Form No. 3460-307 Rev A

TORO®

Count on it.

คำแนะนำเดิม

ฟงเกอรเดค

Versa-Vac

หมายเลขรน 07081—หมายเลขซเรยล 403265001 และขนไป

ลงทะเบยนท www.Toro.com.
คำแนะนำเดม (TH)

CE UK CA

3460-307

ผลตภณฑนไดมาตรฐานตามคำสงยโรปทเกยวของทงหมด หากตองการรายละเอยด โปรดดใบรบรอง (Declaration of Incorporation – DOI) ทดานหลงของเอกสารน

⚠ คำเตอน

แคลฟอรเนย
คำเตอนขอเสนอ 65
การใชผลตภณฑนอาจทำใหตองสมผสกบสารเคมทรฐแคลฟอรเนยทราบวาเปนสาเหตการเกดโรคมะเรง ความพการแตกำเนด หรออนตรายตอระบบสบพนธอนๆ

ขอมลเบองตน

ฟงเกอรเดคนทำงานรวมกบระบบสญญากาศ VersaVac เพอเกบเศษวสดตางๆ ขนมาจากสนามกอลฟและพนทสนามหญาขนาดใหญประเภทอนๆ ทตองการการดแลรกษา การใชงานผลตภณฑนนอกเหนอจากวตถประสงคทกำหนดไวอาจเปนอนตรายตอคณและคนรอบขางได

กรณาอานเอกสารนอยางละเอยดเพอศกษาวธควบคมและบำรงรกษาผลตภณฑอยางเหมาะสม และเพอหลกเลยงการบาดเจบและความเสยหายตอผลตภณฑ คณมหนาทใชงานผลตภณฑอยางถกตองและปลอดภย

โปรดเขาไปทเวบไซต www.Toro.com เพอดเอกสารความปลอดภยของผลตภณฑและเอกสารฝกอบรมการใชงาน ขอมลอปกรณเสรม ความชวยเหลอเพอคนหาตวแทนจำหาย หรอลงทะเบยนผลตภณฑ

หากคณตองการการซอมบำรง อะไหลแทของ Toro หรอขอมลเพมเตม โปรดตดตอตวแทนบรการทไดรบอนญาตหรอฝายบรการลกคาของ Toro และเตรยมหมายเลขรนและหมายเลขซเรยลของผลตภณฑไวใหพรอม จดบนทกหมายเลขในชองวางทกำหนดให

หมายเลขรน _____

หมายเลขซเรยล _____

คมอฉบบนใหขอมลเกยวกบอนตรายทอาจเกดขน และระบขอความความปลอดภยทแสดงดวยสญลกษณเตอนอนตราย (รป 1) ซงบงบอกอนตรายทอาจสงผลใหเกดการบาดเจบรายแรงหรอเสยชวตหากคณไมปฏบตตามขอควรระวงทแนะนำ



g000502

รป 1
สญลกษณเตอนอนตราย

คมอฉบบนใชคำ 2 คำในการเนนขอมล ***สำคญ*** เพอใหคณใสใจศกษาขอมลพเศษเกยวกบกลไกและ **หมายเหต** เพอเนนขอมลทวไปทควรใหความสนใจเปนพเศษ

เนอหา

ความปลอดภย 4
ความปลอดภยทวไป 4
สตกเกอรความปลอดภยและคำแนะนำ 4
การตงคา 6
การตดตงฟงเกอรเดค 6
ภาพรวมผลตภณฑ 8
ขอมลจำเพาะ 8

© 2022—The Toro® Company

8111 Lyndale Avenue South
Bloomington, MN 55420

ตดตอเราท www.Toro.com.
ตพมพในสหรฐอเมรกา
สงวนสทธทกประการ

อปกรณตอพวง/อปกรณเสรม 8
กอนการปฏบตงาน 9
ความปลอดภยกอนการใชงาน 9
การตรวจสอบแรงดนลมยาง 9
การปรบความสงในการทำงาน 9
ระหวางการปฏบตงาน 10
ความปลอดภยระหวางการใชงาน 10
เคลดลบในการใชงาน 11
หลงการปฏบตงาน 11
ความปลอดภยหลงจากการใชงาน 11
การทำความสะอาดอปกรณ 12
การบำรงรกษา 13
กำหนดการบำรงรกษาทแนะนำ 13
ความปลอดภยในการบำรงรกษา 13
การอดจาระบ 13
การปรบสายพานขบ 15
การเปลยนสายพานแบบฟงเกอร 16

ความปลอดภย

ความปลอดภยทวไป

อปกรณนอาจทำใหเกดการบาดเจบแกมอและเทา รวมถงเกดอนตรายจากวตถกระเดนได ดงนน ปฏบตตามคำแนะนำดานความปลอดภยทงหมดอยเสมอเพอหลกเลยงการบาดเจบรายแรง

การใชงานผลตภณฑนนอกเหนอจากวตถประสงคทกำหนดไวอาจเปนอนตรายตอคณและคนรอบขางได

- อานและทำความเขาใจเนอหาของ *คมอผใช*ฉบบนกอนจะใชอปกรณ
- โปรดมสมาธขณะควบคมอปกรณ อยาทำกจกรรมททำใหเสยสมาธ มฉะนนอาจสงผลใหเกดการบาดเจบหรอเกดความเสยหายตอทรพยสนได
- อยานำมอหรอเทาเขาใกลชนสวนเคลอนไหวของเครองจกร
- หากไมไดตดตงแผงกนและอปกรณนรภยอนๆ ทงหมด หรอแผงกนและอปกรณนรภยทำงานผดปกต กรณาอยาใชเครอง
- หามขวางทอหรอชองเปดใดๆ โดยเดดขาด กนคนโดยรอบและสตวเลยงออกหางจากอปกรณ
- กนคนโดยรอบและเดกๆ ออกจากพนททำงาน หามเดกใชงานอปกรณโดยเดดขาด
- ดบเครองยนตของรถลากพวง ดงกญแจออก (ถาเสยบกญแจอย) และรอใหการเคลอนไหวทงหมดหยดนง รอใหอปกรณเยนลงกอนปรบ ซอมบำรง ทำความสะอาด หรอจดเกบ

การใชงานหรอบำรงรกษาอยางไมถกตองอาจสงผลใหเกดการบาดเจบขนได เพอลดโอกาสทจะเกดการบาดเจบ ใหปฏบตตามคำแนะนำดานความปลอดภยและสงเกตสญลกษณเตอนอนตราย ⚠ไดแก ขอควรระวง คำเตอน หรออนตราย ซงเปนคำแนะนำเพอความปลอดภยสวนบคคล การไมปฏบตตามคำแนะนำเหลานอาจสงผลใหบาดเจบหรอเสยชวตได

สตกเกอรความปลอดภยและคำแนะนำ

สตกเกอรและคำแนะนำดานความปลอดภยมองเหนไดชดเจน และตดอยใกลกบบรเวณทมโอกาสเกดอนตราย เปลยนสตกเกอรทเสยหายหรอหายไป

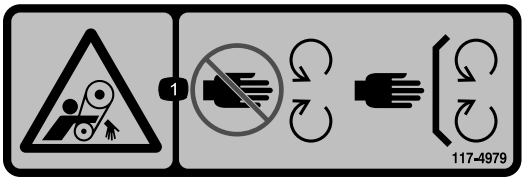

decal117-4979

117-4979

1. อนตรายจากการเกยวพน, สายพาน—อยใหหางจากชนสวนเคลอนไหว ตดตงแผงกนและอปกรณนรภยเขาท

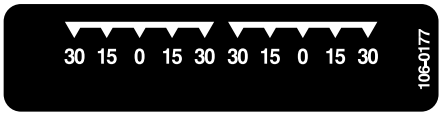

decal106-0177

106-0177



decal106-0178

106-0178

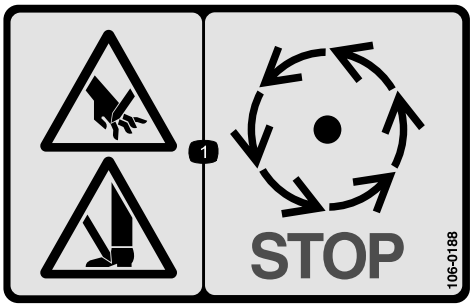

decal106-0188

106-0188

1. อนตรายจากการถกบาดมอหรอเทา—รอใหชนสวนเคลอนไหวหยดนง



decal133-8061

133-8061

การตงคา

ชนสวนหลวม

ใชแผนภมดานลางเพอยนยนวาจดสงชนสวนทงหมดแลว

คำอธบาย	จำนวน	ใช
ไมตองใชชนสวน	–	ตดตงฟงเกอรเดค

สอและชนสวนเพมเตม

คำอธบาย	จำนวน	ใช
คมอผใช	1	อานคมอและเกบไวในสถานททเหมาะสม
ใบลงทะเบยน	1	กรอกขอมลและสงคนให Toro

หมายเหต: ดดานซายและขวาของอปกรณจากตำแหนงปกตในการควบคมเครอง

การตดตงฟงเกอรเดค

1. เลอนเดคเขาไปใต Versa Vac โดยใหมอเตอรไฮดรอลกอยทางซาย
2. สอดเหลกพวงเขาไปในหมดบนโครง ยดเหลกพวงแตละชนเขากบหมดบนโครงดวยแหวนและปนตวอาร โปรดด (รป 2)

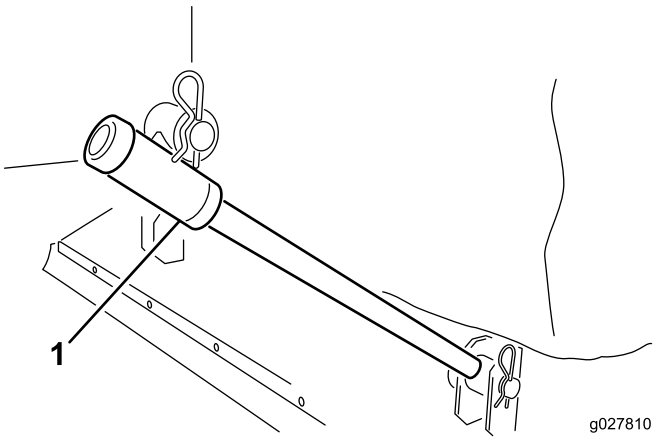

g027810

รป 2

1. เหลกพวง

3. ตอโซยกแตละเสนเขากบโครงยดของเดคโดยใชหมดเคลวสและปนตวอาร (รป 3)

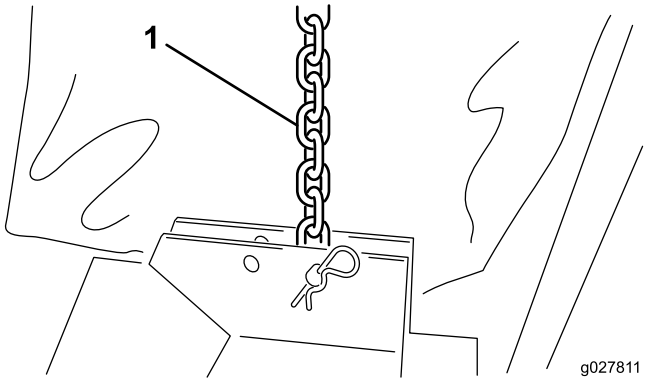

g027811

รป 3

1. โซยก

---

4. ตดตงแหวนแคนวาสรอบๆ ขอบบน Versa Vac และชองเปดของเดค รป 4

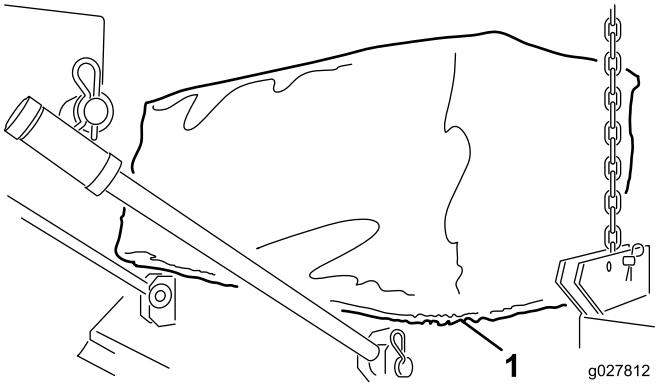

g027812

รป 4

1. แหวนแคนวาส

---

5. ตอขอตอสวมเรวของทอออนมอเตอรไฮดรอลกเขากบขอตอของ Versa Vac ดงแสดงใน รป 5

   หมายเหต: ตรวจสอบวาสวนฟงเกอรนนหมนไดตามปกต สวนฟงเกอรควรหมนตามเขมนาฬกา (เมอมองจากสวนทายมอเตอรของเดค)

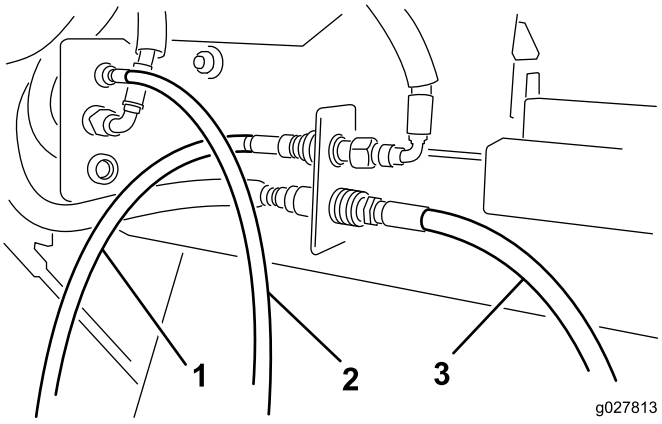

g027813

รป 5

1. ทอออนมอเตอร—ดานหนา
2. ทอออนมอเตอร—ตรงกลาง
3. ทอออนมอเตอร—ดานหลง

หมายเหต: หากเดคไมไดระดบเสมอกนตอนยกขนจากพน ใหเปลยนตำแหนงโซยกมาใชชองยดอกชองหนงในโครงยด

ภาพรวมผลตภณฑ

ขอมลจำเพาะ

กวาง	193 ถง 203 ซม. (76 ถง 80 นว)
ความกวางในการใชงาน	183 ซม. (72 นว)
สง	40.6 ถง 61 มม. (16 ถง 24 นว)
นำหนกถวง	117 ถง 140 กก.(258 ถง 140 ปอนด)

อปกรณตอพวง/อปกรณเสรม

เราจดจำหนายอปกรณตอพวงและอปกรณเสรมท Toro รบรองมากมายสำหรบใชกบเครองตดหญารนนเพอเสรมประสทธภาพและขยายความสามารถของเครองตดหญา โปรดตดตอตวแทนบรการหรอตวแทนจำหนายทไดรบอนญาต หรอเขาไปท www.Toro.com เพอดรายการอปกรณตอพวงและอปกรณเสรมทรบรองทงหมด

เพอสมรรถนะสงสดและความปลอดภยในการใชงานอยางตอเนอง โปรดใชเฉพาะอะไหลทดแทนและอปกรณเสรมของแทจาก Toro อะไหลทดแทนและอปกรณเสรมทผลตโดยผผลตรายอนอาจเปนอนตราย และการใชงานดงกลาวอาจทำใหการรบประกนผลตภณฑเปนโมฆะ

การปฏิบตงาน

หมายเหต: ดดานซายและขวาของอปกรณจากตำแหนงปกตในการควบคมเครอง

กอนการปฏิบตงาน

ความปลอดภยกอนการใชงาน

ความปลอดภยทวไป

- หามเดกหรอผทไมไดรบการฝกฝนใชหรอบำรงรกษาอปกรณโดยเดดขาด กฎหมายทองถนอาจจำกดอายของผขบข เจาของเปนผรบผดชอบในการจดการฝกอบรมใหกบผควบคมและชางซอมบำรง
- ทำความคนเคยกบการใชงานอปกรณอยางปลอดภย ระบบควบคมของผขบข และปายความปลอดภย
- เรยนรวธหยดและดบเครองยนตอยางรวดเรว
- หากไมไดตดตงแผงกนและอปกรณนรภยอนๆ ทงหมด หรอแผงกนและอปกรณนรภยทำงานผดปกต กรณาอยาใชเครอง
- ตรวจสอบใหแนใจวาขวตอของทอไฮดรอลกทงหมดแนนหนา และทอออนและทอไฮดรอลกทงหมดอยในสภาพดกอนจายแรงดนเขาไปในระบบ
- กอนใชงาน ตรวจสอบใหแนใจเสมอวาอปกรณอยในสภาพดและทำงานไดตามปกต เปลยนชนสวนทสกหรอหรอชำรด
- ตรวจสอบพนทบรเวณทตองการใชอปกรณและจดเกบวตถตางๆ ทอาจกระทบกระแทกกบอปกรณออกใหหมด
- ตรวจสอบใหแนใจวารถลากพวงเหมาะสมสำหรบใชงานกบอปกรณทหนกขนาดน โดยตรวจสอบกบผจดหาหรอผผลตรถลากพวง
- ฟาผาอาจทำใหไดรบบาดเจบรนแรงหรอเสยชวตได ดงนน หากเหนฟาแลบหรอไดยนเสยงฟารองในบรเวณททำงาน หามใชอปกรณและหาทหลบ
- การสวมใสแวนนรภย รองเทานรภย และหมวกนรภยเปนคำแนะนำ และอาจเปนขอกำหนดตามบทบญญตและกฎหมายประกนในบางทองถน

การตรวจสอบแรงดนลมยาง

ระยะการซอมบำรง: กอนการใชงานแตละครงหรอทกวน

แรงดนลมยางทเหมาะสมสำหรบลอเลอนคอ 248 กโลปาสคาล (30 ปอนดตอตารางนว)

การปรบความสงในการทำงาน

1. ถอดหมดเคลวสออกจากเพลาแกนหมน (รป 6)

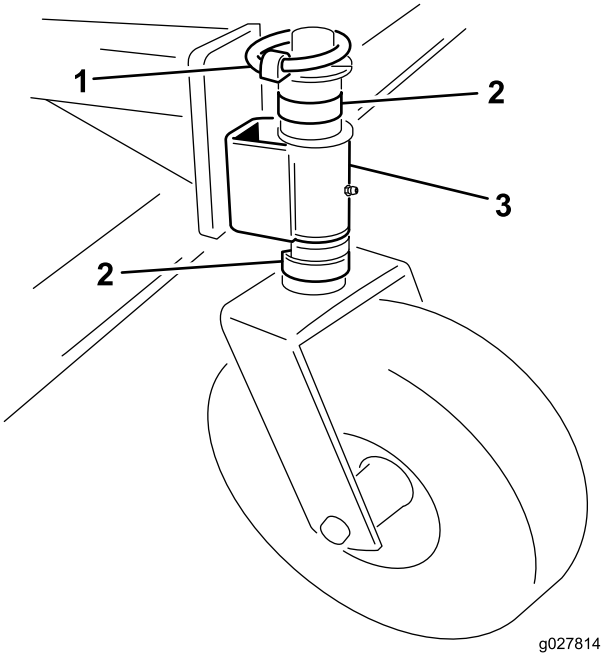

g027814

รป 6

1. หมดเคลวส
2. ตวคน
3. แขนแคสเตอร

---

2. เพมหรอถอดตวคนรปตว C ออกจากเพลาแกนหมน ใตแขนแคสเตอร เพอใหไดความสงทตองการ
3. วางตวคนทเหลอไวบนเพลาแกนหมนบนแขนแคสเตอร
4. ตดตงหมดเคลวสเพอยดใหแนนหนา
5. ตรวจสอบใหแนใจวาลอเลอนทง 4 ลอสงเทากน

ระหวางการปฏบตงาน

ความปลอดภยระหวางการใชงาน

ความปลอดภยทวไป

- เจาของ/ผควบคมสามารถปองกนอบตเหตได และยงเปนผรบผดชอบอบตเหตทอาจสงผลใหเกดการบาดเจบหรอความเสยหายตอทรพยสนดวย
- สวมใสเสอผาทเหมาะสม รวมถงแวนนรภย รองเทากนลนทแขงแรง กางเกงขายาว และอปกรณปองกนการไดยน ถาผมยาวใหมดไปขางหลงและอยาสวมใสเสอผาหลวมหรอเครองประดบทหยอน
- โปรดมสมาธขณะควบคมอปกรณ อยาทำกจกรรมททำใหเสยสมาธ มฉะนนอาจสงผลใหเกดการบาดเจบหรอเกดความเสยหายตอทรพยสนได
- อยาใชงานอปกรณขณะเหนอยลา ปวย หรออยภายใตฤทธของแอลกอฮอลหรอยาเสพตด
- หามนำอปกรณไปขนสงผโดยสาร กนคนโดยรอบและสตวเลยงออกหางจากอปกรณขณะทำงาน
- ปลดเกยร PTO ดบเครองยนตของรถลากพวง ดงกญแจออก รอใหชนสวนเคลอนไหวทงหมดหยดนง และปลอยใหอปกรณเยนลงกอนลกออกจากทนงคนขบทกครง
- ระวงการจราจรเมอเคลอนทเขาใกลหรอขามถนน ใหทางแกทางเอกกอนเสมอ
- อยาเดนขามเพลา PTO เพอไปยงอกฝงของอปกรณ แตใหเดมออมอปกรณแทน
- ยนดานขวาหรอซายสดของอปกรณเสมอตอนเปดประตทาย
- ใชอปกรณเฉพาะเมอทศนวสยดเทานนเพอหลกเลยงหลมบอหรออนตรายทมองไมเหน
- มองไปขางหลงและมองลงกอนถอยอปกรณเพอใหแนใจวาเสนทางโลง
- จอดอปกรณ ดบเครองยนต รอใหชนสวนเคลอนไหวทงหมดหยด แลวคอยตรวจสอบอปกรณหลงจากมการชนวตถ หรอหากอปกรณสนผดปกต ซอมแซมความเสยหายทงหมดกอนกลบไปใชงานตอ

- คอยตรวจสอบแรงดนลมยางของรถลากพวงใหเหมาะสมอยเสมอ
- ปฏบตตามกฎระเบยบขอบงคบทงหมดอยางครบถวนกอนเคลอนยายอปกรณบนถนนสาธารณะและทางหลวง ตดแผนสะทอนแสงและไฟสองสวางทงหมดทจำเปน รวมทงตรวจสอบใหแนใจวาอปกรณเหลานสะอาด และยานพาหนะทขบแซงหนาหรอเขาใกลจะมองเหนไดชดเจน
- ลดความเรวบนถนนและพนผวขรขระ
- สำหรบการแยกสวนหรอซอมแซมชนสวนทงหมดของเพลาขบ PTO เหลกกลา (ทอ แบรง ขอตอ เปนตน) ควรตดตอตวแทนจำหนาย Toro ทไดรบอนญาต การถอดสวนประกอบไปซอมแซมและประกอบใหมอาจทำใหชนสวนบางอยางชำรด ถาไมดำเนนการดวยเครองมอพเศษโดยชางทผานการฝกอบรม
- อยาใชเพลา PTO โดยไมตดตงแผนกน

ความปลอดภยบนทางลาด

- ตรวจสอบขอมลจำเพาะของรถลากพวงเพอปองกนการใชงานเกนขดจำกดบนทางลาดของรถ
- ทางลาดเปนปจจยสำคญททำใหเกดการสญเสยการควบคมและอบตเหตพลกควำ ซงสงผลใหเกดการบาดเจบรายแรงและการเสยชวตได คณตองดแลรบผดชอบความปลอดภยในการใชงานอปกรณบนพนลาดเอยง การใชงานอปกรณบนพนลาดเอยงตองใชความระมดระวงเปนพเศษ
- ประเมนสภาพสถานทเพอพจารณาวาทางลาดปลอดภยสำหรบการใชงานอปกรณหรอไม รวมทงสำรวจสถานท ใชเหตและผลและวจารณญาณทดขณะสำรวจ
- ตรวจสอบคำแนะนำสำหรบการใชงานอปกรณบนทางลาดดานลาง รวมทงตรวจสอบสภาวะการทำงาน เพอพจารณาวาคณสามารถใชงานอปกรณในบรเวณดงกลาวในสภาวะการทำงานของวนนนไดหรอไม สภาพเสนทางทเปลยนแปลงไปอาจจะสงผลตอการทำงานของอปกรณบนพนลาดได
- หลกเลยงการสตารท จอด หรอเลยวอปกรณบนทางลาด หลกเลยงการเปลยนความเรวหรอทศทางอยางฉบพลน ใหเลยวชาๆ อยางคอยเปนคอยไป
- อยาใชงานอปกรณในสภาวะทแรงยดเกาะ การเลยว หรอความเสถยรของอปกรณไมแนนอน
- เคลอนยายหรอทำสญลกษณอปสรรคตางๆ เชน หลมบอ แอง เนน หน หรออนตรายอนๆ ทซอนอยหญาสงอาจทำใหมองไมเหนสงกดขวาง ทางทไมราบเรยบอาจทำใหอปกรณพลกควำได
- การใชงานบนหญาเปยก บนพนลาด หรอบนเนน อาจสงผลใหอปกรณสญเสยการควบคมได ลอขบทสญเสยแรงยดเกาะอาจสงผลใหเกดการไถล และไมสามารถเบรกหรอเลยวได
- ใชความระมดระวงเปนพเศษเมอใชงานอปกรณใกลทางชน คลอง ทำนบ อนตรายจากนำ หรออนตรายอนๆ อปกรณอาจพลกควำฉบพลนได หากลอเกยขามขอบทางหรอขอบทางพงทลาย ดงนนควรกำหนดพนทปลอดภยระหวางอปกรณกบอนตรายใดๆ เตรยมไว

เคลดลบในการใชงาน

ดคำแนะนำการใชงานอปกรณฉบบสมบรณไดใน*คมอผใช*ทใหมาพรอมกบ Versa Vac

- กอนจะเรมกวาดเศษวสด สำรวจพนททำงานเพอกำหนดทศทางการกวาดทเหมาะสมทสด
-
- พยายามเคลอนทเปนแนวยาวตอเนองกน และเหลอมกนเลกนอยตอนขากลบเสมอ
- เมออยในสนาม เดคจะเกบกงไม เศษหญา ใบไม ใบสน ลกสน และเศษวสดขนาดเลกขนมา

สำคญ: **หามเลยวหกศอกตอนใชอปกรณ เพราะอาจทำใหสนามเสยหายได**

สำคญ: **อยาใชงานอปกรณขณะทโรเตอรกำลงหมนและอยในตำแหนงยก**

หลงการปฏบตงาน

ความปลอดภยหลงจากการใชงาน

ความปลอดภยทวไป

- ดแลรกษาใหชนสวนทงหมดของอปกรณมสภาพดและทำงานไดตามปกต และขนชนสวนทงหมดใหแนนหนา
- เปลยนสตกเกอรทงหมดทสกหรอ ชำรด หรอหายไป

การทำความสะอาดอปกรณ

ระยะการซอมบำรง: หลงจากการใชงานแตละครง

ลางอปกรณใหสะอาดทกครงหลงใชงาน หลงจากความสะอาด ใหตรวจสอบอปกรณเพอหาความเสยหายทอาจเกดขนกบสวนประกอบกลไก

การบำรงรกษา

กำหนดการบำรงรกษาทแนะนำ

ระยะการซอมบำรง	ขนตอนการบำรงรกษา
หลงจาก 20 ชวโมงแรก	• ตรวจสอบและปรบสายพานขบ
กอนการใชงานแตละครง หรอทกวน	• ตรวจสอบแรงดนลมยาง
หลงจากการใชงานแตละครง	• ทำความสะอาดอปกรณ • อดจาระบ

ความปลอดภยในการบำรงรกษา

- กอนออกจากตำแหนงใชงาน ใหปฏบตตามดงน
  - จอดอปกรณบนพนราบ
  - ปลดการทำงานของ PTO
  - ตรวจสอบใหแนใจวารถลากพวงเขาเกยรวางอย
  - ดงเบรกจอดของรถลากพวง
  - ดบเครองยนตของรถลากพวงและดงกญแจออก (ถาเสยบอย)
  - รอใหการเคลอนไหวทงหมดหยดนง
- รอใหชนสวนอปกรณเยนลงกอนทำการบำรงรกษา
- ทำการบำรงรกษาตามคำแนะนำในคมอฉบบนเทานน หากตองซอมบำรงครงใหญหรอตองการความชวยเหลอ โปรดตดตอตวแทนจำหนายทไดรบอนญาตของ Toro
- ตรวจสอบใหแนใจวาอปกรณมสภาพการทำงานทปลอดภย โดยคอยขนสวนประกอบใหแนนหนา
- หากเปนไปได อยาบำรงรกษาในขณะทรถลากพวงกำลงทำงาน อยหางจากชนสวนเคลอนไหว
- อยาเชคหรอปรบความตงสายพานในขณะทเครองยนตรถลากพวงกำลงทำงาน
- คอยๆ ปลอยแรงดนจากสวนประกอบทมพลงงานสะสมเกบไว
- หนนอปกรณดวยบลอกหนนลอขณะทำงานใตอปกรณ อยาใชระบบไฮดรอลกหนนอปกรณเพยงอยางเดยว
- ตรวจเชคปนตะกรดทกวนเพอใหแนใจวาตวปนยดหมดยดเขากบโรเตอรไดแนนหนาด
- หลงจากบำรงรกษาหรอปรบอปกรณเสรจแลว ตองตดตงแผงกนทงหมดเขาทเสมอ
- ไปพบแพทยทนทหากโดนนำมนฉดใสผวหนง นำมนทฉดโดนรางกายจะตองใหแพทยผาตดออกภายในสองถงสามชวโมง
- ตรวจสอบใหแนใจวาทอออนนำมนไฮดรอลกและทอระบบมสภาพด และขอตอและการเชอมตอระบบไฮดรอลกทงหมดแนนหนากอนจายแรงดนเขาไปในระบบไฮดรอลก
- เกบมอและรางกายออกหางจากจดรวรเขมหรอหวฉดทฉดนำมนไฮดรอลกแรงดนสง
- ใชกระดาษลงหรอกระดาษหาจดรวของระบบไฮดรอลก
- กอนปลดการเชอมตอหรอทำงานใดๆ กบระบบไฮดรอลก ใหลดระดบลงมาบนพน แลวดบเครองยนตเพอระบายแรงดนในระบบออกใหหมด
- เพอสมรรถนะสงสดและความปลอดภยในการใชงาน โปรดใชเฉพาะอะไหลและอปกรณเสรมของแทจาก Toro เทานน อะไหลทดแทนทผลตโดยผผลตรายอนอาจเปนอนตราย และการใชงานดงกลาวอาจทำใหการรบประกนผลตภณฑเปนโมฆะ

การอดจาระบ

ระยะการซอมบำรง: หลงจากการใชงานแตละครง

เดคมจดอดจาระบ 10 จดทตองหลอลนดวยจาระบลเธยมอเนกประสงคหมายเลข 2 เปนประจำ

ตำแหนงและจำนวนการอดจาระบเปนไปดงตอไปน:

- ลอเลอน (ลอละ 2 จด) (รป 7)
- แบรงโรเตอรของฟงเกอร (2 จด) (รป 8)

สำคญ: **การหลอลนอปกรณทนทหลงจากการลางชวยไลนำออกจากแบรงและเพมอายการใชงานของแบรง**

1. เชดจดอดจาระบแตละจดดวยผาสะอาด
2. อดจาระบจนกวาจาระบทสะอาดจะไหลออกมาจากซลของแบรง
3. เชดจาระบสวนเกนออก

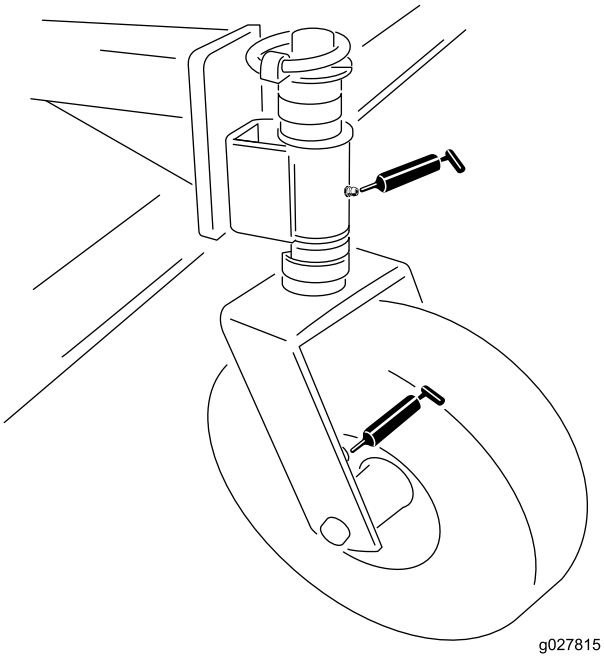

g027815

รป 7

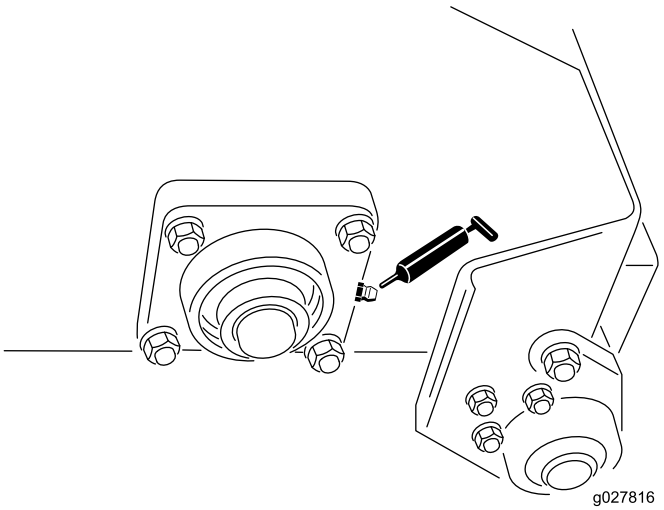

g027816

รป 8

การปรบสายพานขบ

ระยะการซอมบำรง: หลงจาก 20 ชวโมงแรก—ตรวจสอบและปรบสายพานขบ

ตรวจสอบใหแนใจวาความตงของสายพานอยในระดบทเหมาะสมเพอใหเครองยนตสามารถทำงานไดเปนปกต และปองกนการสกหรอทไมจำเปน หากสายพานสงเสยงดงหรอขยบ ปรบความตงดวยขนตอนดงน:

1. ถอดอปกรณยดททำหนาทยดแผงกนมอเตอรออกจากโครงเดค (รป 9) ถอดแผงกนออก

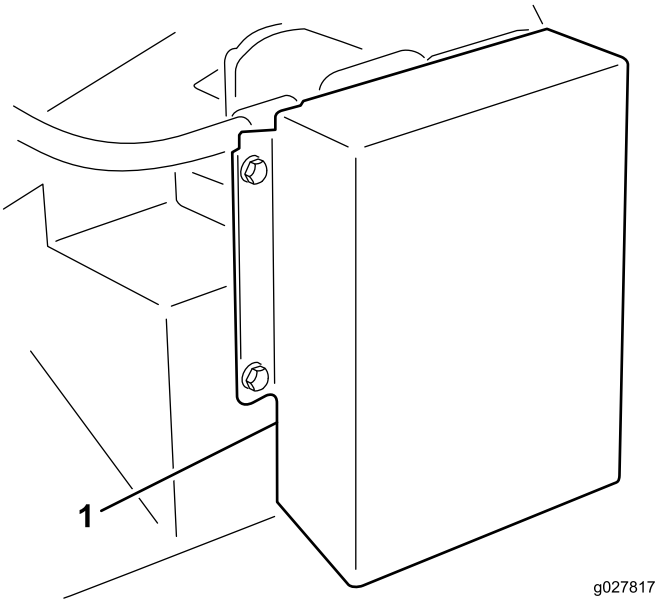

g027817

รป 9

1. แผงกนระบบขบ

---

2. ทดานหลงโครง ใหคลายสลกเกลยวททำหนาทยดตวปรบความตงสายพานเขากบโครง (รปท 9)

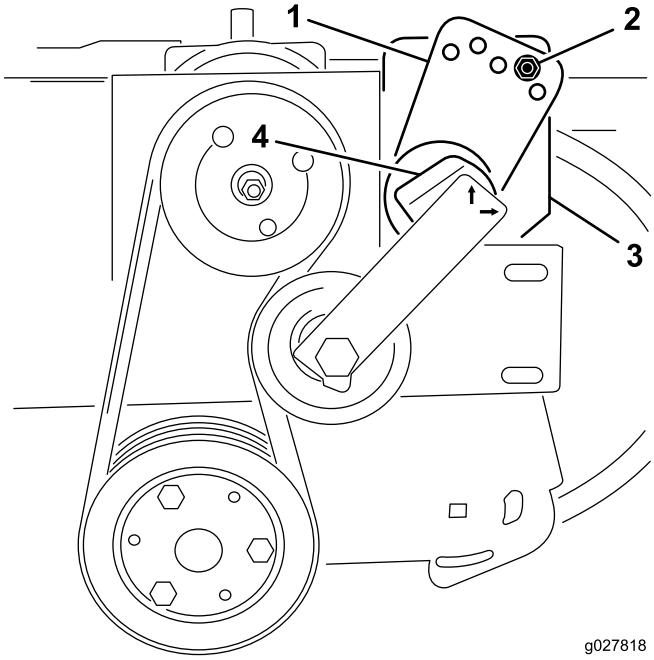

g027818

รป 10

1. แผนแนวนำของตวปรบความตง
2. สลกเกลยวและนอต
3. สลกเกลยว (ดานหลงโครง)
4. ตวปรบความตง

---

3. ถอดสลกเกลยวและนอตททำหนาทยดแนวนำตวปรบความตงเขากบโครงยดระบบขบออก (รปท 9) เมอถอดสลกเกลยวออก ความตงสายพานจะลดลง
4. วางประแจขนาดใหญลงบนตวปรบความตง จากนนหมนตวปรบความตงตามเขมนาฬกาจนกระทงสตกเกอรตรงกบเลข 15 บนทอตวปรบความตง
5. สอดสลกเกลยวเขาไปในรของแผนแนวนำทอยในตำแหนงตรงกน แลวยดดวยนอต หากรไมตรงกน ใหหมนแผนแนวนำไปยงรถดไปกระทงตำแหนงตรงกน
6. ขนสลกเกลยวดานหลงโครงเพอลอกตวปรบความตงใหแนนหนา
7. ตดตงแผงกนมอเตอร

การเปลยนสายพานแบบฟงเกอร

1. คลายนอตและแหวนททำหนาทยดตวหนบฟงเกอรเขากบโรเตอร (รป 11 และ รป 12)
2. ถอดฟงเกอรสายพานตวเกาออก
3. ตดตงฟงเกอรสายพานตวใหม (รป 11 และ รป 12) ฟงเกอรสายพานจะมความยาวยนออกมาจากตวหนบฟงเกอรประมาณ 10 ซม. (4 นว)
4. หมนนอตใหแนนเพอยดฟงเกอรเอาไว

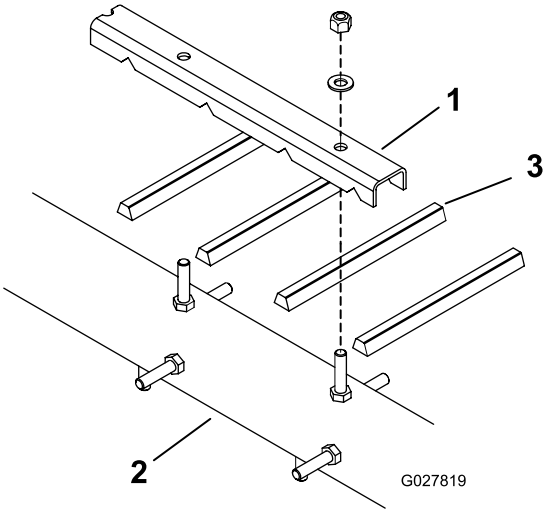

g027819

รป 11

1. ตวหนบฟงเกอร
2. โรเตอร
3. ฟงเกอรสายพาน

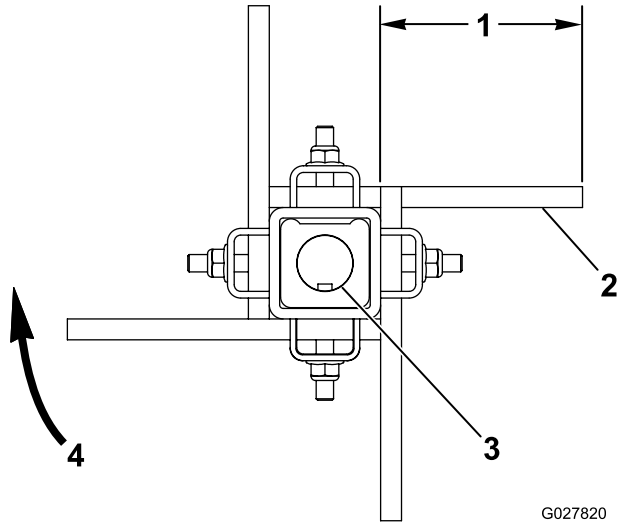

g027820

รป 12

1. ประมาณ 10 ซม. (4 นว)
2. สายพานดานเรยบ
3. เพลาแบบมรองลม
4. ทศทางการหมนแปรง

หมายเหตุ:

หมายเหตุ:

การรบรองมาตรฐานผลตภณฑเครองจกรประกอบสมบรณบางสวน

The Toro Company ทอย 8111 Lyndale Avenue South, Bloomington, MN, USA
ขอรบรองวาอปกรณตอไปนไดมาตรฐานตามคำสงทแสดงไว เมอตดตงตามคำแนะนำทใหมากบผลตภณฑ Toro รนนๆ
ดงทระบไวในเอกสารรบรองมาตรฐานทเกยวของ

หมายเลขรน	หมายเลขซเรยล	คำอธบายผลตภณฑ	คำอธบายใบกำกบสนคา	คำอธบายทวไป	คำสง
07081	403265001 และขนไป	ฟงเกอรเดค	RUBBER FINGER DECK	อปกรณตอพวงเดคสญญากาศ	2006/42/EC

เอกสารทางเทคนคทเกยวของจดทำตามขอกำหนดในภาคผนวก VII สวน B ของคำสง 2006/42/EC

เราจะสงตอขอมลเกยวกบเครองจกรทสมบรณเพยงบางสวนนตามคำขอจากหนวยกำกบดแลของประเทศ
การสงเอกสารจะดำเนนการดวยระบบอเลกทรอนกส

เครองจกรนไมมการนำไปใชงานจนกวาจะประกอบรวมกบอปกรณรนท Toro
รบรองตามทระบไวในเอกสารรบรองมาตรฐานทเกยวของและตามคำแนะนำทงหมด
ดงนนจงรบรองไดวาเครองจกรไดมาตรฐานตามคำสงทงหมดทเกยวของ

ผานการรบรอง:

Tom Langworthy
ผอำนวยการฝายวศวกรรม
8111 Lyndale Ave. South
Bloomington, MN 55420, USA
พฤศจกายน 25, 2022

ตวแทนทไดรบอนญาต:

Marcel Dutrieux
Manager European Product Integrity
Toro Europe NV
Nijverheidsstraat 5
2260 Oevel
Belgium

UK Declaration of Incorporation

The Toro Company ทอย 8111 Lyndale Avenue South, Bloomington, MN, USA
ขอรบรองวาอปกรณตอไปนไดมาตรฐานตามขอบงคบทแสดงไว เมอตดตงตามคำแนะนำทใหมากบผลตภณฑ Toro รนนนๆ
ดงทระบไวในเอกสารรบรองมาตรฐานทเกยวของ

หมายเลขรน	หมายเลขซเรยล	คำอธบายผลตภณฑ	คำอธบายใบกำกบสนคา	คำอธบายทวไป	คำสง
07081	403265001 และขนไป	ฟงเกอรเดค	RUBBER FINGER DECK	อปกรณตอพวงเดคสญญากาศ	ขอบงคบ S.I. 2008 เลขท 1597

เอกสารทางเทคนคทเกยวของไดรบการเรยบเรยงตามรายการท 10 ของขอบงคบ S.I. 2008 เลขท 1597

เราจะสงตอขอมลเกยวกบเครองจกรทสมบรณเพยงบางสวนนตามคำขอจากหนวยกำกบดแลของประเทศ
การสงเอกสารจะดำเนนการดวยระบบอเลกทรอนกส

เครองจกรนไมมการนำไปใชงานจนกวาจะประกอบรวมกบอปกรณรนท Toro
รบรองตามทระบไวในเอกสารรบรองมาตรฐานทเกยวของและตามคำแนะนำทงหมด
ดงนนจงรบรองไดวาเครองจกรไดมาตรฐานตามกฎระเบยบทงหมดทเกยวของ

This declaration has been issued under the sole responsibility of the manufacturer.
The object of the declaration is in conformity with relevant UK legislation.

ตวแทนทไดรบอนญาต:

Marcel Dutrieux
Manager European Product Integrity
Toro U.K. Limited
Spellbrook Lane West
Bishop's Stortford
CM23 4BU
United Kingdom

Tom Langworthy
ผอำนวยการฝายวศวกรรม
8111 Lyndale Ave. South
Bloomington, MN 55420, USA
พฤศจกายน 25, 2022

ประกาศความเป็นส่วนตัวเขตเศรษฐกิจยุโรป/สหราชอาณาจักร

การใช้ข้อมูลส่วนบุคคลของ Toro

The Toro Company (“Toro”) เคารพความเป็นส่วนตัวของคุณ เมื่อคุณซื้อผลิตภัณฑ์ของเรา เราอาจรวบรวมข้อมูลส่วนบุคคลบางอย่างเกี่ยวกับคุณ ทั้งรวบรวมโดยตรงจากคุณหรือผ่านบริษัท Toro ในท้องถิ่นหรือจากตัวแทนจำหน่าย Toro ใช้ข้อมูลนี้เพื่อปฏิบัติตามข้อผูกพันตามสัญญา เช่น ลงทะเบียนการรับประกันสินค้า ดำเนินการขอใช้สิทธิการรับประกันให้กับคุณ หรือติดต่อคุณในกรณีที่มีการเรียกคืนผลิตภัณฑ์ และเพื่อวัตถุประสงค์ทางธุรกิจที่ถูกต้องตามกฎหมาย เช่น เพื่อวัดความพึงพอใจของลูกค้า ปรับปรุงผลิตภัณฑ์ของเรา หรือให้ข้อมูลผลิตภัณฑ์ที่คุณอาจสนใจ Toro อาจแบ่งปันข้อมูลกับบริษัทย่อย บริษัทในเครือ ตัวแทนจำหน่าย หรือพันธมิตรทางธุรกิจอื่นๆ ที่เกี่ยวข้องกับกิจกรรมเหล่านี้ และเรายังอาจเปิดเผยข้อมูลส่วนบุคคลเมื่อกฎหมายกำหนด หรือเมื่อเกี่ยวข้องกับการขาย การซื้อ หรือการควบรวมธุรกิจ เราไม่ขายข้อมูลส่วนบุคคลของคุณให้กับบริษัทอื่นเพื่อวัตถุประสงค์ทางการตลาด

การเก็บรักษาข้อมูลส่วนบุคคล

Toro จะเก็บรักษาข้อมูลส่วนบุคคลของคุณตราบเท่าที่จำเป็นตามวัตถุประสงค์ข้างต้น และเป็นไปตามข้อกำหนดทางกฎหมาย หากต้องการข้อมูลเพิ่มเติมเกี่ยวกับระยะเวลาการเก็บรักษาที่เกี่ยวข้อง โปรดติดต่อ legal@toro.com

พันธสัญญาต่อการรักษาความปลอดภัยของ Toro

ข้อมูลส่วนบุคคลของคุณอาจได้รับการประมวลผลในสหรัฐอเมริกาหรือประเทศอื่นๆ ซึ่งอาจมีกฎหมายคุ้มครองข้อมูลเข้มงวดน้อยกว่าประเทศที่พำนักของคุณ เมื่อใดก็ตามที่เราถ่ายโอนข้อมูลของคุณออกไปนอกประเทศที่พำนักของคุณ เราจะใช้ขั้นตอนที่กำหนดตามกฎหมายเพื่อให้แน่ใจว่ามีการปกป้องที่เหมาะสมสำหรับการคุ้มครองข้อมูล และเพื่อให้แน่ใจว่าข้อมูลได้รับการดูแลอย่างปลอดภัย

การเข้าถึงและการแก้ไข

คุณอาจมีสิทธิ์จะแก้ไขหรือตรวจสอบข้อมูลส่วนบุคคล หรือคัดค้านหรือจำกัดการประมวลผลข้อมูลของคุณ หากต้องการใช้สิทธิ์ดังกล่าว โปรดติดต่อเราทางอีเมล legal@toro.com หากคุณมีข้อสงสัยเกี่ยวกับวิธีการจัดการข้อมูลของ Toro เราขอแนะนำให้คุณแจ้งเราโดยตรง โปรดทราบว่าผู้มีถิ่นพำนักในยุโรปมีสิทธิ์จะร้องเรียนไปยังหน่วยงานกำกับดูแลด้านการคุ้มครองข้อมูล

ขอเสนอท 65 ขอมลคำเตอนของรฐแคลฟอรเนย

คำเตอนนคออะไร

คณอาจเหนการจดจำหนายผลตภณฑทมฉลากคำเตอนดงตอไปน:

คำเตอน: มะเรงและเปนอนตรายตอระบบสบพนธ—www.p65Warnings.ca.gov

ขอเสนอท 65 คออะไร

ขอเสนอ 65 มผลบงคบใชกบบรษทดำเนนธรกจในรฐแคลฟอรเนย ขายผลตภณฑในรฐแคลฟอรเนย หรอผลตผลตภณฑทอาจขายหรอซอภายในรฐแคลฟอรเนย ระเบยบขอนบงคบใหผวาการรฐแคลฟอรเนยรกษาและเผยแพรรายการสารเคมททราบวาเปนสาเหตของมะเรง การพการแตกำเนด และ/หรอเปนอนตรายตอระบบสบพนธอนๆ รายการซงมการปรบปรงเปนรายป ประกอบดวยสารเคมนบรอยรายการทพบในสนคาทใชในชวตประจำวน วตถประสงคของขอเสนอท 65 คอเพอแจงขอมลแกสาธารณชนเกยวกบการสมผสกบสารเคมเหลาน

ขอเสนอท 65 ไมไดสงหามการขายผลตภณฑทประกอบดวยสารเคมเหลาน แตกำหนดใหมการตดคำเตอนบนผลตภณฑ บรรจภณฑ หรอเอกสารทมากบผลตภณฑ นอกจากน คำเตอนขอเสนอท 65 ไมไดหมายความวาผลตภณฑละเมดมาตรฐานหรอขอกำหนดดานความปลอดภยของผลตภณฑแตอยางใด ทจรงแลว รฐบาลแคลฟอรเนยมคำรบรองวาคำเตอนขอเสนอท 65 "ไมเหมอนกบการตดสนทางกฎหมายทระบวาผลตภณฑ 'ปลอดภย' หรอ 'ไมปลอดภย'" สารเคมเหลานหลายชนดมการใชงานในผลตภณฑในชวตประจำวนมาหลายปโดยไมมการบนทกถงอนตราย หากตองการขอมลเพมเตม เขาไปทhttps://oag.ca.gov/prop65/faqs-view-all

คำเตอนขอเสนอท 65 หมายความวา บรษทได (1) ประเมนการสมผสสารและสรปวาการสมผสสารนนเกน "ระดบความเสยงทไมมนยสำคญ" หรอ (2) เลอกทจะระบคำเตอนตามความเขาใจของตนเกยวกบการมอยของสารเคมทอยในรายการโดยไมมการพยายามประเมนการสมผสสาร

กฎหมายนบงคบใชททกแหงหนหรอไม

คำเตอนขอเสนอท 65 เปนขอกำหนดภายใตกฎหมายของรฐแคลฟอรเนยเทานน คำเตอนเหลานเหนไดทวไปภายในรฐแคลฟอรเนยในสถานการณตางๆ รวมถงแตไมจำกดเฉพาะรานอาหาร รานขายของชำ โรงแรม โรงเรยน และโรงพยาบาล และบนผลตภณฑหลากหลายชนด นอกจากน รานคาออนไลนและรานคาทสงสนคาทางพสดยงระบคำเตอนขอเสนอท 65 ทางเวบไซตหรอในแคตตาลอกของตนอกดวย

คำเตอนของรฐแคลฟอรเนยเปนอยางไรเมอเทยบกบขดจำกดของสวนกลาง

มาตรฐานขอเสนอท 65 มกมความเขมงวดกวามาตรฐานของสวนกลางและมาตรฐานสากล มสสารมากมายทตองระบคำเตอนขอเสนอท 65 แตมระดบทตำกวาขดจำกดทตองดำเนนการของสวนกลางหลายเทา ตวอยางเชน มาตรฐานขอเสนอท 65 สำหรบคำเตอนตะกวคอ 0.5 มลลกรม/วน ซงตำกวามาตรฐานของสวนกลางและมาตรฐานสากลอยางมาก

เหตใดผลตภณฑทคลายคลงกนไมไดระบคำเตอนทงหมด

- ผลตภณฑทขายในรฐแคลฟอรเนยตองตดฉลากขอเสนอท 65 ในขณะทผลตภณฑคลายคลงกนทขายทอนไมตองตดฉลากน
- บรษทเกยวของในการฟองรองขอเสนอท 65 ทกำลงหาขอตกลงอาจจำเปนตองใชคำเตอนขอเสนอท 65 สำหรบผลตภณฑของตน แตบรษทอนๆ ทผลตผลตภณฑทคลายกนอาจไมจำเปนตองมขอกำหนดดงกลาว
- การบงคบใชขอเสนอท 65 นนไมสมำเสมอ
- บรษทอาจเลอกไมระบคำเตอนเพราะพวกเขาสรปวา ไมจำเปนตองทำตามขอเสนอท 65 การไมระบคำเตอนบนผลตภณฑไมไดหมายความวาผลตภณฑปราศจากสารเคมในรายการในระดบใกลเคยงกน

เหตใด Toro จงระบคำเตอนน

Toro เลอกทจะแจงขอมลแกผบรโภคใหมากทสดเทาททำได เพอใหผบรโภคสามารถตดสนใจไดอยางมขอมลเกยวกบผลตภณฑทตนซอและใชงาน Toro ระบคำเตอนในบางกรณตามทตนรวามสารเคมในรายการตงแตหนงรายการขนไป โดยไมมการประเมนระดบการสมผสสาร เนองจากสารเคมในรายการไมไดมขอกำหนดขดจำกดการสมผสสารทงหมด แมวาการสมผสสารจากผลตภณฑ Toro อาจละเลยไดหรออยภายในชวง "ความเสยงทไมมนยสำคญ" แมจะไมมความจำเปนแต Toro กเลอกทจะระบคำเตอนขอเสนอท 65 นอกจากน หาก Toro ไมไดระบคำเตอนเหลาน Toro อาจถกฟองรองโดยรฐแคลฟอรเนย หรอโดยบคคลเอกชนภายนอกทมองหาทางบงคบใชขอเสนอท 65 และตองโทษปรบจำนวนมาก

การรบประกนของ Toro

การรบประกนแบบจำกดเงอนไข 2 ปหรอ 1,500 ชวโมง

เงอนไขและผลตภณฑทคมครอง

บรษท Toro รบประกนวา ผลตภณฑเพอการพาณชยของ Toro ("ผลตภณฑ") ปราศจากขอบกพรองทางวสดหรองานฝมอเปนเวลา 2 ปหรอการใชงาน 1,500 ชวโมง* แลวแตวาสงใดเกดขนกอน การรบประกนนมผลกบผลตภณฑทงหมด ยกเวนเครองเตมอากาศ (โปรดดคำชแจงการรบประกนแยกตางหากของผลตภณฑเหลาน) หากมเงอนไขทใชสทธการรบประกนได เราจะซอมแซมผลตภณฑใหคณโดยไมมคาใชจาย ซงรวมถงการวนจฉย แรงงาน อะไหล และการขนสง การรบประกนนเรมตนตงแตวนทสงมอบผลตภณฑใหแกผซอปลกคนแรก
* ผลตภณฑตดตงดวยมเตอรนบชวโมง

คำแนะนำสำหรบการขอบรการตามการรบประกน

คณเปนผรบผดชอบในการแจงตวแทนจำหนายผลตภณฑเพอการพาณชยหรอผขายผลตภณฑเพอการพาณชยทไดรบอนญาตทคณซอผลตภณฑมาทนททคณเชอวามเงอนไขทใชสทธการรบประกนได เกดขน หากคณตองการความชวยเหลอเกยวกบการคนหาตวแทนจำหนายหรอผขายผลตภณฑเพอการพาณชยทไดรบอนญาต หรอคณมคำถามเกยวกบสทธการรบประกนหรอความรบผดชอบ คณสามารถตดตอเราได:

Toro Commercial Products Service Department
8111 Lyndale Avenue South
Bloomington, MN 55420-1196

952–888–8801 หรอ 800–952–2740
อเมล: commercial.warranty@toro.com

ความรบผดชอบของเจาของ

ในฐานะเจาของผลตภณฑ คณเปนผรบผดชอบในการบำรงรกษาและการปรบผลตภณฑตามทกำหนดใน*คมอผใช* การซอมแซมปญหาของผลตภณฑทเกดขนจากการไมปฏบตตามการบำรงรกษาและการปรบทกำหนดไมไดรบความคมครองในการรบประกน

รายการและเงอนไขทไมคมครอง

ขอบกพรองหรอการทำงานผดปกตของผลตภณฑทเกดขนในระหวางระยะเวลารบประกนอาจไมใชขอบกพรองทางวสดหรองานฝมอทงหมด การรบประกนนไมคมครองสงตางๆ ตอไปน:

- ขอบกพรองของผลตภณฑซงเปนผลจากการใชอะไหลทดแทนทไมใชของ Toro หรอจากการตดตงและใชสวนขยายหรอดดแปลงใชอปกรณเสรมและอปกรณทไมใชแบรนด Toro
- ขอบกพรองของผลตภณฑซงเปน ผลจากการไมปฏบตตามการบำรงรกษาและ/หรอการปรบทแนะนำ
- ขอบกพรองของผลตภณฑซงเปนผลจากการใชงานผลตภณฑในทางทผดการละเลย หรอไมใสใจ
- อะไหลทสกหรอจากการใชงานตามปกตไมใชขอบกพรอง ตวอยางของอะไหลทสกหรอหรอใชงานไปในระหวางการใชงานผลตภณฑตามปกต รวมถงแตไมจำกดเพยง ผาเบรกและแผนรองเบรก แผนคลตช ใบมด ใบมดพวงลกกลงและแบรง (มซลหรออดจาระบ) ใบมดลาง หวเทยน ลอเลอนและแบรงลอยาง ตวกรอง สายพาน สวนประกอบหวสเปรยบางอยาง เชน ไดอะแฟรมหวฉด มเตอรการไหล และเซควาลว
- ขอบกพรองทเกดจากอทธพลภายนอก รวมถงแตไมจำกดเพยงสภาพอากาศหลกปฏบตในการจดเกบ การปนเปอน การใชเชอเพลง นำหลอเยน นำมนหลอลน สารเตมแตง ปย นำ หรอสารเคมทไมผานการรบรอง
- ขอบกพรองหรอปญหาดานประสทธภาพเนองจากการใชเชอเพลง (เชน เบนซนดเซล หรอไบโอดเซล) ทไมเปนไปตามมาตรฐานอตสาหกรรมทเกยวของ
- เสยงรบกวน การสนสะเทอน การสกหรอและฉกขาด และการเสอมสภาพตามปกต "การสกหรอและฉกขาด" ตามปกตรวมถงแตไมจำกดเพยง ความเสยหายตอเบาะทนงเนองจากการสกหรอหรอขดขด สทหลดลอก สตกเกอรหรอหนาตางทมรอยขวน

อะไหล

อะไหลทมกำหนดการเปลยนตามการบำรงรกษาทกำหนดมการรบประกนตามระยะเวลาจนถงกำหนดการเปลยนทดแทนของอะไหลดงกลาว อะไหลทถกเปลยนทดแทนตามการรบประกนนมความคมครองตามระยะเวลาการรบประกนเดมของผลตภณฑ และกลายเปนทรพยสนของ Toro Toro จะเปนผตดสนใจสดทายวาจะซอมแซมอะไหลหรอชดเดม หรอเปลยนทดแทนให Toro อาจใชอะไหลทผานการผลตใหมมาซอมแซมภายใตการรบประกน

การรบประกนแบตเตอรชนดคายประจไดลกและชนดลเธยมไอออน

แบตเตอรชนดคายประจไดลกและชนดลเธยมไอออนมจำนวนกโลวตต-ชวโมงรวมตามทกำหนดทสามารถจายไฟไดตลอดอายการใชงาน เทคนคการใชงาน การชารจ และการบำรงรกษาอาจยดหรอลดอายการใชงานโดยรวมได เนองจากแบตเตอรในผลตภณฑนนเปนวสดสนเปลอง จำนวนการใชงานระหวางรอบชารจจะคอยๆ ลดลงจนกวาแบตเตอรจะเสอมสภาพโดยสมบรณ การเปลยนแบตเตอรทเสอมสภาพเนองจากการใชงานตามปกตถอเปนความรบผดชอบของเจาของ
หมายเหต: (แบตเตอรลเธยมไอออนเทานน): โปรดดขอมลเพมเตมในใบรบประกนของแบตเตอร

การรบประกนเพลาขอเหวยงตลอดชพ (ProStripe su 02657 เทานน)

Prostripe ทตดตงจานคลตชและคลตชเบรกใบมด (Crank-Safe Blade) ทหมนอยางปลอดภยของแทของ Toro (รวมถงคลตชเบรกใบมด (Blade Brake Clutch, BBC) + ชดจานคลตช) ซงเปนอปกรณเดมและใชงานโดยผซอคนแรกตามขนตอนการใชงานและการบำรงรกษาทแนะนำ จะมการคมครองเพลาขอเหวยงของเครองยนตหกงอจากการรบประกนตลอดชพ เครองทตดตงแหวนเสยดส, คลตชเบรกใบมด (Blade Brake Clutch, BBC) และอปกรณดงกลาวอนๆ ไมไดรบความคมครองจากการรบประกนเพลาขอเหวยงตลอดชพ

เจาของตองรบผดชอบคาบำรงรกษาเอง

การปรบจนเครองยนต การหลอลน การทำความสะอาดและขดเงา การเปลยนตวกรอง นำหลอเยน และการบำรงรกษาทแนะนำทงหมดเปนการซอมบำรงผลตภณฑ Toro ตามปกตบางสวนทถอเปนคาใชจายของเจาของ

เงอนไขทวไป

การซอมแซมโดยตวแทนจำหนายหรอผขายทไดรบอนญาตของ Toro เปนวธเยยวยาทางเดยวภายใตการรบประกน

บรษท Toro ไมไดเปนผรบผดตอคาเสยหายโดยออม คาเสยหายอนเนองมาจากการผดสญญา หรอคาเสยหายจากผลสบเนอง ซงเกยวของกบการใชงานผลตภณฑ Toro ทมการคมครองตามการรบประกน รวมถงตนทนหรอคาใชจายใดๆ ของการจดหาอปกรณทดแทนหรอการซอมบำรงในระหวางชวงเวลาททำงานผดปกตหรอในชวงทไมไดใชงานเพราะรอการซอมแซมเสรจสนภายใตการรบประกน ยกเวนการรบประกนดานมลพษทางองดานลาง ถาม ไมมการรบประกนทชดแจงออนๆ การรบประกนโดยปรยายทงหมดเกยวกบความสามารถในการจำหนายไดและความเหมาะสมกบการใชงานจำกดเฉพาะตามระยะเวลาของการรบประกนทชดแจงน

ในบางรฐไมอนญาตใหยกเวนคาเสยหายอนเนองมาจากการผดสญญาหรอคาเสยหายจากผลสบเนอง หรอจำกดระยะเวลาการรบประกนโดยปรยาย ดงนนขอยกเวนและขอจำกดอาจไมมผลบงคบใชกบคณ การรบประกนระบสทธตามกฎหมายบางอยางของคณ และคณอาจมสทธอนๆ ทแตกตางกนไปในแตละรฐ

หมายเหตเกยวกบการรบประกนดานมลพษ

ระบบควบคมมลพษในผลตภณฑของคณอาจไดรบความคมครองจากการรบประกนอนแยกตางหาก ซงเปนไปตามขอกำหนดของหนวยงานคมครองสงแวดลอม (EPA) ของสหรฐอเมรกา และ/หรอคณะกรรมการทรพยากรทางอากาศ (CARB) ของรฐแคลฟอรเนย ขดจำกดชวโมงทกำหนดขางตนไมมผลตอการรบประกนระบบควบคมมลพษ โปรดดคำชแจงการรบประกนการควบคมมลพษของเครองยนตใหมาพรอมกบผลตภณฑของคณ หรอระบในเอกสารของผผลตเครองยนต

ประเทศอนๆ นอกเหนอจากสหรฐอเมรกาหรอแคนาดา

ลกคาทซอผลตภณฑ Toro ทสงออกจากสหรฐอเมรกาหรอแคนาดาควรตดตอตวแทนจำหนาย Toro (ผขาย) เพอขอนโยบายการรบประกนสำหรบประเทศ จงหวด หรอรฐของคณ หากคณไมพงพอใจกบบรการของตวแทนจำหนายหรอไมสามารถขอขอมลการรบประกนได ไมวาดวยเหตผลใดกตาม โปรดตดตอศนยบรการของ Toro ทไดรบอนญาต