Form No. 3460-502 Rev A

Count on it.

Manualul utilizatorului

Pulverizator pentru gazon Multi Pro® WM

Nr. model 41240—Nr. serie 410400000 şi Sus

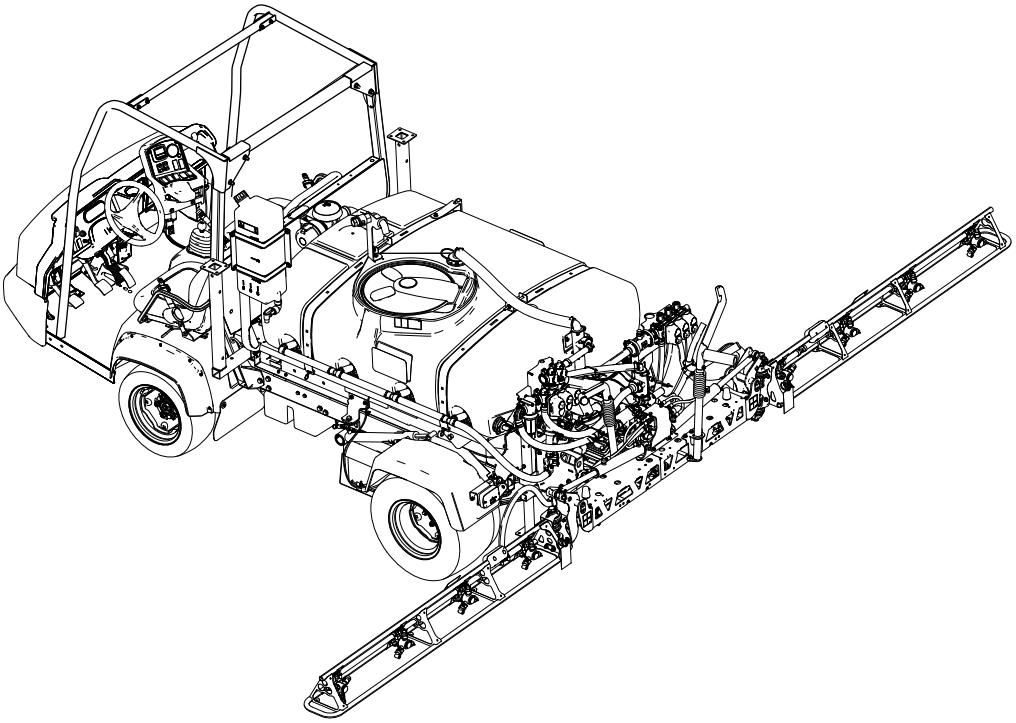

Notă: Instalarea Multi Pro WM necesită instalarea a 1 sau mai multe kituri independente. Pentru mai multe informaii, contactai distribuitorul autorizat Toro.

Înregistraţi-vă la www.Toro.com.
Instrucţiuni originale (RO)

CE UK CA

3460-502

Produsul respectă toate directivele europene relevante; pentru detalii, consultaţi Declaraţia de conformitate (DC) separată specifică produsului.

Folosirea sau operarea motorului pe orice sol acoperit de păduri, de arbuşti sau de iarbă fără a fi echipat cu amortizor parascântei, conform definiiei din Seciunea 4442 i fără a fi meninut în stare perfectă de funcionare, sau dacă motorul nu este construit, echipat i întreinut în vederea prevenirii incendiilor reprezintă o violare a Codului de Resurse Publice din California, Secţiunea 4442 sau 4443.

⚠ ATENŢIE

CALIFORNIA
Propunere 65 Avertismente

Utilizarea acestui produs poate cauza expunerea la substanţe chimice cunoscute în Statul California ca substanţe care cauzează cancerul, defectele de naştere sau afecţiuni ale sistemului reproductiv.

Introducere

Când este corect instalat, acest accesoriu convertete un vehicul într-o maină dedicată de pulverizare pentru gazon i este destinat utilizării de către operatori profesioniti, contractai pentru aplicaii comerciale. Este conceput în principal pentru pulverizare pe peluzele bine întreinute din parcuri, terenuri de golf, terenuri de sport i din spaii comerciale.

Citiţi cu atenţie aceste informaţii pentru a învăţa despre modul corespunzător de utilizare şi întreţinere a produsului şi pentru a evita rănirea personală şi deteriorarea produsului. Aveţi responsabilitatea de a utiliza produsul în mod corespunzător şi sigur.

Vizitai site-ul www.Toro.com pentru mai multe informaii, inclusiv informaii privind sigurana produsului i materiale de instruire, informaii privind accesoriile, ajutor la căutarea unui distribuitor sau pentru înregistrarea produsului.

De fiecare dată când aveţi nevoie de service, piese originale Toro sau informaţii suplimentare, contactaţi un centru de service autorizat sau departamentul Servicii Clienţi Toro şi pregătiţi numărul de model sau de serie al produsului. Figura 1 indică locaţia numărului de model sau de serie pe produs. Scrieţi numerele în spaţiul furnizat.

Important: **Important: putei scana codul QR de pe autocolantul cu numărul de serie (dacă este disponibil) cu ajutorul unui dispozitiv mobil pentru a accesa date despre garanie, piese i alte informaii despre produs.**

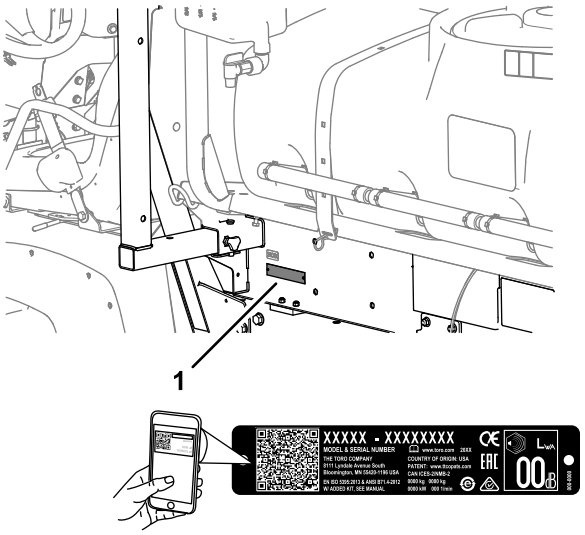

Figura 1

1. Locul numerelor de model i de serie

Nr. model _____

Nr. serie _____

Acest manual identifică potenialele pericole i conine mesaje de sigurană identificate prin simbolul de alertă de sigurană (Figura 2), semnalizând un pericol care poate cauza rănirea gravă sau moartea dacă nu respectai următoarele măsuri de precauie recomandate.

g000502

Figura 2

1. Simbolul de alertă de sigurană

Acest manual utilizează 2 cuvinte pentru a evidenţia informaţiile. **Important** atrage atenţia asupra informaţiilor mecanice speciale şi **Notă** accentuează informaţiile generale care necesită atenţie specială.

© 2022—The Toro® Company
8111 Lyndale Avenue South
Bloomington, MN 55420

Contactaţi-ne la www.Toro.com.
Tipărit în SUA
Toate drepturile rezervate

Cuprins

Siguranţă în funcţionare 4
Sigurana generală 4
Decal-uri instrucţionale şi de siguranţă 4
Reglare 9
1 Demontarea platformei existente 11
2 Pregătire pentru montarea saniei rezervorului 12
3 Instalarea suporturilor de fixare pentru sania rezervorului 13
4 Instalarea saniei rezervorului 14
5 Montarea robinetului de evacuare 16
6 Deconectarea bateriei 17
7 Conectarea cablajului senzorului de viteză 18
8 Cuplarea pompei de pulverizare 19
9 Montarea consolei de comandă la mână 19
10 Montarea cablajelor electrice pentru pulverizator 20
11 Instalarea blocului de siguranță al pulverizatorului 21
12 Conectarea cablajului pulverizatorului la baterie 23
13 Coborârea saniei rezervorului 26
14 Instalarea seciunii centrale a braului 27
15 Instalarea seciunii din stânga i din dreapta a braului 28
16 Montarea furtunurilor braului 30
17 Instalarea duzelor 32
18 Instalarea rezervorului de apă dulce 32
19 Montarea elementului de umplere anti-sifon 34
20 Depozitarea suporturilor de cric 35
Rezumat al produsului 36
Comenzi 37
Specificaţii 39
Dispozitive de ataare/Accesorii 39
Înainte de utilizare 39
Sigurana înainte de utilizare 39
Utilizarea InfoCenter 40
Efectuarea verificărilor înainte de pornire 50
Pregătirea pulverizatorului 50
Calibrarea pulverizatorului 54
Calibrarea vitezei pulverizatorului 56
Calibrarea supapelor de bypass pentru seciune 56
Reglarea supapelor de agitare i de bypass principal 57
Localizarea pompei de pulverizare 59
În timpul utilizării 59
Sigurana în timpul utilizării 59
Utilizarea pulverizatorului 60
Pulverizarea 61
Precauii pentru îngrijirea gazonului în timpul utilizării în modurile staionare 61
Poziionarea seciunilor de pulverizare 61
Recomandări cu privire la pulverizare 63
Decolmatarea unei duze 63
După utilizare 63
Sigurana după utilizare 63
Curăarea sistemului de pulverizare 64
Curăarea filtrului de aspiraie 65
Curăarea filtrului de presiune 65
Curăarea filtrului duzei 66
Aditivarea sistemului de pulverizare 66
Transportarea sau tractarea mainii 67
Întreţinere 68
Siguranță în timpul întreinerii 68
Program(e) de întreţinere recomandat(e) 69
Listă de verificare pentru întreinerea zilnică 70
Notare pentru zonele de interes 70
Proceduri permanente 71
Accesarea mainii 71
Lubrifiere 72
Lubrifierea pompei de pulverizare 72
Lubrifierea balamalelor braelor 73
Întreţinerea sistemului electric 73
Siguranță privind sistemul electric 73
Înlocuirea siguranelor 73
Întreţinerea sistemului de pulverizare 74
Verificarea furtunurilor 74
Înlocuirea filtrului de aspiraie 74
Înlocuirea filtrului de presiune 74
Înlocuirea filtrului duzei 75
Inspectarea pompei de pulverizare 76
Verificarea bucelor de pivotare din nailon 76
Reglarea nivelului braelor 77
Curăţare 78
Curăarea debitmetrului 78
Curăarea supapelor pulverizatorului 78
Depozitare 89
Depozitarea în siguranță 89
Pregătirea mainii pentru depozitare 89
Depozitare pe termen lung 90
Pregătirea mainii pentru service 91
Demontarea pulverizatorului i a saniei rezervorului 91
Înlăturarea defecţiunilor 94
Scheme 95

Siguranţă în funcţionare

Utilizarea sau întreinerea necorespunzătoare de către operator sau proprietar poate cauza vătămări corporale. Pentru a reduce riscul de accidentare, respectai aceste instruciuni de sigurană i acordai întotdeauna atenie simbolului de alertă privind sigurana (Figura 2), care înseamnă Atenie, Avertisment sau Pericol – instruciune privind sigurana personală. Nerespectarea instruciunilor poate duce la vătămări corporale sau la deces.

Această maină a fost proiectată în conformitate cu prevederile SAE J2258.

Sigurana generală

Acest produs poate provoca vătămări corporale. Urmai întotdeauna instruciunile de sigurană pentru a evita rănirea gravă.

- Trebuie să citii i să înelegei coninutul acestui *Manual al operatorului* înainte de a porni maina.
- Utilizai maina cu foarte mare atenie. Nu vă angrenai în nicio activitate care vă poate distrage atenia; în caz contrar, se pot înregistra pagube materiale sau vătămări corporale.
- Utilizai echipament individual de protecie (EIP) adecvat pentru a vă proteja împotriva contactului cu substanele chimice. Substanele chimice utilizate în sistemul de pulverizare pot fi periculoase i toxice.
- Nu vă sprijinii mâinile sau picioarele în apropierea componentelor aflate în micare.
- Nu utilizaţi maşina fără toate apărătoarele şi alte dispozitive de protecţie montate şi funcţionând pe aceasta.
- Stai la distană de orice zonă de descărcare a duzelor pulverizatorului i de împrăştiere a substanţei pulverizate. inei trecătorii i copiii departe de zona de utilizare.
- Nu lăsaţi niciodată copii să utilizeze maşina.
- Parcai maşina pe o suprafaţă plană, acionai frâna de parcare, oprii motorul, scoatei cheia de contact (dacă este disponibilă) i ateptai oprirea tuturor pieselor mobile înainte de a părăsi poziţia operatorului. Lăsai maina să se răcească înainte de reglarea, repararea, curăarea sau depozitarea acesteia.

Utilizarea sau întreţinerea necorespunzătoare a acestei maşini poate cauza accidentări. Pentru a reduce riscul de accidentare, respectaţi aceste instrucţiuni de siguranţă şi acordaţi întotdeauna atenţie simbolului de alertă privind siguranţa ⚠, care înseamnă Atenţie, Avertisment sau Pericol - instrucţiune privind siguranţa personală. Nerespectarea acestor instrucţiuni poate cauza vătămări corporale sau moartea.

Nu toate dispozitivele de ataare care se adaptează acestei maini sunt prezentate în acest manual. Consultai manualul operatorului furnizat cu fiecare dispozitiv de ataare pentru instruciuni de sigurană suplimentare.

Decal-uri instrucţionale şi de siguranţă

Instrucţiunile şi autocolantele cu informaţii privind siguranţa sunt uşor vizibile pentru operator şi sunt amplasate lângă orice zonă cu potenţial risc. Înlocuiţi orice autocolant care este deteriorat sau lipseşte.

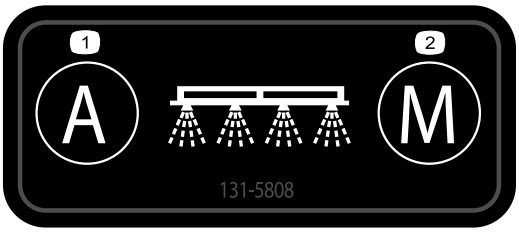

decal131-5808

131-5808

1. Automat - control al ratei în buclă închisă
2. Manual - control al ratei în buclă deschisă

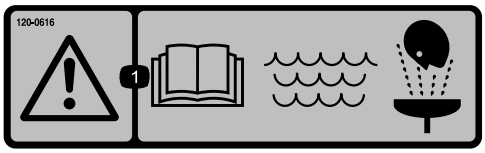

decal120-0616

120-0616

1. Avertisment - citiţi *Manualul operatorului*; folosii apă proaspătă i curată pentru spălare ca prim ajutor.

decal120-0622

120-0622

1. Avertisment - citii *Manualul operatorului*.
2. Avertisment - nu intrai în rezervorul pulverizatorului.
3. Pericol de arsuri chimice; pericol de inhalare a gazelor toxice - purtai protecie pentru mâini i piele; purtai protecie pentru ochi i căile respiratorii.

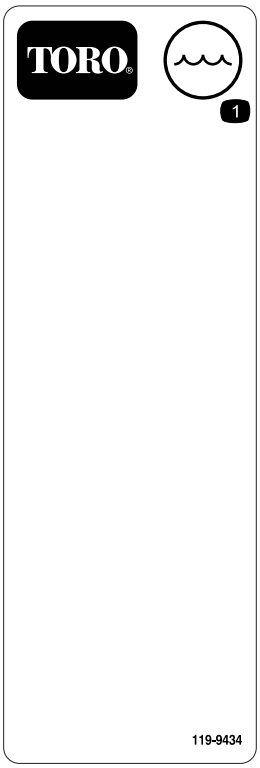

decal119-9434

119-9434

1. Coninutul rezervorului

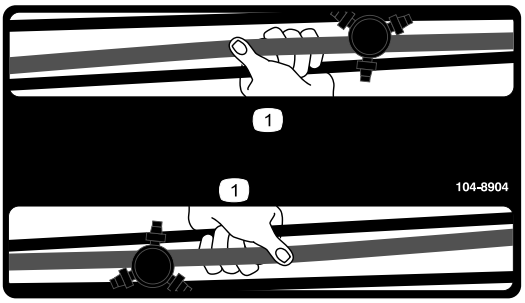

decal104-8904

104-8904

1. Apucai braul de aici.

---

decal127-6976

127-6976

1. Scădere
2. Cretere

---

decal120-0617

120–0617

1. Pericol de secionare a mâinilor, punct de prindere - păstrai distana faă de îmbinările în micare.
2. Pericol de strivire - inei alte persoane la distană de mină.

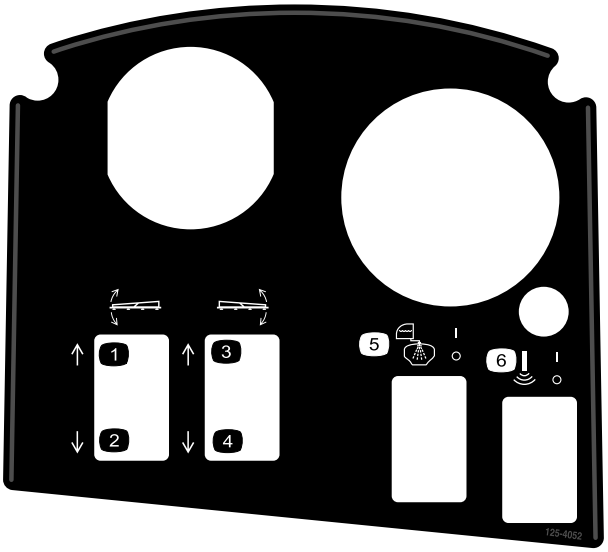

decal125-4052

125–4052

1. Ridicai braul din stânga
2. Coborâi braul din stânga
3. Ridicai braul din dreapta
4. Coborâi braul din dreapta
5. Activai/dezactivai clătirea rezervorului
6. Activai/dezactivai braul sonic

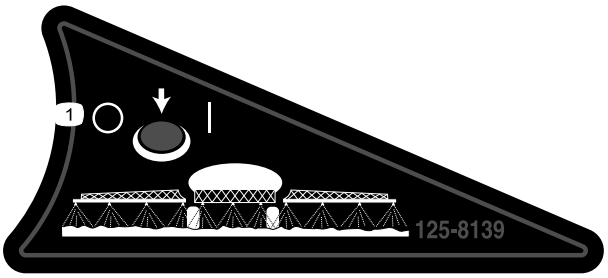

decal125-8139

125–8139

1. Activai/dezactivai pulverizatoarele braului

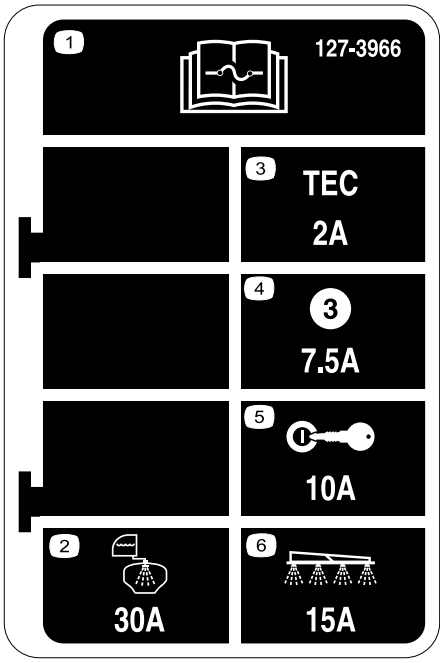

decal127-3966

127–3966

1. Citii *Manualul operatorului* pentru informaii referitoare la sigurane.
2. 30 A - clătire rezervor
3. 2 A - logică dispozitiv de control TEC
4. 7,5 A - ieire dispozitiv de control TEC
5. 10 A - contact
6. 15 A - bra pulverizator

decal127-3936

127–3936

1. Pericol de răsturnare înapoi - nu ridicai un rezervor plin, nu mutai maina cu rezervorul ridicat, ridicai numai rezervorul gol i mutai maina numai cu rezervorul coborât.
2. Pericol de electrocutare, linii electrice aeriene - verificai dacă există linii electrice aeriene în zonă înainte de a utiliza maina.
3. Pericol de strivire - inei la distană alte persoane atunci când coborâi rezervorul.

decal127-3937

127-3937

1. Avertisment - nu punei piciorul.
2. Avertisment - păstrai distana faă de suprafeele fierbini.
3. Pericol de prindere, curea - păstrai distana faă de piesele mobile; lăsai toate apărătoarele i proteciile montate.

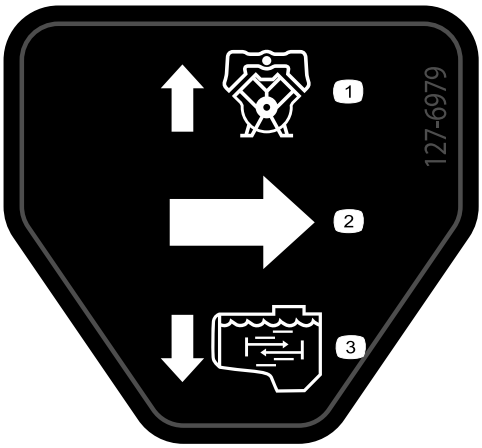

decal127-6979

127-6979

1. Flux de retur - bypass
2. Tur
3. Flux agitare

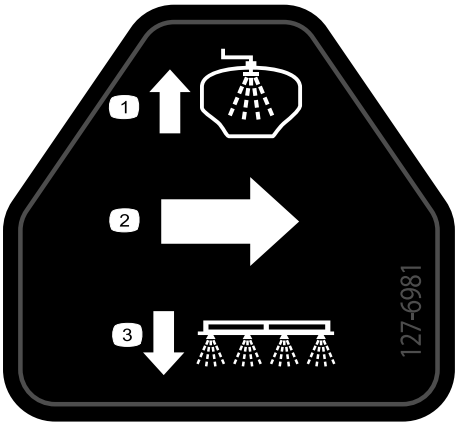

decal127-6981

127-6981

1. Flux de retur - bypass
2. Tur
3. Pulverizare cu braul

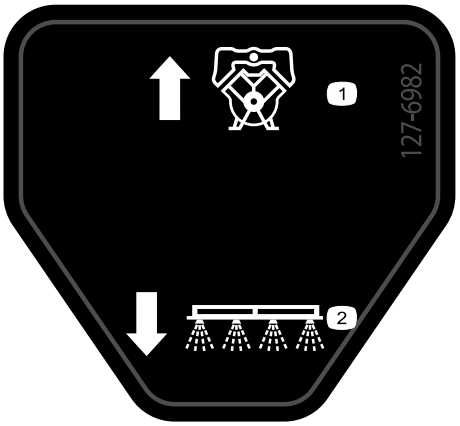

decal127-6982

127-6982

1. Flux de retur - bypass
2. Pulverizare cu braul

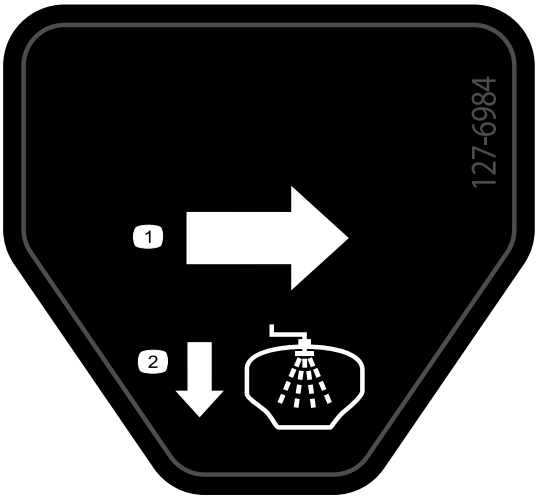

decal127-6984

127-6984

1. Tur
2. Flux de retur - rezervor

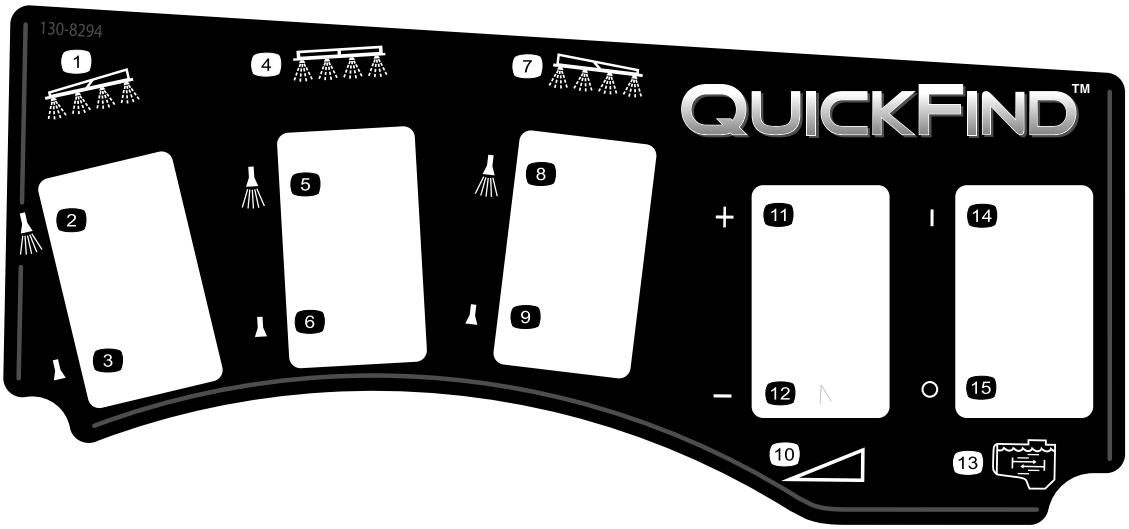

decal130-8294

130-8294

1. Bra stânga
2. Pulverizator bra stânga pornit
3. Pulverizator bra stânga oprit
4. Bra central
5. Pulverizator bra central pornit
6. Pulverizator bra central oprit
7. Bra dreapta
8. Pulverizator bra dreapta pornit
9. Pulverizator bra dreapta oprit
10. Viteză
11. Mărire viteză
12. Scădere viteză
13. Agitare
14. Pornire agitare
15. Oprire agitare

Reglare

Părţi cu ajustaj larg

Verificaţi în tabelul de mai jos dacă toate piesele au fost trimise.

Procedură	Descriere	Cant.	Folosinţă
1	Nu s-au solicitat piese.	–	Demontai platforma existentă.
2	Kit PTO spate, vehicul Workman pentru condiii grele (modele din seria HD cu transmisie manuală) Kit hidraulic pentru debite ridicate, autovehicul utilitar seria Workman HDX (non-TC - model HDX-Auto) Kit de finisare pulverizator pentru gazon Multi Pro WM, autovehicul utilitar manual seria Workman (modele din seria HD cu transmisie manuală) Kit de finisare pulverizator pentru gazon Multi Pro WM, autovehicul utilitar automat seria Workman (modele din seria HDX-Auto)	1 1 1 1	Pregătii-vă de instalarea seciunii centrale a braului.
3	Suporturi de fixare	2	Instalai suporturile de fixare ale accesoriului.
4	Ansamblu rezervor - sanie Cuie spintecate tift conic cu cap i gaură pentru cui spintecat tifturi în formă de agrafă tifturi de prindere urub (½ x 1 ½") Piulie (½")	1 2 2 2 4 2 2	Instalai sania rezervorului.
5	Nu s-au solicitat piese.	–	Montai robinetul de evacuare.
6	Nu s-au solicitat piese.	–	Deconectai bateria.
7	Nu s-au solicitat piese.	–	Conectai cablajul senzorului de viteză.
8	Nu s-au solicitat piese.	–	Cuplai pompa de pulverizare.
9	Suport de montare consolă Contrapiuliă cu guler (5/16") urub cu guler (5/16") Bucă de plastic Consolă de comandă tift cu clemă i arc Rozetă manuală	1 3 3 2 1 1 1	Montai consola de comandă la mină.
10	Cleme J urub (¼ x ¾") Piuliă cu guler (¼")	3 1 1	Montai consola de comandă pe mină.
11	Autocolant sigurane (127–3966)	1	Montai consola de comandă i cablajul electric.

Procedură	Descriere	Cant.	Folosinţă
12	urub bornă baterie Piuliă de strângere Capac - lat (bornă baterie - roie)	2 2 1	Conectai cablajul pulverizatorului la baterie.
13	urub (½ x 1 ½") Contrapiuliă (½")	2 2	Coborâi sania rezervorului.
14	Ansamblul central al braului urub (⅜ x 1") Contrapiuliă cu guler (⅜") Suport de transport bra urub (½ x 1¼") Piuliă cu guler (½")	1 10 10 2 4 4	Instalai seciunea braului.
15	Seciunea din stânga a braului Seciunea din dreapta a braului uruburi cu guler (⅜ x 1 ¼") Plăci din spate Contrapiulie cu guler (⅜") tift cu cap i gaură pentru cui spintecat tift în formă de agrafă	1 1 8 8 8 2 2	Instalai seciunile din stânga i din dreapta ale braului.
16	Cleme pentru furtun Clemă R urub cu umăr aibă Piuliă	3 2 2 2 2	Montai furtunurile braului.
18	Rezervor de apă dulce Cot la 90° (¾" NPT) Robinet la 90° Suport de montaj pentru rezervorul de apă dulce Chingă de montaj urub cu guler (5/16 x ⅝") Contrapiuliă cu guler (5/16") Tub de susinere (rezervor de apă dulce) Contrapiuliă (5/16") urub (5/16 x 1") uruburi cu umăr (½ x 1 15/16") urub (5/16 x 2 ¼") aibă(5/16")	1 1 1 1 4 4 10 1 1 1 2 2 2	Instalai rezervorul de apă dulce.
19	Ansamblu bucă de umplere urub cu guler (5/16 x ¾")	1 1	Montai elementul de umplere anti-sifon.
20	Suport de cric frontal Suport de cric posterior Cui spintecat tift cu cap i gaură pentru cui spintecat(4 ½") tift cu cap i gaură pentru cui spintecat (7,5 cm) Buton	2 2 4 2 2 2	Depozitai suporturile de cric (opional).

Părţi adiţionale şi dischete

Descriere	Cant.	Folosinţă
Manualul operatorului	1	
Fiă de instruciuni catalog piese	1	Citii manualele înainte de a utiliza maina.
Filtru ecran	2	

Notă: Determinaţi partea stângă şi dreaptă a maşinii din poziţia de operare normală.

Notă: Dacă avei întrebări sau avei nevoie de informaii suplimentare cu privire la sistemul de control al pulverizării, consultai *Manualul operatorului* furnizat împreună cu sistemul.

Important: **Acest pulverizator este comercializat fără duze de pulverizare.**

Pentru a utiliza pulverizatorul, *trebuie să procurai i să montai duzele*. Contactai distribuitorul autorizat Toro pentru informaii despre setul i accesoriile disponibile.

După ce montai duzele i înainte de a utiliza pulverizatorul pentru prima dată, reglai supapele de bypass ale seciunii, astfel încât presiunea i rata de aplicare să rămână aceleai pentru toate seciunile când oprii una sau mai multe seciuni. Consultai Calibrarea debitului pulverizatorului (Pagină 55).

Important: **Pulverizatorul pentru gazon Multi-Pro WM necesită un ROPS cu 4 locuri sau o cabină instalată în vehiculul Workman.**

1

Demontarea platformei existente

Nu s-au solicitat piese

Procedură

⚠ AVERTISMENT

Greutatea totală a platformei este de aproximativ 95 kg. Vă putei răni dacă demontai platforma fără ajutor.

- **Nu încercai să instalai sau să demontai personal platforma.**
- **Solicitai ajutorul a 2 - 3 persoane sau folosii o macara suspendată.**

1. Parcai maina pe o suprafaă plană, cuplai frâna de parcare i pornii motorul.
2. Deplasai înainte maneta de ridicare hidraulică i coborâi platforma până când tifturile cu cap i gaură pentru capetele de tijă ale cilindrilor de ridicare sunt libere în fantele de montaj ale plăcilor de montaj ale platformei.
3. Eliberai maneta de ridicare hidraulică, setai maneta de blocare a ridicării hidraulice, oprii motorul i scoatei cheia; consultai *manualul operatorului* mainii.
4. Îndepărtai tifturile de prindere de la capetele exterioare ale tifturilor cu cap i gaură tijă cilindru (Figura 3).

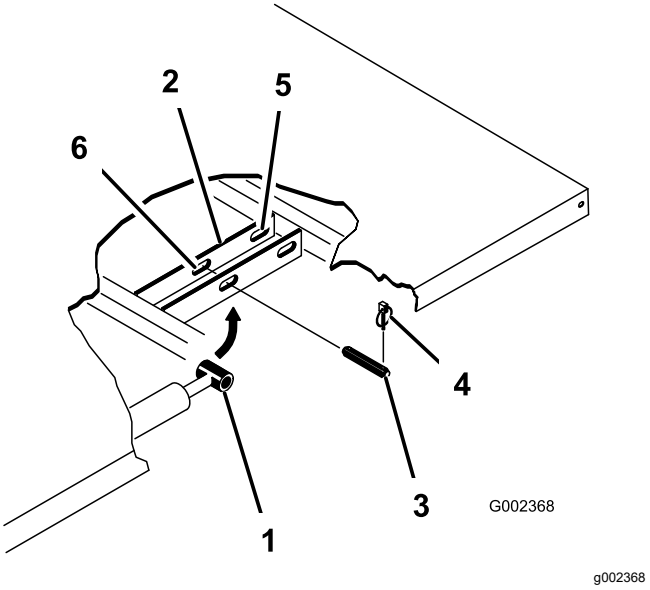

Figura 3

1. Capăt tijă cilindru
2. Placă de montaj a platformei
3. tift cu cap i gaură pentru cui spintecat
4. tift de prindere
5. Fante spate (platformă integrală)
6. Fante faă (platformă ⅔)

5. Îndepărtai cuiele spintecate care fixează capetele tijei cilindrului pe plăcile de montaj ale platformei împingând tifturile spre centrul mainii (Figura 3).
6. Îndepărtai tifturile de prindere i tifturile cu cap i gaură care fixează suporturile pivot ale platformei de canalele cadrului mainii (Figura 4).

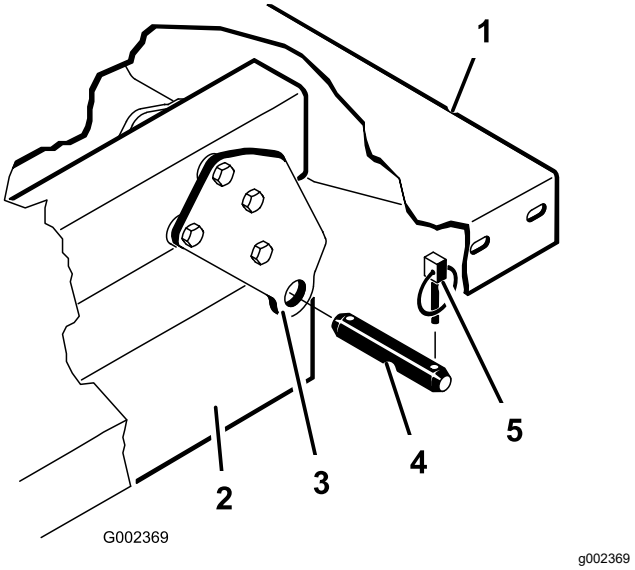

Figura 4

1. Colul spate, stânga al platformei
2. Canalul cadrului vehiculului
3. Placă pivotantă
4. tift cu cap i gaură pentru cui spintecat
5. tift de prindere

7. Ridicai platforma de pe vehicul.
8. Depozitai cilindrii de ridicare în cleme de depozitare.

2

Pregătire pentru montarea saniei rezervorului

Piese solicitate pentru această procedură:

1	Kit PTO spate, vehicul Workman pentru condiii grele (modele din seria HD cu transmisie manuală)
1	Kit hidraulic pentru debite ridicate, autovehicul utilitar seria Workman HDX (non-TC - model HDX-Auto)
1	Kit de finisare pulverizator pentru gazon Multi Pro WM, autovehicul utilitar manual seria Workman (modele din seria HD cu transmisie manuală)
1	Kit de finisare pulverizator pentru gazon Multi Pro WM, autovehicul utilitar automat seria Workman (modele din seria HDX-Auto)

Instalarea kitului PTO spate pentru vehicule Workman pentru condiii grele (modele din seria HD cu transmisie manuală)

Pentru modelele Workman din seriile HD i HDX cu transmisie manuală, instalai complet kitul PTO spate pentru vehicule Workman pentru condiii grele; consultai *Instruciuni de instalare* pentru kitul PTO spate pentru vehicule Workman pentru condiii grele.

Kit hidraulic pentru debite ridicate, autovehicul utilitar seria Workman HDX (non-TC - model HDX-Auto)

Instalai complet kitul hidraulic pentru debite ridicate pentru vehicule utilitare Workman-HDX Auto; consultai *Instruciuni de instalare* pentru kitul hidraulic pentru debite ridicate, vehicule utilitare Workman-HDX Auto.

Ridicarea saniei pulverizatorului

Utilizând un echipament de ridicare cu capacitate portantă de 408 kg, ridicai sania rezervorului din cutia de transport la cele 2 puncte de ridicare faă, respectiv spate (Figura 5).

Notă: Asigurai-vă că sania rezervorului este ridicată suficient pentru instalarea suporturilor de cric.

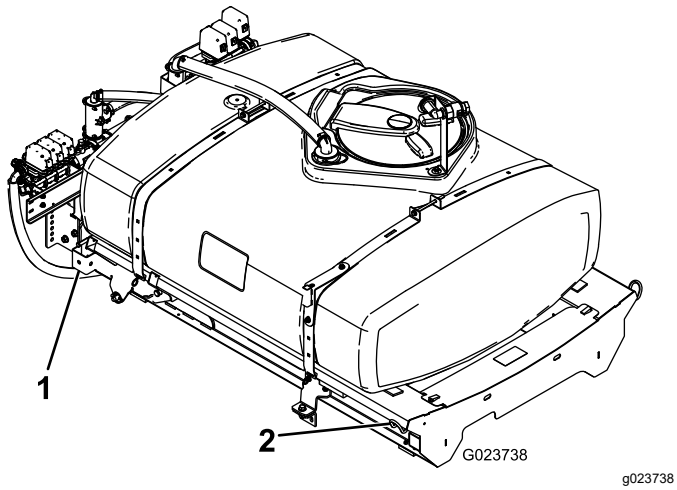

Figura 5

1. Punct de ridicare spate
2. Punct de ridicare faă

Kit de finisare pulverizator pentru gazon Multi Pro Workman (modele din seria HD cu transmisie manuală)

La modelele Workman din seriile HD i HDX cu transmisie manuală, parcurgei paii pentru kitul de finisare destinat pulverizatorului pentru gazon Multi Pro WM pentru vehicule utilitare Manual Workman; consultai instruciunile de instalare pentru kitul de finisare destinat pulverizatorului pentru gazon Multi Pro WM, vehicule utilitare Manual Workman.

Kit de finisare pulverizator pentru gazon Multi Pro Workman (modele din seria HDX-Auto)

La modelele Workman din seria HDX, parcurgei paii pentru kitul de finisare destinat pulverizatorului pentru gazon Multi Pro WM pentru vehicule utilitare Automatic Workman; consultai instruciunile de instalare pentru kitul de finisare destinat pulverizatorului pentru gazon Multi Pro WM, vehicule utilitare Automatic Workman.

3

Instalarea suporturilor de fixare pentru sania rezervorului

Piese solicitate pentru această procedură:

2	Suporturi de fixare

Procedură

1. Demontai cele 2 uruburi cu guler din spate i cele 2 contrapiulie cu guler care fixează suportul tubului motorului pe cadrul mainii (Figura 6).

   Notă: Păstrai organele de asamblare pentru utilizare ulterioară.

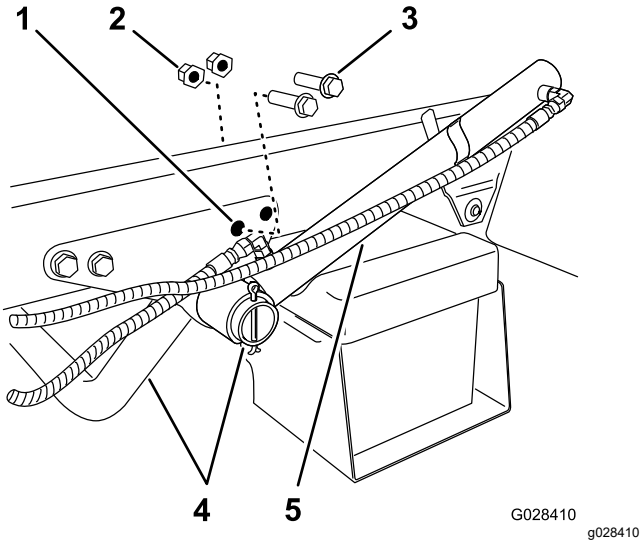

Figura 6

1. Orificiu spate - consolă de suport (tub motor)
2. Contrapiuliă cu guler
3. urub cu guler
4. Tub de suport motor
5. Cilindru de ridicare

2. Rotii cilindrul de ridicare pentru a crea spaiu pentru instalarea suportului de fixare pentru sania rezervorului (Figura 6).
3. Asamblai suporturile de fixare pentru a susine consola i cadrul, folosind cele 2 uruburi cu guler i contrapiuliele cu guler demontate la pasul 1 (Figura 7).

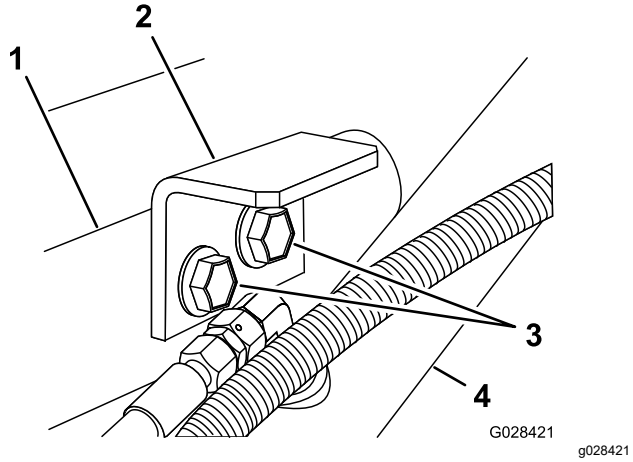

Figura 7

1. Consolă de suport (tub motor)
2. Suport de fixare (sanie rezervor)
3. uruburi cu guler
4. Cilindru de ridicare

4. Strângei uruburile i piuliele la 91 - 113 N·m.
5. Repetai paii 1 - 4 în partea opusă a mainii.

4

Instalarea saniei rezervorului

Piese solicitate pentru această procedură:

1	Ansamblu rezervor - sanie
2	Cuie spintecate
2	tift conic cu cap i gaură pentru cui spintecat
2	tifturi în formă de agrafă
4	tifturi de prindere
2	urub (½ x 1 ½")
2	Piulie (½")

Procedură

⚠ PERICOL

Ansamblul pulverizator - rezervor constituie un pericol din cauza energiei stocate. Dacă acesta nu este fixat corespunzător la instalarea sau demontarea ansamblului, se poate mica sau cădea i vă poate vătăma pe dvs. sau pe alte persoane.

Utilizai chingi i o macara suspendată pentru a susine ansamblul pulverizator - rezervor pe durata instalării, a demontării sau a oricăror operaii de întreinere, atunci când demontai dispozitivele de prindere.

1. Folosind un elevator, ridicai ansamblul rezervor - supapă (Figura 8) i poziionai-l peste cadrul vehiculului, cu ansamblurile pompei i ale supapelor orientate în spate.

   Notă: Cerei unei alte persoane să vă ajute să efectuai paii următori.

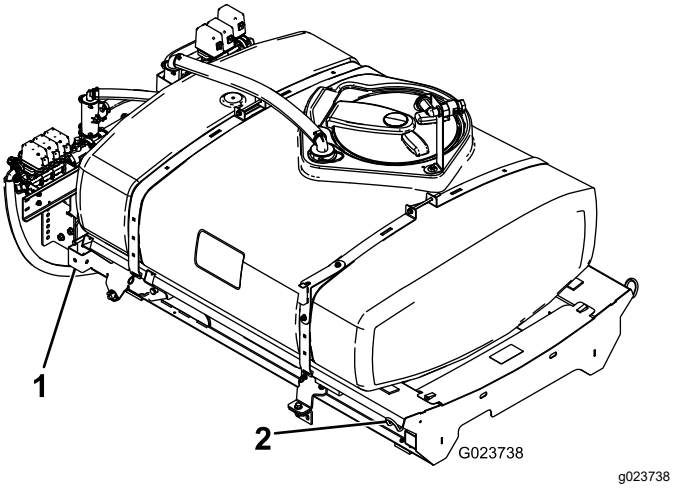

Figura 8

1. Punct de ridicare spate
2. Punct de ridicare faă

2. Coborâi lent sania rezervorului peste cadrul mainii.
3. Extindei cilindrii de ridicare la suporturile de pe sania rezervorului i aliniai fitingurile cilindrului cu orificiile din suporturile rezervorului saniei (Figura 9).

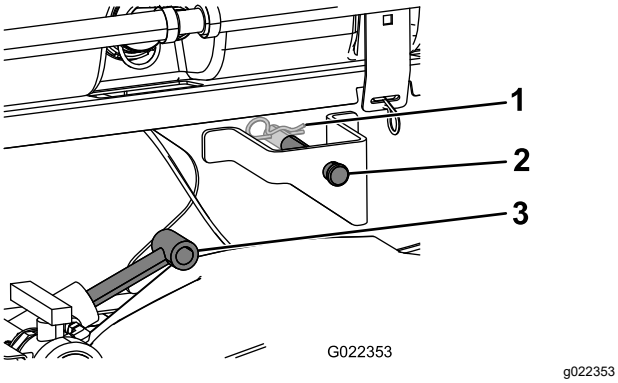

Figura 9

1. tift în formă de agrafă
2. tift cu cap i gaură pentru cui spintecat
3. Cilindri de ridicare

4. Fixai rezervorul saniei pe cilindrii de ridicare cu tifturile cu cap i gaură pentru cui spintecat i cu tifturile în formă de agrafă la ambele capete ale mainii.
5. Aliniai găurile din consolele pivot din partea din spate a ansamblului saniei rezervorului cu găurile din tubul pivot al platformei de la capătul cadrului vehiculului (Figura 10).

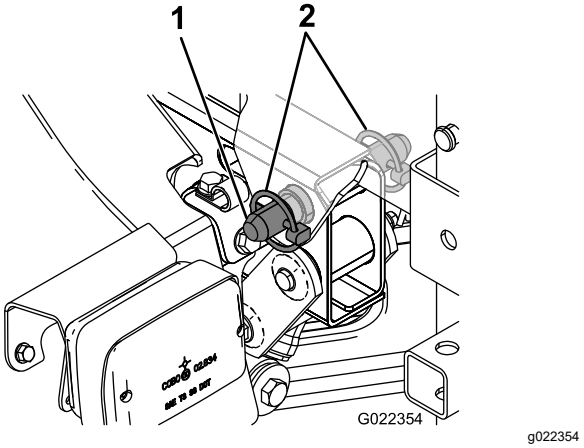

Figura 10

1. tift conic cu cap i gaură pentru cui spintecat
2. tift de prindere

6. Instalai un tift conic cu cap i gaură pentru cui spintecat i 2 tifturi de prindere pe consola pivot pentru a fixa ansamblul rezervorului pe cadru (Figura 10).
7. Extindei cilindrii de ridicare pentru a ridica rezervorul i a-i susine greutatea.

   Notă: Decuplai ansamblul rezervorului de la echipamentul de ridicare.
8. Scoatei suportul pentru platformă din suporturile de depozitare din spatele panoului ROPS (Figura 11).

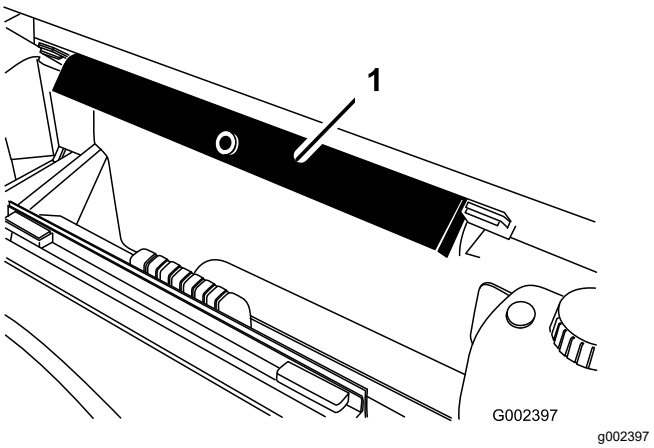

Figura 11

1. Suport pentru platformă

9. Împingei suportul pentru platformă pe tija cilindrului, asigurându-vă că proeminenele de la capătul suportului se sprijină pe capătul tamburului cilindrului i pe capătul tijei cilindrului (Figura 12).

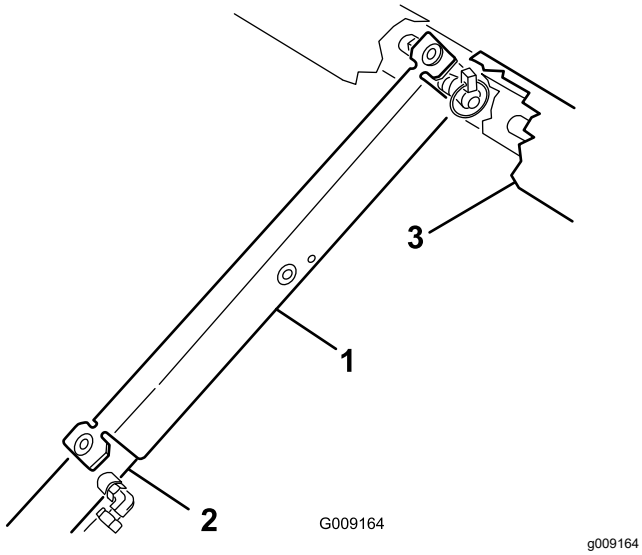

Figura 12

1. Suport pentru platformă
2. Cilindru de ridicare
3. Cadru sanie

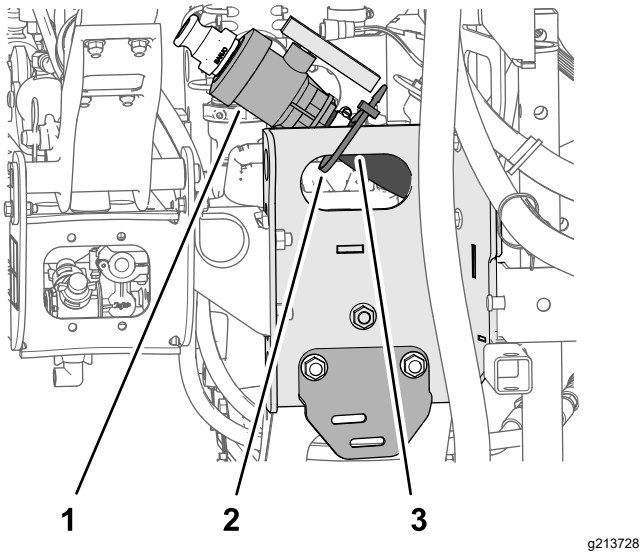

Figura 13

1. Robinet de evacuare
2. Colier de cablu
3. Canal de sanie

5

Montarea robinetului de evacuare

Nu s-au solicitat piese

Procedură

1. Demontai colierul de cablu care fixează robinetul de evacuare i furtunul pentru rezervorul pulverizatorului pe canalul saniei (Figura 13).
2. Mutai robinetul de evacuare i furtunul în afara canalului saniei (Figura 14A).

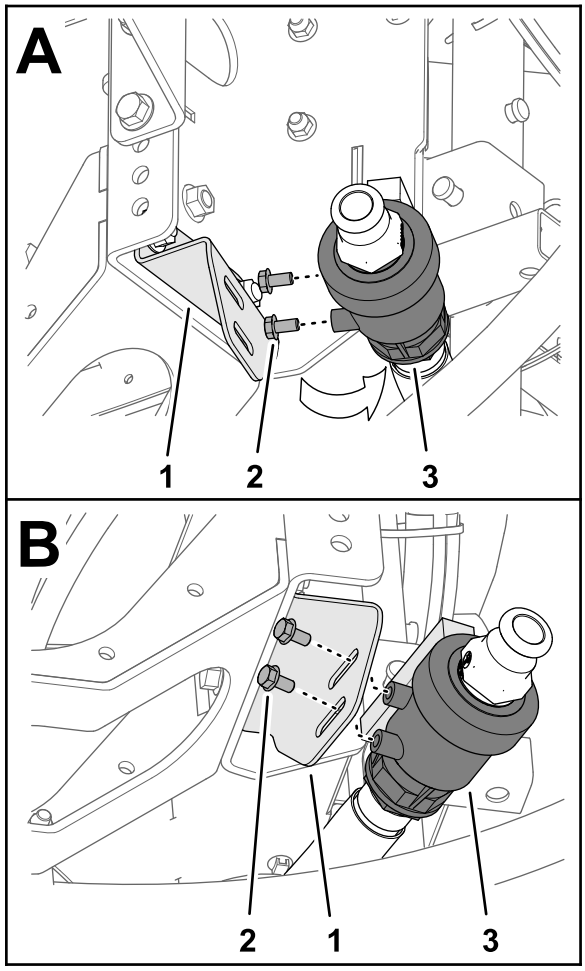

g213726

Figura 14

1. Robinet de evacuare
2. urub cu guler (5/16 x ⅝")
3. Suport pentru robinetul de evacuare

3. Demontai cele 2 uruburi cu guler (5/16 x ⅝") din carcasa robinetului de evacuare (Figura 14).
4. Asamblai robinetul de evacuare pe suportul acestuia (Figura 14B) cu cele 2 uruburi cu guler (5/16 x ⅝") demontate la pasul 3.
5. Strângei manual cele 2 uruburi cu guler (Figura 14B).

6

Deconectarea bateriei

Nu s-au solicitat piese

Procedură

⚠ ATENŢIE

Dispunerea incorectă a cablurilor bateriei poate deteriora pulverizatorul i cablurile, provocând scântei. Scânteile pot produce explozia gazelor din baterie, ducând la vătămări corporale.

- **Deconectai întotdeauna cablul negativ (negru) al bateriei înainte de a deconecta cablul pozitiv (rou).**
- **Conectai întotdeauna cablul pozitiv (rou) al bateriei înainte de a conecta cablul negativ (negru).**

⚠ ATENŢIE

Bornele bateriei sau uneltele metalice pot face scurtcircuit la contactul cu piesele pulverizatorului, producând scântei. Scânteile pot produce explozia gazelor din baterie, ducând la vătămări corporale.

- **Când îndepărtai sau instalai bateria, nu permitei contactul bornelor cu piesele metalice ale pulverizatorului.**
- **Nu permitei uneltelor metalice să producă un scurtcircuit între bornele bateriei i piesele metalice ale pulverizatorului.**

1. Strângei pările laterale ale capacului bateriei pentru a elibera proeminenele din fantele de la baza bateriei i scoatei capacul bateriei de la baza bateriei (Figura 15).

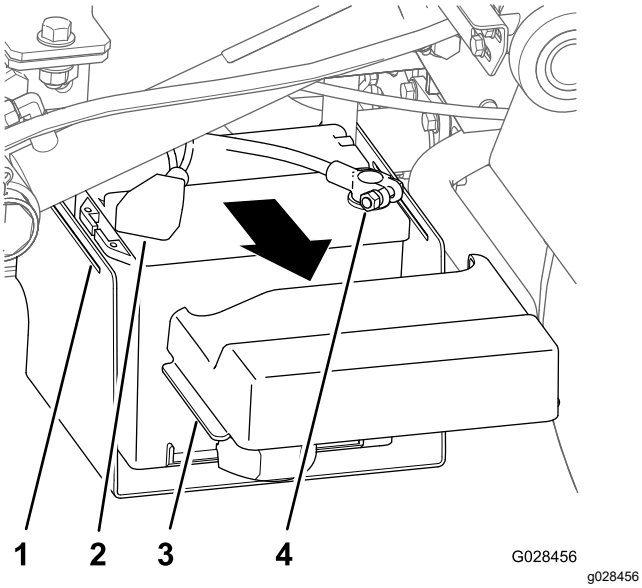

Figura 15

1. Fantă (baza bateriei)
2. Capac (borna pozitivă a bateriei)
3. Proeminenă (capac baterie)
4. Bornă (cablu negativ al bateriei)

2. Glisai capacul înapoi i demontai borna negativă a bateriei de la baterie (Figura 15).
3. Demontai borna pozitivă a bateriei de la baterie (Figura 15).

7

Conectarea cablajului senzorului de viteză

Nu s-au solicitat piese

Conectarea cablajului senzorului de viteză (modelele din seria HD cu transmisie manuală)

1. La cablajul pulverizatorului, localizai conectorul conector cu 3 mufe pentru circuitul senzorului de viteză i conectorul cu 3 pini pentru circuitul vehiculului.
2. La transmisia mainii, conectai conectorul cu 3 pini al cablajului mainii pentru senzorul de viteză la conectorul cu 3 mufe al cablajului pulverizatorului pentru senzorul de viteză (Figura 16).

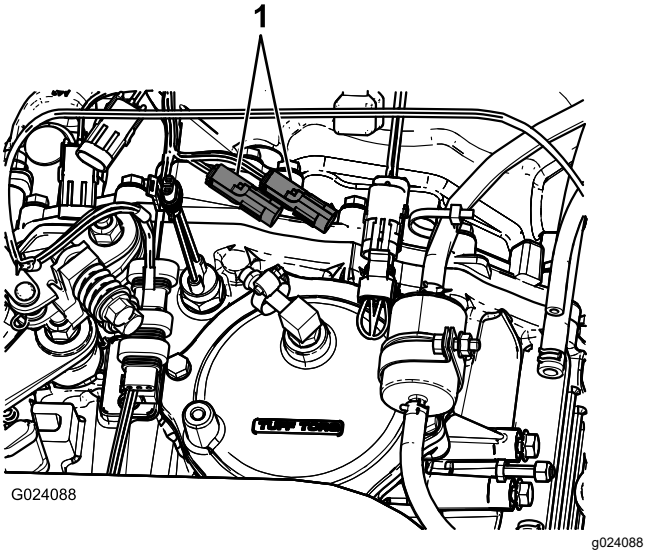

Figura 16

1. Mufe existente ale senzorului de viteză

3. Conectai conectorul cu 3 pini pentru circuitul vehiculului al cablajului pulverizatorului în mufa cu 3 pini pentru circuitul vehiculului a cablajului mainii.

Conectarea cablajului senzorului de viteză (modelul HDX-Auto)

1. La cablajul pulverizatorului, localizai conectorul conector cu 3 mufe pentru circuitul senzorului de viteză (Figura 17).

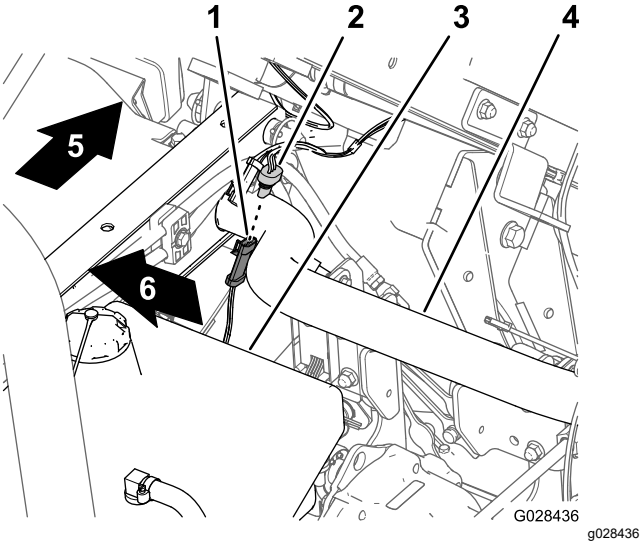

Figura 17

1. Conector cu 3 pini (cablajul mainii - senzor de viteză)
2. Conector cu 3 mufe (cablajul pulverizatorului - senzor de viteză)
3. Rezervor hidraulic
4. Tub cadru spate
5. Spatele mainii
6. Partea dreaptă a mainii

2. Conectai conectorul cu 3 pini al cablajului mainii pentru senzorul de viteză la conectorul cu 3 mufe al cablajului pulverizatorului pentru senzorul de viteză (Figura 17).

8

Cuplarea pompei de pulverizare

Nu s-au solicitat piese

Procedură

- Pentru modelele din seria HD cu transmisie manuală, cuplai arborele PTO la PTO a transmisiei; consultai *instruciunile de instalare* pentru kitul de finisare pulverizator gazon Multi Pro WM, vehicul utilitar Manual Workman.
- Pentru modelele HDX-Auto - conectai furtunurile motorului hidraulic la fitingurile de deconectare rapidă la panoul hidraulic pentru debit ridicat; consultai *instruciunile de instalare* pentru kitul de finisare pulverizator pentru gazon Multi Pro WM, vehicul utilitar Automatic Workman.

9

Montarea consolei de comandă la mână

Piese solicitate pentru această procedură:

1	Suport de montare consolă
3	Contrapiuliă cu guler (5/16")
3	urub cu guler (5/16")
2	Bucă de plastic
1	Consolă de comandă
1	tift cu clemă i arc
1	Rozetă manuală

Instalarea suportului de montaj al consolei

Notă: La unele vehicule Workman, placa de montare a sistemului de control este fixată pe tabloul de bord în aceeai locaie unde este montat suportul pentru kitul opional pentru acceleraie manuală. În cazul în care kitul pentru acceleraie manuală este instalat, trebuie să demontai consola ansamblului acceleraiei de mână de pe tabloul de bord, să aliniai placa de montaj a sistemului de control la tabloul de bord i să instalai suportul pentru acceleraia de mână pe placa de montaj a sistemului de control. Consultai *instruciunile de instalare* pentru kitul de acceleraie manuală pentru instruciuni de demontare i instalare a ansamblului acceleraiei de mână.

1. Demontai cele 3 uruburi i 3 piulie care fixează poriunea centrală inferioară a panoului tabloului de bord pe suportul de susinere a tabloului de bord (Figura 18).

   Notă: Unele maini Workman mai vechi utilizează 4 uruburi i piulie cu guler.

   Notă: Eliminai uruburile i piuliele.

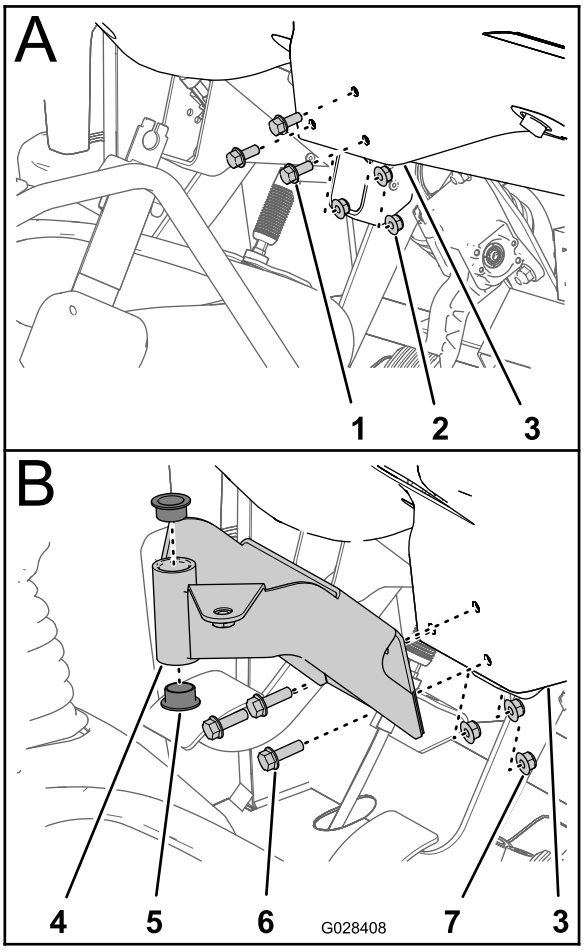

g028408

Figura 18

1. urub
2. Piuliă
3. Panou tablou de bord (zonă centrală inferioară)
4. Suport de montaj (consolă de comandă)
5. Bucă (plastic)
6. uruburi cu guler (5/16 x 1")
7. Contrapiulie cu guler (5/16")

2. Aliniai orificiile din suportul de montaj pentru consola de comandă cu orificiile din tabloul de bord i suportul de susinere (Figura 18).
3. Asamblai suportul de montaj al panoului tabloului de bord i suportul de susinere cu 3 uruburi cu guler (5/16 x 1") i 3 contrapiulie cu guler (5/16").
4. Strângei uruburile i piuliele la (Figura 18).
5. Introducei cele 2 buce de plastic în suportul de montaj (Figura 18).

Montarea consolei de comandă la mână

1. Scoatei tiftul în formă de agrafă care fixează fusul de basculare al consolei de comandă pe suportul de depozitare de pe rezervorul pulverizatorului.
2. Instalai consola de comandă pe suportul de montaj al sistemului de control i fixai consola de comandă cu tiftul cu clemă i arc (Figura 19).

   Notă: Asigurai-vă că clema cu arc este rotită deasupra fusului de basculare, pentru o fixare sigură a tiftului cu clemă i arc.

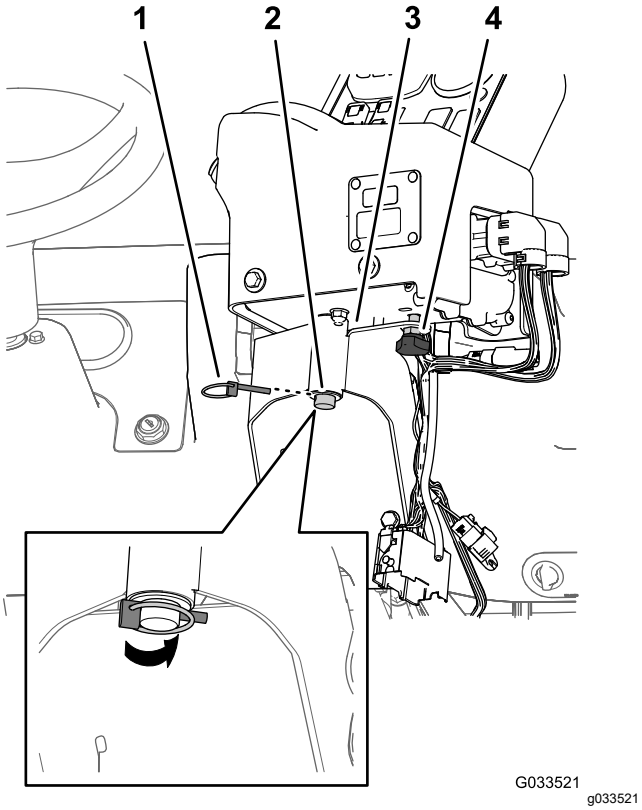

Figura 19

1. tift cu clemă i arc
2. Fus de basculare (consolă de comandă)
3. Suport de montaj al sistemului de control
4. Rozetă manuală

3. Instalai rozeta manuală i strângei-o pentru a preveni rotirea consolei în timpul funcionării (Figura 19).

10

Montarea cablajelor electrice pentru pulverizator

Piese solicitate pentru această procedură:

3	Cleme J
1	urub (¼ x ¾")
1	Piuliă cu guler (¼")

Pozarea cablajului electric posterior pentru pulverizator la consola de comandă

1. Instalai 2 cleme J în consola de comandă, la punctele situate în Figura 20 sau Figura 21, folosind uruburile existente.

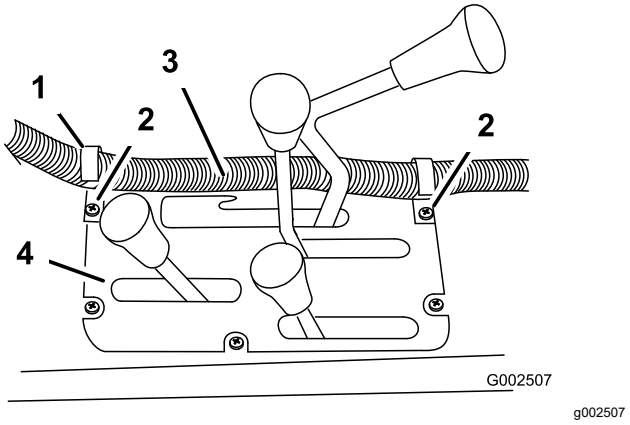

Figura 20

Modele din seria HD cu transmisie manuală

1. Clemă J
2. uruburi existente
3. Cablaj al casetei de comandă
4. Consolă centrală

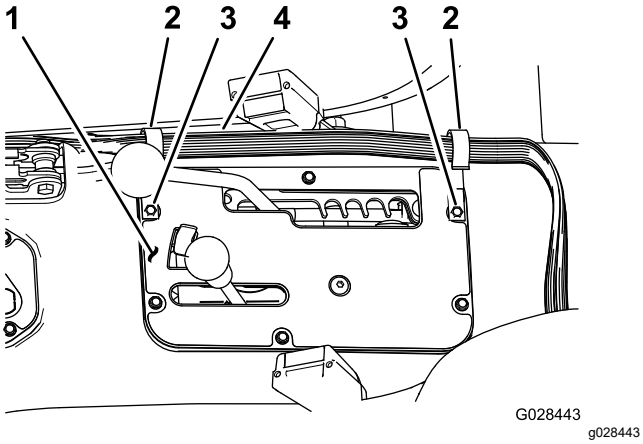

Figura 21

Model HDX-Auto

1. Consolă centrală
2. Clemă J
3. uruburi existente
4. Cablaj al casetei de comandă

2. Instalai o clemă J în spatele scaunului pasagerului (Figura 22) folosind un urub (¼ x ½") i o piuliă cu guler (¼").

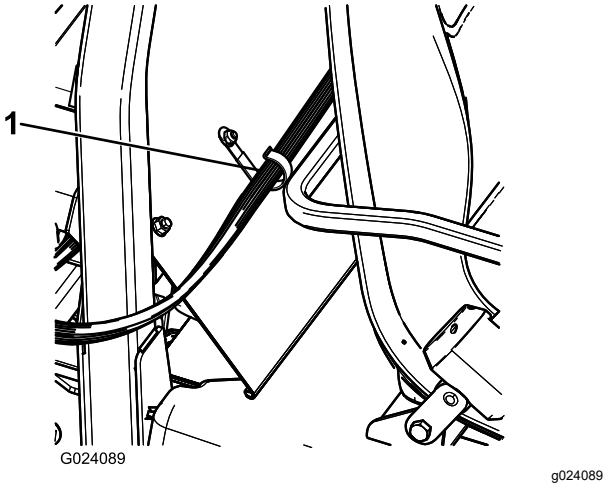

Figura 22

1. Clemă J

3. Fixai cablajul consolei de comandă pe consolă i pe înveliul ROPS folosind clemele J (Figura 22).

Conectarea cablajului electric posterior la cablajul electric frontal de la consola de comandă

1. Aliniai cele 2 chei ale conectorului cu 38 de pini al cablajului posterior pentru pulverizator cu cele 2 canale de chei ale conectorului cu 38 de mufe al cablajului frontal conectat la consola de comandă (Figura 23).

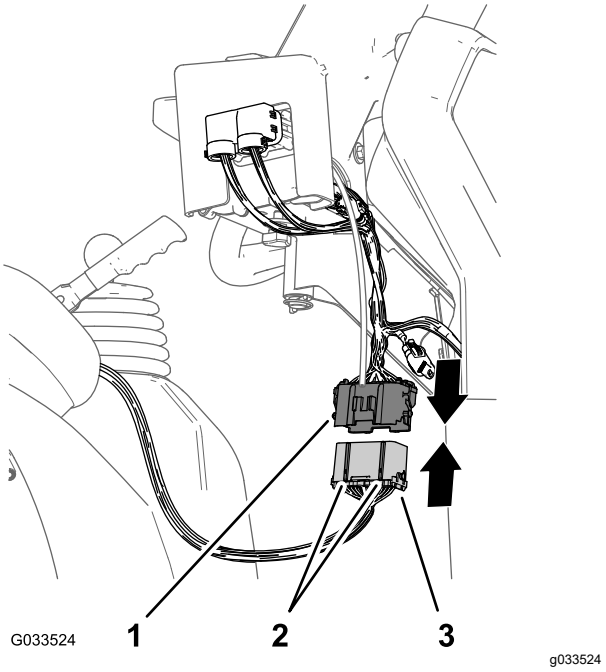

Figura 23

1. Conector cu 38 de mufe (cablaj frontal - consolă de comandă)
2. Chei de aliniere
3. Conector cu 38 pini (cablaj posterior - pulverizator)

2. Cuplai conectorul cablajului posterior la conectorul cablajului frontal până când dispozitivele de prindere ale celor doi conectori se fixează reciproc (Figura 23).

11

Instalarea blocului de siguranță al pulverizatorului

Piese solicitate pentru această procedură:

1	Autocolant sigurane (127–3966)

Procedură

1. La consola de comandă a pulverizatorului, pozai ramura cablajului frontal cu blocurile de siguranță dintre baza panoului tabloului de bord i tubul transversal al asiului mainii i în jos spre partea frontală a blocului de sigurane al mainii (Figura 24).

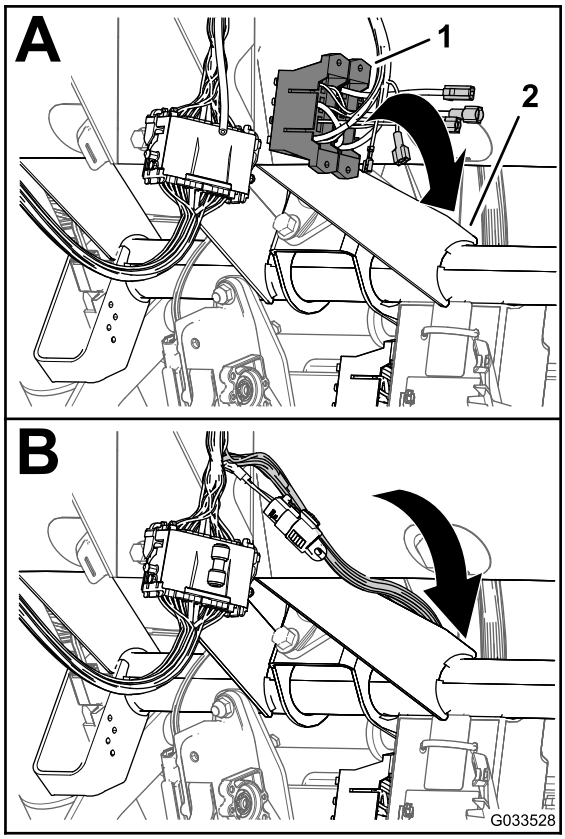

g033528

Figura 24

1. Blocuri de sigurane (cablaj frontal - consolă de comandă)
2. Tub transversal (asiul mainii)

2. Localizai borna neizolată de la capătul cablului de putere deschis, de culoare galbenă, al blocului de sigurane al mainii i borna lamă izolată de la capătul cablului de putere galben opional al blocului de sigurane al cablajului pulverizatorului (Figura 25).

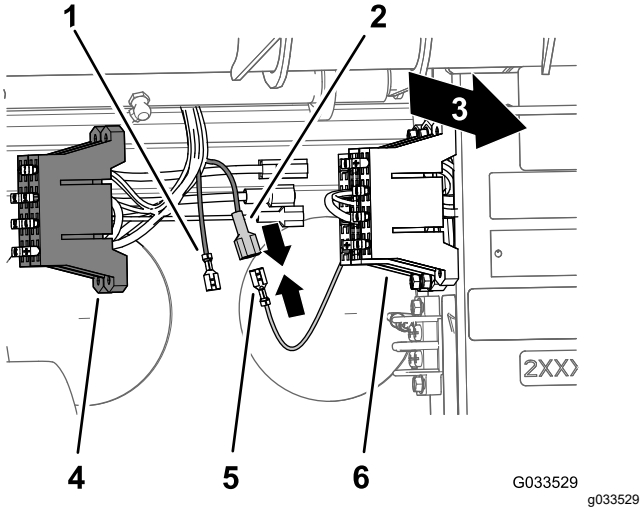

g033529

Figura 25

1. Bornă neizolată (cablu de alimentare opional, galben - bloc de sigurane al pulverizatorului)
2. Bornă izolată (cablu de alimentare opional, galben - bloc de sigurane al pulverizatorului)
3. Spatele mainii
4. Bloc de sigurane (cablaj pulverizator)
5. Bornă neizolată (cablu de alimentare galben - blocul de sigurane al mainii)
6. Bloc de sigurane (cablaj mină)

3. Cuplai borna neizolată a blocului de sigurane al mainii la borna lamă izolată a blocului de sigurane al pulverizatorului (Figura 25).
4. Aliniai fitingurile în T de pe blocul de sigurane al pulverizatorului la fantele în T ale blocului de sigurane al mainii i glisai blocul de sigurane al pulverizatorului în fante până când blocul de sigurane este complet aezat (Figura 26).

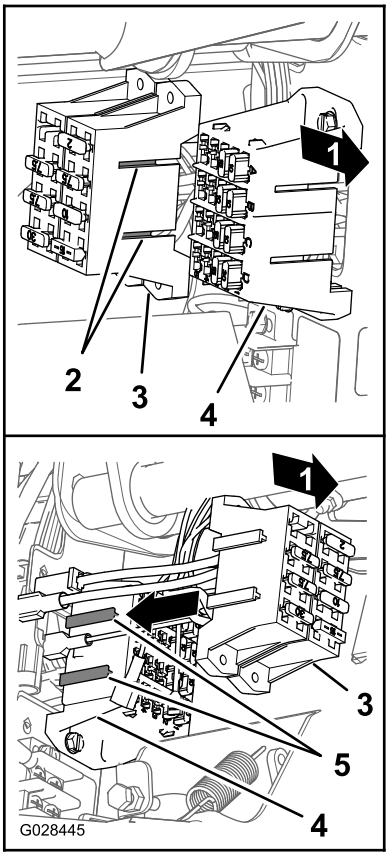

g028445

Figura 26

1. Spatele mainii
2. Fitinguri T (bloc de sigurane pentru pulverizator)
3. Bloc de sigurane pentru pulverizator
4. Fante în T (bloc de sigurane pentru mină)
5. Bloc de sigurane pentru mină

5. Ataai autocolantul pentru sigurane pe o suprafaă din apropierea blocului de sigurane pentru pulverizator.

12

Conectarea cablajului pulverizatorului la baterie

Piese solicitate pentru această procedură:

2	urub bornă baterie
2	Piuliă de strângere
1	Capac - lat (bornă baterie - roie)

Pregătirea bornei pozitive a bateriei

⚠ ATENŢIE

Pozarea incorectă a cablului bateriei poate atrage deteriorarea pulverizatorului i a cablurilor, provocând apariia de scântei. Scânteile pot produce explozia gazelor din baterie, ducând la vătămări corporale.

***Conectai* întotdeauna cablul pozitiv (rou) al bateriei înainte de a conecta cablul negativ (negru).**

1. Demontai piuliele i uruburile în T de la clemele cablurilor de baterie pozitive i negative (Figura 27).

   Notă: Nu mai avei nevoie de piulie i de uruburile în T.

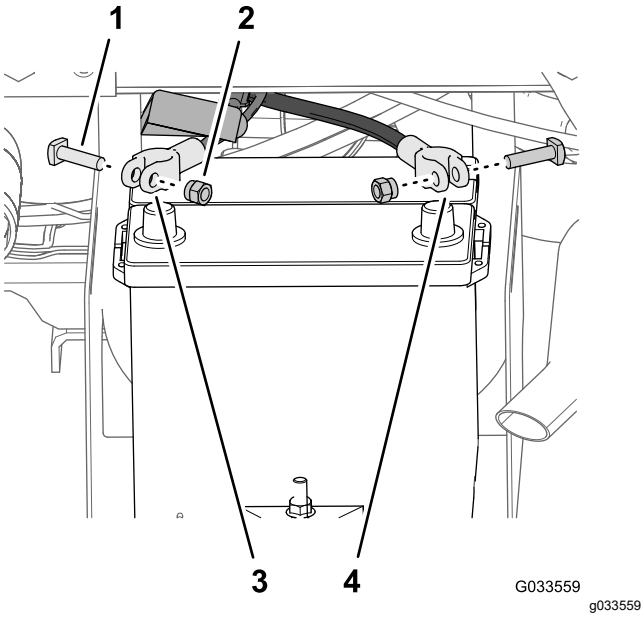

Figura 27

1. urub în T
2. Piuliă
3. Cablu de baterie pozitiv (mână)
4. Cablu de baterie negativ (mână)

2. Îndepărtai capacul (îngust) de pe cablul pozitiv al bateriei (Figura 28).

   Notă: Nu mai avei nevoie de capacul îngust al bateriei.

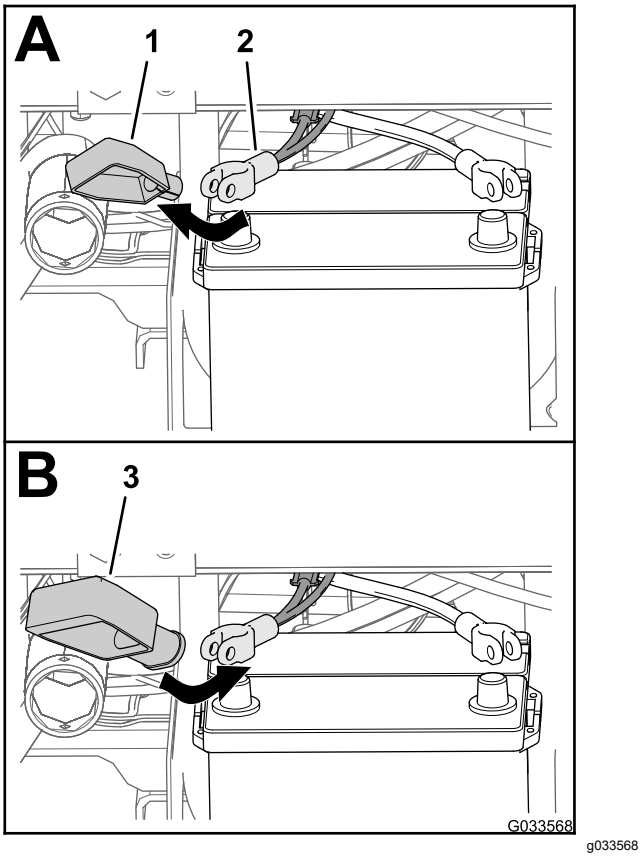

Figura 28

1. Capac - îngust (bornă baterie - roie)
2. Cablu de baterie pozitiv (mână)
3. Capac - lat (bornă baterie - roie)

3. Instalai capacul lat al bateriei peste cablul pozitiv al bateriei, aa cum este indicat în Figura 28.

   Notă: Glisai capacul suficient de departe peste cabluri pentru a permite accesul la clema bornei.

4. Aliniai borna inelară a siguranei fuzibile (cablajul pulverizatorului) prin capacul lat de baterie, aa cum este indicat în Figura 29.

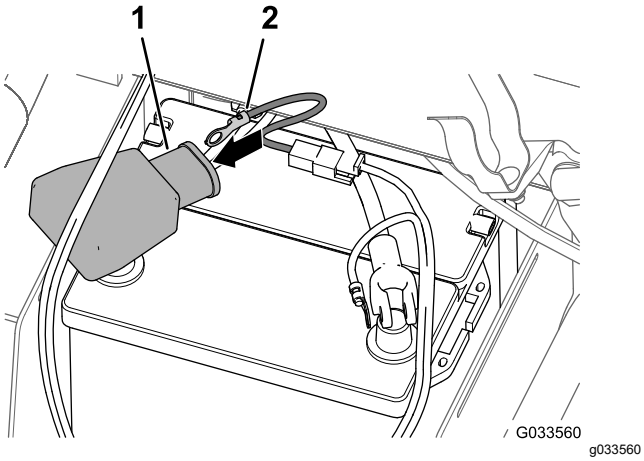

Figura 29

1. Capac - lat (bornă baterie - roie)
2. Bornă (cablaj siguranță fuzibilă - cablaj pulverizator)

5. Asamblai cu joc un urub de bornă i o piuliă de strângere la clemele cablurilor pozitiv, respectiv negativ ale bateriei (Figura 30).

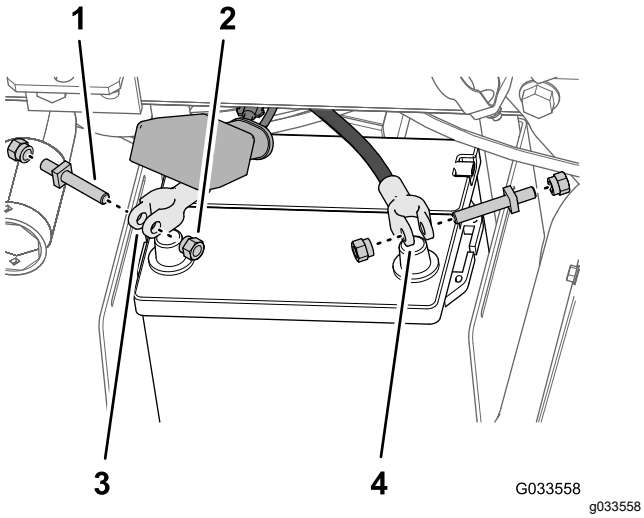

Figura 30

1. urub de bornă
2. Piuliă de strângere
3. Clemă cablu pozitiv de baterie
4. Clemă cablu negativ de baterie

6. Fixai borna inelară a siguranei fuzibile (cablajul pulverizatorului) la suportul urubului de bornă pe care l-ai asamblat la cablul pozitiv al bateriei cu o piuliă de strângere (Figura 31).

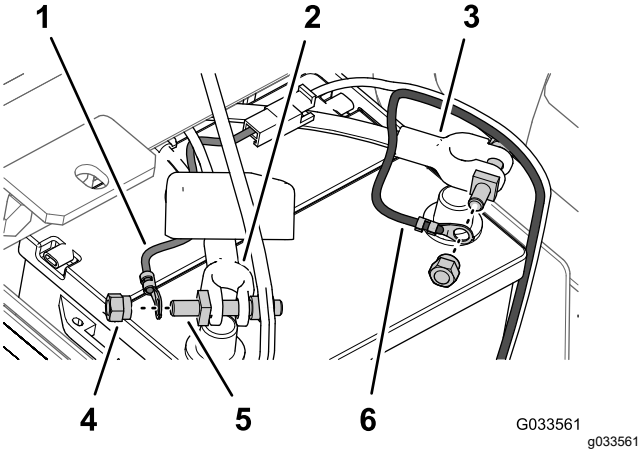

Figura 31

1. Bornă inelară (cablaj sigurană fuzibilă - cablaj pulverizator)
2. Cablu de baterie pozitiv (mină)
3. Cablu de baterie negativ (mină)
4. Piuliă de strângere
5. urub de bornă
6. Bornă inelară (cablaj negativ de baterie - cablaj de pulverizator)

7. Fixai borna inelară a cablului negativ (negru - cablajul pulverizatorului) la suportul urubului de bornă pe care l-ai asamblat la cablul negativ al bateriei cu o piuliă de strângere (Figura 31).

8. Asamblai cablul pozitiv al bateriei la suportul **pozitiv** al bateriei i strângei manual piulia de strângere (Figura 32).

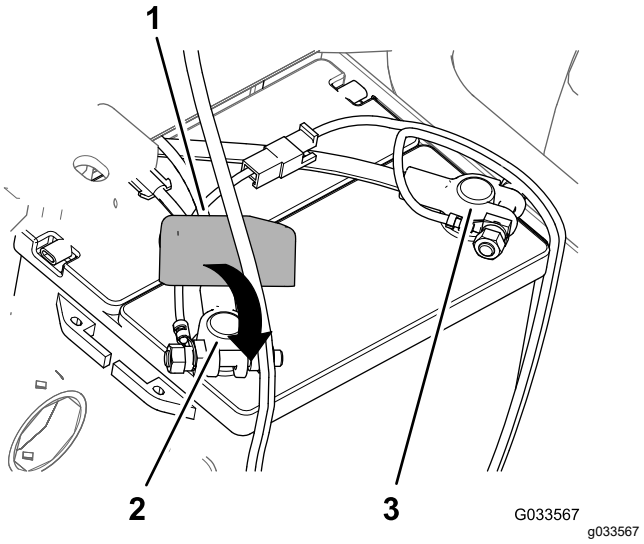

Figura 32

1. Capac - nou (bornă baterie - roie)
2. Clemă pozitivă a bateriei
3. Clemă negativă a bateriei

9. Asamblai cablul **negativ** al bateriei la suportul negativ al bateriei i strângei manual piulia de strângere.

10. Strângei pările laterale ale capacului bateriei, aliniai proeminenele capacului cu fantele din baza bateriei i deblocai capacul bateriei (Figura 33).

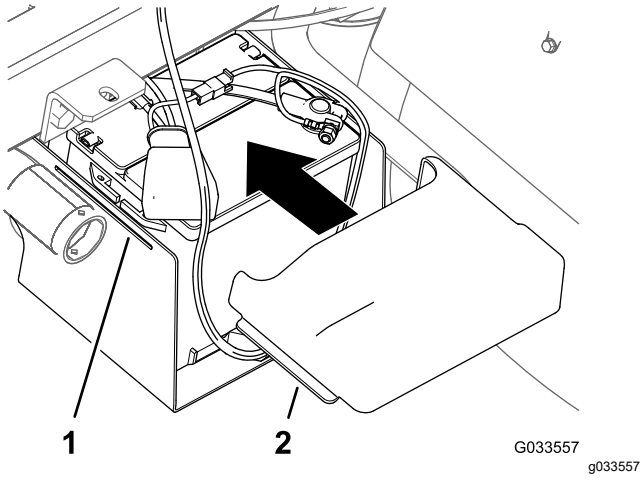

Figura 33

1. Fantă (baza bateriei)
2. Proeminenă (capac baterie)

13

Coborârea saniei rezervorului

Piese solicitate pentru această procedură:

2	urub (½ x 1 ½")
2	Contrapiuliă (½")

Procedură

1. Pornii maina i ridicai uor sania rezervorului cu ajutorul cilindrilor de ridicare.
2. Îndepărtai suportul platformei de pe cilindrul de ridicare i depozitai suportul pe consolele de depozitare din spatele panoului ROPS (Figura 34 i Figura 35).

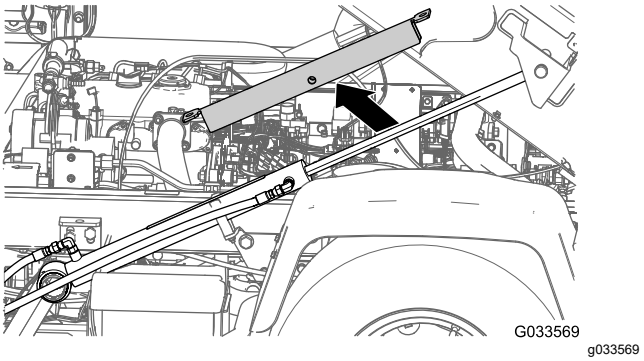

Figura 34

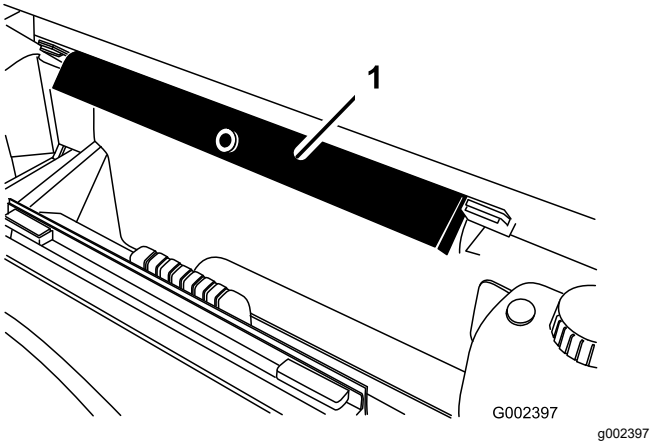

Figura 35

1. Suport pentru platformă

3. Utilizai cilindrii de ridicare pentru a coborî lent rezervorul pe cadru.

   Notă: Solicitai unei persoane să monitorizeze sania rezervorului în timpul coborârii. Fii atent la furtunuri i cablaje care pot fi înepate sau îndoite.

4. Verificai alinierea saniei rezervorului la cadrul mainii.
5. Îndepărtai panourile de acces de pe ambele pări ale saniei cadrului (Figura 36).

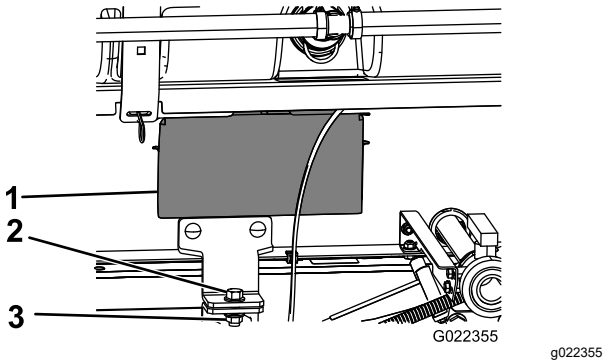

Figura 36

1. Uă a panoului de acces
2. urub (½ x 1 ½")
3. Contrapiuliă (½")

6. Verificai furtunurile sau cablajele pe care le putei vedea prin deschiderea din cadrul saniei pentru a vedea dacă nu prezintă înepături sau îndoituri.

   Important: **Dacă există furtunuri sau cablaje înepate sau îndoite, ridicai ansamblul, ajustai poziia acestuia i legai articolele.**

7. Aliniai suporturile de montaj frontale cu suporturile de fixare instalate în 3 Instalarea suporturilor de fixare pentru sania rezervorului (Pagină 13).
8. Fixai suportul de fixare al ansamblului saniei rezervorului la suportul platformei de pe cadru de pe fiecare parte a mainii cu un urub (½ x ½") i o contrapiuliă (½") aa cum este indicat în Figura 36.
9. Strângei urubul i contrapiulia la 91 - 113 Nm.
10. Repetai paii 7 - 9 pentru cealaltă parte a saniei rezervorului i a mainii.

14

Instalarea seciunii centrale a braului

Piese solicitate pentru această procedură:

1	Ansamblul central al braului
10	urub (⅜ x 1")
10	Contrapiuliă cu guler (⅜")
2	Suport de transport bra
4	urub (½ x 1¼")
4	Piuliă cu guler (½")

Asamblarea suporturilor de transport ale braului

1. Ataai echipamentul de ridicare la seciunea centrală a braului i demontai-l de pe containerul de transport.
2. Aliniai suporturile de transport ale braului la seciunea centrală a braului (Figura 37).

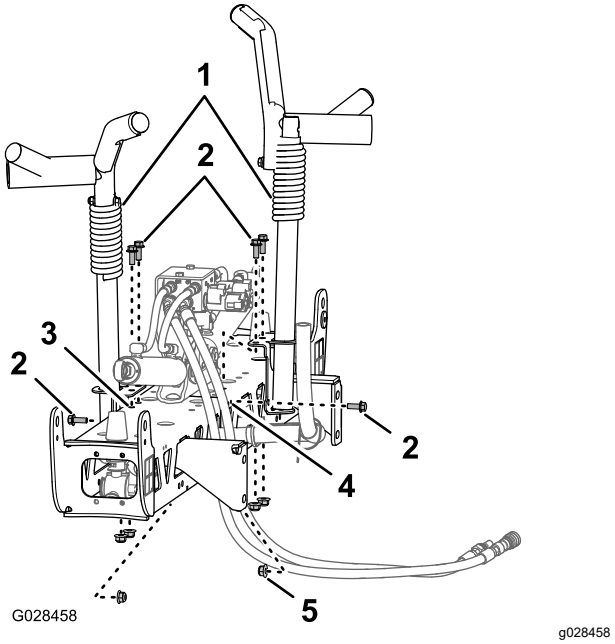

Figura 37

1. Suport de transport bra
2. uruburi (⅜ x 1")
3. Orificii verticale (seciunea centrală a braului)
4. Orificiu orizontal (seciunea centrală a braului)
5. Contrapiuliă cu guler (⅜")

3. Asamblai suporturile pe seciunea braului (Figura 37 i Figura 38) cu 6 uruburi (⅜ x 1") i 6 contrapiulie cu flană (⅜").

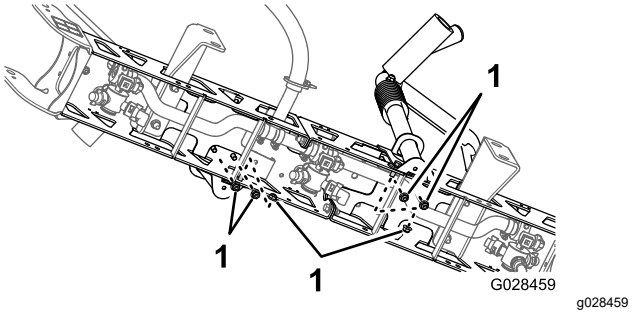

Figura 38

1. Contrapiulie (⅜")

4. Strângei uruburile i piuliele la 37 - 45 N·m.

Instalarea seciunii centrale a braului pe sania rezervorului

1. Pornii maina, scoatei suportul platformei de pe cilindrul de ridicare i depozitai suportul, coborâi sania rezervorului, oprii maina i scoatei cheia din comutatorul de pornire.
2. Aliniai orificiul inferior din suporturile de montaj ale seciunii de pe ansamblul central al braului cu al treilea orificiu de jos din suporturile de bra

de pe cadrul saniei de pulverizare, aa cum se arată în Figura 39.

Notă: Dacă este necesar, slăbii suporturile braului i ajustai-le la seciunea centrală a braului pentru o aliniere mai bună a orificiilor. Strângei uruburile i piuliele la 67 - 83 N·m.

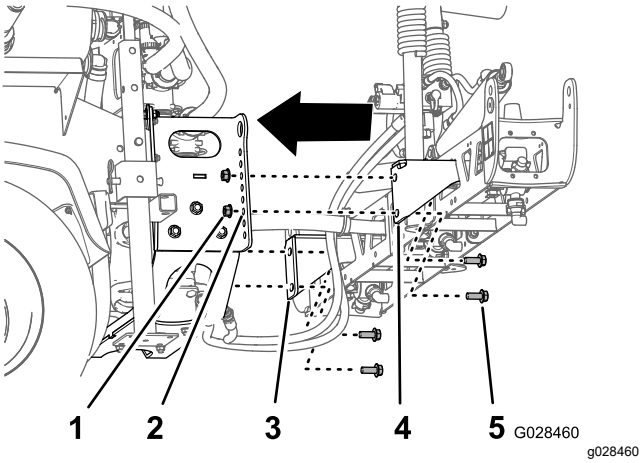

Figura 39

1. Contrapiuliă (½")
2. Orificiu 3 - de jos (suport de bra)
3. Suport de montaj al seciunii (stânga)
4. Suport de montaj al seciunii (dreapta)
5. urub (½ x 1¼")

3. Montai ansamblul central al braului pe cadrul saniei pulverizatorului cu cele 4 uruburi (½ x 1 ¼") i cele 4 contrapiulie (½").
4. Strângei uruburile i piuliele la 67 - 83 N·m.

Conectarea furtunurilor i a cablajului pentru supapa de ridicare a braului

- Pentru modelele din seria HD cu transmisie manuală, consultai instruciunile de instalare pentru kitul de finisare pulverizator pentru gazon Multi Pro WM, vehicul utilitar Manual Workman.
- Pentru modelele Auto-HDX, consultai instruciunile de instalare pentru kitul de finisare pulverizator pentru gazon Multi Pro WM, vehicul utilitar Automatic Workman.

15

Instalarea seciunii din stânga i din dreapta a braului

Piese solicitate pentru această procedură:

1	Seciunea din stânga a braului
1	Seciunea din dreapta a braului
8	uruburi cu guler (⅜ x 1 ¼")
8	Plăci din spate
8	Contrapiulie cu guler (⅜")
2	tift cu cap i gaură pentru cui spintecat
2	tift în formă de agrafă

Procedură

Fiecare seciune a braului are o greutate de aproximativ 14 kg.

1. Demontai cele 4 uruburi cu guler (⅜ x 1 ¼"), 4 plăci din spate i 4 contrapiulie cu guler (⅜") de la suportul cu balama al seciunii centrale a braului.
2. Rotii fiecare suport pivot la capătul seciunii centrale a braului, astfel încât suporturile să se alinieze vertical (Figura 40).

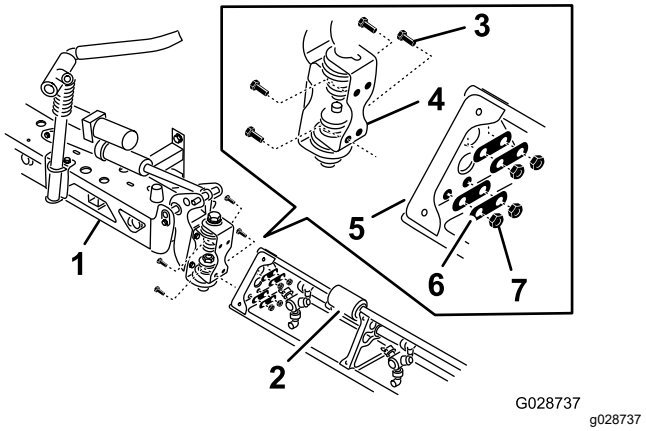

Figura 40

1. Seciune centrală a braului
2. Extensie bra
3. Placă cu balamale
4. uruburi cu guler (⅜ x 1 ¼")
5. Placă de montaj triunghiulară
6. Plăci din spate
7. Contrapiulie cu guler (⅜")

3. Ridicai seciunea exterioară a braului i aliniai orificiile din placa triunghiulară de montaj de la

capătul seciunii exterioare a braului cu orificiile din suportul pivot.

Notă: Asigurai-vă că turelele duzelor pulverizatorului sunt orientate în spate.

4. Asamblai placa cu balamale pe placa triunghiulară folosind 4 uruburi cu guler, 4 plăci de bază i 4 piulie cu guler (Figura 40), pe care le-ai demontat la pasul 1.
5. Strângei uruburile i piuliele la 37 - 45 N·m.
6. Aliniai capătul tijei cilindrului de ridicare a braului cu orificiile din cornul suportului pivot (Figura 40).

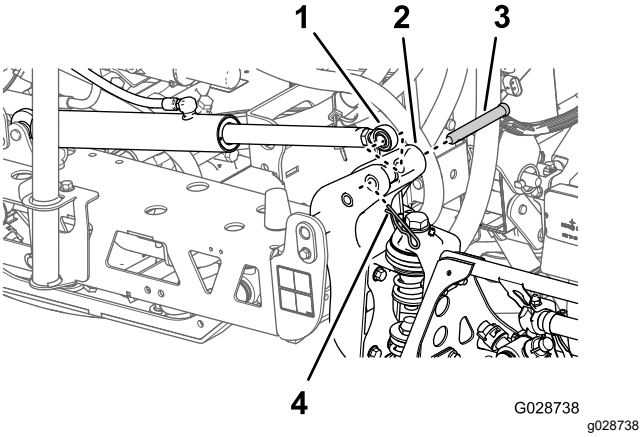

Figura 41

1. Capătul tijei (cilindru de ridicare a braului)
2. Corn (suport pivotant)
3. tift cu cap i gaură pentru cui spintecat (⅝ x 4 ¾")
4. tift în formă de agrafă

7. Fixai capătul tijei pe suportul pivotant cu un tift cu cap i gaură pentru cui spintecat i cu un tift în formă de agrafă (Figura 40).
8. Repetai paii de la 1 la 5 pe cealaltă parte a ansamblului central al braului, cu seciunea opusă a braului.

Notă: Înainte de a finaliza această procedură, asigurai-vă că toate turelele duzelor de pulverizare sunt orientate către înapoi.

16

Montarea furtunurilor braului

Piese solicitate pentru această procedură:

3	Cleme pentru furtun
2	Clemă R
2	urub cu umăr
2	aibă
2	Piuliă

Instalarea furtunurilor din seciunea din stânga i din dreapta a braului

1. Pozai furtunurile din seciunea braului aa cum se indică în Figura 42 i Figura 43.

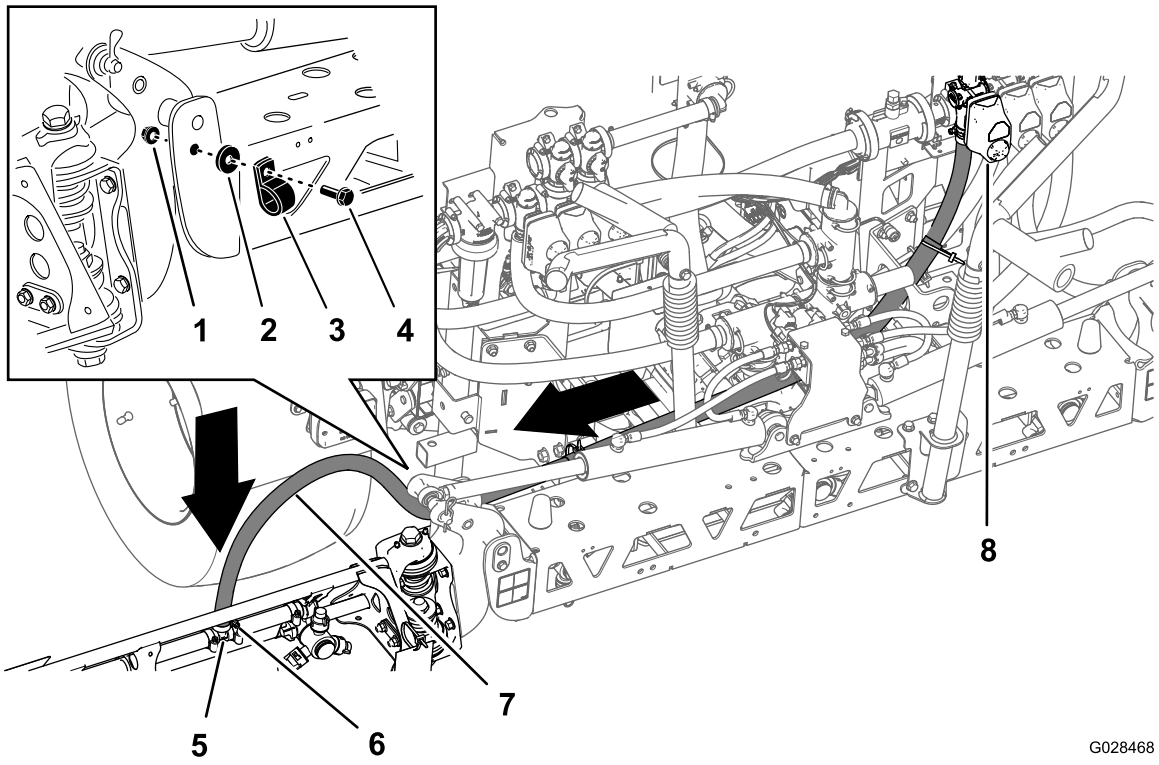

g028468

Figura 42

Furtun - seciunea din stânga a braului

1. Piuliă
2. aibă
3. Clemă R
4. urub cu umăr
5. Fiting în T
6. Clemă pentru furtun
7. Furtun din stânga braului
8. Supapă pentru seciunea din stânga

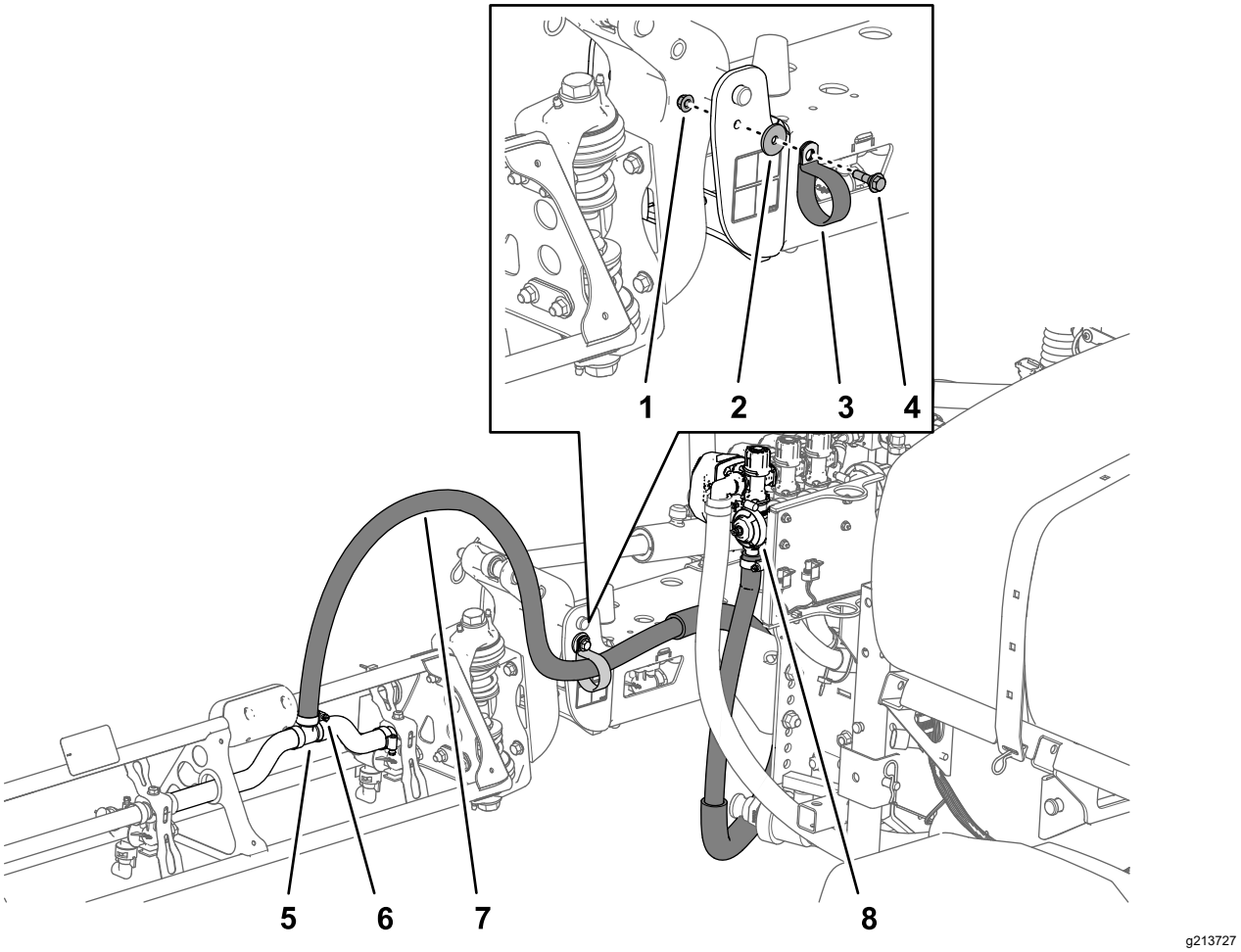

Figura 43

Furtun - seciunea din dreapta a braului

1. Piuliă
2. aibă
3. Clemă R
4. urub cu umăr
5. Fiting în T
6. Clemă pentru furtun
7. Furtun din dreapta braului
8. Supapă pentru seciunea din dreapta

2. Fixai furtunurile braului pe partea din faă a seciunii centrale a braului (Figura 42 i Figura 43) cu o clemă R, 1 urub cu umăr (5/16 x 1"), 1 contrapiuliă (5/16") i 1 aibă (5/16").
3. Instalai furtunul din seciunea braului peste fitingul în T inelat de la seciunea braului i fixai furtunul cu un colier de furtun (Figura 42 i Figura 43).

   Notă: Aplicai un strat de săpun lichid pe tuul inelat al furtunului de la fitingul în T pentru a facilita instalarea furtunului.
4. Repetai paii de la 1 la 3 la furtunul de la seciunea braului de pe cealaltă parte a pulverizatorului.

Instalarea furtunului la seciunea centrală a braului

1. Pozai furtunurile din seciunea centrală a braului aa cum se indică în Figura 44.

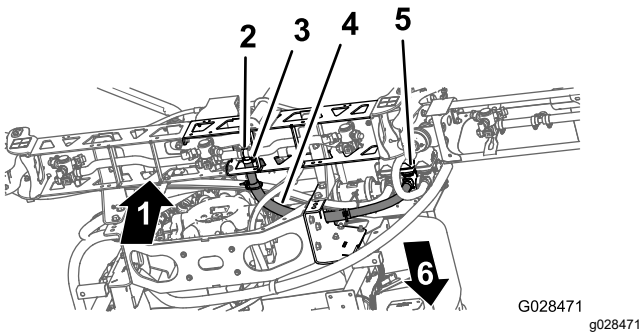

Figura 44

1.	Sus	4.	Furtun din partea centrală a braului
2.	Fiting în T	5.	Supapă pentru seciunea centrală
3.	Clemă pentru furtun	6.	Faa mainii

2. Instalai furtunul din seciunea braului peste fitingul în T inelat de la seciunea centrală a braului i fixai furtunul cu un colier de furtun (Figura 44).

   Notă: Aplicai un strat de săpun lichid pe tuul inelat al furtunului de la fitingul în T pentru a facilita instalarea furtunului.

17

Instalarea duzelor

Nu s-au solicitat piese

Procedură

Duzele pe care le utilizai pentru aplicarea substanelor chimice variază în funcie de rata de aplicare necesară; în consecină, duzele nu sunt furnizate cu kitul. Pentru a obine duzele adecvate pentru necesităile dvs., contactai distribuitorul autorizat Toro i pregătii-vă să-i oferii următoarele informaii:

- Rata de aplicare intă, exprimată în litri/hectar.
- Viteza intă a vehiculului, în kilometri pe oră.

1. Înfiletai sau introducei duza în buca de duză, urmată de o garnitură.
2. Glisai buca de duză peste fitingul duzei, pe o turelă.
3. Rotii duza în sens orar pentru a bloca la poziie camele de pe bucă.
4. Verificai poriunea cu ventilator a duzei.

Consultai *instruciunile de instalare* care însoesc duzele pentru mai multe informaii.

18

Instalarea rezervorului de apă dulce

Piese solicitate pentru această procedură:

1	Rezervor de apă dulce
1	Cot la 90° (¾" NPT)
1	Robinet la 90°
1	Suport de montaj pentru rezervorul de apă dulce
4	Chingă de montaj
4	urub cu guler (5/16 x ⅝")
10	Contrapiuliă cu guler (5/16")
1	Tub de susinere (rezervor de apă dulce)
1	Contrapiuliă (5/16")
1	urub (5/16 x 1")
2	uruburi cu umăr (½ x 1 15/16")
2	urub (5/16 x 2 ¼")
2	aibă(5/16")

Asamblarea suportului de montaj la rezervorul de apă dulce

1. Asamblai rezervorul de apă dulce pe suportul aferent cu 2 chingi de montaj, 4 uruburi cu guler (5/16 x ⅝") i 4 contrapiulie cu guler (5/16") aa cum este indicat în Figura 45.

   Notă: Asigurai-vă că robinetul i cotul sunt aliniate la aceeai parte a rezervorului cu autocolantul rezervorului de apă dulce.

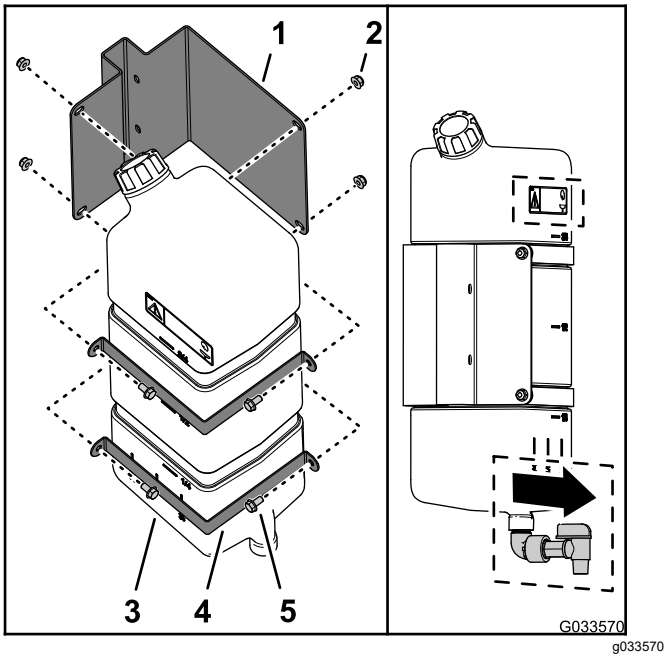

Figura 45

1. Suport de montaj pentru rezervorul de apă dulce
2. Contrapiuliă cu guler (5/16")
3. Rezervor de apă dulce
4. Chingă de montaj
5. urub cu guler (5/16 x ⅝")

2. Strângei uruburile i piuliele la 20 - 25 N·m.

Montarea tubului de susinere a rezervorului

1. Aliniai tubul de susinere pentru rezervorului de apă dulce cu canalul de susinere a rezervorului (Figura 46).

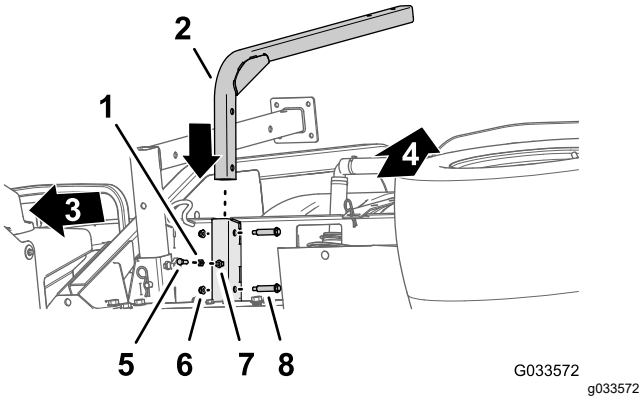

Figura 46

1. Contrapiuliă (5/16")
2. Tub de susinere (rezervor de apă dulce)
3. Faa mainii
4. Partea de sus a mainii
5. urub (5/16 x 1")
6. Contrapiuliă cu guler (5/16")
7. Piuliă pentru sudură (canal de susinere - rezervor de apă dulce)
8. uruburi cu umăr (½ x 1 15/16")

2. Aliniai orificiile din tubul de susinere cu orificiile din canal (Figura 46).
3. Fixai tubul pe canal (Figura 46) cu cele 2 uruburi cu umăr (½ x 1 15/16") i cele 2 contrapiulie cu guler (5/16").
4. Strângei uruburile i piuliele la 20 - 25 N·m.
5. Înfiletai contrapiulia (5/16") pe urub (5/16 x 1") aa cum este indicat în Figura 46.
6. Înfiletai urubul (5/16 x 1") i contrapiulia pe piulia pentru sudură de la baza canalului de susinere al rezervorului i strângei manual urubul i contrapiulia (Figura 46).

Instalarea rezervorului

Notă: Pulverizatorul pentru gazon Multi-Pro WM necesită un ROPS cu 4 locuri sau o cabină instalată pe vehiculul Workman.

1. Asamblai rezervorul de apă dulce i suportul pe tubul de susinere cu cele 2 uruburi (5/16 x 2 ¼") i cele 2 contrapiulie cu guler (5/16") aa cum este indicat în Figura 47.

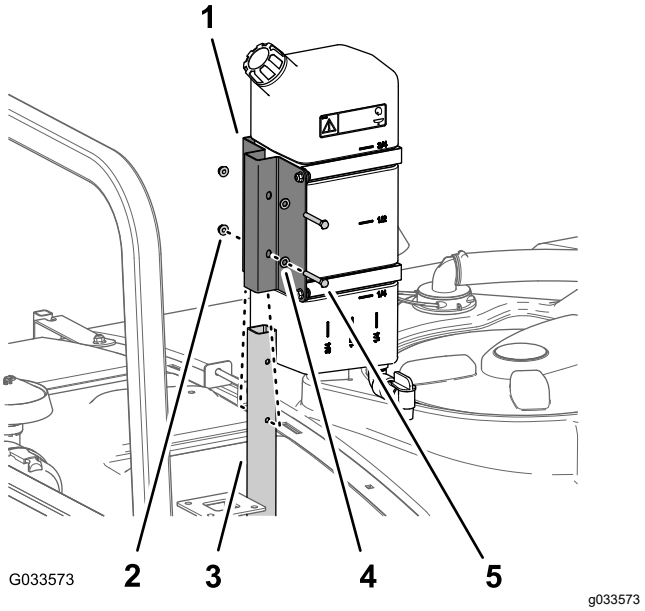

Figura 47

1. Suport rezervor de apă dulce
2. Contrapiuliă cu guler (5/16")
3. Tub de susinere (rezervor de apă dulce)
4. aibă (5/16")
5. urub (5/16 x 2 ¼")

2. Strângei uruburile i piuliele la 20 - 25 N·m.

19

Montarea elementului de umplere anti-sifon

Piese solicitate pentru această procedură:

1	Ansamblu bucă de umplere
1	urub cu guler (5/16 x ¾")

Procedură

Poziionai ansamblul bucei de umplere peste orificiul filetat din rezervor (Figura 48) i fixai-l cu un urub cu guler (5/16 x ¾").

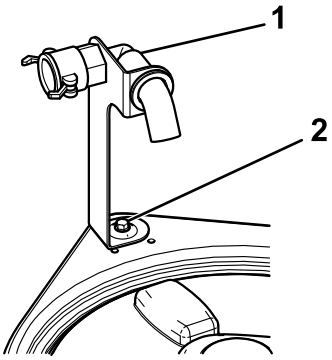

Figura 48

1. Ansamblu bucă de umplere
2. urub cu guler (5/16 x ¾")

20

Depozitarea suporturilor de cric

Piese solicitate pentru această procedură:

2	Suport de cric frontal
2	Suport de cric posterior
4	Cui spintecat
2	tift cu cap i gaură pentru cui spintecat(4 ½")
2	tift cu cap i gaură pentru cui spintecat (7,5 cm)
2	Buton

Procedură

1. Introducei suporturile de cric frontale cu susul în jos în cadru, lângă punctele frontale de ancorare (Figura 49).

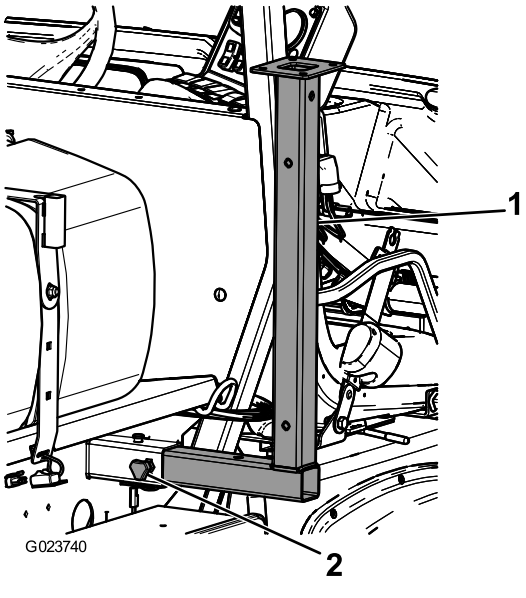

Figura 49

1. Suport de cric frontal
2. Buton

2. Fixai suporturile de cric frontale cu 2 tifturi cu cap i gaură pentru cui spintecat (7,5 cm) i 2 cuie spintecate trecute prin orificiul median al suporturilor.
3. Introducei suporturile de cric posterioare de jos în sus în cadru, lângă punctele posterioare de ancorare (Figura 50).

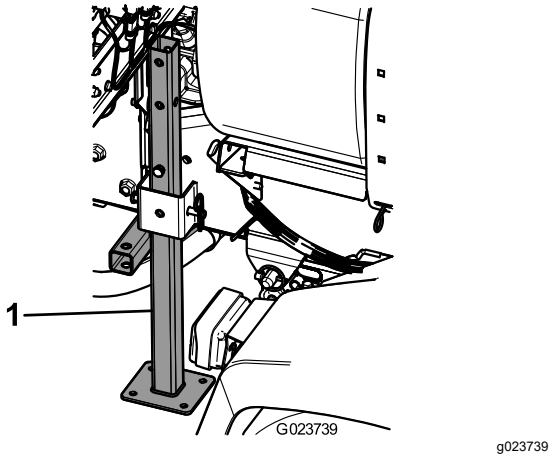

Figura 50

1. Suport de cric posterior

4. Fixai suporturile de cric posterioare cu 4 tifturi cu cap i gaură pentru cui spintecat (11,4 cm) i 4 cuie spintecate trecute prin ultimul orificiu al suporturilor.

Rezumat al produsului

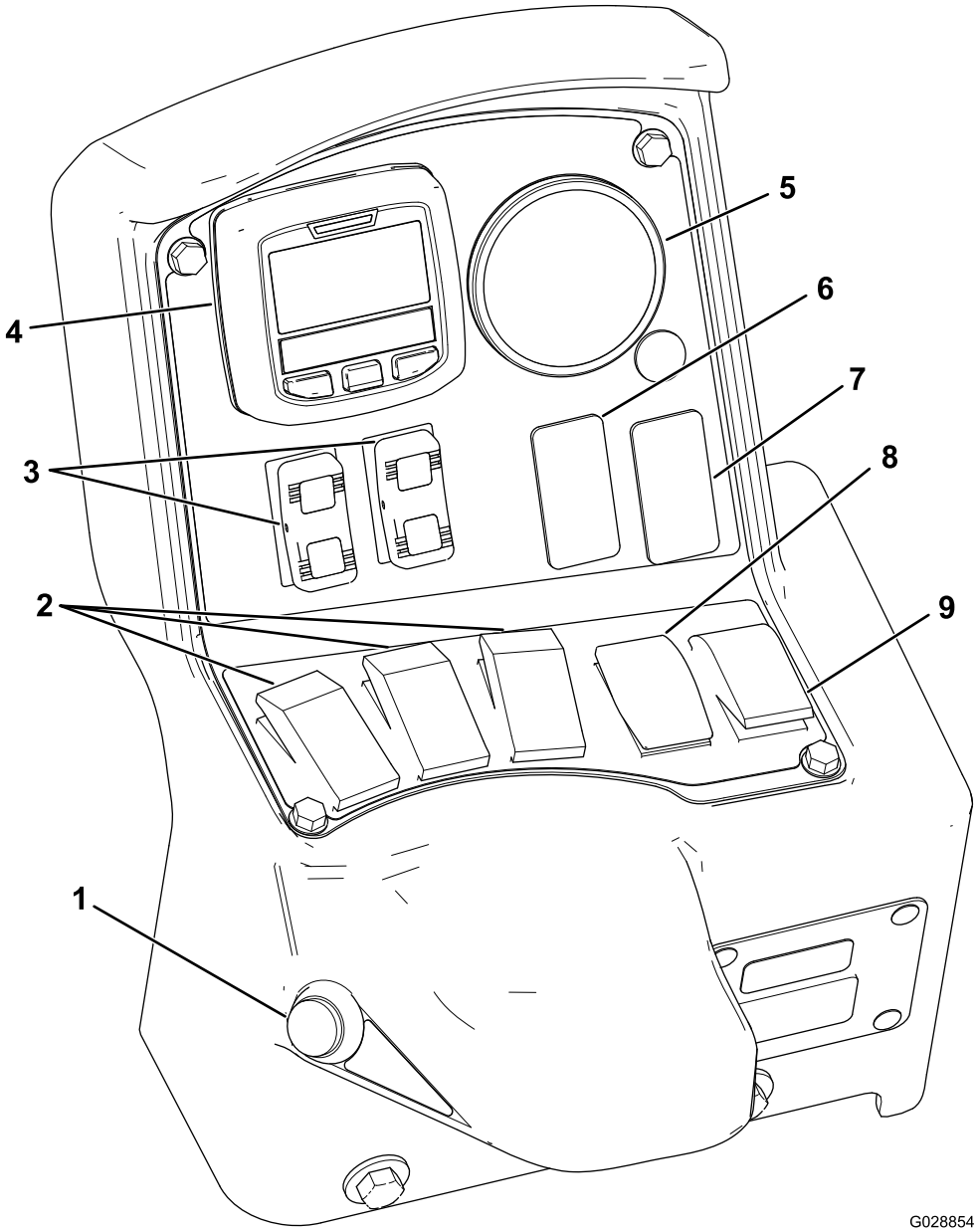

g028854

Figura 51

1. Comutator seciune principală
2. Comutatoare pentru seciunea stânga, centru i dreapta
3. Comutatoare de ridicare seciune bra
4. InfoCenter
5. Manometru
6. Comutator de clătire (opional)
7. Comutator bra Sonic (opional)
8. Comutator pentru rata de aplicare
9. Comutator agitare

Comenzi

Afiaj LCD InfoCenter

Afiajul LCD InfoCenter afiează informaii despre mină i baterie, cum ar fi nivelul curent de încărcare a bateriei, viteza, informaiile de diagnoză i multe altele (Figura 51). Pentru informaii suplimentare, consultai Utilizarea InfoCenter (Pagină 40).

Comutator seciune principală

Comutatorul de seciune principală (Figura 51) se află pe partea laterală a consolei i în dreapta scaunului operatorului. Vă permite să pornii sau să oprii lucrarea de pulverizare. Apăsai comutatorul pentru a activa sau dezactiva sistemul de pulverizare.

Comutatoare pentru seciunea stânga, centru i dreapta

Comutatoarele pentru seciunile stânga, centru i dreapta sunt situate pe panoul de comandă (Figura 51). Împingei fiecare comutator în faă pentru a activa seciunea corespunzătoare i în spate pentru a o dezactiva. Când întrerupătorul este pornit, se aprinde o lampă pe acesta. Aceste comutatoare acionează asupra sistemului de pulverizare doar atunci când este pornit comutatorul seciunii principale.

Comutator pentru rata de aplicare

Comutatorul pentru rata de aplicare este situat în partea stângă a panoului de control (Figura 51). Apăsai i meninei comutatorul în sus pentru a mări rata de aplicare a sistemului de pulverizare, respectiv în jos pentru a reduce rata de aplicare.

Comutatoare de ridicare seciune bra

Comutatoarele de ridicare a seciunii braului sunt amplasate pe panoul de comandă i sunt folosite pentru a ridica seciunile exterioare ale braului.

Comutator pentru modul pulverizator (modelul HDX-Auto)

Utilizai comutatorul pentru modul pulverizator pentru a selecta dintre următoarele metode de pulverizare:

- Utilizai modul manual atunci când dorii să controlai manual rata de aplicare a pulverizatorului.
- Utilizai modul automat atunci când dorii ca rata de aplicare a pulverizatorului să fie controlată de computer cu setarea pe care o introducei în InfoCenter.

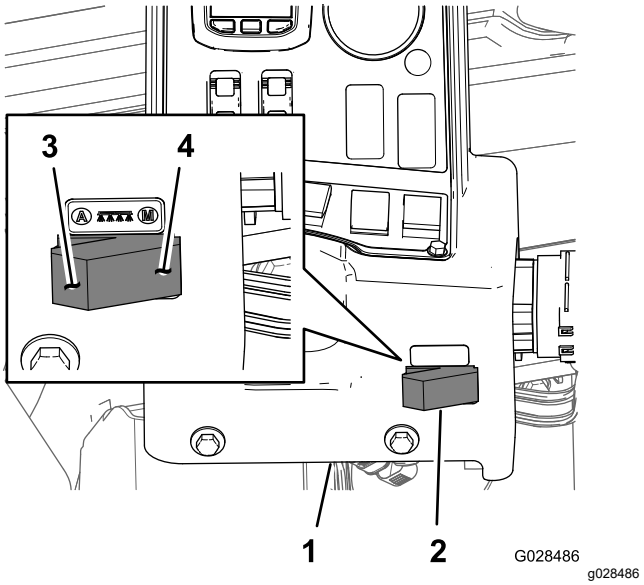

Figura 52

1. Consolă InfoCenter
2. Comutator pentru modul pulverizator
3. Mod automat (poziie comutator pentru modul pulverizator)
4. Mod manual (poziie comutator pentru modul pulverizator)

Supapă de reglare (de control al ratei)

Supapa de reglare amplasată în spatele rezervorului (Figura 53) controlează cantitatea de lichid direcionată către supapele de seciuni sau rata de retur către rezervor.

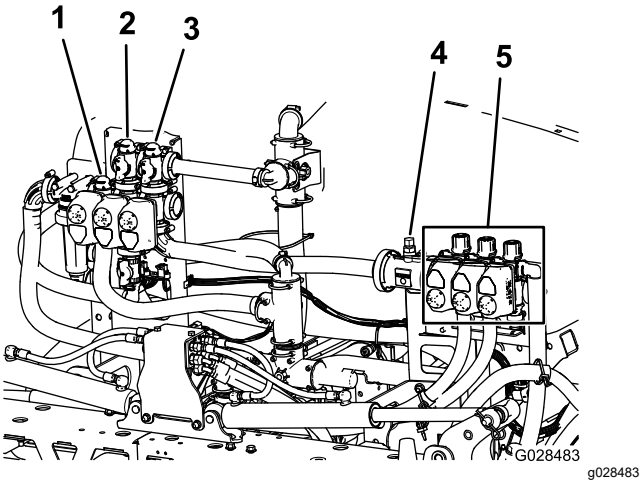

Figura 53

1. Supapă de reglare (de control al ratei)
2. Supapă de agitare
3. Supapă a braului principal
4. Debitmetru
5. Supape de seciune

Debitmetru

Debitmetrul măsoară debitul lichidului către supapele seciunii braului (Figura 53).

Supape de seciune

Utilizai supapele seciunilor braului pentru a activa sau dezactiva presiunea pulverizatorului la duzele pulverizatorului din seciunile din stânga, centrală i din dreapta ale braului (Figura 53).

Supape de bypass pentru seciune

Supapele de bypass pentru seciunea braului (Figura 54) redirecionează fluxul de fluid de la un bra la rezervor atunci când dezactivai seciunea braului. Putei regla aceste supape pentru a vă asigura că presiunea braului rămâne constantă indiferent de combinaia de brae pe care o utilizai; consultai Calibrarea supapelor de bypass pentru seciune (Pagină 56).

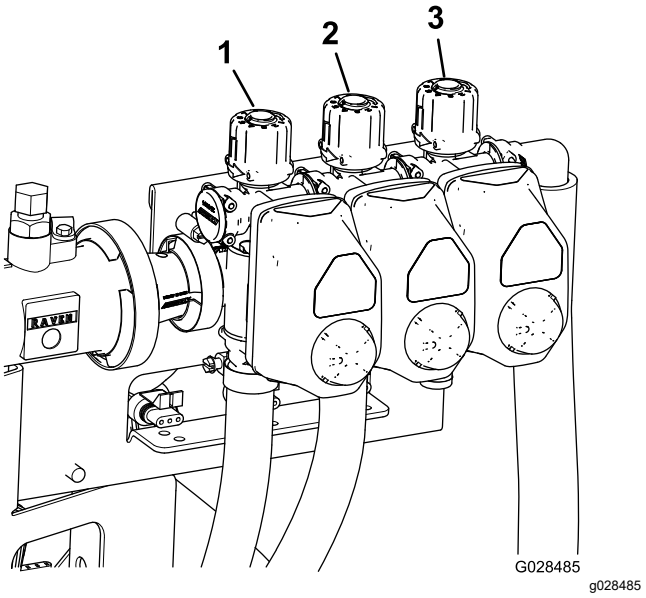

Figura 54

1. Supapă de bypass pentru seciunea din stânga a braului
2. Supapă de bypass pentru seciunea centrală a braului
3. Supapă de bypass pentru seciunea din dreapta a braului

Supapă de agitare-acceleraie

Această supapă este situată în partea din stânga spate a rezervorului (Figura 55). Rotii rozeta de pe supapă în poziia orei 6 pentru a activa agitarea rezervorului, respectiv în poziia orei 8 pentru a dezactiva agitarea rezervorului.

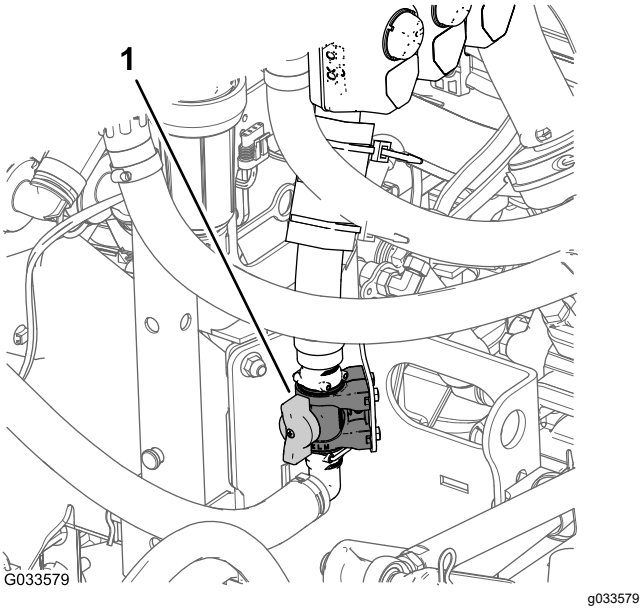

Figura 55

1. Supapă de control a agitării

Notă: Modele din seria HD cu transmisie manuală - pentru o agitare adecvată, este necesar ca PTO i ambreiajul să fie cuplate, iar motorul să fie la o turaie superioară celei de ralanti. Dacă oprii pulverizatorul i dorii circularea coninutului rezervorului prin agitare, poziionai maneta de comutare în poziia NEUTRU, decuplai ambreiajul, cuplai frâna de parcare i acionai acceleraia de mână (dacă este instalată).

Pompa pulverizatorului

Pompa pulverizatorului este situată în partea din spate a utilajului (Figura 56).

Controlai pompa pulverizatorului efectuând următoarele operaii:

- Pentru **modele din seria HD cu transmisie manuală** - la consola centrală a mainii, mutai maneta PTO în poziia ENGAGE (cuplat) pentru a pune pompa în funciune; mutai maneta PTO în poziia DISENGAGE (decuplat) pentru a opri pompa. Consultai *manualul operatorului* pentru vehiculul utilitar seria Workman HDX-Auto.
- Pentru **modelul HDX-Auto** - la panoul tabloului de bord din partea stângă a coloanei volanului, apăsai pe comutatorul basculant al sistemului hidraulic de debit ridicat în poziia ON (Pornit) pentru a pune în funciune pompa pulverizatorului (indicatorul comutatorului basculant luminează). Apăsai comutatorul basculant în poziia OFF (Oprit) pentru a opri pompa pulverizatorului. Consultai *instruciunile de instalare* ale kitului hidraulic de debit ridicat (indicatorul comutatorului basculant se oprete).

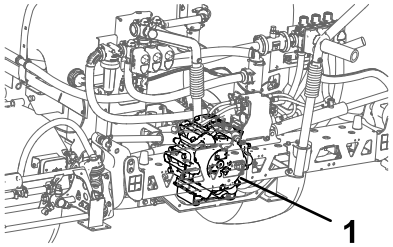

Figura 56

1. Pompa pulverizatorului

Specificaţii

Notă: Specificaiile i designul pot fi modificate fără preaviz.

Greutate de bază a sistemului de pulverizare (greutatea vehiculului nu este inclusă)	424 kg
Capacitatea rezervorului	757 l
Lungime totală a vehiculului cu sistem de pulverizare standard	422 cm
Înălime totală a vehiculului cu sistem de pulverizare standard, la partea de sus a rezervorului	147 cm
Înălime globală a vehiculului cu sistem de pulverizare standard i braele dispuse în formă de X	234 cm
Lăime globală a vehiculului cu sistem de pulverizare standard i braele dispuse în formă de X	175 cm

Dispozitive de ataare/Accesorii

Pentru extinderea i îmbunătăirea performanelor mainii este disponibilă o gamă de dispozitive de ataare i accesorii aprobate de Toro. Contactai distribuitorul autorizat Toro.

Pentru performane optime i utilizarea în siguranţă a mainii, utilizai exclusiv piese de schimb i accesorii originale Toro. Piesele de schimb i accesoriile altor producători pot fi periculoase i pot anula garania produsului.

Operare

Notă: Determinaţi partea stângă şi dreaptă a maşinii din poziţia de operare normală.

Notă: Dacă trebuie să transportai vehiculul pe o remorcă având pulverizatorul instalat, asigurai-vă că braele sunt fixate i asigurate.

Înainte de utilizare

Sigurana înainte de utilizare

Sigurana generală

- Nu lăsaţi niciodată copii sau persoane neinstruite să utilizeze sau să efectueze lucrări de service asupra maşinii. Reglementările locale pot impune o limită de vârstă pentru utilizator. Proprietarul trebuie să asigure instruirea tuturor operatorilor i a mecanicilor.
- Familiarizai-vă cu utilizarea în siguranţă a echipamentului, comenzile de operare i indicatoarele de siguranţă.
- Înainte de a părăsi poziia operatorului, realizai următorii pai:
  - Parcai maşina pe o suprafaă plană.
  - Deplasai maneta schimbătorului de viteze în poziia NEUTRAL (Neutru) (manual) sau poziia PARK (Parcare) (automat).
  - Cuplai frâna de parcare.
  - Opriţi motorul şi scoateţi cheia (dacă este disponibilă).
  - Ateptai până când se oprete orice micare.
- Trebuie să tii cum să oprii maina i să oprii rapid motorul.
- Asigurai-vă că toate comenzile de prezenă a operatorului, întrerupătoarele de siguranţă i proteciile sunt montate i funcionează în mod corespunzător. Nu utilizaţi maşina decât dacă acestea funcionează corect.
- Dacă maina nu funcionează corect sau este deteriorată în vreun fel, nu o utilizai. Remediai problema înainte de a utiliza maina sau dispozitivul de ataare.
- Asigurai-vă că sunt strâni toi conectorii liniilor pentru lichide i că toate furtunurile sunt în stare bună înainte de a aplica presiune asupra sistemului.

Securitate chimică

Substanele chimice folosite în sistemul de pulverizare pot fi periculoase i toxice pentru dumneavoastră,

trecători, animale i pot cauza daune plantelor, solului sau altor bunuri.

- Citii informaiile despre fiecare substană chimică. Nu utilizai sau nu intervenii asupra pulverizatorului dacă aceste informaii nu sunt disponibile.
- Înainte de a interveni asupra unui sistem de pulverizare, asigurai-vă că sistemul a fost neutralizat i clătit de trei ori, conform recomandărilor producătorului (producătorilor) de substane chimice i că toate supapele au fost utilizate de 3 ori.
- Asigurai-vă că există destulă apă curată i săpun în apropiere i spălai imediat orice urme ale substanelor chimice cu care ai intrat în contact direct.
- Citii cu atenie i respectai informaiile de pe etichetele de avertizare privind substanele chimice i fiele cu date de securitate (SDS) privind toate substanele chimice i protejai-vă conform recomandărilor producătorului de substane chimice.
- Protejai-vă întotdeauna corpul în timp ce utilizai substane chimice. Utilizai echipament individual de protecie (EIP) adecvat pentru a vă proteja împotriva contactului cu substanele chimice, cum ar fi următoarele:
  - ochelari de protecie i/sau ecran pentru faă
  - un combinezon de protecie chimică
  - o mască pentru protecie respiratorie sau cu filtru
  - mănui rezistente la substane chimice
  - cizme din cauciuc sau alte încălăminte rezistentă
  - haine de schimb curate, săpun i prosoape de unică folosină pentru curăare
- Obinei instruire adecvată înainte de a utiliza sau manipula substane chimice.
- Folosii substana chimică potrivită.
- Respectai instruciunile producătorului de substane chimice pentru utilizarea acestora în sigurană. Nu depăii presiunea recomandată de aplicare pentru sistem.
- Nu umplei, nu calibrai i nu curăai maina dacă în zonă se află oameni, în special copii sau animale de companie.
- Manipulai substanele chimice în zone bine aerisite.
- Nu consumai alimente sau băuturi i nu fumai în timp ce lucrai în apropierea substanelor chimice.
- Nu curăai duzele de pulverizare suflând prin ele sau introducându-le în gură.
- Spălai-vă întotdeauna mâinile i alte zone expuse, cât mai curând posibil după ce ai lucrat cu substane chimice.
- Păstrai substanele chimice în ambalajele originale i depozitate într-un loc sigur.
- Eliminai corespunzător substanele chimice neutilizate i recipientele substanelor chimice, conform instruciunilor producătorului i regulamentelor locale.
- Substanele chimice i vaporii reprezintă un pericol; nu intrai niciodată în rezervor i nu inei capul deasupra deschiderii sau în aceasta.
- Respectai toate reglementările locale, naionale i federale în materie de pulverizare a substanelor chimice.

Utilizarea InfoCenter

Ecranul LCD InfoCenter afiează informaii despre mină, cum ar fi starea de funcionare, diferite date de diagnosticare , i alte informaii despre mină (Figura 57). InfoCenter include un ecran splash i un ecran principal cu informaii. Putei comuta oricând între ecranul splash i ecranul principal cu informaii apăsând pe oricare dintre butoanele InfoCenter i selectând apoi săgeata direcională adecvată.

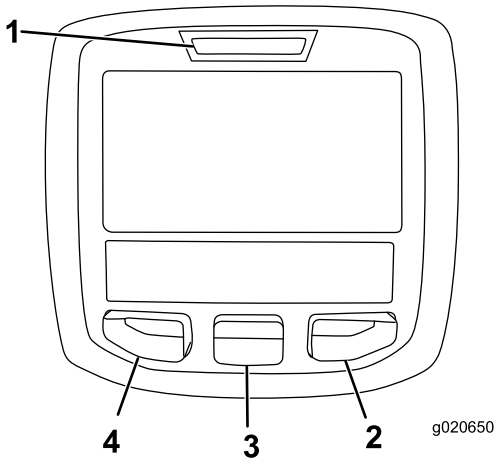

g020650

Figura 57

1. Indicator luminos
2. Buton dreapta
3. Buton mijloc
4. Buton stânga

- Buton stânga, Buton de accesare meniu/Înapoi - apăsai acest buton pentru a accesa meniurile InfoCenter. Îl putei utiliza i pentru a iei din orice meniu v-ai afla.
- Buton median - utilizai acest buton pentru a derula în jos meniurile.
- Buton dreapta - utilizai acest buton pentru a deschide un meniu unde o săgeată dreapta indică un coninut suplimentar.

Notă: Fiecare buton poate fi utilizat pentru alte scopuri, în funcie de opiunea activă din momentul respectiv. Afiajul LCD prezintă o pictogramă deasupra fiecărui buton care indică funcia curentă a acestuia.

Pornire InfoCenter

1. Introducei cheia în comutatorul de pornire i rotii-o în poziia ON (pornit).

   Notă: InfoCenter iluminează i afiează ecranul de iniializare (Figura 58).

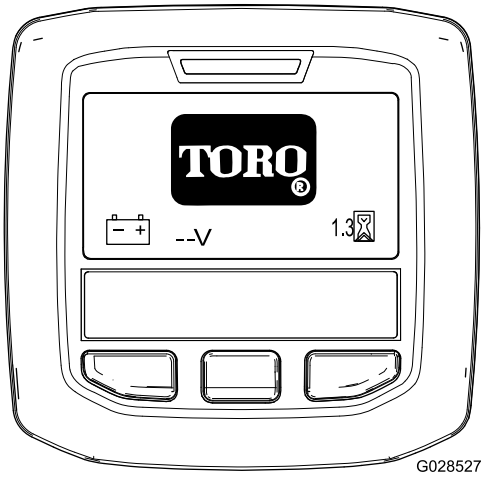

g028527

Figura 58

2. După aproximativ 15 secunde, apare ecranul iniial. Apăsai pe butonul central de selectare pentru a afia contextul informaional (Figura 59).

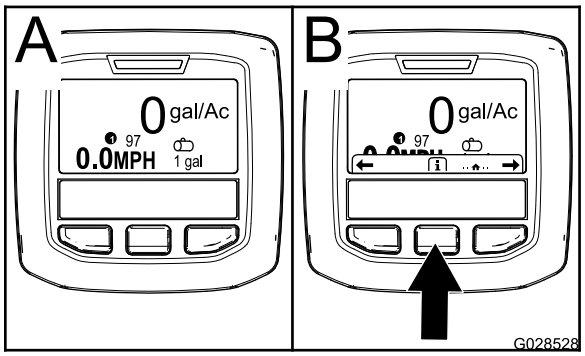

g028528

Figura 59

- Apăsai din nou pe butonul central de selectare pentru a accesa meniul principal.
- Buton de selectare dreapta: **suprafaă totală pulverizată** (Figura 60A)
- Buton de selectare dreapta: **rată de aplicare** (Figura 60B)
- Buton de selectare stânga: **subzonă pulverizată** (Figura 60C)
- Buton de selectare stânga: **volum rezervor** (Figura 60D)

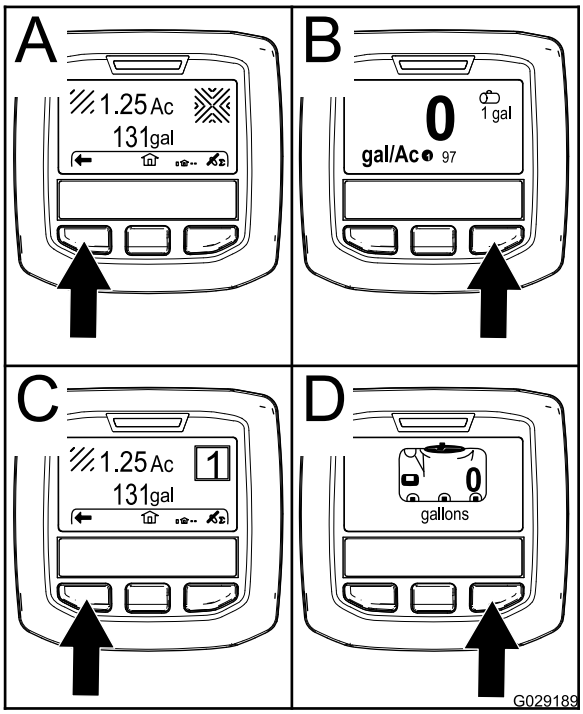

g029189

Figura 60

Notă: Rotirea comutatorului de pornire în poziia START i pornirea motorului face ca valorile indicate pe afiajul InfoCenter să fie specifice mainii în funciune.

Accesarea meniului Settings (Setări)

1. Pornii InfoCenter; consultai Pornire InfoCenter (Pagină 41).

   Notă: Se afiează ecranul de pornire.

2. Apăsai pe butonul central de selectare pentru a accesa contextul Information (Informaii).

   Notă: Se afiează pictograma contextului Information (Informaii).

3. Apăsai pe butonul central de selectare pentru a accesa meniul principal (Figura 61).

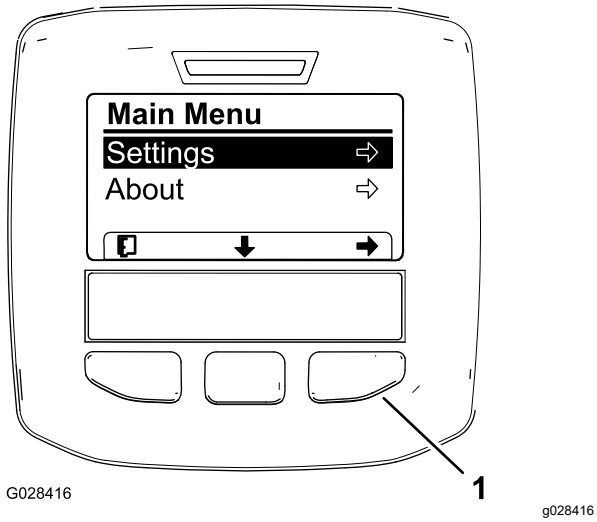

Figura 61

Opiunile suplimentare pentru modelul HDX-Auto nu sunt afiate.

1. Buton de selectare dreapta (context selectare)

4. Apăsai butonul de selectare dreapta pentru a afia submeniurile Settings (Setări).

   Notă: Se afiează meniul principal cu opiunea Settings (Setări) selectată.

   Notă: Apăsarea pe butonul central de selectare (butonul de sub pictograma săgeată jos de pe afiaj) mută opiunea selectată în jos.

Schimbarea unităilor de măsură (britanice i metrice)

1. Accesai meniul Settings (Setări); consultai Accesarea meniului Settings (Setări) (Pagină 41).
2. Pentru a schimba unităile de măsură, apăsai butonul de selectare dreapta pentru a schimba unităile de măsură enumerate (Figura 62).
   - **English (Unităi de măsură sistem imperial):** mph, galoane i acri
   - **Turf (Pentru gazon):** mph, galoane i 1.000 ft^2
   - **SI (Unităi de măsură sistem metric):** kph, litru, hectar

   Notă: Afiajul comută între unităi de măsură în sistem imperial, unităi de gazon i unităi de măsură în sistem metric.

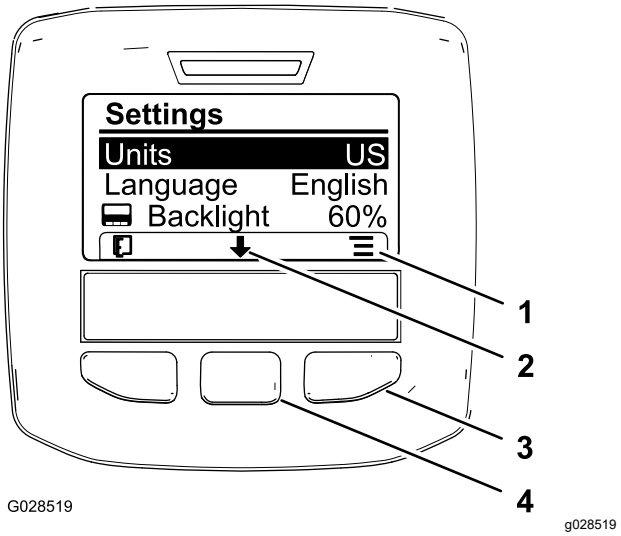

Figura 62

1. Listă opiuni (pictogramă)
2. Derulare în jos (pictogramă)
3. Buton de selectare dreapta (context listă)
4. Buton de selectare centru (context derulare)

   Notă: Prin apăsarea butonului de selectare stânga este salvată selecia, se iese din meniul Settings (Setări) i se revine la meniul principal.

3. Pentru a schimba limba utilizată pe afiaj, apăsai butonul de selectare central (butonul de sub săgeata în jos de pe afiaj) pentru a muta opiunea selectată la Language (Limbă) (Figura 62).
4. Apăsai butonul de selectare dreapta (butonul de sub pictograma listei de pe afiaj) pentru a evidenia limba afiată utilizată pe afiaj (Figura 62).

   Notă: Limbile disponibile sunt engleză, spaniolă, franceză, germană, portugheză, daneză, neerlandeză (olandeză), finlandeză, italiană, norvegiană i suedeză.

5. Apăsai pe butonul de selectare stânga pentru a vă salva seleciile, părăsii meniul Settings (Setări) i revenii la meniul principal (Figura 61).
6. Apăsai butonul de selectare din stânga pentru a reveni la ecranul de pornire (Figura 62).

Reglarea iluminării de fundal i a nivelurilor de contrast ale afiajului

1. Accesai meniul Settings (Setări); consultai Accesarea meniului Settings (Setări) (Pagină 41).
2. Pentru a regla nivelul iluminării de fundal al afiajului, apăsai butonul de selectare central (butonul de sub pictograma săgeată în jos de pe afiaj) pentru a muta opiunea selectată în jos, la setarea Backlight (Iluminare de fundal) (Figura 63).

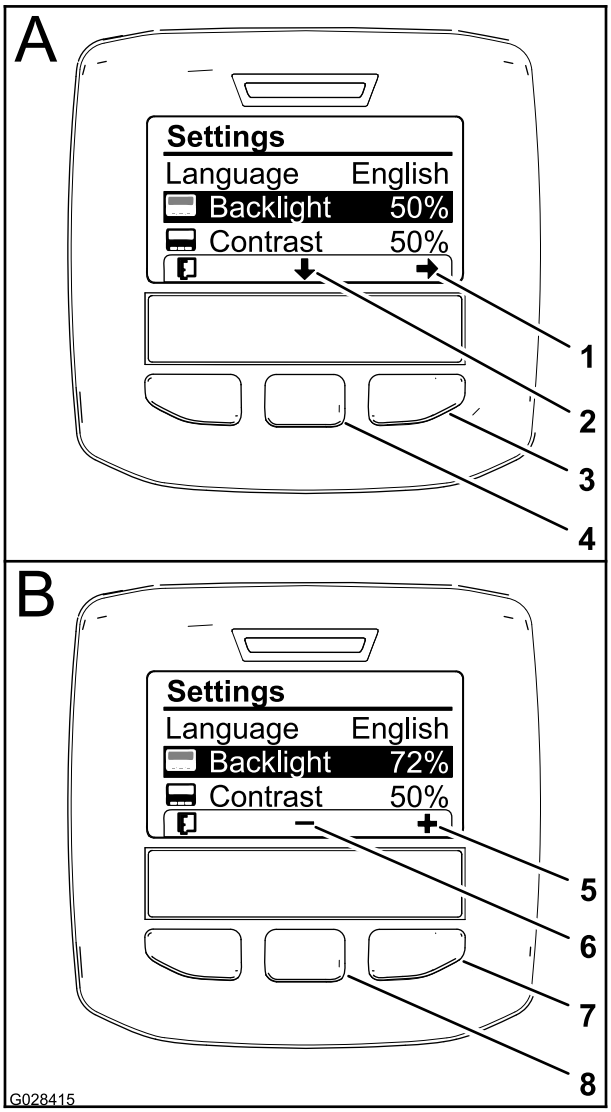

g028415

Figura 63

1. Săgeată selectare (pictogramă)
2. Derulare în jos (pictogramă)
3. Buton de selectare dreapta (context selectare)
4. Buton de selectare centru (context derulare)
5. Mărirea valorii (pictogramă)
6. Scăderea valorii (pictogramă)
7. Buton de selectare dreapta (context mărire valoare)
8. Buton de selectare centru (context reducere valoare)

3. Apăsai butonul de selectare dreapta pentru a afia contextul de ajustare a valorii (Figura 63).

   Notă: Afiajul arată o pictogramă (—) deasupra butonului de selectare centru i o pictogramă (+) deasupra butonului de selectare dreapta.

4. Utilizai butonul de selectare central i butonul de selectare dreapta pentru a modifica nivelul de luminozitate al afiajului (Figura 63).

   Notă: Pe măsură ce modificai valoarea luminozităii, afiajul schimbă nivelul de luminozitate selectat.

5. Apăsai pe butonul de selectare din stânga (butonul de sub pictograma listă de pe afiaj) pentru a vă salva selecia, închidei meniul Backlight (Iluminare de fundal) i revenii la meniul Settings (Setări) (Figura 63).
6. Pentru a regla nivelul de contrast al afiajului, apăsai butonul de selectare central (butonul de sub pictograma săgeată în jos de pe afiaj) pentru a muta opiunea selectată în jos, la setarea Contrast (Contrast) (Figura 63).
7. Apăsai butonul de selectare dreapta pentru a afia contextul de ajustare a valorii (Figura 63).

   Notă: Afiajul arată o pictogramă (—) deasupra butonului de selectare centru i o pictogramă (+) deasupra butonului de selectare dreapta.

8. Apăsai pe butonul de selectare din stânga (butonul de sub pictograma listă de pe afiaj) pentru a vă salva selecia, închidei meniul Contrast (Contrast) i revenii la meniul Settings (Setări) (Figura 63).
9. Apăsai pe butonul de selectare stânga pentru a părăsi meniul Settings (Setări) i revenii la meniul principal (Figura 61 i Figura 63).
10. Apăsai butonul de selectare din stânga pentru a reveni la ecranul de pornire (Figura 63).

Pictograme InfoCenter

Descrierea pictogramelor

i	Pictogramă cu privire la informaii
→	Înainte
←	Înapoi
↓	Derulare în jos
⇨	Enter
≡	Schimbarea valorii următoare din listă
+	Cretere
–	Scădere
■	Ecran activ
▪	Ecran inactiv

	Accesarea ecranului de pornire
	Ecran de pornire activ
	Salvare valoare
	Ieire din meniu
	Contor de timp
PIN	Codul PIN corect introdus
	Verificarea introducerii codului PIN/verificarea calibrării
	Bra principal activ/pulverizator bra inactiv
	Bra principal activ/pulverizator bra activ
	Rezervor de pulverizare plin
	Rezervor de pulverizare plin pe jumătate
	Nivel scăzut rezervor
	Rezervor de pulverizare gol
K sau k	Unităi TURF (92,9 mp)
	Suprafaă pulverizată
Σ	Volum pulverizat
	Ajustare volum rezervor
	Ecran de pornire
	tergere suprafaă activă

Descrierea pictogramelor (cont'd.)

	tergere toate suprafeele
	Ajustare cifră
	Selectarea următoarei suprafee pentru acumulare
1	Rată de aplicare 1
2	Rată de aplicare 2
++	Rată de boost

Utilizarea meniurilor

Accesai setările de calibrare în sistemul de meniuri InfoCenter, apăsai butonul de accesare meniuri în timp ce vă aflai în ecranul principal. Vei reveni la meniul principal. Consultai următoarele tabele pentru un sumar a opiunilor disponibile în meniuri:

Calibrare	
Opiune de meniu	**Descriere**
Test Speed (Viteză de testare)	Acest meniu setează viteza de testare pentru calibrare.
Flow Calibration (Calibrare debit)	Acest meniu calibrează debitmetrul.
Speed Calibration (Calibrare viteză)	Acest meniu calibrează senzorul de viteză.

Selectarea programării pulverizatorului

Model HDX-Auto

Comutarea între modul manual i cel automat

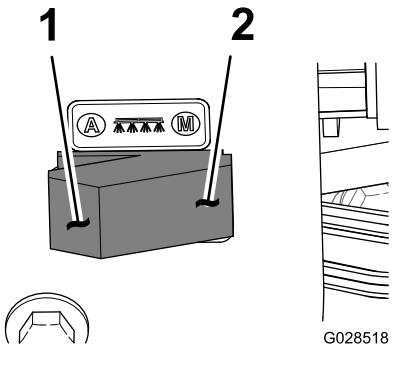

Figura 64

1. Mod automat (poziie comutator)
2. Mod manual (poziie comutator)

- La consola de comandă, apăsai pe comutatorul pentru modul pulverizatorului în poziia din stânga pentru a controla rata de aplicare a pulverizatorului prin intermediul InfoCenter în MODUL AUTOMAT.

  Notă: O pictogramă a ratei de aplicare apare pe afiajul InfoCenter.

- Apăsai pe comutatorul pentru modul pulverizatorului spre dreapta pentru a controla manual rata de aplicare a pulverizatorului în MODUL MANUAL .

  Notă: La comutarea de la modul Automat la modul Manual, pictograma ratei de aplicare dispare de pe afiaj.

Comutarea între setările de programare a pulverizatorului

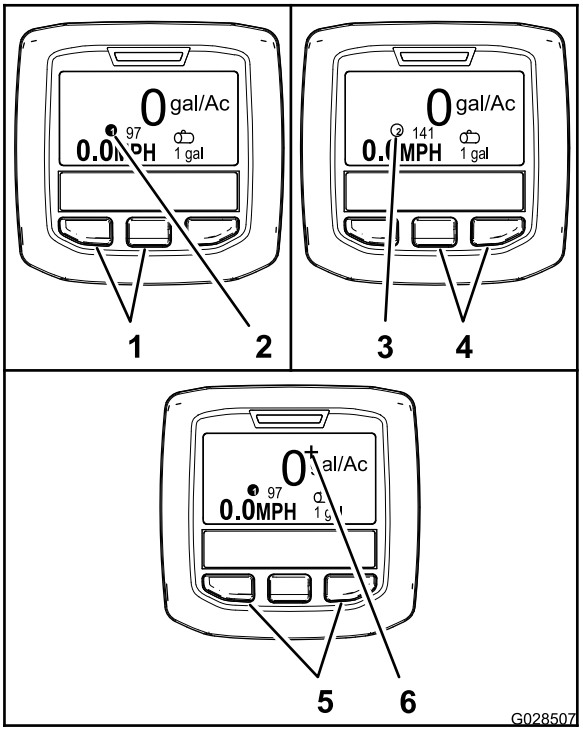

Figura 65

1. Butoanele din stânga i centru - selectarea ratei de aplicare 1
2. Pictogramă - rată de aplicare 1
3. Pictogramă - rată de aplicare 2
4. Butoanele din centru i dreapta - selectarea ratei de aplicare 2
5. Butoanele din stânga i dreapta - selectarea amplificării ratei de aplicare
6. Pictogramă - amplificare rată de aplicare

- Pentru a selecta rata de aplicare 1, apăsai cele 2 din stânga de pe InfoCenter (Figura 65).

  Notă: Apare pictograma ❶.

- Pentru a selecta rata de aplicare 2 (rată de aplicare), apăsai cele 2 butoane din dreapta (Figura 65).

  Notă: Apare pictograma ②.

- Pentru a aplica temporar o rată de aplicare amplificată, apăsai i meninei cele 2 butoane exterioare (Figura 65).

  Notă: Apare pictograma **+**.

  Notă: Rata de aplicare amplificată este cu câteva procente mai mare decât rata de aplicare a programului activ (1 sau 2). Apăsai i meninei butoanele pentru a aplica rata de aplicare amplificată; eliberai butoanele pentru a anula rata amplificată.

Programarea ratei de aplicare i a ratei de aplicare amplificată

Model HDX-Auto

Programarea ratei de amplificare 1 i 2

1. Din ecranul principal, apăsai pe butonul central de selectare pentru a accesa meniul principal.
2. Dacă este necesar, apăsai pe butonul central de selectare pentru a evidenia rata de aplicare pentru programul 1 al pulverizatorului (Figura 66).

   Notă: Pictograma pentru rata 1 de aplicare a pulverizatorului are forma cifrei 1 inclusă într-un cerc amplasat în dreapta unei inte.

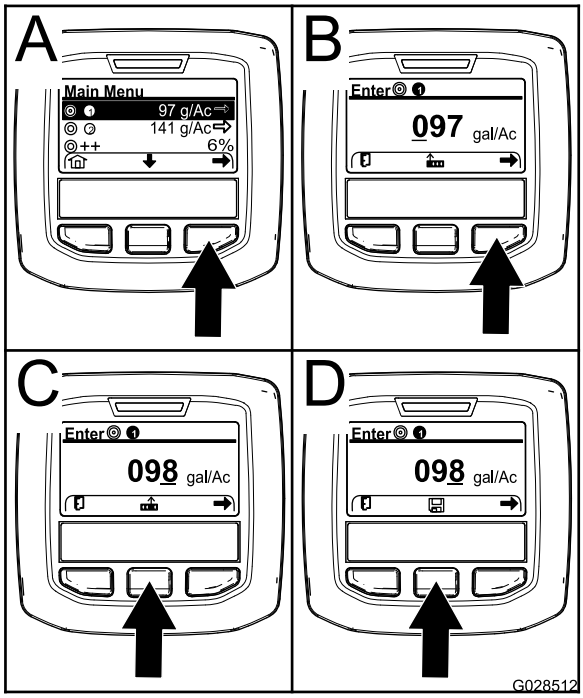

g028512

Figura 66

3. Apăsai butonul de selectare dreapta pentru a selecta programul 1 al pulverizatorului (Figura 66A).
4. Setai valoarea numerică apăsând pe următoarele butoane de selectare:
   - Apăsai butonul de selectare dreapta (Figura 66B) pentru a muta cursorul la următoarea poziie numerică spre dreapta.
   - Apăsai butonul de selectare central (Figura 66C) pentru a mări valoarea numerică (0-9)
5. După ce este setată valoarea cea mai din dreapta, apăsai butonul de selectare dreapta.

   Notă: Pictograma Salvare apare deasupra butonului de selectare central (Figura 66D).
6. Apăsai pe butonul de selectare central (Figura 66D) pentru a salva programarea ratei de aplicare.
7. Apăsai pe butonul central de selectare pentru a evidenia rata de aplicare pentru programul 2 al pulverizatorului.

   Notă: Pictograma pentru rata 2 de aplicare a pulverizatorului are forma cifrei 2 inclusă într-un cerc amplasat în dreapta unei inte.

   Notă: Putei utiliza rata de aplicare pentru programul 2 al pulverizatorului pentru a aplica în mod convenabil o rată de aplicare mai mare sau mică la locaia gazonului, după cum este necesar.
8. Repetai paii de la 4 la 6.

Programarea ratei de aplicare amplificate

Amplificarea aplicării adaugă un procent specificat la rata de aplicare a programului activ atunci când cele 2 butoane exterioare de pe InfoCenter sunt apăsate în timpul pulverizării în modul Automat.

1. Din ecranul principal, apăsai pe butonul central de selectare pentru a accesa meniul principal.
2. Dacă este necesar, apăsai pe butonul central de selectare pentru a evidenia rata de aplicare amplificată (Figura 67).

   Notă: Pictograma pentru rata de aplicare amplificată prezintă 2 semna (+) amplasate în partea dreaptă a unei inte (Figura 67).

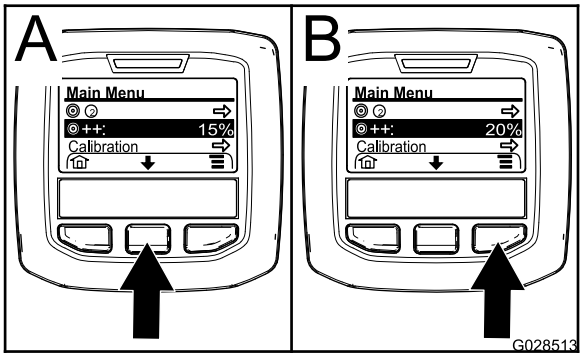

g028513

Figura 67

3. Apăsai pe buton de selectare din dreapta (Figura 67) pentru a mări procentul de amplificare în pai de 5% (maximum 20%).

Utilizarea meniului Settings (Setări)

Model HDX-Auto

Selectarea ratei de aplicare active din meniul Settings (Setări)

1. Din meniul principal, apăsai pe butonul central de selectare pentru a accesa meniul Settings (Setări).
2. Apăsai pe butonul de selectare central pentru a evidenia setarea ratei de aplicare active (Figura 68).

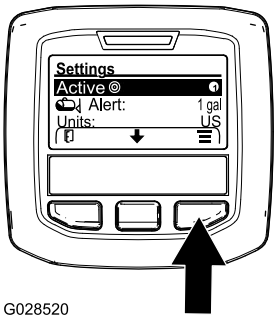

g028520

Figura 68

3. Apăsai pe butonul de selectare din dreapta pentru a comuta între rata de aplicare 1 i 2 (Figura 68).
4. Apăsai pe butonul de selectare din stânga pentru a salva i a reveni la meniul principal

Setarea alertei privind nivelul din rezervor

1. Din meniul principal, apăsai pe butonul central de selectare pentru a accesa meniul Settings (Setări).
2. Apăsai butonul de selectare centru pentru a evidenia setarea Alertei (Figura 69).

   Notă: Pictogramele (-) i (+) apar deasupra butoanelor de selectare central i din dreapta.

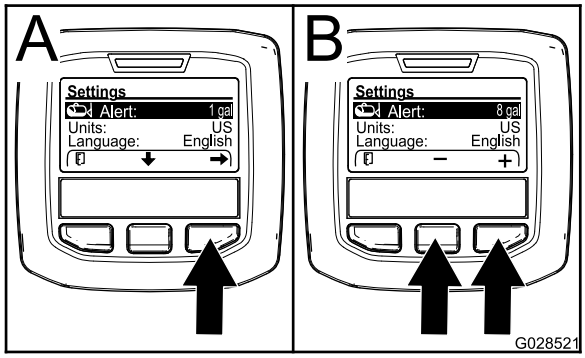

g028521

Figura 69

3. Apăsai butonul de selectare dreapta (Figura 69).
4. Utilizai butoanele de selectare centru sau dreapta pentru a introduce cantitatea minimă din rezervor atunci când se afiează alerta în timpul funcionării pulverizatorului (Figura 69).

   Notă: Apăsarea continuă a butonului mărete valoarea alertei cu privire la rezervor cu 10%.
5. Apăsai pe butonul de selectare din stânga pentru a salva i a reveni la meniul principal

Introducerea codului PIN în InfoCenter

Notă: Introducerea codului PIN vă permite să modificai setările de protecie a accesului i să păstrai parola.

Notă: Codul PIN introdus din fabrică este 1234.

1. Din meniul principal, apăsai pe butonul central de selectare pentru a accesa meniul Settings (Setări).
2. Apăsai pe butonul de selectare centru pentru a evidenia setarea Meniuri protejate.

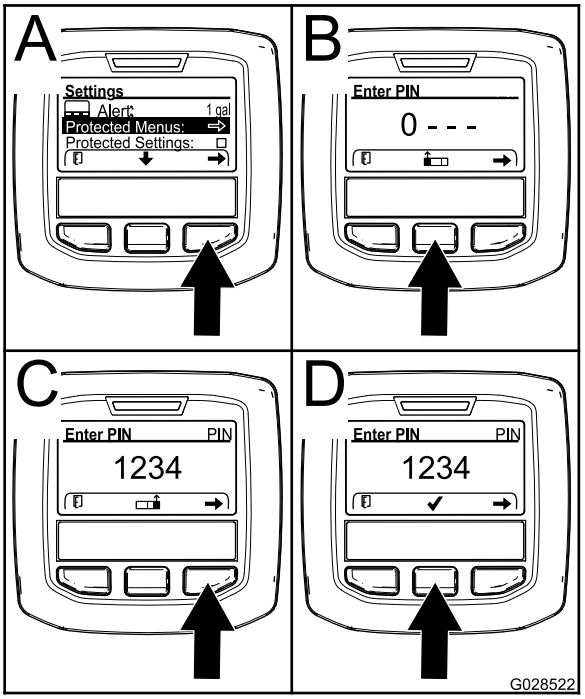

g028522

Figura 70

3. Apăsai pe butonul de selectare din dreapta pentru a selecta Protected Menus (Meniuri protejate) (Figura 70A).
4. Setai valoarea numerică pe ecranul de introducere a codului PIN apăsând următoarele butoane de selectare:
   - Apăsai pe butonul de selectare central (Figura 70B) pentru a mări valoarea numerică (0-9)
   - Apăsai pe butonul de selectare din dreapta (Figura 70C) pentru a muta cursorul la următoarea poziie numerică spre dreapta.
5. După ce este setată valoarea cea mai din dreapta, apăsai butonul de selectare dreapta.

Notă: Pictograma bifă apare deasupra butonului de selectare central (Figura 70D).

6. Apăsai pe butonul de selectare central (Figura 70D) pentru a introduce parola.

Schimbarea codului PIN

1. Introducei codul PIN curent; consultai paii 1 - 6 din Introducerea codului PIN în InfoCenter (Pagină 47).
2. Din meniul principal, apăsai pe butonul central de selectare pentru a accesa meniul Settings (Setări).
3. Apăsai pe butonul de selectare centru pentru a evidenia setarea Meniuri protejate.

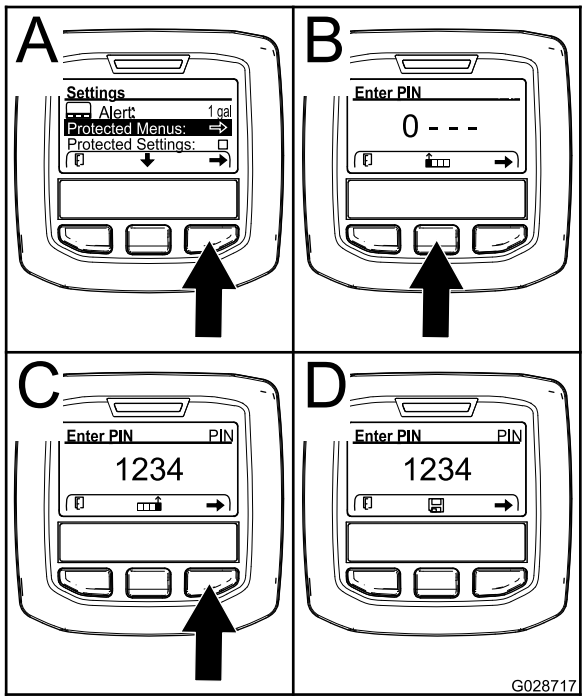

g028717

Figura 71

4. Apăsai pe butonul de selectare din dreapta pentru a selecta Protected Menus (Meniuri protejate) (Figura 71A).
5. Introducei noul cod PIN în ecranul de introducere apăsând următoarele butoane de selectare:
   - Apăsai pe butonul de selectare central (Figura 71A) pentru a mări valoarea numerică (0-9)
   - Apăsai pe butonul de selectare din dreapta (Figura 71C) pentru a muta cursorul la următoarea poziie numerică spre dreapta.
6. După ce este setată valoarea cea mai din dreapta, apăsai butonul de selectare dreapta.

   Notă: Pictograma Salvare apare deasupra butonului de selectare central (Figura 71D).
7. Ateptai până când InfoCenter afieazăă „mesajul de valoare salvată” i se aprinde indicatorul luminos rou.

Setarea Setărilor protejate

Important: **Utilizai această funcie pentru a bloca i debloca rata de aplicare.**

Notă: Trebuie să cunoatei codul PIN din 4 cifre pentru a modifica setările pentru funciile din meniurile protejate.

1. Din meniul principal, apăsai pe butonul central de selectare pentru a accesa meniul Settings (Setări).
2. Apăsai butonul de selectare centru pentru a evidenia elementul Setări protejate.

   Notă: Dacă nu există niciun „X” în caseta din dreapta elementului Protect Settings (Setări protejate), submeniurile pentru L Boom (Bra stânga), C Boom (Bra centru), R Boom (Bra dreapta) i Reset Defaults (Resetare la setări implicite) nu sunt blocate cu codul PIN (Figura 73).

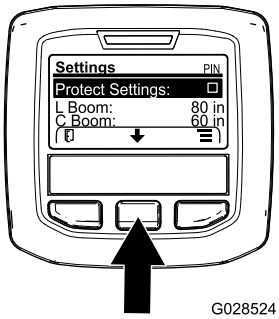

g028524

Figura 72

3. Apăsai butonul de selectare dreapta.

   Notă: Este afiat ecranul de introducere a codului PIN.
4. Introducei codul PIN; consultai pasul 4 din Introducerea codului PIN în InfoCenter (Pagină 47).
5. După ce este setată valoarea cea mai din dreapta, apăsai butonul de selectare dreapta.

   Notă: Pictograma bifă apare deasupra butonului de selectare central.
6. Apăsai butonul de selectare centru.

   Notă: Sunt afiate submeniurile pentru L Boom (Bra stânga), C Boom (Bra centru), R Boom (Bra dreapta) i Reset Defaults (Resetare la setări implicite).
7. Apăsai butonul de selectare central pentru a evidenia elementul Protect Settings (Setări protejate)

8. Apăsai butonul de selectare dreapta.

   Notă: Apare un „X” în caseta din dreapta elementului Protect Settings (Setări protejate) (Figura 73).

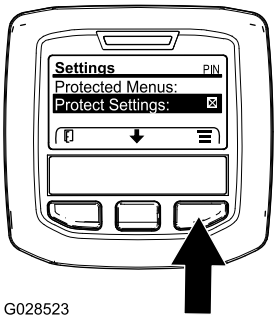

g028523

Figura 73

9. Ateptai până când InfoCenter afiează „mesajul de valoare salvată” i se aprinde indicatorul luminos rou.

   Notă: Submeniurile de sub elementul Meniuri protejate sunt blocate cu codul PIN.

   Notă: Pentru a accesa submeniurile, evideniai elementul Protect Settings (Setări protejate), apăsai butonul de selectare dreapta, introducei codul PIN i, când apare pictograma bifă, apăsai butonul de selectare central.

Resetarea dimensiunilor seciunii braului la valoarea implicită

1. Apăsai butonul de selectare central pentru a accesa opiunea Reset Default (Resetare la setări implicite) (Figura 74).

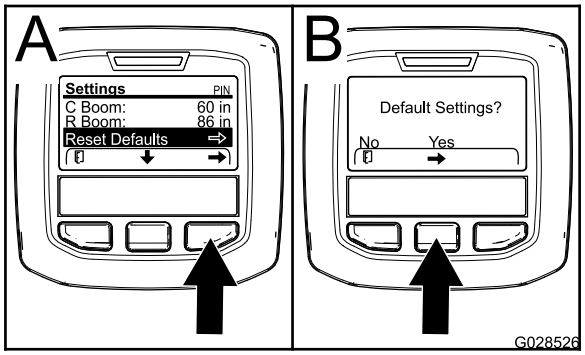

g028526

Figura 74

2. Apăsai butonul de selectare din dreapta pentru a selecta Reset Default (Resetare la setări implicite).
3. În ecranul Default Settings (Setări implicite), apăsai pe butonul de selectare din stânga pentru NO (Nu) sau butonul de selectare din dreapta pentru YES (Da) (Figura 74).

   Notă: Selectarea opiunii YES (Da) restabilete dimensiunile seciunii braului la setarea din fabrică.

Avertizări în cadrul InfoCenter

Avertizările pentru operator sunt afiate automat pe ecranul InfoCenter atunci când o funcie a mainii necesită aciuni suplimentare. De exemplu, dacă încercai să pornii motorul în timp ce apăsai pedala de traciune, este afiată o avertizare care indică faptul că pedala de traciune trebuie să fie în poziia NEUTRU.

Pentru fiecare avertizare care are loc, indicatorul de defect se aprinde intermitent, iar pe ecran sunt afiate un cod de avertizare (număr), o descriere de avertizare i un determinant de avertizare, aa cum se arată în Figura 75.

Descrierile avertizărilor i determinanii sunt afiai sub forma unor pictograme InfoCenter. Consultai Pictograme InfoCenter (Pagină 43) pentru o descriere a fiecărei pictograme.

Notă: Un determinant de avertizare explică condiiile care au declanat avertizarea i oferă instruciuni privind eliminarea acesteia.

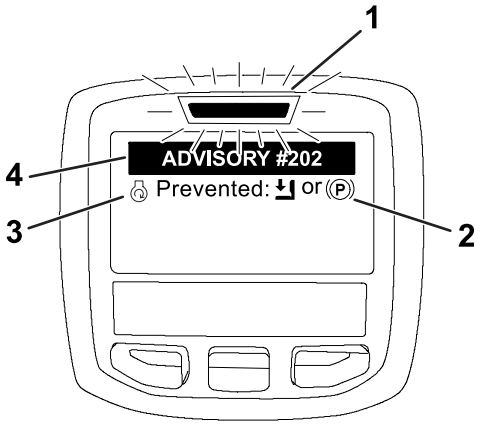

g202867

Figura 75

1. Indicator de defect
2. Determinant de avertizare
3. Descriere avertizare
4. Cod avertizare

Notă: Avertizările nu sunt consemnate în jurnalul de defecte.

Notă: Putei terge o avertizare de pe ecranul de afiare apăsând oricare dintre tastele InfoCenter.

Consultai tabelul care urmează pentru avertizările InfoCenter:

Avertizări

Cod avertizare	Descriere
200	Pornire nepermisă - comutatorul pompei este activ
201	Pornire nepermisă - nu este cuplată poziia NEUTRU

Cod avertizare	Descriere
202	Pornire nepermisă - nu este ocupat scaunul
203	Pornire nepermisă - pedala de acceleraie nu este eliberată
204	Pornire nepermisă - expirare timp cuplare demaror
205	Frâna de parcare este cuplată
206	Pornire pompă nepermisă - bra activ
207	Pornire pompă nepermisă - turaie motor ridicată
208	Blocare acceleraie/viteză nepermisă - pompa nu este activă
209	Blocare acceleraie nepermisă - frâna de parcare nu este cuplată
210	Blocare viteză nepermisă - operatorul nu se află pe scaun sau frâna de parcare este cuplată
211	Blocare acceleraie/viteză nepermisă - este cuplat ambreiajul sau frâna de serviciu
212	Alertă volum scăzut rezervor
213	Pompă de clătire PORNITĂ
220	Calibrare senzor de debit
221	Calibrare senzor de debit - adăugai apă în rezervor i introducei volumul adăugat
222	Calibrare senzor de debit - pornii pompa
223	Calibrare senzor de debit - pornii toate braele
224	Calibrare senzor de debit - a început calibrarea
225	Calibrare senzor de debit - calibrare completă
226	Calibrare senzor de debit - ieire din modul de calibrare
231	Calibrare senzor de viteză
232	Calibrare senzor de viteză - umplei rezervorul de apă proaspătă, apăsai butonul înainte
233	Calibrare senzor de viteză - umplei pe jumătate rezervorul pulverizatorului cu apă, apăsai butonul înainte
234	Calibrare senzor de viteză - introducei distana de calibrare, apăsai butonul înainte
235	Calibrare senzor de viteză - marcai i conducei pe distana introdusă cu seciunile pulverizatorului oprite
236	Calibrare senzor de viteză - calibrarea senzorului de viteză este în curs
237	Calibrare senzor de viteză - calibrarea senzorului de viteză este completă

Avertizări (cont'd.)

Cod avertizare	Descriere
238	Calibrare senzor de viteză - oprii braele
241	Calibrare în afara limitelor, folosirea valorilor implicite

Efectuarea verificărilor înainte de pornire

Verificai următoarele elemente de fiecare dată când începei utilizarea pulverizatorului într-o zi de lucru:

- Verificai presiunea din anvelope.

  Notă: Anvelopele aceste maini sunt diferite de anvelopele auto; necesită o presiune mai redusă a aerului, pentru a reduce la minimum compactarea i deteriorarea gazonului.
- Verificai toate nivelurile fluidelor i adăugai cantitatea adecvată de fluide specificate, dacă se constată că unele niveluri sunt scăzute.
- Verificai funcionarea pedalei de frână.
- Verificai dacă luminile sunt funcionale.
- Rotii volanul la stânga i la dreapta verifica răspunsul direciei.
- Cu motorul oprit, verificai dacă există scurgeri de ulei, piese slăbite sau orice alte defeciuni vizibile.

Dacă oricare dintre elementele de mai sus nu este corect, contactai-vă mecanicul sau consultai-vă cu supervizorul înainte de a încheia ziua de lucru cu pulverizatorul. Este posibil ca supervizorul dvs. să dorească să verificai alte articole zilnic, deci întrebai ce inspecii trebuie să efectuai.

Pregătirea pulverizatorului

Selectarea unei duze

Notă: Consultai ghidul de selectare a duzelor care este disponibil prin distribuitorul dumneavoastră autorizat Toro.

Corpurile turelelor acceptă până la 3 duze diferite.

1. Oprii pulverizatorul pe o suprafaă plană, oprii motorul, acionai frâna de parcare i scoatei cheia.
2. Amplasai comutatorul seciunii principale în poziia OPRIT i comutatorul pompei de pulverizare în poziia OPRIT.
3. Rotii turela duzelor în oricare direcie către duza corectă.
4. Efectuai o calibrare a debitului; consultai Calibrarea debitului pulverizatorului (Pagină 55).

Selectarea unui filtru de aspiraie

Echipament standard: filtru de aspiraie cu ochiuri de 50 (albastru)

Utilizai tabelul pentru filtre de aspiraie pentru a determina plasa sitei pentru duzele de pulverizare pe care le utilizai pe baza produselor chimice sau a soluiilor cu o vâscozitate echivalentă cu cea a apei.

Tabel pentru filtre de aspiraie

Cod de culoare pentru duza de pulverizare (debit)	Dimensiune ochiuri plasă*	Cod de culoare pentru filtru
Galben (0,2 g/m)	50	Albastru
Rou (0,4 g/m)	50	Albastru
Maro (0,5 g/m)	50 (sau 30)	Albastru (sau verde)
Gri (0,6 g/m)	30	Verde
Alb (0,8 g/m)	30	Verde
Albastru (1,0 g/m)	30	Verde
Verde (1,5 g/m)	30	Verde
*Dimensiunea ochiurilor de plasă pentru filtrele de aspiraie din acest tabel se bazează pe substane chimice pulverizate sau soluii cu vâscozitatea echivalentă cu cea a apei.		

Important: **Când pulverizai produse chimice cu vâscozitate mai mare (mai vâscoase) sau soluii cu pulberi umectabile, poate fi necesar să utilizai o plasă de sită mai grosieră pentru filtrul de aspiraie opional; consultai Figura 76.**

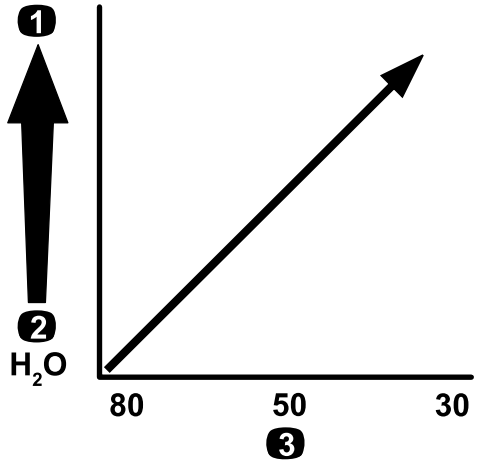

g214212

Figura 76

Dimensiune ochiuri plasă - vâscozitatea substanei chimice sau a soluiei

1. Substane chimice sau soluii cu vâscozitate mai mare
2. Substane chimice sau soluii cu vâscozitate mai mică
3. Dimensiune ochiuri plasă

Atunci când pulverizai cu o rată de aplicare mai mare, utilizai o plasă mai grosieră pentru filtrul de aspiraie opional; consultai Figura 77.

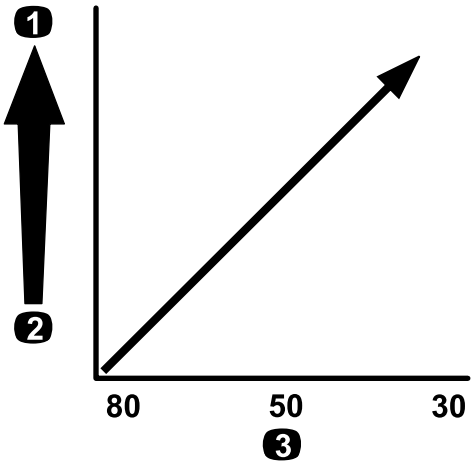

g214214

Figura 77

Dimensiune ochiuri plasă - rată de aplicare

1. Rată de aplicare mai mare
2. Rată de aplicare mai mică
3. Dimensiune ochiuri plasă

Selectarea unui filtru de presiune

Dimensiunile disponibile ale sitei includ:

Echipament standard: filtru de aspiraie cu ochiuri de 50 (albastru)

Utilizai tabelul pentru filtre de presiune pentru a determina plasa sitei pentru duzele de pulverizare pe care le utilizai pe baza produselor chimice sau a soluiilor cu o vâscozitate echivalentă cu cea a apei.

Tabel pentru filtre de presiune

Cod de culoare pentru duza de pulverizare (debit)	Dimensiune ochiuri plasă*	Cod de culoare pentru filtru
Aa cum este necesar pentru substane chimice sau soluii cu vâscozitate scăzută sau rate scăzute de aplicare	100	Verde
Galben (0,2 g/m)	80	Galben
Rou (0,4 g/m)	50	Albastru
Maro (0,5 g/m)	50	Albastru
Gri (0,6 g/m)	50	Albastru
Alb (0,8 g/m)	50	Albastru
Albastru (1,0 g/m)	50	Albastru
Verde (1,5 g/m)	50	Albastru

Tabel pentru filtre de presiune (cont'd.)

Cod de culoare pentru duza de pulverizare (debit)	Dimensiune ochiuri plasă*	Cod de culoare pentru filtru
Aa cum este necesar pentru substane chimice sau soluii cu vâscozitate mare sau rate mari de aplicare	30	Rou
Aa cum este necesar pentru substane chimice sau soluii cu vâscozitate mare sau rate mari de aplicare	16	Maro
*Dimensiunea ochiurilor plasei pentru filtrele de presiune din acest tabel se bazează pe substane chimice pulverizate sau soluii cu vâscozitatea echivalentă cu cea a apei.		

Important: **Atunci când pulverizai produse chimice cu vâscozitate mai mare (mai vâscoase) sau soluii cu pulberi umectabile, poate fi necesar să utilizai o plasă de sită mai grosieră pentru filtrul de presiune opional; consultai Figura 78.**

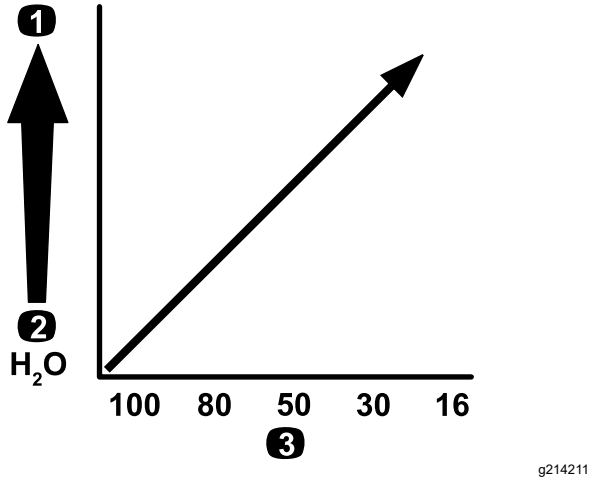

Figura 78

Dimensiune ochiuri plasă - vâscozitatea substanei chimice sau a soluiei

1. Substane chimice sau soluii cu vâscozitate mai mare
2. Substane chimice sau soluii cu vâscozitate mai mică
3. Dimensiune ochiuri plasă

Când pulverizai cu o rată de aplicare mai mare, utilizai o plasă mai grosieră de filtrare sub presiune opională; consultai Figura 79.

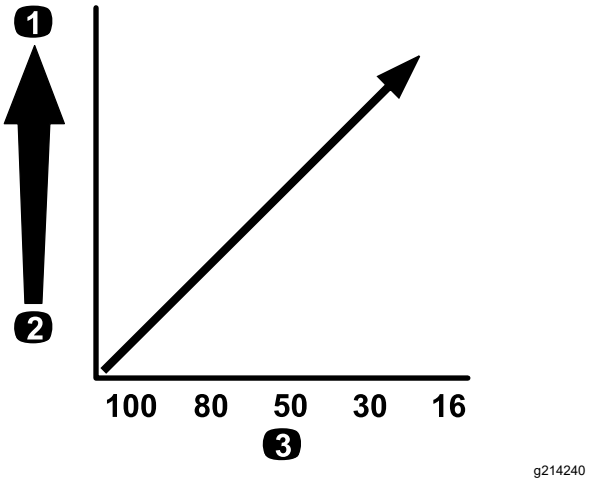

Figura 79

Dimensiune ochiuri plasă - rată de aplicare

1. Rată de aplicare mai mare
2. Rată de aplicare mai mică
3. Dimensiune ochiuri plasă

Selectarea unui filtru de vârf de duză (opional)

Notă: Utilizai filtrul opional de vârf de duză pentru a proteja vârful duzei de pulverizare i pentru a crete durata de viaă a acestuia.

Utilizai tabelul pentru filtre de vârf de duză pentru a determina plasa sitei pentru duzele de pulverizare pe care le utilizai pe baza produselor chimice sau a soluiilor cu o vâscozitate echivalentă cu cea a apei.

Tabel pentru filtre de vârf de duză

Cod de culoare pentru duza de pulverizare (debit)	Dimensiune ochiuri filtru*	Cod de culoare pentru filtru
Galben (0,2 g/m)	100	Verde
Rou (0,4 g/m)	50	Albastru
Maro (0,5 g/m)	50	Albastru
Gri (0,6 g/m)	50	Albastru
Alb (0,8 g/m)	50	Albastru
Albastru (1,0 g/m)	50	Albastru
Verde (1,5 g/m)	50	Albastru
*Dimensiunea ochiurilor de plasă pentru filtrele de duză din acest tabel se bazează pe substane chimice pulverizate sau soluii cu vâscozitatea echivalentă cu cea a apei.		

Important: **Atunci când pulverizai produse chimice cu vâscozitate mai mare (mai vâscoase) sau soluii cu pulberi umectabile, poate fi necesar să utilizai o plasă de sită mai grosieră pentru filtrul de vârf de duză opional; consultai Figura 80.**

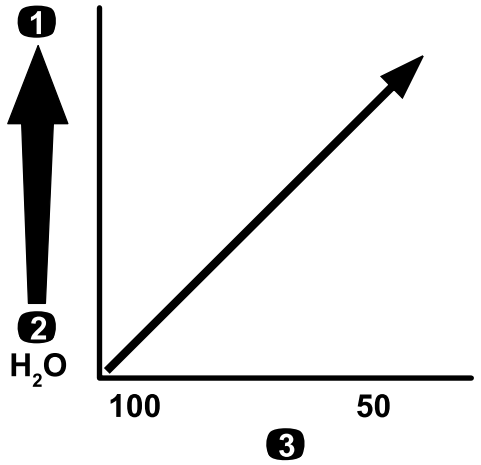

g214246

Figura 80

Dimensiune ochiuri plasă - vâscozitatea substanei chimice sau a soluiei

1. Substane chimice sau soluii cu vâscozitate mai mare
2. Substane chimice sau soluii cu vâscozitate mai mică
3. Dimensiune ochiuri plasă

Atunci când pulverizai cu o rată de aplicare mai mare, utilizai o plasă mai grosieră pentru filtrul de vârf de duză; consultai Figura 81.

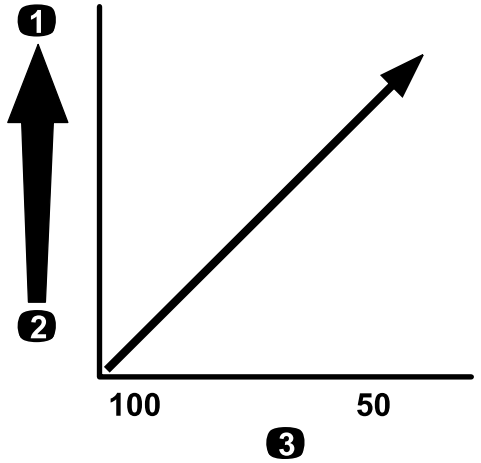

g214245

Figura 81

Dimensiune ochiuri plasă - rată de aplicare

1. Rată de aplicare mai mare
2. Rată de aplicare mai mică
3. Dimensiune ochiuri plasă

Umplerea rezervoarelor

Umplerea rezervorului de apă dulce

Important: **Nu folosii apă reciclată (apă gri) în rezervorul de apă dulce.**

Notă: Rezervorul de apă dulce este folosit pentru a furniza o sursă de apă dulce pentru a vă spăla substanele chimice de pe piele, ochi sau alte suprafee în cazul expunerii accidentale.

Umplei întotdeauna rezervorul de apă dulce cu apă curată înainte de a manipula sau amesteca orice substane chimice.

Rezervorul de apă dulce este amplasat pe ROPS, în spatele scaunului pasagerului (Figura 82). Acesta furnizează o sursă de apă dulce pentru a vă spăla substanele chimice de pe piele, ochi sau alte suprafee în cazul expunerii accidentale.

- Pentru a umple rezervorul, deurubai capacul din partea de sus a rezervorului i umplei rezervorul cu apă dulce. Montai la loc capacul.
- Pentru a deschide robinetul rezervorului de apă dulce, rotii maneta de pe robinet.

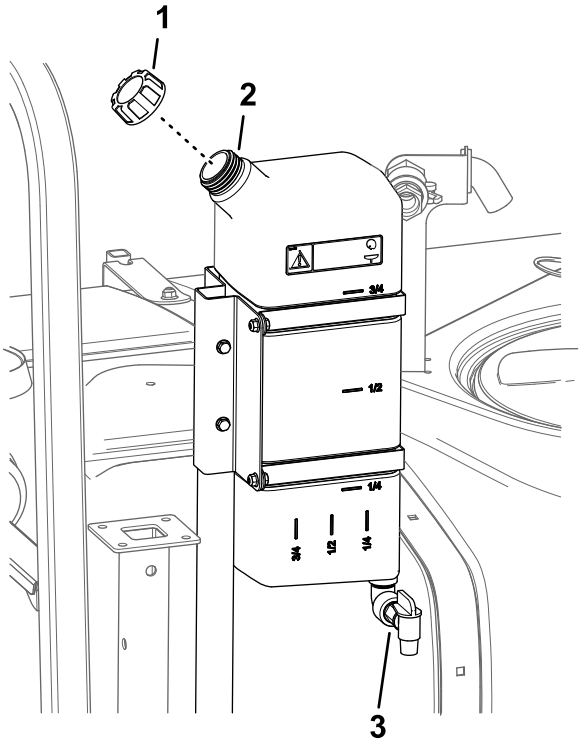

Figura 82

1. Capac buon
2. Rezervor de apă dulce
3. Robinet

Umplerea rezervorului de pulverizare

Montai kitul de premixare a substanelor chimice pentru amestecare optimă i curăenie exterioară a rezervorului.

Important: **Ori de câte ori este posibil, nu folosii apă reciclată în rezervorul de pulverizare.**

Important: **Asigurai-vă că substanele chimice pe care le utilizai sunt compatibile pentru utilizare cu Viton™ (consultai eticheta producătorului; aceasta**

trebuie să indice dacă nu sunt compatibile). Utilizarea unei substane chimice care nu este compatibilă cu Viton™ degradează inelele de etanare din pulverizator, provocând scurgeri.

Important: **După ce ai umplut rezervorul pentru prima dată, verificai dacă există joc al benzilor de fixare a rezervorului. Strângei-le, dacă este necesar.**

1. Purjai sistemul de pulverizare a aditivului pentru sistemul de pulverizare prin pornirea seciunilor.
2. Parcai maina pe o suprafaă plană, deplasai maneta schimbătorului de viteze în poziia neutră, cuplai frâna de parcare, oprii motorul i scoatei cheia.
3. Asigurai-vă că este închis robinetul de golire a rezervorului.
4. Determinai cantitatea de apă necesară pentru a o amesteca cu cantitatea de substană chimică de care avei nevoie, aa cum este prescris de producătorul substanei chimice.
5. Deschidei capacul rezervorului de pulverizare.

   Notă: Capacul rezervorului este situat în centrul pării superioare a rezervorului. Pentru a-l deschide, rotii jumătatea din faă a capacului în sens invers acelor de ceasornic i deschidei-l. Putei scoate sita din interior pentru curăare. Pentru a etana rezervorul, închidei capacul i rotii jumătatea din faă în sensul acelor de ceasornic.
6. Adăugai ¾ din apa necesară în rezervorul de pulverizare folosind elementul de umplere anti-sifon.

   Important: **Utilizai întotdeauna apă dulce curată în rezervorul de pulverizare. Nu turnai substana concentrată în rezervorul gol.**

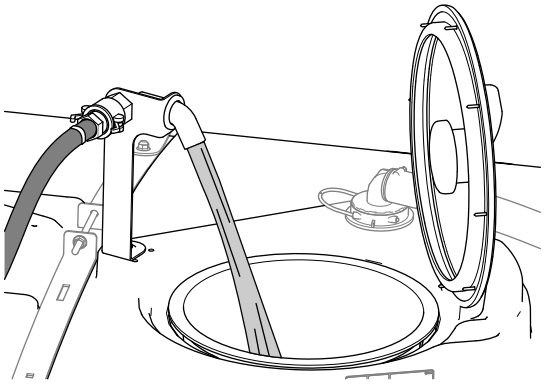

Figura 83

7. Pornii motorul, cuplai PTO i setai acceleraia de mână, dacă este prevăzută.
8. Rotii comutatorul de agitare în poziia ON (Pornit).
9. Adăugai în rezervor cantitatea adecvată de substană chimică concentrată, conform instruciunilor producătorului de substane chimice.

   Important: **Dacă utilizai o pulbere umectabilă, amestecai pulberea cu o cantitate mică de apă pentru a forma o suspensie înainte de a o adăuga în rezervor.**
10. Adăugai în rezervor restul de apă.

    Notă: Pentru o agitare mai bună, reducei rata de aplicare setată.

Verificarea benzilor de fixare a rezervorului

Interval de service: Înainte de fiecare folosinţă sau zilnic—Verificai benzile de fixare a rezervorului.

Important: **Strângerea excesivă a elementelor de fixare a benzilor rezervorului poate duce la deformarea i deteriorarea rezervorului i a benzilor.**

1. Umplei cu apă rezervorul principal.
2. Verificai dacă există vreo micare între benzile de fixare a rezervorului i rezervor (Figura 84).

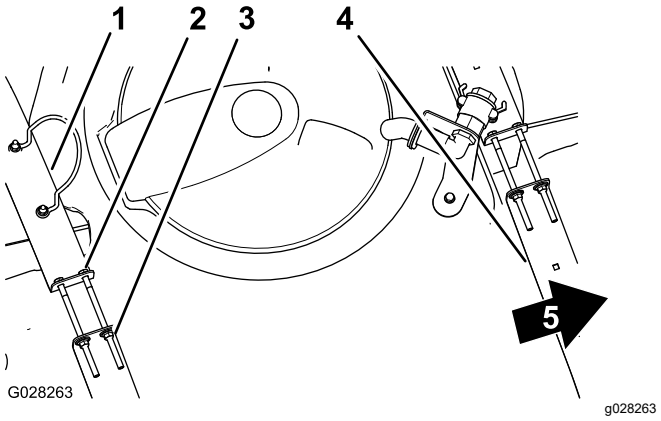

Figura 84

1. Bandă de fixare a rezervorului spate
2. urub
3. Contrapiuliă cu guler
4. Bandă de fixare a rezervorului faă
5. Faa mainii

3. Dacă benzile de fixare a rezervorului se potrivesc liber pe rezervor, strângei contrapiuliele cu guler i uruburile de la partea superioară a benzilor de fixare până când acestea sunt la acelai nivel cu suprafaa rezervorului (Figura 84).

   Notă: Nu strângei prea tare piesele metalice ale benzilor de fixare a rezervorului.

Calibrarea pulverizatorului

Pregătirea mainii

Important: **Înainte de a calibra sistemul pulverizator utilizat la modelul HDX-Auto, umplei**

rezervorul pulverizatorului cu apă curată, după cum este necesar, i operai maina pulverizând la 2,75 bari sau mai mult timp de minimum 30 de minute.

Notă: Înainte de a utiliza pulverizatorul pentru prima dată, dacă schimbai duzele sau dacă este necesar, calibrai debitul, viteza i bypass-ul seciunii pulverizatorului.

1. Umplei rezervorul pulverizatorului cu apă curată.

   Notă: Asigurai-vă că există suficientă apă în rezervor pentru a finaliza fiecare dintre procedurile de calibrare.

2. Coborâi seciunile braului din stânga i din dreapta.
3. Pentru **modelul HDX-Auto** - operai maina în timp ce pulverizai la 2,75 bar sau mai mult, timp de minimum 30 de minute. Umplei rezervorul pulverizatorului cu apă curată după ce ai terminat.
4. Dezactivai setările protejate; consultai Setarea Setărilor protejate (Pagină 48).
5. Pentru **modelul HDX-Auto** - setai sistemul pulverizatorului la modul Manual; consultai Comutarea între modul manual i cel automat (Pagină 45).

Calibrarea debitului pulverizatorului

Echipament furnizat de operator: cronometru capabil să măsoare până la ± 1/10 secunde i un recipient gradat în pai de 50 ml.

Notă: Pentru calibrarea debitului pulverizatorului pentru **mainile fără blocarea acceleraiei** sunt necesare 2 persoane.

Pregătirea sistemului de pulverizare

1. Setai transmisia după cum urmează:
   - Pentru modelele din seria HD cu **transmisie manuală** - deplasai transmisia în poziia NEUTRAL (Neutru).
   - Pentru **modelul HDX-Auto** - deplasai transmisia în poziia P (parcare).
2. Cuplai frâna de parcare i pornii motorul.
3. Pornii pompa pulverizatorului i pornii agitarea.
4. Apăsai pedala de acceleraie până când motorul atinge turaia maximă.
5. Setai turaia motorului după cum urmează:
   - Pentru maini **fără** blocarea opională a acceleraiei - cerei unei persoane să apese pe pedala de acceleraie până când motorul atinge turaia maximă.

     Notă: Solicitai celeilalte persoane să preleveze eantioane de pe duzele pulverizatorului.
   - La mainile **cu** blocarea opională a acceleraiei, apăsai pedala de acceleraie până când motorul atinge turaia maximă i setai blocarea acceleraiei; consultai instruciunile de operare pentru kitul Workman de acceleraie manuală.

Efectuarea unui test de colectare

1. Deplasai toate comutatoarele celor 3 seciuni i comutatorul seciunii principale în poziia ON (Pornit).
2. Pregătii-vă să efectuai un test de colectare folosind recipientul gradat.
3. Începei de la 2,75 bar i utilizai comutatorul pentru rata de aplicare pentru a regla presiunea de pulverizare, astfel încât în urma unui test de colectare să rezulte cantităile enumerate în tabelul care urmează.

   Notă: Prelevai 3 eantioane la câte 15 secunde fiecare i facei o medie a cantităilor de apă colectate.

Culoare duză	Mililitri colectai în 15 secunde	Uncii colectate în 15 secunde
Galben	189	6,4
Rou	378	12,8
Maro	473	16,0
Gri	567	19,2
Alb	757	25,6
Albastru	946	32,0
Verde	1.419	48,0

4. După ce în urma testului de colectare au fost obinute cantităile prezentate în tabelul de mai sus, deplasai comutatorul de blocare a ratei supervizor în poziia LOCK (Blocare).
5. Rotii comutatorul seciunii principale în poziia OFF (Oprit).

Setarea InfoCenter

1. În InfoCenter, navigai la meniul Calibrare i selectai FLOW CAL (CALIBRARE DEBIT) după cum urmează:

   Notă: Selectarea în orice moment a pictogramei Ecran de pornire anulează calibrările.

   A. Apăsai de două ori butonul de selectare centru din InfoCenter pentru a accesa meniurile.

   B. Accesai meniul de calibrare apăsând butonul de selectare dreapta din InfoCenter.

C. Selectai FLOW CAL (CALIBRARE DEBIT) evideniind FLOW CAL i apăsai butonul de selectare dreapta din InfoCenter.

D. În ecranul următor, introducei cantitatea cunoscută de apă care va fi pulverizată din seciuni pentru procedura de calibrare; consultai tabelul de mai jos.

E. Apăsai butonul de selectare dreapta din InfoCenter.

2. Folosind simbolurile plus (+) i minus (-), introducei debitul conform tabelului de mai jos.

Culoare duză	Litri	Galoane SUA
Galben	42	11
Rou	83	22
Maro	106	28
Gri	125	33
Alb	167	44
Albastru	208	55
Verde	314	83

3. Deplasai comutatorul seciunii principale în poziia pornit timp de 5 minute.

   Notă: Pe măsură ce maina pulverizează, InfoCenter afiează cantitatea de lichid pe care o contorizează.

4. După pulverizare timp de 5 minute, selectai bifa apăsând butonul central din InfoCenter.

   Notă: Este acceptabil dacă galoanele afiate în timpul procesului de calibrare nu se potrivesc cu cantitatea cunoscută de apă introdusă în InfoCenter.

5. Trecei comutatorul seciunii principale în poziia oprit i selectai bifa apăsând butonul central din InfoCenter.

   Notă: Calibrarea este acum finalizată.

Calibrarea vitezei pulverizatorului

1. Asigurai-vă că rezervorul pulverizatorului este plin cu apă.
2. Într-o zonă deschisă, plană, marcai o distană de 45 - 152 m.

   Notă: Marcai o distană de 152 m pentru rezultate mai precise.

3. Pornii motorul i conducei până la începutul distanei marcate.

   Notă: Pentru o măsurătoare de precizie, aliniai centrul anvelopelor faă cu linia de pornire.

4. În InfoCenter, navigai la meniul Calibration (Calibrare) i selectai Speed Calibration (Calibrare viteză).

   Notă: Selectarea în orice moment a pictogramei Ecran de pornire anulează calibrarea.

5. Selectai săgeata Înainte (→) în InfoCenter.
6. Folosind simbolurile plus (+) i minus (-), introducei distana marcată în InfoCenter.
7. Efectuai una dintre următoarele operaii:
   - La modelele din seria HD cu **transmisie manuală** - cuplai maina în prima treaptă de viteză a mainii i conducei pe distana marcată în linie dreaptă, cu acceleraie maximă.
   - La **modelul HDX-Auto** - cuplai maina în poziia D i conducei pe distana marcată în linie dreaptă, cu acceleraie maximă.
8. Oprii maina la distana marcată i selectai bifa din InfoCenter.

   Notă: Încetinii i rulai până la oprire pentru a alinia centrul anvelopelor faă cu linia de sosire, pentru cea mai precisă măsurătoare.

   Notă: Calibrarea este acum finalizată.

Calibrarea supapelor de bypass pentru seciune

Înainte de a utiliza pulverizatorul pentru prima dată, când schimbai duzele sau dacă este necesar, calibrai debitul, viteza i bypass-ul seciunii pulverizatorului.

Important: **Selectai o zonă plană, deschisă pentru a efectua această procedură.**

Notă: Pentru calibrarea bypass-ul seciunii pentru **mainile fără blocarea acceleraiei** sunt necesare 2 persoane.

Pregătirea mainii

1. Asigurai-vă că rezervorul pulverizatorului este plin cu apă.
2. Setai transmisia după cum urmează:
   - Pentru modelele din seria HD cu **transmisie manuală** - deplasai transmisia în poziia NEUTRAL (Neutru).
   - Pentru **modelul HDX-Auto** - deplasai transmisia în poziia P (parcare).
3. Cuplai frâna de parcare i pornii motorul.
4. Deplasai comutatoarele celor 3 seciuni în poziia ON (Pornit), dar lăsai comutatorul seciunii principale în poziia OFF (Oprit).

5. Deplasai comutatorul pentru pompă în poziia ON (Pornit) i pornii agitarea.
6. Setai turaia motorului după cum urmează:
   - Pentru maini **fără** blocarea opională a acceleraiei - cerei unei persoane să apese pe pedala de acceleraie până când motorul atinge turaia maximă.

     Notă: Solicitai celeilalte persoane să ajusteze supapele de bypass ale seciunii.
   - La mainile **cu** blocarea opională a acceleraiei, apăsai pedala de acceleraie până când motorul atinge turaia maximă i setai blocarea acceleraiei; consultai instruciunile de operare pentru kitul Workman de acceleraie manuală.
7. În InfoCenter, navigai la meniul Calibration (Calibrare) i selectai Test Speed (Viteză de testare).

   Notă: Selectarea în orice moment a pictogramei ecranului de pornire anulează calibrarea.
8. Folosind simbolurile plus (+) i minus (-), introducei o viteză de testare de 5,6 km/h, apoi selectai pictograma Acasă.

Reglarea supapelor de bypass seciune

1. Folosind comutatorul pentru rata de aplicare, reglai rata de aplicare conform tabelului următor.

Tabelul ratei de aplicare pentru duză

Culoare duză	SI (Unităi de măsură sistem metric)	English (Unităi de măsură sistem imperial)	Turf (Unităi de măsură pentru gazon)
Galben	159 l/ha	17 gpa	0,39 gpk
Rou	319 l/ha	34 gpa	0,78 gpk
Maro	394 l/ha	42 gpa	0,96 gpk
Gri	478 l/ha	51 gpa	1,17 gpk
Alb	637 l/ha	68 gpa	1,56 gpk
Albastru	796 l/ha	85 gpa	1,95 gpk
Verde	1.190 l/ha	127 gpa	2,91 gpk

2. Trecei comutatorul pentru seciunea din stânga în poziia Oprit i reglai supapa de bypass pentru seciunea din stânga (Figura 85) până când valoarea presiunii ajunge la nivelul reglat anterior (de regulă 2,75 bar).

   Notă: Indicatoarele numerotate de pe supapa de bypass au doar caracter orientativ.

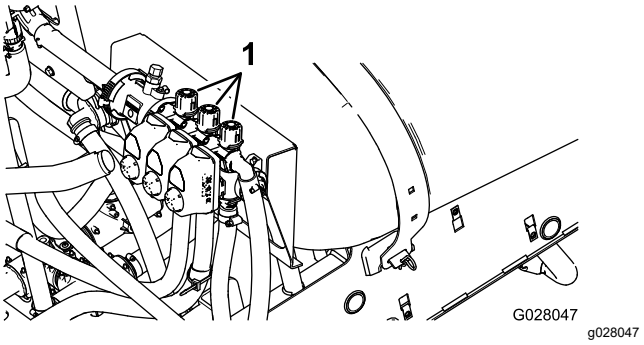

Figura 85

1. Reglarea bypassului pentru seciune

3. Trecei comutatorul pentru seciunea din stânga în poziia Pornit i comutatorul pentru seciunea din dreapta în poziia Oprit.
4. Reglai supapa de bypass pentru seciunea din dreapta (Figura 85) până când valoarea presiunii ajunge la nivelul reglat anterior (de regulă, 2,75 bar).
5. Trecei comutatorul pentru seciunea din dreapta în poziia Pornit i comutatorul pentru seciunea centrală în poziia Oprit.
6. Reglai supapa de bypass pentru seciunea din centru (Figura 85) până când valoarea presiunii ajunge la nivelul reglat anterior (de regulă, 2,75 bar).
7. Trecei toate comutatoarele de seciune în poziia Oprit.
8. Oprii pompa de pulverizare.

   Notă: Calibrarea este acum finalizată.

Reglarea supapelor de agitare i de bypass principal

Poziiile butonului pentru supapa de bypass de agitare

- Supapa de bypass de agitare este în poziie complet deschisă, aa cum se arată în Figura 86A.
- Supapa de bypass de agitare este în poziia închisă (0), aa cum se arată în Figura 86B.
- Supapa de bypass de agitare este într-o poziie intermediară (reglată în raport cu manometrul pentru sistemul de pulverizare), aa cum se arată în Figura 86C.

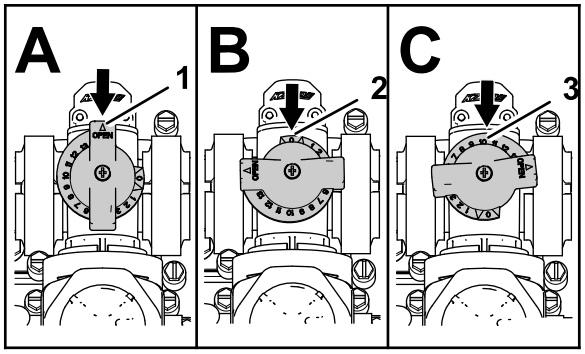

g214029

Figura 86

1. Deschis
2. Închis (0)
3. Poziie intermediară

Calibrarea supapei de bypass de agitare

Interval de service: Anual

Important: **Selectai o zonă plană, deschisă pentru a efectua această procedură.**

Notă: Pentru calibrarea supapei de bypass de agitare pentru **mainile fără blocarea acceleraiei** sunt necesare 2 persoane.

1. Asigurai-vă că rezervorul pulverizatorului este plin cu apă.
2. Verificai dacă supapa de control agitare este deschisă. Dacă a fost reglată, deschidei-o complet în acest moment.
3. Setai transmisia după cum urmează:
   - Pentru modelele din seria HD cu **transmisie manuală** - deplasai transmisia în poziia NEUTRAL (Neutru).
   - Pentru **modelul HDX-Auto** - deplasai transmisia în poziia P (parcare).
4. Cuplai frâna de parcare i pornii motorul.
5. Pornii pompa pulverizatorului.
6. Setai turaia motorului după cum urmează:
   - Pentru maini **fără** blocarea opională a acceleraiei - cerei unei persoane să apese pe pedala de acceleraie până când motorul atinge turaia maximă.

     Notă: Solicitai celeilalte persoane să preleveze eantioane de pe duzele pulverizatorului.
   - La mainile **cu** blocarea opională a acceleraiei, apăsai pedala de acceleraie până când motorul atinge turaia maximă i setai blocarea acceleraiei; consultai instruciunile de operare pentru kitul Workman de acceleraie manuală.
7. Setai cele 3 comutatoare de supape individuale de seciuni în poziia OFF (Oprit).
8. Aduceţi comutatorul seciunii principale în poziţia ON (Pornit).
9. Setai presiunea sistemului la MAXIM.
10. Aducei comutatorul de agitare în poziia OFF (Oprire) i citii valoarea indicată de manometru.
    - Dacă valoarea rămâne la 6,9 bar, supapa de bypass de agitare este calibrată corespunzător.
    - Dacă valoarea indicată de manometru este diferită, trecei la pasul următor.
11. Reglai supapa de bypass de agitare (Figura 87) pe partea din spate a supapei de agitare până când valoarea presiunii indicată de manometru este de 6,9 bar.

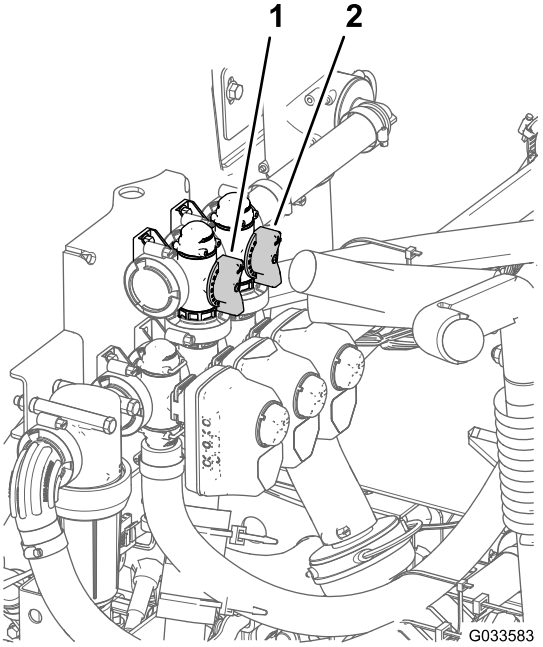

g033583

Figura 87

1. Supapă de bypass de agitare
2. Bypass seciune principală

12. Aducei comutatorul pentru pompă în poziia OFF (Oprit), deplasai maneta de acceleraie în poziia IDLE (Ralanti) i rotii comutatorul demarorului în poziia OFF (Oprit).

Reglarea supapei de bypass din seciunea principală

Notă: Reglarea supapei de bypass din seciunea principală reduce sau mărete debitul trimis către duzele de agitare din rezervor atunci când comutatorul braului principal se află în poziia OFF (Oprit).

1. Asigurai-vă că rezervorul pulverizatorului este plin cu apă.

2. Cuplai frâna de parcare.
3. Setai transmisia după cum urmează:
   - Pentru modelele din seria HD cu **transmisie manuală** - deplasai transmisia în poziia NEUTRAL (Neutru).
   - Pentru **modelul HDX-Auto** - deplasai transmisia în poziia P (parcare).
4. Pornii pompa pulverizatorului.
5. Aducei comutatorul de agitare în poziia ON (Pornit).
6. Aducei comutatorul seciunii principale în poziia OFF (Oprit).
7. Setai turaia motorului după cum urmează:
   - Pentru maini **fără** blocarea opională a acceleraiei - cerei unei persoane să apese pe pedala de acceleraie până când motorul atinge turaia maximă.

     Notă: Solicitai celeilalte persoane să preleveze eantioane de pe duzele pulverizatorului.
   - La mainile **cu** blocarea opională a acceleraiei, apăsai pedala de acceleraie până când motorul atinge turaia maximă i setai blocarea acceleraiei; consultai instruciunile de operare pentru kitul Workman de acceleraie manuală.
8. Reglai maneta de bypass din seciunea principală pentru a controla nivelul de agitare din rezervor (Figura 87).
9. Reducei turaia de accelerare la ralanti.
10. Aducei comutatorul de agitare i comutatorul pentru pompă în poziia OFF (Oprit).
11. Oprii motorul.

Localizarea pompei de pulverizare

Pompa de pulverizare este situată în partea din spate a utilajului (Figura 88).

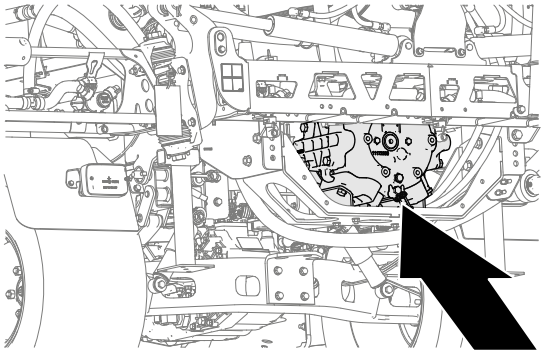

Figura 88

În timpul utilizării

Sigurana în timpul utilizării

Sigurana generală

- Proprietarul/operatorul poate preveni i este responsabil pentru accidentele care pot cauza vătămări corporale sau pagube materiale.
- Purtai îmbrăcăminte adecvată, inclusiv ochelari de protecie, pantaloni lungi, încălăminte solidă, antiderapantă i căti pentru protecia auzului. Strângei la spate părul lung i nu purtai îmbrăcăminte largă sau bijuterii.
- Purtai echipament individual de protecie adecvat, conform instruciunilor din seciunea Securitate chimică.
- Utilizai maina cu foarte mare atenie. Nu vă angrenai în nicio activitate care vă poate distrage atenia; în caz contrar, se pot înregistra pagube materiale sau vătămări corporale.
- Nu operaţi maşina dacă suntei bolnav, obosit sau sub influena alcoolului sau a drogurilor.
- Nu transportai mai mult de un pasager în mină; pasagerul trebuie să stea numai pe locul desemnat.
- Utilizai maina doar atunci când avei o vizibilitate corespunzătoare. Evitai gropile sau pericolele ascunse.
- Înainte de a porni motorul, asigurai-vă că vă aflai în poziia de operare, că transmisia este în poziia NEUTRĂ (manuală) sau în poziia PARK (Parcare) (automată) i că este cuplată frâna de parcare.
- Rămânei aezat ori de câte ori maina este în micare. inei ambele mâini pe volan ori de câte ori este posibil i inei întotdeauna braele i picioarele în compartimentul operatorului.
- Apropiai-vă cu atenie de curbele fără vizibilitate, tufiuri, copaci sau alte obiecte care vă pot afecta vizibilitatea.

- Înainte de a conduce în mararier, privii în spate i asigurai-vă că nu este nimeni în spatele dumneavoastră. Conducei în mararier cu viteză scăzută.
- Nu pulverizai niciodată atunci când se află în apropiere oameni, în special copii sau animalele de companie.
- Nu utilizai maina în apropierea pantelor abrupte, anurilor sau terasamentelor. Maina se poate răsturna brusc dacă o roată trece peste o margine sau dacă marginea cedează.
- Reducei viteza atunci când lucrai pe teren accidentat, cu denivelări i lângă borduri, gropi i alte elemente de schimbare bruscă a configuraiei terenului. Încărcăturile se pot deplasa, ceea ce face ca maina să devină instabilă.
- Oprii maina, oprii motorul, scoatei cheia, acionai frâna de parcare i verificai dacă există deteriorări după lovirea unui obiect sau dacă există o vibraie anormală a mainii. Efectuai reparaiile necesare înainte de a o utiliza din nou.
- Când conducei maina, încetinii i virai, traversai drumurile i trotuarele cu mare atenie. Acordai întotdeauna dreptul de trecere.
- Acordai o atenie sporită atunci când lucrai pe suprafee umede, în condiii meteo nefavorabile, la viteze mai mari sau la sarcină maximă. Timpul i distana de oprire cresc în aceste condiii.
- Nu atingei motorul sau toba de eapament în timp ce motorul funcionează sau la scurt timp după ce s-a oprit. Aceste zone pot fi suficient de fierbini pentru a provoca arsuri.
- Înainte de a părăsi poziia operatorului, realizai următorii pai:
  - Parcai maşina pe o suprafaă plană.
  - Deplasai maneta schimbătorului de viteze în poziia NEUTRAL (Neutru) (manual) sau poziia PARK (Parcare) (automat).
  - Oprii pompa de pulverizare.
  - Cuplai frâna de parcare.
  - Opriţi motorul şi scoateţi cheia (dacă este disponibilă).
  - Ateptai până când se oprete orice micare.
- Nu pornii niciodată un motor într-o zonă în care gazele de eapament rămân într-un spaiu închis.
- Nu utilizaţi maşina dacă există riscul unor descărcări electrice.
- Utilizai doar accesorii i dispozitive de ataare aprobate de Toro.

Utilizarea pulverizatorului

Pentru a utiliza Multi Pro WM, mai întâi umplei rezervorul de pulverizare, apoi aplicai soluia în zona de lucru i, în final, curăai rezervorul. Este important să parcurgei toi aceti 3 pai în ordine, pentru a evita deteriorarea pulverizatorului. De exemplu, nu amestecai i nu adăugai substane chimice în rezervorul de pulverizare noaptea pentru a pulveriza dimineaa. Aceasta determină separarea substanelor chimice i o posibilă deteriorare a componentelor pulverizatorului.

Important: **Marcajele de pe rezervor au un caracter strict orientativ i nu pot fi considerate precise pentru calibrare.**

⚠ AVERTISMENT

Substanele chimice sunt periculoase i pot cauza vătămări corporale.

- **Citii instruciunile de pe etichetele substanelor chimice înainte de a le utiliza i respectai toate recomandările i măsurile de precauie indicate de producător.**
- **Avei grijă ca substanele chimice să nu intre în contact cu pielea dumneavoastră. În cazul în care contactul a avut loc, spălai zona afectată cu săpun i apă curată din abundenă.**
- **Purtai ochelari protecie i orice alte echipamente de protecie recomandate de producătorul de substane chimice.**

Pulverizatorul Multi Pro WM a fost proiectat special pentru a avea o durabilitate ridicată, care să asigure durata mare de viaă de care avei nevoie. Pentru a îndeplini acest obiectiv, au fost alese materiale diferite din motive specifice în diferite locaii ale pulverizatorului. Din păcate, nu există un singur material care să fie perfect pentru toate aplicaiile previzibile.

Unele substane chimice sunt mai agresive decât altele i fiecare substană chimică interacionează diferit cu diferite materiale. Unele consistene (de exemplu, pulberi umectabile, cărbune) sunt mai abrazive i duc la rate de uzură mai mari. Dacă o substană chimică este disponibilă într-o formulă care ar oferi o durată de viaă crescută pulverizatorului, utilizai aceastăformulare alternativă.

Ca întotdeauna, nu uitai să curăai bine maina i sistemul de pulverizare după toate utilizările. Astfel, vă asigurai că pulverizatorul dumneavoastră are o durată mare de viaă i funcionează fără probleme.

Pulverizarea

Utilizarea pulverizatorului

Important: **Pentru a vă asigura că soluia dumneavoastră rămâne bine amestecată, utilizai funcia de agitare ori de câte ori avei soluie în rezervor. Pentru ca agitarea să funcioneze, trebuie să cuplai PTO i motorul trebuie să funcioneze peste turaia de ralanti. Dacă oprii vehiculul i este necesară agitarea, trecei maneta de comutare în poziia NEUTRAL (Neutru) cuplai frâna de parcare, cuplai PTO, cuplai ambreiajul i setai acceleraia manuală, dacă este instalată.**

Notă: În cadrul acestei proceduri, se presupune că PTO este cuplată (modele din seria HD cu transmisie manuală) i că s-a finalizat calibrarea supapei seciunii.

1. Coborâi braele la poziie.
2. În cazul modelului HDX-Auto, setai comutatorul modului pulverizatorului după cum urmează:
   - Când utilizai pulverizatorul în MODUL MANUAL apăsai comutatorul spre dreapta; consultai Comutator pentru modul pulverizator (modelul HDX-Auto) (Pagină 37).
   - Când utilizai pulverizatorul în MODUL AUTOMAT, apăsai comutatorul spre stânga.
3. Aducei comutatorul seciunii principale în poziia OFF (Oprit).
4. Aducei comutatoarele seciunilor individuale în poziia ON (Pornit).
5. Conducei până la locul în care dorii să pulverizai.
6. Accesai ecranul Application Rate (Rată de aplicare) din InfoCenter i setai rata dorită parcurgând următorii pai:
   A. Verificai dacă poziia comutatorului pentru pompă este ON (Pornit).
   B. La modelele din seria HD cu transmisie manuală, selectai intervalul dorit de trepte de viteză.
   C. Începei să conducei cu viteza de deplasare intă.
   D. La modelele din seria HD cu transmisie manuală sau cu transmisie automată utilizate în modul manual, verificai dacă monitorul afiează rata de aplicare corectă. Dacă este necesar, ajustai comutatorul ratei de aplicare până când monitorul afiează rata de aplicare dorită.

      Notă: La modelele din seria HD cu transmisie automată operate în modul automat, computerul reglează automat presiunea pulverizatorului pentru a menine rata de aplicare.
   E. Revenii la locul în care pulverizai.
7. Aducei comutatorul seciunii principale în poziia ON (Pornit) i începei pulverizarea.

   Notă: Când rezervorul este aproape gol, agitarea poate provoca formarea spumei în rezervor. Pentru a preveni acest lucru, oprii supapa de agitare. Alternativ, putei utiliza un agent antispumant în rezervor.
8. După finalizarea pulverizării, aducei comutatorul seciunii principale în poziia OFF (Oprit) pentru a opri toate seciunile de pulverizare i decuplai maneta PTO (modele din seria HD cu transmisie manuală).

Precauii pentru îngrijirea gazonului în timpul utilizării în modurile staionare

Important: **În anumite condiii, căldura generată de motor, radiator i toba de eapament pot deteriora iarba în timpul utilizării pulverizatorului în modul staionar. Modurile staionare includ agitarea rezervorului, pulverizarea manuală cu un pistol de pulverizare sau utilizarea unui bra manual.**

Luai următoarele măsuri de precauie:

- **Evitai** pulverizarea staionară în condiii de căldură i/sau uscăciune excesivă, deoarece gazonul poate fi mai solicitat în astfel de perioade.
- **Evitai** parcarea pe gazon în timpul pulverizării de pe loc. Oricând este posibil, parcai pe o potecă.
- **Reducei la minimum** perioada de timp în care lăsai maina să funcioneze într-o anumită zonă a gazonului. Gradul de deteriorare a ierbii este dependent atât de timp, cât i de temperatură.
- **Setai viteza motorului la cea mai joasă treaptă posibilă** pentru a obine presiunea i fluxul dorite. Aceasta minimizează nivelul de căldură generat i viteza aerului eliberat de ventilatorul de răcire.
- **Permitei disiparea căldurii** pe direcie ascendentă din compartimentul motorului, ridicând ansamblurile scaunelor în timpul funcionării staionare i evitând disiparea forată pe sub vehicul.

Poziionarea seciunilor de pulverizare

Comutatoarele de ridicare a seciunii braului de pe panoul de comandă al pulverizatorului vă permit să deplasai seciunile exterioare de pulverizare între poziia de transport i poziia de pulverizare fără a părăsi scaunul operatorului. Ori de câte ori este posibil,

oprii maina înainte de a schimba poziiile seciunii de pulverizare.

Setarea blocării ridicării hidraulice

Cuplai maneta de ridicare hidraulică i blocai-o pentru a furniza putere hidraulică pentru controlul elevatorului braului.

1. Împingei înainte maneta de ridicare hidraulică (Figura 89 sau Figura 90).

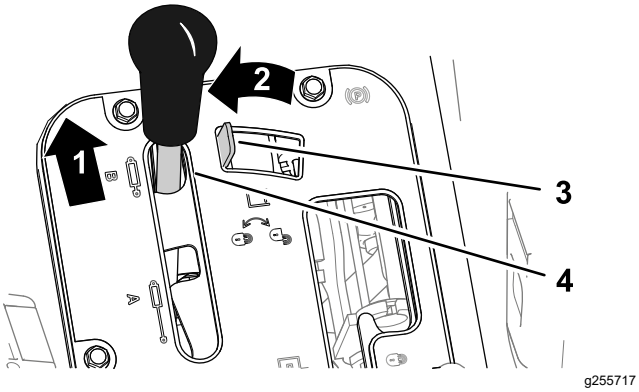

Figura 89

Vehicule Workman cu transmisie manuală

1. Împingei înainte
2. Mutai la stânga
3. Element de blocare lift hidraulic
4. Manetă de ridicare hidraulică

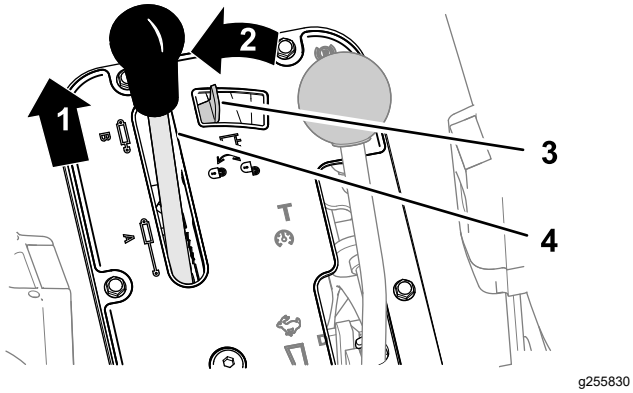

Figura 90

Vehicule Workman cu transmisie automată

1. Împingei înainte
2. Mutai la stânga
3. Element de blocare lift hidraulic
4. Manetă de ridicare hidraulică

2. Deplasai la stânga elementul de blocare a ridicării hidraulice pentru a cupla blocarea (Figura 89 sau Figura 90).

Modificarea poziiei seciunii de pulverizare

Parcurgei următorii pai pentru a muta seciunile de pulverizare exterioare în poziia de PULVERIZARE:

1. Parcai maşina pe o suprafaă plană.
2. Utilizai comutatoarele de ridicare a seciunii braului pentru a coborî seciunile exterioare.

   Notă: Ateptai până când seciunile exterioare de pulverizare ating poziia de pulverizare complet extinsă.

Efectuai operaia de pulverizare, apoi parcurgei următorii pai pentru a retrage seciunile exterioare de pulverizare în poziia de transport:

1. Parcai maşina pe o suprafaă plană.
2. Utilizai comutatoarele de ridicare a seciunii braului pentru a ridica seciunile exterioare de pulverizare până când acestea sunt deplasate complet în suporturile de transport ale seciunii braului, în poziia de transport „X”, iar cilindrii de ridicare sunt complet retrai.

   Important: **Eliberai comutatorul (comutatoarele) de ridicare a seciunii braului după ce seciunile exterioare de pulverizare au ajuns în poziia dorită. Acionarea dispozitivelor de acţionare spre opritoarele mecanice poate deteriora cilindrii de ridicare i/sau alte componente hidraulice.**

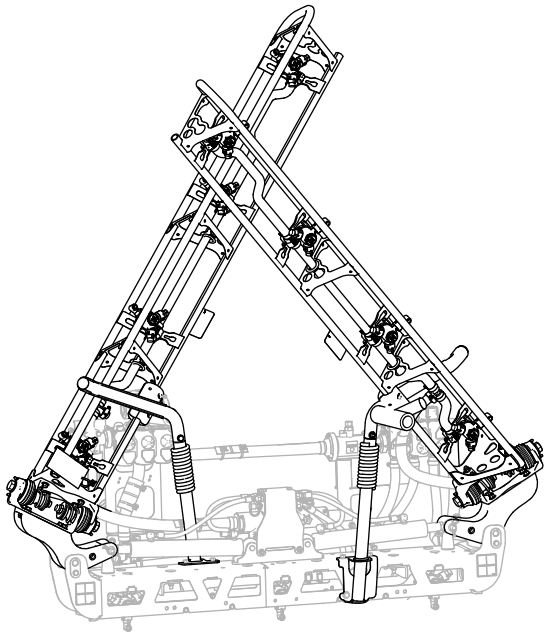

Figura 91

Poziie de transport „X”

Important: **Pentru a preveni deteriorarea cilindrului de ridicare, asigurai-vă că dispozitivele**

de acionare sunt complet retrase înainte de a transporta maina.

Utilizarea suportului de transport pentru seciunea braului

Pulverizatorul este echipat cu suporturi de transport pentru seciunea braului, care au o caracteristică unică de siguranță. În cazul în care seciunea de pulverizare intră în contact accidental cu un obiect de deasupra aflat la înălime scăzută în timp ce se află în poziia de transport, putei împinge seciunea (seciunile) de pulverizare în afara suporturilor de transport. Dacă se întâmplă acest lucru, seciunile de pulverizare se opresc într-o poziie aproape orizontală în spatele mainii. Dei această micare nu va deteriora seciunile de pulverizare, acestea trebuie poziionate imediat în suportul de transport.

Important: **Seciunile de pulverizare pot fi deteriorate dacă sunt transportate în orice altă poziie decât poziia de transport „X" folosind suportul de transport al braului.**

Pentru a aduce seciunile exterioare de pulverizare înapoi în suportul de transport, coborâi-le în poziia de pulverizare i apoi ridicai-le înapoi în poziia de transport. Asigurai-vă că cilindrii de ridicare sunt complet retrai pentru a preveni deteriorarea tijei dispozitivului de acionare.

Recomandări cu privire la pulverizare

- Nu suprapunei zonele unde ai pulverizat anterior.
- Atenie la duzele colmatate. Înlocuii toate duzele uzate sau deteriorate.
- Utilizai comutatorul seciunii principale pentru a opri fluxul de pulverizare înainte de a opri pulverizatorul. După oprire, utilizai blocarea turaiei motorului în poziie neutră pentru a menine agitarea în funciune.
- Obinei rezultate mai bune dacă pulverizatorul este în micare atunci când pornii seciunile de pulverizare.
- Atenie la modificările ratei de aplicare, care pot arăta că viteza s-a modificat dincolo de aria de acoperire a duzelor sau că există o problemă la sistemul de pulverizare.

Modele din seria HD cu transmisie automată, operate în modul automat

Notă: Consultai ghidul de selectare a duzelor disponibil prin intermediul distribuitorului dumneavoastră autorizat Toro.

- Dacă operai pulverizatorul cu o viteză redusă de deplasare, care determină computerul să menină o presiune prea redusă a sistemului de pulverizare pentru rata de aplicare a duzelor selectate, soluia chimică este eliberată incorect de la duză (curgere sau picurare). Selectai o duză de pulverizator cu un interval mai redus al ratei de aplicare.
- Dacă operai pulverizatorul cu o viteză mare de deplasare, care determină computerul să utilizeze presiunea maximă a sistemului de pulverizare i presiunea pulverizatorului este inadecvată pentru a se obine rata de aplicare dorită. Pentru corectarea ratei de aplicare, reducei viteza de deplasare pentru a obine rata de aplicare sau selectai o duză de pulverizator cu un interval mai mare al ratei de aplicare.

Decolmatarea unei duze

Dacă o duză se colmatează în timp ce pulverizai, curăai duza după cum urmează:

1. Parcai pulverizatorul pe o suprafaţă plană, oprii motorul i cuplai frâna de parcare.
2. Aducei comutatorul seciunii principale în poziia OFF (Oprit) i apoi aducei comutatorul pentru pompa de pulverizare în poziţia OFF (Oprit).
3. Îndepărtai duza colmatată i curăai-o folosind un recipient de pulverizare cu apă i o periuă de dini.
4. Montai duza.

După utilizare

Sigurana după utilizare

- Parcai maşina pe o suprafaţă plană; acionai frâna de parcare; oprii motorul; scoatei cheia de contact i ateptai oprirea tuturor pieselor mobile înainte de a părăsi maina.
- După ce ai terminat ziua de lucru cu maina, îndepărtai prin spălare reziduurile chimice de pe partea exterioară a mainii; consultai seciunea Securitate chimică.
- Înainte de depozitarea mainii în orice spaiu, lăsai motorul să se răcească.
- Întreinei i curăai centura (centurile) de siguranță, după cum este necesar.
- Nu depozitai maina sau recipientul cu combustibil într-o zonă cu o flacără deschisă, scântei sau o lampă martor, precum pe un boiler sau alte dispozitive electrice.
- Meninei toate componentele mainii în stare bună de funcionare i bine fixate.
- Înlocuii toate autocolantele deteriorate sau lipsă.

Curăarea sistemului de pulverizare

Important: **Nu folosii apă salmastră sau refolosită pentru a curăa maina.**

Golirea rezervorului pulverizatorului

1. Parcai maina pe o suprafaă plană, cuplai frâna de parcare, oprii motorul i scoatei cheia de contact.
2. Localizai supapa de golire a rezervorului de pe partea dreaptă a mainii (Figura 92).

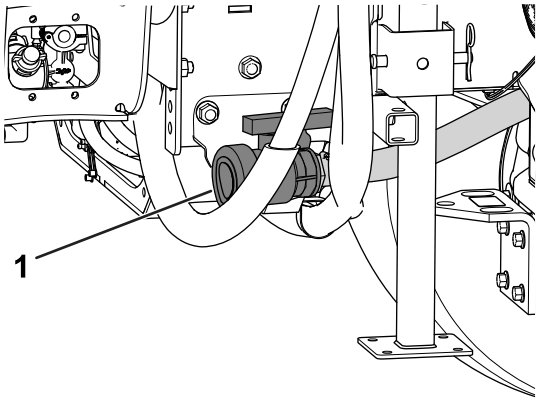

g208238

Figura 92

1. Robinet de evacuare a rezervorului

3. Deschidei robinetul pentru a elimina toate materialele neutilizate din rezervor (Figura 93).

   Important: **Eliminai toate substanele chimice reziduale conform codurilor locale i instruciunilor producătorului materialului.**

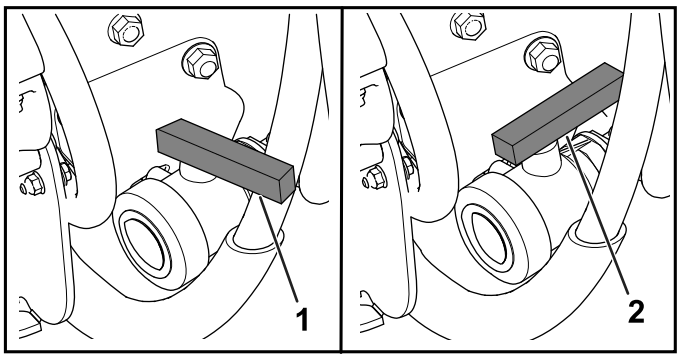

g208237

Figura 93

1. Supapă închisă
2. Supapă deschisă

4. Închidei robinetul de evacuare (Figura 93).

Curăarea pulverizatorului

Important: **Golii i curăai întotdeauna pulverizatorul imediat după fiecare utilizare. În caz contrar, substanele chimice se vor usca sau îngroa în conducte înfundând pompa i alte componente.**

Utilizai kitul de clătire aprobat pentru această mină. Pentru mai multe informaii, contactai distribuitorul autorizat Toro.

Curăai sistemul de pulverizare după **fiecare** pulverizare. Pentru curăarea adecvată a sistemului de pulverizare, procedai astfel:

- Utilizai 3 clătiri separate.
- Utilizai detergeni i ageni de neutralizare conform recomandărilor producătorilor de substane chimice.
- Utilizai apă curată (fără detergeni sau ageni de neutralizare) pentru **ultima** clătire.

1. Umplei rezervorul cu cel puin 190 l de apă dulce curată i închidei capacul.

   Notă: Putei utiliza un agent de curăare/neutralizare în apă, după cum este necesar. La clătirea finală, doar apă curată i limpede.
2. Coborâi braele în poziie de pulverizare.
3. Pornii motorul i deplasai comutatorul pentru pompă în poziia ON (Pornit).
4. Deplasai clapeta de acceleraie la o turaie de ralanti mai ridicată.
5. Asigurai-vă că poziia comutatorului de agitare este ON (Pornit) i utilizai comutatorul pentru rata de aplicare pentru a crete presiunea la o setare înaltă.
6. Aducei comutatorul seciunii principale i comutatoarele seciunilor individuale în poziia PORNIT pentru a începe pulverizarea.
7. Permitei pulverizarea prin duze a întregii cantităi de apă din rezervor.
8. Verificai duzele pentru a vă asigura că toate pulverizează corect.
9. Aducei comutatorul seciunii principale în poziia OFF (Oprit), oprii pompa pulverizatorului i oprii motorul.
10. Repetai paii 1 - 9 încă de cel puin 2 ori pentru a vă asigura că sistemul de pulverizare este curăat complet.

    Important: **Trebuie să efectuai întotdeauna această procedură de cel puin 3 ori, pentru a vă asigura că sistemul de pulverizare este complet curat, prevenind deteriorarea sistemului.**

11. Curăai filtrul de aspiraie i filtrul de presiune; consultai Curăarea filtrului de aspiraie (Pagină 65) i Curăarea filtrului de presiune (Pagină 65).

    Important: **Dacă ai folosit substane chimice cu pulbere umectabilă, curăai sita după fiecare rezervor.**

12. Folosind un furtun de grădină, clătii exteriorul pulverizatorului cu apă curată.
13. Scoatei duzele i curăai-le manual. Înlocuii duzele deteriorate sau uzate.

Curăarea filtrului de aspiraie

Interval de service: Înainte de fiecare folosinţă sau zilnic—Curăai filtrul de aspiraie. Curăai filtrul de aspiraie (mai frecvent atunci când sunt utilizate pulberi umectabile).

1. Parcai maina pe o suprafaă plană, cuplai frâna de parcare, oprii pompa, oprii motorul şi scoateţi cheia.
2. La partea de sus a rezervorului de pulverizare, îndepărtai opritorul care fixează racordul de furtun ataat la furtunul mare de la carcasa filtrului (Figura 94).

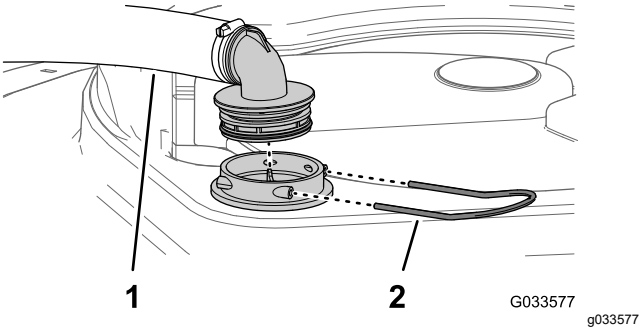

Figura 94

1. Furtun de aspiraie
2. Opritor

3. Îndepărtai furtunul i racordul pentru furtun de la carcasa filtrului (Figura 94).
4. Scoatei sita de aspiraie din carcasa filtrului din rezervor (Figura 95).

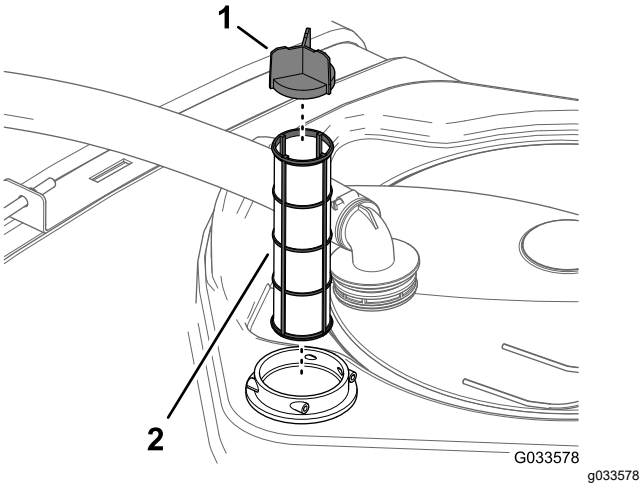

Figura 95

1. Paleta sitei
2. Sită de aspiraie

5. Curăai filtrul de aspiraie cu apă curată.

    Important: **Înlocuii filtrul dacă este deteriorat sau dacă nu poate fi curăat.**

6. Introducei filtrul de aspiraie în carcasa filtrului până când este complet aezat.
7. Aliniai furtunul i racordul pentru furtun cu carcasa filtrului la partea de sus a rezervorului i fixai racordul i carcasa cu opritorul pe care l-ai îndepărtat la pasul 2.

Curăarea filtrului de presiune

Interval de service: Înainte de fiecare folosinţă sau zilnic—Curăai filtrul de presiune. Curăai filtrul de presiune (mai frecvent atunci când sunt utilizate pulberi umectabile).

1. Parcai maina pe o suprafaă plană, cuplai frâna de parcare, oprii pompa de pulverizare, oprii motorul şi scoateţi cheia.
2. Amplasai o tavă de golire sub filtrul de presiune (Figura 96).

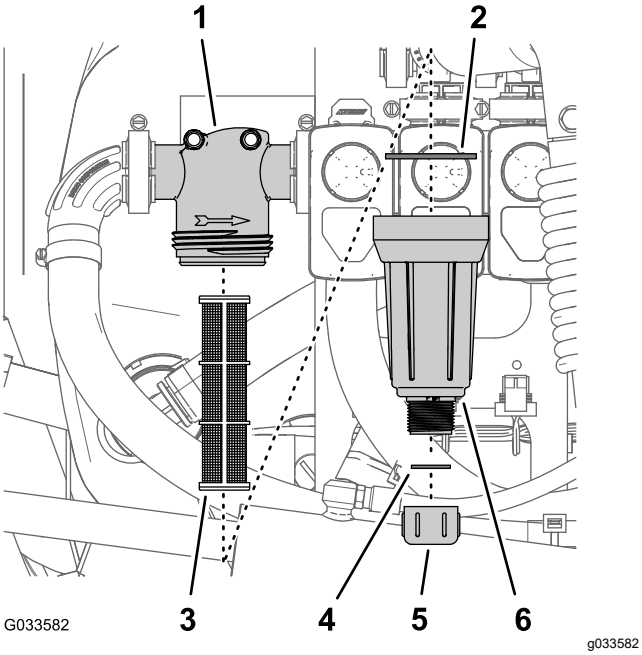

Figura 96

1. Cap filtru
2. Garnitura (vas)
3. Element de filtrare
4. Garnitură (buşon de golire)
5. Capac de golire
6. Vas

3. Rotii capacul de golire în sens invers acelor de ceasornic i scoatei-l din vasul filtrului de presiune (Figura 96).

   Notă: Lăsai vasul să se golească complet.

4. Rotii vasul în sens invers acelor de ceasornic i îndepărtai capul filtrului (Figura 96).
5. Îndepărtai elementul filtrului de presiune (Figura 96).
6. Curăai cu apă curată elementul filtrului de presiune.

   Important: **Înlocuii filtrul dacă este deteriorat sau dacă nu poate fi curăat.**

7. Verificai dacă există deteriorare i uzură la nivelul garniturii pentru buonul de golire (situat în interiorul vasului) i garniturii pentru vas (aflată în interiorul capului filtrului) (Figura 96).

   Important: **Înlocuii garniturile deteriorate sau uzate ale buonului, vasului sau ambelor.**

8. Montai un nou element de filtrare de presiune la capul filtrului (Figura 96).

   Notă: Asigurai-vă că elementul de filtrare este bine aezat pe capul filtrului.

9. Montai vasul pe capul filtrului i strângei-l manual (Figura 96).
10. Montai capacul de golire pe fitingul din partea de jos a vasului i strângei capacul manual (Figura 96).

Curăarea filtrului duzei

1. Parcai maina pe o suprafaă plană, cuplai frâna de parcare, oprii pompa de pulverizare, oprii motorul şi scoateţi cheia.
2. Îndepărtai duza din turela de pulverizare (Figura 97).

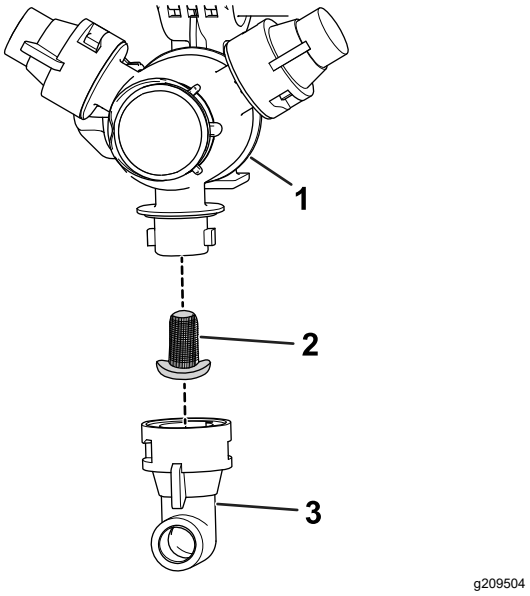

Figura 97

1. Turelă de pulverizare
2. Filtru duză
3. Duză

3. Îndepărtai filtrul duzei (Figura 97).
4. Curăai filtrul duzei cu apă curată.

   Important: **Înlocuii filtrul dacă este deteriorat sau dacă nu poate fi curăat.**

5. Montai filtrul duzei (Figura 97).

   Notă: Asigurai-vă că filtrul este aezat complet.

6. Montai duza la turela de pulverizare (Figura 97).

Aditivarea sistemului de pulverizare

Interval de service: După fiecare folosinţă—Aditivai sistemul de pulverizare la finalul fiecărei utilizări zilnice.

Specificaie cu privire la aditiv

Specificaie cu privire la aditiv: propilenglicol „antigel RV netoxic” cu inhibitor de coroziune

Important: **Utilizai doar propilenglicol cu inhibitor de coroziune.**

Nu utilizai propilenglicol reciclat. Nu utilizai antigel pe bază de etilenglicol.

Nu utilizai propilenglicol cu alcooli solubili (metanol, etanol sau izopropanol) sau apă sărată adăugată.

Pregătirea aditivului

1. Deplasai maina pe o suprafaă plană, cuplai frâna de parcare, oprii motorul i scoatei cheia de contact.
2. Adăugai aditiv în rezervor după cum urmează:
   - Pentru antigel propilenglicol RV gata de utilizare (preamestecat) - adăugai în rezervor 10 galoane de antigel RV propilenglicol.
   - Pentru antigel concentrat de propilenglicol RV, efectuai următorii pai:
     A. Adăugai un amestec de 10 galoane de antigel propilenglicol RV i apă în rezervorul pulverizatorului. Ai pregătit amestecul antigel conform instruciunilor producătorului pentru o concentraie nominală pentru minim -45°C (-50°F).

     Important: **Utilizai doar apă curată pentru curăarea pulverizatorului.**

     B. Pornii motorul i aducei comutatorul pentru pompa de pulverizare în poziia ON (Pornit).

     C. Utilizai pedala de acceleraie pentru a mări turaia motorului.

     D. Aducei comutatorul de agitare în poziia ON (Pornit).

     Lăsai aditivul i soluia de apă să circule timp de 3 minute sau mai mult.

Pulverizarea aditivului

Instrument recomandat: un recipient de colectare transparent.

1. Mutai maina în zona plăcuelor de scurgere i acionai frâna de parcare.
2. Coborâi seciunile exterioare ale braului.
3. Aducei comutatoarele de seciune, stânga, centru i dreapta i comutatorul de seciune principală în poziia PORNIT.
4. Lăsai sistemul de pulverizare să pulverizeze până când aditivul este golit prin duze.

   Notă: Majoritatea produselor antigel pe bază de propilenglicol RV au culoarea roz. Utilizai recipientul de colectare pentru a eantiona descărcarea pulverizatorului la câteva dintre duze.
5. Trecei comutatorul seciunii principale, comutatoarele celor 3 seciuni, comutatorul de agitare i comutatorul pentru pompa de pulverizare în poziia oprit, oprii motorul i scoatei cheia.

Transportarea sau tractarea mainii

Pentru informaii privind transportarea sau tractarea mainii, consultai *manualul operatorului* pentru vehiculul Workman.

Important: **Legai seciunile exterioare de pulverizare de suporturile de transport ale seciunii braului.**

Întreţinere

Notă: Descărcai o copie gratuită a schemei electrice sau hidraulice, accesând www.Toro.com i căutai documentele necesare pentru maina dumneavoastră în linkul Manuale de pe pagina principală.

Notă: Determinaţi partea stângă şi dreaptă a maşinii din poziţia de operare normală.

Sigurană în timpul întreinerii

- Înainte de a părăsi poziia operatorului, realizai următorii pai:
  - Parcai maşina pe o suprafaă plană.
  - Deplasai maneta schimbătorului de viteze în poziia NEUTRU (manual) sau poziia PARCARE (automat).
  - Cuplai frâna de parcare.
  - Opriţi motorul şi scoateţi cheia (dacă este disponibilă).
  - Ateptai până când se oprete orice micare.
- Lăsai componentele mainii să se răcească înainte de a realiza lucrările de întreinere.
- Doar personalul calificat i autorizat trebuie să efectueze lucrările de întreinere, de reparaii, de reglare i verificare a mainii.
- Înainte de a efectua orice lucrare de întreinere, curăai bine i clătii pulverizatorul; consultai seciunea Securitate chimică.
- Substanele chimice folosite în sistemul de pulverizare pot fi periculoase i toxice pentru dumneavoastră, trecători, animale, plante, sol sau alte bunuri.
  - Citii cu atenie i respectai informaiile de pe etichetele de avertizare privind substanele chimice i fiele cu date de securitate (SDS) privind toate substanele chimice i protejai-vă conform recomandărilor producătorului de substane chimice.
  - Protejai-vă întotdeauna pielea când vă aflai în apropierea substanelor chimice. Utilizai echipament individual de protecie (EIP) adecvat pentru a vă proteja împotriva contactului cu substanele chimice, inclusiv următoarele:
    - ◊ ochelari de protecie i/sau ecran pentru faă
    - ◊ un combinezon de protecie chimică
    - ◊ o mască pentru protecie respiratorie sau cu filtru
    - ◊ mănui rezistente la substane chimice
    - ◊ cizme din cauciuc sau alte încălăminte rezistentă
    - ◊ haine de schimb curate, săpun i prosoape de unică folosină pentru curăare
  - Nu utilizai sau nu intervenii asupra pulverizatorului dacă nu sunt disponibile informaii cu privire la securitatea chimică.
  - Nu umplei, nu calibrai i nu curăai maina dacă în zonă se află oameni, în special copii sau animale de companie.
  - Manipulai substanele chimice în zone bine aerisite.
  - Asigurai-vă că avei apă curată la dispoziie, în special când umplei rezervorul pulverizatorului.
  - Nu consumai alimente sau băuturi i nu fumai în timp ce lucrai în apropierea substanelor chimice.
  - Nu curăai duzele de pulverizare suflând prin ele sau introducându-le în gură.
  - Spălai-vă întotdeauna mâinile i alte zone expuse, cât mai curând posibil după ce ai lucrat cu substane chimice.
  - Substanele chimice i vaporii reprezintă un pericol; nu intrai niciodată în rezervor i nu inei capul deasupra deschiderii sau în aceasta.
- Pentru a vă asigura că întreaga mină este în stare bună, păstrai toate elementele de feronerie strânse corespunzător.
- Pentru a reduce riscul de incendiu, îndepărtai excesul de lubrifiant, substanele chimice, iarba, frunzele i murdăria din zona motorului.
- Dacă trebuie să pornii motorul pentru a efectua o reglare de întreinere, inei mâinile, picioarele, îmbrăcămintea i orice parte a corpului departe de motor i orice componente în micare. inei la distană orice persoană.
- Nu reglai viteza de deplasare a mainii. Pentru a asigura sigurana i acurateea, solicitai unui distribuitor Toro autorizat să verifice viteza de deplasare.
- Dacă maina necesită o reparaie majoră sau avei nevoie de asistenă tehnică, contactai un distribuitor autorizat Toro.
- Modificarea acestei maini în orice mod poate afecta funcionarea, performana, durabilitatea sau utilizarea acesteia i poate cauza rănirea sau decesul. O astfel de utilizare poate anula garania produsului.

- Sprijinii maina pe suporturi cric tip capră ori de câte ori lucrai sub mină.
- Depresurizai cu grijă componentele cu energie stocată.

Program(e) de întreţinere recomandat(e)

Interval de întreţinere şi service	Procedură de întreţinere
Înainte de fiecare folosinţă sau zilnic	• Verificai benzile de fixare a rezervorului. • Curăai filtrul de aspiraie. • Curăai filtrul de presiune.
După fiecare folosinţă	• Aditivai sistemul de pulverizare la finalul fiecărei utilizări zilnice.
La intervale de 50 de ore	• Lubrifiai pompa.
La intervale de 100 de ore	• Lubrifiai balamalele braelor.
La intervale de 200 de ore	• Verificai toate furtunurile i conexiunile pentru a vedea dacă sunt deteriorate i dacă sunt fixate corect. • Curăai debitmetrul (mai frecvent atunci când sunt utilizate pulberi umectabile).
La intervale de 400 de ore	• Inspectai garniturile inelare din ansamblurile de supape i înlocuii-le, dacă este necesar. • Înlocuii filtrul de aspiraie. • Înlocuii filtrul de presiune. • Verificai diafragma pompei i înlocuii-o, dacă este necesar. • Verificai supapele de reinere ale pompei i înlocuii-le, dacă este necesar. • Verificai bucele de pivotare din nailon.
Anual	• Calibrai supapa de bypass de agitare. • Spălai pulverizatorul cu apă curată.

Important: **Consultai *manualul operatorului* aferent mainii i manualul proprietarului motorului pentru proceduri suplimentare de întreinere.**

Listă de verificare pentru întreinerea zilnică

Copiai această pagină pentru utilizare de rutină.

Verificări de întreinere	Pentru săptămâna:						
	Luni	Mari	Miercuri	Joi	Vineri	Sâmbătă	Duminică
Verificai funcionarea frânei i a frânei de parcare.							
Verificai funcionarea schimbătorului de viteze/poziiei Neutru.							
Verificai nivelul de combustibil.							
Verificai nivelul de ulei de motor înainte de umplerea rezervorului.							
Verificai nivelul de ulei de transmisie înainte de umplerea rezervorului.							
Inspectai filtrul de aer înainte de umplerea rezervorului.							
Inspectai nervurile de răcire a motorului înainte de umplerea rezervorului.							
Verificai orice zgomote neobinuite ale motorului.							
Verificai orice zgomote neobinuite de funcionare.							
Verificaţi presiunea din anvelope.							
Verificai dacă există scurgeri de lichide.							
Verificai funcionarea instrumentelor.							
Verificai funcionarea acceleratorului.							
Curăai sita de aspiraie.							
Verificai unghiul de convergenă.							
Lubrifiai toate fitingurile de lubrifiere.[1]							
Retuai orice zone cu vopsea deteriorată.							

[1]Imediat după **fiecare** spălare, indiferent de intervalul menionat

Notare pentru zonele de interes

Verificare efectuată de către:		
Element	**Dată**	**Informaii**
1		
2		
3		
4		
5		
6		
7		
8		
9		
10		

Proceduri permanente

⚠ AVERTISMENT

Dacă lăsai cheia în demaror, cineva poate porni în mod accidental motorul i vă poate răni grav pe dumneavoastră sau pe trecători.

Scoatei cheia din contact i deconectai cablul negativ al bateriei de la baterie înainte de a efectua orice lucrare de întreinere. Punei cablul bateriei deoparte, astfel încât să nu intre în contact accidental cu suportul bateriei.

Accesarea mainii

Ridicarea ansamblului rezervorului

⚠ PERICOL

Ansamblul pulverizator - rezervor constituie un pericol din cauza energiei stocate. Dacă acesta nu este fixat corespunzător la instalarea sau demontarea ansamblului, se poate mica sau cădea i vă poate vătăma pe dvs. sau pe alte persoane.

Utilizai chingi i o macara suspendată pentru a susine ansamblul pulverizator - rezervor pe durata instalării, a demontării sau a oricăror operaii de întreinere, atunci când demontai dispozitivele de prindere.

Putei ridica ansamblul rezervorului pentru a avea acces la motor i la alte componente interne. Pivotai extensia braului înainte pentru a distribui greutatea mai omogen.

1. Golii rezervorul de pulverizare.
2. Parcai vehiculul pe o suprafaă plană.
3. Utilizai comutatoarele de control al braului pentru a ridica extensia braului la aproximativ 45°.
4. Cuplai frâna de parcare, oprii motorul i scoatei cheia.
5. Demontai bolurile de sigurană din partea frontală a saniei (Figura 98).

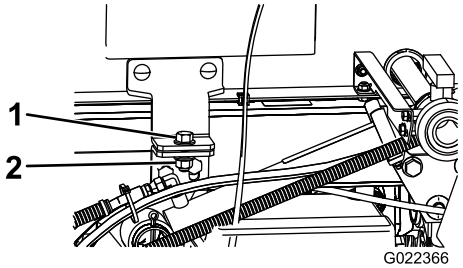

g022366

Figura 98

1. urub (½ x 1 ½")
2. Contrapiuliă (½")

6. Pliai extensiile braelor spre înainte, de-a lungul ansamblului rezervorului, pentru a distribui mai omogen greutatea, i prevenii răsturnarea înapoi a acestuia.
7. Ridicai ansamblul rezervorului până când cilindrii de ridicare sunt complet extini.
8. Scoatei suportul pentru platformă din suporturile de depozitare aflate în spatele panoului ROPS (Figura 99).

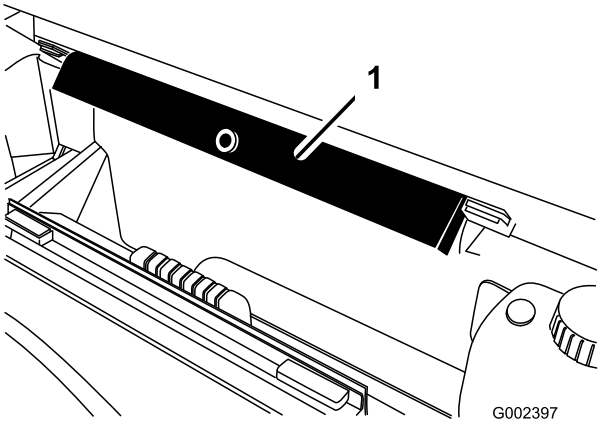

g002397

Figura 99

1. Suport pentru platformă

9. Împingei suportul pentru platformă pe tija cilindrului, asigurându-vă că proeminenele de la capătul suportului se sprijină pe capătul

tamburului cilindrului i pe capătul tijei cilindrului de ridicare (Figura 100).

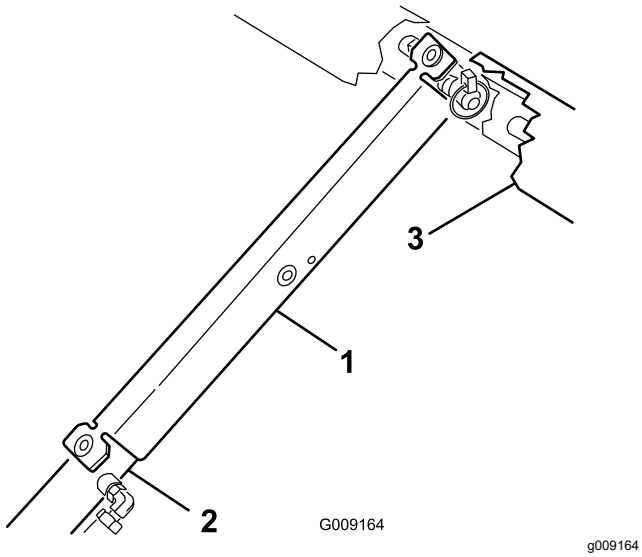

Figura 100

1. Suport pentru platformă
2. Tambur cilindru
3. Platformă

Coborârea ansamblului rezervorului

1. Când suntei pregătit pentru coborârea ansamblului rezervorului, îndepărtai suportul pentru platformă de la cilindru i introducei-l în suporturile aflate în spatele panoului ROPS.

   Important: **Nu încercai să coborâi ansamblul rezervorului cu suportul de siguranță pentru platformă de pe cilindru.**

2. Retragei cilindrii de ridicare pentru a coborî cu atenie rezervorul pe cadru.
3. Instalai cele 2 uruburi de reinere i organele de asamblare pentru a fixa ansamblul rezervorului.
4. Pliai extensiile braului în spate, în poziie extinsă.
5. Utilizai comutatoarele de control ale braelor pentru a ridica extensiile braelor în poziia de TRANSPORT.

Lubrifiere

Lubrifierea pompei de pulverizare

Interval de service: La intervale de 50 de ore

Tip de lubrifiant: Mobil XHP 461

1. Localizai fitingurile de lubrifiere de pe pompa pulverizatorului.

   Notă: Pompa este situată în partea din spate a mainii.

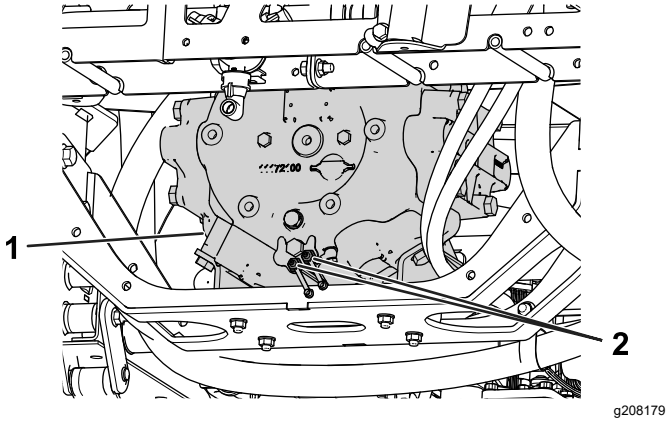

Figura 101

1. Pompa pulverizatorului
2. Fiting de lubrifiere

2. tergei cele 2 fitinguri de lubrifiere de la distană.
3. Pompai lubrifiant în fiecare fiting de lubrifiere de la distană.
4. tergei excesul de lubrifiant.

Lubrifierea balamalelor braelor

Interval de service: La intervale de 100 de ore

Important: **Dacă spălai cu apă balamaua braului, eliminai apa i reziduurile de pe ansamblul balamalei i aplicai lubrifiant proaspăt.**

Tip lubrifiant: lubrifiant cu litiu nr. 2

1. tergei fitingul de lubrifiere, astfel încât corpurile străine să nu poată să pătrundă în rulment sau bucă.
2. Pompai lubrifiant în rulment sau bucă la nivelul fiecărui fiting Figura 102.

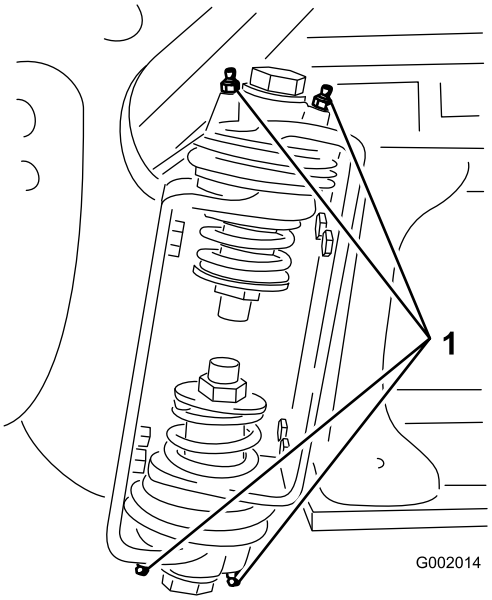

g002014

Figura 102
Bra dreapta

1. Fiting de lubrifiere

3. tergei excesul de lubrifiant.
4. Repetai procedura pentru fiecare pivot de bra.

Întreţinerea sistemului electric

Sigurană privind sistemul electric

- Deconectai bateria înainte de repararea mainii. Deconectai întâi borna negativă, apoi borna pozitivă. Conectai întâi borna pozitivă, apoi borna negativă.
- Încărcai bateria într-un spaiu deschis, bine ventilat, departe de scântei sau flăcări. Deconectai încărcătorul înainte de a conecta sau deconecta bateria.
- Purtai îmbrăcăminte de protecie i utilizai scule izolate.

Înlocuirea siguranelor

Blocul de sigurane al sistemului pulverizatorului este montat la capătul blocului de sigurane al vehiculului. Înlocuii o sigurană arsă cu acelai tip de sigurană, având acelai amperaj.

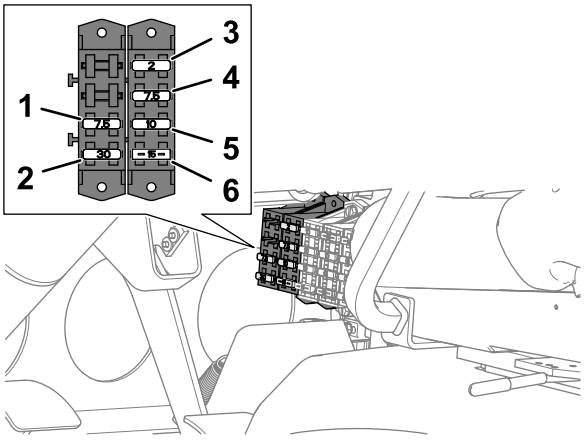

g362157

Figura 103

1. 7,5 A - dispozitiv de control TEC (alimentare pulverizator i releu pompă de clătire)
2. 30 A - clătire rezervor
3. 2 A - dispozitiv de control TEC (logică)
4. 7,5 A - dispozitiv de control TEC (ieire)
5. 10 A - alimentare electrică pornită
6. 15 A - bra pulverizator

Întreţinerea sistemului de pulverizare

Verificarea furtunurilor

Interval de service: La intervale de 200 de ore

La intervale de 400 de ore/Anual (care urmează)

Examinai fiecare furtun al sistemului de pulverizare pentru a descoperi eventuale fisuri, scurgeri sau alte deteriorări. În acelai timp, verificai dacă există deteriorări similare le nivelul conexiunilor i fitingurilor. Înlocuii furtunurile i fitingurile, dacă sunt deteriorate.

Înlocuirea filtrului de aspiraie

Interval de service: La intervale de 400 de ore

Notă: Determinai dimensiunea corespunzătoare a ochiurilor plasei filtrului de aspiraie de care avei nevoie pentru lucrarea dumneavoastră; consultai Selectarea unui filtru de aspiraie (Pagină 51).

1. Parcai maina pe o suprafaă plană, cuplai frâna de parcare, oprii pompa, oprii motorul şi scoateţi cheia.
2. La partea de sus a rezervorului de pulverizare, îndepărtai opritorul care fixează racordul de furtun ataat la furtunul mare de la carcasa filtrului (Figura 104).

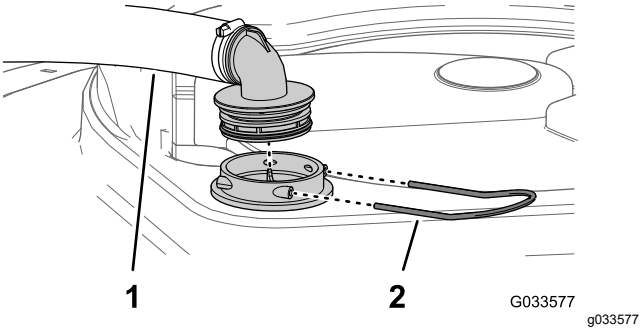

Figura 104

1. Furtun de aspiraie
2. Opritor

3. Îndepărtai furtunul i racordul pentru furtun de la carcasa filtrului (Figura 104).
4. Îndepărtai filtrul de aspiraie vechi din carcasa filtrului din rezervor (Figura 105).

   Notă: Eliminai filtrul vechi.

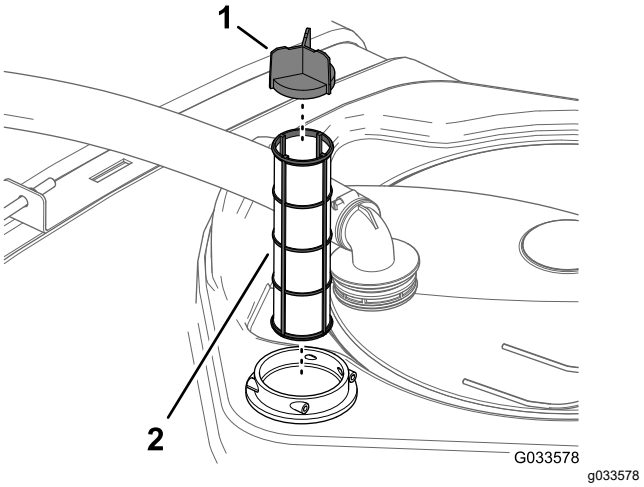

Figura 105

1. Paleta sitei
2. Filtru de aspiraie

5. Montai noul filtrul de aspiraie în carcasa filtrului.

   Notă: Asigurai-vă că filtrul este aezat complet.
6. Aliniai furtunul i fitingul furtunului cu carcasa filtrului din partea de sus a rezervorului i fixai fitingul i carcasa cu opritorul pe care l-ai îndepărtat la pasul 2.

Înlocuirea filtrului de presiune

Interval de service: La intervale de 400 de ore

Notă: Determinai dimensiunea corespunzătoare a ochiurilor plasei filtrului de presiune de care avei nevoie pentru lucrarea dumneavoastră; consultai Selectarea unui filtru de presiune (Pagină 51).

1. Parcai maina pe o suprafaă plană, cuplai frâna de parcare, oprii pompa de pulverizare, oprii motorul şi scoateţi cheia.
2. Amplasai o tavă de golire sub filtrul de presiune (Figura 106).

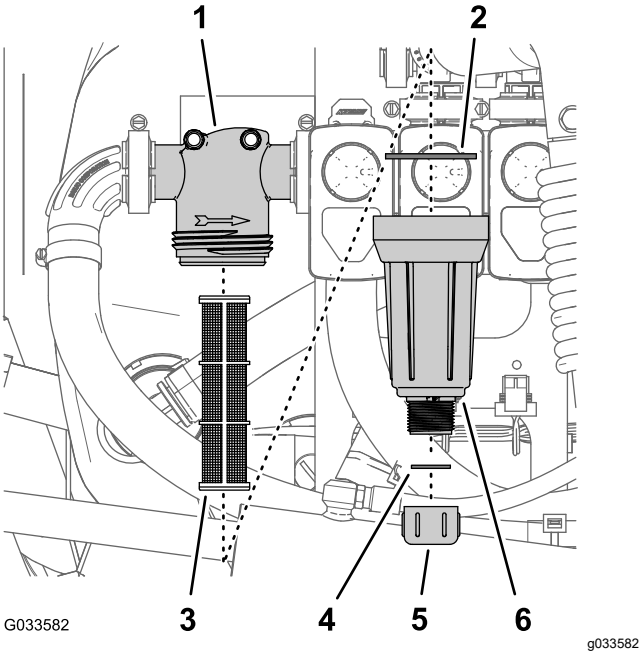

Figura 106

1. Cap filtru
2. Garnitura (vas)
3. Element de filtrare
4. Garnitură (buşon de golire)
5. Capac de golire
6. Vas

3. Rotii capacul de golire în sens invers acelor de ceasornic i scoatei-l din vasul filtrului de presiune (Figura 106).

   Notă: Lăsai vasul să se golească complet.

4. Rotii vasul în sens invers acelor de ceasornic i îndepărtai capul filtrului (Figura 106).
5. Îndepărtai elementul de filtrare al vechiului filtru de presiune (Figura 106).

   Notă: Eliminai filtrul vechi.

6. Verificai dacă există deteriorare i uzură la nivelul garniturii pentru buonul de golire (situat în interiorul vasului) i garniturii pentru vas (aflată în interiorul capului filtrului) (Figura 106).

   Notă: Înlocuii garniturile deteriorate sau uzate ale buonului, vasului sau ambelor.

7. Montai un nou element de filtrare pentru filtrul de presiune pe capul filtrului (Figura 106).

   Notă: Asigurai-vă că elementul de filtrare este bine aezat pe capul filtrului.

8. Montai vasul pe capul filtrului i strângei-l manual (Figura 106).
9. Montai capacul de golire pe fitingul din partea de jos a vasului i strângei capacul manual (Figura 106).

Înlocuirea filtrului duzei

Notă: Determinai dimensiunea corespunzătoare a ochiurilor plasei filtrului duzei de care avei nevoie pentru lucrarea dumneavoastră; consultai Selectarea unui filtru de vârf de duză (opional) (Pagină 52).

1. Parcai maina pe o suprafaă plană, cuplai frâna de parcare, oprii pompa de pulverizare, oprii motorul şi scoateţi cheia.
2. Îndepărtai duza din turela de pulverizare (Figura 107).

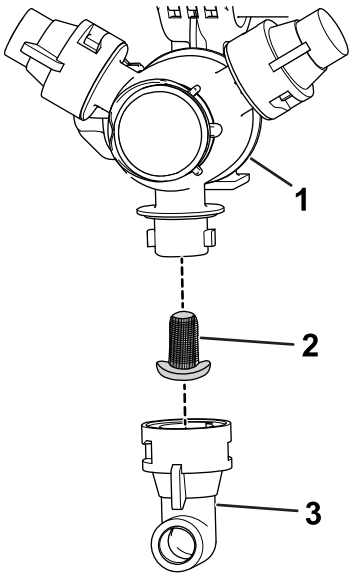

Figura 107

1. Turelă de pulverizare
2. Filtru duză
3. Duză

3. Îndepărtai vechiul filtru al duzei (Figura 107).

   Notă: Eliminai filtrul vechi.

4. Montai un filtru de duză nou (Figura 107).

   Notă: Asigurai-vă că filtrul este aezat complet.

5. Montai duza la turela de pulverizare (Figura 107).

Inspectarea pompei de pulverizare

Interval de service: La intervale de 400 de ore/Anual (care urmează)—Verificai diafragma pompei i înlocuii-o, dacă este necesar. (contactai distribuitorul autorizat Toro).

La intervale de 400 de ore/Anual (care urmează)—Verificai supapele de reinere ale pompei i înlocuii-le, dacă este necesar. (contactai distribuitorul autorizat Toro).

Notă: Următoarele componente ale mainii sunt considerate piese supuse consumului prin utilizare, cu excepia cazului în care se constată că sunt defecte, i nu sunt acoperite de garania asociată cu această mină.

Solicitai unui distribuitor Toro autorizat să verifice următoarele componente interne ale pompei, pentru a vedea dacă sunt deteriorate:

- Diafragma pompei
- Ansamblurile supapelor de reinere ale pompei

Înlocuii orice componente, dacă este necesar.

Verificarea bucelor de pivotare din nailon

Interval de service: La intervale de 400 de ore/Anual (care urmează)

1. Parcai maina pe o suprafaă plană, cuplai frâna de parcare, oprii pompa, oprii motorul şi scoateţi cheia.
2. Extindei seciunile exterioare ale braelor în poziia de pulverizare i sprijinii seciunile braelor folosind suporturi sau curele i echipamente de ridicare.
3. Îndepărtai urubul i piulia care fixează fusul de basculare i îndepărtai fusul (Figura 108).

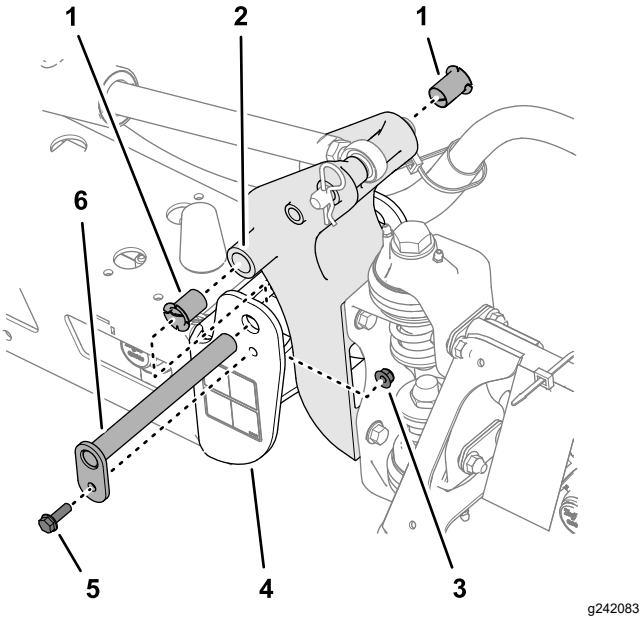

Figura 108

1. Buce din nailon
2. Suport pivotant
3. Contrapiuliă cu guler
4. Canal de capăt (cadru central)
5. urub cu guler
6. Fus de basculare

4. Îndepărtai ansamblul braului i suportului pivotant de la canalul de capăt al cadrului central pentru a avea acces la bucele din nailon.
5. Îndepărtai i verificai bucele din nailon de la pările din faă i din spate ale suportului pivotant (Figura 108).

   Notă: Înlocuii orice buce uzate sau deteriorate.
6. Lubrifiai bucele din nailon cu o cantitate redusă de ulei i instalai bucele în suportul pivotant (Figura 108).
7. Aliniai orificiile din suportul pivotant cu orificiile din canalul de capăt (Figura 108).
8. Montai fusul de basculare i fixai-l cu urubul cu guler i contrapiulia cu guler demontate la pasul 3.
9. Repetai paii 2 - 8 pentru cealaltă seciune exterioară a braului.

Reglarea nivelului braelor

Următoarea procedură poate fi utilizată pentru a regla mecanismele de acionare de pe braul central pentru a menine braele din stânga i din dreapta la nivel.

1. Extindei braele în poziia de pulverizare.
2. Îndepărtai cuiul spintecat de la fusul de basculare (Figura 109).

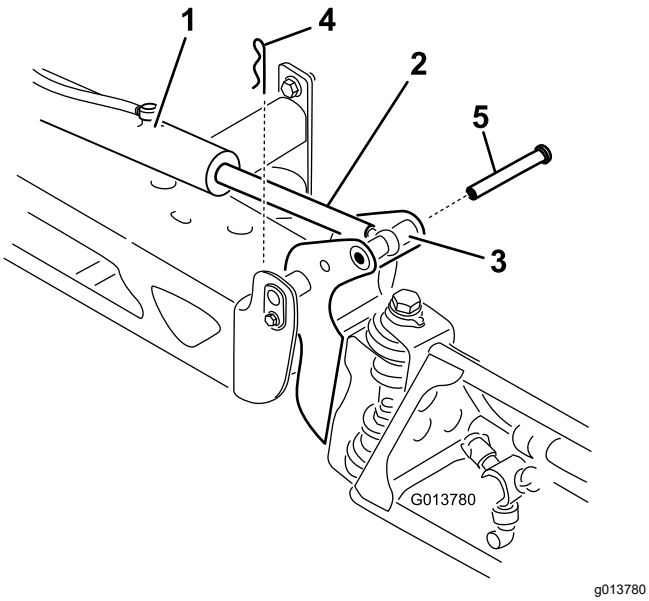

Figura 109

1. Dispozitiv de acionare
2. Tijă dispozitiv de acionare
3. Carcasă fus de basculare bra
4. Cui spintecat
5. Ştift

3. Ridicai braul i îndepărtai tiftul (Figura 109) i coborâi încet braul la sol.
4. Verificai dacă este deteriorat tiftul i înlocuii-l, dacă este necesar.
5. Utilizai o cheie pe pările plate ale tijei dispozitivului de acionare pentru a o imobiliza, apoi slăbii contrapiulia pentru a permite reglarea tijei cu ureche (Figura 110).

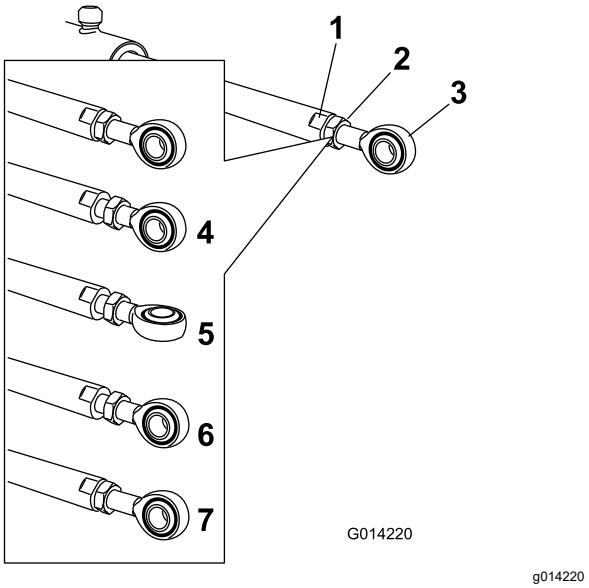

Figura 110

1. Poriune plată a tijei dispozitivului de acionare
2. Contrapiuliţă
3. Ureche
4. Contrapiuliţă slăbită
5. Ureche reglată
6. Poziie ureche pentru montare
7. Contrapiuliă strânsă pentru a bloca poziia nouă

6. Rotii tija cu ureche în tija dispozitivului de acionare pentru a scurta sau a prelungi dispozitivul de acionare extins în poziia dorită (Figura 110).

   Notă: Pentru a putea monta tija la bra, trebuie să rotii tija cu ureche cu jumătate de rotaii sau rotaii complete.
7. După ce a fost atinsă poziia dorită, strângei contrapiulia pentru a fixa dispozitivul de acionare i tija cu ureche.
8. Ridicai braul pentru a alinia pivotul cu tija dispozitivului de acionare.
9. În timp ce susinei braul, introducei tiftul atât prin pivotul braului, cât i prin tija dispozitivului de acionare (Figura 109).
10. Cu tiftul în poziie, eliberai braul i fixai tiftul cu cuiul spintecat îndepărtat anterior.
11. Repetai procedura pentru fiecare rulment de tijă a dispozitivului de acionare, dacă este necesar.

Curăţare

Important: **Nu folosii apă salmastră sau refolosită pentru a curăa maina.**

Curăarea debitmetrului

Interval de service: La intervale de 200 de ore/Anual (care urmează) (mai frecvent atunci când sunt utilizate pulberi umectabile).

1. Clătii bine i scurgei întregul sistem de pulverizare.
2. Îndepărtai debitmetrul de la pulverizator i clătii-l cu apă curată.
3. Scoatei inelul de fixare de la partea din amonte (Figura 111).

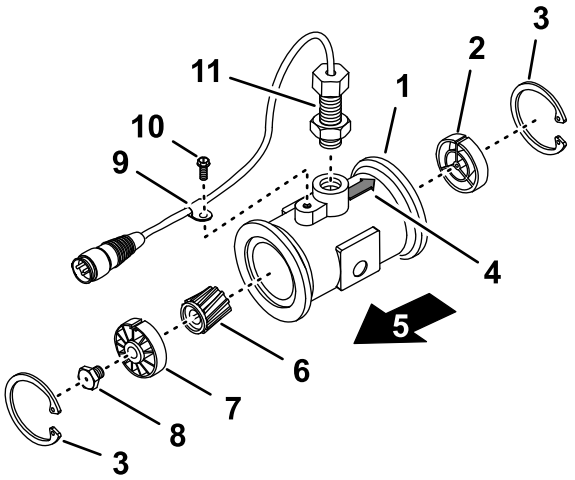

Figura 111

1.	Flană (corp debitmetru)	7.	Butuc i rulment în amonte (cu canalul în sus)
2.	Butuc în aval (cu canalul în sus)	8.	Cui de turbină
3.	Inel de fixare	9.	Clemă cablu
4.	Săgeată flux descendent (corp debitmetru)	10.	Şurub cu guler
5.	Ascendent	11.	Ansamblu senzor
6.	Rotor/magnet		

4. Curăai turbina i butucul turbinei pentru a îndepărta pilitura de metal i orice pulberi umectabile.
5. Verificai lamele turbinei pentru urme de uzură.

   Notă: inei turbina în mână i rotii-o. Trebuie să se învârtească liber, cu rezistenă redusă. În caz contrar, înlocuii-o.
6. Montai debitmetrul.
7. Utilizai un jet de aer de joasă presiune (0,5 bar) pentru a vă asigura că turbina se rotete liber.

   Notă: Dacă turbina nu se învârtete liber, slăbii tiftul hexagonal din partea de jos a butucului turbinei cu 1/16 de tură până când se rotete liber.

Curăarea supapelor pulverizatorului

- Pentru a curăa supapa de control al ratei, consultai următoarele seciuni:
  1. Demontarea dispozitivului de acionare al supapei (Pagină 79)
  2. Îndepărtarea supapei colector de control al ratei (Pagină 79)
  3. Curăarea supapei colector (Pagină 83)
  4. Montarea supapei colector (Pagină 84)
  5. Montarea supapei colector de control al ratei (Pagină 85)
  6. Montarea dispozitivului de acionare supapă (Pagină 89)
- Pentru a curăa supapa de agitare, consultai următoarele seciuni:
  1. Demontarea dispozitivului de acionare al supapei (Pagină 79)
  2. Îndepărtarea supapei colector de agitare (Pagină 80)
  3. Curăarea supapei colector (Pagină 83)
  4. Montarea supapei colector (Pagină 84)
  5. Montarea supapei colector de agitare (Pagină 86)
  6. Montarea dispozitivului de acionare supapă (Pagină 89)
- Pentru a curăa supapa braului principal, consultai următoarele seciuni:
  1. Demontarea dispozitivului de acionare al supapei (Pagină 79)
  2. Demontarea supapei colector a braului principal (Pagină 81)
  3. Curăarea supapei colector (Pagină 83)
  4. Montarea supapei colector (Pagină 84)
  5. Instalarea supapei colector a braului principal (Pagină 87)
  6. Montarea dispozitivului de acionare supapă (Pagină 89)
- Pentru a curăa cele 3 supape de seciune, consultai următoarele seciuni:
  1. Demontarea dispozitivului de acionare al supapei (Pagină 79)

2. Îndepărtarea supapei colector de seciune (Pagină 82)
3. Curăarea supapei colector (Pagină 83)
4. Montarea supapei colector (Pagină 84)
5. Montarea supapei colector de seciune (Pagină 88)
6. Montarea dispozitivului de acionare supapă (Pagină 89)

Demontarea dispozitivului de acionare al supapei

1. Poziionai pulverizatorul pe o suprafaă plană, cuplai frâna de parcare, oprii pompa, oprii motorul şi scoateţi cheia.
2. Îndepărtai conectorul cu 3 pini al dispozitivului de acionare al supapei de la conectorul electric cu 3 mufe al cablului pulverizatorului.
3. Îndepărtai opritorul care fixează dispozitivul de acionare la supapa colectorului pentru controlul ratei, agitării, seciunii principale sau supapa seciunii (Figura 112).

   Notă: Strângei cele 2 picioare ale opritorului pentru a le apropia, în timp ce îl împingei în jos.

   Notă: Păstrai dispozitivul de acionare opritorul pentru montare conform Montarea dispozitivului de acionare supapă (Pagină 89).

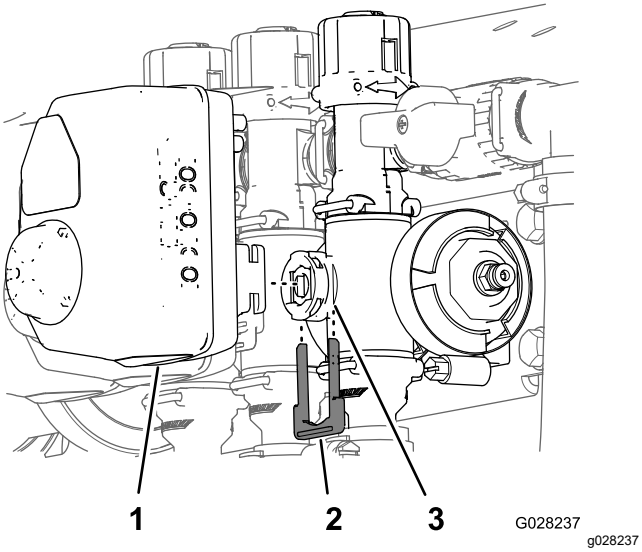

Figura 112

Este prezentat dispozitivul de acionare al supapei de seciune (dispozitivul de acionare al supapei de agitare este similar)

1. Dispozitiv de acţionare a supapei (supapă secţiune prezentată)
2. Opritor
3. Portul tijei

4. Îndepărtai dispozitivul de acionare de pe vana colectorului.

Îndepărtarea supapei colector de control al ratei

1. Demontai 2 cleme cu guler i 2 garnituri care fixează colectorul supapei de control al ratei (Figura 113) pe filtrul de presiune i supapa de agitare.

   Notă: Păstrai clemele cu guler i garniturile pentru instalarea în Montarea supapei colector de control al ratei (Pagină 85).

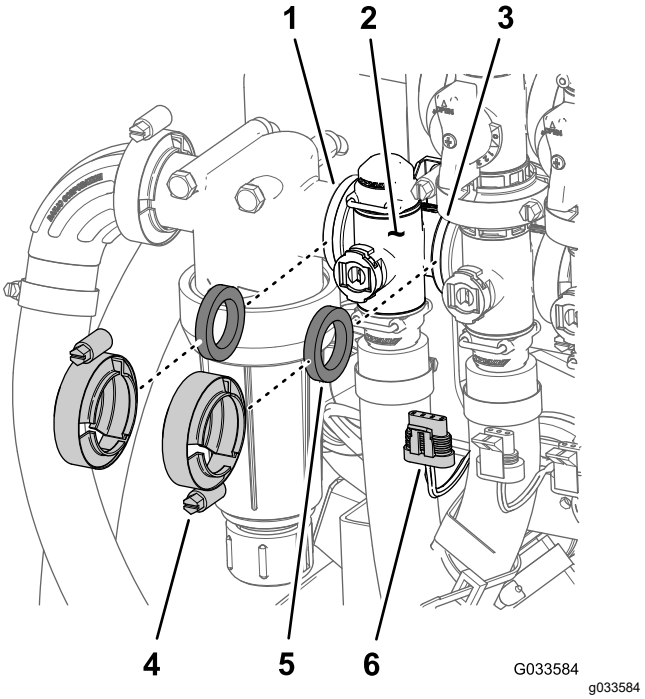

Figura 113

1. Flană (capul filtrului sub presiune)
2. Colector (supapă de control al ratei)
3. Flană (supapă de agitare)
4. Clemă cu flană
5. Garnitură
6. Conector cu 3 pini (dispozitiv de acionare supapă - supapă de control al ratei)

2. Îndepărtai opritorul care fixează fitingul de ieire la cuplajul colectorului pentru supapa de control al ratei (Figura 114).

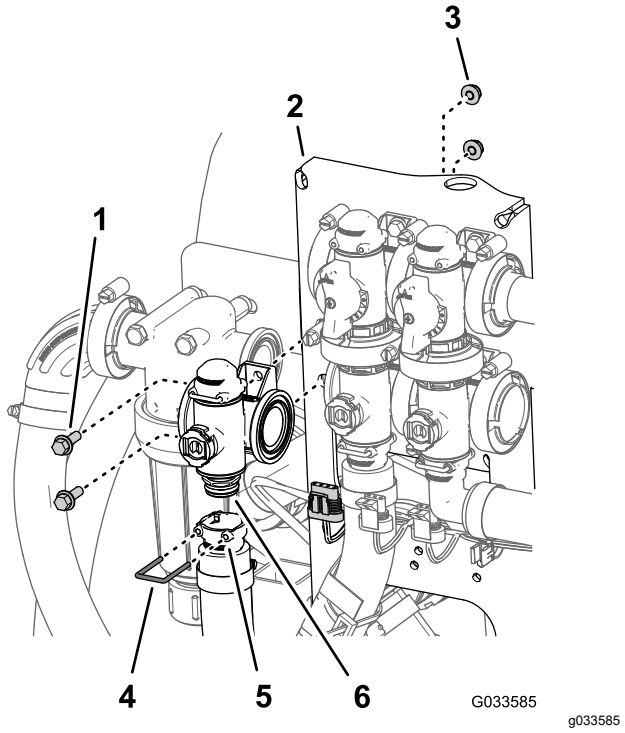

Figura 114

1. urub cu guler (¼ x ¾")
2. Element de montare supapă
3. Contrapiuliă cu guler (¼")
4. Opritor
5. Mufă (fiting de ieire)
6. Cuplaj (colector - supapă de control al ratei)

3. Îndepărtai cele 2 uruburi cu guler (¼ x ¾") i cele 2 contrapiulie cu guler (¼") care fixează supapa de control al ratei la suportul de montare a supapei i îndepărtai colectorul supapei de la mină (Figura 114).

   Notă: Dacă este necesar, slăbii elementele de montaj pentru capul filtrului de presiune pentru a facilita îndepărtarea supapei de control al ratei.

   Notă: Păstrai uruburile cu guler, contrapiuliele cu guler i opritorul pentru instalare în Montarea supapei colector de agitare (Pagină 86).

Îndepărtarea supapei colector de agitare

1. Demontai 3 cleme cu guler i 3 garnituri care fixează colectorul pentru supapa de agitare (Figura 115) pe supapa de bypass de agitare, supapa de control al ratei i supapa braului principal.

   Notă: Păstrai clemele cu guler i garniturile pentru instalarea în Montarea supapei colector de agitare (Pagină 86).

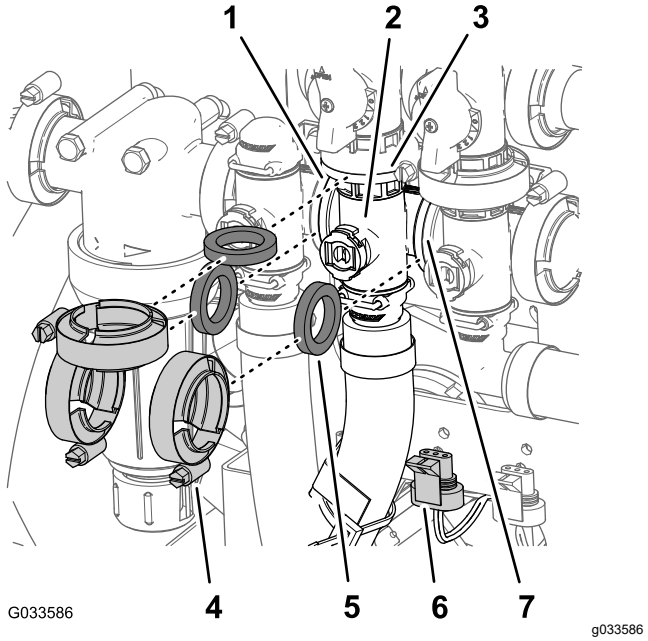

Figura 115

1. Flană (capul filtrului sub presiune)
2. Colector (supapă de agitare)
3. Flană (supapă de bypass - supapă de agitare)
4. Clemă cu flană
5. Garnitură
6. Conector cu 3 pini (dispozitiv de acionare supapă - supapă de agitare)
7. Flană (supapă a braului principal)

2. Demontai opritorul care fixează fia de deconectare rapidă pe cuplajul colector cu deconectare rapidă pentru supapa de agitare (Figura 116).

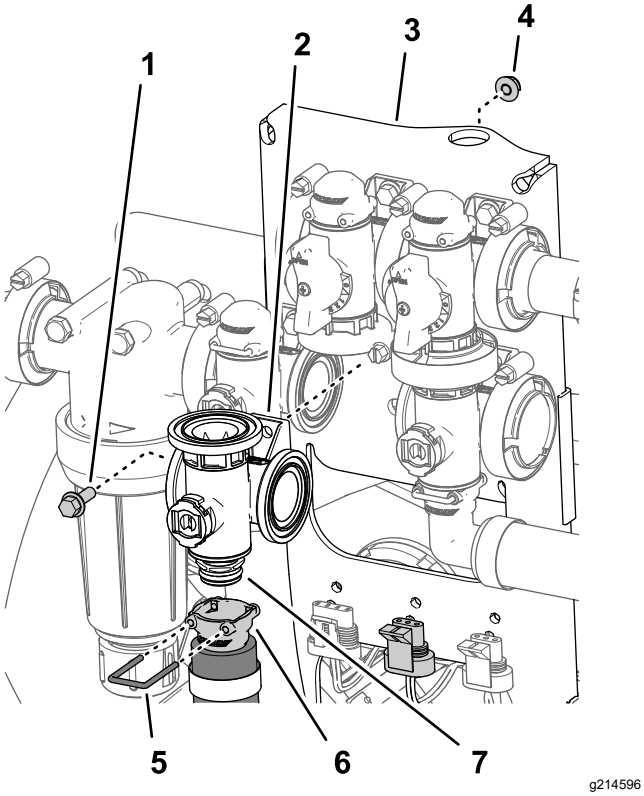

Figura 116

1. urub cu guler (¼ x ¾")
2. Supapă colector (supapă de agitare)
3. Element de montare supapă
4. Contrapiuliă cu guler (¼")
5. Opritor
6. Fiting cu deconectare rapidă (fiă)
7. Fiting cu deconectare rapidă (cuplaj)

3. Îndepărtai urubul cu guler (¼ x ¾") i contrapiulia cu guler (¼") care fixează supapa de agitare la suportul de montare a supapei i îndepărtai colectorul supapei de la mină (Figura 116).

   Notă: Păstrai urubul cu guler, contrapiulia cu guler i opritorul pentru instalare în Montarea supapei colector de agitare (Pagină 86).

Demontarea supapei colector a braului principal

1. Îndepărtai clemele cu guler i garniturile care fixează colectorul pentru supapa braului principal (Figura 117) de supapa de bypass a braului principal, supapa de agitare i cotul cu guler la 90° (la capătul furtunului pentru debitmetru).

   Notă: Păstrai clemele cu guler i garniturile pentru instalarea în Instalarea supapei colector a braului principal (Pagină 87).

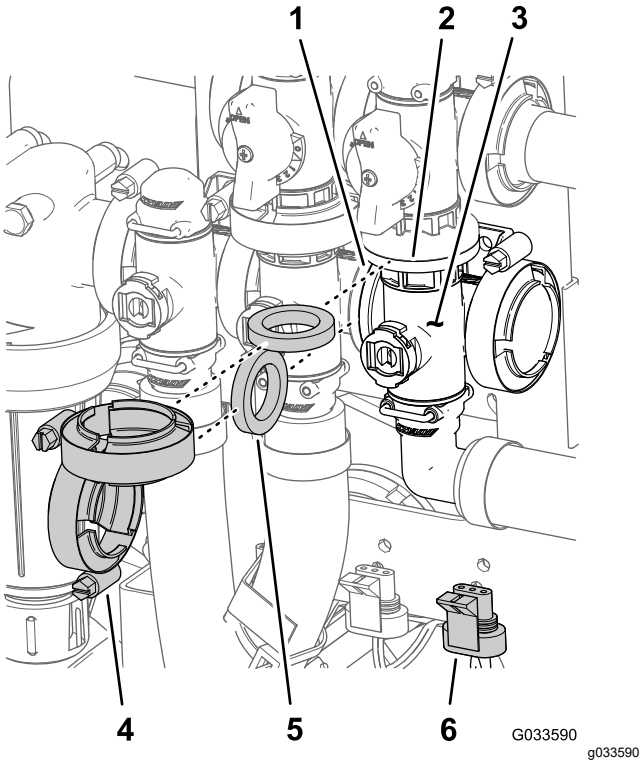

Figura 117

1. Flană (supapă de agitare)
2. Flană (supapă de bypass - supapă bra principal)
3. Colector (supapă bra principal)
4. Clemă cu flană
5. Garnitură
6. Conector cu 3 pini (dispozitiv de acionare supapă - supapă bra principal)

2. Îndepărtai opritorul care fixează fitingul de ieire la 90° de cuplajul colector pentru supapa braului principal (Figura 118).

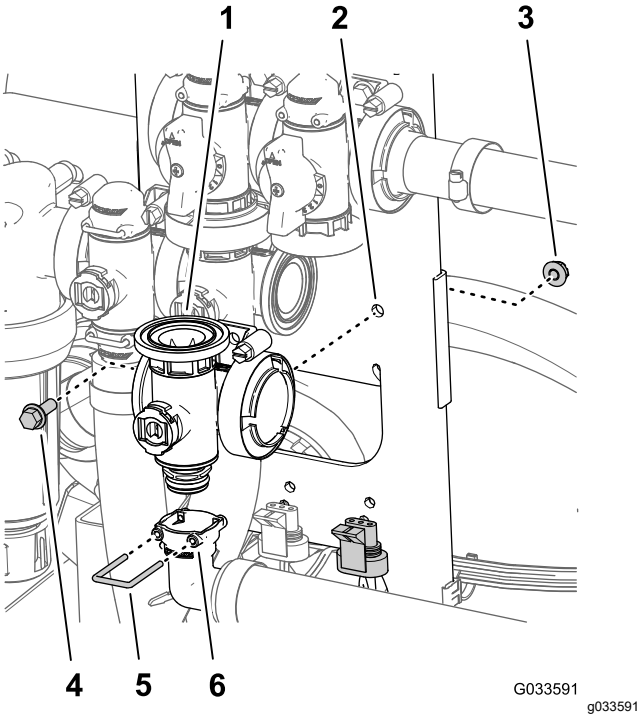

Figura 118

1. Colector (supapă bra principal)
2. Element de montare supapă
3. Contrapiuliă cu guler (¼")
4. urub cu guler (¼ x ¾")
5. Opritor
6. Mufă (fiting de ieire la 90°)

3. Îndepărtai urubul cu guler (¼ x ¾") i contrapiulia cu guler (¼") care fixează supapa braului principal la suportul de montare a supapei i îndepărtai colectorul supapei de la mină (Figura 118).

   Notă: Păstrai urubul cu guler, contrapiulia cu guler i opritorul pentru instalare în Instalarea supapei colector a braului principal (Pagină 87).

Îndepărtarea supapei colector de seciune

1. Îndepărtai clemele i garniturile care fixează colectorul pentru supapa de seciune (Figura 119) la supapa de seciune adiacentă (în cazul prezenei supapei de seciune din stânga i cuplajului reductorului).

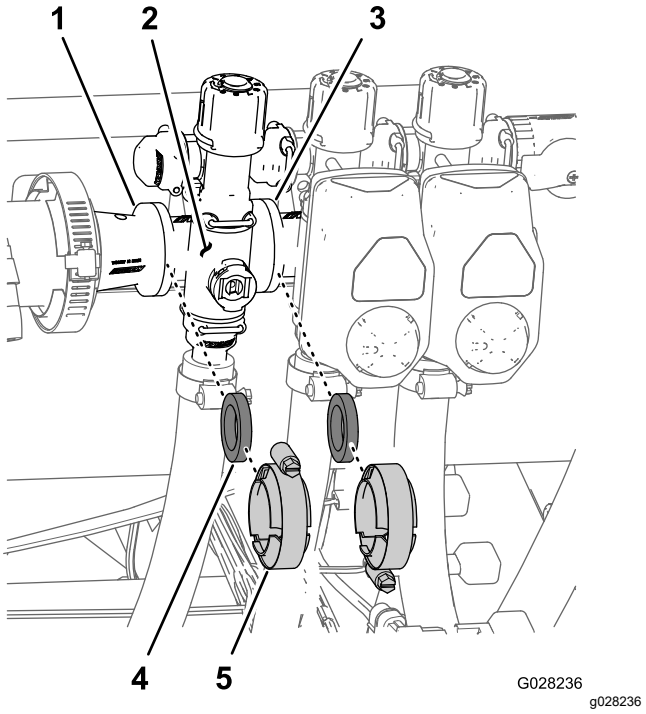

Figura 119

1. Flană (cuplaj reductor)
2. Colector (supapă de seciune)
3. Flană (supapă de seciune adiacentă)
4. Garnitură
5. Clemă cu flană

2. Îndepărtai opritoarele care fixează fitingul de ieire la colectorul supapei de seciune i colectorul supapei la fitingul de bypass (Figura 120).

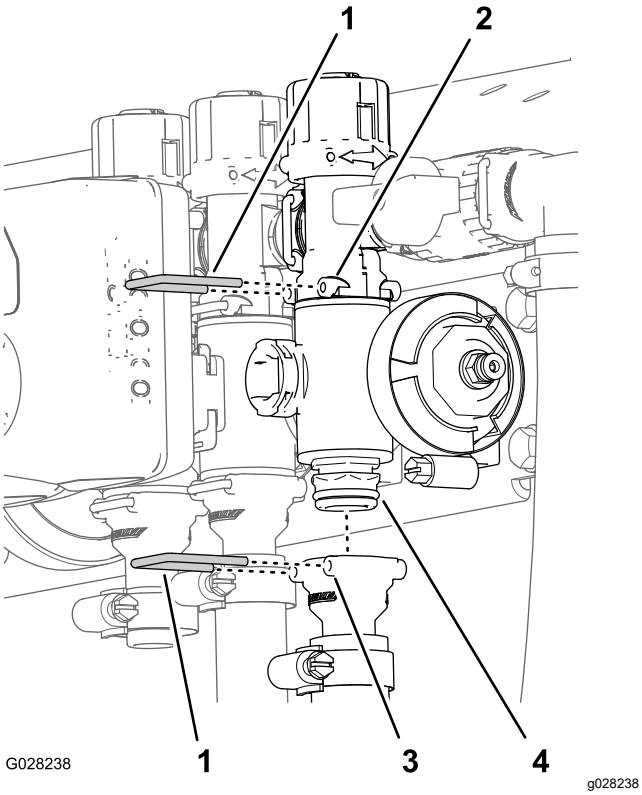

Figura 120

1. Opritor
2. Mufă (fiting de bypass)
3. Mufă (fiting de ieire)
4. Ansamblu supapă colector

3. Pentru supapele de seciune stânga sau dreapta, îndepărtai uruburile cu guler i contrapiuliele cu guler care fixează supapa (supapele) de seciune pe suportul de montare a supapei i îndepărtai colectorul (colectoarele) supapelor de la mină; pentru supapa seciunii centrale, îndepărtai colectorul supapei de seciune de la mină (Figura 121).

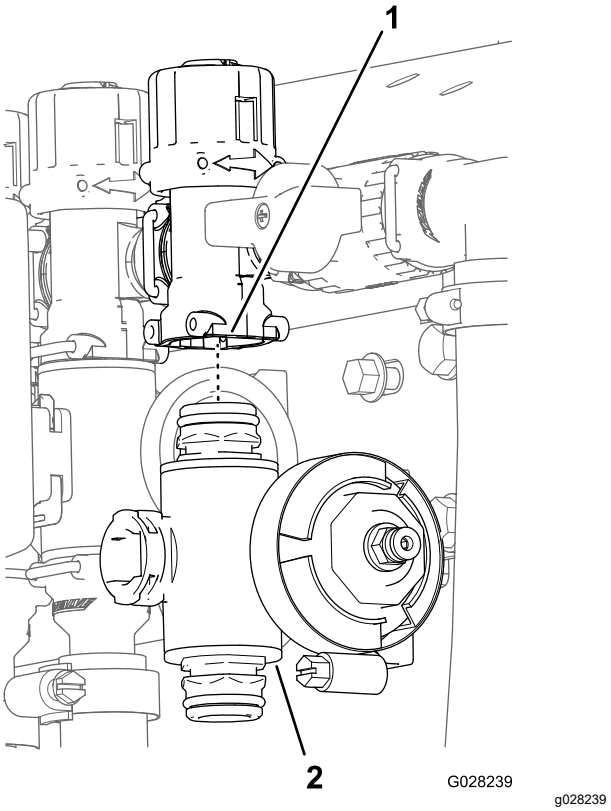

Figura 121

1. Fiting de bypass
2. Colector supapă de seciune

Curăarea supapei colector

1. Poziionai tija supapei astfel încât să fie în poziia închis (Figura 122B).

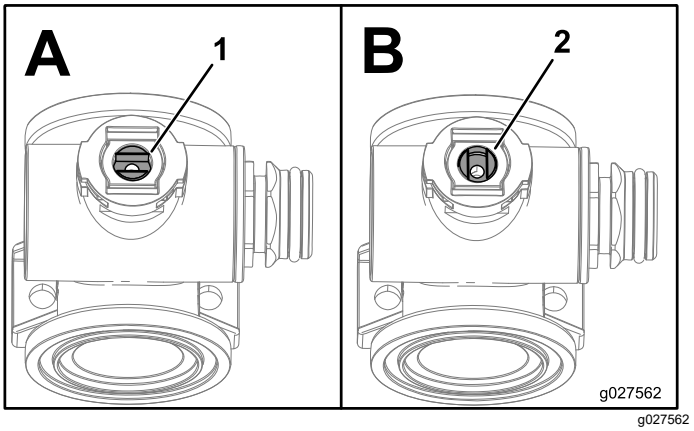

Figura 122

1. Supapă deschisă
2. Supapă închisă

2. Îndepărtai cele 2 ansambluri capac - fiting de capăt de la fiecare capăt al corpului colectorului (Figura 123 i Figura 124).

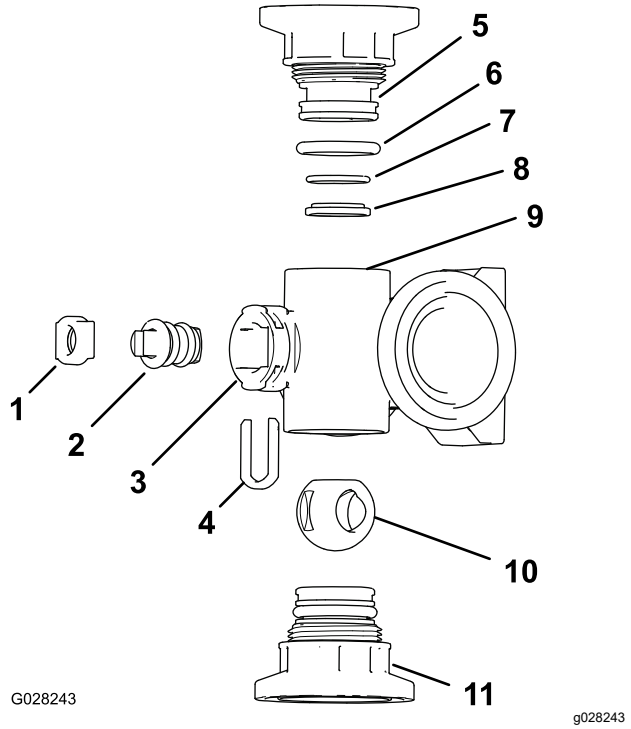

Figura 123

Colector supapă de agitare

1. Opritor tijă
2. Tija supapei
3. Portul tijei
4. Opritor - fixare tijă
5. Fiting - capac de capăt
6. Inel de etanare garnitură capac de capăt (0,796 x 0,139")
7. Inel de etanare amplasare spate (0,676 x 0,07")
8. Inel scaun supapă
9. Corp colector
10. Supapă cu bilă
11. Ansamblu capac - fiting de capăt

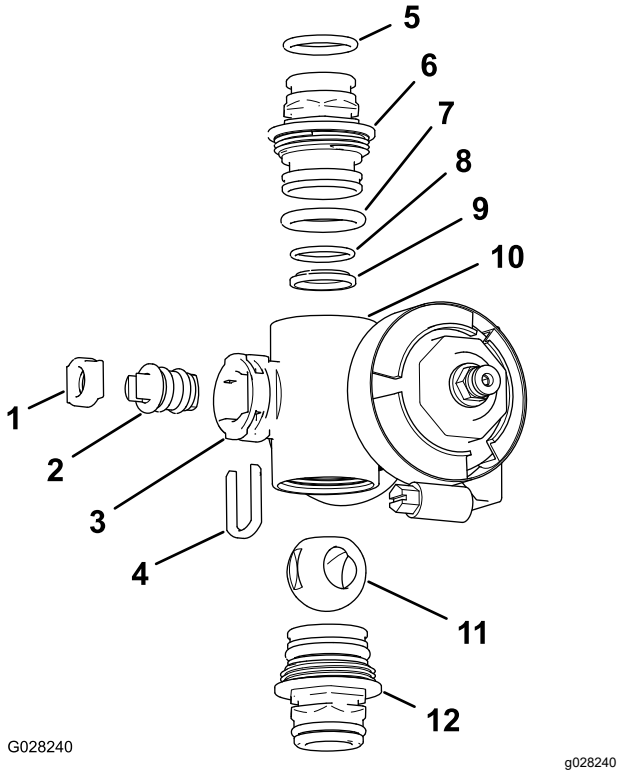

Figura 124

Colector supapă de seciune

1. Scaun tijă supapă
2. Ansamblul tijei supapei
3. Portul tijei
4. Opritor tijă
5. Inel de etanare fiting de ieire (0,737 x 0,103")
6. Cuplaj (colector)
7. Inel de etanare capac de capăt (0,796 x 0,139")
8. Inel de etanare amplasare spate (0,676 x 0,07")
9. Scaun supapă cu bilă
10. Corp colector
11. Supapă cu bilă
12. Ansamblu cuplaj (colector)

3. Rotii tija supapei astfel încât bila să fie în poziie deschisă (Figura 122A).

   Notă: Atunci când tija supapei este paralelă cu fluxul supapei, bila glisează în afară.

4. Îndepărtai opritorul tijei din fantele din portul tijei de la colector (Figura 123 i Figura 124).
5. Îndepărtai opritorul tijei i scaunul tijei supapei de la colector (Figura 123 i Figura 124).
6. Accesai corpul colectorului i îndepărtai ansamblul supapă-tijă (Figura 123 i Figura 124).
7. Curăai interiorul colectorului i exteriorul supapei cu bilă, ansamblul supapă-tijă, opritorul de fixare a tijei i fitingurile de capăt.

Montarea supapei colector

Material furnizat pentru operator: unsoare siliconică transparentă.

Important: **Utilizai doar unsoare siliconică pentru montarea supapei.**

1. Verificai starea inelelor de etanare ale fitingului de ieire (doar la colectorul supapei de seciune), a inelelor de etanare ale capacului de capăt, a inelelor de etanare de amplasare spate i a scaunului bilei pentru eventuale urme de deteriorare sau uzură (Figura 123 i Figura 124).

   Notă: Înlocuii orice inele de etanare sau scaune deteriorate sau uzate.

2. Aplicai unsoare siliconică pe tija supapei i introducei-o în scaunul tijei supapei (Figura 123 i Figura 124).
3. Montai tija i scaunul supapei la colector i fixai tija i scaunul cu opritorul tijei (Figura 123 i Figura 124).
4. Asigurai-vă că inelul de etanare de amplasare spate i scaunul bilei sunt aliniate i aezate în fitingul capacului de capăt (Figura 123 i Figura 124)
5. Montai ansamblul fitingului capacului de capăt la corpul colectorului până când flana fitingului capacului de capăt atinge corpul colectorului (Figura 123 i Figura 124), apoi rotii fitingul capacului de capăt cu încă ⅛ până la ¼ de tură.

   Notă: Avei grijă să nu deteriorai capătul fitingului.

6. Introducei bila în corpul supapei (Figura 125).

   Notă: Tija supapei trebuie să se potrivească în interiorul fantei de acionare a bilei. Dacă tija supapei nu se potrivete, reglai poziia bilei (Figura 125).

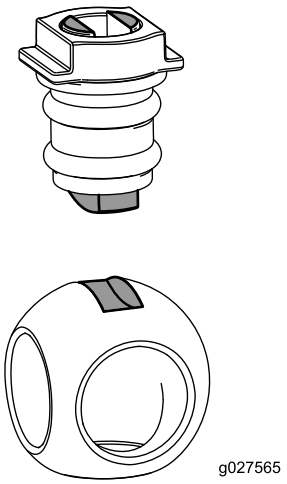

g027565

Figura 125

7. Rotii ansamblul tijei supapei astfel încât supapa să fie închisă (Figura 122B)
8. Repetai paii 4 i 5 pentru celălalt ansamblu al fitingului capacului de capăt.

Montarea supapei colector de control al ratei

1. Aliniai o garnitură între flanele colectorului supapei de control al ratei i capul filtrului de presiune (Figura 126A).

   Notă: Slăbii elementele de montare pentru capul filtrului de presiune după cum este necesar, pentru a asigura spaiu liber.

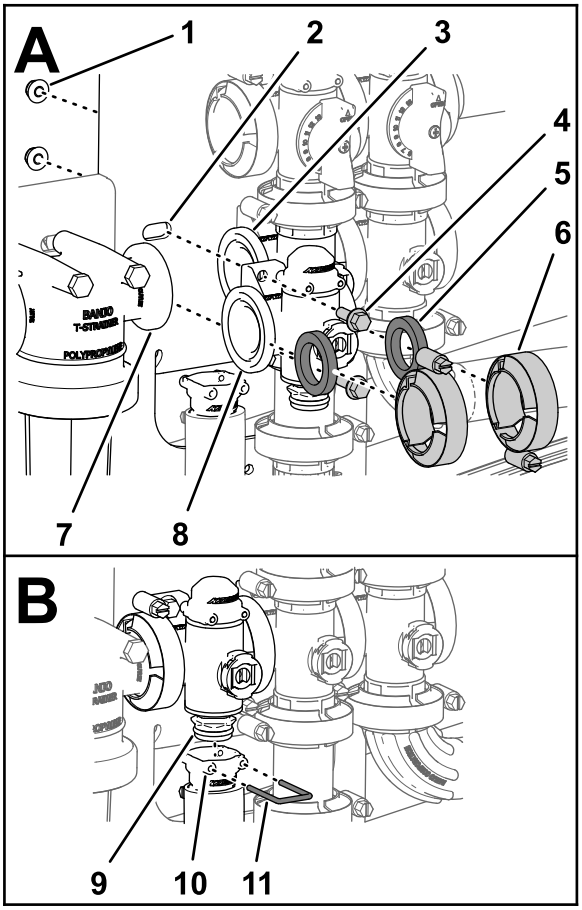

g238670

Figura 126

1.	Contrapiuliţă (¼")	5.	Garnitură	9.	Cuplaj (colector-supapă)
2.	Element de montare supapă	6.	Clemă cu flană	10.	Mufă (fiting de ieire)
3.	Flană (supapă de agitare)	7.	Flană (capul filtrului sub presiune)	11.	Opritor
4.	urub cu guler (¼ x ¾")	8.	Flană (supapă de control rată)		

2. Montai colectorul supapei de control al ratei, garnitura i capul filtrului de presiune cu o clemă cu flană i strângei manual (Figura 126A).
3. Aliniai o garnitură între flanele supapei de control al ratei i colectorul supapei de agitare (Figura 126A).

4. Montai colectorul supapei de control al ratei, garnitura i colectorul supapei de agitare cu o clemă cu flană i strângei manual (Figura 126A).
5. Montai supapa de control al ratei pe suportul de montaj al supapei, cu cele 2 uruburi cu guler i cele 2 contrapiulie cu guler (Figura 126A) pe care le-ai îndepărtat la pasul 3 din Îndepărtarea supapei colector de control al ratei (Pagină 79)i strângei piulia la un cuplu de 10 - 12 N·m.
6. Montai fitingul de ieire pe fitingul de cuplare din partea de jos a colectorului pentru supapa de control al ratei (Figura 126B).
7. Fixai fitingul de cuplare al fitingului de ieire introducând un opritor în mufa fitingului de ieire (Figura 126B).
8. Dacă ai slăbit elementul de montare pentru capul filtrului de presiune, strângei piulia i urubul la un cuplu de 10 - 12 N·m.

Montarea supapei colector de agitare

1. Aliniai flana supapei colector de agitare, o garnitură i flana supapei de bypass de agitare (Figura 127).

   Notă: Dacă este necesar, slăbii elementele de montare pentru supapa braului principal, pentru a asigura spaiu liber.

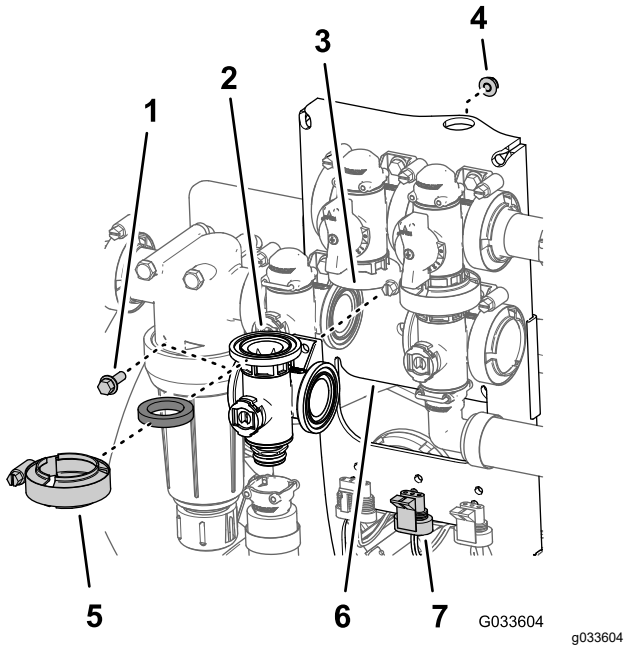

Figura 127

1. urub cu guler (¼ x ¾")
2. Garnitură
3. Colector (supapă de agitare)
4. Contrapiuliă cu guler (¼")
5. Clemă cu flană
6. Element de montare supapă
7. Conector cu 3 pini (dispozitiv de acionare supapă - supapă de agitare)

2. Montai supapa de bypass de agitare, garnitura i supapa colector de agitare cu o clemă cu guler i strângei manual (Figura 128A).
3. Aliniai o garnitură între flanele supapei de control al ratei i colectorul supapei de agitare (Figura 128A).

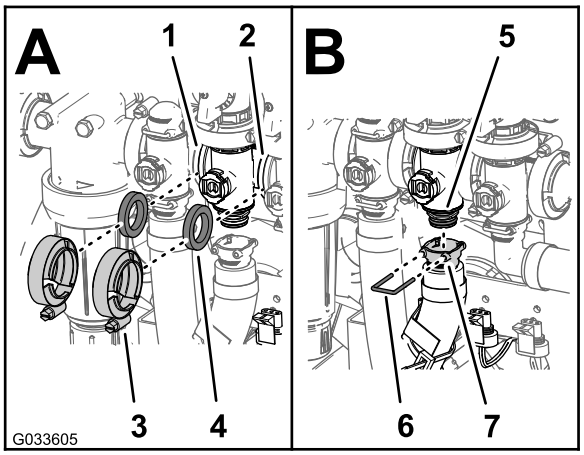

Figura 128

1. Flană (supapă de control rată)
2. Flană (supapă a braului principal)
3. Clemă cu flană
4. Garnitură
5. Cuplaj (colector-supapă)
6. Mufă (fiting de ieire)
7. Opritor

4. Montai supapa de control al ratei, garnitura i colectorul supapei de agitare cu o clemă cu flană i strângei manual (Figura 128A)
5. Aliniai o garnitură între flanele supapei colector de agitare i supapa braului principal (Figura 128A)
6. Montai supapa colector de agitare, garnitura i supapa braului principal cu o clemă cu guler i strângei manual (Figura 128A)
7. Montai fitingul de ieire pe fitingul de cuplare din partea de jos a colectorului pentru supapa de agitare (Figura 128B)
8. Fixai fitingul de ieire pe fitingul de cuplare introducând un opritor în mufa fitingului de ieire (Figura 128B)
9. Montai supapa de agitare la suportul de montare a supapei cu urubul cu guler i contrapiulia cu guler pe (Figura 127) demontate la pasul 3 din Îndepărtarea supapei colector de agitare (Pagină 80) i strângei piulia i urubul la un cuplu de 10 - 12 N·m.
10. Dacă ai slăbit suportul de montare pentru supapa braului principal, strângei piulia i urubul la un cuplu de 10 - 12 N·m.

Instalarea supapei colector a braului principal

1. Aliniai flana supapei colector a braului principal, o garnitură i flana supapei de bypass a braului principal (Figura 129).

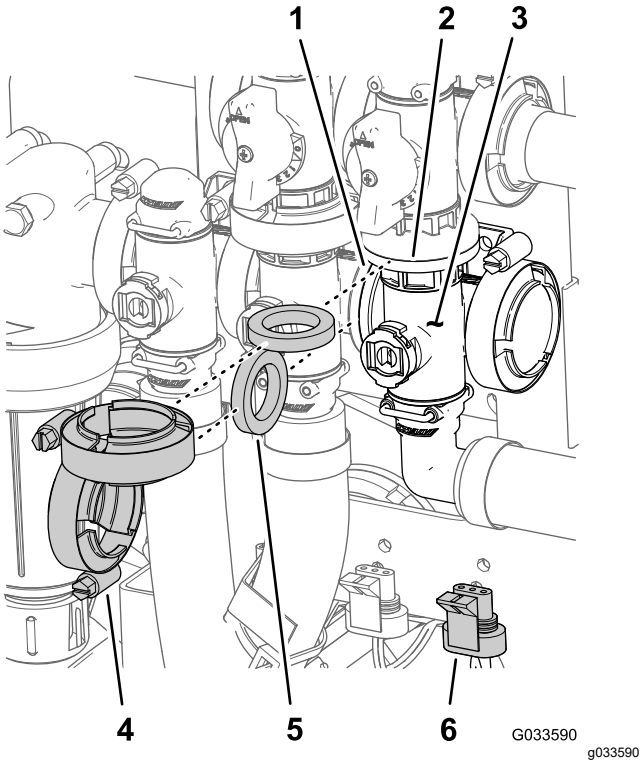

Figura 129

1. Flană (supapă de agitare)
2. Flană (supapă de bypass - supapă bra principal)
3. Colector (supapă bra principal)
4. Clemă cu flană
5. Garnitură
6. Conector cu 3 pini (dispozitiv de acionare supapă - supapă bra principal)

2. Asamblai supapa colector a braului principală, garnitura i supapa de bypass a braului principal cu o clemă cu guler strânsă manual (Figura 129A).
3. Aliniai flana supapei colectorului braului principal, o garnitură i supapa colector de agitare (Figura 129).
4. Montai supapa colector a braului principal, garnitura i supapa colector de agitare cu o clemă cu guler i strângei manual (Figura 129)
5. Aliniai mufa fitingului de ieire la 90° în fitingul de cuplare de la baza colectorului pentru supapa braului principal (Figura 130).

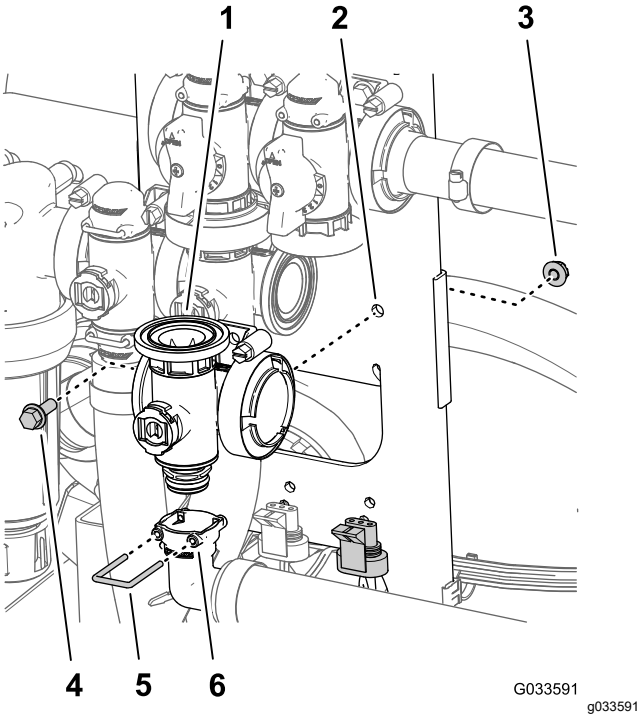

Figura 130

1. Colector (supapă bra principal)
2. Element de montare supapă
3. Contrapiuliă cu guler(¼")
4. urub cu guler (¼ x ¾")
5. Opritor
6. Mufă (fiting de ieire la 90°)

6. Fixai fitingul de ieire pe fitingul de cuplare introducând un opritor în mufa fitingului de ieire (Figura 130).
7. Montai supapa de agitare la suportul de montare a supapei cu urubul cu guler i contrapiulia cu guler pe (Figura 129) demontate la pasul 3 din Demontarea supapei colector a braului principal (Pagină 81) i strângei piulia i urubul la un cuplu de 10 - 12 Nm.

Montarea supapei colector de seciune

1. Introducei fitingul capacului de capăt superior al supapei colectorului în fitingul de bypass (Figura 131A).

   Notă: Slăbii elementele de montare pentru fitingul de bypass după cum este necesar, pentru a asigura spaiu liber.

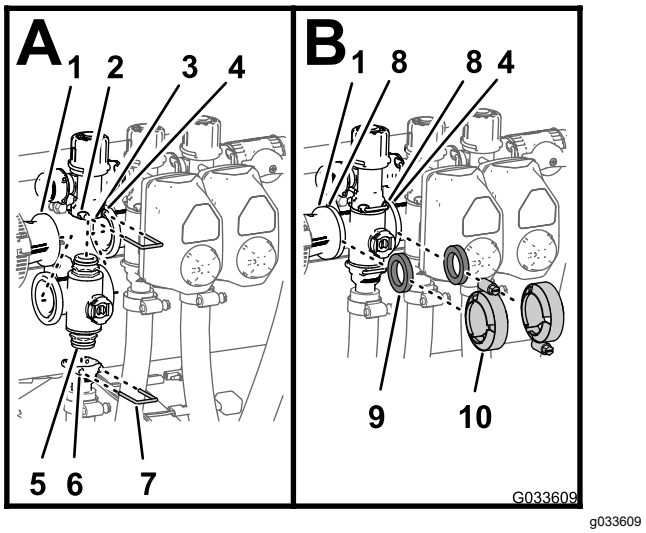

Figura 131

1. Flană (cuplaj reductor)
2. Mufă (fiting de bypass)
3. Fiting de bypass
4. Flană (galerie adiacentă - supapă de agitare)
5. Fiting capac de capăt (ansamblu colector supapă)
6. Mufă (fiting de ieire)
7. Opritor
8. Flană (colector - supapă de seciune)
9. Garnitură
10. Clemă cu flană

2. Fixai fitingul capacului de capăt la fitingul de bypass prin introducerea unui opritor în mufa fitingului de bypass (Figura 131A).
3. Montai fitingul de ieire pe fitingul capacului de capăt inferior al supapei colector (Figura 131A).
4. Fixai fitingul capacului de capăt la fitingul de ieire prin introducerea unui opritor în mufa fitingului de ieire (Figura 131A).
5. Aliniai o garnitură între flanele cuplajului reductor i colectorului supapei de seciune (Figura 131B).
6. Montai cuplajul reductor, garnitura i colectorul supapei de seciune cu o clemă i strângei manual (Figura 131B).
7. Dacă montai cele 2 supape de seciune din capătul stânga, aliniai o garnitură între flanele celor 2 colectoare de supape de seciune adiacente (Figura 131B).
8. Montai cele 2 colectoare de supape de seciune adiacente i garnitura cu o clemă i strângei manual (Figura 131B).
9. Pentru supapele de seciune bra stânga sau dreapta, montai supapele la elementul de montare a supapei cu urubul cu guler i contrapiulia cu guler pe care le-ai îndepărtat la pasul 3 din Îndepărtarea supapei colector de seciune (Pagină 82) i strângei piulia i urubul la un cuplu de 10 - 12 Nm.

10. Dacă ai slăbit elementul de montare pentru capul filtrului de bypass, strângei piulia i urubul la un cuplu de 10 - 12 N·m.

Montarea dispozitivului de acionare supapă

1. Îndepărtai dispozitivul de acionare de la supapa colectorului (Figura 112).
2. Fixai dispozitivul de acionare i supapa cu opritorul pe care l-ai îndepărtat la pasul 3 din Demontarea dispozitivului de acionare al supapei (Pagină 79).
3. Conectai conectorul cu 3 pini al dispozitivului de acionare supapă la conectorul cu 3 mufe al cablului pulverizatorului.

Depozitare

Depozitarea în sigurană

- Înainte de a părăsi poziia operatorului, realizai următorii pai:
  - Parcai maşina pe o suprafaă plană.
  - Oprii pompa de pulverizare.
  - Cuplai frâna de parcare.
  - Opriţi motorul şi scoateţi cheia (dacă este disponibilă).
  - Ateptai până când se oprete orice micare.
  - Lăsai maina să se răcească înainte de reglarea, repararea, curăarea sau depozitarea acesteia.
- Nu depozitai maina sau recipientul cu combustibil într-o zonă cu o flacără deschisă, scântei sau o lampă martor, precum pe un boiler sau un alt dispozitiv electric.

Pregătirea mainii pentru depozitare

Depozitare pe termen scurt

(Sub 30 de zile)

Efectuai procedurile următoare:

1. Curăarea sistemului de pulverizare (Pagină 64)
2. Pregătirea întreinerii pulverizatorului (Pagină 90)
3. Întreinerea pulverizatorului (Pagină 90)

Curăarea exteriorului mainii

Important: **Nu folosii apă salmastră sau refolosită pentru a curăa maina.**

1. Parcai maina pe o suprafaă plană, acionai frâna de parcare, oprii pompa de pulverizare i motorul, scoatei cheia de contact i ateptai oprirea tuturor micărilor înainte de a părăsi maina.

   Notă: La modelele Workman din seriile HD i HDX cu transmisie manuală, decuplai priza de putere.

2. Curăai murdăria i reziduurile de pe întreaga mină, inclusiv exteriorul aripioarelor chiulasei motorului i al carcasei suflantei.

   Important: **Putei spăla maina utilizând un detergent delicat i apă. Nu folosii apă de mare presiune pentru a spăla maina. Spălarea cu jet sub presiune poate deteriora sistemul electric sau poate îndepărta lubrifiantul necesar din punctele de**

frecare. Evitai excesul de apă, în special în apropierea panoului de comandă, a luminilor, a motorului i a bateriei.

Pregătirea întreinerii pulverizatorului

1. Mutai maina în zona plăcuelor de scurgere, acionai frâna de parcare, oprii pompa de pulverizare i motorul, scoatei cheia de contact i ateptai oprirea tuturor micărilor înainte de a părăsi maina.
2. Golii rezervorul de apă proaspătă i lăsai robinetul rezervorului deschis.
3. Golii rezervorul de pulverizare cât mai complet posibil.
4. Pregătii o soluie antigel RV cu inhibitor de rugină, fără alcool; consultai Pregătirea aditivului (Pagină 67).
5. Demontai unul dintre tuburile de detectare a presiunii din fitingul de conectare prin apăsare, aa cum este indicat în Figura 132.

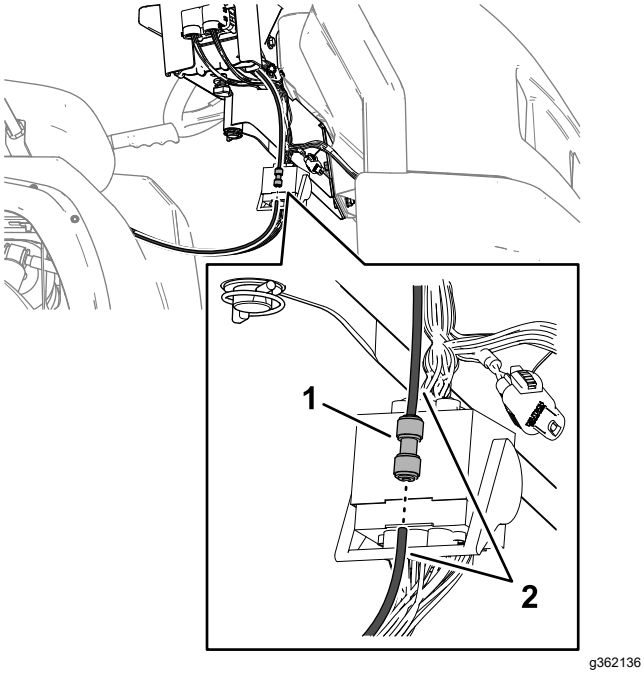

Figura 132

1. Fiting de conectare prin apăsare
2. Tub manometru

6. Pornii maina i coborâi seciunile braelor exterioare.

Întreinerea pulverizatorului

1. Lăsai pompa de pulverizare să funcioneze timp de câteva minute pentru a circula antigelul RV în sistemul de pulverizare i în toate accesoriile de pulverizare montate.
2. Trecei comutatoarele seciunii din stânga, centru i dreapta în poziia ON (Pornit).
3. Rotii comutatorul seciunii principale în poziia ON (Pornit) i căutai următoarele:
   - Asigurai-vă că antigelul RV curge de la capătul deconectat al tubului manometru.
   - Pulverizai prin duză până când antigelul RV este vizibil.
4. Rotii comutatorul seciunii principale în poziia OFF (Oprit).
5. Rotii comutatorul pompei în poziia OFF (Oprit).
6. Utilizai comutatoarele de ridicare a seciunii braelor pentru a ridica seciunile exterioare ale braelor.

   Ridicai seciunile braelor până la deplasarea lor completă în suportul de transport al braului, formând poziia de transport „X”, i până la retragerea completă a cilindrilor de ridicare.

   Notă: Asigurai-vă de retragerea completă a cilindrilor de ridicare, pentru a preveni deteriorarea tijei dispozitivului de acionare.
7. Oprii motorul.
8. Golii rezervorul de pulverizare cât mai complet posibil.

Depozitare pe termen lung

(Peste 30 de zile)

1. Curăai supapele pulverizatorului; consultai Curăarea supapelor pulverizatorului (Pagină 78).
2. Lubrifiai pulverizatorul; consultai Lubrifiere (Pagină 72).
3. Verificai i strângei toate uruburile i piuliele.

   Notă: Reparai sau înlocuii orice piese uzate sau deteriorate.
4. Verificai starea tuturor furtunurilor de pulverizare.

   Notă: Înlocuii orice furtunuri uzate sau deteriorate.
5. Strângei toate fitingurile de furtun.
6. Vopsii toate suprafeele zgâriate sau de metal gol cu vopsea furnizată de un distribuitor Toro autorizat.
7. Dacă este necesar, pregătii vehiculul pentru depozitare pe termen lung; consultai *manualul operatorului* vehiculului.
8. Depozitaţi maina într-un spaţiu de depozitare sau garaj uscat şi curat.
9. Acoperiţi maina pentru a o proteja şi a o menine curată.

Pregătirea mainii pentru service

1. Introducei tubul de detecie a presiunii în fitingul de conectare prin apăsare până când este complet aezat (Figura 133).

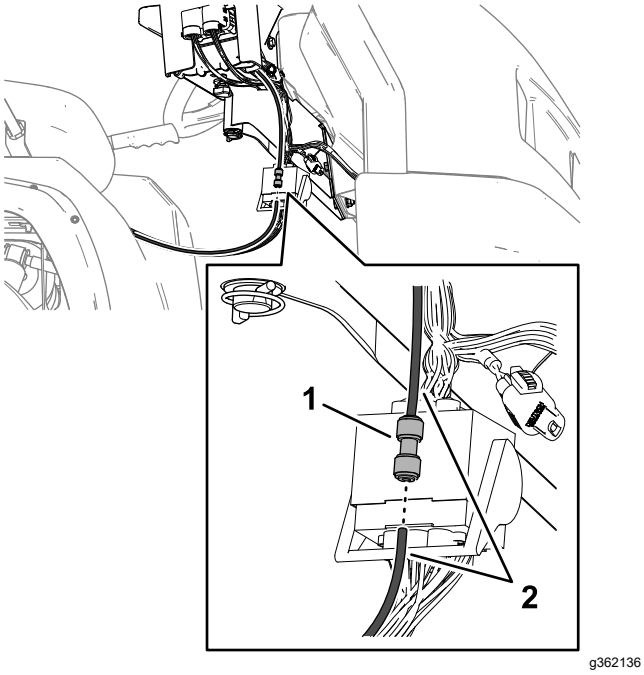

Figura 133

1. Fiting de conectare prin apăsare
2. Tub manometru

2. Închidei robinetul rezervorului de apă dulce.
3. Adăugai combustibil la rezervorul de combustibil.
4. Efectuai intervenii de service la vehicul; consultai *manualul operatorului* vehiculului.

Demontarea pulverizatorului i a saniei rezervorului

Capacitatea echipamentului de ridicare: 408 kg

⚠ PERICOL

Ansamblul rezervorului pulverizatorului prezintă un pericol din cauza energiei stocate. Dacă nu este fixat corespunzător la instalarea sau demontarea ansamblului, se poate mica sau cădea i vă poate vătăma pe dvs. sau alte persoane.

Utilizai chingi i o macara suspendată pentru a susine ansamblul pulverizator - rezervor pe durata instalării, a demontării sau a oricăror operaii de întreinere, atunci când demontai dispozitivele de prindere.

Pregătirea consolei centrale

1. Deconectai cablurile bateriei de la baterie; consultai 6 Deconectarea bateriei (Pagină 17).
2. Separai blocul de sigurane al pulverizatorului de la blocul de sigurane al mainii i deconectai cablajul dintre cele 2 blocuri de sigurane; consultai 11 Instalarea blocului de siguranță al pulverizatorului (Pagină 21).
3. Decuplai cablajul de la clemele J; consultai Pozarea cablajului electric posterior pentru pulverizator la consola de comandă (Pagină 20).
4. Slăbii rozeta manuală amplasată sub consolă i scoatei tiftul în formă de agrafă; consultai Montarea consolei de comandă la mină (Pagină 20).
5. Deconectai bornele firelor care conectează blocul de sigurane al pulverizatorului la blocul de sigurane al mainii; consultai 11 Instalarea blocului de siguranță al pulverizatorului (Pagină 21).
6. Separai blocul de sigurane al pulverizatorului de blocul de sigurane al mainii; consultai 11 Instalarea blocului de siguranță al pulverizatorului (Pagină 21).
7. Demontai consola de pe suportul de montare a consolei de la bordul mainii i aliniai fusul de basculare de la consola de comandă cu suportul de depozitare de la chinga frontală a rezervorului (Figura 134); consultai Montarea consolei de comandă la mină (Pagină 20).

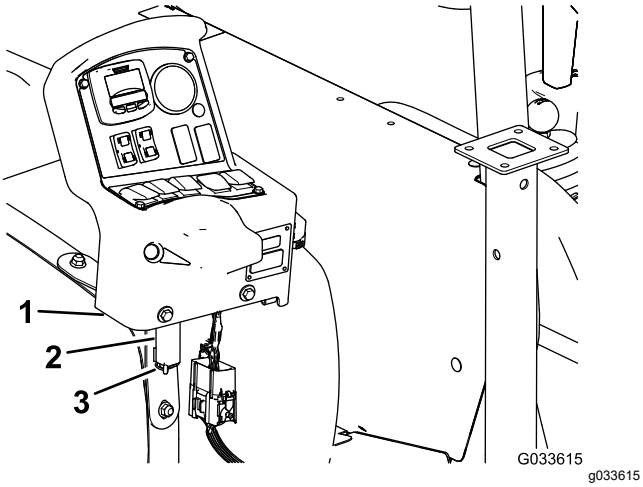

Figura 134

1. Consolă de comandă
2. Suport de depozitare (chingă frontală a rezervorului de pulverizare)
3. tift în formă de agrafă

8. Asamblai consola pe suport i fixai fusul de basculare pe suport cu tiftul în formă de agrafă (Figura 134).

Instalarea suporturilor de cric

Capacitatea echipamentului de ridicare: 408 kg

1. Aliniai suportul de cric frontal cu receptorul de suport de cric frontal situat în partea din faă a rezervorului (Figura 135).

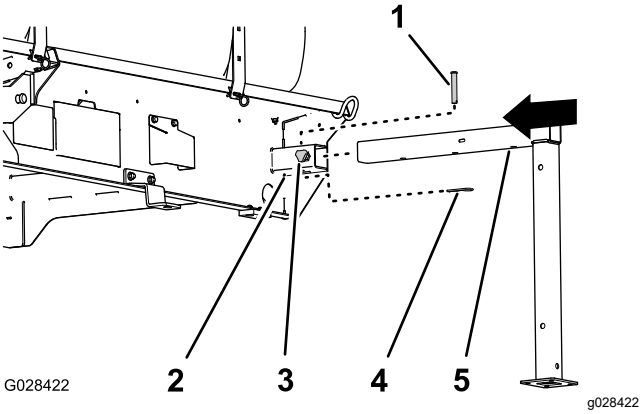

Figura 135

1. tift cu cap i gaură pentru cui spintecat (½ x 3")
2. Receptor de suport de cric
3. Buton de blocare
4. tift în formă de agrafă (5/32 x 2 ⅝")
5. Suport de cric frontal

2. Introducei suportul de cric în receptor până când orificiul median din tubul suportului de cric orizontal este aliniat cu orificiul din partea de sus a receptorului (Figura 135).
3. Introducei tiftul cu cap i gaură (½ x 3") în orificiile din suportul de cric i receptor i asigurai tiftul cu cap i gaură cu un tift în formă de agrafă (5/32 x 2 ⅝").
4. Înfiletai o rozetă de blocare în receptor i strângei manual rozeta (Figura 135).
5. Aliniai suportul de cric posterior cu receptorul suportului de cric posterior (Figura 136).

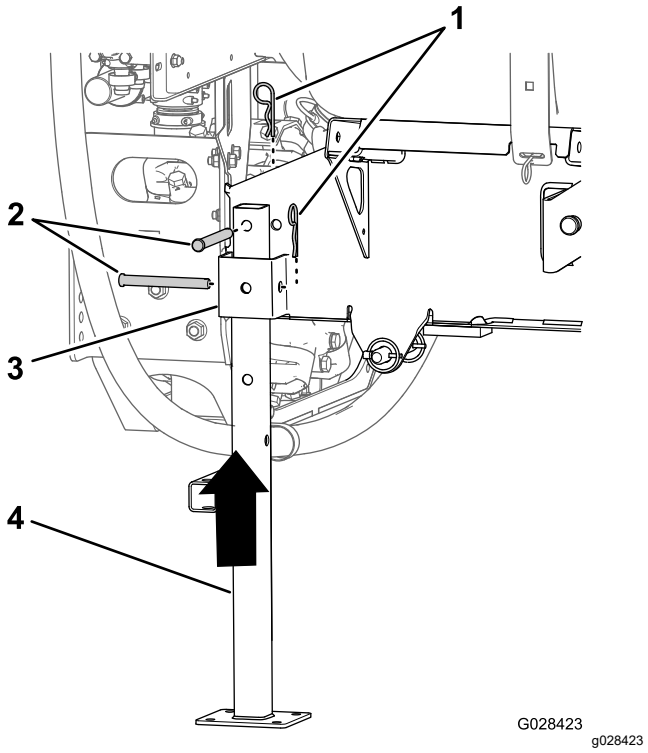

Figura 136

1. tift în formă de agrafă (5/32 x 2 ⅝")
2. tift cu cap i gaură pentru cui spintecat (½ x 4 ½")
3. Receptor de suport de cric
4. Suport de cric posterior

6. Aliniai orificiul din partea de sus a suportului de cric cu orificiul din cadrul saniei rezervorului (Figura 136)
7. Fixai suportul de cric pe receptor i cadru cu 2 tifturi cu cap i gaură pentru cui spintecat (½ x 4 ½") i 2 tifturi în formă de agrafă (5/32 x 2 ⅝"), aa cum este indicat în Figura 136.
8. Repetai paii 1 - 7 pentru suporturile de cric frontal i posterior de pe cealaltă parte a rezervorului saniei.

Extinderea suporturilor de cric

Utilizai cricul i extensia suportului de cric frontal pentru a extinde suporturile de cric.

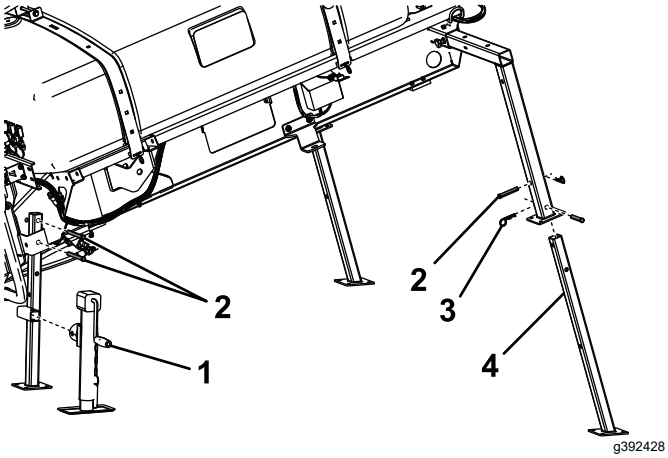

Figura 137

1. Cric
2. tift cu cap i gaură pentru cui spintecat
3. Cui spintecat
4. Extensie suport de cric frontal

Demontarea saniei pulverizatorului

1. Coborâi braele la aproximativ 45° i pivotai-le înainte (Figura 138).

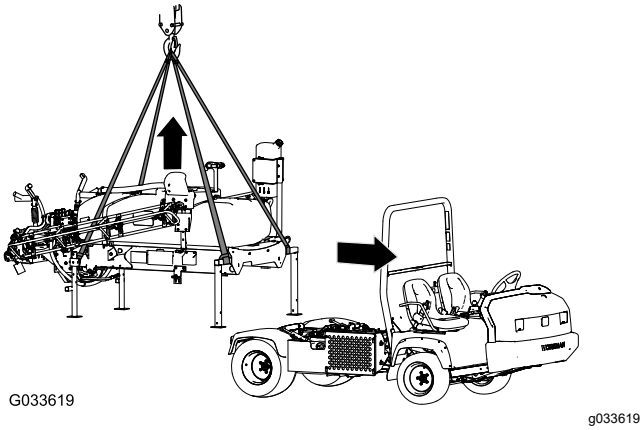

Figura 138

2. Demontai cele 2 uruburi (½ x 1 ½") i 2 contrapiulie (½") care fixează suportul de prindere al ansamblului saniei rezervorului pe suportul platformei de pe cadru, pe fiecare parte a mainii; consultai 13 Coborârea saniei rezervorului (Pagină 26).
3. Ridicai sania rezervorului cu cilindrii de ridicare, instalai blocarea cilindrilor i efectuai următoarele:

   Notă: Consultai Ridicarea ansamblului rezervorului (Pagină 71).

   - Pentru modelele Workman din seriile HD i HDX cu transmisie manuală, decuplai arborele PTO de la PTO a transmisiei; consultai instruciunile de instalare pentru kitul de finisare pulverizator gazon Multi Pro WM, vehicul utilitar Manual Workman.
   - La modelele Workman HDX cu transmisie automată, decuplai furtunurile de la panoul hidraulic de debit ridicat i astupai fitingurile; consultai instruciunile de instalare pentru kitul de finisare pulverizator pentru gazon Multi Pro WM, vehicul utilitar Automatic Workman.
   - Deconectai cablajul senzorului de viteză; consultai Conectarea cablajului senzorului de viteză (modelele din seria HD cu transmisie manuală) (Pagină 18) i Conectarea cablajului senzorului de viteză (modelul HDX-Auto) (Pagină 18).
4. Demontai blocajul cilindrilor i coborâi sania rezervorului cu cilindrii de ridicare; consultai Coborârea ansamblului rezervorului (Pagină 72).
5. Ataai echipamentul de ridicare la tuburile orizontale ale suporturilor de cric frontale i la suportul vertical al suporturilor de cric posterioare (Figura 138).
6. Ridicai ansamblul rezervorului cu 7,5 - 10 cm i demontai tifturile de prindere i tifturile cu cap i gaură pentru cui spintecat care fixează cilindrii de ridicare pe ansamblul rezervorului.
7. Ridicai sania rezervorului de pe mină suficient de sus pentru a desprinde sania de mină (Figura 138).
8. Deplasai cu atenie vehiculul înainte i la distană de sania rezervorului.
9. Coborâi lent rezervorul saniei la sol.

Înlăturarea defecţiunilor

Problemă	Cauze posibile	Acţiuni corective
O seciune nu pulverizează.	1. Conexiunea electrică a supapei de seciune este murdară sau deconectată. 2. Este arsă o siguranță. 3. Există un furtun îndoit. 4. Un bypass de seciune este reglat incorect. 5. Există o supapă de seciune deteriorată. 6. Sistemul electric este deteriorat.	1. Oprii supapa manual. Deconectai conectorul electric de la supapă i curăai toate cablurile, apoi conectai-l. 2. Verificai siguranele i înlocuii-le dacă este necesar. 3. Reparai sau înlocuii furtunul. 4. Reglai bypass-ul seciunii. 5. Contactai distribuitorul autorizat Toro. 6. Contactai distribuitorul autorizat Toro.
O seciune nu se oprete.	1. Supapa de seciune este deteriorată.	1. Demontai supapa de seciune; consultaţi secţiunea Curăţarea supapelor pulverizatorului. Inspectai toate piesele i înlocuii-le pe cele deteriorate.
Scurgere la nivelul unei supape de seciune.	1. O garnitură sau un scaun de supapă este uzat sau deteriorat.	1. Demontai supapa i înlocuii garniturile folosind setul de reparare a supapelor; contactai distribuitorul autorizat Toro.
Duza (duzele) de pulverizare picură atunci când comutatorul (comutatoarele) de seciune este (sunt) oprit/e	1. S-au acumulat reziduuri între corpul duzei i diafragma supapei de reinere.	1. Curăai corpul duzei i diafragma; consultaţi Curăţarea corpului duzei şi a diafragmei supapei de reţinere.
Se produce o cădere la presiune la pornirea unui bra.	1. Supapa de bypass a braului este incorect reglată. 2. Există o obstrucie în corpul supapei braului. 3. Un filtru de duză este deteriorat sau colmatat.	1. Reglai supapa de bypass a braului. 2. Îndepărtai conexiunile de intrare i de ieire la supapa braului i îndepărtai orice obstrucii. 3. Îndepărtai i verificai toate duzele.

Scheme

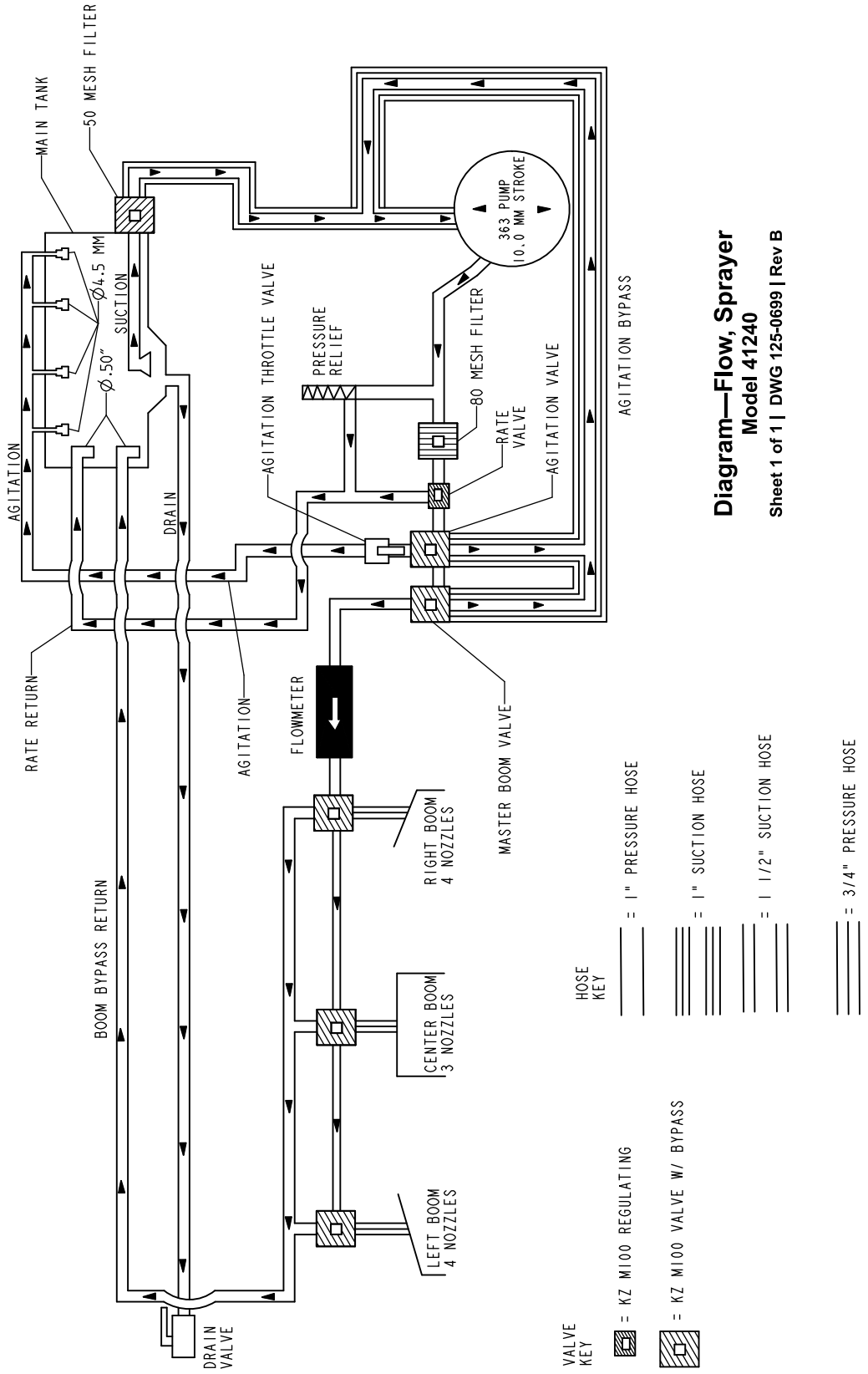

Diagramă de debit, sistem pulverizator (Rev. B)

Menţiuni:

Menţiuni:

Menţiuni:

Declaraie de confidenialitate SEE/MB

Utilizarea datelor dumneavoastră cu caracter personal de către Toro

The Toro Company („Toro”) vă respectă intimitatea. Când achiziionai produsele noastre, putem colecta anumite date cu caracter personal care vă aparin direct de la dumneavoastră sau prin intermediul distribuitorului local Toro. Toro utilizează aceste date pentru a-i îndeplini obligaiile contractuale, cum ar fi înregistrarea garaniei dumneavoastră, procesarea revendicării dumneavoastră de garanie sau pentru a vă contacta în cazul rechemării produselor, i în scopul derulării de activităi economice legitime, cum ar fi măsurarea gradului de satisfacie a clienilor, îmbunătăirea produselor noastre sau oferirea de informaii despre produse care v-ar putea interesa. Toro poate partaja informaiile dumneavoastră cu filialele, societăile afiliate, distribuitorii sau alţi parteneri de afaceri în legătură cu aceste activităţi. De asemenea, putem dezvălui datele dumneavoastră cu caracter personal în condiiile prevăzute de lege sau pentru vânzări, achiziii sau fuziuni. Nu vom vinde informaţiile dumneavoastră cu caracter personal niciunei alte companii în scop comercial.

Păstrarea datelor dumneavoastră cu caracter personal

Toro va păstra datele dumneavoastră cu caracter personal atâta timp cât sunt necesare pentru scopurile menionate anterior i în conformitate cu prevederile legale. Pentru mai multe informaii despre perioadele aplicabile pentru păstrarea datelor, contactai-ne la legal@toro.com.

Obligaiile Toro privind securitatea

Datele dumneavoastră caracter personal pot fi procesate în SUA sau într-o altă ară în care legislaia pentru protecia datelor cu caracter personal este mai puin strictă decât în ara dumneavoastră. Ori de câte ori transferăm datele dumneavoastră cu caracter personal în afara ării dumneavoastră, vom lua măsurile prevăzute prin lege pentru a asigura un nivel adecvat de securitate pentru protejarea datelor dumneavoastră i pentru a ne asigura că sunt procesate în sigurană.

Acces i corectare

Avei dreptul să corectai i să revizuii datele dumneavoastră cu caracter personal, să refuzai sau să restricionai procesarea datelor dumneavoastră. Pentru aceasta, contactai-ne la legal@toro.com. Dacă avei nelămuriri cu privire la modul în care Toro procesează informaiile dumneavoastră, vă rugăm să ni le transmitei direct. Reinei că cetăenii ărilor membre UE au dreptul să depună reclamaii la Autoritatea pentru protecia datelor cu caracter personal.

Garania Toro

Garanie limitată pe o perioadă de doi ani sau 1.500 de ore de funcionare

Condiţiile şi produsele acoperite de garanţie

The Toro Company garantează că produsul comercial Toro („Produsul”) nu prezintă defecte de material sau de fabricaie timp de 2 ani sau 1.500 de ore de funcionare*, oricare dintre acestea survine mai întâi. Această garanie se aplică tuturor produselor, cu excepia aeratoarelor (consultai declaraiile de garanie separate pentru aceste produse). În cazul în care există o situaie acoperită de garanie, vom repara produsul fără costuri pentru dumneavoastră, inclusiv diagnoză, manoperă, piese i transport. Această garanie începe la data livrării produsului către cumpărătorul cu amănuntul iniial.
* Produs echipat cu un contor orar.

Instruciuni pentru obinerea Serviciului de garanie

Avei responsabilitatea de a anuna distribuitorul dealerul autorizat de produse comerciale de la care ai achiziionat produsul de îndată ce considerai că există o situaie acoperită de garanie. Dacă avei nevoie de ajutor pentru a găsi un distribuitor sau un dealer autorizat de produse comerciale sau dacă avei întrebări cu privire la drepturile sau responsabilităile dumneavoastră referitoare la garanie, ne putei contacta la:

Departamentul de servicii pentru produse comerciale Toro (Toro Commercial Products Service Department)
8111 Lyndale Avenue South
Bloomington, MN 55420-1196

952–888–8801 sau 800–952–2740
E-mail: commercial.warranty@toro.com

Responsabilităile proprietarului

În calitate de proprietar al produsului, suntei responsabil pentru întreinerea i ajustările necesare menionate în *Manualul operatorului*. Reparaiile pentru probleme ale produsului cauzate de neefectuarea întreinerii i ajustărilor necesare nu sunt acoperite de această garanie.

Articole i condiii neacoperite

Nu toate defeciunile sau problemele care apar în legătură cu produsul, în timpul perioadei de garanie, constituie defecte de material sau de manoperă. Această garanie nu acoperă următoarele:

- Defeciuni ale produsului cauzate de utilizarea unor piese de schimb ce nu au fost fabricate de Toro sau de montarea i utilizarea unor accesorii i produse suplimentare sau modificate ce nu au fost fabricate de Toro.
- Defeciuni ale produsului care sunt cauzate de neefectuarea întreinerii i/sau ajustărilor recomandate.
- Defeciuni ale produsului care sunt cauzate de operarea acestuia într-un mod abuziv, neglijent sau imprudent.
- Componente uzate, care nu sunt defecte. Exemplele de componente care sunt consumate sau uzate în timpul funcionării normale a produsului includ, dar nu se limitează la, plăcue i garnituri de frână, garnituri de ambreiaj, lame, bobine, role i rulmeni (sigilai sau lubrifiabili), cuite pentru platformă, bujii, roi i rulmeni, anvelope, filtre, curele i anumite componente ale pulverizatorului, cum ar fi diafragme, duze, debitmetre i supape de reinere.
- Defeciunile provocate de factori externi inclusiv, fără a se limita la, condiii meteorologice, practici de depozitare, contaminare sau utilizarea lichidelor de răcire, lubrifianilor, aditivilor, îngrăămintelor sau substanelor chimice neautorizate.
- Defeciuni sau probleme privind performana cauzate de utilizarea combustibililor (de exemplu, benzină, motorină sau biodiesel) care nu sunt conforme cu standardele respective din industrie.
- Zgomot, vibraii, uzură i deteriorare normale. „Uzura” normală include, dar nu se limitează la, deteriorarea scaunelor din cauza uzurii sau abraziunii, uzura suprafeelor vopsite, autocolantelor sau zgârierea ferestrelor.

Piese

Piesele programate pentru a fi înlocuite în cadrul operaiunilor de întreinere necesare sunt acoperite de garanie pe perioada de timp până la momentul înlocuirii programate. Piesele înlocuite în cadrul acestei garanii sunt acoperite pe durata garaniei originale a produsului i devin proprietatea Toro. Toro va lua decizia finală dacă va repara orice piesă sau ansamblu existent sau o/îl va înlocui. Toro poate folosi piese remanufacturate pentru reparaii în perioada de garanie.

Garanie pentru baterii cu descărcare profundă i baterii litiu-ion

Există un număr total specificat de kilowai-oră pe care îi pot furniza bateriile cu descărcare profundă i bateriile litiu-ion pe durata lor de viaă. Tehnicile de operare, reîncărcare i întreinere pot extinde sau reduce durata de viaă totală a bateriei. Pe măsură ce bateria din cadrul acestui produs este consumată, cantitatea de lucru util între intervalele de încărcare va scădea încet, până când bateria va fi complet uzată. Înlocuirea bateriilor uzate din cauza consumului normal, este responsabilitatea proprietarului produsului. Notă: (doar pentru bateriile litiu-ion): consultai garania bateriei pentru informaii suplimentare.

Garanie pe viaă a arborelui cotit (doar pentru modelul ProStripe 02657)

Mainile Prostripe, care sunt echipate cu un disc de frecare Toro original i tehnologie Blade Brake Clutch pentru sigurana arborelui cotit (ansamblu tehnologie Blade Brake Clutch (BBC) + disc de frecare integrat) ca echipament original i utilizate de cumpărătorul iniial în conformitate cu procedurile de operare i întreinere recomandate, au acoperire de garanie pe viaă împotriva îndoirii arborelui cotit al motorului. Mainile echipate cu aibe de frecare, unităi cu tehnologie Blade Brake Clutch (BBC) i alte astfel de dispozitive nu sunt acoperite de garania pe viaă a arborelui cotit.

Întreinerea este efectuată pe cheltuiala proprietarului

Reglarea motorului, lubrifierea, curăarea i lustruirea, înlocuirea filtrelor, a lichidului de răcire i finalizarea lucrărilor de întreinere recomandate fac parte din serviciile normale necesare pentru produsele Toro, efectuate pe cheltuiala proprietarului.

Condiii generale

Singurul remediu în baza prezentei garanii constă în repararea de către un centru de service sau un distribuitor autorizat Toro.

The Toro Company nu este răspunzătoare pentru daunele indirecte, speciale sau secundare corelate cu utilizarea produselor Toro acoperite prin această garanie, inclusiv pentru orice costuri sau cheltuieli de furnizare a unor echipamente înlocuitoare sau a unor lucrări de service în timpul perioadelor rezonabile de defectare sau de neutilizare, în ateptarea efectuării reparaiilor în baza prezentei garanii. Cu excepia garaniei pentru emisii menionate mai jos, dacă este cazul, nu există altă garanie expresă. Toate garanţiile implicite de vandabilitate şi caracter adecvat pentru o anumită utilizare se limitează la durata acestei garanţii exprese.

Unele ţări nu permit excluderea daunelor secundare sau speciale sau limitarea duratei unei garanţii implicite, aşadar este posibil ca excluderile i limităile de mai sus să nu se aplice în cazul dumneavoastră. Această garanţie vă oferă drepturi legale specifice şi este posibil să aveţi şi alte drepturi care variază în funcţie de ţară.

Notă privind garania pentru emisii

Sistemul de control al emisiilor din cadrul produsului dumneavoastră poate fi acoperit de o garanie separată, care îndeplinete cerinele stabilite de Agenia pentru protecia mediului din S.U.A. (U.S. Environmental Protection Agency - EPA) i/sau Consiliul pentru resursele atmosferice din California (California Air Resources Board - CARB). Limităile de ore menionate mai sus nu se aplică garaniei sistemului de control al emisiilor. Consultai Declaraia de garanie pentru controlul emisiilor motorului furnizată împreună cu produsul dumneavoastră sau inclusă în documentaia producătorului motorului.

Alte ări decât Statele Unite sau Canada

Clienii care au achiziionat produse Toro exportate din afara Statelor Unite sau Canadei trebuie contacteze distribuitorul (dealerul) Toro propriu, pentru a obine politicile privind garania pentru ara, provincia sau statul respectiv. Dacă din orice motiv suntei nemulumit de serviciile distribuitorului dumneavoastră sau întâmpinai dificultăi în a obine informaii despre garanie, contactai Centrul de service autorizat Toro.