Form No. 3460-507 Rev A

TORO®

Count on it.

Navodila za uporabo

Večnamensko vozilo Workman® MDX

Model št.: 07235—Serijska št.: 410500000 in gor
Model št.: 07235TC—Serijska št.: 410500000 in gor

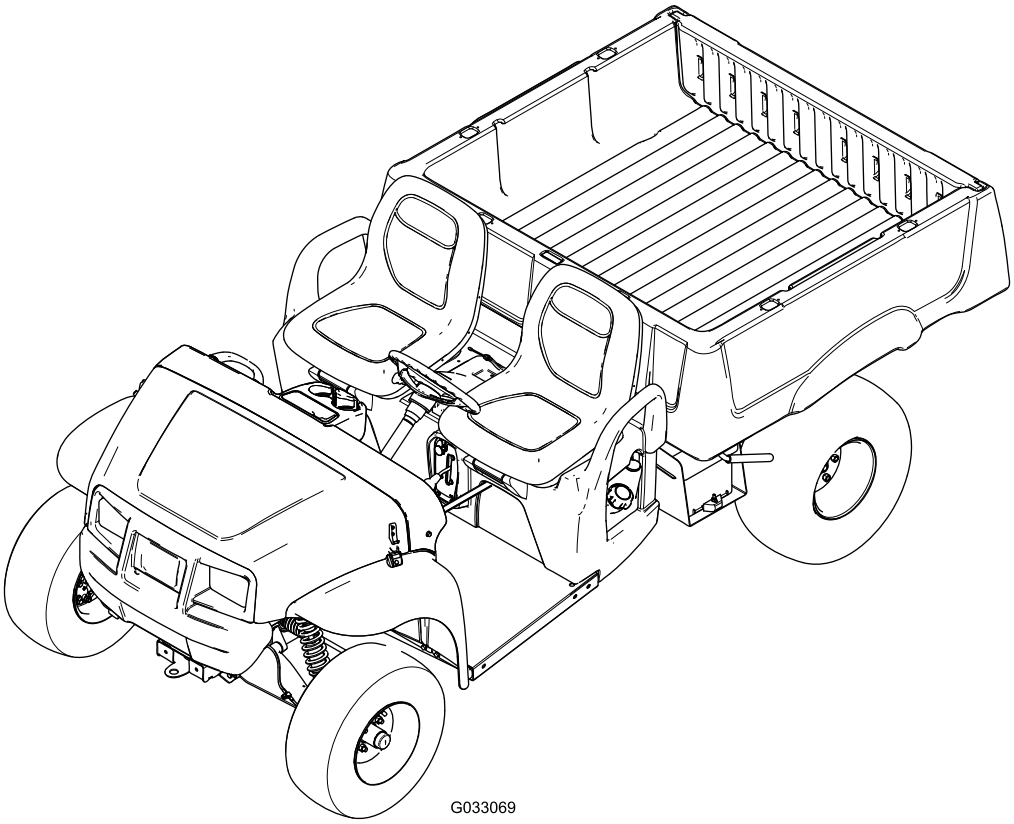

G033069

Registrirano pri www.Toro.com.
Prevod originala (SL)

3460-507

Ta izdelek je skladen z vsemi ustreznimi evropskimi direktivami. Podrobnosti so na voljo v ločeni izjavi o skladnosti (DOC) za ta izdelek.

V skladu s 4442. in 4443. členom zakona o javnih virih zvezne države Kalifornija uporaba ali upravljanje motorja na katerih koli površinah, ki so prekrite z gozdom, grmičevjem (podrastjo) ali travo ni dovoljena, če motor nima vgrajenega lovilca isker, kot je opredeljeno v 4442. členu, če ni v ustreznem delujočem stanju oziroma če motor ni zasnovan, opremljen ali vzdrževan v skladu s priporočili za preprečevanje požarov.

Priloženi uporabniški priročnik za motor vsebuje informacije, ki jih predpisujeta ameriška okoljevarstvena agencija (EPA) kalifornijska uredba o omejevanju izpustov za področja izpustnih sistemov, vzdrževanja in garancije. Nadomestne dele lahko naročite pri proizvajalcu motorja.

⚠ OPOZORILO

KALIFORNIJA
Problem 65 Opozorilo

Izpuh iz tega izdelka vsebuje kemikalije, ki so skladno z zakonodajo države Kalifornija pripoznane za povzročiteljice raka, napak pri rojstvih in ostalih škodljivih vplivov na reprodukcijo.

Deli akumulatorja, terminali in pripadajoči priključki vsebujejo svinec in svinčene dele ter kemične snovi, ki so s strani države Kalifornija prepoznane kot rakotvorne, s škodljivim vplivom na reprodukcijo. Po končanih delih si umijte roke.

Uvod

To večnamensko vozilo je namenjeno predvsem prevozu ljudi in tovora na cestah, ki niso avtoceste. bUporaba izdelka za nepredvidene namene je lahko nevarna za vas in navzoče osebe.

Podrobno preberite te informacije, da se seznanite s pravilnim upravljanjem in vzdrževanjem stroja ter preprečite telesne poškodbe in poškodbe izdelka. Vi ste odgovorni za pravilno in varno upravljanje izdelka.

Če potrebujete informacije o varnosti izdelka in gradivo za usposabljanje za uporabo, podatke o dodatni opremi, pomoč pri iskanju prodajalca ali če želite registrirati izdelek, lahko obiščete www.Toro.com.

Če potrebujete servisne storitve, originalne dele Toro ali dodatne informacije, se obrnite na pooblaščenega prodajalca oziroma službo za pomoč strankam družbe Toro, pri čemer predhodno pripravite številko modela in serijsko številko izdelka. Diagram 1 označuje mesto številke modela in serijske številke na izdelku. Številke vpišite v ustrezna polja.

Pomembno: **Do podatkov o garanciji, delih in drugih informacij o izdelku lahko dostopate tako, da z mobilno napravo odčitate QR-kodo na nalepki s serijsko številko (če je nameščena).**

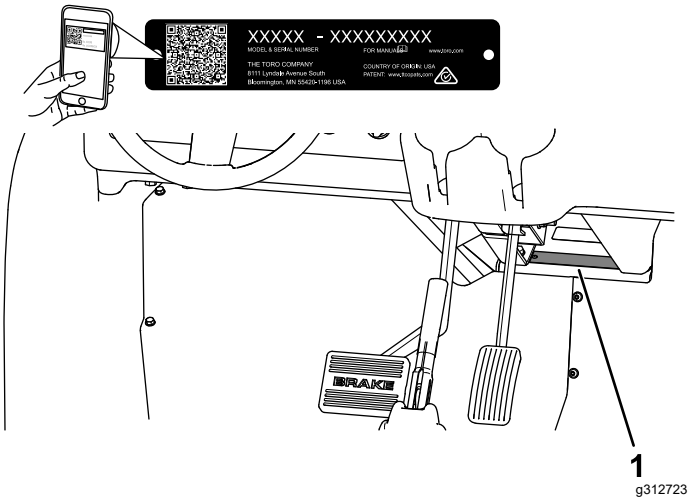

Diagram 1

1. Mesto številke modela in serijske številke

Model št.: _____

Serijska št.: _____

Za poudarjanje informacij sta v tem priročniku uporabljeni 2 besedi. **Pomembno** opozarja na posebne tehnične informacije, medtem ko **Opomba** označuje informacije, ki jih morate posebej pozorno prebrati.

Znak varnostnega opozorila (Diagram 2) tako v tem priročniku kot tudi na stroju označuje pomembna varnostna opozorila, ki jih morate upoštevati, da preprečite nesreče. Ta simbol se bo pojavil ob besedah **Danger** (Nevarnost), **Warning** (Opozorilo) ali **Caution** (Svarilo).

- **Danger** (Nevarnost) označuje neposredno nevarnost, ki **bo** privedla do smrti ali hudih telesnih poškodb, če je ne preprečite.
- **Warning** (Opozorilo) označuje morebitno nevarnost, ki **lahko** privede do smrti ali hudih telesnih poškodb, če je ne preprečite.
- **Caution** (Svarilo) označuje neposredno nevarnost, ki **bi lahko** privedla do lažjih ali zmernih telesnih poškodb, če je ne preprečite.

© 2022—The Toro® Company
8111 Lyndale Avenue South
Bloomington, MN 55420

Kontaktirajte nas na: www.Toro.com.
Natisnjeno v ZDA
Vse pravice pridržane



g000502

Diagram 2

Znak varnostnega opozorila

Vsebina

Varnost 4
Splošna varnost 4
Nalepke z varnostnimi opozorili in navodili 5
Nastavitve 8
1 Namestitev volana 8
2 Priključite v akumulatorja 8
3 Preverjanje ravni tekočin in tlaka v pnevmatikah 9
4 Utekanje zavor 10
5 Branje priročnika in ogled gradiva za nastavitev 10
Pregled izdelka 11
Kontrole 12
Specifikacije 15
Delovni priključki/dodatna oprema 15
Pred uporabo 16
Varnostni postopki pred uporabo 16
Vsakodnevna vzdrževalna dela 16
Preverjanje tlaka v pnevmatikah 16
Dolivanje goriva 17
Utekanje novega stroja 17
Med uporabo 18
Varnost med upravljanjem 18
Upravljanje tovornega kesona 19
Zagon motorja 21
Ustavljanje stroja 21
Natovarjanje tovornega kesona 22
Po uporabi 22
Varnostni postopki po uporabi 22
Prevoz stroja 22
Vlečenje stroja 23
Vlečenje prikolice 23
Vzdrževanje 24
Varnost pri vzdrževanju 24
Priporočeni urnik(i) vzdrževanja 24
Kontrolni seznam za vsakodnevno vzdrževanje 26
Vzdrževanje stroja pod posebnimi obratovalnimi pogoji 26
Predvzdrževalni postopki 27
Priprava stroja na vzdrževanje 27
Dviganje stroja 27
Dostop do pokrova motorja 27
Mazanje 28
Mazanje ležajev sprednjih koles 28
Vzdrževanje motorja 31
Varnost motorja 31
Servisiranje zračnega filtra 31
Servisiranje motornega olja 32
Servisiranje vžigalnih svečk 34
Prilagajanje največje/najmanjše hitrosti prostega teka 34
Vzdrževanje sistema za gorivo 35
Preverjanje vodov in priključkov za gorivo 35
Zamenjava filtra za gorivo 35
Servisiranje posode za saje 36
Vzdrževanje električnega sistema 40
Varnost električnega sistema 40
Servisiranje akumulatorja 40
Zamenjava varovalk 42
Vzdrževanje žarometov 42
Vzdrževanje pogonskega sistema 43
Vzdrževanje pnevmatik 43
Preverjanje sestavnih delov volana in vzmetenja 43
Prilagajanje poravnave prednjih koles 44
Preverjanje ravni tekočine sklopa menjalnika in diferenciala 45
Menjava tekočine sklopa menjalnika in diferenciala 46
Preverjanje in prilagajanje nevtralnega položaja 46
Vzdrževanje sklopke primarne sklopke pogona 47
Zmanjševanje največje hitrosti 48
Vzdrževanje hladilnega sistema 49
Varnost sistema hlajenja 49
Čiščenje predelov za hlajenje motorja 49
Vzdrževanje zavor 49
Pregled zavor 49
Nastavitev ročice parkirne zavore 49
Nastavitev poteznih žic zavore 50
Preverjanje ravni zavorne tekočine 50
Menjava zavorne tekočine 51
Vzdrževanje jermena 52
Servisiranje pogonskega jermena 52
Prilagajanje jermen zagonskega generatorja 52
Vzdrževanje šasije 53
Prilagoditev zapahov tovornega kesona 53
Čiščenje 53
Pranje stroja 53
Skladiščenje 54
Varnost pri shranjevanju 54
Skladiščenje stroja 54

Varnost

Ta stroj je bil zasnovan skladno z zahtevami standarda SAE J2258 (november 2016).

Splošna varnost

Ta izdelek lahko povzroči telesne poškodbe. Da se izognete hudim telesnim poškodbam, vedno upoštevajte vsa varnostna navodila.

- Vsebino tega *uporabniškega priročnika* morate prebrati in razumeti, preden prvič zaženete stroj. Poskrbite, da ga bodo vsi uporabniki znali uporabljati in razumeli opozorila.
- Med upravljanjem stroja bodite popolnoma zbrani. Ne delajte ničesar, kar bi lahko odvrnilo vašo pozornost, saj to lahko privede do telesnih poškodb ali materialne škode.
- Ne postavljajte rok ali nog blizu premičnih delov stroja.
- Stroja ne uporabljajte, če niso nameščeni vsi ščitniki in druga varnostna oprema; vsa varnostna oprema na stroju mora delovati.
- Drugim navzočim osebam in otrokom preprečite vstop v območje delovanja stroja. Otrokom nikoli ne dovolite upravljati stroja.
- Stroj pred servisiranjem ali dolivanjem goriva ustavite, izklopite motor in odstranite ključ.

Nepravilna uporaba ali vzdrževanje stroja lahko privedeta do poškodb. Upoštevajte ta varnostna navodila in vedno upoštevajte varnostni simbol ⚠, ki lahko pomeni svarilo, opozorilo ali nevarnost – navodila za osebno varnost, da preprečite nevarnosti poškodb. Neupoštevanje teh navodil lahko privede do telesnih poškodb ali smrti.

Nalepke z varnostnimi opozorili in navodili

Varnostne nalepke in nalepke z navodili so nameščene v bližini vseh nevarnih predelov in dobro vidne upravljavcu. Poškodovane in manjkajoče varnostne nalepke nadomestite z novimi.

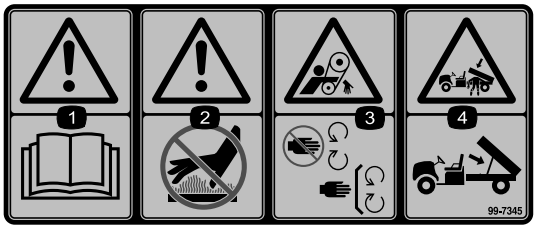

decal99-7345

99-7345

1. Opozorilo – preberite *uporabniški priročnik*.
2. Opozorilo – ne dotikajte se vročih površin.
3. Nevarnost zapletanja, jermen – ne približujte se gibljivim delom; vsi ščitniki morajo biti na svojem mestu.
4. Nevarnost stiska, zabojnik s tovorom – za podporo tovornega kesona uporabite podporni drog.

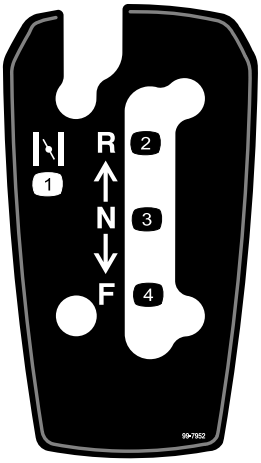

decal99-7952

99-7952

1. Dušilna loputa
2. Vzvratno
3. Nevtralni položaj
4. Vožnja naprej

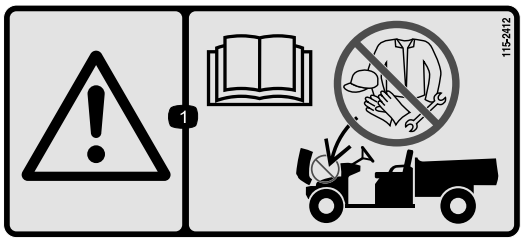

decal115-2412

115-2412

1. Opozorilo – preberite *Uporabniški priročnik*; brez shranjevanja.

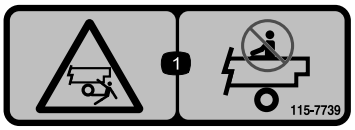

decal115-7739

115-7739

1. Nevarnost stiska, padcev – ne prevažajte potnikov.

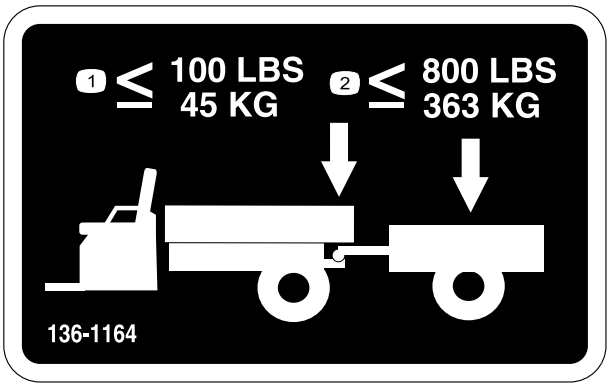

decal136-1164

136-1164

1. Ne presegajte mase zatiča prikolice 45 kg.
2. Pri prevozu ne presegajte mase tovora 363 kg.

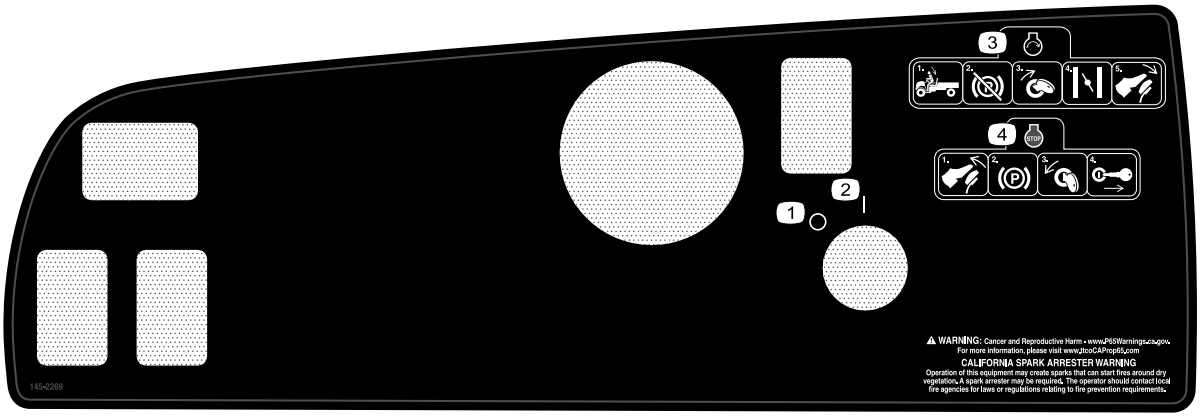

decal145-2269

145-2269

1. Izklop
2. Vklop
3. Da zaženete motor, se usedite se na upravljavčev sedež, izklopite parkirno zavoro, obrnite ključ, prilagodite dušilno loputo in pritisnite pedal za plin.
4. Da izklopite motor, sprostite pritisk na pedal za plin, vklopite parkirno zavoro, obrnite ključ v položaj za izklop in ga nato odstranite.



decal145-2271

145-2271

1. Napajalni priključek USB

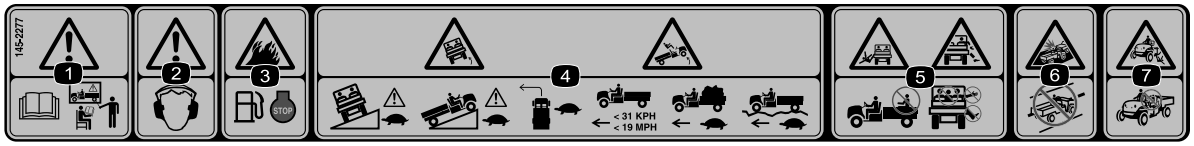

decal145-2277

145-2277

1. Opozorilo – preberite *Uporabniški priročnik* in pred upravljanjem stroja opravite usposabljanje.
2. Opozorilo – nosite opremo za zaščito sluha.
3. Nevarnost požara – pred dolivanjem goriva izklopite motor.
4. Nevarnost prevrnitve – kadar ste na površini z naklonom ali peljete čez njo, vozite počasi; ne presegajte hitrosti 31 km/h; počasi vozite tudi, kadar prevažate tovor ali se peljete po neravnem terenu.
5. Nevarnost padca; nevarnost odtrganja roke ali noge – v kesonu ne prevažajte potnikov; ne prevažajte tretjega potnika; med upravljanjem stroja z rokami ali nogami ne sezite ven iz stroja.
6. Nevarnost trčenja – stroja ne upravljajte na javnih ulicah, cestah ali avtocestah.
7. Nevarnost padca – otrokom ne dovolite upravljati stroja.

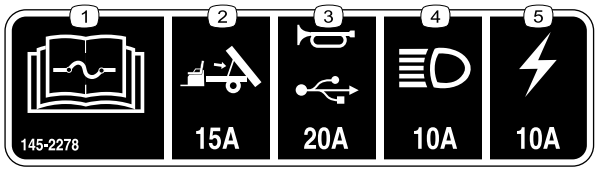

decal145-2278

145-2278

1. Za informacije o varovalkah preberite *Uporabniški priročnik*.
2. Dvižni keson (15 A) – neobvezni komplet
3. Napajalni priključek USB/za hupo (20 A)
4. Žarometi (10 A)
5. Varovalka za stroj (10 A)

Nastavitve

Prosti deli

V spodnji karti potrdite vse dele kateri so bili poslani.

Postopek	Opis	Količina	Uporaba
1	Volan Pokrov Podložka (½")	1 1 1	Namestitev volana (samo modeli TC).
2	Ni zahtevanih delov	–	Priključitev akumulatorja (samo modeli TC).
3	Ni zahtevanih delov	–	Preverjanje ravni tekočin in tlaka v pnevmatikah.
4	Ni zahtevanih delov	–	Utekanje zavor.
5	Priročnik za upravljanje Priročnik za upravljanje motorja Registrska kartica Obrazec za pregled pred dostavo Certifikat o kakovosti Ključ	1 1 1 1 1 2	Branje Uporabniškega priročnika pred upravljanjem stroja in ogled gradiva za nastavitev.

Opomba: Ugotovite, katera stran je leva in katera desna, gledano s položaja za upravljanje stroja.

1

Namestitev volana

Samo modeli TC

Deli potrebni za ta postopek:

1	Volan
1	Pokrov
1	Podložka (½")

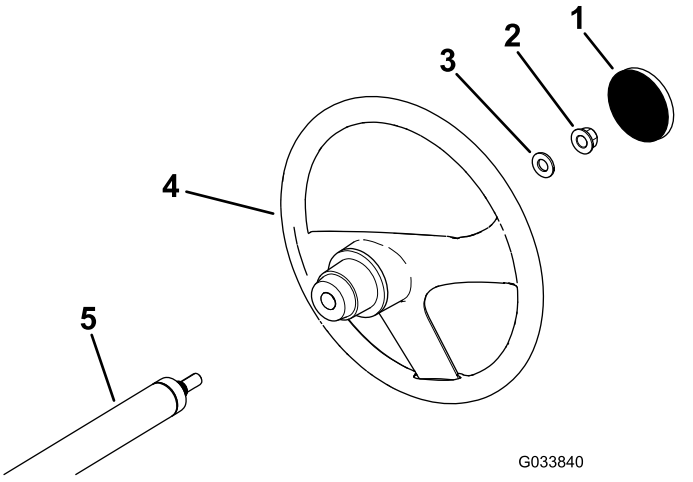

Diagram 3

1. Pokrov
2. Varovalna matica (½")
3. Podložka (½")
4. Volan
5. Krmilna prema

Postopek

1. Če je nameščen pokrov, ga odstranite s pesta volana (Diagram 3).
2. Odstranite varovalno matico (½") s krmilne preme (Diagram 3).
3. Volan in podložko (½") podrsajte na krmilno premo (Diagram 3).
4. Volan na premo pričvrstite z varovalno matico (½") in zategnite na 27 do 34 Nm.
5. Namestite pokrov na volan (Diagram 3).

2

Priključite v akumulatorja

Samo modeli TC

Ni zahtevanih delov

Postopek

⚠ OPOZORILO

Nepravilna napeljava kablov akumulatorja lahko poškoduje stroj in kable ter povzroči iskrenje. Iskre lahko povzročijo eksplozijo plinov iz akumulatorja, zaradi česar lahko pride do hudih telesnih poškodb.

- **Negativni kabel akumulatorja (črni) vedno odklopite, preden odklopite pozitivni kabel akumulatorja (rdeči).**
- **Vedno najprej priključite pozitivni kabel akumulatorja (rdeči).**

1. Stisnite pokrov akumulatorja, da sprostite jezičke s podloge akumulatorja (Diagram 4).

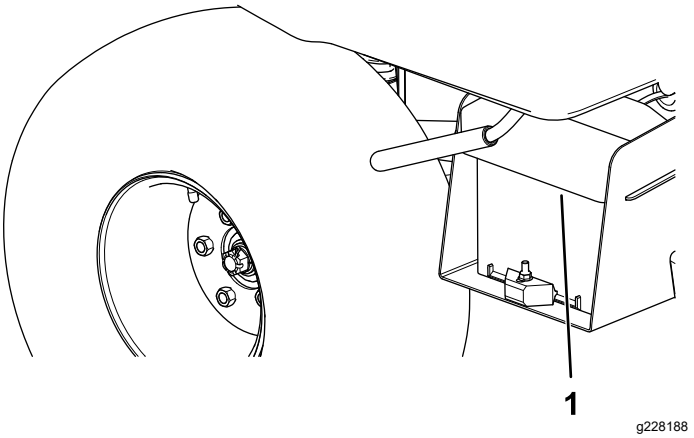

Diagram 4

1. Pokrov akumulatorja

2. Odstranite pokrov akumulatorja s podloge akumulatorja (Diagram 4).
3. Pozitivni kabel akumulatorja (rdeči) priključite na pozitivni (+) pol akumulatorja ter ga pričvrstite z vijaki in maticami (Diagram 5).

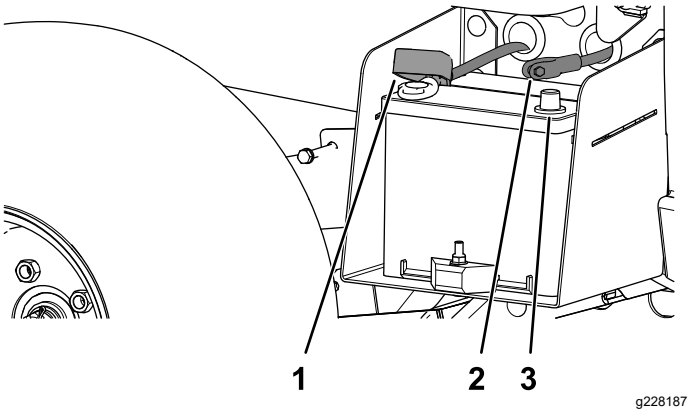

Diagram 5

1. Gumijasti pokrov izolatorja (pozitivni kabel akumulatorja)
2. Negativni kabel akumulatorja (črni)
3. Negativna priključna sponka akumulatorja

4. Gumijasti pokrov izolatorja povlecite čez pozitivni pol.

   Opomba: Gumijasti pokrov preprečuje nastanek možen kratek stik z ozemljitvijo.
5. Negativni kabel akumulatorja (črni) priključite na negativni (–) pol akumulatorja ter ga pričvrstite z vijaki in maticami.
6. Poravnajte pokrov akumulatorja s podlogo akumulatorja (Diagram 4).
7. Stisnite pokrov akumulatorja, poravnajte jezičke s podlogo akumulatorja ter sprostite pokrov akumulatorja (Diagram 4).

3

Preverjanje ravni tekočin in tlaka v pnevmatikah

Ni zahtevanih delov

Postopek

1. Pred in po prvem zagonu motorja preverite raven motornega olja; glejte Preverjanje ravni motornega olja (stran 33).
2. Pred prvim zagonom motorja preverite raven zavorne tekočine; glejte Preverjanje ravni zavorne tekočine (stran 50).
3. Pred prvim zagonom motorja preverite raven tekočine sklopa menjalnika in diferenciala; glejte Preverjanje ravni tekočine sklopa menjalnika in diferenciala (stran 45).

4. Preverite tlak v pnevmatikah koles; glejte Preverjanje tlaka v pnevmatikah (stran 16).

4

Utekanje zavor

Ni zahtevanih delov

Postopek

Da zagotovite kar najboljše delovanje zavornega sistema, pred uporabo opravite utekanje zavor.

1. Stroj privedite do največje hitrosti, nato uporabite zavore, da stroj hitro ustavite, ne da bi povzročili blokade koles.
2. Ta postopek ponovite 10-krat, pri čemer med ustavljanjem počakajte 1 minuto, da bi se izognili pregrevanju zavor.

   Pomembno: **Ta postopek je najučinkovitejši, kadar je na stroj naložen tovor z maso 227 kg.**

5

Branje priročnika in ogled gradiva za nastavitev

Deli potrebni za ta postopek:

1	*Priročnik za upravljanje*
1	Priročnik za upravljanje motorja
1	Registrska kartica
1	*Obrazec za pregled pred dostavo*
1	Certifikat o kakovosti
2	Ključ

Postopek

- Preberite *Uporabniški priročnik* in priročnik lastnika motorja.
- Izpolnite registrsko kartico.
- Izpolnite *obrazec za pregled pred dostavo*.
- Preglejte *certifikat o kakovosti*.

Pregled izdelka

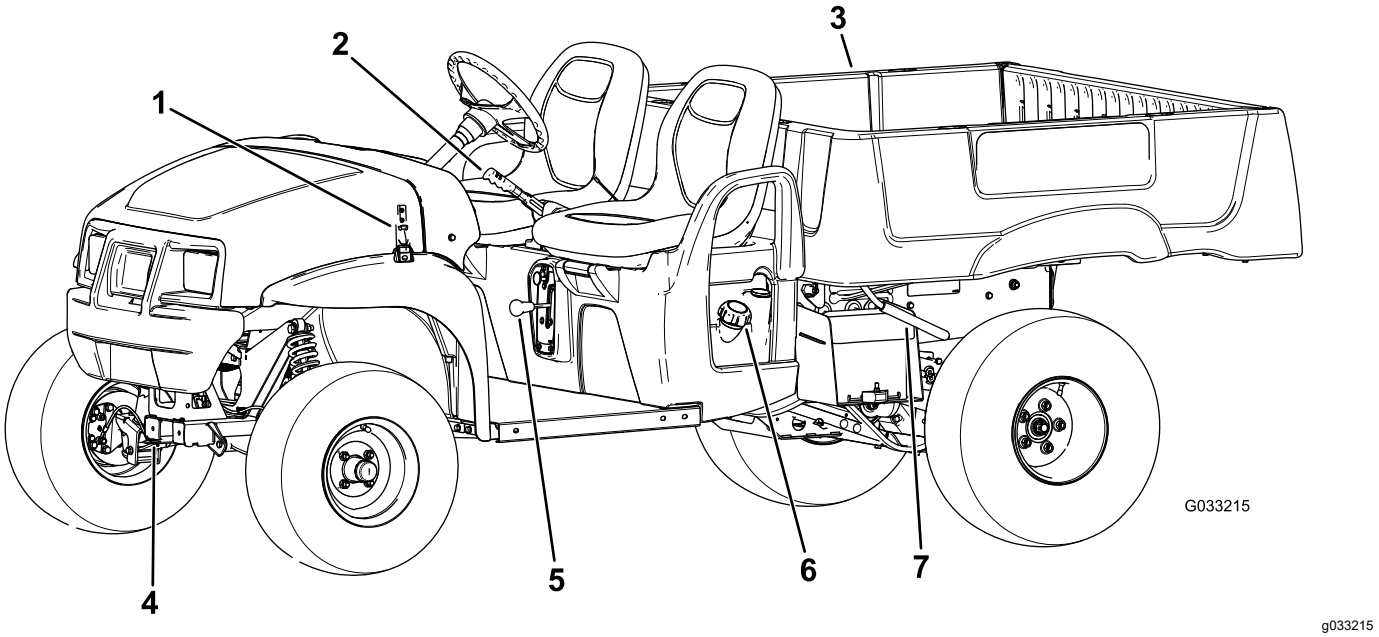

g033215

Diagram 6

1. Zapah pokrova motorja
2. Ročica parkirne zavore
3. Tovorni keson
4. Zatič za vlečenje
5. Ročica menjalnika
6. Pokrovček rezervoarja za gorivo
7. Ročica tovornega kesona

Kontrole

Pred zagonom motorja in upravljanjem se seznanite s krmilnimi elementi stroja.

Nadzorna plošča

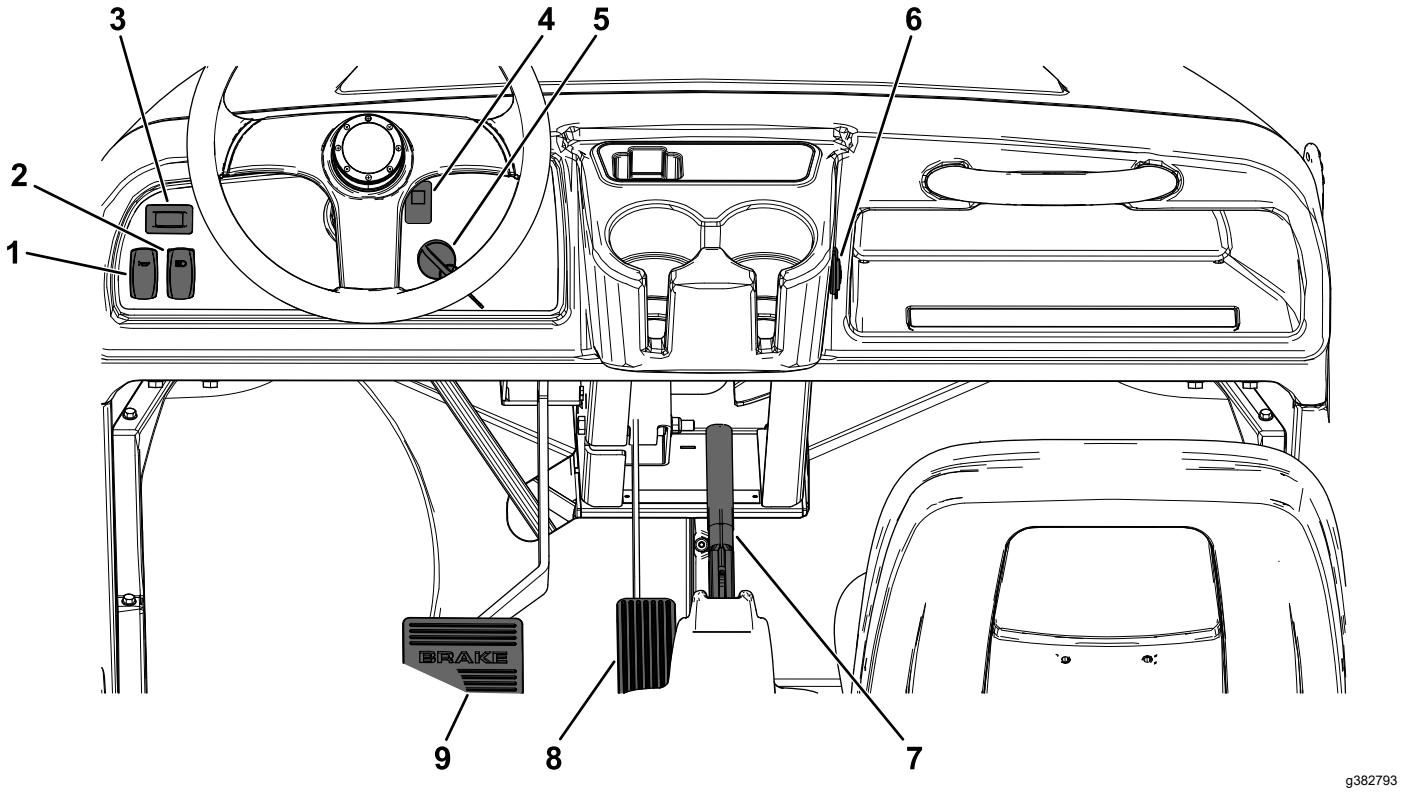

Diagram 7

1. Stikalo hupe
2. Stikalo za luči
3. Merilnik delovnih ur
4. Lučka za tlak motornega olja
5. Stikalo za vžig na ključ
6. Napajalni priključek USB
7. Ročica parkirne zavore
8. Stopalka za pospeševanje
9. Zavorna stopalka

Stopalka za pospeševanje

Za prilagajanje hitrosti stroja glede na tla uporabljajte stopalko za pospeševanje(Diagram 7). Če boste pritisnili stopalko za pospeševanje, se bo vklopil motor. Če boste še bolj pritisnili stopalko za pospeševanje, se bo povečala hitrost glede na tla. Če boste sprostili pritisk na stopalko za pospeševanje, se bo stroj upočasnil in motor izklopil.

Opomba: Največja možna hitrost premikanja naprej je 26 km/h.

Zavorna stopalka

Zavorna stopalka se uporablja za ustavljanje ali upočasnjevanje stroja (Diagram 7).

⚠ POZOR

Če boste stroj upravljali z obrabljenimi ali nepravilno prilagojenimi zavorami, lahko nastanejo telesne poškodbe.

Če pedal za zavoro lahko pritisnete do 25 mm od tal stroja, morate zavore prilagoditi ali popraviti.

Ročica parkirne zavore

Ročica parkirne zavore je med sedežema (Diagram 6 in Diagram 7). Ko ugasnete stroj, aktivirajte parkirno zavoro, da preprečite nenamerno premikanje stroja. Za aktiviranje parkirne zavore povlecite ročico parkirne zavore navzgor. Če želite izklopiti parkirno zavoro, potisnite ročico navzdol.

Vzvod dušilne lopute

Vzvod dušilne lopute je pod sedežem upravljavca, na desni strani. Vzvod dušilne lopute uporabljajte za lažji zagon hladnega motorja – to storite tako, da vzvod dušilne lopute povlečete (Diagram 8). Po zagonu motorja prilagodite dušilno loputo, da s tem poskrbite, da motor tekoče deluje. Ko se motor ogreje, vzvod dušilne lopute potisnite v položaj OFF (za izklop).

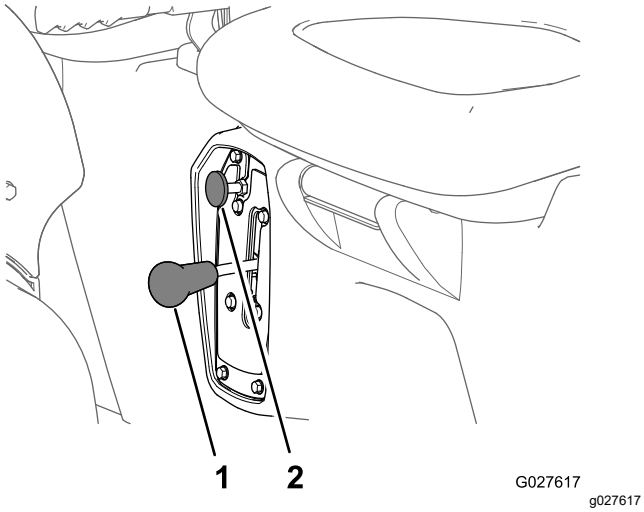

Diagram 8

1. Ročica menjalnika
2. Vzvod dušilne lopute

Ročica menjalnika

Ročica menjalnika je med sedežema in pod ročica parkirne zavore. Ročica menjalnika ima tri položaje: FORWARD (naprej), REVERSE (vzvratno) in NEUTRAL (nevtralni) (Diagram 8).

Opomba: Motor se zažene in deluje v katerem koli izmed teh treh položajev.

Pomembno: **Stroj vedno ustavite pred menjavo prestave.**

Stikalo hupe

Stikalo hupe je na nadzorni plošči (Diagram 7). Pritisnite stikalo hupe, da hupa zazveni.

Stikalo za vžig na ključ

Stikalo za vžig na ključ je v spodnjem desnem kotu armaturne plošče (Diagram 7).

Stikalo za vžig na ključ ima tri položaje: OFF (izklop), ON (vklop) in START (zagon).

Za zagon stroja sta na voljo dva načina; glejte Zagon motorja (stran 21).

Stikalo za luči

S stikalom za luči (Diagram 7) vklopite žaromete. Stikalo za luči potisnite navzgor, da vklopite žaromete. Stikalo za luči potisnite navzdol, da izklopite luči.

Merilnik delovnih ur

Merilnik delovnih ur prikazuje skupno število ur delovanja stroja. Merilnik delovnih ur (Diagram 7) začne delovati, kadar koli obrnete stikalo za vžig na ključ v položaj za ON (vklop) ali kadar deluje motor.

Lučka za tlak motornega olja

Lučka za tlak motornega olja (Diagram 7) vas opozori, če tlak motornega olja pade pod raven, ki je še varna za delovanje motorja. Če se lučka vklopi in ostane vklopljena, ugasnite motor in preverite raven motornega olja. Po potrebi dolijte olje; glejte Servisiranje motornega olja (stran 32).

Opomba: Lučka za olje lahko utripa; to je normalno in ni potrebno ukrepati.

Napajalni priključek USB

Napajalni priključek USB (Diagram 7) uporabljajte za napajanje mobilnih naprav.

Pomembno: **Kadar ne uporabljate napajalnega priključka USB, vstavite gumijasti vtič, da preprečite škodo na napajalnem priključku.**

Merilnik goriva

Merilnik goriva (Diagram 9) je na rezervoarju za gorivo, zraven pokrovčka nastavka za dolivanje na levi strani stroja. Merilnik prikazuje količino goriva v rezervoarju.

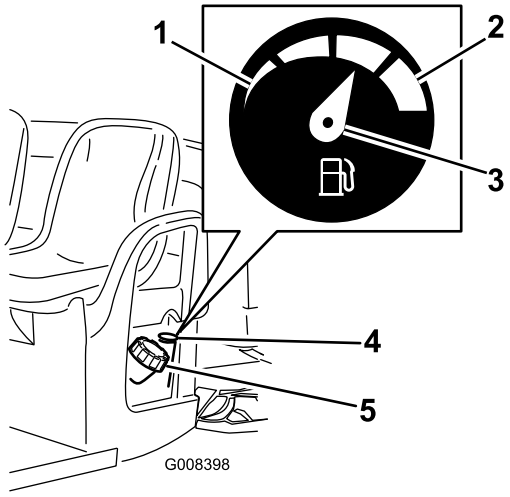

g008398

Diagram 9

1. Prazno
2. Polno
3. Kazalec
4. Merilnik goriva
5. Pokrovček rezervoarja za gorivo

Oprijemala za sovoznike

Oprijemala za sovoznike so na desni strani armaturne plošče in na zunanji strani vsakega sedeža (Diagram 10).

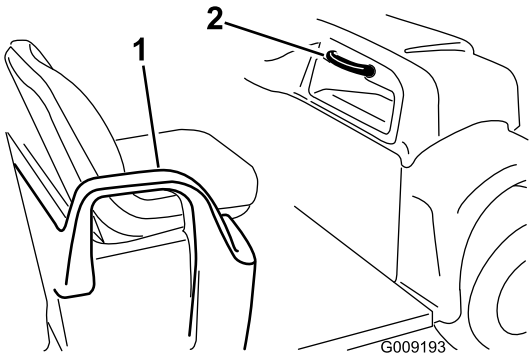

g009193

Diagram 10

1. Oprijemalo – varovalo za boke
2. Oprijemalo za sovoznike

Specifikacije

Opomba: Tehnični podatki in zasnova se lahko spremenijo brez predhodnega obvestila.

Osnovna masa	Suha 544 kg
Nazivna zmogljivost (na ravnih tleh)	Skupaj 749 kg, vključno upravljavcem 90,7 kg in sovoznikom 90,7 kg, tovorom, maso zatiča prikolice, bruto maso prikolice, dodatno opremo in priključki
Bruto masa vozila – na ravnih tleh	Skupaj 1.292 kg, vključno z vsemi zgoraj navedenimi masami
Največja zmogljivost prostora za tovor (na ravnih tleh)	Skupaj 567 kg, vključno z maso zatiča za prikolico in bruto maso prikolice
Vlečna zmogljivost: Standardna kljuka Močna kljuka	 Masa zatiča: 45 kg Bruto masa prikolice: 363 kg Masa zatiča: 45 kg Bruto masa prikolice: 544 kg
Celotna širina	150 cm
Celotna dolžina	303 cm
Oddaljenost od tal	25 cm spredaj, brez tovora ali upravljavca, 18 cm zadaj brez tovora ali upravljavca
Medosna razdalja	206 cm
Kolotek (od središčnice do središčnice)	125 cm spredaj, 120 cm zadaj
Dolžina tovornega kesona	117 cm notri, 133 cm zunaj
Širina tovornega kesona	125 cm notri, 150 cm zunaj izoblikovanih odbojnikov
Višina tovornega kesona	25 cm notri

Delovni priključki/dodatna oprema

Toro ponuja širok nabor odobrenih delovnih priključkov in dodatne opreme, s katerimi lahko povečate in razširite zmogljivosti stroja. Za seznam odobrenih priključkov in dodatne opreme se obrnite na pooblaščenega serviserja ali pooblaščenega distributerja strojev Toro oziroma obiščite www.Toro.com.

Če želite zagotoviti optimalno delovanje in ohraniti veljavnost varnostnega certifikata stroja, uporabljajte izključno originalne nadomestne dele in dodatno opremo Toro. Uporaba nadomestnih delov in dodatne opreme drugih proizvajalcev je lahko nevarna in lahko privede do razveljavitve garancije.

Delovanje

Opomba: Ugotovite, katera stran je leva in katera desna, gledano s položaja za upravljanje stroja.

Pred uporabo

Varnostni postopki pred uporabo

Splošna varnost

- Neusposobljenim ali fizično nezmožnim otrokom ali odraslim nikoli ne dovolite upravljanja ali servisiranja stroja. Lokalni predpisi lahko omejujejo starost upravljavca. Za usposabljanje vseh upravljavcev in mehanikov je odgovoren lastnik.
- Seznanite se s postopki za varno upravljanje opreme, krmilniki za upravljavca in varnostnimi oznakami.
- Izklopite stroj, odstranite ključ in počakajte, da se vsi premikajoči se deli ustavijo, preden zapustite upravljavčev položaj. Pustite, da se stroj ohladi, preden ga nastavite, popravite, očistite ali shranite.
- Seznaniti se morate z načinom hitre zaustavitve in izklopa stroja.
- Poskrbite, da na stroju ni več oseb (vi in vaš/-i potnik/-i), kot je število oprijemal na stroju.
- Preverite, ali so vse varnostne naprave in nalepke na ustreznem mestu. Popravite ali nadomestite vse varnostne naprave ter zamenjajte vse neberljive ali manjkajoče nalepke. Ne upravljajte stroja, razen če so nameščene ali delujejo pravilno.

Varnost pri ravnanju z gorivom

- Pri rokovanju z gorivom bodite zelo previdni. Gorivo je zelo vnetljivo in njegovi hlapi so eksplozivni.
- Ugasnite vse cigarete, cigare, pipe in druge možne vire vžiga.
- Uporabljajte samo odobrene posode za gorivo.
- Ko motor teče ali ko je vroč, ne smete v nobenem primeru odpirati pokrovčka za gorivo ali dolivati goriva v rezervoar za gorivo.
- Ne dolivajte ali izčrpavajte goriva v zaprtih prostorih.
- Stroja ali posode za gorivo ne smete shranjevati, kjer so lahko prisotni odprt plamen, iskra ali pilotni plamen iz naprav, kot so na primer grelec za vodo ali drugi podobni gospodinjski aparati.
- Če gorivo razlijete, ne poskušajte zagnati motorja, da preprečite ustvarjanje virov vžiga, dokler se hlapi goriva ne razpršijo v zraku.

Vsakodnevna vzdrževalna dela

Servisni interval: Pred vsako uporabo ali dnevno

Vsak dan morate pred zagonom stroja opraviti vzdrževalna dela po vsaki uporabi/za vsak dan, ki so navedena v Vzdrževanje (stran 24).

Preverjanje tlaka v pnevmatikah

Servisni interval: Pred vsako uporabo ali dnevno

Specifikacija zračnega tlaka v pnevmatikah: od 0,55 do 1,03 bar

Pomembno: **Ne presegajte največjega dovoljenega zračnega pritiska, navedenega na stranski steni pnevmatike.**

Opomba: Zračni tlak, potreben v pnevmatikah, je določen glede na obremenitev, ki jo nameravate prevažati.

1. Preverite zračni tlak v pnevmatikah.

   Opomba: Tlak zraka v sprednjih in zadnjih pnevmatikah mora biti med 0,55 in 1,03 bar.

   - Nižji zračni tlak v pnevmatikah uporabite za manjše obremenitve, za manjšo stisnjenost prsti, za udobnejšo vožnjo in da zmanjšate pojavnost sledi od pnevmatik na tleh.
   - Večji zračni tlak v pnevmatikah uporabljajte za prevoz večjih obremenitev pri večjih hitrostih.
2. Če je potrebno, z dodajanjem ali odstranjevanjem zraka prilagodite zračni tlak v pnevmatikah.

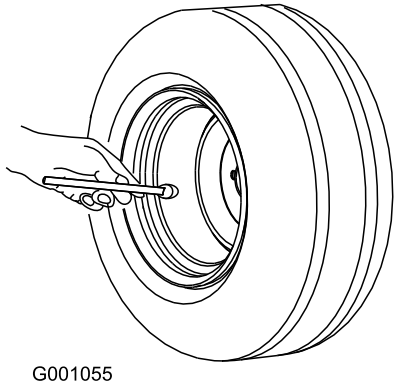

Diagram 11

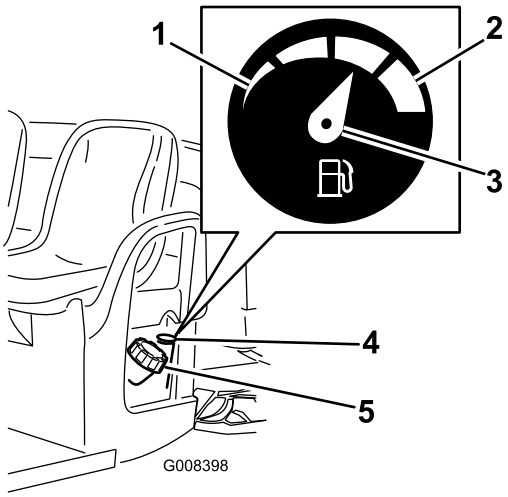

Diagram 12

1. Prazno
2. Polno
3. Kazalec
4. Merilnik goriva
5. Pokrovček rezervoarja za gorivo

Dolivanje goriva

Priporočeno gorivo:

- Zaradi boljšega delovanja uporabljajte samo čist, svež (star manj kot 30 dni), neosvinčen bencin z oktanskim številom 87 ali več (metoda ocenjevanja (R + M)/2).
- **Etanol**: dovoljena je mešanica bencina z največ 10-% prostorninskim deležem etanola (gasohol) ali s 15 % MTBE-ja (metilterciarnega-butiletra). Etanol in MTBE nista ista snov. Bencin s 15 % prostorninskim deležem etanola (E15) ni odobren za uporabo. **Ne uporabljajte bencina, ki vsebuje več kot 10 % prostorninski delež etanola**, npr. mešanice E15 (ki vsebuje 15 % etanola), E20 (ki vsebuje 20 % etanola) ali E85 (ki vsebuje do 85 % etanola). Uporaba neodobrenega goriva lahko povzroči težave v delovanju in/ali poškodbe motorja, ki jih garancija morda ne krije.
- **Ne** uporabljajte bencina, ki vsebuje metanol.
- **Ne** shranjujte goriva v rezervoarju ali posodah za gorivo čez zimo, razen če uporabite stabilizator goriva.
- Bencinu **ne** dodajajte olja.

Polnjenje rezervoarja za gorivo

Prostornina rezervoarja za gorivo je približno 26,5 l.

1. Parkirajte stroj na ravni površini.
2. Vklopite parkirno zavoro.
3. Ugasnite motor in odstranite ključ.
4. Očistite območje okoli pokrovčka rezervoarja za gorivo (Diagram 12).
5. Odstranite pokrovček rezervoarja za gorivo.
6. Rezervoar napolnite do približno 25 mm pod vrhom rezervoarja (do spodnjega dela nastavka za dolivanje).

   Opomba: Ta prostor v rezervoarju omogoča raztezanje goriva. **Rezervoar za gorivo ne sme biti prenapolnjen.**
7. Trdno privijte pokrovček rezervoarja za gorivo.
8. Pobrišite razlito gorivo.

Utekanje novega stroja

Servisni interval: Po prvih 100 urah—Upoštevajte smernice za utekanje novega stroja.

Upoštevajte smernice za zagotavljanje pravilnega delovanja stroja.

- Poskrbite, da so zavore utečene; glejte 4 Utekanje zavor (stran 10).
- Redno preverjajte ravni tekočine in motornega olja. Bodite pozorni na znake, da se stroj ali njegovi sestavni deli pregrevajo.
- Po zagonu hladnega stroja pustite, da se stroj približno 15 sekund segreva, in ga šele nato začnite uporabljati.

  Opomba: Kadar delate pri nizkih temperaturah, počakajte dlje časa, da se motor segreje.
- Med upravljanjem stroja spreminjajte hitrost stroja. Izogibajte se hitrim zagonom in hitrim zaustavitvam.
- Ni potrebno olje za utekanje stroja. Izvorno motorno olje je isto, kot je navedeno za redne menjave olja.

- V poglavju Vzdrževanje (stran 24) preberite več o posebnih pregledih olja.
- Preverite položaj vzmetenja in ga prilagodite, če je potrebno; glejte Prilagajanje poravnave prednjih koles (stran 44).

Med uporabo

Varnost med upravljanjem

Splošna varnost

- Lastnik/upravljavec je odgovoren za preprečevanje nesreč, ki lahko povzročijo telesne poškodbe ali premoženjsko škodo.
- Sovozniki morajo sedeti samo na posebno določenih sedežih. Na tovornem kesonu ne prevažajte potnikov. Drugim navzočim osebam in otrokom preprečite vstop v območje delovanja stroja.
- Nosite primerna oblačila, vključno z zaščitnimi očali, dolgimi hlačami, delovnimi čevlji z nedrsečim podplatom in zaščito za sluh. Spnite dolge lase in ne nosite ohlapnih oblek ali ohlapnega nakita.
- Med upravljanjem stroja bodite popolnoma zbrani. Ne delajte ničesar, kar bi lahko odvrnilo vašo pozornost, saj to lahko privede do telesnih poškodb ali materialne škode.
- Stroja ne upravljajte, če ste bolni, utrujeni ali pod vplivom alkohola oziroma drog.
- Stroj upravljajte samo na prostem ali v dobro prezračevanem prostoru.
- Ne presegajte največje dovoljene bruto mase stroja.
- Bodite posebno pozorni pri upravljanju, zaviranju ali obračanju stroja s težkim tovorom v tovornem kesonu.
- Pri prevažanju čezmerno velikih tovorov v tovornem kesonu se zmanjša stabilnost stroja. Ne presegajte nosilnosti kesona.
- Če boste prevažali material, ki ga ne morete privezati na stroj, bo to negativno vplivalo na krmiljenje, zaviranje in stabilnost stroja. Kadar boste prevažali material, ki ga ne morete privezati na stroj, bodite previdni pri krmiljenju in zaviranju.
- Prevažajte manjši tovor in zmanjšajte hitrost stroja glede na tla, kadar ga upravljate na neravnih površinah in blizu robnikov, lukenj in drugih nenadnih sprememb površine. Lahko pride do premika tovora, zato lahko stroj postane nestabilen.
- Pred zagonom motorja zagotovite, da je prestava nevtralnem položaju, da je parkirna zavora vklopljena in da ste na upravljavčevem položaju.
- S sovoznikom morata med vožnjo ostati v sedečem položaju. Roke držite na volanu; sovozniki naj uporabljajo oprijemala. Roke in noge naj bodo vedno znotraj karoserije stroja.
- Stroj upravljajte samo v dobri vidljivosti. Bodite pozorni na luknje, kolesnice, grbine, skale ali druge skrite ovire. Neraven teren lahko povzroči prevrnitev stroja. Visoka trava lahko zakrije ovire. Bodite previdni pri približevanju nepreglednim ovinkom, grmom, drevesom ali drugim predmetom, ki lahko omejijo vaš pogled.
- Stroja ne vozite blizu prepadov, jarkov ali strmih nabrežij. Stroj bi se lahko nenadoma prevrnil, če s kolesom zapeljete čez rob ali če se rob udre.
- Vedno bodite pozorni na nizko viseče štrline, kot so veje dreves, podboji vrat ali nadhodi.
- Pred vzvratno vožnjo stroja poglejte nazaj in navzdol, da se prepričate, da imate prosto pot.
- Kadar stroj uporabljate na javnih cestah, upoštevajte cestno-prometne predpise in uporabljajte dodatno opremo, ki je zahtevana po zakonu, kot so luči, smerniki, oznake za počasna vozila in drugo opremo, če je zahtevana.
- Če se stroj kadar koli neobičajno trese, ga takoj zaustavite in izklopite, počakajte, da se vse gibanje ustavi ter preverite, ali je nastala škoda. Preden nadaljujete z upravljanjem stroja, popravite vso škodo, ki je nastala na njem.
- Na mokrih površinah bo trajalo dlje, da se stroj zaustavi, kot na suhih površinah. Da preizkusite mokre zavode, počasi vozite na ravni površini, pri tem pa rahlo pritiskajte zavorno stopalko.
- Če boste stroj upravljali pri večji hitrosti in ga nato hitro zaustavili, se lahko zgodi, da se bodo kolesa zaskočila, to pa bo otežilo vaš nadzor nad strojem.
- Med delovanjem motorja ali tik za tem, ko ste izklopili motor, se ne dotikajte motorja, menjalnika, glušnika in razdelilnika glušnika, ker so ti deli tako vroči, da lahko povzročijo opekline.
- Vklopljenega stroja ne smete nikoli pustiti brez nadzora.
- Preden zapustite delovni položaj, storite naslednje:
  - Parkirajte stroj na ravni površini.
  - Menjalno ročico prestavite v NEUTRAL (nevtralni) položaj.
  - Vklopite parkirno zavoro.
  - Zaustavite stroj in odstranite ključ.
  - Počakajte, da se vsi deli ustavijo.
- Ne upravljajte stroja, če obstaja nevarnost za udar strele.
- Uporabljajte samo priključke in dodatno opremo, ki jo je odobrilo podjetje The Toro® Company.

Varna uporaba na pobočjih

Opomba: Za ta stroj je v sklopu dodatne opreme na voljo podaljšani sistem varnostnega loka (ROPS). Sistem ROPS uporabljajte, če boste delali blizu prepadov, vode, na neravnem terenu ali na klančini, kjer bi se lahko stroj prevrnil. Če potrebujete več informacij, se obrnite na pooblaščenega prodajalca strojev Toro.

Strmine so glavni dejavnik pri nesrečah zaradi izgube nadzora in prevračanja, ki imajo lahko za posledico hude telesne poškodbe ali celo smrt.

- Območje preglejte, da ugotovite, katere klančine so varne za upravljanje stroja, in določite svoje postopke in pravila za upravljanje stroja na teh klančinah. Med pregledom vedno uporabljajte zdravo pamet in dobro presojo.
- Ne upravljajte stroja na strminah, če niste prepričani, da ga boste lahko varno upravljali.
- Na strminah naj bodo vsi premiki počasni in postopni. Ne izvajajte nenadnih sprememb hitrosti ali smeri vožnje stroja.
- Izogibajte se upravljanju stroja na mokrem terenu. Pnevmatike lahko izgubijo sposobnost oprijema. Prevrnitev se lahko zgodi, še preden pnevmatike izgubijo oprijem.
- Po klančini vozite naravnost navzgor in navzdol.
- Če boste med vožnjo po klančini navzgor začeli izgubljati zagon, postopno začnite zavirati in stroj v vzvratni vožnji počasi pripeljite do vznožja klančine.
- Obračanje med vožnjo po klančini navzgor ali navzdol je lahko nevarno. Če stroj morate obrniti, ko ste na klančini, to storite počasi in previdno.
- Težek tovor vpliva na stabilnost na klančini. Kadar stroj upravljate na klančini oziroma kadar ima tovor visoko težišče, prevažajte manjši tovor ali zmanjšajte hitrost stroja glede na tla. Da preprečite premikanje tovora, ga pričvrstite na tovorni keson stroja. Bodite posebno previdni, kadar prevažate tovor, ki se lahko zlahka premakne (npr. tekočine, kamne, pesek itn.).
- Na strminah se izogibajte zaganjanju, zaustavljanju in obračanju stroja, še zlasti, kadar prevažate tovor. Za zaustavljanje pri vožnji po klančini navzdol je potrebno več časa kot za zaustavljanje na ravni površini. Če morate zaustaviti stroj, se izogibajte nenadnim spremembam hitrosti, ki lahko povzročijo, da se stroj prekucne ali prevrne. Kadar se premikate vzvratno, zavor ne uporabite nenadno, saj lahko povzročite, da se stroj prevrne.

Varnost pri natovarjanju in praznjenju

- Kadar stroj upravljate s tovorom v tovornem kesonu in/ali kadar vlečete prikolico, ne presegajte bruto mase stroja; glejte Specifikacije (stran 15).
- Tovor v tovornem kesonu enakomerno razporedite, da izboljšate stabilnost stroja in nadzor nad njim.
- Pred praznjenjem poskrbite, da ni nikogar za strojem.
- Natovorjenega tovornega kesona nikoli ne praznite, kadar je stoj postavljen po strani na klančini. Zaradi spremembe razporeditve mase se lahko stroj prevrne.

Upravljanje tovornega kesona

Dvigovanje tovornega kesona

⚠ OPOZORILO

Dvignjen keson lahko pade in poškoduje osebe, ki delajo pod njim.

- **Da podprete keson, pred začetkom dela pod njim vedno namestite podporni drog.**
- **Preden dvignete keson, iz tovornega kesona odstranite ves tovorni material.**

⚠ OPOZORILO

Zaradi vožnje stroja z dvignjenim tovornim kesonom se lahko stroj lažje prekucne ali prevrne. Če boste stoj upravljali z dvignjenim kesonom, lahko poškodujete strukturo tovornega kesona.

- **Stroj upravljajte, kadar je tovorni keson spuščen.**
- **Po tem ko izpraznite keson, ga spustite.**

⚠ POZOR

Če je tovor ob sprostitvi zapah koncentriran blizu zadnjega dela kesona, se lahko keson nepričakovano odpre in pri tem poškoduje vas ali opazovalce.

- **Če je le možno, tovor razporedite sredinsko v kesonu.**
- **Keson pritiskajte navzdol in poskrbite, da se nihče ne nagiba nad njim ali stoji za njim, ko sprostite zapahe.**
- **Iz kesona odstranite ves tovor, preden ga dvignete, da opravite servis stroja.**

1. Dvignite ročico na obeh straneh kesona in dvignite keson (Diagram 13).

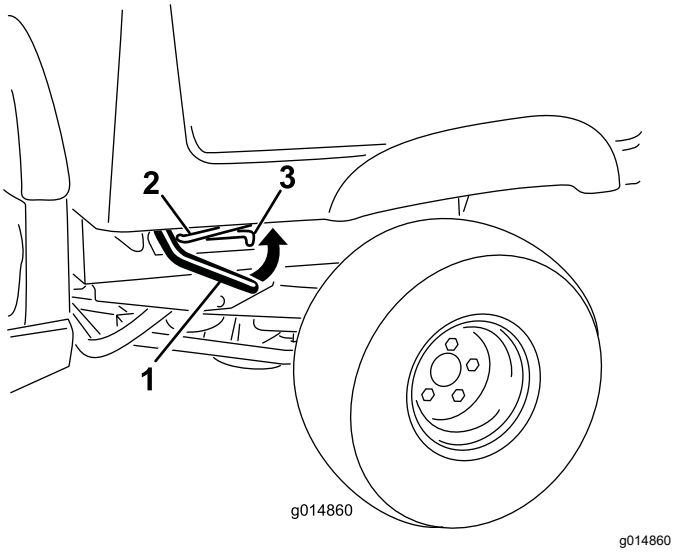

g014860

Diagram 13

1. Ročica
2. Podporni drog
3. Zareza

2. Povlecite podporni drog v zarezo, da pričvrstite keson (Diagram 14).

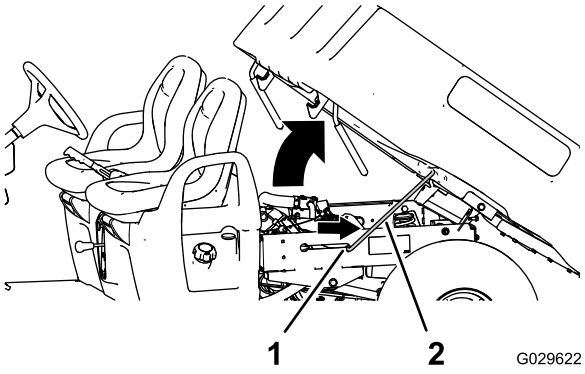

g029622

Diagram 14

1. Zareza
2. Podporni drog

Spuščanje tovornega kesona

⚠ OPOZORILO

Masa kesona je lahko velika. Lahko pride do zmečkanja rok ali drugih telesnih delov.

Kadar spuščate keson, imejte roke in druge telesne dele pri sebi.

1. Tovorni keson rahlo dvignite tako, da dvignete ročico zapaha (Diagram 13).
2. Podporni drog povlecite iz zareze (Diagram 14).
3. Keson spuščajte tako dolgo, dokler se čvrsto ne zaskoči (Diagram 14).

Odpiranje zadnje lopute

1. Poskrbite, da je tovorni keson spuščen in zaklenjen z zapahi.
2. Dvignite ročaje za prste na hrbtni plošči zadnje lopute (Diagram 15).

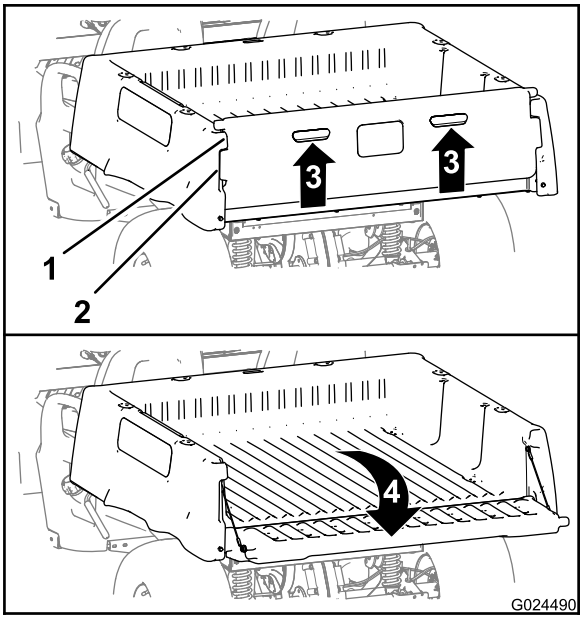

g024490

Diagram 15

1. Prirobek zadnje lopute (tovorni keson)
2. Prirobek za zaklep (zadnja loputa)
3. Dvignite (ročaj za prste)
4. Zasukajte nazaj in navzdol

3. Prirobke za zaklep na zadnji loputi poravnajte z odprtinami med prirobki na zadnji loputi tovornega kesona (Diagram 15).
4. Zadnjo loputo zasukajte nazaj in navzdol (Diagram 15).

Zapiranje zadnje lopute

Če ste iz tovornega kesona stroja raztovorili razsuti material, kot so pesek, kamni za krajinsko urejanje ali lesne sekance, se lahko zgodi, da se je nekaj raztovorjenega materiala ujelo v tečaj zadnje lopute. Preden zaprete zadnjo loputo, opravite naslednje.

1. Z rokami iz tečaja odstranite čim več materiala.
2. Zadnjo loputo zasukajte približno v položaj 45° (Diagram 16).

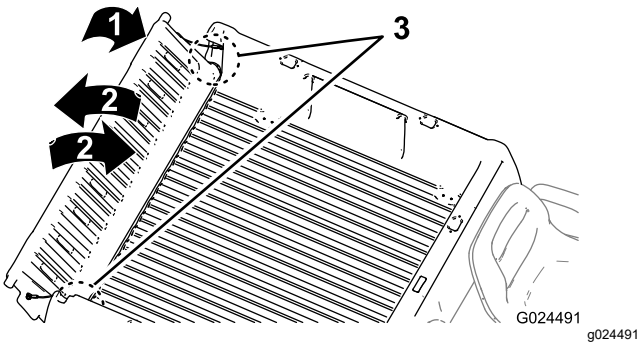

Diagram 16

1. Zadnjo loputo zasukajte približno v položaj 45°.
2. Zadnjo loputo nekaj krat zasukajte naprej in nazaj.
3. Tečaj

3. S kratkimi tresočimi gibi zadnjo loputo nekaj krat zasukajte naprej in nazaj (Diagram 16).

   Opomba: Tako boste pomagali odstraniti material iz tečaja.
4. Spustite zadnjo loputo in preverite, ali je v tečaju še ostalo kaj materiala.
5. Ponavljajte korake od 1 do 4, dokler v tečaju ni več materiala.
6. Zadnjo loputo zasukajte navzgor in naprej, dokler se prirobka za zaklep zadnje lopute ne poravnata z žepom zadnje lopute na tovornem kesonu (Diagram 15).

   Opomba: Dvignite ali spustite zadnjo loputo, da prirobka za zaklep na zadnji loputi poravnate z navpičnima odprtinama med prirobkoma na zadnji loputi tovornega kesona.
7. Spuščajte zadnjo loputo, dokler se ne usede na zadnjem delu tovornega kesona (Diagram 15).

   Opomba: Prirobka za zaklep na zadnji loputi sta povsem zavarovana s prirobkoma zadnji loputi tovornega kesona.

Zagon motorja

1. Usedite se na sedež za upravljavca, ključ vstavite v stikalo za vžig na ključ in ključ zavrtite v smeri urinega kazalca v položaj za ON (vklop) ali START (zagon).

   Za zagon stroja sta na voljo dva načina:

   - **Zagon s stopalko za pospeševanje** – stikalo za vžig na ključ obrnite v položaj za VKLOP (ON) in pritisnite na pedal za gas.

     Opomba: Ko boste stopalo umaknili s stopalko za pospeševanje, se bo motor izklopil.
   - **Zagon s ključem** – stikalo za vžig na ključ obrnite v položaj za START (zagon), motor pa bo ostal vklopljen, dokler ključa ne obrnete v položaj za OFF (izklop).

   Opomba: Kadar uporabljate način z zagonom s ključem, lahko uporabite parkirno zavoro in delate stran od stroja, dokler motor še deluje, akumulator pa je napolnjen.

   Opomba: Če boste ključ obrnili v položaj za START (zagon), se bo motor vklopil. Če se motor zaganja več kot 10 sekund, ključ obrnite nazaj v položaj za OFF (izklop) in ugotovite, v čem je težava (npr. uporabiti je treba vzvod dušilne lopute, preveriti omejitve zračnega filtra, poskrbeti, da je rezervoar za gorivo poln, preveriti, ali je iskra slaba itn.), preden stroj znova zaženete.

   Opomba: Kadar ima stroj neobvezen rezervni alarm in kadar premaknete menjalnik v položaj za REVERSE (vzvratno) vožnjo, stikalo za vžig na ključ pa je v položaju za ON (vklop) ali START (zagon), se oglasi brenčeč zvok, da upravljavca opozori, da je stroj v načinu vzvratne vožnje.
2. Ročico menjalnika premaknite v želeno smer vožnje stroja.
3. Izklopite parkirno zavoro.
4. Počasi stopite na stopalko za pospeševanje.

   Opomba: Če je motor hladen, pritisnite stopalko za pospeševanje in jo držite nekje na pol poti navzdol, nato pa povlecite gumb dušilne lopute v položaj za ON (vklop). Po tem ko se motor segreje, gumb dušilne lopute vrnite v položaj za OFF (izklop).

Ustavljanje stroja

Pomembno: **Kadar stroj zaustavljate na klančini, za njegovo zaustavitev uporabite delovne zavore, parkirno zavoro pa uporabite, da stroj ohrani na mestu. Če boste uporabili stopalko za pospeševanje, se bo motor stroja na klančini zadušil, tako pa lahko na njem nastane škoda.**

1. Stopalo odstranite s stopalke za pospeševanje.

2. Počasi pritisnite na zavorno stopalko, da uporabite delovne zavore, dokler se stroj povsem ne ustavi.

   Opomba: Razdalja ustavljanja se lahko razlikuje glede na tovor na stroju in njegovo hitrost.

Natovarjanje tovornega kesona

Pri natovarjanju tovornega kesona in upravljanju stroja upoštevajte naslednje smernice:

- upoštevajte nosilnost stroja in omejite maso tovora, ki ga prevažate v tovornem kesonu, kot je to opisano v poglavju Specifikacije (stran 15) in na oznaki na stroju z bruto maso vozila.

  Opomba: Nosilnost je določena le za delovanje stroja na ravni površini.
- Kadar stroj upravljate na klančinah ali neravnem terenu, zmanjšajte maso tovora, ki ga prevažate v tovornem kesonu.
- Kadar je material visok (in ima visoko težišče), kot so na primer skladovnica opek, les za krajinsko oblikovanje ali vreče z gnojilom, zmanjšajte maso tovora, ki ga prevažate. Tovor razporedite tako, da je čim nižji, s tem boste namreč poskrbeli, da tovor ne zmanjšuje vaše zmožnosti, da med upravljanjem stroja vidite, kaj je za njim.
- Poskrbite, da je tovor središčno razporejen, to pa storite, kot sledi:
  – Maso tovora v tovornem kesonu enakomerno razporedite od strani do strani.

    Pomembno: **Bolj je verjetno, da se bo vozilo prekucnilo, če je tovor naložen samo na eno stran.**
  – Maso tovora v tovornem kesonu enakomerno razporedite od sprednje do zadnje strani.

    Pomembno: **Če tovor postavite za zadnjo os, lahko pride do izgube nadzora nad krmiljenjem, to pa povzroči, da se stroj prekucne, obenem pa se zmanjša oprijem prednjih pnevmatik.**
- Bodite še posebno pozorni, kadar v tovornem kesonu prevažate čezmerno velik tovor, še zlasti kadar mase čezmerno velikega tovora ne morete središčno razporediti v tovornem kesonu.
- Kadar je to mogoče, tovor pričvrstite tako, da ga privežete na keson, s tem boste namreč preprečili, da bi se premikal.
- Pri prevažanju tekočin bodite previdni, kadar stroj vozite po klančini navzgor ali navzdol, kadar nenadno spremenite hitrost ali se zaustavite ali kadar vozite po neravnih površinah.

Prostornina zabojnika s tovorom je 0,37 m^3. Količina (prostornina) materiala, ki ga lahko naložite v keson, ne da bi pri tem presegli nosilnost stroja, se lahko močno razlikuje glede na gostoto materiala.

V naslednji preglednici si oglejte omejitve prostornine tovora z različnimi materiali:

Material	**Gostota**	**Največja prostornina zabojnika s tovorom** (na ravni površini)
Prod, suh	1522 kg/m^3	Polno
Prod, moker	1922 kg/m^3	Poln do ¾
Pesek, suh	1442 kg/m^3	Polno
Pesek, moker	1922 kg/m^3	Poln do ¾
Les	721 kg/m^3	Polno
Lubje	<721 kg/m^3	Polno
Zemlja, stisnjena	1602 kg/m^3	Polno do ¾ (približno)

Po uporabi

Varnostni postopki po uporabi

Splošna varnost

- Preden zapustite delovni položaj, storite naslednje:
  – Parkirajte stroj na ravni površini.
  – Menjalno ročico prestavite v NEUTRAL (nevtralni) položaj.
  – Vklopite parkirno zavoro.
  – Zaustavite stroj in odstranite ključ.
  – Počakajte, da se vsi deli ustavijo.
- Pustite, da se stroj ohladi, preden ga nastavite, popravite, očistite ali shranite.
- Stroja ne shranjujte v prostorih, kjer so lahko prisotni odprt plamen, iskrenje ali plinski gorilniki naprav, kot so na primer grelnik za vodo ali drugi podobni gospodinjski aparati.
- Vse dele stroja vzdržujte v brezhibnem stanju, poskrbite, da bodo vijaki in matice dobro priviti.
- Varnostni pas vzdržujte in čistite po potrebi.
- Zamenjajte vse obrabljene, poškodovane ali manjkajoče nalepke.

Prevoz stroja

- Pri raztovarjanju ali natovarjanju stroja na prikolico ali tovornjak bodite zelo pazljivi.

- Pri natovarjanju stroja na prikolico ali tovornjak uporabljajte klančine polne širine.
- Stroj čvrsto privežite.

Več o lokacijah za privez stroja si preberite na Diagram 17 in Diagram 18.

Opomba: Stroj naložite na prikolico, pri čemer naj bo prednji del stroja usmerjen naprej. Če to ni mogoče, pokrov stroja na ogrodje pričvrstite s trakom ali pa ga odstranite ter ga prevažajte in zavarujte ločeno, sicer lahko pokrov odpihne med prevozom.

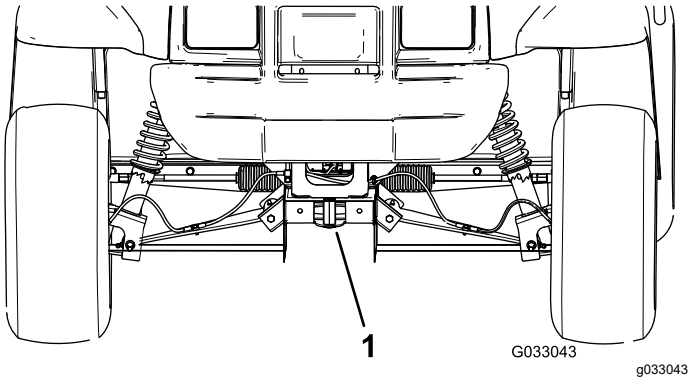

Diagram 17

1. Zatič za vlečenje in privezovalna točka (prednji del stroja)

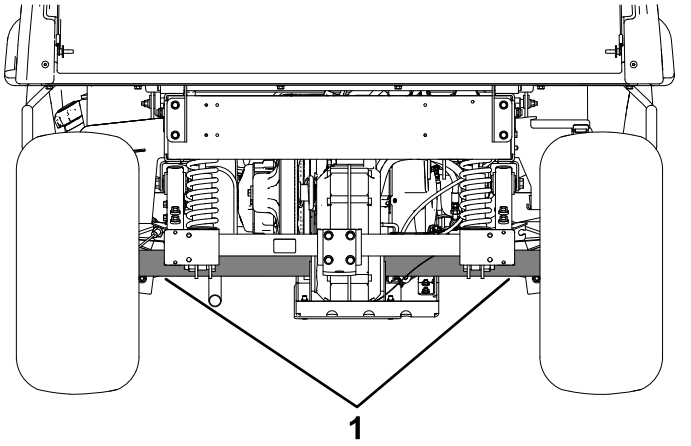

Diagram 18

1. Zadnje privezovalne točke

Vlečenje stroja

V nujnih primerih lahko stroj vlečete na kratki razdalji, toda to ne bi smel biti standardni delovni postopek.

⚠ OPOZORILO

Če boste stroj vlekli prehitro, lahko izgubite nadzor nad krmiljenjem, to pa lahko povzroči telesne poškodbe.

Stroja nikoli ne vlecite hitreje kot 8 km/h.

Za vlečenje stroja sta potrebni 2 osebi. Če morate stroj premakniti bistveno dlje stran, za prevoz uporabite tovornjak ali prikolico; oglejte si poglavje Vlečenje prikolice (stran 23)

1. Odstranite pogonski jermen s stroja; oglejte si poglavje Zamenjava pogonskega jermena (stran 52).
2. Na zatič za vlečenje na sprednjem delu ogrodja stroja pričvrstite vlečno vrv (Diagram 17).
3. Ročico menjalnika premaknite v NEVTRALNI in izklopite parkirno zavoro.

Vlečenje prikolice

S strojem lahko vlečete prikolice. Za stroj je na voljo vlečna kljuka. Za več informacij se obrnite na pooblaščenega serviserja.

Kadar prevažate tovor ali vlečete prikolico, na svoj stroj ali prikolico ne naložite preveč tovora. Če boste naložili preveč tovora na stroj ali prikolico, to lahko povzroči slabo delovanje ali škodo na zavorah, osi, motorju, sklopu menjalnika in diferenciala, volanu, vzmetenju, karoseriji ali pnevmatikah.

Na prikolico vedno naložite 60 % mase tovora, in sicer na njen prednji del. Tako bo približno 10 % bruto mase prikolice na vlečni kljuki stroja.

Da zagotovite zadostno zaviranje in oprijem, tovor vedno naložite na tovorni keson, kadar uporabljate prikolico. Ne presegajte mejnih vrednosti bruto mase prikolice ali bruto mase vozila.

Stroja s prikolico ne parkirajte na naklonu. Če morate parkirati na naklonu, uporabite parkirno zavoro in pnevmatike prikolice zavarujte s podstavki.

Vzdrževanje

Opomba: Ugotovite, katera stran je leva in katera desna, gledano s položaja za upravljanje stroja.

Varnost pri vzdrževanju

- Servisiranje stroja sme izvajati samo ustrezno usposobljeno osebje.
- Preden zapustite delovni položaj, storite naslednje:
  - Parkirajte stroj na ravni površini.
  - Menjalno ročico prestavite v NEUTRAL (nevtralni) položaj.
  - Vklopite parkirno zavoro.
  - Zaustavite stroj in odstranite ključ.
  - Počakajte, da se vsi deli ustavijo.
- Pustite, da se stroj ohladi, preden ga nastavite, popravite, očistite ali shranite.
- Če delate pod strojem, ga podprite z dvižnimi stojali.
- Ne delajte pod dvignjenim kesonom, ne da bi najprej namestili ustrezno varnostno podporo za keson.
- Akumulatorja ne polnite med izvajanjem vzdrževalnih del na stroju.
- Da bi poskrbeli, da je celoten stroj v dobrem stanju, ustrezno privijte vse vijake in matice.
- Za preprečevanje nevarnosti požara na območju stroja ne sme biti masti, trave, listja in nabrane umazanije.
- Če je mogoče, ne opravljajte vzdrževanja, medtem ko stroj deluje. Ne približujte se delom, ki se premikajo.
- Če morate za prilagoditev v sklopu vzdrževanja zagnati stroj, naj bodo vaše roke, stopala, oblačila in vsi deli telesa stran od vseh premičnih delov. Poskrbite, da se opazovalci ne približujejo stroju.
- Počistite razlito olje in gorivo.
- Preverite delovanje parkirne zavore, kot je to priporočeno v razporedu vzdrževanja in po potrebi jo prilagodite ter popravite.
- Dele stroja vzdržujte v brezhibnem stanju, poskrbite, da bodo vijaki in matice ustrezno priviti. Zamenjajte vse obrabljene ali poškodovane nalepke.
- Ne posegajte v predvideno delovanje varoval ter ne omejujte zaščite, ki jo nudijo varnostni pripomočki.
- Ne nastavljajte previsokega števila vrtljajev motorja s spreminjanjem nastavitev regulatorja. Da bi zagotovili varnost in natančnost, pooblaščenega serviserja prosite, naj preveri največjo hitrost motorja s tahometrom.
- Če so kadar koli potrebna večja popravila ali pomoč, stopite v stik s pooblaščenim distributerjem strojev Toro.
- Če boste stroj kakor koli spreminjali, to lahko vpliva na delovanje stroja, njegovo učinkovitost in vzdržnost oziroma njegova uporaba lahko povzroči poškodbe ali smrt. Zaradi takšne uporabe se lahko razveljavi garancija za izdelek družbe The Toro® Company.

Priporočeni urnik(i) vzdrževanja

Intervali servisnega vzdrževanja	Postopek vzdrževanja
Po prvih 8 urah	• Preverite stanje pogonskega jermena. • Preverite napetost jermena zagonskega generatorja.
Po prvih 25 urah	• Zamenjajte motorno olje. • Zamenjajte oljni filter.
Po prvih 50 urah	• Preglejte zračnost ventila motorja.
Po prvih 100 urah	• Upoštevajte smernice za utekanje novega stroja.
Pred vsako uporabo ali dnevno	• Preglejte, ali je na varnostnih pasovih prišlo do obrabe, rezov in druge škode. Če kateri koli sestavni del ne deluje pravilno, zamenjajte varnostni/-e pas/-ove. • Preverite tlak v pnevmatikah. • Preverite raven motornega olja. • Preverite delovanje menjalnika. • Preverite raven zavorne tekočine. Pred prvim zagonom motorja preverite raven zavorne tekočine. • Operite stroj.

Intervali servisnega vzdrževanja	Postopek vzdrževanja
Vsakih 100 ur	• Zamenjajte zračni filter. Vložek zračnega filtra morate zamenjati prej, če je umazan ali poškodovan. • Zamenjajte motorno olje. • Zamenjajte oljni filter. • Preverite vžigalne svečke. • Preverite zračni filter za posodo za saje. • Preverite stanje pnevmatik in platišč. • Zategnite kolesne matice z ustreznim zateznim momentom. • Preverite, ali so pri volanu ali vzmetenju kakšni razrahljani ali poškodovani sestavni deli. • Preverite previs in stekanje prednjih koles. • Preverite raven tekočine sklopa menjalnika in diferenciala. • Preverite delovanje nevtralnega položaja menjalnika. • Očistite predele za hlajenje motorja. • Preglejte zavore.
Vsakih 200 ur	• Zamenjajte filter posode za saje. • Prilagodite parkirno zavoro, če je to potrebno. • Preverite stanje in napetost pogonskega jermena. • Preverite napetost jermena zagonskega generatorja. • Preglejte delovne in parkirne zavore.
Vsakih 300 ur	• Namažite ležaje sprednjih koles.
Vsakih 400 ur	• Preverite vode in priključke za gorivo. • Očistite primarno sklopko pogona. • Opravite vizualni pregled zavor, da odkrijete obrabljene zavorne čeljusti.
Vsakih 600 ur	• Preglejte zračnost ventila motorja.
Vsakih 800 ur	• Zamenjajte filter za gorivo. • Zamenjajte tekočino sklopa menjalnika in diferenciala.
Vsakih 1000 ur	• Zamenjajte zavorno tekočino.

Opomba: Brezplačni izvod sheme električne napeljave lahko prenesete na naslovu www.Toro.com, kjer lahko poiščite svoj stroj z uporabo povezave Manuals (Priročniki) na domači stani.

Pomembno: **Za dodatne postopke vzdrževanja glejte priročnik za lastnike motorja.**

⚠ OPOZORILO

Če ne boste ustrezno vzdrževali stroja, lahko pride do prezgodnje okvare strojnih sistemov, zaradi katere se lahko poškodujete vi ali opazovalci.

Stroj dobro vzdržujte in ga ohranjajte v dobrem delovnem stanju, kot je to navedeno v teh navodilih.

⚠ POZOR

Stroj sme vzdrževati, popravljati, prilagajati ali pregledovati samo usposobljeno in pooblaščeno osebje.

- **Izogibajte se nevarnosti požara in poskrbite, da je na delovnem območju na voljo protipožarna oprema. Za preverjanje ravni tekočin ali uhajanja goriva, elektrolita v akumulatorju ali hladilne tekočine ne uporabljajte odprtega plamena.**
- **Za čiščenje delov ne uporabljajte odprtih posod za gorivo ali vnetljivih čistilnih tekočin.**

⚠ POZOR

Če pozabite ključ v stikalu za vžig, lahko nekdo nenamerno zažene motor ter vas ali druge prisotne osebe hudo poškoduje.

Pred vsakim vzdrževanjem ugasnite motor in odstranite ključ iz stikala za vžig.

Kontrolni seznam za vsakodnevno vzdrževanje

To stran lahko kopirate za redno uporabo.

Postavka vzdrževalnega pregleda	Za teden:						
	Ponedeljek	Torek	Sreda	Četrtek	Petek	Sobota	Nedelja
Preverite delovanje zavore in parkirne zavore.							
Preverite delovanje ročice menjalnika/nevtralno delovanje.							
Preverite raven goriva.							
Preverite raven motornega olja.							
Preverite raven zavorne tekočine.							
Preverite raven tekočine sklopa menjalnika in diferenciala.							
Preverite zračni filter.							
Preglejte hladilna rebra motorja.							
Preverite za nenavadne zvoke motorja.							
Preverite za nenavadne zvoke med delovanjem.							
Preverite tlak v pnevmatikah.							
Preverite za puščanje tekočin.							
Preverite delovanje instrumentov.							
Preverite delovanje stopalke za pospeševanje.							
Operite stroj.							
Popravite vse poškodbe na laku.							

Vzdrževanje stroja pod posebnimi obratovalnimi pogoji

Pomembno: **Če je stroj izpostavljen katerim koli izmed spodaj naštetih pogojev, vzdrževanje opravljajte dvakrat pogosteje:**

- delovanje v puščavi,
- delovanje v hladnem vremenu – pod 10°C,
- vlečenje prikolice,

- pogosto delovanje v prašnih pogojih,
- gradbena dela.
- Po daljšem delovanju v blatu, pesku, vodi ali v podobnih umazanih pogojih opravite naslednje:
  – Poskrbite za čimprejšnji pregled in čiščenje zavor. S tem boste preprečili nastanek čezmerne obrabe zaradi abrazivnih materialov.
  – Operite stroj, pri tem pa uporabljajte samo vodo ali blago čistilno sredstvo.

  Pomembno: **Za čiščenje stroja ne uporabljajte somornice ali filtrirane morske vode.**

Predvzdrževalni postopki

Za veliko dejanj, opisanih v tem poglavju o vzdrževanju, sta potrebna dvigovanje in spuščanje kesona. Da bi preprečili nastanek resnih poškodb ali smrt, upoštevajte naslednje previdnostne ukrepe.

Priprava stroja na vzdrževanje

1. Parkirajte stroj na ravni površini.
2. Menjalno ročico prestavite v NEUTRAL (nevtralni) položaj.
3. Vklopite parkirno zavoro.
4. Ugasnite motor in odstranite ključ.
5. Izpraznite in dvignite tovorni keson.

Dviganje stroja

⚠ NEVARNOST

Kadar uporabljate podporno stojalo, je lahko stroj nestabilen. Stroj lahko zdrsne s podpornega stojala in pri tem poškoduje osebe, ki so pod njim.

- **Stroja ne zaganjajte, dokler je na podpornem stojalu.**
- **Preden sestopite s stroja, vedno izvlecite ključ iz stikala za vžig na ključ.**
- **Kadar stroj podpira dvižna oprema, blokirajte pnevmatike.**
- **Po tem ko dvignete stroj, za podporo uporabite podporna stojala.**

Pomembno: **Kadar koli zaženete stroj za redno vzdrževanje in/ali diagnostiko, poskrbite, da so zadnja kolesa stroja 25 mm nad tlemi, pri čemer naj bo zadnja os podprta na podpornih stojalih.**

- Dvižna točka na sprednjem delu stroja je na sprednjem delu karoserije, za zatičem vlečenje (Diagram 19).

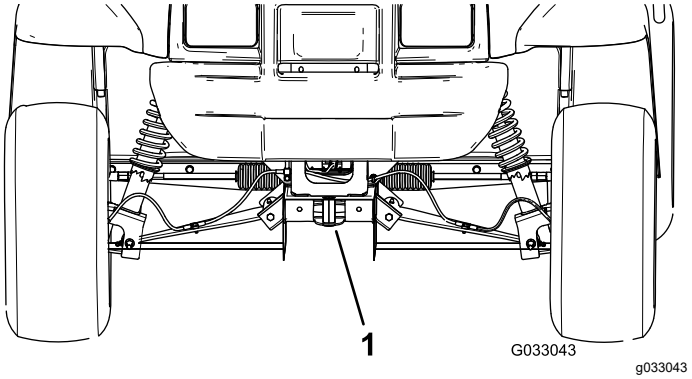

Diagram 19

1. Sprednja dvižna točka

- Dvižna točka na zadnjem delu stroja je pod osnimi cevkami (Diagram 20).

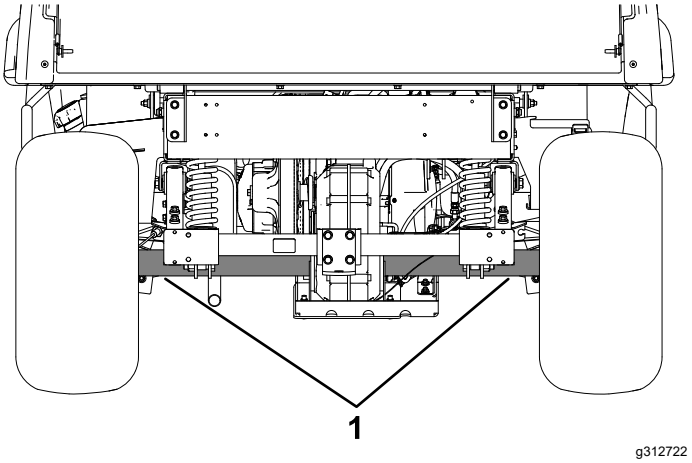

Diagram 20

1. Zadnje dvižne točke

Dostop do pokrova motorja

Dvigovanje pokrova motorja

1. Dvignite ročaj gumijastih zapahov na vsaki strani pokrova motorja (Diagram 21).

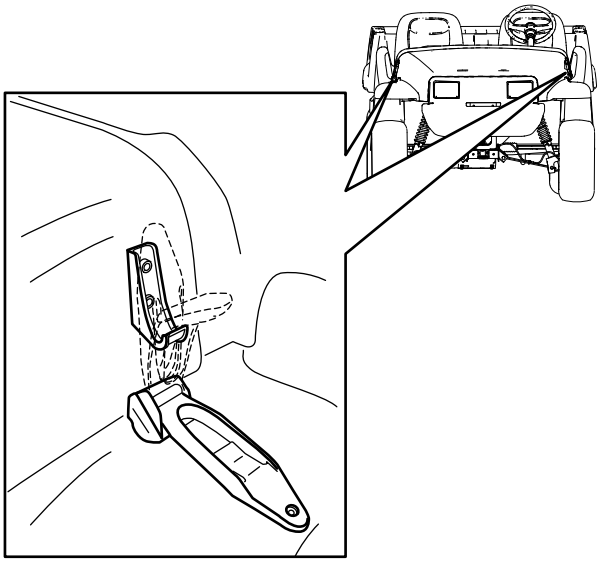

g312721

Diagram 21

2. Dvignite pokrov motorja.

Zapiranje pokrova motorja

1. Nežno spustite pokrov motorja.
2. Pokrov motorja pričvrstite tako, da gumijaste zapahe poravnate s pritrdilnimi elementi na vsaki strani pokrova motorja (Diagram 21).

Mazanje

Mazanje ležajev sprednjih koles

Servisni interval: Vsakih 300 ur

Specifikacije za mazanje: Mobilgrease XHP™-222

Odstranjevanje pesta kolesa in rotorja

1. Dvignite sprednji del stroja in ga podprite na podpornih stojalih.
2. Odstranite 4 kolesne matice, s katerimi je kolo pričvrščeno na pesto kolesa (Diagram 22).

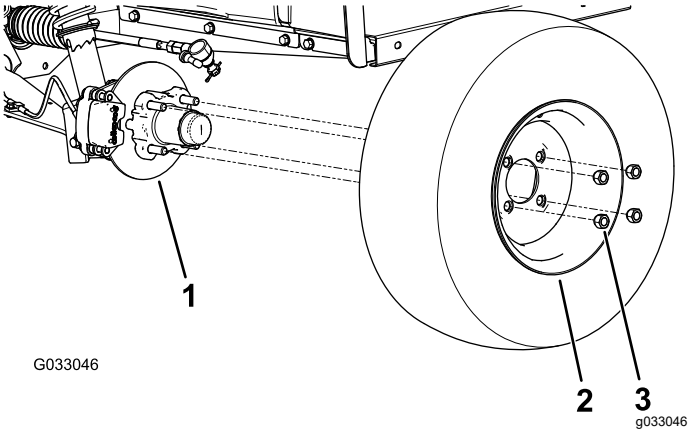

Diagram 22

1. Pesto kolesa
2. Kolo
3. Kolesna matica

3. Odstranite vijake z glavo s prirobkom (⅜ x ¾"), s katerimi je nosilec sestava zavore pričvrščen na vreteno ter zavoro ločite od vretena (Diagram 23).

   Opomba: Sestav zavore podprite, preden nadaljujete na naslednji korak.

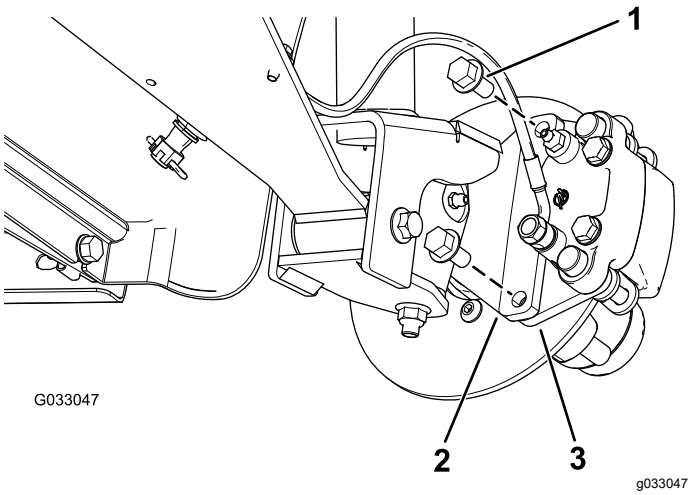

Diagram 23

1. Vijaki z glavo s prirobkom (⅜ x ¾")
2. Vreteno
3. Nosilec zavornega sedla (sestav zavore)

4. Odstranite protiprašni pokrov s pesta kolesa (Diagram 24).

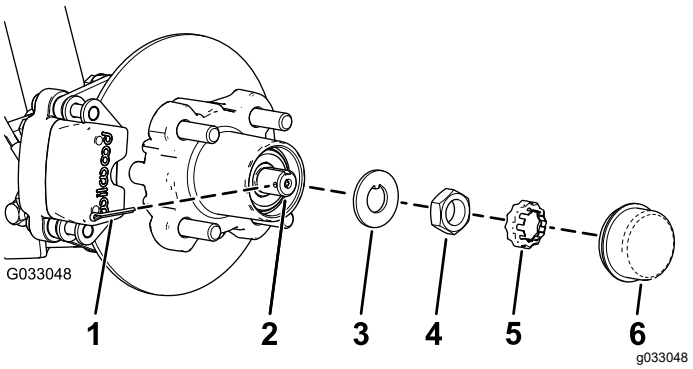

Diagram 24

1. Razcepka
2. Vreteno
3. Varovalna podložka
4. Matica za vreteno
5. Vpenjalna puša za matico
6. Protiprašni pokrov

5. Odstranite razcepko in vpenjalno pušo z vretena in matice za vreteno (Diagram 24).
6. Odstranite matico za vreteno z vretena in sestav pesta kolesa ter rotorja odstranite z vretena (Diagram 24 in Diagram 25).

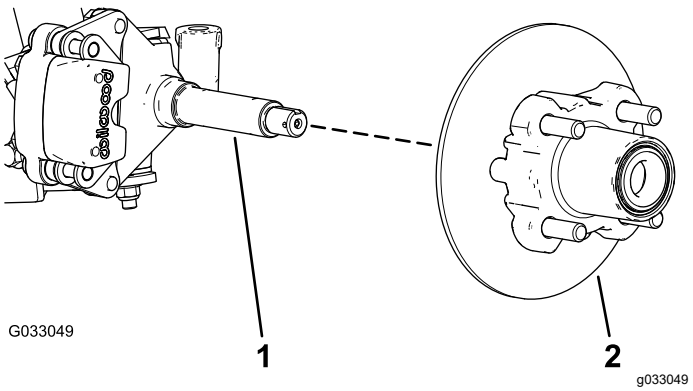

Diagram 25

1. Vreteno
2. Sestav pesta kolesa in rotorja

7. S krpo očistite vreteno.
8. Ponovite korake od 1 do 7 za pesto kolesa in rotor na drugi strani stroja.

Mazanje ležajev koles

1. Odstranite zunanji ležaj in tekalni obroč ležaja z vretena (Diagram 26).

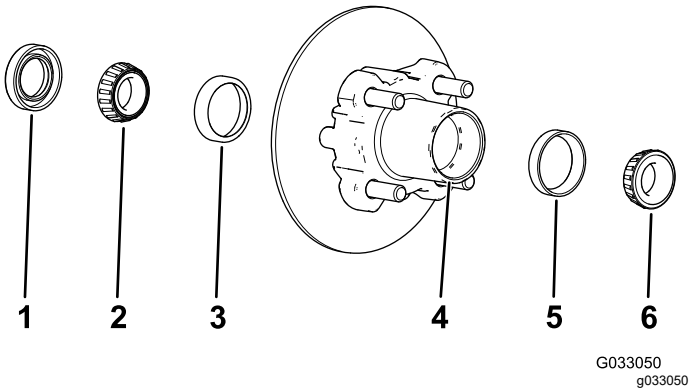

Diagram 26

1. Tesnilo
2. Notranji ležaj
3. Tekalni obroč notranjega ležaja
4. Odprtina za ležaj (pesto kolesa)
5. Tekalni obroč zunanjega ležaja
6. Zunanji ležaj

2. Odstranite tesnilo in notranji ležaj s pesta kolesa (Diagram 26).
3. S krpo očistite tesnilo in preverite, ali sta nastali obraba in škoda.

   Opomba: Za čiščenje tesnila ne uporabljajte čistilnega topila. Če je tesnilo obrabljeno ali poškodovano, ga zamenjajte.
4. Očistite ležaje in obroče ter preverite, ali sta na teh delih nastali obraba in škoda.

Opomba: Zamenjajte vse obrabljene ali poškodovane dele. Poskrbite, da so ležaji in obroči čisti in suhi.

5. Z odprtine pesta kolesa očistite vse mazivo, umazanijo in drobce (Diagram 26).
6. Ležaje napolnite z mazivom, navedenim v specifikacijah.
7. Odprtino pesta kolesa napolnite z mazivom, navedenim v specifikacijah, do 50–80 % (Diagram 26).
8. Notranji ležaj montirajte na obroč na notranji strani pesta kolesa ter namestite tesnilo (Diagram 26).
9. Ponovite korake od 1 do 8 za ležaje drugega pesta kolesa.

Namestitev pesta kolesa in rotorja

1. Na vreteno nanesite tanek sloj maziva, navedenega v specifikacijah (Diagram 27).

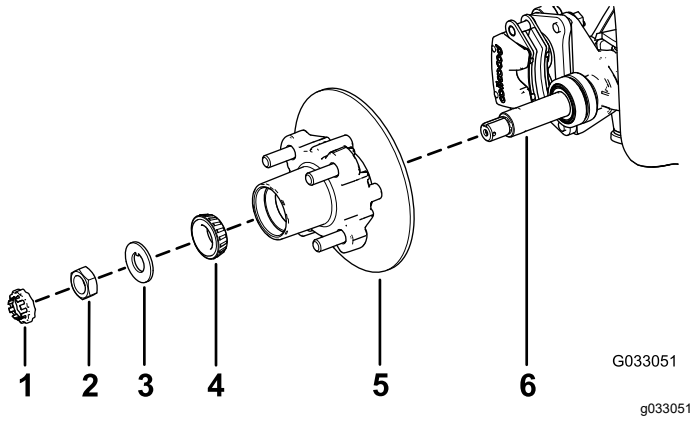

Diagram 27

1. Vpenjalna puša za matico
2. Matica za vreteno
3. Varovalna podložka
4. Zunanji ležaj
5. Pesto kolesa, rotor, notranji ležaj, obroč in tesnilo
6. Vreteno

2. Pesto kolesa in rotor montirajte na vreteno, pri čemer je rotor na notranji strani (Diagram 27).
3. Zunanji ležaj montirajte na vreteno in ga naslonite na zunanji obroč (Diagram 27).
4. Varovalno podložko montirajte na vreteno (Diagram 27).
5. Matico za vreteno navijte na vreteno in jo privijte z navorom 15 N·m, obenem pa vrtite pesto kolesa, da pričvrstite ležaj (Diagram 27).
6. Matico rahljajte, dokler se pesto kolesa ne bo prosto vrtel.
7. Privijte matico za vreteno z zateznim navorom od 170 do 225 N·cm.
8. Pušo namestite čez matico in preverite poravnavo zareze v puši in odprtine v vretenu za razcepko (Diagram 28).

   Opomba: Če zareza na puši in odprtina na vretenu nista poravnani, zategnite matico za vreteno, da zarezo in odprtino zategnete z največjim nateznim navorom 226 N·cm.

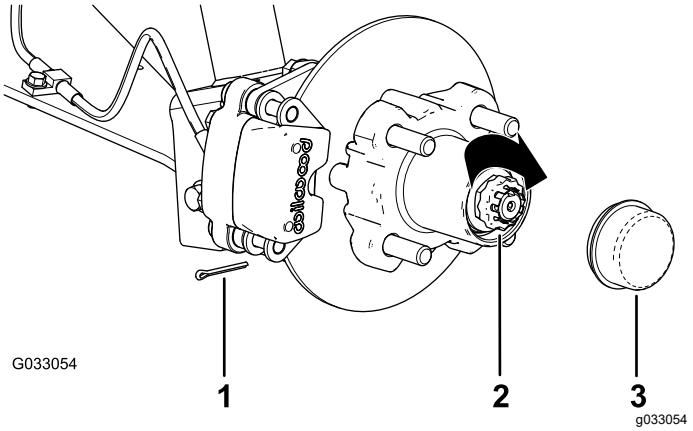

Diagram 28

1. Razcepka
2. Vpenjalna puša za matico
3. Protiprašni pokrov

9. Namestite razcepko in vsakega izmed krakov upognite okoli vpenjalne puše (Diagram 28).
10. Namestite protiprašni pokrov na pesto kolesa (Diagram 28).
11. Ponovite korake od 1 do 10 za pesto kolesa in rotor na drugi strani stroja.

Montaža zavor in koles

1. Očistite 2 vijaka z glavo s prirobkom (⅜ x ¾") in nanesite sloj srednje močne snovi za varovanje navojev, da navijete vijake.
2. Zavorne obloge poravnajte na obeh straneh rotorja (Diagram 23), odprtini na nosilcu zavornega sedla pa z odprtinama za pritrditev zavore na ogrodju vretena (Diagram 27).
3. Nosilec zavornega sedla na ogrodje vretena (Diagram 23) namestite z 2 vijakoma z glavo s prirobkom (⅜ x ¾").

   Zategnite 2 vijaka z glavo s prirobkom z zateznim momentom od 47 do 54 N·m.
4. Odprtine na kolesu poravnajte z vijaki pesta kolesa in kolo namestite na pesto, pri čemer naj steblo gleda navzven (Diagram 22).

   Opomba: Poskrbite, da je pritrdilna površina kolesa poravnana s pestom kolesa.
5. Kolo pričvrstite na pesto s kolesnimi maticami (Diagram 22).

Privijte kolesne matice z nateznim navorom od 108 do 122 N·m.

6. Ponovite korake od 1 do 5 za zavoro in kolo na drugi strani stroja.

Vzdrževanje motorja

Varnost motorja

- Ugasnite motor, odstranite ključ in počakajte, da se vsi premikajoči se deli ustavijo, preden preverite olje ali dodate olje v karter.
- Roke, noge, oblačila in drugi deli telesa ne smejo biti blizu glušnika ali drugih vročih površin.

Servisiranje zračnega filtra

Servisni interval: Vsakih 100 ur Vložek zračnega filtra morate zamenjati prej, če je umazan ali poškodovan.

Opomba: Zračni filter pogosteje servisirajte (vsakih nekaj ur), če stroj obratuje v izjemno prašnih pogojih ali kjer je prisotno veliko peska.

Preverjanje zračnega filtra

1. Dvignite tovorni keson in ga podprite s podpornim drogom.
2. Preverite, ali je na ohišju zračnega filtra kakšne škoda, ki lahko povzroči puščanje zraka (Diagram 29 in Diagram 30).

   Opomba: Poskrbite, da je pokrov zatesnjen okoli ohišja zračnega filtra.

   Opomba: Zamenjajte poškodovan pokrov oziroma ohišje zračnega filtra.

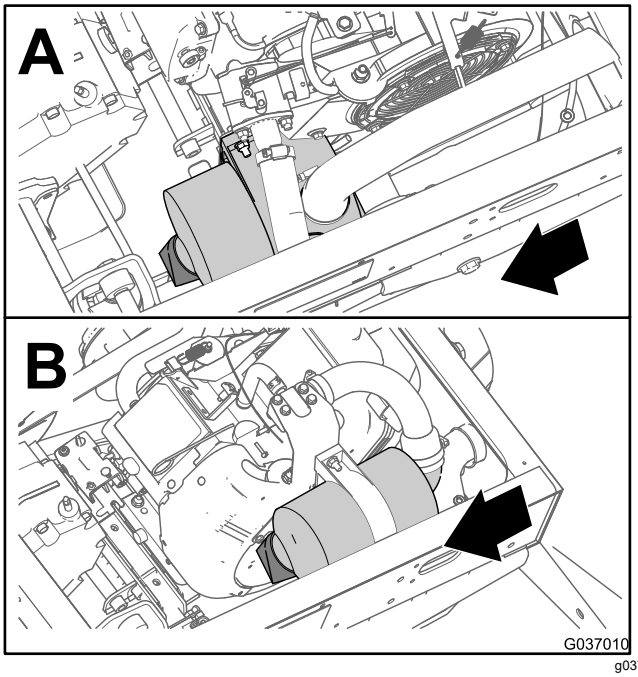

g037010

Diagram 29

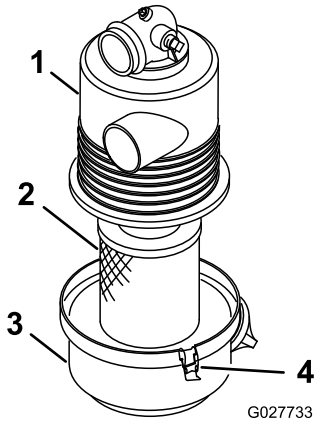

Diagram 30

1. Ohišje zračnega filtra
2. Element zračnega filtra
3. Pokrov zračnega filtra
4. Zapah

3. Sprostite zapahe, s katerimi je pokrov zračnega filtra pritrjen na ohišje zračnega filtra (Diagram 30).
4. Pokrov zračnega filtra ločite od ohišja zračnega filtra in očistite notranjost pokrova (Diagram 30).
5. Nežno potisnite vložek zračnega filtra iz ohišja filtra.

   Opomba: Da bi zmanjšali količino izvrženega prahu, preprečite udarce filtra ob ohišje zračnega filtra.
6. Preverite vložek zračnega filtra.
   - Če je vložek zračnega filtra čist, ga namestite; glejte poglavje Namestitev zračnega filtra (stran 32).
   - Če je vložek zračnega filtra poškodovan, ga zamenjajte; glejte poglavje Zamenjava zračnega filtra (stran 32).

Zamenjava zračnega filtra

1. Odstranite vložek zračnega filtra.
2. Preverite, ali je na novem filtru nastala škoda med pošiljanjem.

   Opomba: Preverite zatesnjeni del filtra.

   Pomembno: **Ne nameščajte poškodovanega filtra.**
3. Namestite nov zračni filter; glejte poglavje Namestitev zračnega filtra (stran 32).

Namestitev zračnega filtra

Pomembno: **Motor vedno uporabljajte z nameščenim celotnim sklopom vložka zračnega filtra, da preprečite poškodbe motorja.**

Pomembno: **Ne uporabljajte poškodovanih elementov.**

Opomba: Čiščenje rabljenega vložka zračnega filtra ni priporočljivo, saj obstaja možnost nastanka škode na filtrskem materialu.

1. Očistite priključek za odstranjevanje umazanije v pokrovu zračnega filtra.
2. Odstranite ventil gumijastega odvoda iz pokrova in očistite odprtino ter ponovno vstavite ventil odvoda.
3. Vložek zračnega filtra vstavite v ohišje zračnega filtra (Diagram 30).

   Opomba: Poskrbite, da je filter ustrezno zatesnjen, to pa storite tako, da med nameščanjem pritisnete na zunanji rob filtra. Ne pritiskajte na gibljiv središčni del filtra.
4. Pokrov zračnega filtra poravnajte z ohišjem zračnega filtra (Diagram 30).
5. Pokrov pritrdite na ohišje z zapahi (Diagram 30).
6. Spustite tovorni keson.

Servisiranje motornega olja

Servisni interval: Po prvih 25 urah

Vsakih 100 ur (V posebnih delovnih pogojih olje menjavajte dvakrat pogosteje; glejte poglavje Vzdrževanje stroja pod posebnimi obratovalnimi pogoji (stran 26).

Opomba: Olje menjavajte pogosteje, če delate v zelo prašnih pogojih ali kjer je prisotno veliko peska.

Opomba: Odpadno motorno olje in oljni filter izročite najbližjemu uradnemu centru za recikliranje.

Specifikacije za motorno olje

Vrsta olja: detergentno olje (servisna klasifikacija API ali višja)

Prostornina okrova ročične gredi: 1.4 l, kadar je filter zamenjan

Viskoznost: glejte spodnjo razpredelnico.

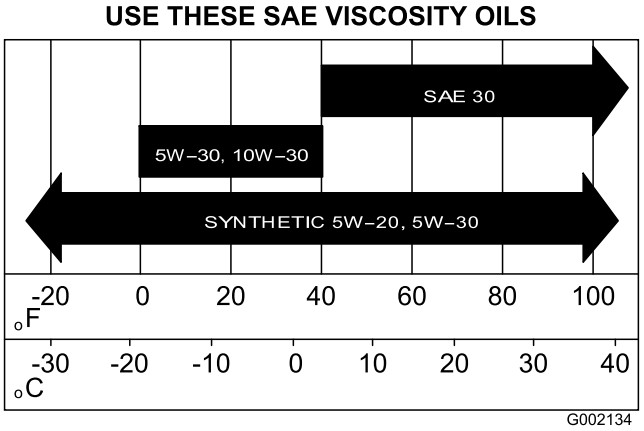

Diagram 31

Preverjanje ravni motornega olja

Servisni interval: Pred vsako uporabo ali dnevno

1. Parkirajte stroj na ravni površini, menjalnik prestavite v NEUTRAL (nevtralen) položaj, aktivirajte parkirno zategnite parkirno zavoro, ugasnite motor in odstranite ključ.
2. Dvignite tovorni keson.
3. Uporabite krpo, da očistite predel okoli merilne palice in pokrovčka nastavka za dolivanje (Diagram 32), tako da umazanija ne more pasti v cevko merilne palice ali v nastavek za dolivanje in tako poškodovati motorja.

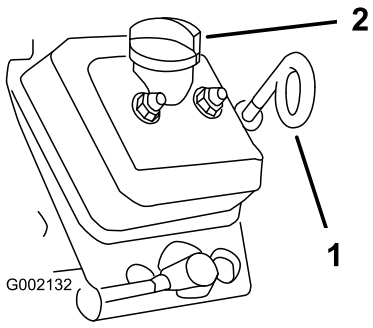

Diagram 32

1. Merilna palica za merjenje olja (zanka)
2. Pokrovček nastavka za dolivanje (nastavek za dolivanje)

4. Odstranite merilno palico in jo obrišite (Diagram 32).
5. Merilno palico potisnite v cevko za merilno palico in poskrbite, da je v celoti vstavljena (Diagram 32).
6. Izvlecite merilno palico in poglejte njen konec.
7. Če je raven olja nizka, odstranite pokrovček nastavka za dolivanje in v nastavek za dolivanje dolijte olje skladno s specifikacijami, da se raven olja dvigne do oznake Full (Polno) na merilni cevki.

   Opomba: Olje dodajajte počasi in vmes pogosto preverjajte raven olja. **Motorja ne prenapolnite z oljem**.
8. Namestite pokrovček nastavka za dolivanje (Diagram 32).
9. Namestite merilno palico za merjenje olja in jo čvrsto vstavite (Diagram 32).

   Pomembno: **Poskrbite, da je zanka na koncu merilne palice usmerjena navzdol.**
10. Spustite tovorni keson.

Menjava motornega olja

1. Stroj parkirajte stroj na ravni površini, menjalno ročico prestavite v NEUTRAL (nevtralni) položaj ter aktivirajte parkirno zavoro.
2. Zaženite stroj in pustite, da motor teče nekaj minut.
3. Ugasnite motor in odstranite ključ.
4. Dvignite tovorni keson in ga podprite s podpornim drogom.
5. Odklopite negativen kabel akumulatorja; glejte Odklop akumulatorja (stran 40).
6. Odtočno posodo položite pod izpustni čep (Diagram 33).

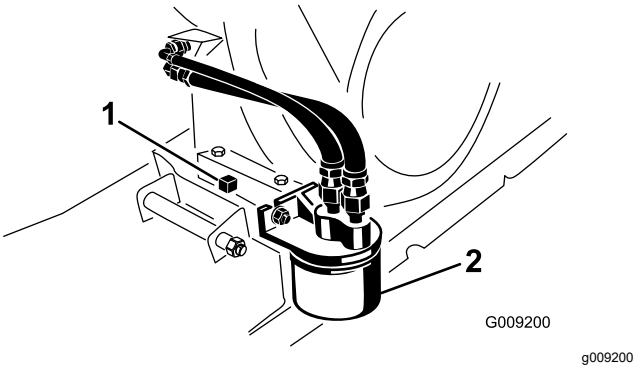

Diagram 33

1. Izpustni čep
2. Filter motornega olja

7. Odstranite izpustni čep in tesnilo (Diagram 33).

   Opomba: Dovolite, da olje povsem odteče iz motorja.
8. Namestite izpustni čep in tesnilo, izpustni čep pa zategnite z nateznim navorom 17,6 Nm.
9. Olje nalivajte v odprtino nastavka za dolivanje, dokler raven olja ne doseže oznake Full (polno) na merilni palici.

   Opomba: Motorja ne prenapolnite z oljem.

10. Čvrsto namestite pokrovček nastavka za dolivanje olja in merilno palico.
11. Priključite akumulator in spustite tovorni keson.

Zamenjava oljnega filtra motorja

Servisni interval: Po prvih 25 urah

Vsakih 100 ur/Letno (kar se pojavi najprej)
V posebnih delovnih pogojih olje menjavajte dvakrat pogosteje; glejte poglavje Vzdrževanje stroja pod posebnimi obratovalnimi pogoji (stran 26).

1. Pustite, da vse olje izteče iz motorja.
2. Odstranite obstoječi oljni filter (Diagram 33).
3. Na tesnilo novega oljnega filtra nanesite tanek sloj čistega olja.
4. Nov filter navijte na adapter za filter, dokler se tesnilo ne dotakne plošče za pritrditev, nato pa filter privijte še za ½ do ¾ obrata (Diagram 33).

   Pomembno: **Oljnega filtra ne zategnite premočno.**
5. Napolnite okrov ročične gredi motorja z oljem, skladnim s specifikacijami (Diagram 31).
6. Vklopite in zaženite motor in preverite, ali pušča olje.
7. Izklopite motor in preverite raven motornega olja.

   Opomba: Po potrebi v motor dodajte olje, skladno s specifikacijami, dokler raven olja ne doseže oznake Full (Polno) na merilni palici.

Servisiranje vžigalnih svečk

Servisni interval: Vsakih 100 ur/Letno (kar se pojavi najprej) Po potrebi zamenjajte vžigalne svečke.

Vrsta: Champion RN14YC (ali enakovredna)

Zračna vrzel: 0,762 mm

Pomembno: **Razpokano, porozno, umazano ali okvarjeno vžigalno svečko je treba zamenjati. Elektrod ne peskajte, praskajte ali čistite z žično krtačo, saj lahko sčasoma s svečke odpadejo opilki in padejo v valj. Posledično na motorju nastane škoda.**

Opomba: Svečko je treba odstraniti in preveriti, ali so na motorju nastale okvare.

1. Očistite predel okoli vžigalne svečke, da tujki ne morejo pasti v valj, kadar odstranite vžigalno svečko.
2. Odklopite kabel s priključka vžigalne svečke.
3. Svečko odstranite iz glave motorja.
4. Preverite stanje stranske elektrone, sredinske elektrode in izolirane sredinske elektrone, da poskrbite, da ni škode (Diagram 34).

   Opomba: Ne uporabljajte poškodovane ali obrabljene vžigalne svečke. Zamenjajte jo z novo vžigalno svečko, skladno s specifikacijo.

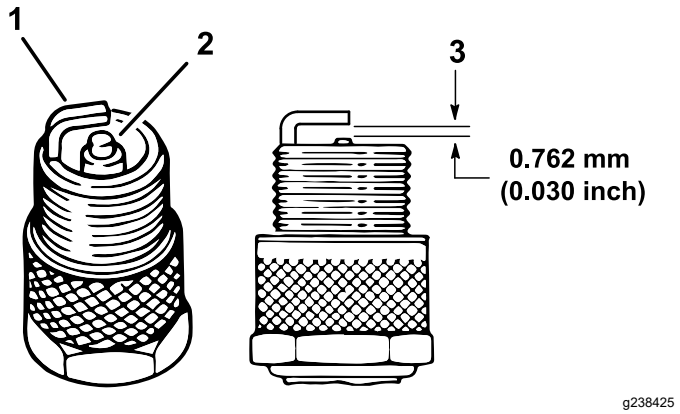

Diagram 34

1. Stranska elektroda
2. Izolirana sredinska elektroda
3. Vrzel (ni prikazana v merilu)

5. Razmik med sredino in stranskim delom elektrod nastavite na 0,762 mm, kot je prikazano na Diagram 34.
6. Namestite vžigalno svečko z glave motorja in jo privijte z zateznim navorom 20 N·m.
7. Namestite kabel vžigalne svečke.
8. Ponovite korake od 1 do 7 za drugo vžigalno svečko.

Prilagajanje največje/najmanjše hitrosti prostega teka

1. Dvignite tovorni keson in ga podprite s podpornim drogom, da ostane odprt.
2. Medtem ko je stroj izklopljen, do konca pritisnite stopalko za gas in izmerite razmak med sprednjim robom preusmerjevalnega vzvoda regulatorja in jezičkom nosilca.

   Ta razmak mora biti od 0,8 do 2,0 mm.
3. Pri kablu za plin zrahljajte sprednjo protimatico in zategnite zadnjo protimatico, da povečate hitrost najmanjše hitrosti prostega teka (Diagram 35).

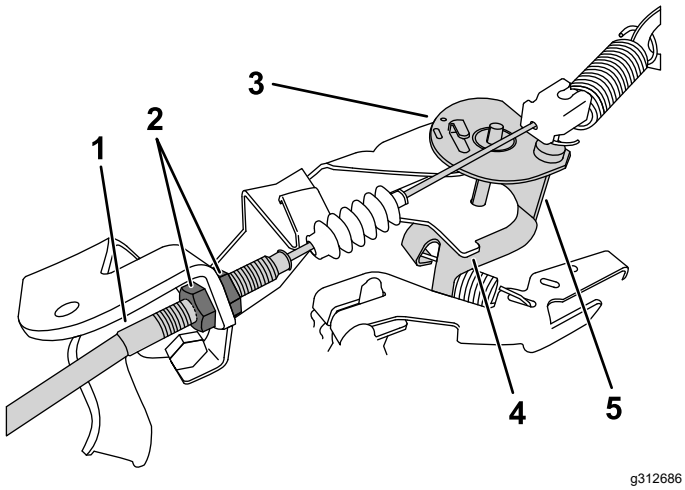

Diagram 35

Preusmerjevalni vzvod, prikazan brez pritisnjene stopalke za pospeševanje

1. Kabel za plin
2. Protimatice
3. Preusmerjevalni vzvod
4. Jeziček nosilca
5. Sprednji rob

4. Preizkusite največjo hitrost prostega teka s tahometrom:
   A. Stikalo za vžig na ključ obrnite v položaj za ON (vklop).
   B. Poskrbite, da je ročica menjalnika v NEUTRAL (nevtralnem) položaju.
   C. Do konca pritisnite stopalko za gas in izmerite hitrost motorja s tahometrom; hitrost motorja bi morala biti od 3.550 do 3.650 vrt./min. Če ni, izklopite motor in prilagodite protimatice kablov.

   Pomembno: **Ne zmanjšajte največje hitrosti prostega teka. Preizkusite s tahometrom, da poskrbite, da je največja hitrost prostega teka od 3.550 do 3.650 vrt./min.**
5. Potisnite na podporni drog in spustite tovorni keson.

Vzdrževanje sistema za gorivo

Preverjanje vodov in priključkov za gorivo

Servisni interval: Vsakih 400 ur/Letno (kar se pojavi najprej)

Preverite vode za gorivo, objemke in druge dele za pritrditev, da ugotovite, ali so kakšni znaki uhajanja, poslabšanja stanja, škode ali zrahljanih priključkov.

Opomba: Pred uporabo stroja popravite vse poškodovane sestavne dele sistema za gorivo in dele, iz katerih uhaja.

Zamenjava filtra za gorivo

Servisni interval: Vsakih 800 ur/Letno (kar se pojavi najprej)

1. Dvignite tovorni keson in ga podprite s podpornim drogom.
2. Zavrtite stikalo za vžig na ključ v položaj za OFF (izklop) in izvlecite ključ.
3. Odklopite akumulator, glejte Odklop akumulatorja (stran 40).
4. Postavite odtočno posodo pod filter za gorivo.
5. Odstranite objemke, s katerimi je filter za gorivo pričvrščen na vode za gorivo (Diagram 36).

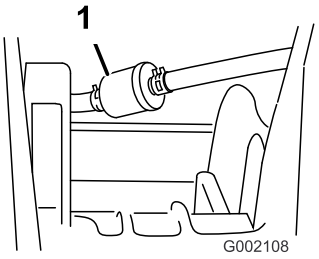

Diagram 36

1. Filter za gorivo

6. Stari filter za gorivo odklopite z vodov za gorivo.

   Opomba: Izpraznite stari filter in ga izročite uradnemu centru za recikliranje.
7. Nadomestni filter priključite na vode za gorivo, tako da je puščica usmerjena **proti** uplinjaču.
8. Filter pritrdite na vode z objemkami, ki ste jih odstranili v koraku 5.
9. Priključite akumulator in spustite tovorni keson; glejte Priključite v akumulatorja (stran 41).

Servisiranje posode za saje

Preverjanje zračnega filtra za posodo za saje

Servisni interval: Vsakih 100 ur—Preverite zračni filter za posodo za saje.

Preverite odprtino na dnu zračnega filtra za posodo za saje, da poskrbite, da je čista in brez drobcev in ovir (Diagram 37).

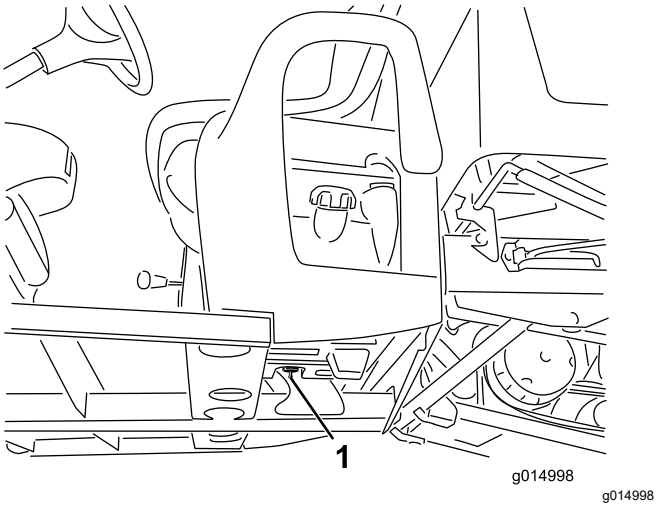

Diagram 37

1. Odprtina zračnega filtra (na notranji strani rezervoarja za gorivo in pod posodo za saje)

Zamenjava filtra posode za saje

Servisni interval: Vsakih 200 ur—Zamenjajte filter posode za saje.

1. Odstranite bodeč element filtra posode za saje z gibke cevi na dnu posode za saje ter odstranite filter.

   Opomba: Stari filter odložite med odpadke.

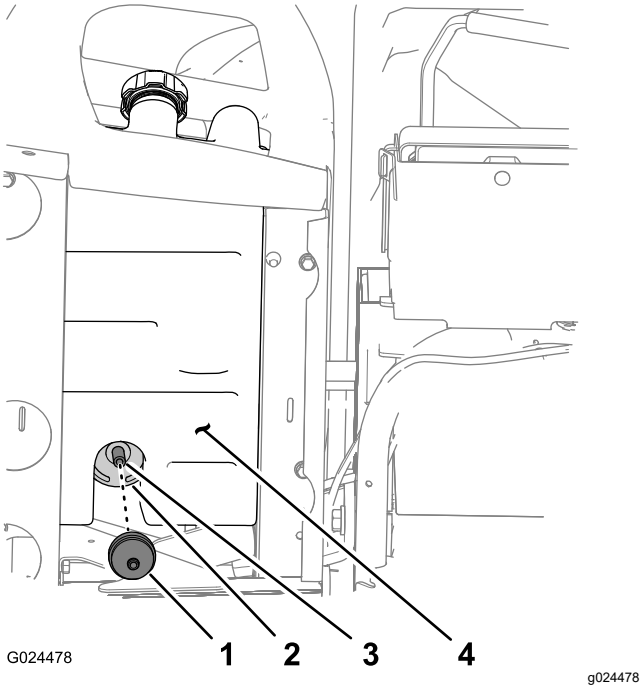

Diagram 38

1. Filter posode za saje
2. Posoda za saje
3. Cev
4. Rezervoar za gorivo

2. Povsem vstavite bodeč element novega filtra posode za saje v gibko cev na dnu posode za saje.

Zamenjava posode za saje

Opomba: Če je posoda za saje poškodovana, zamašena ali če stroj deluje brez filtra za posodo za saje, zamenjajte posodo za saje.

Opomba: Zamenjajte filter posode za saje, kadar menjavate posodo za saje.

Odklop upravljalnikov na nosilcu sedeža

1. Odstranite okrogli ročaj z ročice menjalnika (Diagram 39).

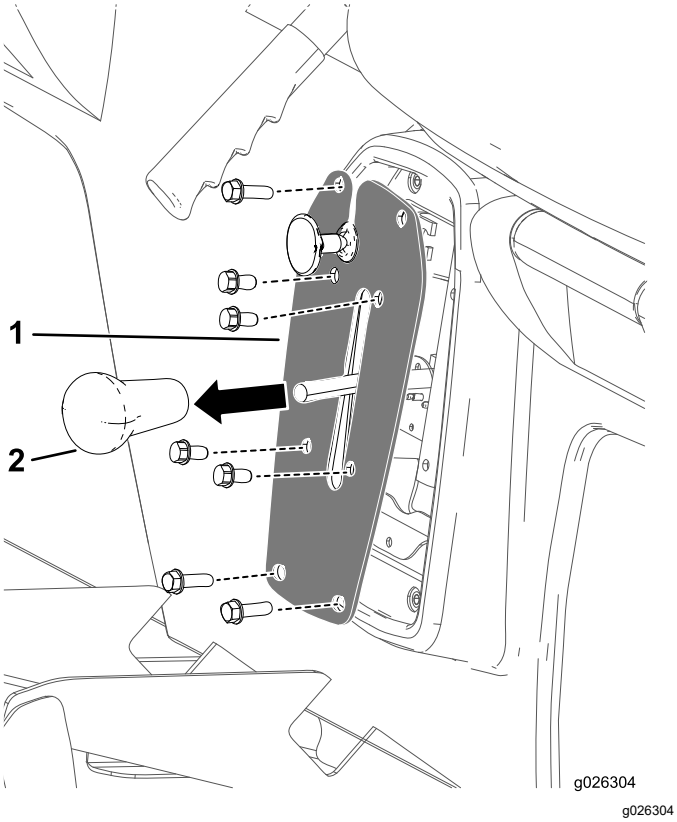

Diagram 39

1. Plošča menjalnika
2. Okrogli ročaj ročice menjalnika

2. Odstranite 4 vijake, s katerimi je plošča menjalnika pritrjena na nosilec menjalnika (Diagram 39).
3. Odstranite 4 vijake, s katerimi je plošča menjalnika pritrjena na nosilec sedeža, ter odstranite ploščo menjalnika (Diagram 39).

Odklop potezne žice parkirne zavore

1. Na spodnjem delu stroja odstranite kabelsko vezico, s katero je potezna žica parkirne zavore pričvrščena na vod delovne zavore (Diagram 40).
2. Označite črto za vrtenje na sprednji protimatici za potezno žico parkirne zavore (Diagram 40).

   Opomba: Poskrbite, da se sprednja protimatica ne obrača.

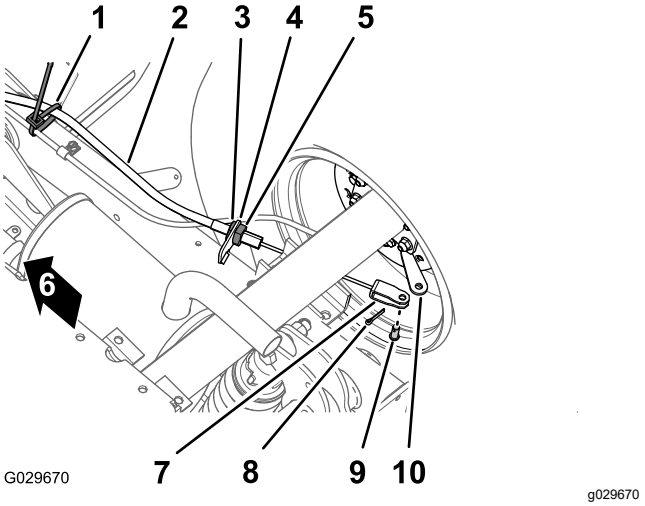

Diagram 40

1. Kabelska vezica
2. Potezna žica parkirne zavore
3. Sprednja protimatica
4. Nosilec zavorne žice
5. Zadnja protimatica
6. Sprednji del stroja
7. Viličasta objemka
8. Razcepka
9. Varovalni sornik
10. Ročica za aktivacijo zavore

3. Odvijte zadnjo protimatico in odstranite žico z nosilca potezne žice zavore (Diagram 40).
4. Odstranite razcepko in varovalni sornik, s katerima je viličasta objemka za potezno žico parkirne zavore pričvrščena na ročico za aktivacijo zavore, ter žico odstranite z ročice (Diagram 40).
5. Ponovite korake od 1 do 4 do žice parkirne zavore na drugi strani stroja.

Odstranjevanje sedežev in nosilcev sedežev

1. Na spodnjem delu stroja odstranite 8 vijakov z glavo s prirobkom in 8 podložk, s katerimi je nosilec sedeža pričvrščen na talno ploščo in kanal v zadnjem delu kabine (Diagram 41).

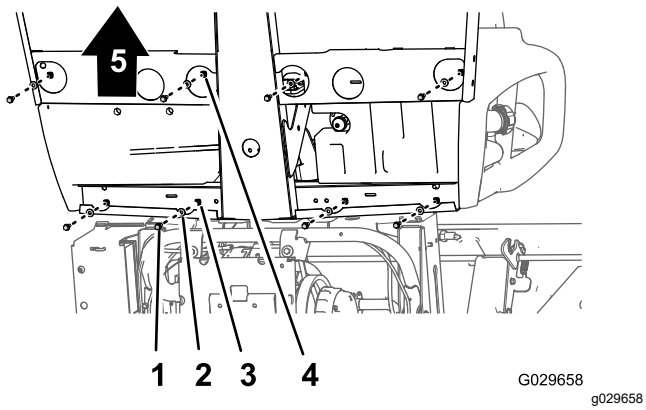

Diagram 41

1. Vijak z glavo s prirobkom
2. Podložka
3. Odprtina (kanal v zadnjem delu kabine)
4. Odprtina (talna plošča)
5. Sprednji del stroja

2. Previdno dvignite sedeže, nosilec sedežev in potezne žice parkirne zavore s stroja (Diagram 41).

   Pomembno: **Ko dvignete sedeže in nosilec sedežev s stroja, boste opazili da potezne žice parkirne zavore potekajo ob šasiji.**

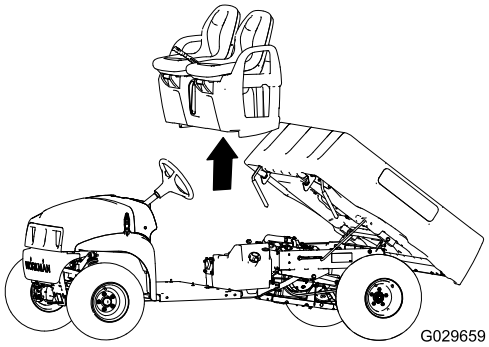

Diagram 42

Zamenjava posode za saje

1. Odstranite vakuumsko gibko cev z elementa na posodi za saje, ki je označen s Purge (Praznjenje) (Diagram 43).

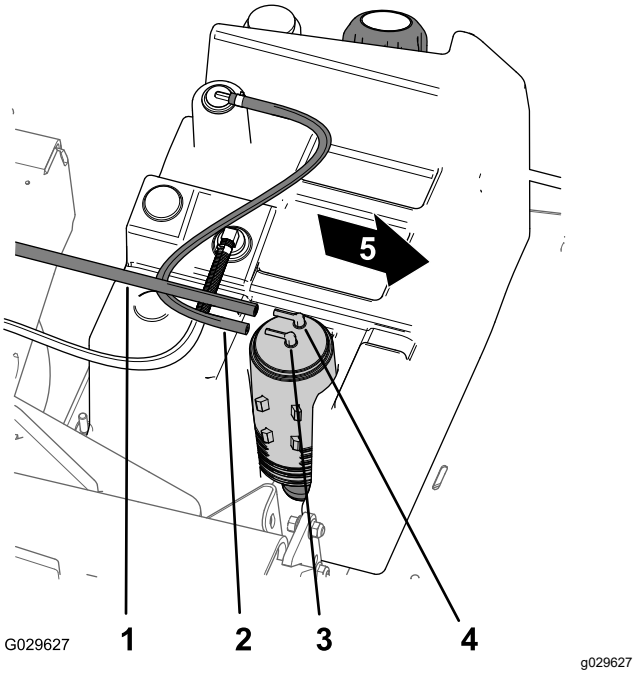

Diagram 43

1. Vakuumska gibka cev
2. Gibka cev rezervoarja za gorivo
3. Element posode za saje (rezervoar za gorivo)
4. Element posode za saje (praznjenje)
5. Sprednji del stroja

2. Odstranite gibko cev rezervoarja za gorivo z elementa na posodi za saje, ki je označen s Fuel Tank (Rezervoar za gorivo) (Diagram 43).
3. Dvignite posodo za saje z nastavka za posodo za saje v rezervoarju za gorivo (Diagram 44).

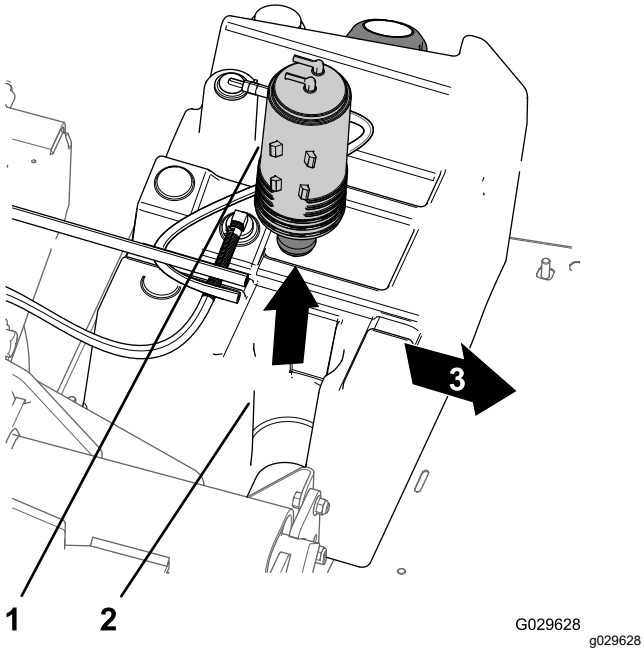

Diagram 44

1. Posoda za saje
2. Nastavek za posodo za saje (rezervoar za gorivo)
3. Sprednji del stroja

4. Odstranite filter posode za saje in kratek del gibke cevi s spodnjega elementa stare posode za saje (Diagram 45).

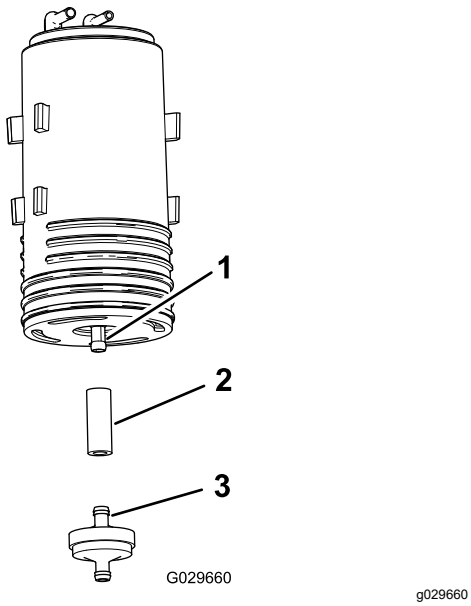

Diagram 45

1. Spodnji element (posoda za saje)
2. Cev
3. Filter posode za saje

5. Gibko cev namestite na spodnji element nove posode za saje (Diagram 45).
6. Element novega filtra posode za saje vstavite v gibko cev (Diagram 45).
7. Novo posodo za saje namestite na nastavek za posodo za saje v rezervoarju za gorivo, pri čemer morata biti element za praznjenje in element rezervoarja za gorivo poravnana v smeri nazaj (Diagram 44).
8. Vakuumsko gibka cev namestite na element posode za saje, ki je označen s Purge (Praznjenje), gibko cev rezervoarja za gorivo pa na element, označen s Fuel Tank (Rezervoar za gorivo) (Diagram 43).

Namestitev sedežev in nosilcev sedežev

1. Sedeža in nosilec sedežev dvignite na stroj in potezne žice zavore poravnajte s šasijo (Diagram 41 in Diagram 42).
2. Odprtine na nosilcu sedežev poravnajte z odprtinami na talni plošči in s kanalom v zadnjem delu kabine (Diagram 41 in Diagram 42).
3. Nosilec sedežev na talno ploščo in kanal v zadnjem delu kabine namestite z 8 vijaki z glavo s prirobkom in 8 podložkami, ki ste jih odstranili v koraku 1 poglavja Odstranjevanje sedežev in nosilcev sedežev (stran 37), vijake pa privijte z zateznim navorom od 1.978 do 2.542 N·cm.

Nastavitev potezne žice parkirne zavore

1. Navojni nastavek za prilagajanje potezne žice parkirne zavore povlecite k nosilcu potezne žice parkirne zavore, viličasto objemko pa k ročici za aktivacijo zavore (Diagram 40).
2. Viličasto objemko na ročico za aktivacijo zavore pričvrstite z varovalnim sornikom in razcepko, ki ste ju odstranili v koraku 4 poglavja Odklop potezne žice parkirne zavore (stran 37).
3. Navojni nastavek za prilagajanje potezne žice parkirne zavore poravnajte z nosilcem potezne žice parkirne zavore in zategnite zadnjo protimatico (Diagram 40).

   Opomba: Poskrbite, da ne boste zavrteli sprednje protimatice.
4. Ponovite korake od 1 do 3 do žice parkirne zavore na drugi strani stroja.

Priključitev upravljalnikov na nosilcu sedeža

1. Električni priključek priključite prek stikala za spremembo smeri toka, ki je na notranji strani nosilca menjalnika.
2. Odprtine na nosilcu menjalnika poravnajte z odprtinami na nosilcu sedežev, ploščo pa na nosilec pričvrstite s 4 vijaki, ki ste jih odstranili v koraku 3 poglavja Odklop upravljalnikov na nosilcu sedeža (stran 36).

3. Odprtine na plošči menjalnika poravnajte z odprtinami na nosilcu menjalnika, ploščo pa na nosilec pričvrstite s 4 vijaki, ki ste jih odstranili v koraku 2 poglavja Odklop upravljalnikov na nosilcu sedeža (stran 36).
4. Navijte okrogli ročaj ročice menjalnika in ga ročno zategnite (Diagram 39).

Vzdrževanje električnega sistema

Varnost električnega sistema

- Pred popravilom stroja morate odklopiti akumulator. Najprej odklopite negativno priključno sponko in nato še pozitivno. Najprej priklopite pozitivno priključno sponko in nato še negativno.
- Zamenjavo akumulatorja opravite v odprtem in dobro prezračenem prostoru, daleč od isker in plamenov. Pred priključitvijo ali odklopom akumulatorja morate odklopiti polnilnik. Nositi morate zaščitna oblačila in uporabiti izolirana orodja.

Servisiranje akumulatorja

Napetost akumulatorja: 12 V s 300 A (hladen zagon) pri –18 °C.

- Akumulator naj bo vedno čist in popolnoma napolnjen.
- Če so priključki akumulatorjev korodirani, jih očistite z raztopino iz 4 delov vode in 1 dela sode bikarbone.
- Nanesite tanko plast maziva na pole akumulatorja, da preprečite korozijo.

Odklop akumulatorja

⚠ OPOZORILO

Napačna povezava akumulatorskih kablov lahko poškoduje stroj in kable ter privede do iskrenja. Iskre lahko povzročijo eksplozijo plinov iz akumulatorja, zaradi česar lahko pride do hudih telesnih poškodb.

- **Vedno izklopite najprej negativni (črni) akumulatorski kabel, preden izklopite pozitivni (rdeči) kabel.**
- **Vedno priklopite najprej pozitivni (rdeči) akumulatorski kabel, preden priklopite negativni (črni) kabel.**
- **Zaradi zaščite in pritrditve akumulatorja morajo biti trakovi akumulatorja ves čas nameščeni.**

⚠ OPOZORILO

Akumulatorske priključne sponke ali kovinska orodja lahko povzročijo kratek stik s kovinskimi sestavnimi deli stroja, kar lahko privede do iskrenja. Iskre lahko povzročijo eksplozijo plinov iz akumulatorja, zaradi česar lahko pride do hudih telesnih poškodb.

- **Pri odstranjevanju ali nameščanju akumulatorja ne dovolite, da se priključne sponke akumulatorja dotaknejo kovinskih delov stroja.**
- **Preprečite, da se priključne sponke akumulatorja dotaknejo kovinskih delov stroja in tako povzročijo kratek stik.**

1. Stisnite strani pokrova akumulatorja ter ga odstranite z vrha akumulatorja (Diagram 46).

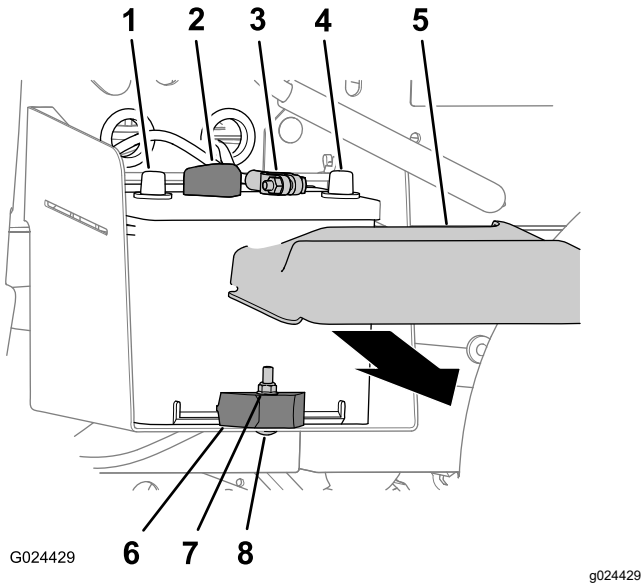

Diagram 46

1.	Pozitivni pol akumulatorja	5.	Pokrov akumulatorja
2.	Pozitivni kabel akumulatorja	6.	Objemka akumulatorja
3.	Negativni kabel akumulatorja	7.	Varovalna matica
4.	Negativni pol akumulatorja	8.	Pritrdilni vijak

2. Odklopite negativni kabel akumulatorja s pola akumulatorja (Diagram 46).
3. Odklopite pozitivni kabel akumulatorja s pola akumulatorja (Diagram 46).

Odstranjevanje akumulatorja

1. Odklopite kable akumulatorja; glejte Odklop akumulatorja (stran 40).
2. Odstranite varovalno matico, nosilni vijak in objemko akumulatorja, s katero je akumulator pričvrščen na podstavek akumulatorja (Diagram 46).
3. Akumulator odstranite s podstavka akumulatorja (Diagram 46).

Namestitev akumulatorja

1. Akumulator poravnajte s podstavkom akumulatorja v stroju (Diagram 46).

   Opomba: Poskrbite, da sta pozitivni in negativni priključni nastavek akumulatorja poravnana, kot je prikazano na Diagram 46.
2. Akumulator na podstavek akumulatorja pričvrstite z objemko akumulatorja, pritrdilnim vijakom in varovalno matico (Diagram 46).
3. Priključite kable akumulatorja; glejte Priključite v akumulatorja (stran 41).

Priključite v akumulatorja

1. Priključite pozitivni kabel akumulatorja na pol akumulatorja (Diagram 46).
2. Priključite negativni kabel akumulatorja na pol akumulatorja (Diagram 46).
3. Pokrov akumulatorja namestite na akumulator (Diagram 46).

Polnjenje akumulatorja

⚠ OPOZORILO

Pri polnjenju akumulatorja lahko nastanejo eksplozivni plini.

Nikoli ne kadite v bližini akumulatorja in ne približujte virov iskrenja in plamenov akumulatorju.

Pomembno: **Akumulator mora biti vedno popolnoma napolnjen. To je še posebej pomembno za preprečevanje poškodb akumulatorja pri temperaturah pod 0 °C.**

1. Odstranite akumulator s stroja; glejte Odklop akumulatorja (stran 40).
2. Priključite od 3 do 4 A polnilnik akumulatorja na priključne sponke akumulatorja. Akumulator od 4 do 8 ur polnite z napetostjo od 3 do 4 A (12 V).

   Opomba: Akumulatorja ne polnite predolgo.
3. Namestite akumulator, glejte Namestitev akumulatorja (stran 41).

Shranjevanje akumulatorja

Če bo stroj shranjen več kot 30 dni, odstranite akumulator in ga napolnite do konca. Shranite ga lahko na polici ali v stroju. Če bo shranjen v stroju,

morajo biti kabli odklopljeni. Akumulator shranite v prostoru s hladnim ozračjem, da preprečite hitro izpraznitev. Zagotovite, da bo akumulator popolnoma napolnjen, da preprečite njegovo zamrznitev.

Zamenjava varovalk

V električnem sistemu so 4 varovalke. Najdete jih lahko pod pokrovom motorja (Diagram 47).

Dvižni keson (odprt; neobvezni komplet)	15 A
Napajalni priključek USB/za hupo	20 A
Žarometi	10 A
Varovalka za stroj	10 A

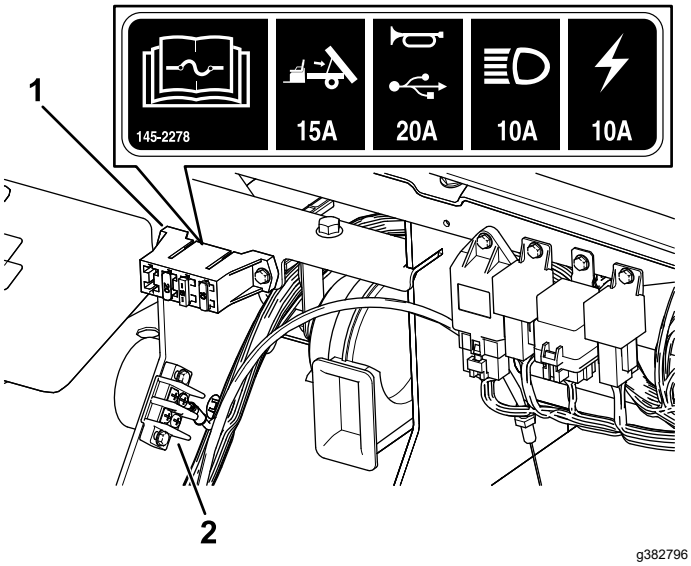

Diagram 47

1. Ohišje z varovalkami
2. Držalo s priključki za ozemljitev

Vzdrževanje žarometov

Zamenjava žarometa

Specifikacija: glejte *katalog delov*.

1. Odklopite akumulator, glejte Odklop akumulatorja (stran 40).
2. Odprite pokrov motorja.
3. Odklopite električni priključek za snop od priključka sklopa luči (Diagram 48).

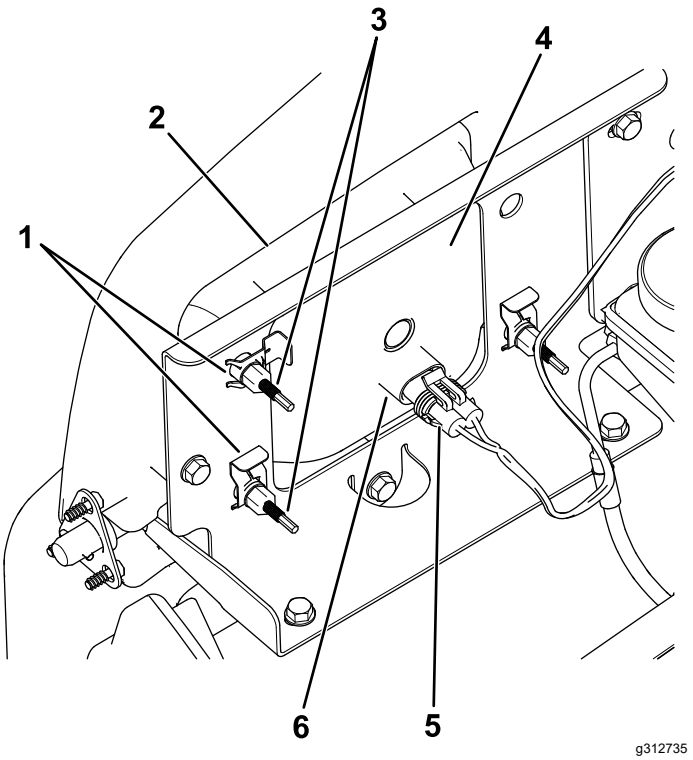

Diagram 48

1. Objemka
2. Odprtina na odbijaču
3. Vijak za prilagoditev
4. Žaromet
5. Snop – električni priključek
6. Sklop luči

4. Odstranite objemke, s katerimi je žaromet pritrjen na nosilec žarometov (Diagram 48).

   Opomba: Shranite vse dele, da lahko namestite nov žaromet.
5. Sklop žarometov odstranite tako, da ga odstranite s premikom naprej prek odprtine na sprednjem odbijaču (Diagram 48).
6. Nov žaromet namestite prek odprtine na odbijaču (Diagram 48).

   Opomba: Poskrbite, da so priključki za prilagoditev poravnani z odprtinami na nosilcu nastavka za odbijačem
7. Sklop žarometov pričvrstite z objemkami, ki ste jih odstranili v koraku 4.
8. Električni priključek za snop priključite na priključek sklopa luči (Diagram 48).
9. Žarometa prilagodite tako, da žarke usmerite v želeno smer; glejte Prilagajanje žarometov (stran 42).

Prilagajanje žarometov

Z naslednjim postopkom prilagodite položaj žarkov žarometov, kadar koli menjate ali odstranjujete sklop žarometov.

1. Stroj parkirajte na ravni površini, pri čemer naj bosta žarometa od 7,6 m od stene (Diagram 49).
2. Izmerite razdaljo od tal do sredine žarometa in na steni označite to isto višino.
3. Obrnite stikalo za vžig na ključ v položaj za ON (vklop) in vklopite žarometa.
4. Bodite pozorni, na kateri del stene sta žarometa usmerjena.

   Najsvetlejši del žarka žarometa bi moral biti 20 cm pod oznako na steni (Diagram 49).

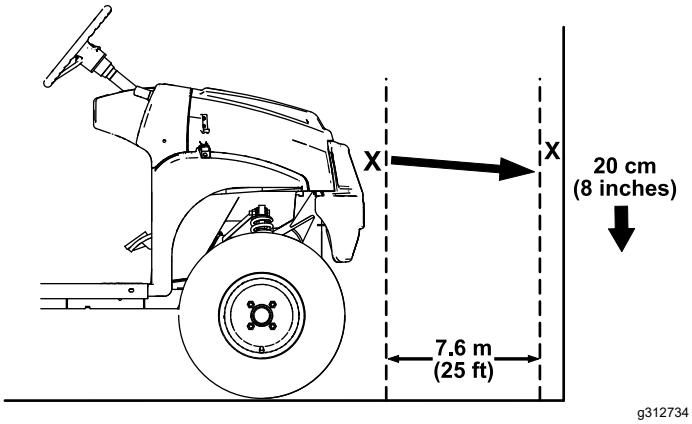

Diagram 49

5. Na hrbtni strani sklopa žarometov zavrtite vijake za prilagoditev (Diagram 48), da sklop žarometov prilagodite in ga poravnate s položajem žarka.
6. Priključite akumulator in spustite pokrov motorja; glejte Priključite v akumulatorja (stran 41).

Vzdrževanje pogonskega sistema

Vzdrževanje pnevmatik

Servisni interval: Vsakih 100 ur—Preverite stanje pnevmatik in platišč.

Vsakih 100 ur—Zategnite kolesne matice z ustreznim zateznim momentom.

1. Preverite, ali so na pnevmatikah in platiščih kakšni znaki obrabe in škode.

   Opomba: Pri nesrečah pri upravljanju stroja, kot so npr. udarci ob robnike, se lahko pnevmatike ali platišča poškodujejo, obenem pa to vpliva na poravnavo koles, zato po nesreči preverite stanje pnevmatike.
2. Zategnite kolesne matice z zateznim navorom od 108 do 122 N·m.

Preverjanje sestavnih delov volana in vzmetenja

Servisni interval: Vsakih 100 ur—Preverite, ali so pri volanu ali vzmetenju kakšni razrahljani ali poškodovani sestavni deli.

Medtem ko je volan v središčnem položaju (Diagram 50), ga obrnite na levo ali desno. Če boste volan obrnili za več kot 13 mm na levo ali desno, pnevmatike pa se ne obrnejo, preverite naslednje sestavne dele volana in vzmetenja, da se prepričate, da niso razrahljani ali poškodovani:

- spoj sklopa krmilne preme in mehanizma krmiljenja

  Pomembno: **Preglejte stanje in varnost tesnila odgonske gredi (Diagram 51).**
- Jarmovi drogovi sklopa mehanizma krmiljenja

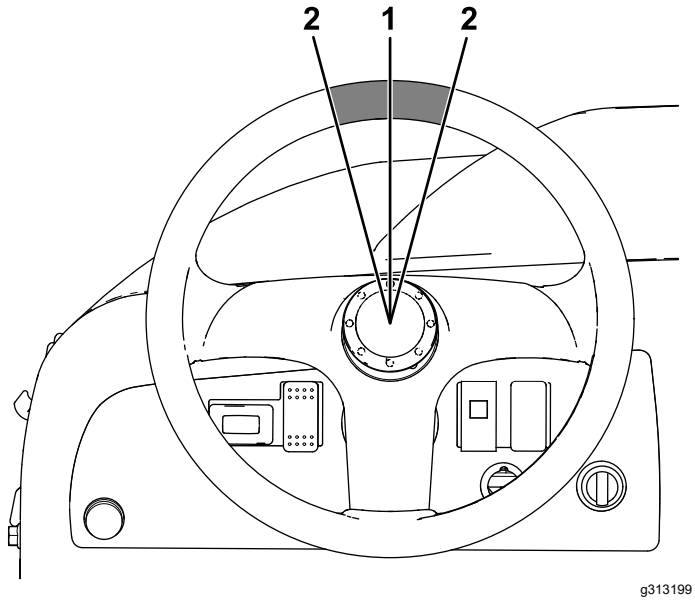

Diagram 50

1. Volan v središčnem položaju
2. 13 mm od središča volana

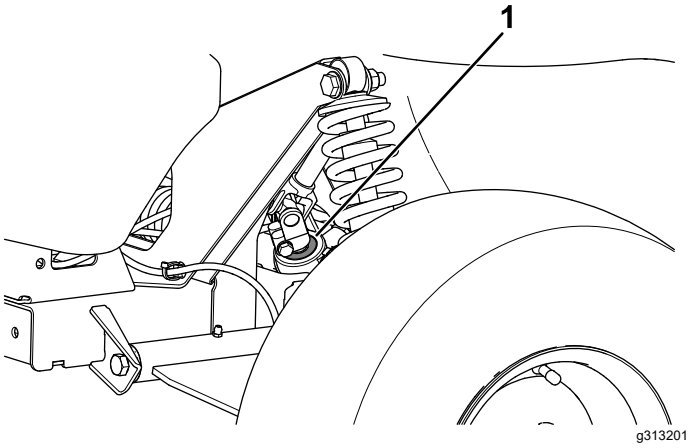

Diagram 51

1. Tesnilo odgonske gredi

Prilagajanje poravnave prednjih koles

Servisni interval: Vsakih 100 ur/Letno (kar se pojavi najprej)—Preverite previs in stekanje prednjih koles.

Priprava na prilagajanje previsa ali stekanja

1. Preverite tlak v pnevmatikah, da poskrbite, da sta prednji kolesi napolnjeni na 0,82 bar (82 kPa).
2. Bodisi dodajte maso na sedež voznika, ki je enaka povprečni masi upravljavca, ki bo upravljal stroj, bodisi upravljavcu naročite, naj se usede na sedež. Masa ali upravljavec mora ostati na sedežu med celotnim postopkom prilagajanja.
3. Na ravni površini stroj potisnite nazaj 2 do 3 m in nato spet nazaj v izvirni izhodiščni položaj. Tako se bo vzmetenje usedlo v svoj delovni položaj.

Prilagajanje previsa kolesa

Orodje, ki ga zagotovi lastnik: viličasti ključ, del Toro 132-5069; obrnite se na svojega pooblaščenega distributerja izdelkov Toro.

Pomembno: **Prilagoditev previsa koles opravite samo, če uporabljate sprednjo priključno napravi ali če je obraba pnevmatik neenakomerna.**

1. Preverite poravnanost previsa vsakega kolesa; poravnava bi morala biti čim bližje nevtralni (ničelni).

   Opomba: Pnevmatike bi morale biti poravnane z enakomernimi tekalnimi plastmi na tleh, da se prepreči neenakomerna obraba.
2. Če je previs koles neporavnan, z viličastim ključem zavrtite venec na amortizerju, da tako poravnate kolo (Diagram 52).

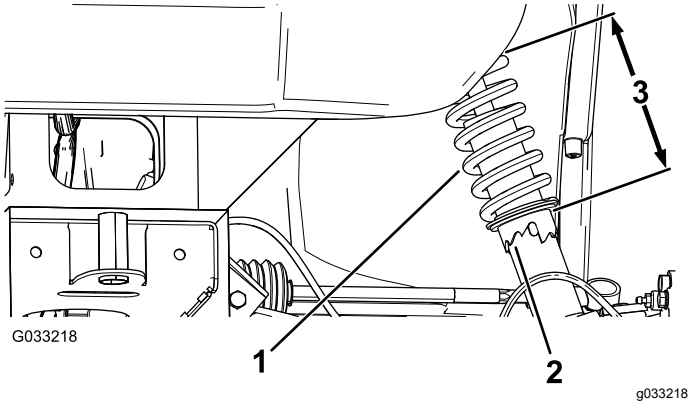

Diagram 52

1. Amortizer
2. Venec
3. Dolžina amortizerja

Prilagajanje stekanja prednjih koles

Pomembno: **Preden prilagodite stekanje, poskrbite, da je prilagoditev previsa koles čim bližje nevtralnemu položaju; glejte Prilagajanje previsa kolesa (stran 44).**

1. Izmerite razdalj med obema sprednjima pnevmatikama na višini osi, in sicer na sprednjem in zadnjem delu sprednjih pnevmatik (Diagram 53).

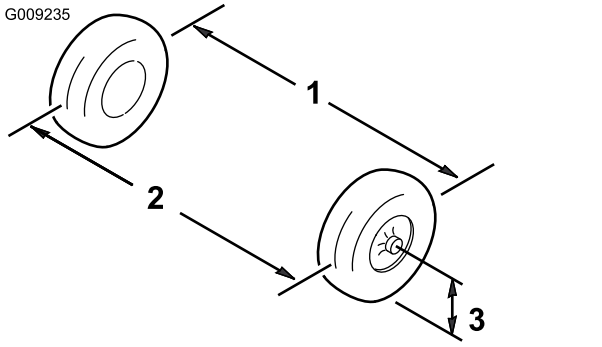

Diagram 53

1. Središčnica pnevmatike – zadaj
2. Središčnica pnevmatike – spredaj
3. Središčnica osi

2. Če meritev ne pade v okvir od 0 do 6 mm, odvijte protimatice na zunanjem delu jarmovih drogov (Diagram 54).

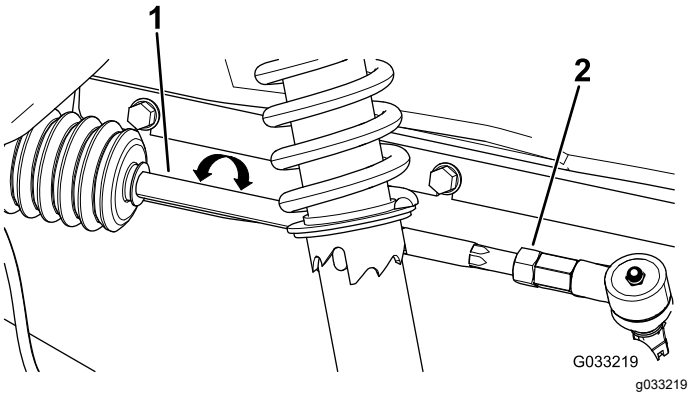

Diagram 54

1. Jarmov drog
2. Protimatica

3. Zavrtite oba jarmova drogova, da sprednji del pnevmatike premaknete navznoter ali navzven.
4. Kadar je prilagoditev pravilna, zategnite protimatice jarmovega droga.
5. Poskrbite, da se volan v celoti obrača v obe smeri.

Preverjanje ravni tekočine sklopa menjalnika in diferenciala

Servisni interval: Vsakih 100 ur

Vrsta tekočine: SAE 10W30 (s servisno klasifikacijo API: SJ ali boljše)

1. Parkirajte stroj na ravni površini, menjalnik prestavite v NEVTRALEN položaj, aktivirajte parkirno zategnite parkirno zavoro, ugasnite motor in odstranite ključ.
2. Odstranite vijak z odprtine za prikaz ravni (Diagram 55).

   Opomba: Raven tekočine sklopa menjalnika in diferenciala bi morala biti pri dnu odprtine za prikaz ravni.

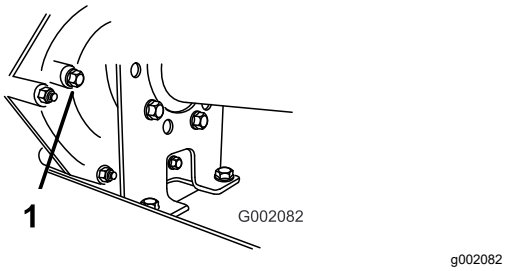

Diagram 55

1. Odprtina za prikaz ravni

3. Če tekočina sklopa menjalnika in diferenciala ni na ravni spodnjega dela odprtine za prikaz

ravni, rezervoar napolnite s tekočino, navedeno v specifikacijah; glejte Menjava tekočine sklopa menjalnika in diferenciala (stran 46).

Menjava tekočine sklopa menjalnika in diferenciala

Servisni interval: Vsakih 800 ur/Letno (kar se pojavi najprej)

Vrsta tekočine: SAE 10W30 (s servisno klasifikacijo API: SJ ali boljše)

Prostornina tekočine: 1,4 l

1. Parkirajte stroj na ravni površini, menjalnik prestavite v NEUTRAL (nevtralen) položaj, aktivirajte parkirno zategnite parkirno zavoro, ugasnite motor in odstranite ključ.
2. Obrišite predel okoli nastavka za dolivanje in s krpo očistite izpustne čepe (Diagram 56).

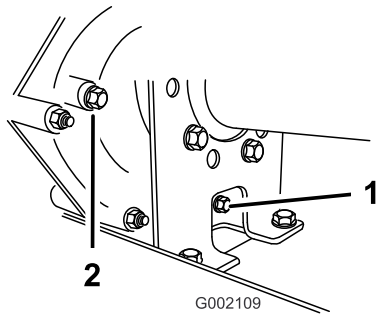

g002109

Diagram 56

1. Izpustni čep
2. Čep nastavka za dolivanje

3. Pod izpustni čep postavite posodo za odtekanje s prostornino 2 l ali več.
4. Čep nastavka za dolivanje odstranite tako, da ga zavrtite v nasprotni smeri urinega kazalca (Diagram 56).

   Opomba: Čep nastavka za dolivanje in tesnilo shranite za namestitev v koraku 8.
5. Izpustni čep odstranite tako, da ga zavrtite v nasprotni smeri urinega kazalca (Diagram 56).

   Opomba: Izpustni čep in tesnilo shranite za namestitev v koraku 6.

   Opomba: Pustite, da tekočina povsem izteče iz sklopa menjalnika in diferenciala.
6. Izpustni čep in tesnilo namestite in privijte v odprtino za izpustni čep na menjalniku (Diagram 56).

   Opomba: Uporabljeno tekočino dostavite pooblaščenemu centru za recikliranje.
7. Rezervoar (Diagram 57) napolnite prek odprtine za čep nastavka za dolivanje s približno 1,4 l tekočine, navedene v specifikacijah, ali ga polnite, dokler raven tekočine v menjalniku ni na isti ravni kot je spodnji del navojev. (Diagram 56).

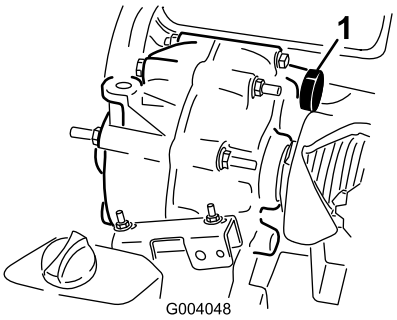

g004048

Diagram 57

1. Polnjenje tekočine

8. Čep nastavka za dolivanje in tesnilo namestite in privijte v odprtino za čep nastavka za dolivanje na menjalniku (Diagram 56).
9. Zaženite motor in upravljajte stroj.
10. Preverite raven tekočine in dodajte tekočino, če je njena raven pod navoji odprtine za čep nastavka za dolivanje (Diagram 56).

Preverjanje in prilagajanje nevtralnega položaja

Servisni interval: Vsakih 100 ur

Kadar opravljate redno vzdrževanje in/ali diagnostiko motorja, mora biti sklop menjalnika in diferenciala prestavljen v NEUTRAL (nevtralni) položaj (Diagram 58). Stroj ima na ročici menjalnika NEVTRALNI položaj, s katerim nadzorujete nevtralni položaj sklopa menjalnika in diferenciala. Opravite naslednje korake, da zagotovite, da je z ročico menjalnika v nevtralnem položaju pravilno upravljan nevtralni položaj sklopa menjalnika in diferenciala:

1. Menjalno ročico prestavite v NEUTRAL (nevtralni) položaj
2. Poskrbite, da je nevtralni nosilec v NEUTRAL (nevtralnem) položaju (enako kot nosilec nastavka za kabel, ki je pod nosilcem menjalnika); to storite tako, da obrnete sklopko pogona (Diagram 58).

   Opomba: Stroj se ne bi smel zibati naprej in nazaj. Če se, nevtralni nosilec ročno premaknite v NEUTRAL (nevtralni) položaj.

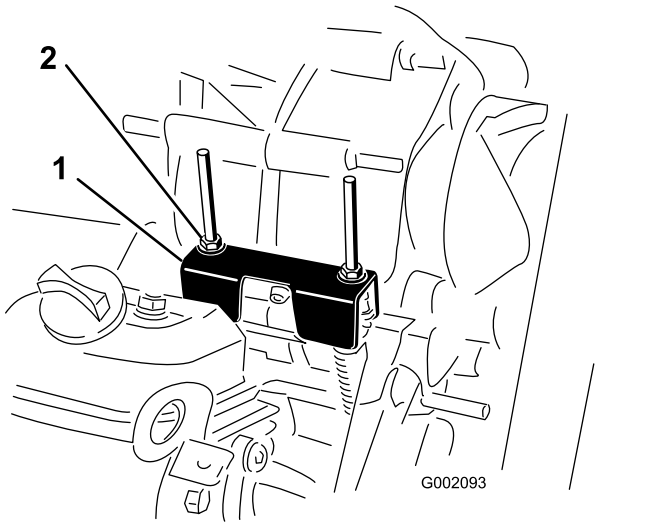

g002093

Diagram 58

1. Nevtralni nosilec
2. Varovalni matici

3. Zavrtite eno izmed varovalnih matic (Diagram 58), da dosežete razmak od 0,762 do 1,524 mm med spodnjim delom matice/podložke in nevtralnim nosilcem.

   Opomba: Pri prilagajanju položaja varovalne matice na vrhu morate držati navojno gred pod nosilcem.
4. Zavrtite drugo varovalno matico, da dosežete razmak od 0,76 do 1,52 mm med spodnjim delom matice/podložke in nevtralnim nosilcem.
5. Potegnite vsak kabel menjalnika navzgor, da poskrbite, da je med matico/podložko in nevtralnim nosilcem razmak od 0,76 do 1,52 mm (Diagram 59).

   Opomba: Če razmaka ni, prilagodite matici, da dosežete navedeni razmak.

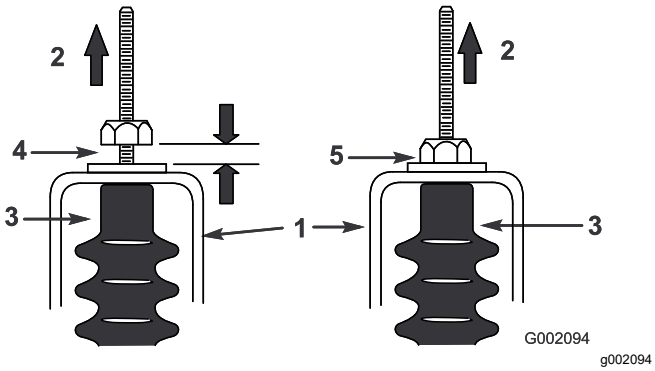

g002094

Diagram 59

1. Nevtralni nosilec
2. Potegnite navzgor
3. Gumijasta prevleka kabla
4. Razmak od 0,76 do 1,52 mm
5. **Napačno** – prilagodite, da dosežete razmak od 0,76 do 1.52 mm

6. Zaženite motor in večkrat prestavite v položaj FORWARD (naprej), REVERSE (vzvratno), in NEUTRAL (nevtralni) položaj, da poskrbite, da nevtralni nosilec pravilno deluje.

Vzdrževanje sklopke primarne sklopke pogona

Servisni interval: Vsakih 400 ur/Letno (kar se pojavi najprej)

⚠ POZOR

Prah v sklopki se bo začel prenašati po zraku, zato lahko poškoduje vaše oči, če ga vdihnete, pa vam lahko povzroči težave z dihanjem.

Kadar opravljate za postopek, si nadenite zaščitna očala in masko proti prahu oziroma kakšno drugo varovalno opremo za oči in dihala.

1. Dvignite in zapahnite tovorni keson.
2. Odstranite 3 vijake, s katerimi je pritrjen pokrov sklopke, in odstranite pokrov (Diagram 60).

   Opomba: Shranite pokrov in vijake za namestitev.

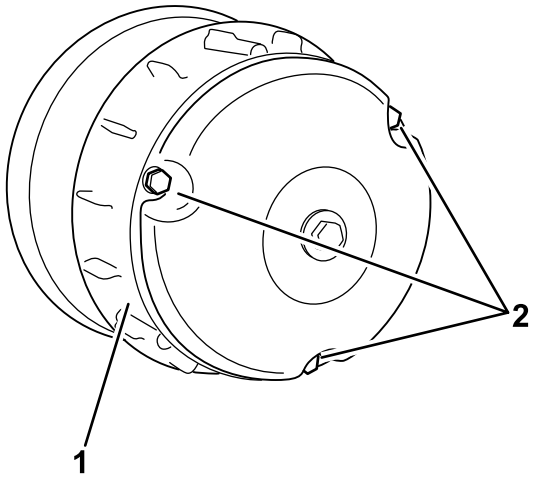

g011947

Diagram 60

1. Pokrov
2. Vijaki

3. S stisnjenim zrakom natančno očistite notranjost pokrova in notranje sestavne dele sklopke.
4. Namestite pokrov sklopke in ga pritrdite s 3 vijaki (Diagram 60), ki ste jih odstranili v koraku 2.
5. Spustite tovorni keson.

Zmanjševanje največje hitrosti

⚠ POZOR

Prah v sklopki se bo začel prenašati po zraku, zato lahko poškoduje vaše oči, če ga vdihnete, pa vam lahko povzroči težave z dihanjem.

Kadar opravljate za postopek, si nadenite zaščitna očala in masko proti prahu oziroma kakšno drugo varovalno opremo za oči in dihala.

1. Dvignite in zapahnite tovorni keson; glejte. Dvigovanje tovornega kesona (stran 19).
2. Odstranite vijake, s katerimi je pritrjen pokrov sklopke, kot je to prikazano na Diagram 61.

   Pomembno: **Bodite previdni pri odstranjevanju pokrova sklopke; vzmet je stisnjena.**

   Pomembno: **Bodite pozorni na usmeritev X na pokrovih sklopke in sestavih za sklopko, saj vam bo to pomagalo pri poznejši namestitvi.**

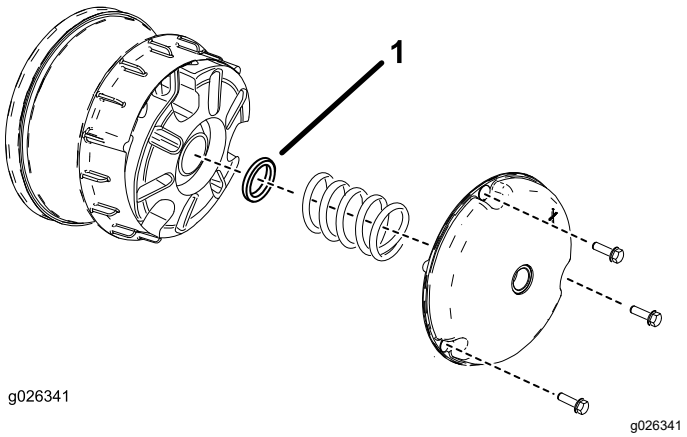

Diagram 61

1. Distančnik sklopke

3. Odstranite vzmet.
4. Dodajte ali odstranite distančnike, da prilagodite največjo hitrost. Z naslednjo preglednico določite količino potrebnih distančnikov.

Distančniki	Največja hitrost
2 (standardno)	26 km/h (standardno)
3	19 km/h
4	14 km/h
5	10 km/h
6	6 km/h

Pomembno: **Stroja ne upravljajte brez nameščenega vsaj dveh distančnikov sklopke.**

5. Namestite vzmet in pokrov sklopke.

   Pomembno: **Poskrbite, da je X postavljen na prvotno mesto.**

6. Privijte vijake z zateznim navorom od 179 do 228 N·m.

Vzdrževanje hladilnega sistema

Varnost sistema hlajenja

- Zaužitje hladilne tekočine motorja lahko povzroči zastrupitev, zato morate otrokom in ljubljenčkom preprečiti dostop do tekočine.
- Izpust vroče hladilne tekočine pod tlakom ali dotik z vročim hladilnikom in deli v bližini lahko povzroči hude opekline.
  - Pred odstranjevanjem pokrovčka hladilnika vedno počakajte vsaj 15 minut, da se motor ohladi.
  - Pri odpiranju pokrovčka hladilnika uporabite krpo in pokrovček odpirajte počasi, da omogočite izpust pare.
- Ne upravljajte stroja brez nameščenih pokrovov.
- Prsti, roke in oblačila ne smejo biti blizu vrtečih se delov in pogonskih jermenov.
- Pred vzdrževanjem izklopite stroj in odstranite ključ.

Čiščenje predelov za hlajenje motorja

Servisni interval: Vsakih 100 ur Hladilni sistem čistite dvakrat pogosteje v posebnih delovnih pogojih; glejte Vzdrževanje stroja pod posebnimi obratovalnimi pogoji (stran 26).

Pomembno: **Delo s strojem z blokiranim vrtljivim rešetom, umazanimi ali zamašenimi hladilnimi rebri ali odstranjenimi hladilnimi okrovi povzroči poškodbe stroja zaradi pregrevanja.**

Pomembno: **Stroja nikoli ne čistite s curkom pod pritiskom, saj bi lahko voda onesnažila sistem za gorivo.**

Po potrebi očistite vrtljivo rešeto, hladilna rebra in zunanje površine stroja.

Opomba: V izjemno prašnih in umazanih okoljih morate hladilne elemente motorja čistiti pogosteje.

Vzdrževanje zavor

Pregled zavor

Servisni interval: Vsakih 100 ur

Pomembno: **Zavore so bistvena varnostna komponenta stroja. Natančno jih preglejte v priporočenih servisnih intervalih, da zagotovite kar najboljše delovanje in varnost.**

- Preverite, ali je na zavorni oblogi prišlo do obrabe ali škode. Če je debelina zavorne obloge manjša od 1,6 mm, jo zamenjajte.
- Preglejte zavorno ploščo in druge sestavne dele, da ugotovite, ali so kakšni znaki čezmerne obrabe ali deformacije. Zamenjajte vse deformirane sestavne dele.
- Preverite raven zavorne tekočine; glejte Preverjanje ravni zavorne tekočine (stran 50).

Nastavitev ročice parkirne zavore

Servisni interval: Vsakih 200 ur

1. Odstranite prevleko za ročico z ročice parkirne zavore (Diagram 62).

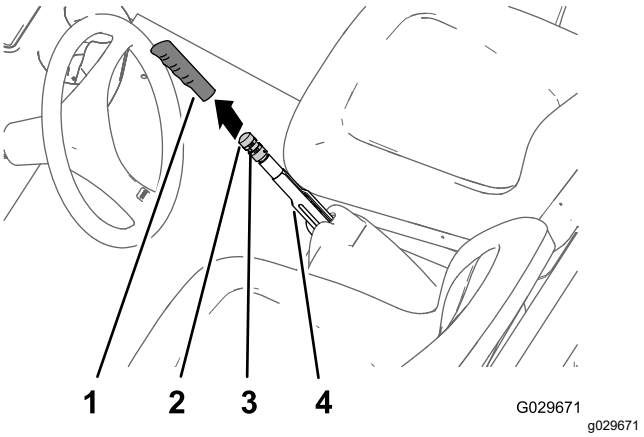

Diagram 62

1. Prevleka za ročico
2. Nastavitveni ročni vijak za zavoro
3. Zatični vijak
4. Ročica parkirne zavore

2. Odvijte zatični vijak, s katerim je nastavitveni ročni vijak za zavoro pričvrščen na ročico parkirne zavore (Diagram 62).
3. Nastavitveni ročni vijak za zavoro obračajte, dokler ne dosežete sile od 133 do 156 N, da aktivirate ročico parkirne zavore (Diagram 62).

   Opomba: Če ste nastavitveni ročni vijak za zavoro obrnili toliko, kolikor gre, pa vseeno ne morete doseči sile od 133 do 156 N, ki je

potrebna za aktivacijo ročice parkirne zavore, opravite postopek za prilagoditev poteznih žic zavore; glejte Nastavitev poteznih žic zavore (stran 50).

4. Zategnite zatični vijak in namestite prevleko za ročico (Diagram 62).

Nastavitev poteznih žic zavore

1. Odstranite prevleko za ročico z ročice parkirne zavore (Diagram 62).
2. Odvijte zatični vijak (Diagram 62), s katerim je nastavitveni ročni vijak za zavoro pričvrščen na ročico parkirne zavore, deaktivirajte parkirno zavoro in odvijte nastavitveni ročni vijak za zavoro.
3. Na spodnji strani stroja s 4 obrati odvijte zadnjo protimatico navojnega nastavka za prilagajanje potezne žice parkirne zavore (Diagram 63).

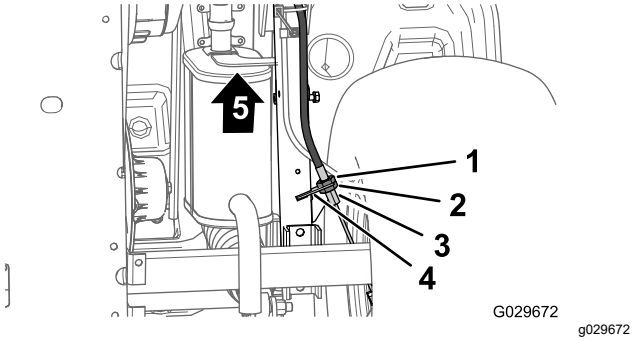

g029672

Diagram 63

1. Sprednja protimatica
2. Zadnja protimatica
3. Nosilec zavorne žice
4. Navojni nastavek za prilagajanje (potezne žice parkirne zavore)
5. Sprednji del stroja

4. Zategnite sprednjo protimatico (Diagram 63).
5. Nastavitveni ročni vijak za zavoro (Diagram 62) obračajte, dokler ne dosežete sile od 133 do 156 N, da aktivirate ročico parkirne zavore.
   - Če nastavitvenega ročnega vijaka za zavoro ne morete prilagoditi, tako da ga **odvijete**, in aktivirati ročico parkirne zavore s silo od 133 do 156 N, opravite naslednje:
     A. Sprednjo protimatico (Diagram 63) za navojni nastavek za prilagajanje potezne žice parkirne zavore odvijte z 1 obratom.
     B. Zategnite zadnjo protimatico (Diagram 63).
     C. Nastavitveni ročni vijak za zavoro (Diagram 62) obračajte, dokler ne dosežete sile od 133 do 156 N, da aktivirate ročico parkirne zavore.
     D. Do dvakrat ponovite korake od A do C, da dosežete silo parkirne zavore od 133 do 156 N.
   - Če nastavitvenega ročnega vijaka za zavoro ne morete prilagoditi, tako da ga **privijete**, in aktivirati ročico parkirne zavore s silo od 133 do 156 N, opravite naslednje:
     A. Zadnjo protimatico (Diagram 63) za navojni nastavek za prilagajanje potezne žice parkirne zavore odvijte z 1 obratom.
     B. Zategnite sprednjo protimatico (Diagram 63).
     C. Nastavitveni ročni vijak za zavoro (Diagram 62) obračajte, dokler ne dosežete sile od 133 do 156 N, da aktivirate ročico parkirne zavore.
     D. Do trikrat ponovite korake od A do C, da dosežete silo parkirne zavore od 133 do 156 N.

     Opomba: Če potezne žice parkirne zavore ne morete prilagoditi dovolj, da bi spravili nastavitveni ročni vijak za zavoro v prilagoditveni razpon, preverite, ali je na zavornih oblogah nastala čezmerna obraba.
   - Zategnite zatični vijak in namestite prevleko za ročico (Diagram 62).

Preverjanje ravni zavorne tekočine

Servisni interval: Pred vsako uporabo ali dnevno—Preverite raven zavorne tekočine. Pred prvim zagonom motorja preverite raven zavorne tekočine.

Vrsta zavorne tekočine: DOT 3

1. Parkirajte stroj na ravni površini.
2. Vklopite parkirno zavoro.
3. Ugasnite motor in odstranite ključ.
4. Dvignite pokrov, da omogočite dostop do glavnega zavornega valja in rezervoarja (Diagram 64).

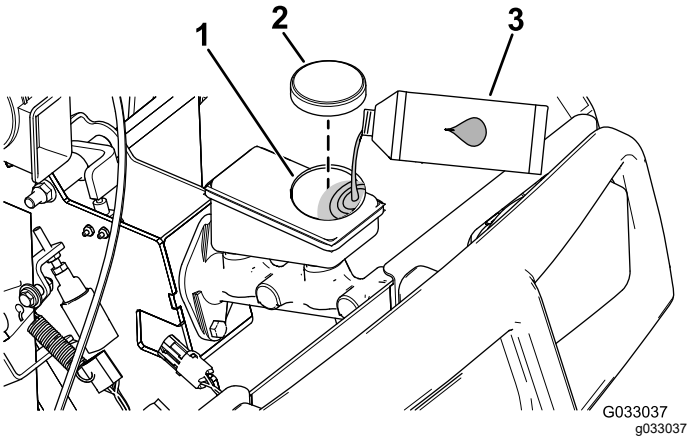

Diagram 64

1. Nastavek za dolivanje (rezervoar)
2. Pokrovček rezervoarja
3. Zavorna tekočina DOT 3

5. Oglejte si obris ravni tekočine na strani rezervoarja (Diagram 65).

   Opomba: Raven bi morala biti nad minimalno mejo.

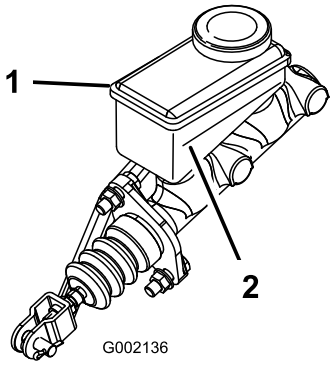

Diagram 65

1. Rezervoar za zavorno tekočino
2. Minimalna meja

6. Če je raven tekočine prenizka, opravite naslednje:
   A. Očistite predel okoli pokrovčka rezervoarja in odstranite pokrovček (Diagram 64).
   B. Zavorno tekočino DOT 3 v rezervoar dodajajte tako dolgo, dokler raven tekočine ne preseže minimalne meje (Diagram 65).

      Opomba: Rezervoarja ne prenapolnite z zavorno tekočino.
   C. Namestite pokrovček rezervoarja (Diagram 64).
7. Zaprite pokrov motorja.

Menjava zavorne tekočine

Servisni interval: Vsakih 1000 ur

Obrnite se na pooblaščenega distributerja za izdelke Toro.

Vzdrževanje jermena

Servisiranje pogonskega jermena

Preverjanje pogonskega jermena

Servisni interval: Po prvih 8 urah

Vsakih 200 ur

1. Parkirajte stroj na ravni površini, zategnite parkirno zavoro, ugasnite motor in odstranite ključ.
2. Dvignite tovorni keson in ga podprite s podpornim drogom.
3. Menjalno ročico prestavite v NEUTRAL (nevtralni) položaj.
4. Jermen (Diagram 66) zavrtite in preverite, ali so kakšni znaki čezmerne obrabe ali škode.

   Opomba: Če je jermen čezmerno obrabljen ali poškodovan, ga zamenjajte; glejte Zamenjava pogonskega jermena (stran 52).

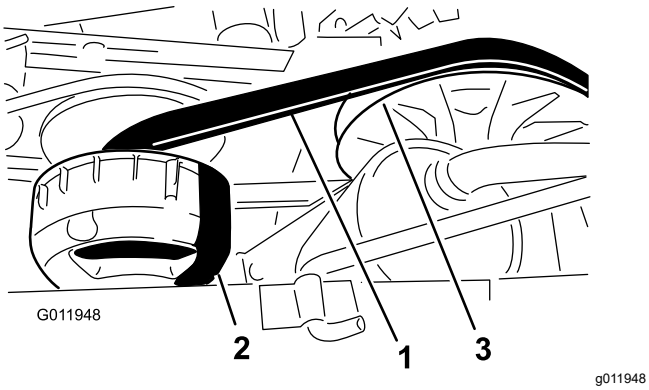

Diagram 66

1. Pogonski jermen
2. Primarna sklopka
3. Sekundarna sklopka

5. Spustite tovorni keson.

Zamenjava pogonskega jermena

1. Dvignite tovorni keson.
2. Ročico menjalnika prestavite v NEUTRAL (nevtralni) položaj, aktivirajte parkirno zavoro, obrnite stikalo za vžig na ključ v položaj za OFF (izklop) in odstranite ključ.
3. Jermen zavrtite in usmerite čez sekundarno sklopko (Diagram 66).
4. Odstranite jermen s primarne sklopke (Diagram 66).

   Opomba: Odstranite stari jermen.
5. Novi jermen poravnajte čez primarno sklopko (Diagram 66).
6. Jermen zavrtite in usmerite čez sekundarno sklopko (Diagram 66).
7. Spustite tovorni keson.

Prilagajanje jermen zagonskega generatorja

Servisni interval: Po prvih 8 urah

Vsakih 200 ur

1. Dvignite tovorni keson.
2. Zrahljajte tečajno matico za zagonski generator (Diagram 67).

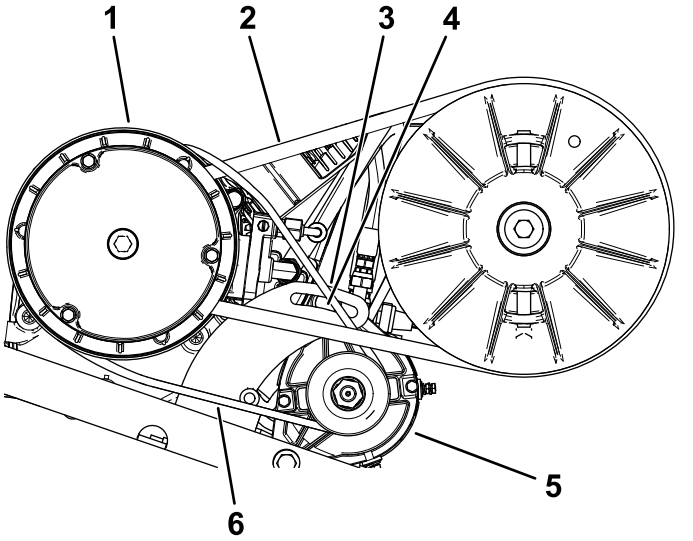

Diagram 67

1. Ohišje sklopke primarnega pogona
2. Pogonski jermen
3. Tečajni nosilec generatorja
4. Tečajna matica
5. Zagonski generator
6. Jermen zagonskega generatorja

3. Med vpetje motorja in zaganjalnik vstavite kovinski vzvod.
4. Pritiskajte na kovinski vzvod navzdol, da zaganjalnik zavrtite navzdol v zarezo, dokler vam napetost jermena ne omogoča samo 6 mm odklon jermena s silo 44 N·m (Diagram 67).
5. Ročno zategnite tečajno matico in odstranite kovinski vzvod (Diagram 67).
6. Privijte tečajno matico z zateznim momentom od 88 do 115 N·m.
7. Spustite tovorni keson.

Vzdrževanje šasije

Prilagoditev zapahov tovornega kesona

Le zapah tovornega kesona ni prilagojen, se keson trese v smeri gor in dol, medtem ko vozite stroj. Lahko prilagodite nastavke zapahov, da poskrbite, da zapahi čvrsto držijo tovorni keson ob šasiji.

1. Odvijte varovalno matico na koncu nastavka zapaha (Diagram 68).

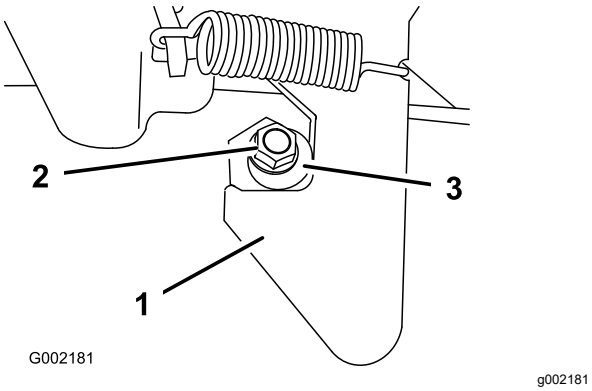

Diagram 68

1. Zapah
2. Varovalna matica
3. Nastavek zapaha

2. Nastavek zapaha vrtite v smeri urinega kazalca, dokler se tesno ne prilega ob kljukasti del zapaha (Diagram 68).
3. Privijte varovalno matico z zateznim navorom od 19,7 do 25,4 N·m.
4. Ponovite korake od 1 do 3 za zapah na drugi strani stroja.

Čiščenje

Pranje stroja

Servisni interval: Pred vsako uporabo ali dnevno—Operite stroj.

Po potrebi operite stroj, pri tem pa uporabljajte samo vodo ali blago čistilno sredstvo. Pri pranju stroja lahko uporabljate krpo.

Pomembno: **Za čiščenje stroja ne uporabljajte somornice ali filtrirane morske vode.**

Pomembno: **Za pranje stroja ne uporabljajte opreme za pranje pod visokim pritiskom. Oprema za pranje pod visokim pritiskom lahko poškoduje električni sistem, odlepi pomembne nalepke ali spere potrebno mazivo na oprijemalnih točkah. Ne pretiravajte s količino vode v bližini nadzorne plošče, motorja in akumulatorja.**

Pomembno: **Stroja ne umivajte, medtem ko motor deluje. Če boste stroj prali, medtem ko deluje, to lahko povzroči škodo v notranjosti motorja.**

Skladiščenje

Varnost pri shranjevanju

- Izklopite stroj, odstranite ključ in počakajte, da se vsi premikajoči se deli ustavijo, preden zapustite upravljavčev položaj. Pustite, da se stroj ohladi, preden ga nastavite, popravite, očistite ali shranite.
- Stroja ali posode za gorivo ne smete shranjevati, kjer so lahko prisotni odprt plamen, iskra ali pilotni plamen iz naprav, kot so na primer grelec za vodo ali drugi podobni gospodinjski aparati.

Skladiščenje stroja

Servisni interval: Vsakih 200 ur—Preglejte delovne in parkirne zavore.

Vsakih 400 ur—Opravite vizualni pregled zavor, da odkrijete obrabljene zavorne čeljusti.

Po prvih 50 urah

Vsakih 600 ur/Letno (kar se pojavi najprej)

1. Stroj postavite na ravno površino, zategnite parkirno zavoro, ugasnite motor in odstranite ključ.
2. Očistite umazanijo in nesnago s celotnega stroja, vključno z notranjostjo stroja.
3. Preglejte zavore; glejte Pregled zavor (stran 49).
4. Servisirajte zračni filter, glejte Servisiranje zračnega filtra (stran 31).
5. Zatesnite dovod zračnega filtra in izpušni odvod z vodoodpornim trakom.
6. Zamenjajte motorno olje; glejte Servisiranje motornega olja (stran 32).
7. Rezervoar z gorivom splaknite s svežim, čistim gorivom.
8. Pritrdite vse priključke sistema za gorivo.
9. Preverite tlak v pnevmatikah, glejte Preverjanje tlaka v pnevmatikah (stran 16).
10. Preverite raven zaščitnega sredstva proti zmrzovanju in dodajte raztopino vode in sredstva proti zmrzovanju, kot je to potrebno za pričakovano najnižjo temperaturo na vašem območju.
11. Odstranite akumulator s stroja in ga povsem napolnite; glejte Polnjenje akumulatorja (stran 41).

    Opomba: Kablov akumulatorja ne priključite na priključne nastavke med shranjevanjem.

    Pomembno: **Akumulator mora biti povsem napolnjen, da preprečite zamrznitev ali škodo pri temperaturah pod 0°C. Povsem napolnjen akumulator ostane napolnjen približno 50 dni pri temperaturah pod 4°C. Če bodo temperature pod 4°C, akumulator polnite vsakih 30 dni.**
12. Preverite in po potrebi privijte vse vijake in matice. Popravite oziroma zamenjajte vse poškodovane dele.
13. Prebarvajte vse opraskane in oguljene kovinske površine.

    Opomba: Barvo lahko kupite pri pooblaščenem prodajalcu.
14. Stroj uskladiščite v čistem in suhem skladiščnem prostoru.
15. Stroj prekrijte, da ga zaščitite in ohranite čistega.

Opombe:

Opombe:

Opombe:

Izjava o zasebnosti za EGP/ZK

Kako podjetje Toro uporablja vaše osebne podatke?

Podjetje The Toro Company (»Toro«) spoštuje vašo zasebnost. Ko kupite naš izdelek, morda pridobimo določene vaše podatke, bodisi neposredno od vas bodisi od lokalnega zastopnika ali prodajalca izdelkov Toro. Podjetje Toro te podatke uporablja za izpolnjevanje svojih pogodbenih obveznosti – na primer za registracijo vaše garancije, obdelavo garancijskih zahtevkov ali za vzpostavljanje stika z vami v primeru vpoklica izdelkov – in za druge legitimne poslovne namene – na primer za preverjanje zadovoljstva strank, izboljšave izdelkov ali posredovanja informacij o izdelkih, ki bi vas utegnili zanimati. Podjetje Toro lahko deli vaše podatke s svojimi hčerinskimi podjetji, povezanimi družbami, zastopniki ali drugimi poslovnimi partnerji v zvezi s temi dejavnostmi. Vaše osebne podatke bomo morda razkrili, če nam tako nalaga zakonodaja oziroma v povezavi s prodajo, nakupom ali združevanjem podjetij. Vaših osebnih podatkov ne bomo nikoli prodali nobenemu drugemu podjetju za namene trženja.

Hramba vaših osebnih podatkov

Podjetje Toro bo vaše osebne podatke hranilo, dokler bo to potrebno za zgoraj navedene namene in skladno z zakonskimi predpisi. Za podrobnejše informacije o veljavnem obdobju hranjenja podatkov se obrnite na legal@toro.com.

Zavezanost podjetja Toro varnosti

Vaše osebne podatke bomo morda obdelovali v ZDA ali drugi državi, ki ima manj strogo zakonodajo na področju varstva podatkov kot država, v kateri prebivate. Kadar koli bomo vaše podatke prenesli iz države vašega prebivališča, bomo izvedli vse zakonsko predpisane ukrepe za zagotavljanje ustreznih ukrepov za varstvo vaših podatkov in varno ravnanje z njimi.

Dostop in popravki

Morda imate pravico do pregleda ali popravkov svojih osebnih podatkov ter do ugovora ali prepovedi njihove obdelave. Če želite to storiti, nam pošljite sporočilo po elektronski pošti na naslov legal@toro.com. Če imate pomisleke glede ravnanja z vašimi podatki v podjetju Toro, vas prosimo, da se obrnete neposredno na nas. Upoštevajte, da imajo osebe s prebivališčem v EU pravico do pritožbe pri pristojnemu organu za varstvo podatkov.

Opozorilo glede kalifornijskega predloga številka 65

Kaj pomeni to opozorilo?

Na izdelkih za prodajo boste morda videli nalepko z naslednjim ali podobnim opozorilom:

OPOZORILO: rak in škodljiv vpliv na razmnoževanje – www.p65Warnings.ca.gov.

Kaj je predlog številka 65?

Predlog številka 65 velja za vsa podjetja, ki delujejo v Kaliforniji, prodajajo izdelke v Kaliforniji ali proizvajajo izdelke, ki se lahko prodajajo ali prinesejo v Kalifornijo. Nalaga, da mora guverner zvezne države Kalifornija vzdrževati in objaviti seznam kemikalij, za katere je znano, da povzročajo raka, prirojene napake in/ali imajo druge negativne vplive na sposobnost razmnoževanja. Seznam, ki se posodobi vsako leto, vsebuje stotine kemikalij, ki jih lahko najdemo v številnih izdelkih za vsakodnevno uporabo. Namen predloga številka 65 je obvestiti javnost o izpostavljenosti tem kemikalijam.

Predlog številka 65 ne prepoveduje prodaje izdelkov, ki vsebujejo te kemikalije, temveč zahteva, da so na izdelkih, embalaži izdelkov ali v dokumentaciji izdelka navedena opozorila. Poleg tega prisotnost opozorila v skladu s predlogom številka 65 ne pomeni, da izdelek ne izpolnjuje varnostnih standardov ali zahtev. Vlada zvezne države Kalifornija je objavila pojasnilo, da prisotnost opozorila v skladu s predlogom številka 65 ni enako odločbi regulativnega organa glede »varnosti« ali »nevarnosti« izdelka. Veliko teh kemikalij se uporablja v izdelkih za vsakodnevno uporabo brez dokumentiranih škodljivih vplivov. Za več informacij obiščitehttps://oag.ca.gov/prop65/faqs-view-all.

Opozorilo v skladu s predlogom številka 65 pomeni, da je podjetje: (1) ocenilo izpostavljenost in presodilo, da »ne predstavlja pomembnega tveganja«; ali (2) da je bilo opozorilo dodano na podlagi prisotnosti kemikalije s seznama brez ocene izpostavljenosti.

Ali ta zakonodaja velja povsod?

Opozorila na podlagi predloga številka 65 so obvezna samo po zakonodaji zvezne države Kalifornija. Ta opozorila lahko vidite na številnih mestih po vsej Kaliforniji, med drugim tudi v restavracijah, trgovinah z živili, hotelih, šolah in bolnišnicah ter na številnih izdelkih. Poleg tega nekatere spletne trgovine in trgovci na drobno, ki prodajo blago po pošti, navajajo opozorila v skladu s predlogom številka 65 na svojih spletnih straneh ali v katalogih.

Kako se lahko opozorila zvezne države Kalifornija primerjajo z zveznimi omejitvami?

Standardi po predlogu številka 65 so pogosto bolj strogi od zveznih in mednarodnih standardov. Za različne snovi so ravni koncentracij, za katere se zahteva opozorilo v skladu s predlogom številka 65, veliko nižje od zveznih omejitev. Na primer standard za opozorila v skladu s predlogom številka 65 za svinec je 0,5 µg/dan, kar je veliko pod zveznimi in mednarodnimi standardi.

Zakaj nekateri podobni izdelki nimajo opozorila?

- Za izdelke, ki se prodajajo v Kaliforniji, se zahteva označevanje v skladu s predlogom številka 65, medtem ko se za podobne izdelke, ki se prodajajo drugje, to ne zahteva.
- Podjetje, ki je v pravnem postopku v zvezi s predlogom številka 65 doseglo poravnavo, bo moralo uporabljati opozorila v skladu s predlogom številka 65, medtem ko drugim podjetjem tega ni treba storiti.
- Izvajanje zakonodaje v zvezi s predlogom številka 65 ni dosledno.
- Podjetja se lahko odločijo, da izdelkov ne bodo opremila z opozorili, če presodijo, da zanje zakonodaja po predlogu številka 65 ne velja; odsotnost opozoril še ne pomeni, da izdelek ne vsebuje podobnih koncentracij kemikalij s seznama.

Zakaj podjetje Toro prilaga to opozorilo?

Toro se je odločil, da bo potrošnikom dal na razpolago vse možne informacije, da lahko sprejmejo ozaveščeno odločitev, katere izdelke bodo kupili in uporabljali. Toro v določnih primerih prilaga opozorila zaradi prisotnosti ene ali več kemikalij s seznama, brez ocene ravni izpostavljenosti, ker vse kemikalije s seznama nimajo zahtev v zvezi mejno vrednostjo izpostavljenosti. Čeprav je izpostavljenost zaradi izdelkov, ki jih proizvaja Toro, lahko zanemarljiva ali v takem obsegu, da »ne predstavlja večjega tveganja«, se je Toro iz previdnosti odločil, da bo priložil opozorila v skladu s predlogom številka 65. Če Toro teh opozoril ne bi priložil, bi bil lahko izpostavljen tožbi zvezne države Kalifornija ali zasebnih strank, ki bi zahtevale izvajanje zakonodaje v skladu s predlogom številka 65, in velikim denarnim kaznim.

Garancija podjetja Toro

Omejena garancija za obdobje dveh let ali 1.500 delovnih ur

Zajeti pogoji in izdelki

Podjetje Toro Company jamči, da bo izdelek Toro Commercial (»izdelek«) brez napak v materialu ali izdelavi 2 leti ali 1.500 ur delovanja*, kar nastopi prej. Garancija velja za vse izdelke z izjemo prezračevalnikov (za te izdelke glejte ločeno garancijsko izjavo). Če so izpolnjeni garancijski pogoji, bomo brezplačno popravili izdelek, kar vključuje tudi diagnostiko, delo, sestavne dele in prevoz. Garancija začne veljati na dan, ko je izdelek dostavljen prvotnemu maloprodajnemu kupcu.
* Izdelek s števcem delovnih ur.

Navodila za pridobitev garancijskega servisa

Vaša odgovornost je, da obvestite distributerja komercialnih izdelkov ali pooblaščenega zastopnika za komercialne izdelke, pri katerem ste kupili izdelek, takoj ko menite, da so garancijski pogoji izpolnjeni. Če potrebujete pomoč pri iskanju distributerja komercialnih izdelkov ali pooblaščenega zastopnika oziroma če imate vprašanja v zvezi z garancijskimi pravicami, lahko stopite v stik z nami na naslednjem naslovu:

Toro Commercial Products Service Department
8111 Lyndale Avenue South
Bloomington, MN 55420-1196

952–888–8801 ali 800–952–2740
E-pošta: commercial.warranty@toro.com

Odgovornosti lastnika

Kot lastnik izdelka ste odgovorni za izvedbo zahtevanih vzdrževalnih postopkov in nastavitev, navedenih v *Priročniku za upravljanje*. Popravila izdelka, ki so potrebna zaradi neizvajanja obveznega vzdrževanja ali prilagoditev, niso zajeta v to garancijo.

Predmeti in pogoji, za katere garancija ne velja

Vse okvare izdelka, ki se zgodijo v garancijskem obdobju, niso nujno napake v materialu ali izdelavi. V to garancijo niso zajeti:

- okvare izdelka, ki so posledica uporabe nadomestnih delov, ki jih ni odobrilo podjetje Toro, oziroma namestitve in uporabe dodatkov ali nastavitev dodatne opreme ali izdelkov, ki niso znamke Toro;
- okvare izdelka zaradi neizvedenega priporočenega vzdrževanja in/ali nastavitev;
- okvare izdelka, ki so posledica upravljanja izdelka na malomaren, brezbrižen ali nepreviden način;
- deli, ki so se izrabili zaradi obrabe in ne okvare; primeri izdelkov, ki se lahko obrabijo med normalno uporabo izdelka, med drugim vključujejo zavorne obloge in ploščice, obloge sklopk, rezila, kolute, valjčke in ležaje (zatesnjene ali namazane), spodnje nože, vžigalne svečke, samosledna kolesa in ležaje, pnevmatike, filtre, jermene in določene sestavne dele škropilnika, kot so membrane, šobe, merilniki pretoka in kontrolni ventili;
- okvare zaradi zunanjih vplivov med drugim vključujejo vreme, postopke skladiščenja, kontaminacijo, uporabo neodobrenih goriv, hladilnih tekočin, maziv, aditivov, gnojil, vode ali kemikalij itd.;
- okvare ali poslabšanje zmogljivosti zaradi uporabe goriv (npr. bencina, dizelskega goriva ali biodizla), ki niso skladna z ustreznimi industrijskimi standardi;
- običajni zvoki, vibracije, obrabe in poslabšanje; normalna »obraba« med drugim vključuje poškodbe sedežev zaradi obrabe ali drgnjenja, obrabljene lakirane površine, spraskane nalepke ali okna.

Deli

Za dele, za katere je predvidena zamenjava po načrtu rednega vzdrževanja, velja garancijsko kritje samo do datuma načrtovane redne zamenjave tega dela. Deli, zamenjani v garancijskem obdobju, postanejo last podjetja Toro in zanje velja enaka garancija kot za izvirni izdelek. Podjetje Toro bo samo presodilo, ali bo treba določeni del popraviti oziroma zamenjati. Toro lahko pri garancijskih popravilih uporabi obnovljene dele.

Garancija za litij-ionske in ciklične akumulatorje

Ciklični in litij-ionski akumulatorji imajo navedeno skupno število kilovatnih ur, ki jih lahko v življenjski dobi dosežejo. Postopki upravljanja, polnjenja in vzdrževanja lahko podaljšajo ali skrajšajo celotno življenjsko dobo akumulatorja. Z izrabo akumulatorjev se bo količina uporabnega dela med intervali polnjenja počasi zmanjševala, dokler akumulator ne bo popolnoma izrabljen. Za zamenjavo izrabljenih akumulatorjev zaradi običajne uporabe je odgovoren lastnik izdelka. Opomba (samo za litij-ionski akumulator): za dodatne informacije glejte garancijo za akumulator.

Do življenjska garancija za ročično gred (samo za model ProStripe 02657)

Model ProStripe, ki je opremljen z originalnim tornim kolutom Toro in sklopko za varno zaviranje rezil (sklop vgrajene zavorne sklopke za rezila (Blade Brake Clutch, BBC) in tornega koluta), vključenima v originalno opremo, in ga uporablja prvotni kupec skladno s priporočenimi postopki uporabe in vzdrževanja, ima posebno kritje doživljenjske garancije proti ukrivljenju ročične gredi motorja. Stroji, ki so opremljeni s tornimi podložkami, zavorno sklopko za rezila (BBC) in drugimi podobnimi napravami nimajo doživljenjske garancije za ročično gred.

Vzdrževanje na stroške lastnika

Pregled motorja, mazanje, čiščenje in poliranje, zamenjava filtrov, hladilne tekočine in dokončanje priporočenega vzdrževanja so samo nekateri običajni postopki, ki jih je treba opraviti za izdelke Toro na stroške lastnika.

Splošni pogoji

V skladu s to garancijo je edina dovoljena možnost popravilo s strani pooblaščenega distributerja ali zastopnika za izdelke Toro.

Podjetje The Toro Company ne prevzema nikakršne odgovornosti za posredno, naključno ali posledično škodo, ki je povezana z uporabo izdelkov Toro, ki jih zajema garancija, vključno z vsemi stroški zagotavljanja nadomestne opreme ali storitve za čas nedelovanja oziroma nezmožnosti uporabe, če garancijsko popravilo ni izvedeno v razumnem obdobju. Razen spodaj navedene garancije za emisije, če je veljavna, niso dane nobene druge izrecne garancije. Vse implicitne garancije glede primernosti za nadaljnjo prodajo ali za uporabo so omejene na obdobje trajanja te izrecne garancije.

Nekatere države ne dovoljujejo izključitve naključne in posledične škode oziroma omejitve trajanja implicitne garancije, zato morda zgoraj navedene omejitve in izključitve za vas ne veljajo. Na podlagi te garancije imate določene zakonske pravice, vendar morda za vas veljajo tudi druge pravice, ki so odvisne od državne zakonodaje.

Opomba glede garancije za emisije

Za sistem za zmanjšanje onesnaževanja, vgrajen v izdelek, lahko velja ločena garancija, ki izpolnjuje zahteve ameriških agencije EPA (Environmental Protection Agency) in kalifornijske komisije CARB (California Air Resources Board). Zgoraj navedene omejitve ur delovanja ne veljajo za garancijo za sistem za zmanjšanje onesnaževanja. Glejte garancijsko izjavo za sisteme za zmanjšanje onesnaževanja motorja, ki je priložena izdelku ali dokumentaciji proizvajalca motorja.

Države razen Združenih držav Amerike in Kanade

Za specifične garancijske pogoje, ki veljajo za vašo državo, pokrajino ali zvezno državo, se morajo stranke, ki so kupile izdelke Toro, ki so bili izvoženi iz Združenih držav Amerike ali Kanade, obrniti na distributerja (zastopnika) za izdelke Toro. Če iz kakršnega koli razloga niste zadovoljni s storitvami svojega distributerja ali če imate težave pri pridobivanju informacij o garanciji, se obrnite na pooblaščenega serviserja znamke Toro.