Form No. 3460-508 Rev A

TORO®

Count on it.

Priručnik za uporabu za rukovatelja

Gospodarsko vozilo Workman® MDX

Br. modela 07235—Serijski br. 410500000 i gore

Br. modela 07235TC—Serijski br. 410500000 i gore

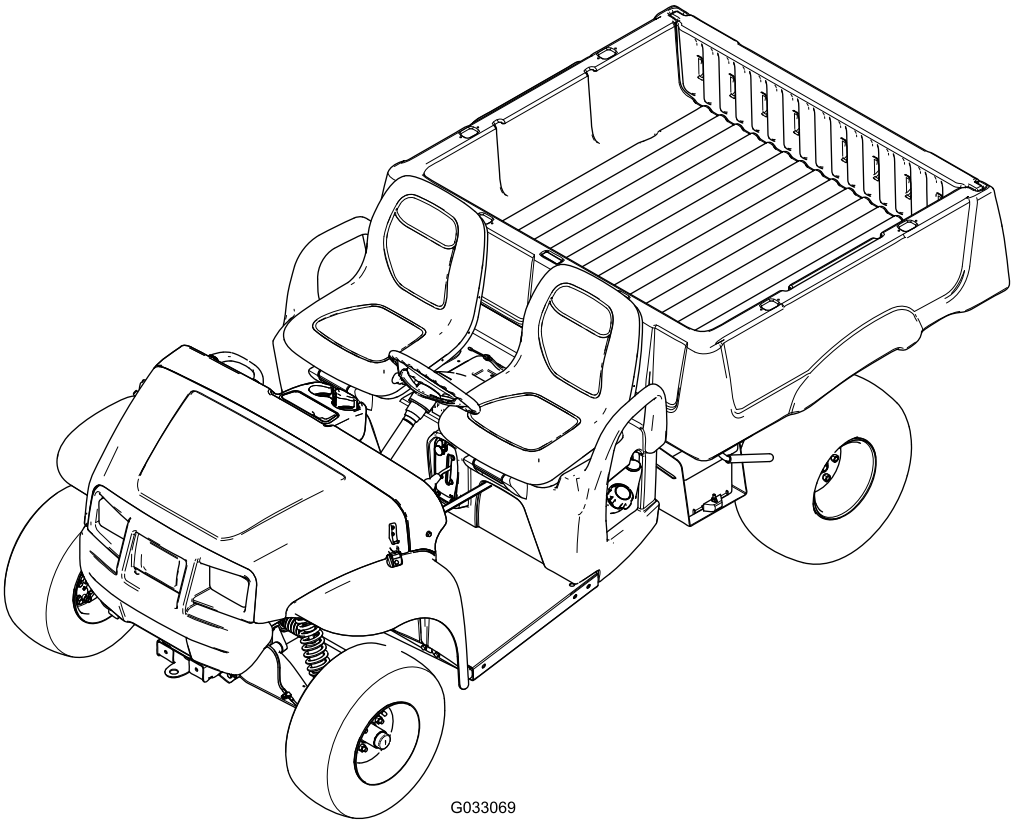

G033069

Registrirajte se na www.Toro.com.
Originalne upute (HR)

3460-508

Ovaj je proizvod u skladu sa svim relevantnim direktivama EU-a. Za više detalja pogledajte zasebnu izjavu o sukladnosti (DOC) za ovaj proizvod.

Prema točki 4442. ili točki 4443. Zakona o očuvanju javnih resursa savezne države Kalifornije zabranjeno je upotrebljavati vozilo na šumskim, grmovitim ili travnatim površinama ako njegov motor nije opremljen hvatačem iskri na način opisan u točki 4442, ako nije održavan u ispravnom stanju ili ako motor nije izrađen, opremljen i održavan na način da sprječava požare.

Priložene Upute za upotrebu motora isporučuju se radi pružanja informacija povezanih s Američkom agencijom za zaštitu okoliša (EPA) i kalifornijskom uredbom o kontroli emisijskih sustava, održavanju i jamstvu. Zamjenski dijelovi mogu se naručiti od proizvođača motora.

⚠ UPOZORENJE

KALIFORNIJA
Upozorenje prema kalifornijskom zakonu Proposition 65

Ispušni plinovi iz ovog proizvoda sadržavaju kemikalije za koje je Savezna država Kalifornija utvrdila da uzrokuju rak, urođene mane ili druge posljedice štetne za reproduktivno zdravlje.

Kleme akumulatora, polovi i povezana oprema sadržavaju olovo i olovne spojeve, odnosno kemikalije za koje je Savezna država Kalifornija utvrdila da uzrokuju rak i posljedice štetne za reproduktivno zdravlje. Operite ruke nakon rukovanja.

Uvod

Ovo gospodarsko vozilo prvenstveno služi kao terensko vozilo za prijevoz osoba i tereta. Upotreba ovog proizvoda u bilo koju drugu svrhu osim one za koju je namijenjen može biti opasno za vas i prolaznike.

Pažljivo pročitajte ove informacije kako biste naučili ispravno upravljati uređajem i održavati ga te kako biste izbjegli tjelesne ozljede i oštećenja uređaja. Odgovorni ste za ispravno i sigurno upravljanje uređajem.

Na internetskoj stranici tvrtke Toro www.Toro.com možete dobiti informacije o sigurnosti proizvoda, materijale za obuku rukovatelja, informacije o dodatnoj opremi, pomoć pri nalaženju distributera ili možete registrirati proizvod.

Ako vam je potreban servis, originalni dijelovi proizvođača Toro ili dodatne informacije, obratite se ovlaštenom serviseru ili službi za korisnike tvrtke Toro i pripremite broj modela i serijski broj svog uređaja. Slika 1 prikazuje lokaciju broja modela i serijskog broja na uređaju. Upišite brojeve na za to predviđeno mjesto.

Važno: **S pomoću mobilnog uređaja možete skenirati QR kod na naljepnici sa serijskim brojem (ako postoji) kako biste pristupili podacima o jamstvu i dijelovima te ostalim informacijama o proizvodu.**

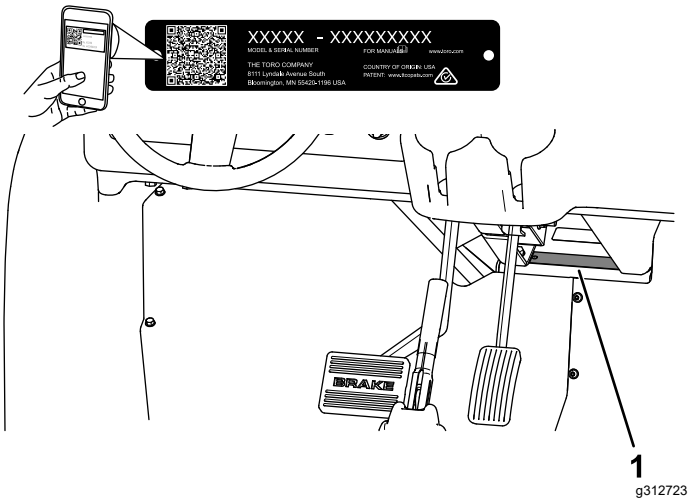

Slika 1

1. Lokacija broja modela i serijskog broja

Br. modela _____

Serijski br. _____

U priručniku se informacije ističu dvjema riječima. Riječ **Važno** upućuje na posebne mehaničke informacije, a riječ **Napomena** na opće informacije na koje treba obratiti posebnu pažnju.

U ovom priručniku i na vozilu nalazi se simbol sigurnosnog upozorenja (Slika 2) radi prepoznavanja važnih sigurnosnih poruka kojih se morate pridržavati kako biste spriječili nezgode. Taj će se simbol pojaviti uz riječ **Danger** (Opasnost), **Warning** (Upozorenje) ili **Caution** (Oprez).

- **Danger** (Opasnost) označava neposredno opasnu situaciju koja će, ako se ne spriječi, **sigurno** dovesti do teških ozljeda ili smrti.

© 2022—The Toro® Company

Sva prava pridržana

- **Warning** (Upozorenje) označava potencijalno opasnu situaciju koja bi, ako se ne spriječi, **mogla** dovesti do teških ozljeda ili smrti.
- **Caution** (Oprez) označava potencijalno opasnu situaciju koja, ako se ne spriječi, **može** dovesti do lakših ili umjerenih ozljeda.



g000502

Slika 2

Simbol sigurnosnog upozorenja

Sadržaj

Sigurnost 4
Opće informacije o sigurnosti 4
Sigurnosne naljepnice i naljepnice s uputama 5
Postavljanje 8
1 Postavljanje upravljača 8
2 Spajanje akumulatora 8
3 Provjera razina tekućina i tlaka u gumama 9
4 Razrada kočnica 10
5 Čitanje Uputa za upotrebu i pregled materijala za postavljanje 10
Pregled proizvoda 11
Sustav upravljanja 12
Specifikacije 15
Priključci/dodatna oprema 15
Prije puštanja u rad 16
Sigurnost prije rada 16
Svakodnevno održavanje 16
Provjera tlaka u gumama 16
Dolijevanje goriva 17
Početak upotrebe novog vozila 17
Tijekom rada 18
Sigurnost tijekom rada 18
Rukovanje teretnim prostorom 19
Pokretanje motora 21
Zaustavljanje vozila 21
Utovar teretnog prostora 22
Nakon rada 22
Sigurnost nakon rada 22
Tegljenje vozila 22
Vuča vozila 23
Vuča prikolice 23
Održavanje 24
Sigurnost pri održavanju 24
Preporučeni raspored održavanja 24
Popis za svakodnevno održavanje 26
Održavanje vozila u posebnim uvjetima rada 26
Postupci prije održavanja 27
Priprema vozila za održavanje 27
Dizanje vozila 27
Pristup poklopcu motora 27
Podmazivanje 28
Podmazivanje ležajeva prednjih kotača 28
Održavanje motora 31
Sigurnost motora 31
Servisiranje filtra zraka 31
Održavanje motornog ulja 32
Servisiranje svjećica 33
Podešavanje visokog/niskog praznog hoda 34
Održavanje sustava goriva 35
Provjera cijevi za dovod goriva i cijevnih priključaka 35
Zamjena filtra goriva 35
Servisiranje spremnika s aktivnim ugljenom 35
Održavanje električnog sustava 40
Sigurnost električnog sustava 40
Održavanje akumulatora 40
Zamjena osigurača 41
Održavanje prednjih svjetala 41
Održavanje pogonskog sustava 43
Održavanje guma 43
Provjera komponenata upravljača i ovjesa 43
Podešavanje poravnanja prednjih kotača 44
Provjera razine tekućine za transaxle 45
Zamjena tekućine za transaxle 45
Provjera i podešavanje položaja Neutralno 46
Održavanje primarne pogonske spojke 46
Smanjenje maksimalne brzine 47
Održavanje sustava hlađenja 48
Sigurnost rashladnog sustava 48
Čišćenje dijelova rashladnog sustava motora 48
Održavanje kočnica 48
Provjera kočnica 48
Podešavanje ručice ručne kočnice 48
Podešavanje kabela kočnice 49
Provjera razine kočione tekućine 49
Zamjena kočione tekućine 50
Održavanje remena 51
Servisiranje pogonskog remena 51
Podešavanje remena starter-generatora 51
Održavanje šasije 52
Podešavanje zasuna teretnog prostora 52
Čišćenje 52
Pranje vozila 52
Skladištenje 53
Sigurnost skladištenja 53
Skladištenje vozila 53

Sigurnost

Ovo je vozilo izrađeno u skladu sa zahtjevima norme SAE J2258 (studeni 2016.).

Opće informacije o sigurnosti

Proizvod može uzrokovati tjelesne ozljede. Uvijek se pridržavajte svih sigurnosnih uputa kako biste izbjegli teške tjelesne ozljede.

- S razumijevanjem pročitajte ove *Upute za upotrebu* prije pokretanja vozila. Pobrinite se da svi korisnici proizvoda znaju upotrebljavati proizvod i da razumiju upozorenja.
- Pozorno upravljajte uređajem. Ne bavite se aktivnostima koje vas ometaju; u suprotnom može doći do ozljeda ili oštećenja imovine.
- Ne približavajte ruke ili noge pomičnim dijelovima vozila.
- Ne upravljajte vozilom ako na njemu nisu postavljeni svi štitnici i drugi funkcionalni zaštitni uređaji.
- Osigurajte da prolaznici i djeca budu izvan područja rada vozila. Nikad ne dopuštajte djeci da upravljaju vozilom.
- Zaustavite vozilo i ugasite ga te izvadite ključ prije servisiranja ili dolijevanja goriva.

Neispravna upotreba ili održavanje ovog uređaja može dovesti do ozljeda. Kako biste smanjili mogućnost ozljeda, pridržavajte se ovih sigurnosnih uputa i uvijek obraćajte pažnju na simbol sigurnosnog upozorenja ⚠, koji označava Oprez, Upozorenje ili Opasnost – upute za osobnu sigurnost. Nepridržavanje uputa može dovesti do tjelesnih ozljeda ili smrti.

Sigurnosne naljepnice i naljepnice s uputama

Sigurnosne naljepnice i upute lako su vidljive korisniku i nalaze se blizu svih područja potencijalne opasnosti. Zamijenite sve naljepnice koje su oštećene ili otpale.

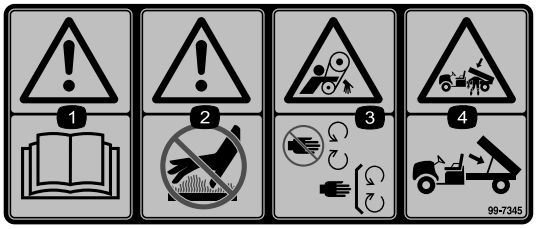

decal99-7345

99-7345

1. Upozorenje – pročitajte *Upute za upotrebu*.
2. Upozorenje – ne dirajte vruću površinu.
3. Opasnost od zapetljanja, remen – držite se podalje od pomičnih dijelova; moraju biti postavljeni svi štitnici.
4. Opasnost od gnječenja, teretni prostor – upotrijebite šipku za podupiranje teretnog prostora.

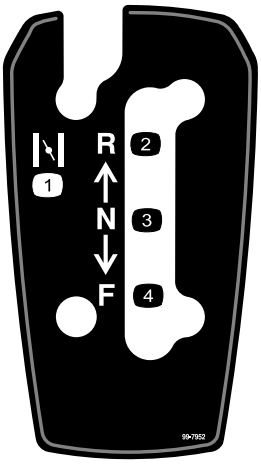

decal99-7952

99-7952

1. Čok
2. Natrag
3. Neutralno
4. Naprijed

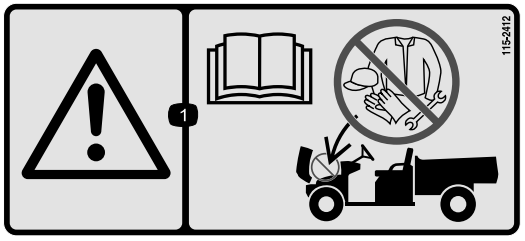

decal115-2412

115-2412

1. Upozorenje – pročitajte *Upute za upotrebu*; nije namijenjeno pohrani.

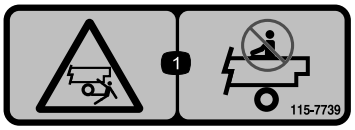

decal115-7739

115-7739

1. Opasnost od pada i gnječenja – nemojte prevoziti putnike.

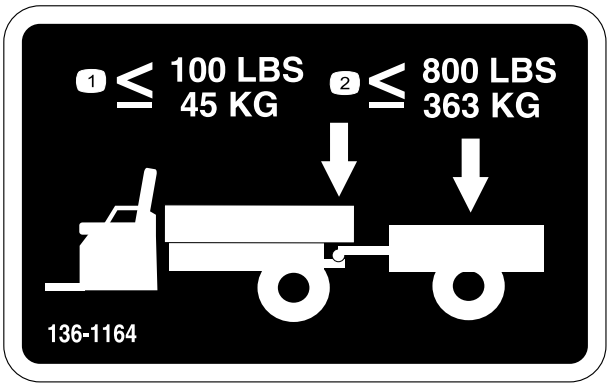

decal136-1164

136-1164

1. Nemojte premašiti opterećenje na priključku od 45 kg.
2. Nemojte premašiti opterećenje tereta od 363 kg.

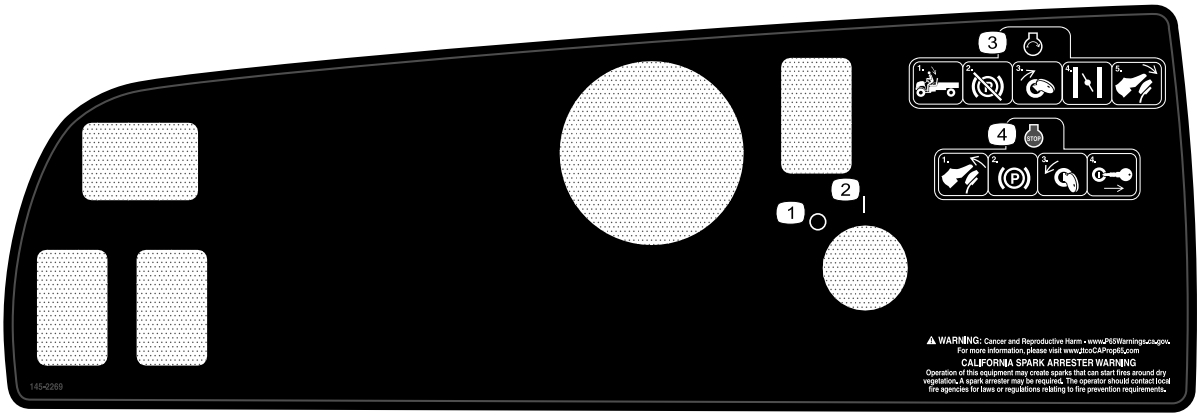

decal145-2269

145-2269

1. Isključeno
2. Uključeno
3. Da biste pokrenuli motor, sjednite na vozačevo mjesto, deaktivirajte ručnu kočnicu, okrenite ključ u položaj Uključeno, prilagodite čok i pritisnite papučicu gasa.
4. Da biste isključili motor, otpustite papučicu gasa, aktivirajte ručnu kočnicu, okrenite ključ u položaj Isključeno i izvadite ključ.



decal145-2271

145-2271

1. USB utor za napajanje

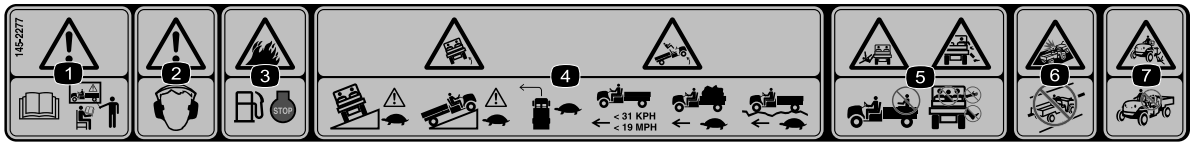

decal145-2277

145-2277

1. Upozorenje – prije upravljanja vozilom pročitajte *Upute za upotrebu* i prođite obuku.
2. Upozorenje – nosite zaštitu za sluh.
3. Opasnost od požara – isključite motor prije dolijevanja goriva.
4. Opasnost od prevrtanja – vozite polako na padinama i uz padine; nemojte brzo skretati; ne premašujte brzinu od 31 km/h; vozite polako kad prevozite teret ili na neravnom terenu.
5. Opasnost od pada; opasnost od trganja ruke ili noge – nemojte prevoziti putnike u teretnom prostoru; nemojte prevoziti trećeg putnika; nemojte stavljati ruke ili noge izvan vozila pri upravljanju.
6. Opasnost od sudara – nemojte upravljati vozilom na javnim ulicama, cestama ili autocestama.
7. Opasnost od pada – ne dopuštajte djeci da upravljaju vozilom.

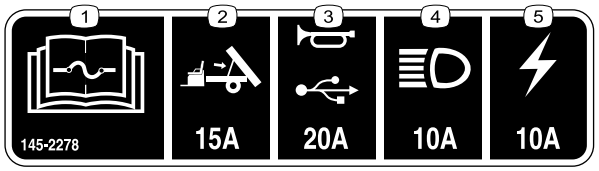

decal145-2278

145-2278

1. Za informacije o osiguračima pročitajte *Upute za upotrebu*.
2. Podizanje teretnog prostora (15 A) – opcionalni komplet
3. Truba/USB utor za napajanje (20 A)
4. Prednja svjetla (10 A)
5. Osigurač napajanja vozila (10 A)

Postavljanje

Nepričvršćeni dijelovi

S pomoću prikaza u nastavku provjerite jesu li isporučeni svi dijelovi.

Postupak	Opis	Kol.	Namjena
1	Upravljač Poklopac Podloška (½")	1 1 1	Postavite upravljač (samo modeli s dvocilindričnim motorom).
2	Nisu potrebni dijelovi	–	Spojite akumulator (samo modeli s dvocilindričnim motorom).
3	Nisu potrebni dijelovi	–	Provjerite razine tekućina i tlaka u gumama.
4	Nisu potrebni dijelovi	–	Razradite kočnice.
5	Upute za upotrebu Upute za upotrebu motora Registracijska kartica Obrazac za pregled prije isporuke Certifikat kvalitete Ključ	1 1 1 1 1 2	Prije upravljanja vozilom pročitajte Upute za upotrebu i pregledajte materijal za postavljanje.

Napomena: Desnu i lijevu stranu vozila utvrdite iz uobičajenog položaja vozača.

1

Postavljanje upravljača

Samo modeli s dvocilindričnim motorom

Dijelovi potrebni za ovaj postupak:

1	Upravljač
1	Poklopac
1	Podloška (½")

Postupak

1. Ako je poklopac postavljen, uklonite ga s glavčine upravljača (Slika 3).
2. Uklonite sigurnosnu maticu (½") s osovine upravljača (Slika 3).
3. Postavite upravljač i podlošku (½") na osovinu upravljača (Slika 3).
4. Pričvrstite upravljač na osovinu upotrebom sigurnosne matice (½"), a zatim je zategnite na 27 do 34 N·m.
5. Postavite poklopac na upravljač (Slika 3).

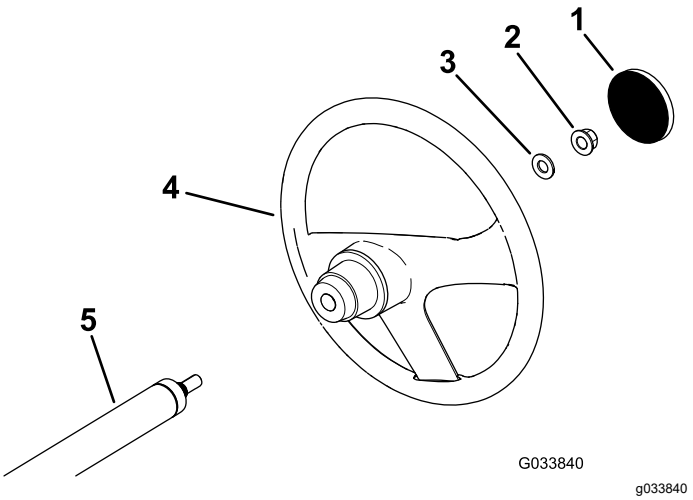

Slika 3

1. Poklopac
2. Sigurnosna matica (½")
3. Podloška (½")
4. Upravljač
5. Osovina upravljača

2

Spajanje akumulatora

Samo modeli s dvocilindričnim motorom

Nisu potrebni dijelovi

Postupak

⚠ UPOZORENJE

Neispravno usmjeravanje kabela akumulatora može uzrokovati oštećenja vozila i kabela uslijed iskrenja. Iskre mogu uzrokovati eksploziju plinova akumulatora i tako dovesti do tjelesnih ozljeda.

- **Uvijek odspojite negativni (crni) kabel akumulatora prije odspajanja pozitivnog (crvenog) kabela.**
- **Uvijek prvo spojite pozitivni (crveni) kabel.**

1. Pritisnite poklopac akumulatora da biste otpustili jezičke s tijela akumulatora (Slika 4).

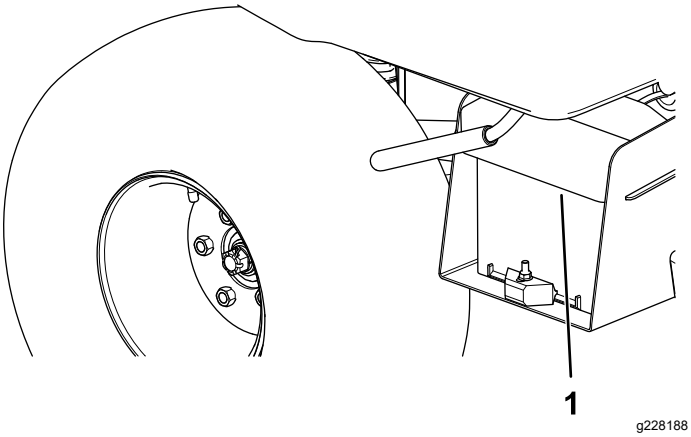

Slika 4

1. Poklopac akumulatora

2. Uklonite poklopac akumulatora s tijela akumulatora (Slika 4).
3. Spojite pozitivni (crveni) kabel na pozitivni (+) priključak akumulatora i pričvrstite kabel upotrebom vijaka i matica (Slika 5).

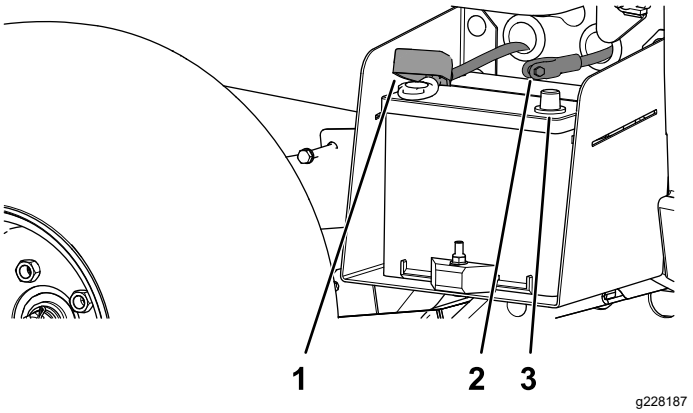

Slika 5

1. Izolacijska zaštitna kapica (pozitivni kabel akumulatora)
2. Negativni (crni) kabel akumulatora
3. Negativna klema akumulatora

4. Postavite izolacijsku zaštitnu kapicu na pozitivni priključak.

   Napomena: Izolacijska zaštitna kapica sprječava kratki spoj s uzemljenjem.
5. Spojite negativni (crni) kabel na negativni (–) priključak akumulatora i pričvrstite kabel upotrebom vijaka i matica.
6. Poravnajte poklopac akumulatora s tijelom akumulatora (Slika 4).
7. Pritisnite poklopac akumulatora, poravnajte jezičke s tijelom akumulatora i otpustite poklopac akumulatora (Slika 4).

3

Provjera razina tekućina i tlaka u gumama

Nisu potrebni dijelovi

Postupak

1. Provjerite razinu motornog ulja prije i nakon prvog pokretanja motora; pogledajte Provjera razine motornog ulja (stranica 32).
2. Provjerite razinu kočione tekućine prije prvog pokretanja motora; pogledajte Provjera razine kočione tekućine (stranica 49).
3. Provjerite razinu tekućine za transaxle prije prvog pokretanja motora; pogledajte Provjera razine tekućine za transaxle (stranica 45).

4. Provjerite tlak zraka u gumama; pogledajte Provjera tlaka u gumama (stranica 16).

4

Razrada kočnica

Nisu potrebni dijelovi

Postupak

Da biste osigurali optimalnu učinkovitost kočionog sustava, prije upotrebe potrebno je razraditi kočnice.

1. Nakon što vozilo postigne punu brzinu, naglo zakočite da biste zaustavili vozilo bez zaključavanja kotača.
2. Ponovite taj postupak 10 puta uz jednominutne pauze između kočenja kako ne bi došlo do pregrijavanja kočnica.

   Važno: **Postupak je najučinkovitiji ako je vozilo opterećeno s 227 kg.**

5

Čitanje Uputa za upotrebu i pregled materijala za postavljanje

Dijelovi potrebni za ovaj postupak:

1	*Upute za upotrebu*
1	Upute za upotrebu motora
1	Registracijska kartica
1	*Obrazac za pregled prije isporuke*
1	Certifikat kvalitete
2	Ključ

Postupak

- Pročitajte *Upute za upotrebu* i Upute za upotrebu motora.
- Ispunite registracijsku karticu.
- Ispunite *Obrazac za pregled prije isporuke*.
- Pregledajte *Certifikat kvalitete*.

Pregled proizvoda

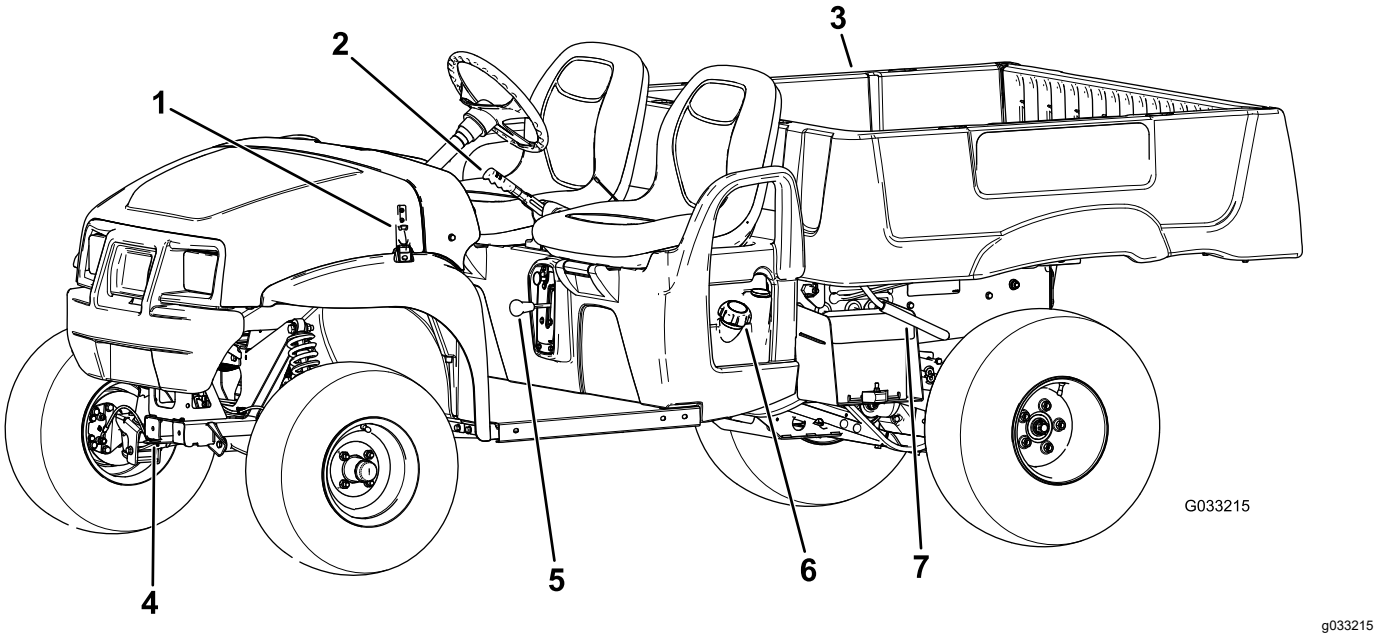

Slika 6

1. Zasun poklopca motora
2. Poluga ručne kočnice
3. Teretni prostor
4. Priključak za vuču
5. Mjenjač brzina
6. Čep spremnika za gorivo
7. Poluga teretnog prostora

Sustav upravljanja

Upoznajte se sa svim komandama prije pokretanja motora i upravljanja vozilom.

Upravljačka ploča

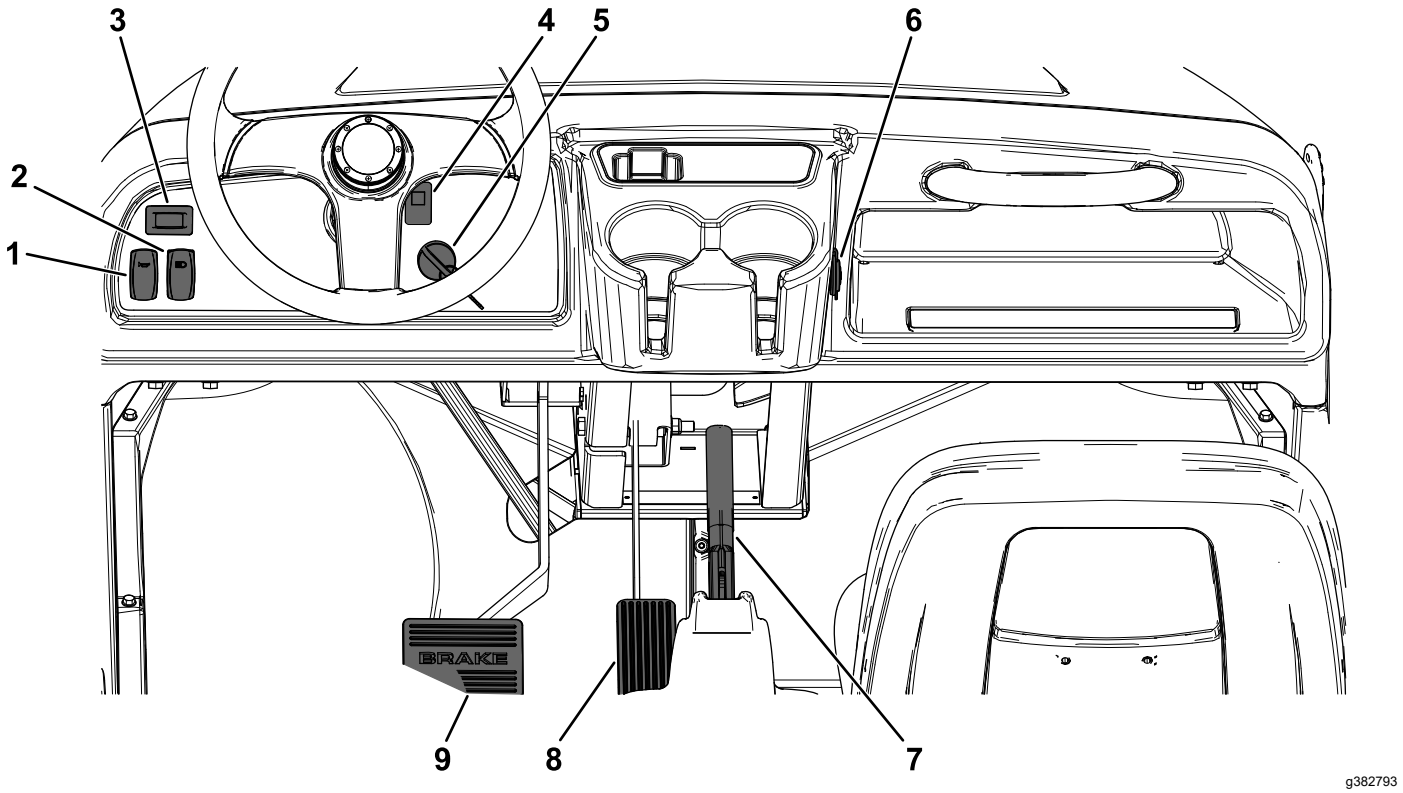

Slika 7

1. Prekidač za trubu
2. Prekidač za svjetla
3. Brojač sati rada
4. Lampica tlaka motornog ulja
5. Prekidač za paljenje
6. USB utor za napajanje
7. Poluga ručne kočnice
8. Papučica gasa
9. Papučica kočnice

Papučica gasa

Upotrijebite papučicu gasa (Slika 7) za regulaciju brzine vozila. Pritiskom na papučicu gasa pokreće se motor. Daljnjim pritiskom na papučicu povećava se brzina vozila. Otpuštanjem papučice vozilo usporava, a motor se gasi.

Napomena: Maksimalna brzina vožnje prema naprijed iznosi 26 km/h.

Papučica kočnice

Upotrebljavajte papučicu kočnice za zaustavljanje ili usporavanje vozila (Slika 7).

⚠ OPREZ

Upravljanje vozilom s istrošenim ili neispravno podešenim kočnicama može dovesti do tjelesnih ozljeda.

Ako se papučica kočnice može pritisnuti do 25 mm od poda vozila, podesite ili popravite kočnice.

Poluga ručne kočnice

Poluga ručne kočnice nalazi se između sjedala (Slika 6 i Slika 7). Svaki put kad isključite motor, aktivirajte ručnu kočnicu kako biste spriječili slučajno kretanje vozila. Da biste aktivirali ručnu kočnicu, povucite polugu ručne kočnice prema gore. Da biste deaktivirali ručnu kočnicu, gurnite polugu prema dolje.

Komanda čoka

Komanda čoka nalazi se dolje desno od vozačeva mjesta. Upotrebljavajte čok za pomoć pri pokretanju hladnog motora povlačenjem komande čoka prema van (Slika 8). Nakon što se motor pokrene, prilagodite čok kako bi motor nastavio s pravilnim radom. Kad se motor zagrije, gurnite komandu čoka prema unutra i stavite je u položaj OFF (Isključeno).

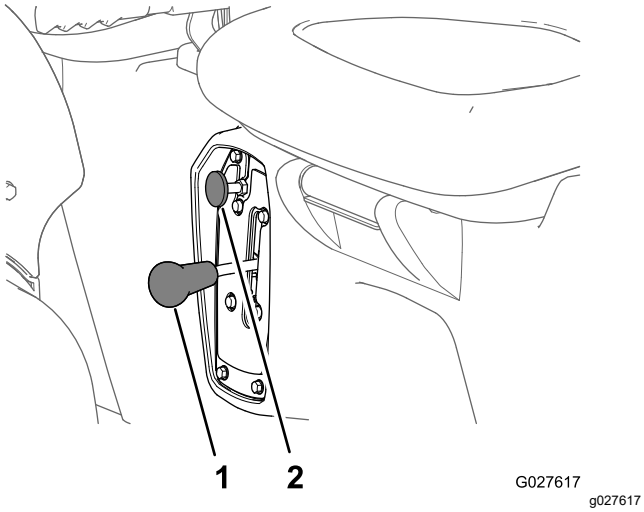

Slika 8

1. Mjenjač brzina
2. Komanda čoka

Mjenjač brzina

Mjenjač brzina nalazi se između sjedala i ispod poluge ručne kočnice. Mjenjač brzina ima 3 položaja: FORWARD (Naprijed), REVERSE (Natrag) i NEUTRAL (Neutralno) (Slika 8).

Napomena: Motor se može pokrenuti i raditi u bilo kojem od ta 3 položaja.

Važno: **Uvijek zaustavite vozilo prije promjene brzina.**

Prekidač za trubu

Prekidač za trubu nalazi se na upravljačkoj ploči (Slika 7). Pritisnite prekidač za trubu da biste potrubili.

Prekidač za paljenje

Prekidač za paljenje nalazi se u donjem desnom kutu upravljačke ploče (Slika 7).

Prekidač za paljenje ima 3 položaja: OFF (Isključeno), ON (Uključeno) i START (Pokretanje).

Dva su načina za pokretanje vozila; pogledajte Pokretanje motora (stranica 21).

Prekidač za svjetla

Upotrijebite prekidač za svjetla (Slika 7) da biste uključili prednja svjetla. Gurnite prekidač za svjetla prema gore za uključivanje prednjih svjetala. Gurnite prekidač za svjetla prema dolje za isključivanje svjetala.

Brojač sati rada

Brojač sati rada pokazuje ukupan broj sati rada vozila. Brojač sati rada (Slika 7) aktivira se kad god ključ za paljenje okrenete u položaj ON (Uključeno) ili kad motor radi.

Lampica tlaka motornog ulja

Lampica tlaka motornog ulja (Slika 7) upozorava vas ako tlak motornog ulja padne ispod razine sigurne za rad motora. Ako se lampica upali i ostane upaljena, ugasite motor i provjerite razinu motornog ulja. Ako je potrebno, dodajte ulje u motor; pogledajte Održavanje motornog ulja (stranica 32).

Napomena: Lampica tlaka motornog ulja može treperiti; to je normalno i nije potrebno ništa učiniti.

USB utor za napajanje

USB utor za napajanje (Slika 7) možete upotrebljavati za punjenje mobilnih uređaja.

Važno: **Kad ne upotrebljavajte USB utor za napajanje, umetnite gumeni zatvarač kako se utor ne bi oštetio.**

Mjerač goriva

Mjerač goriva (Slika 9) nalazi se s lijeve strane vozila pokraj čep otvora spremnika za gorivo. Mjerač pokazuje količinu goriva u spremniku.

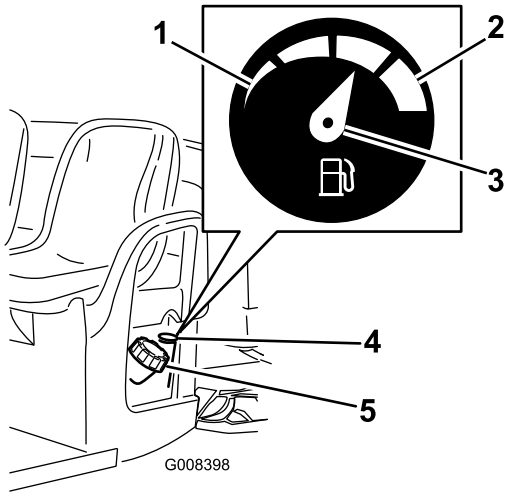

g008398

Slika 9

1. Prazan
2. Pun
3. Igla
4. Mjerač goriva
5. Čep spremnika za gorivo

Rukohvati za putnike

Rukohvati za putnike nalaze se na desnoj strani kontrolne ploče i s vanjske strane svakog sjedala (Slika 10).

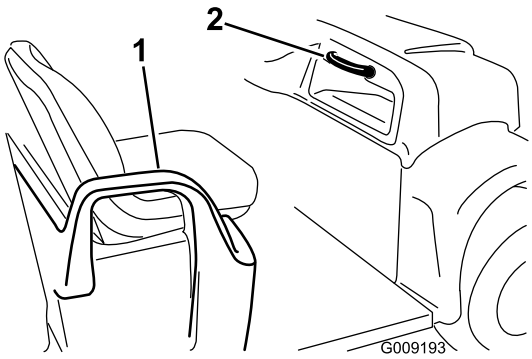

g009193

Slika 10

1. Rukohvat – zaštita u visini kuka
2. Rukohvat za putnika

Specifikacije

Napomena: Specifikacije i dizajn podložni su promjenama bez obavijesti.

Osnovna težina	544 kg
Nazivni kapacitet (na ravnoj površini)	ukupno 749 kg, uključujući rukovatelja težine 90,7 kg i putnika težine 90,7 kg te teret, težinu priključka za prikolicu, bruto težinu prikolice, dodatnu opremu i priključne dijelove
Bruto težina vozila – na ravnoj površini	Ukupno 1292 kg, uključujući sve prethodno navedene težine
Maksimalni kapacitet tereta (na ravnoj površini)	Ukupno 567 kg, uključujući težinu priključka za prikolicu i bruto težinu prikolice
Kapacitet vuče: Standardna kuka Kuka za teške terete	 Težina na priključku: 45 kg Bruto težina prikolice: 363 kg Težina na priključku: 45 kg Bruto težina prikolice: 544 kg
Ukupna širina	150 cm
Ukupna dužina	303 cm
Visina podvozja	25 cm na prednjem dijelu bez tereta i bez rukovatelja, 18 cm na stražnjem dijelu bez tereta i bez rukovatelja
Međuosovinski razmak	206 cm
Gazište kotača (od središnje linije do središnje linije)	125 cm na prednjem dijelu, 120 cm na stražnjem dijelu
Dužina teretnog prostora	117 cm unutarnja dimenzija, 133 cm vanjska dimenzija
Širina teretnog prostora	125 cm unutarnja dimenzija, 150 cm vanjska dimenzija s integriranim odbojnicima
Visina teretnog prostora	25 cm unutarnja dimenzija

Priključci/dodatna oprema

Dostupan je niz priključaka i dodatne opreme za poboljšavanje i proširivanje mogućnosti uređaja koje je odobrila tvrtka Toro. Obratite se ovlaštenom serviseru ili distributeru ili posjetite stranicu www.Toro.com za popis svih odobrenih priključaka i dodatne opreme.

Kako biste osigurali optimalnu učinkovitost i daljnju primjenjivost certifikata o sigurnosti uređaja, upotrebljavajte samo originalne zamjenske dijelove i dodatnu opremu društva Toro. Zamjenski dijelovi i dodatni pribor drugih proizvođača mogu biti opasni, a njihova uporaba može poništiti jamstvo.

Rad

Napomena: Desnu i lijevu stranu vozila utvrdite iz uobičajenog položaja vozača.

Prije puštanja u rad

Sigurnost prije rada

Opće informacije o sigurnosti

- Nikad ne dopuštajte djeci, nestručnim osobama ili osobama koje za to nisu u stanju da upravljaju vozilom ili ga servisiraju. Dobna granica za rukovatelje može biti ograničena lokalnim propisima. Vlasnik je odgovoran za obuku svih rukovatelja i mehaničara.
- Upoznajte se sa sigurnim radom s opremom, komandama i sigurnosnim znakovima.
- Prije nego što napustite položaj rukovatelja, ugasite vozilo, izvadite ključ i pričekajte da se svi pomični dijelovi zaustave. Pustite da se vozilo ohladi prije podešavanja, održavanja, čišćenja ili skladištenja.
- Morate znati brzo zaustaviti i isključiti vozilo.
- Na vozilu ne smije biti više osoba (vi i putnik/putnici) nego što je rukohvata.
- Provjerite jesu li na vozilu postavljeni svi sigurnosni uređaji i naljepnice. Popravite ili zamijenite sve sigurnosne uređaje i zamijenite sve nečitljive naljepnice ili naljepnice koje nedostaju. Nemojte upravljati vozilom ako ti elementi nisu prisutni ili ne funkcioniraju.

Sigurnost goriva

- Budite krajnje oprezni pri rukovanju gorivom. Gorivo je zapaljivo, a njegove pare su eksplozivne.
- Ugasite sve cigarete, cigare, lule i druge izvore paljenja.
- Upotrebljavajte samo odobrene spremnike za gorivo.
- Ne uklanjajte čep spremnika za gorivo i ne dolijevajte gorivo u spremnik dok je motor upaljen ili vruć.
- Ne dolijevajte i ne ispuštajte gorivo u zatvorenom prostoru.
- Nemojte skladištiti vozilo ili spremnik za gorivo u blizini otvorenog plamena, iskri ili žižaka poput onih na bojlerima ili drugim uređajima.
- Ako prolijete gorivo, nemojte pokretati motor i nemojte pokretati druge izvore paljenja dok pare goriva ne ispare.

Svakodnevno održavanje

Interval servisiranja: Prije svake uporabe ili svakodnevno

Svaki dan prije pokretanja vozila izvršite postupke koji se izvršavaju nakon svake upotrebe/svakodnevno navedene u Održavanje (stranica 24).

Provjera tlaka u gumama

Interval servisiranja: Prije svake uporabe ili svakodnevno

Specifikacija tlaka zraka u gumama: 0,55 do 1,03 bara (55 do 103 kPa)

Važno: **Nemojte premašiti maksimalni tlak zraka naveden na bočnoj stijenki gume.**

Napomena: Potrebni tlak zraka u gumama ovisi o težini tereta koji namjeravate prevoziti.

1. Provjerite tlak zraka u gumama.

   Napomena: Tlak zraka u prednjim i stražnjim gumama trebao bi biti između 0,55 i 1,03 bara (55 do 103 kPa).

   - Niži tlak u gumama pogodan je za lakši teret, manje kompaktna tla, ugodniju vožnju i minimalne tragove guma na tlu.
   - Viši tlak u gumama pogodan je za prijevoz težeg tereta pri većim brzinama.
2. Prema potrebi prilagodite tlak zraka u gumama dodavanjem ili ispuštanjem zraka.

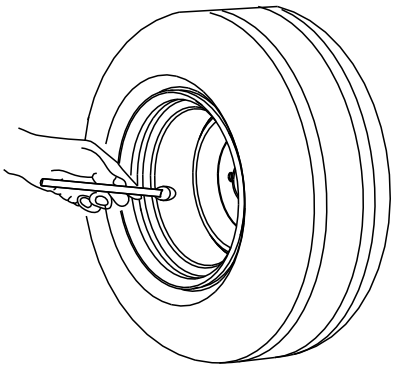

G001055

g001055

Slika 11

Dolijevanje goriva

Preporučeno gorivo:

- Za najbolje rezultate upotrebljavajte samo čisti, svježi (ne stariji od 30 dana) bezolovni benzin s oktanskim brojem 87 ili višim ((R+M)/2 metoda ocjenjivanja).
- **Etanol**: Prihvatljiv je benzin s udjelom etanola od najviše 10 % (gasohol) ili 15 % MTBE-a (metil-tercijarni-butil-eter) po volumenu. Etanol i MTBE nisu isto. Nije dopuštena upotreba benzina s udjelom etanola od 15 % (E15) po volumenu. **Nemojte upotrebljavati benzin koji sadrži više od 10 % etanola po volumenu**, kao što su E15 (sadrži 15 % etanola), E20 (sadrži 20 % etanola) ili E85 (sadrži do 85 % etanola). Upotreba neodobrenog benzina može uzrokovati poteškoće u radu i/ili oštećenje motora koji možda nisu obuhvaćeni jamstvom.
- **Nemojte** upotrebljavati benzin koji sadrži metanol.
- **Nemojte** skladištiti gorivo u spremniku za gorivo ili kanistrima za gorivo tijekom zime ako ne upotrebljavate stabilizator goriva.
- **Nemojte** dodavati ulje u benzin.

Punjenje spremnika za gorivo

Kapacitet spremnika za gorivo iznosi približno 26,5 l.

1. Parkirajte vozilo na ravnoj površini.
2. Aktivirajte ručnu kočnicu.
3. Ugasite motor i izvadite ključ.
4. Očistite područje oko čepa spremnika za gorivo (Slika 12).

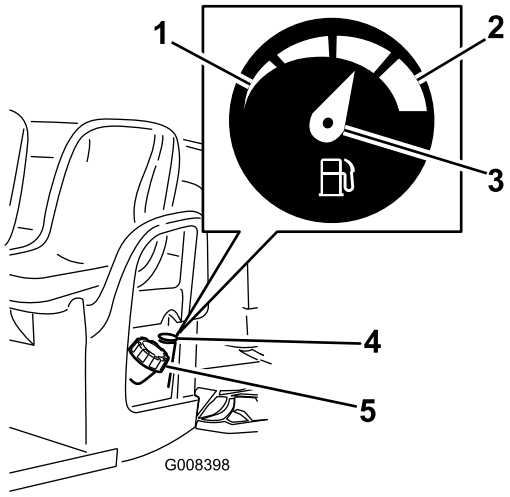

g008398

Slika 12

1. Prazan
2. Pun
3. Igla
4. Mjerač goriva
5. Čep spremnika za gorivo

5. Uklonite čep spremnika za gorivo.
6. Napunite spremnik do približno 25 mm ispod gornje stijenke spremnika (donji dio otvora za ulijevanje).

   Napomena: Taj prostor u spremniku omogućuje širenje goriva. **Nikad nemojte prepuniti spremnik za gorivo.**
7. Čvrsto postavite čep spremnika za gorivo.
8. Obrišite proliveno gorivo.

Početak upotrebe novog vozila

Interval servisiranja: Nakon prvih 100 sati—Slijedite smjernice za početak upotrebe novog vozila.

Primijenite sljedeće smjernice da biste osigurali ispravan rad vozila.

- Razradite kočnice; pogledajte 4 Razrada kočnica (stranica 10).
- Redovito provjeravajte razine tekućina i motornog ulja. Pazite na prisustvo znakova pregrijavanja vozila ili njegovih dijelova.
- Nakon pokretanja hladnog motora pričekajte približno 15 sekundi da se ugrije prije upotrebe vozila.

  Napomena: U slučaju upotrebe pri niskim temperaturama pričekajte dulje da bi se motor zagrijao.
- Pri radu mijenjajte brzinu motora. Izbjegavajte naglo pokretanje i naglo zaustavljanje.
- Nije potrebno upotrebljavati ulje za razradu motora. Originalno motorno ulje iste je vrste kao ulje koje se upotrebljava pri redovitoj zamjeni.
- Pogledajte Održavanje (stranica 24) za posebne provjere u slučaju rijetke upotrebe.
- Provjerite položaj prednjeg ovjesa i podesite ga prema potrebi; pogledajte Podešavanje poravnanja prednjih kotača (stranica 44).

Tijekom rada

Sigurnost tijekom rada

Opće informacije o sigurnosti

- Vlasnik/rukovatelj može spriječiti nesreće koje mogu uzrokovati tjelesne ozljede ili oštećenja imovine i odgovoran je za njih.
- Putnici se smiju prevoziti isključivo na za to namijenjenom sjedalu. Nemojte prevoziti putnike u teretnom prostoru. Osigurajte da prolaznici i djeca budu izvan područja rada vozila.
- Nosite prikladnu odjeću, uključujući zaštitu za oči, duge hlače, čvrstu obuću otpornu na proklizavanje i zaštitu za sluh. Zavežite kosu ako je duga i nemojte nositi labavu odjeću ili viseći nakit.
- Pozorno upravljajte uređajem. Ne bavite se aktivnostima koje vas ometaju; u suprotnom može doći do ozljeda ili oštećenja imovine.
- Ne upravljajte vozilom ako ste bolesni, umorni ili pod utjecajem alkohola ili droga.
- Vozilom upravljajte isključivo na otvorenom ili u dobro prozračenom prostoru.
- Nemojte premašiti maksimalnu bruto težinu vozila.
- Budite oprezni pri upravljanju, kočenju ili skretanju kad se u teretnom prostoru vozila nalazi težak teret.
- Pri prijevozu tereta prevelikih dimenzija u teretnom prostoru smanjuje se stabilnost vozila. Nemojte premašiti kapacitet teretnog prostora.
- Prijevoz tereta koji se ne može pričvrstiti na vozilo znatno utječe na upravljanje, kočenje i stabilnost vozila. Kad prevozite teret koji se ne može pričvrstiti na vozilo, budite oprezni pri upravljanju ili kočenju.
- Prevozite manje količine tereta ili smanjite brzinu vozila kad upravljate na teškom i neravnom terenu te u blizini rubnika, rupa i drugih promjena u konfiguraciji terena. Teret se može pomaknuti i destabilizirati vozilo.
- Prije pokretanja vozila prijenos mora biti u neutralnom položaju i ručna kočnica aktivirana, a vi se morate nalaziti na vozačevu mjestu.
- Vi i vaši putnici trebate biti u sjedećem položaju kad god se vozilo kreće. Držite ruke na upravljaču, a vaši bi putnici trebali upotrebljavati dostupne rukohvate. Ruke i noge u svakom trenutku držite unutar vozila.
- Vozilom upravljajte isključivo pri dobroj vidljivosti. Pazite na rupe, brazde, neravnine, kamenje i druge skrivene prepreke. Neravan teren može uzrokovati prevrtanje vozila. Visoka trava može zakloniti pogled na prepreke. Budite oprezni pri približavanju oštrim zavojima, grmlju, stablima ili drugim predmetima koji bi vam mogli zakloniti vidno polje.
- Nemojte voziti u blizini padina, jaraka ili nasipa. Vozilo se može naglo preokrenuti ako kotač prijeđe preko ruba ili ako rub propadne.
- Uvijek pazite na niske prepreke u zraku kao što su grane drveća, okviri vrata, mostovi itd. i izbjegavajte ih.
- Pogledajte prema natrag i dolje prije vožnje unatrag kako biste provjerili da je put slobodan.
- Kad vozilo upotrebljavate na javnim cestama, pridržavajte se svih prometnih propisa i upotrebljavajte dodatnu opremu propisanu zakonom, kao što su svjetla, pokazivači smjera kretanja, oznake za spora vozila i ostalo.
- Ako vozilo počne neuobičajeno vibrirati, zaustavite se i odmah isključite motor, pričekajte da se svi pomični dijelovi zaustave te provjerite ima li oštećenja. Popravite štetu na vozilu prije daljnje upotrebe.
- Zaustavni put vozila može biti dulji na mokroj površini nego na suhoj. Da biste isušili mokre kočnice, vozite polako na ravnoj površini i lagano pritišćite papučicu kočnice.
- Upravljanje vozilom pri visokim brzinama i naglo zaustavljanje mogu uzrokovati zaključavanje stražnjih kotača, što umanjuje kontrolu nad vozilom.
- Nemojte dirati motor, prijenos, prigušivač ili razdjelnik prigušivača dok motor radi ili ubrzo nakon gašenja motora jer ta područja mogu biti vruća i prouzročiti opekline.
- Nemojte ostavljati uključeno vozilo bez nadzora.
- Prije nego što napustite položaj rukovatelja, učinite sljedeće:
  - Parkirajte vozilo na ravnoj površini.
  - Prebacite prijenos u položaj NEUTRAL (Neutralno).
  - Aktivirajte ručnu kočnicu.
  - Isključite uređaj i izvadite ključ.
  - Pričekajte da se svi pomični dijelovi zaustave.
- Ako postoji opasnost od munja, nemojte upravljati vozilom.
- Upotrebljavajte samo dodatnu opremu i priključke koje je odobrila tvrtka Toro®.

Sigurnost na padinama

Napomena: Kao dodatna oprema za ovo vozilo dostupna je konstrukcija za zaštitu od prevrtanja s 2 stupa (ROPS). Upotrebljavajte konstrukciju za

zaštitu od prevrtanja ako radite u blizini litica i vode, na teškom terenu ili na padinama, gdje može doći do prevrtanja. Za više informacija obratite se ovlaštenom distributeru tvrtke Toro.

Padine su jedan od glavnih čimbenika koji uzrokuju gubitak kontrole nad vozilom i nesreće s prevrtanjem, što može uzrokovati teške ozljede ili smrt.

- Pregledajte teren kako biste utvrdili na kojim se padinama može sigurno upravljati vozilom i osmislite svoje vlastite postupke i pravila za upravljanje na tim padinama. Pri pregledavanju terena uvijek primijenite zdrav razum.
- Ako osjećate nelagodu oko upravljanja vozilom na padinama, nemojte to činiti.
- Svi pokreti na padinama trebaju biti spori i postupni. Nemojte naglo mijenjati brzinu ili smjer kretanja vozila.
- Izbjegavajte upravljanje vozilom na mokrim površinama. U suprotnom može doći do gubitka trenja guma. Vozilo se može prevrnuti prije nego što gume izgube trenje.
- Vozite ravno uz padinu i niz padinu.
- Ako počnete gubiti zamah pri vožnji uz padinu, postupno pritišćite kočnice i polako vratite vozilo ravno niz padinu.
- Skretanje pri vožnji uz ili niz padinu može biti opasno. Ako morate skrenuti na padini, učinite to polako i oprezno.
- Težak teret utječe na stabilnost na padini. Prevozite manje količine tereta i smanjite brzinu vozila kad upravljate na padini ili ako teret ima visoko težište. Pričvrstite teret u teretnom prostoru vozila kako ne bi došlo do njegova pomicanja. Budite posebno oprezni pri prijevozu tereta koji se može lako pomaknuti (npr. tekućine, kamenje, pijesak i sl.).
- Izbjegavajte pokretanje, zaustavljanje ili skretanje na padinama, posebno pri prijevozu tereta. Zaustavni put vozila pri vožnji niz padinu dulji je nego na ravnoj površini. Ako morate zaustaviti vozilo, izbjegavajte nagle promjene brzine, koje mogu prouzročiti naginjanje ili prevrtanje vozila. Nemojte naglo kočiti pri spuštanju unatrag jer to može prouzročiti prevrtanje vozila.

Sigurnost pri utovaru i istovaru

- Nemojte premašiti bruto težinu vozila ako u teretnom prostoru prevozite teret i/ili vučete prikolicu; pogledajte Specifikacije (stranica 15).
- Ravnomjerno rasporedite teret u teretnom prostoru kako biste poboljšali stabilnost i kontrolu nad vozilom.
- Prije istovara provjerite da se nitko ne nalazi iza vozila.
- Nemojte istovariti teretni prostor kad se vozilo nalazi postrance na padini. Promjena u raspodjeli težine može prouzročiti prevrtanje vozila.

Rukovanje teretnim prostorom

Podizanje teretnog prostora

⚠ UPOZORENJE

Podignuti teretni prostor može se prevrnuti i ozlijediti osobe koje rade ispod njega.

- **Uvijek upotrebljavajte šipku za podupiranje koja će držati teretni prostor dok radite ispod njega.**
- **Uklonite teret iz teretnog prostora prije nego što ga podignete.**

⚠ UPOZORENJE

Vožnjom vozila s podignutim teretnim prostorom povećava se mogućnost naginjanja ili prevrtanja vozila. U slučaju upravljanja vozilom s podignutim teretnim prostorom može doći do oštećenja konstrukcije teretnog prostora.

- **Vozilom upravljajte dok je teretni prostor spušten.**
- **Spustite teretni prostor nakon što ga ispraznite.**

⚠ OPREZ

Ako je teret koncentriran na stražnjoj strani teretnog prostora, teretni prostor može se naglo otvoriti nakon otpuštanja zasuna i ozlijediti vas ili prolaznike.

- **Ako je moguće, teret postavite u sredinu teretnog prostora.**
- **Pričvrstite teretni prostor i pazite da se nitko ne naginje iznad teretnog prostora ili stoji iza njega pri otpuštanju zasuna.**
- **Uklonite sav teret iz teretnog prostora prije njegova podizanja radi servisiranja vozila.**

1. Podignite polugu s obje strane teretnog prostora i podignite teretni prostor (Slika 13).

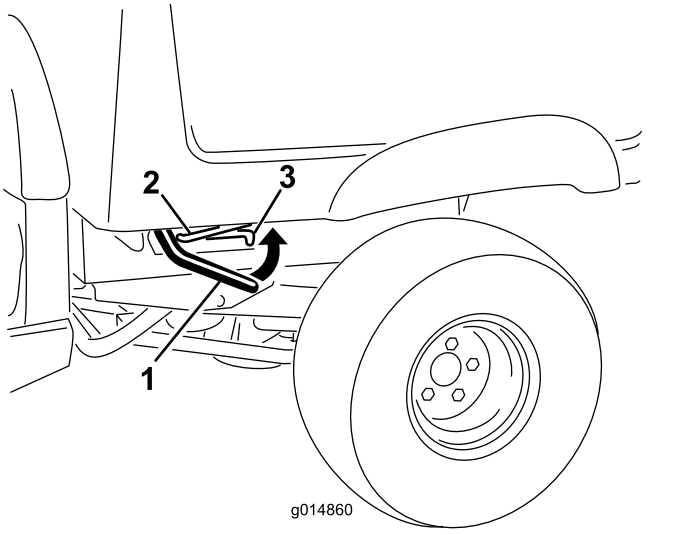

Slika 13

1. Poluga
2. Šipka za podupiranje
3. Zaporni utor

2. Povucite šipku za podupiranje u zaporni utor da biste učvrstili teretni prostor (Slika 14).

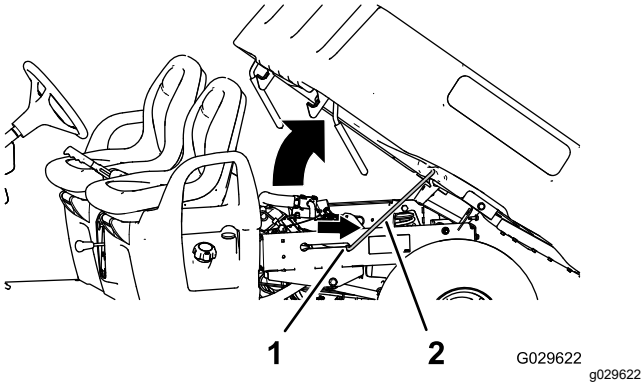

Slika 14

1. Zaporni utor
2. Šipka za podupiranje

Spuštanje teretnog prostora

⚠ UPOZORENJE

Teretni prostor može biti težak. Može doći do gnječenja ruku ili drugih dijelova tijela.

Držite ruke i ostale dijelove tijela podalje od teretnog prostora pri njegovu spuštanju.

1. Lagano podignite teretni prostor podizanjem poluge zasuna (Slika 13).
2. Izvucite šipku za podupiranje iz zapornog utora (Slika 14).
3. Spuštajte teretni prostor sve dok se sigurno ne zaključa u utor (Slika 14).

Otvaranje stražnje pregrade teretnog prostora

1. Provjerite je li teretni prostor spušten i zaključan zasunom.
2. Podignite stražnji dio stražnje pregrade upotrebom utora za prste (Slika 15).

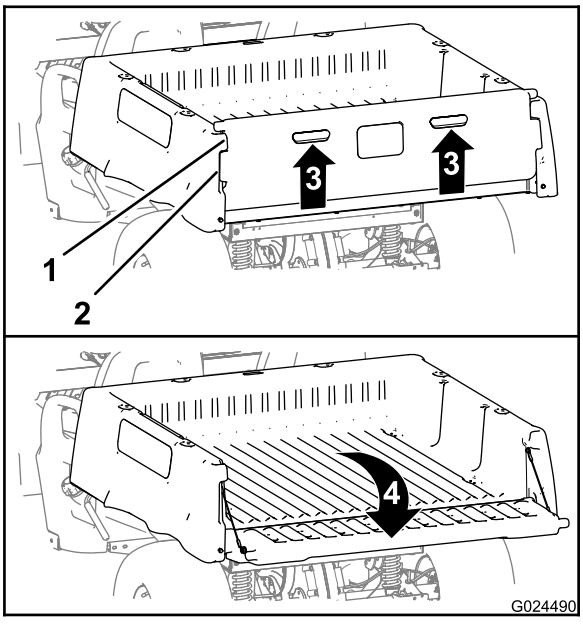

Slika 15

1. Rub stražnje pregrade (teretni prostor)
2. Rub za zaključavanje (stražnja pregrada)
3. Podignuti (utor za prste)
4. Okrenuti prema natrag i dolje

3. Poravnajte rubove za zaključavanje na stražnjoj pregradi s otvorima između rubova stražnje pregrade na teretnom prostoru (Slika 15).
4. Okrenite stražnju pregradu prema natrag i dolje (Slika 15).

Zatvaranje stražnje pregrade teretnog prostora

Ako ste iz teretnog prostora vozila istovarivali rasuti materijal kao što su pijesak, šljunak ili drvna sječika, dio materijala može zapeti u području šarki stražnje pregrade. Primijenite sljedeći postupak prije zatvaranja stražnje pregrade.

1. Rukama uklonite što više materijala iz područja šarki.
2. Okrenite stražnju pregradu u položaj od približno 45° (Slika 16).

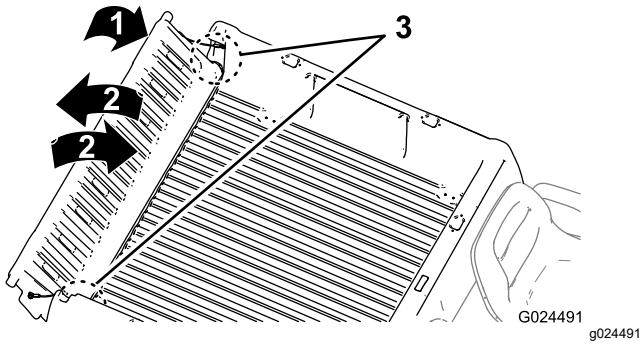

Slika 16

1. Okrenite stražnju pregradu u položaj od približno 45°.
2. Okrećite stražnju pregradu prema gore i dolje nekoliko puta.
3. Područje šarki

3. Kratkim pokretom uz trešnju okrećite stražnju pregradu prema gore i dolje nekoliko puta (Slika 16).

   Napomena: Taj pokret pomaže u uklanjanju materijala iz područja šarki.

4. Spustite stražnju pregradu i provjerite je li na području šarki ostalo materijala.
5. Ponovite korake od 1 do 4 sve dok sav materijal nije uklonjen iz područja šarki.
6. Okrećite stražnju pregradu prema gore i naprijed sve dok rubovi za zaključavanje stražnje pregrade ne dođu u ravninu s džepom stražnje pregrade na teretnom prostoru (Slika 15).

   Napomena: Podignite ili spustite stražnju pregradu da biste poravnali rubove za zaključavanje na stražnjoj pregradi s okomitim otvorima između rubova stražnje pregrade na teretnom prostoru.

7. Spustite stražnju pregradu dok ne sjedne na stražnji dio teretnog prostora (Slika 15).

   Napomena: Rubovi za zaključavanje na stražnjoj pregradi u potpunosti su pričvršćeni rubovima stražnje pregrade na teretnom prostoru.

Pokretanje motora

1. Sjednite na vozačevo mjesto, umetnite ključ u prekidač za paljenje i okrenite ključ u smjeru kazaljki na satu u položaj ON (Uključeno) ili START (Pokretanje).

   Dva su načina za pokretanje vozila:

   - **Pokretanje papučicom** – okrenite prekidač za paljenje u položaj ON (Uključeno) i pritisnite papučicu gasa.

     Napomena: Kad maknete stopalo s papučice gasa, motor se gasi.

   - **Pokretanje ključem** – okrenite prekidač za paljenje u položaj START (Pokretanje) i motor ostaje uključen sve dok prekidač ne okrenete u položaj OFF (Isključeno).

   Napomena: Kad upotrebljavate način pokretanja ključem, možete aktivirati ručnu kočnicu i raditi dalje od vozila, pri čemu će motor i dalje biti uključen, a akumulator pod naponom.

   Napomena: Ako ključ okrenete u položaj START (Pokretanje), motor se pali sve dok se ne pokrene. Ako se motor pali dulje od 10 sekundi, vratite ključ u položaj OFF (Isključeno) i utvrdite u čemu je problem (npr. potrebno je aktivirati komande čoka, provjeriti jesu li na pročistaču zraka prepreke, provjeriti je li spremnik za gorivo pun, provjeriti svjećice) prije ponovnog pokretanja vozila.

   Napomena: Ako je vozilo opremljeno opcionalnim zvučnim upozorenjem za vožnju unatrag, kad stavite mjenjač brzina u položaj za vožnju REVERSE (Natrag) dok je ključ u položaju ON (Uključeno) ili START (Pokretanje), zvučni signal upozorava rukovatelja da je vozilo u položaju za vožnju unatrag.

2. Stavite mjenjač brzina u željeni smjer kretanja vozila.
3. Deaktivirajte ručnu kočnicu.
4. Lagano pritisnite papučicu gasa.

   Napomena: Ako je motor hladan, dopola pritisnite i držite papučicu gasa i izvucite ručicu čoka u položaj ON (Uključeno). Vratite ručicu čoka u položaj OFF (Isključeno) nakon što se motor zagrije.

Zaustavljanje vozila

Važno: **Kad vozilo zaustavljate na nagibu, upotrijebite radne kočnice i aktivirajte ručnu kočnicu kako bi se vozilo zadržalo na mjestu. Ako upotrebljavate gas da biste zadržali vozilo na nagibu, može doći do oštećenja vozila.**

1. Maknite stopalo s papučice gasa.
2. Lagano pritisnite papučicu kočnice da biste aktivirali radne kočnice sve dok se vozilo u potpunosti ne zaustavi.

   Napomena: Zaustavni put može se razlikovati ovisno o opterećenju i brzini vozila.

Utovar teretnog prostora

Primijenite sljedeće smjernice pri tovarenju teretnog prostora i rukovanju vozilom:

- Pridržavajte se kapaciteta opterećenja vozila i ograničite težinu tereta koji prevozite u teretnom prostoru kako je opisano u dijelu Specifikacije (stranica 15) te na oznaci o bruto težini vozila.

  Napomena: Oznaka opterećenja odnosi se na rukovanje vozilom isključivo na ravnoj površini.
- Smanjite težinu tereta koji prevozite u teretnom prostoru kad vozilom upravljate na brdovitom i teškom terenu.
- Smanjite težinu tereta koji prevozite kad se radi o visokom teretu (koji ima visoko težište), kao što su naslagane cigle, stabla ili vreće gnojiva. Rasporedite teret što je niže moguće kako vam ne bi smanjivao vidljivost iza vozila dok upravljate njime.
- Teret držite u središnjem dijelu i tovarite teretni prostor na sljedeći način:
  – Ravnomjerno raspodijelite težinu na lijevu i desnu stranu teretnog prostora.

    Važno: **Mogućnost prevrtanja veća je ako se teret nalazi na jednoj strani teretnog prostora.**
  – Ravnomjerno raspodijelite težinu tereta na prednju i stražnju stranu teretnog prostora.

    Važno: **Može doći do gubitka kontrole pri upravljanju ili se vozilo može prevrnuti ako teret postavite iza stražnje osovine, zbog čega se smanjuje trenje prednjih guma.**
- Budite posebno oprezni pri prijevozu tereta prevelikih dimenzija u teretnom prostoru, posebno kad težište takvog tereta ne možete postaviti na sredinu teretnog prostora.
- Kad god je moguće, pričvrstite teret na teretni prostor tako da se ne pomiče.
- Kad prevozite tekućine, budite oprezni pri vožnji uzbrdo ili nizbrdo, pri naglim promjenama brzine ili zaustavljanju ili pri vožnji po teškom terenu.

Kapacitet teretnog prostora iznosi 0,37 m^3. Količina (obujam) tereta koji možete postaviti na teretni prostor bez premašivanja nazivnog opterećenja vozila može se znatno razlikovati ovisno o gustoći materijala.

Pogledajte tablicu u nastavku za ograničenja obujma različitih vrsta materijala:

Materijal	Gustoća	Maksimalni kapacitet teretnog prostora (na ravnoj površini)
Šljunak, suhi	1522 kg/m^3	Pun
Šljunak, mokri	1922 kg/m^3	Pun ¾
Pijesak, suhi	1442 kg/m^3	Pun
Pijesak, mokri	1922 kg/m^3	Pun ¾
Drvo	721 kg/m^3	Pun
Kora drveta	<721 kg/m^3	Pun
Zemlja, zbijena	1602 kg/m^3	Pun ¾ (približno)

Nakon rada

Sigurnost nakon rada

Opće informacije o sigurnosti

- Prije nego što napustite položaj rukovatelja, učinite sljedeće:
  – Parkirajte vozilo na ravnoj površini.
  – Prebacite prijenos u položaj NEUTRAL (Neutralno).
  – Aktivirajte ručnu kočnicu.
  – Isključite uređaj i izvadite ključ.
  – Pričekajte da se svi pomični dijelovi zaustave.
- Pustite da se vozilo ohladi prije podešavanja, održavanja, čišćenja ili skladištenja.
- Vozilo nemojte skladištiti u blizini otvorenog plamena, iskri ili žižaka, kao što su oni na bojlerima ili drugim uređajima.
- Držite sve dijelove vozila u dobrom radnom stanju i svu opremu zategnutom.
- Po potrebi održavajte i čistite sigurnosne pojaseve.
- Zamijenite sve istrošene i oštećene naljepnice ili naljepnice koje nedostaju.

Tegljenje vozila

- Budite oprezni pri utovaru ili istovaru vozila na prikolicu ili kamion.
- Za utovar vozila na prikolicu ili kamion upotrebljavajte pune rampe.
- Dobro pričvrstite vozilo.

Slika 17 i Slika 18 prikazuju mjesta za pričvršćivanje vozila.

Napomena: Postavite vozilo na prikolicu tako da je prednja strana vozila okrenuta prema naprijed. Ako to nije moguće, pričvrstite poklopac motora upotrebom trake ili uklonite poklopac motora i prevozite ga odvojeno jer u suprotnom može odletjeti pri prijevozu.

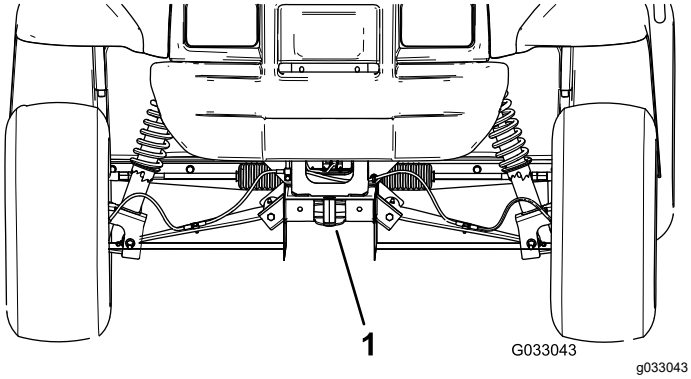

Slika 17

1. Priključak za vuču i točka pričvršćivanja (prednja strana vozila)

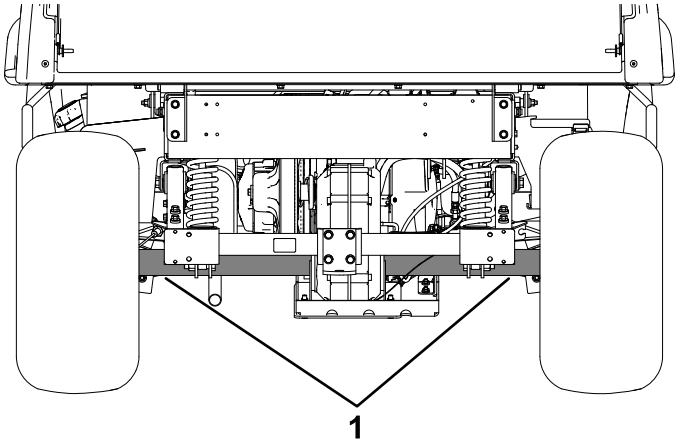

Slika 18

1. Stražnje točke pričvršćivanja

Vuča vozila

U slučaju nužde moguća je vuča vozila na kratke udaljenosti, no to ne bi trebao biti uobičajeni postupak.

⚠ UPOZORENJE

Vuča pri prevelikim brzinama može dovesti do gubitka kontrole pri upravljanju i posljedičnih tjelesnih ozljeda.

Vozilo nikad nemojte vući brže od 8 km/h.

Za vuču vozila potrebne su dvije osobe. Ako morate vozilo premjestiti na znatnu udaljenost, prevezite ga na kamionu ili prikolici; pogledajte Vuča prikolice (stranica 23)

1. Uklonite remen vozila; pogledajte Zamjena pogonskog remena (stranica 51).
2. Pričvrstite uže za vuču na priključak na prednjoj strani vozila (Slika 17).
3. Stavite prijenos u položaj NEUTRAL (Neutralno) i deaktivirajte ručnu kočnicu.

Vuča prikolice

Vozilo ima mogućnost vuče prikolice. Za vozilo je dostupna kuka za vuču. Obratite se ovlaštenom serviseru za pojedinosti.

Pri vožnji tereta ili vuči prikolice nemojte preopteretiti vozilo ili prikolicu. Preopterećenje vozila ili prikolice može dovesti do loših voznih karakteristika ili oštećenja kočnica, osovine, motora, mjenjača, upravljača, ovjesa, karoserije ili guma.

Prikolicu uvijek opteretite tako da je 60 % težine tereta na njezinu prednjem dijelu. Na taj se način približno 10 % bruto težine prikolice stavlja na kuku za vuču.

Radi odgovarajućih mogućnosti kočenja i trenja, uvijek prvo natovarite teretni prostor kad upotrebljavate dodatnu prikolicu. Nemojte premašiti ograničenja bruto težine prikolice ili bruto težine vozila.

Izbjegavajte parkiranje vozila s prikolicom na nagibu. Ako morate parkirati na nagibu, aktivirajte ručnu kočnicu i podmetnite klin pod gume prikolice.

Održavanje

Napomena: Desnu i lijevu stranu vozila utvrdite iz uobičajenog položaja vozača.

Sigurnost pri održavanju

- Vozilo nikad ne smije servisirati nestručno osoblje.
- Prije nego što napustite položaj rukovatelja, učinite sljedeće:
  - Parkirajte vozilo na ravnoj površini.
  - Prebacite prijenos u položaj NEUTRAL (Neutralno).
  - Aktivirajte ručnu kočnicu.
  - Isključite uređaj i izvadite ključ.
  - Pričekajte da se svi pomični dijelovi zaustave.
- Pustite da se vozilo ohladi prije podešavanja, održavanja, čišćenja ili skladištenja.
- Upotrijebite podmetače za pridržavanje vozila dok radite ispod njega.
- Nemojte raditi ispod podignutog teretnog prostora ako nije poduprt na odgovarajući način.
- Nemojte puniti akumulator tijekom servisiranja vozila.
- Da bi čitavo vozilo bilo u ispravnom stanju, sva oprema mora biti primjereno zategnuta.
- Da biste smanjili opasnost od požara, u prostoru oko vozila ne smiju se nalaziti prekomjerne nakupine maziva, trave, lišća ili prljavštine.
- Ako je moguće, ne obavljajte održavanje dok vozilo radi. Držite se podalje od pomičnih dijelova.
- Ako vozilo mora biti uključeno tijekom održavanja ili podešavanja, držite ruke, noge, odjeću i druge dijelove tijela dalje od pokretnih dijelova. Držite prolaznike podalje od vozila.
- Očistite proliveno ulje i gorivo.
- Provjerite rad ručne kočnice kako je preporučeno u rasporedu održavanja te je podesite i servisirajte prema potrebi.
- Držite sve dijelove vozila u dobrom radnom stanju i svu opremu ispravno zategnutom. Zamijenite sve istrošene ili oštećene naljepnice.
- Nikad nemojte ometati predviđenu funkciju sigurnosnog uređaja ili smanjivati stupanj zaštite koji pruža sigurnosni uređaj.
- Nikad nemojte povećavati brzinu motora izmjenom postavki regulatora motora. Radi sigurnosti i preciznosti zatražite od ovlaštenog servisera da provjeri maksimalnu brzinu vrtnje motora upotrebom tahometra.
- Ako su potrebni veći popravci ili pomoć, kontaktirajte ovlaštenog distributera tvrtke Toro.
- Bilo kakve izmjene na vozilu mogu utjecati na rad, karakteristike i trajanje vozila, a upotreba takvog vozila može rezultirati tjelesnim ozljedama ili smrću. Takva upotreba može dovesti do poništavanja jamstva tvrtke Toro®.

Preporučeni raspored održavanja

Interval servisa održavanja	Postupak održavanja
Nakon prvih 8 sati	• Provjerite stanje pogonskog remena. • Provjerite napetost remena starter-generatora.
Nakon prvih 25 sati	• Zamijenite motorno ulje. • Zamijenite filtar motornog ulja.
Nakon prvih 50 sati	• Podesite razmak ventila motora.
Nakon prvih 100 sati	• Slijedite smjernice za početak upotrebe novog vozila.
Prije svake uporabe ili svakodnevno	• Provjerite da na sigurnosnom pojasu/pojasevima nema tragova trošenja, porezotina i drugih oštećenja. Zamijenite sigurnosni pojas/pojaseve ako neka komponenta nije ispravna. • Provjerite tlak u gumama. • Provjerite razinu motornog ulja. • Provjerite rad mjenjača brzina. • Provjerite razinu kočione tekućine. Provjerite razinu kočione tekućine prije prvog pokretanja motora. • Operite vozilo.

Interval servisa održavanja	Postupak održavanja
Svakih 100 sati	• Zamijenite filtar zraka. Ako je uložak filtra zraka prljav ili oštećen, zamijenite ga ranije. • Zamijenite motorno ulje. • Zamijenite filtar motornog ulja. • Provjerite svjećice. • Provjerite zračni filtar spremnika s aktivnim ugljenom. • Provjerite stanje guma i naplataka. • Zategnite pritezne matice kotača. • Provjerite ima li na upravljaču i ovjesu labavih ili oštećenih komponenata. • Provjerite nagib i konvergenciju prednjih kotača. • Provjerite razinu tekućine za transaxle. • Provjerite rad položaja Neutralno na mjenjaču brzina. • Očistite dijelove rashladnog sustava motora. • Provjerite kočnice.
Svakih 200 sati	• Zamijenite filtar spremnika s aktivnim ugljenom. • Prema potrebi podesite ručnu kočnicu. • Provjerite stanje i napetost pogonskog remena. • Provjerite napetost remena starter-generatora. • Pregledajte radnu i ručnu kočnicu.
Svakih 300 sati	• Podmažite ležajeve prednjih kotača.
Svakih 400 sati	• Provjerite cijevi za dovod goriva i cijevne priključke. • Očistite primarnu pogonsku spojku. • Vizualno pregledajte ima li na kočnicama znakova istrošenih kočnih papuča.
Svakih 600 sati	• Podesite razmak ventila motora.
Svakih 800 sati	• Zamijenite filtar goriva. • Zamijenite tekućinu za transaxle.
Svakih 1000 sati	• Zamijenite kočionu tekućinu.

Napomena: Na internetskoj stranici tvrtke Toro www.Toro.com možete preuzeti besplatan primjerak električne sheme i potražiti svoje vozilo na poveznici Upute na početnoj stranici.

Važno: **Pročitajte Upute za upotrebu motora za detalje o dodatnim postupcima održavanja.**

⚠ UPOZORENJE

U slučaju neispravnog održavanja vozila može doći do preranog kvara na sustavima vozila te ozljede rukovatelja ili prolaznika.

Vozilo se mora ispravno održavati i držati u dobrom radnom stanju u skladu s ovim uputama.

⚠ OPREZ

Održavanje, popravke, podešavanje i pregledavanje vozila smije vršiti samo kvalificirano i ovlašteno osoblje.

- **Spriječite opasnosti od požara i držite protupožarnu opremu u radnom području. Nemojte upotrebljavati otvoreni plamen za provjeru razina tekućina ili curenja goriva, elektrolita iz akumulatora ili rashladne tekućine.**
- **Za čišćenje dijelova nemojte upotrebljavati gorivo ili zapaljiva sredstva za čišćenje.**

⚠ OPREZ

Ako ostavite ključ u prekidaču, netko bi slučajno mogao pokrenuti motor i nanijeti vama i prolaznicima teške ozljede.

Prije bilo kakvog održavanja isključite motor i izvadite ključ iz prekidača za paljenje.

Popis za svakodnevno održavanje

Kopirajte ovu stranicu za osobnu upotrebu.

Stavka za održavanje	Za tjedan:						
	Ponedjeljak	Utorak	Srijeda	Četvrtak	Petak	Subota	Nedjelja
Provjerite funkcioniranje kočnice i ručne kočnice.							
Provjerite funkcioniranje mjenjača brzina/neutralnog položaja.							
Provjerite razinu goriva.							
Provjerite razinu motornog ulja.							
Provjerite razinu kočione tekućine.							
Provjerite razinu tekućine za transaxle.							
Pregledajte filtar zraka.							
Pregledajte rashladna rebra motora.							
Provjerite neobične zvukove motora.							
Provjerite neobične zvukove tijekom rada.							
Provjerite tlak u gumama.							
Provjerite istjecanje tekućina.							
Provjerite rad instrumenata.							
Provjerite rad papučice gasa.							
Operite vozilo.							
Popravite oštećenu boju.							

Održavanje vozila u posebnim uvjetima rada

Važno: **Ako se vozilo upotrebljava u nekom od uvjeta navedenih u nastavku, udvostručite učestalost održavanja:**

- Pustinjsko okruženje
- Hladna klima – ispod 10 °C
- Vuča prikolice
- Čest rad u prašnjavom okruženju

- Građevinski radovi
- Nakon duljeg rada u blatu, pijesku, vodi ili sličnim prljavim uvjetima učinite sljedeće:
  - Što prije pregledajte i očistite kočnice. Time se sprječava prekomjerno trošenje koje uzrokuju abrazivni materijali.
  - Operite vozilo upotrebom samo vode ili uz blagi deterdžent.

    Važno: **Za čišćenje vozila nemojte upotrebljavati bočatu ili tehnološku vodu.**

Postupci prije održavanja

Velik broj postupaka održavanja navedenih u ovom dijelu zahtijeva podizanje i spuštanje teretnog prostora. Pridržavajte se sljedećih mjera opreza da biste spriječili teške ozljede ili smrt.

Priprema vozila za održavanje

1. Parkirajte vozilo na ravnoj površini.
2. Prebacite prijenos u položaj NEUTRAL (Neutralno).
3. Aktivirajte ručnu kočnicu.
4. Ugasite motor i izvadite ključ.
5. Ispraznite i podignite teretni prostor.

Dizanje vozila

⚠ OPASNOST

Vozilo može biti nestabilno kad se upotrebljava dizalica. Vozilo može skliznuti s dizalice i ozlijediti osobu koja se nalazi ispod njega.

- **Nemojte pokretati vozilo dok je na dizalici.**
- **Uvijek izvadite ključ iz prekidača za paljenje prije nego izađete iz vozila.**
- **Blokirajte gume kad vozilo podupire oprema za podizanje.**
- **Upotrijebite podmetače za podupiranje vozila nakon podizanja.**

Važno: **Kad god pokrećete vozilo u okviru rutinskog održavanja i/ili dijagnostike, provjerite jesu li stražnji kotači vozila podignuti 25 mm od tla i podupiru li podmetači stražnju osovinu.**

- Točka podizanja na prednjoj strani vozila nalazi se na prednjem dijelu okvira, iza priključka za vuču (Slika 19).

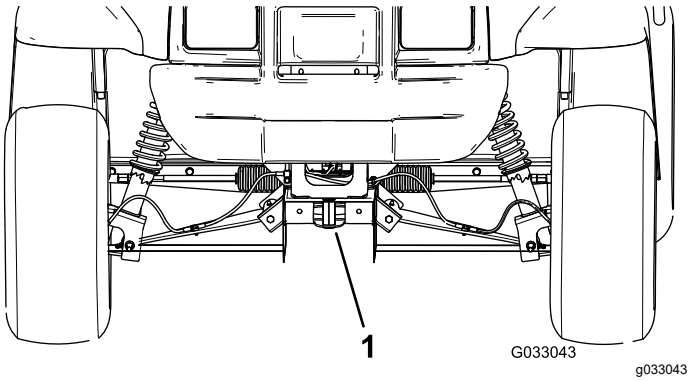

Slika 19

1. Prednja točka podizanja

- Točka podizanja na stražnjoj strani vozila nalazi se ispod cijevi osovine (Slika 20).

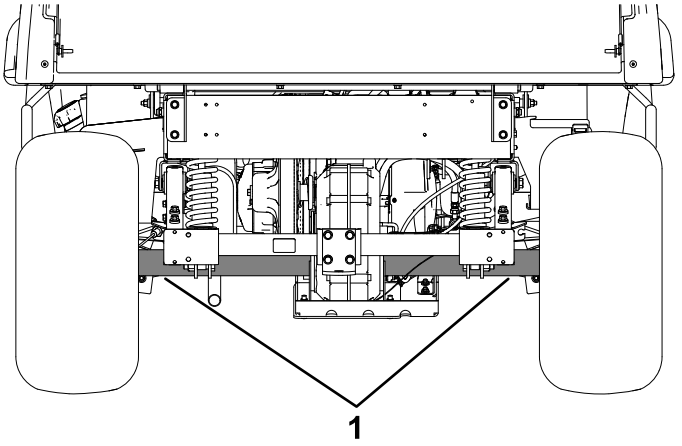

Slika 20

1. Stražnje točke podizanja

Pristup poklopcu motora

Podizanje poklopca motora

1. Podignite ručicu gumenih zasuna na svakoj stani poklopca motora (Slika 21).

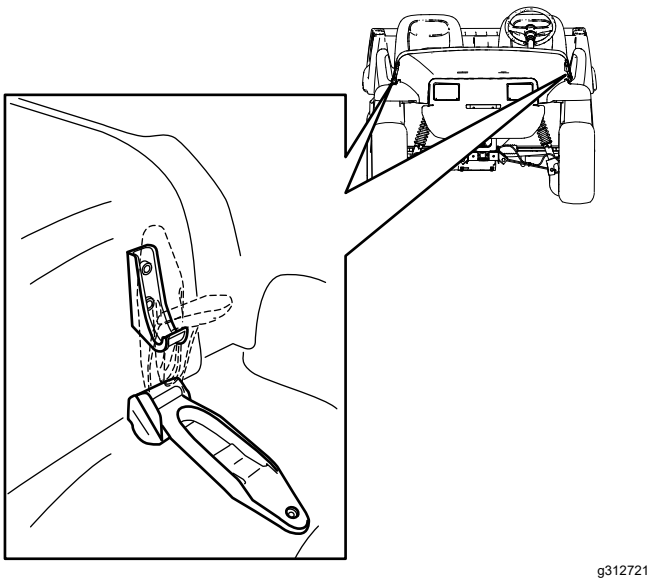

g312721

Slika 21

2. Podignite poklopac motora.

Zatvaranje poklopca motora

1. Nježno spustite poklopac motora.
2. Poravnajte gumene zasune u sidrišta zasuna na svakoj strani poklopca motora kako biste ga pričvrstili (Slika 21).

Podmazivanje

Podmazivanje ležajeva prednjih kotača

Interval servisiranja: Svakih 300 sati

Specifikacija maziva: Mobilgrease XHP™-222

Uklanjanje glavčine i rotora

1. Podignite prednji dio vozila i poduprite ga upotrebom podmetača.
2. Uklonite 4 pritezne matice pomoću kojih je kotač pričvršćen na glavčinu (Slika 22).

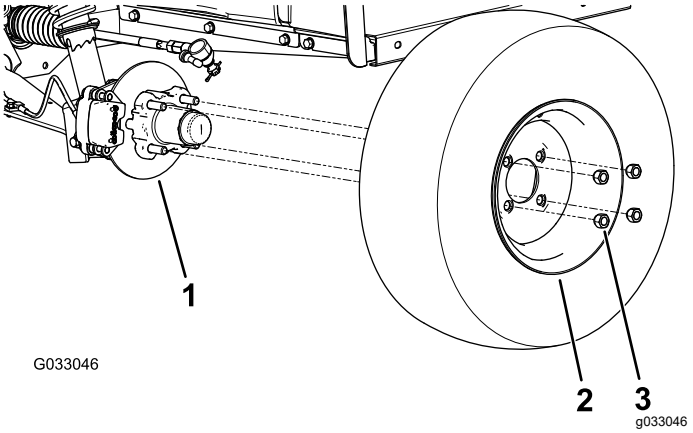

Slika 22

1. Glavčina
2. Kotač
3. Pritezna matica

3. Uklonite prirubne vijke (⅜ × ¾") pomoću kojih je nosač sklopa kočnice pričvršćen na vreteno i odvojite kočnicu od vretena (Slika 23).

   Napomena: Poduprite sklop kočnice prije nego što krenete na sljedeći korak.

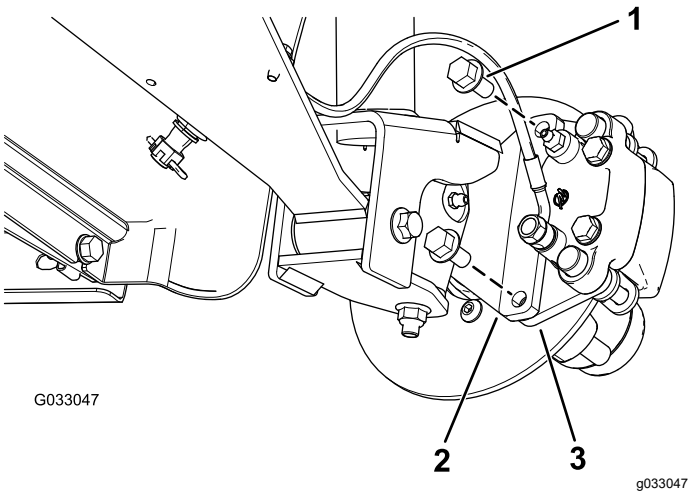

Slika 23

1. Prirubni vijci (⅜ × ¾")
2. Vreteno
3. Nosač čeljusti (sklop kočnice)

4. Uklonite poklopac za zaštitu od prašine s glavčine (Slika 24).

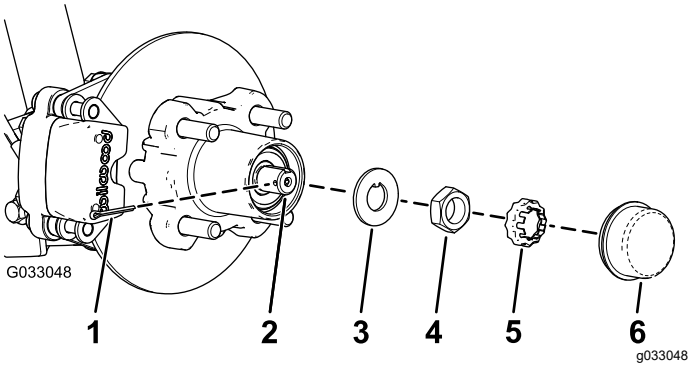

Slika 24

1. Rascjepka
2. Vreteno
3. Podložna pločica s jezičcem
4. Matica vretena
5. Osigurač matice
6. Poklopac za zaštitu od prašine

5. Uklonite rascjepku i osigurač matice s vretena i matice vretena (Slika 24).
6. Uklonite maticu vretena s vretena te razdvojite sklop glavčine i rotora s vretena (Slika 24 i Slika 25).

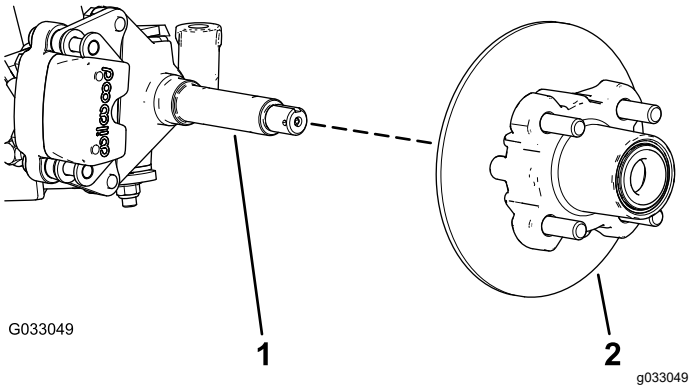

Slika 25

1. Vreteno
2. Sklop glavčine i rotora

7. Krpom obrišite vreteno.
8. Ponovite korake od 1 do 7 za glavčinu i rotor na drugoj strani vozila.

Podmazivanje ležajeva kotača

1. Uklonite vanjski ležaj i prsten ležaja s glavčine (Slika 26).

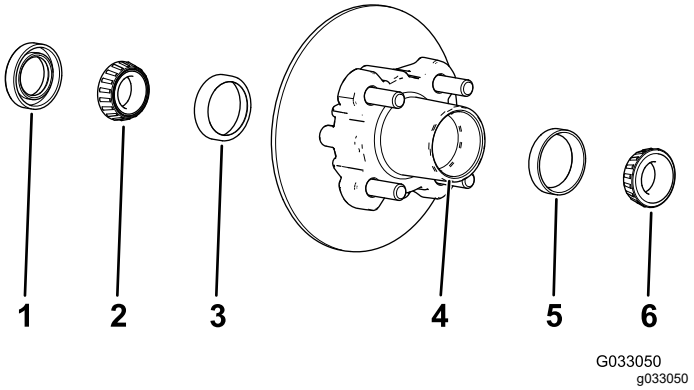

Slika 26

1. Brtva
2. Unutarnji ležaj
3. Prsten unutarnjeg ležaja
4. Otvor ležaja (glavčina)
5. Prsten vanjskog ležaja
6. Vanjski ležaj

2. Uklonite brtvu i unutarnji ležaj s glavčine (Slika 26).
3. Obrišite brtvu i provjerite je li istrošena ili oštećena.

   Napomena: Nemojte upotrebljavati otapalo za čišćenje brtve. Zamijenite brtvu ako je istrošena ili oštećena.
4. Očistite ležajeve i prstene te provjerite jesu li istrošeni ili oštećeni.

   Napomena: Zamijenite sve istrošene ili oštećene dijelove. Provjerite jesu li ležajevi i prsteni čisti i suhi.
5. Očistite otvor glavčine od masti, prljavštine i ostataka (Slika 26).

6. Podmažite ležajeve upotrebom navedenog maziva.
7. Ispunite 50 do 80 % otvora glavčine navedenim mazivom (Slika 26).
8. Pričvrstite unutarnji ležaj na prsten s unutarnje strane glavčine i postavite brtvu (Slika 26).
9. Ponovite korake od 1 do 8 za ležajeve druge glavčine.

Postavljanje glavčine i rotora

1. Nanesite tanak sloj navedenog maziva na vreteno (Slika 27).

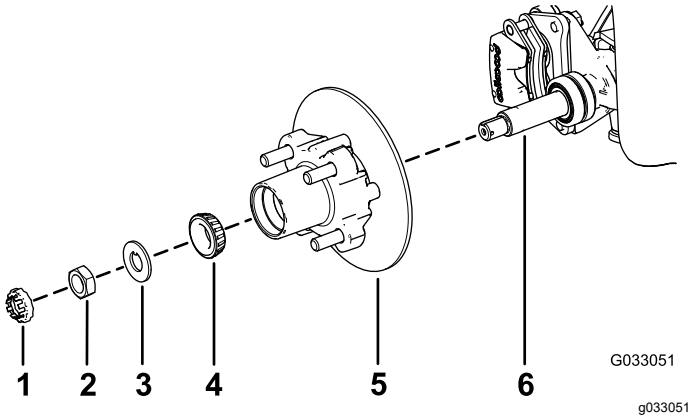

Slika 27

1. Osigurač matice
2. Matica vretena
3. Podložna pločica s jezičcem
4. Vanjski ležaj
5. Glavčina, rotor, unutarnji ležaj, prsten i brtva
6. Vreteno

2. Pričvrstite glavčinu i rotor na vreteno s rotorom na unutarnjoj strani (Slika 27).
3. Pričvrstite vanjski ležaj na vreteno i smjestite ležaj na vanjski prsten (Slika 27).
4. Pričvrstite podložnu pločicu s jezičcem na vreteno (Slika 27).
5. Zavrnite maticu vretena na vreteno i zategnite maticu na 15 N·m uz istovremeno okretanje glavčine kako bi se ležaj smjestio (Slika 27).
6. Otpustite maticu vretena kako bi se glavčina mogla slobodno okretati.
7. Zategnite maticu vretena na 170 do 225 N·cm.
8. Postavite osigurač na maticu i provjerite poravnanje utora na osiguraču i otvora na vretenu namijenjenog rascjepki (Slika 28).

   Napomena: Ako utor na osiguraču i otvor na vretenu nisu poravnati, zategnite maticu vretena na maksimalno 226 Ncm kako bi se utor i otvor poravnali.

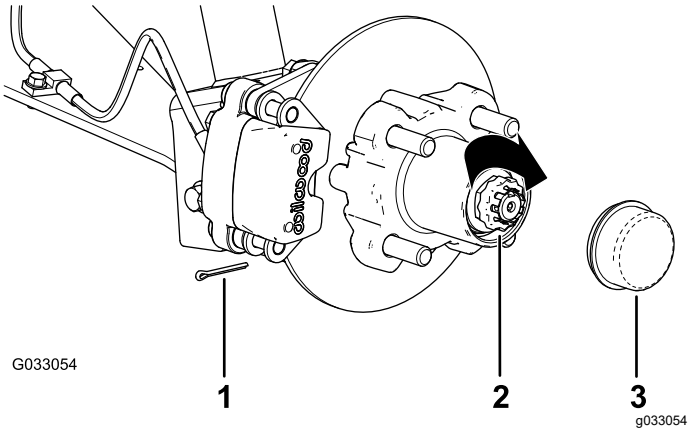

Slika 28

1. Rascjepka
2. Osigurač matice
3. Poklopac za zaštitu od prašine

9. Postavite rascjepku i savijte krakove oko osigurača (Slika 28).
10. Postavite poklopac za zaštitu od prašine na glavčinu (Slika 28).
11. Ponovite korake od 1 do 10 za glavčinu i rotor na drugoj strani vozila.

Postavljanje kočnica i kotača

1. Očistite 2 prirubna vijka (⅜ × ¾") i nanesite sloj sredstva za osiguranje navoja srednje jačine na navoje vijaka.
2. Poravnajte kočne pločice sa svake strane rotora (Slika 23) i otvore na nosaču čeljusti s otvorima na nosaču kočnica na okviru vretena (Slika 27).
3. Pričvrstite nosač čeljusti na okvir vretena (Slika 23) upotrebom 2 prirubna vijka (⅜ × ¾").

   Zategnite 2 prirubna vijka na 47 do 54 N·m.
4. Poravnajte otvore na kotaču s usadnim vijcima glavčine i pričvrstite kotač na glavčinu tako da je stablo ventila okrenuto prema van (Slika 22).

   Napomena: Provjerite je li pričvrsna površina kotača u ravnini s glavčinom.
5. Pričvrstite kotač na glavčinu upotrebom priteznih matica (Slika 22).

   Zategnite pritezne matice na 108 do 122 N·m.
6. Ponovite korake od 1 do 5 za kočnicu i kotač na drugoj strani vozila.

Održavanje motora

Sigurnost motora

- Ugasite motor, izvadite ključ i pričekajte da se svi pomični dijelovi zaustave prije provjere ili dodavanja ulja u blok motora.
- Držite ruke, noge, lice, odjeću i druge dijelove tijela podalje od prigušivača i drugih vrućih površina.

Servisiranje filtra zraka

Interval servisiranja: Svakih 100 sati Ako je uložak filtra zraka prljav ili oštećen, zamijenite ga ranije.

Napomena: Filtar zraka servisirajte češće (svakih nekoliko sati) ako su uvjeti rada iznimno prašnjavi ili pjeskoviti.

Provjera filtra zraka

1. Podignite teretni prostor i poduprite ga upotrebom šipke za podupiranje.
2. Provjerite ima li na kućištu filtra zraka oštećenja koja bi mogla uzrokovati ispuštanje zraka (Slika 29 i Slika 30).

   Napomena: Provjerite zatvara li poklopac u potpunosti kućište filtra zraka.

   Napomena: Zamijenite poklopac ili kućište filtra zraka ako su oštećeni.

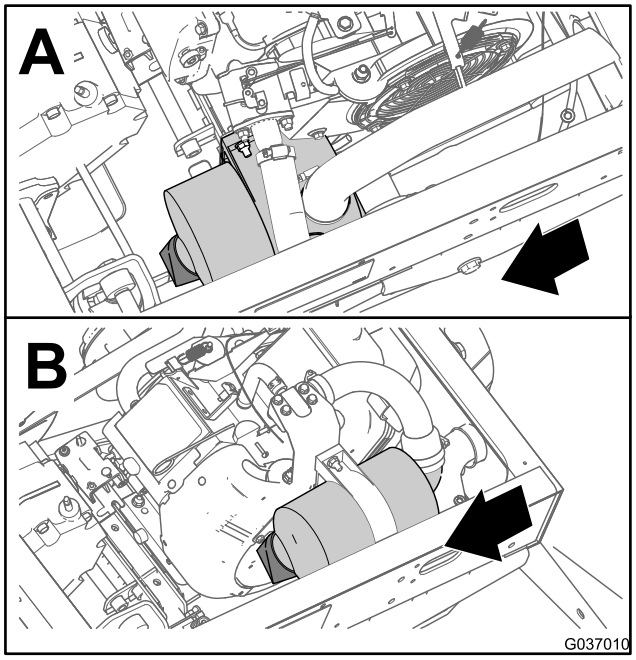

g037010

Slika 29

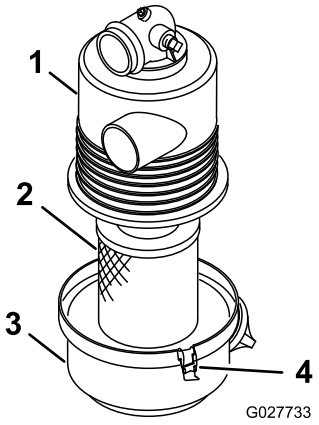

g027733

Slika 30

1. Kućište filtra zraka
2. Element filtra zraka
3. Poklopac filtra zraka
4. Zasun

3. Otpustite zasune koji pričvršćuju poklopac filtra zraka na kućište filtra zraka (Slika 30).
4. Odvojite poklopac filtra zraka od kućišta filtra zraka i očistite unutrašnjost poklopca (Slika 30).
5. Nježno izvucite element filtra zraka iz kućišta filtra.

   Napomena: Da biste smanjili rasipanje prašine, izbjegavajte sudaranje filtra s kućištem.
6. Pregledajte element filtra zraka.
   - Ako je element filtra zraka čist, postavite ga; pogledajte Postavljanje filtra zraka (stranica 31).
   - Ako je element filtra zraka oštećen, zamijenite ga; pogledajte Zamjena filtra zraka (stranica 31).

Zamjena filtra zraka

1. Uklonite element filtra zraka.
2. Pregledajte postoje li na novom filtru oštećenja od transporta.

   Napomena: Provjerite brtvu filtra.

   Važno: **Nemojte postaviti oštećeni filtar.**
3. Postavite novi filtar zraka; pogledajte Postavljanje filtra zraka (stranica 31).

Postavljanje filtra zraka

Važno: **Da biste spriječili oštećenja motora, uvijek radite s postavljenim cjelovitim sklopom pročistača zraka.**

Važno: **Nemojte upotrebljavati oštećeni element.**

Napomena: Ne preporučuje se čišćenje upotrijebljenog elementa filtra zraka zbog mogućnosti oštećenja medija filtra.

1. Očistite otvor za izbacivanje prljavštine koji se nalazi na poklopcu filtra zraka.
2. Uklonite gumeni izlazni ventil s poklopca, očistite šupljinu i zamijenite izlazni ventil.
3. Umetnite element filtra zraka u kućište filtra zraka (Slika 30).

   Napomena: Provjerite je li filtar ispravno zabrtvljen pritiskom na vanjski rub filtra pri postavljanju. Ne pritišćite fleksibilni središnji dio filtra.
4. Poravnajte poklopac filtra zraka s kućištem filtra zraka (Slika 30).
5. Pričvrstite poklopac na kućište pomoću zasuna (Slika 30).
6. Spustite teretni prostor.

Održavanje motornog ulja

Interval servisiranja: Nakon prvih 25 sati

Svakih 100 sati (Pri posebnim uvjetima rada ulje mijenjajte dvostruko češće; pogledajte to Održavanje vozila u posebnim uvjetima rada (stranica 26).

Napomena: Ako su uvjeti rada iznimno prašnjavi ili pjeskoviti, češće mijenjajte ulje.

Napomena: Odložite iskorišteno motorno ulje i uljni filtar u ovlašteni reciklažni centar.

Specifikacije motornog ulja

Vrsta ulja: deterdžentno ulje (specifikacije API SL ili više)

Kapacitet bloka motora: 1,4 l nakon zamjene filtra

Viskoznost: Pogledajte tablicu u nastavku.

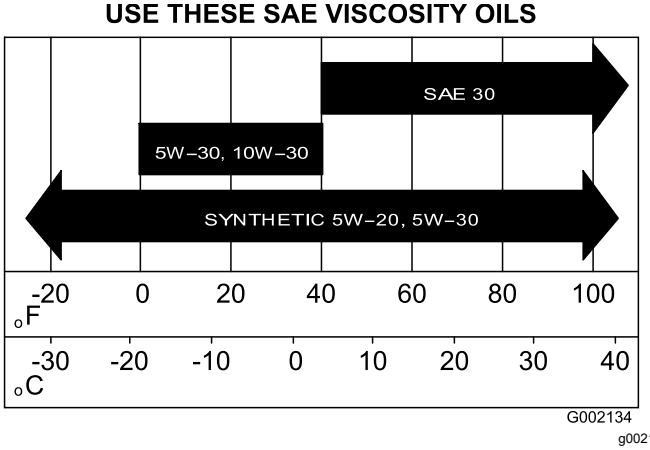

Slika 31

Provjera razine motornog ulja

Interval servisiranja: Prije svake uporabe ili svakodnevno

1. Parkirajte vozilo na ravnoj površini, stavite prijenos u položaj NEUTRALNO, aktivirajte ručnu kočnicu, isključite motor i izvadite ključ.
2. Podignite teretni prostor .
3. Krpom očistite prostor oko šipke za mjerenje razine ulja i čep spremnika (Slika 32) kako prljavština ne bi upala u cijev šipke ili otvor za ulijevanje i oštetila motor.

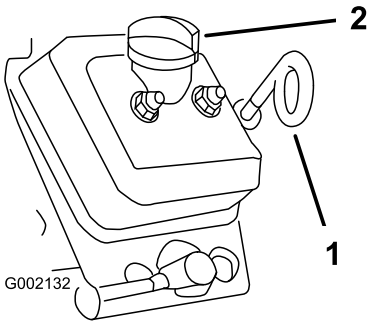

Slika 32

1. Šipka za mjerenje razine ulja (petlja prema dolje)
2. Čep spremnika (otvor za ulijevanje)

4. Izvadite šipku za mjerenje i očistite je (Slika 32).
5. Vratite šipku za mjerenje u cijev šipke za mjerenje i provjerite je li u potpunosti postavljena (Slika 32).
6. Izvucite šipku za mjerenje i pogledajte njezin kraj.
7. Ako je razina ulja niska, uklonite čep spremnika i dodajte navedeno ulje kroz otvor za ulijevanje kako bi razina ulja dosegnula oznaku Puno (Full) na šipki za mjerenje.

   Napomena: Polako dodavajte ulje i pritom često provjeravajte njegovu razinu. **Nemojte prepuniti motor uljem**.
8. Vratite čep spremnika (Slika 32).
9. Postavite šipku za mjerenje razine ulja i čvrsto je zategnite (Slika 32).

   Važno: **Petlja na kraju šipke za mjerenje ulja mora biti usmjerena prema dolje.**
10. Spustite teretni prostor.

Zamjena motornog ulja

1. Parkirajte vozilo na ravnoj površini, stavite prijenos u položaj NEUTRAL (Neutralno) i aktivirajte ručnu kočnicu.

2. Pokrenite vozilo i ostavite motor da radi nekoliko minuta.
3. Ugasite motor i izvadite ključ.
4. Podignite teretni prostor i poduprite ga upotrebom šipke za podupiranje.
5. Odspojite negativni kabel akumulatora; pogledajte Odspajanje akumulatora (stranica 40).
6. Postavite posudu za ispuštanje ispod čepa za ispust (Slika 33).

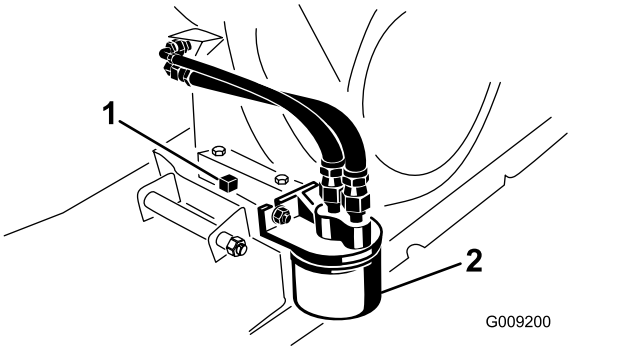

Slika 33

1. Čep otvora za ispust
2. Filtar motornog ulja

7. Uklonite čep za ispust i brtvu (Slika 33).

   Napomena: Pustite ulje da u potpunosti iscuri iz motora.
8. Vratite čep za ispust i brtvu te zategnite čep na 17,6 N·m.
9. Ulijte ulje kroz otvor za ulijevanje sve dok razina ulja ne dosegne oznaku Puno (Full) na šipki za mjerenje.

   Napomena: Nemojte prepuniti motor uljem.
10. Vratite čep spremnika za ulje i šipku za mjerenje te ih čvrsto zategnite.
11. Spojite akumulator i spustite teretni prostor.

Zamjena filtra motornog ulja

Interval servisiranja: Nakon prvih 25 sati

Svakih 100 sati/Godišnje (što je prije) Pri posebnim uvjetima rada ulje mijenjajte dvostruko češće; pogledajte to Održavanje vozila u posebnim uvjetima rada (stranica 26).

1. Ispustite ulje iz motora.
2. Uklonite postojeći filtar ulja (Slika 33).
3. Nanesite tanak sloj čistog ulja na brtvu novog filtra ulja.
4. Zavrnite novi filtar na adapter filtra sve dok brtva ne dođe u dodir s montažnom pločom, a zatim dodatno zategnite filtar za ½ do ¾ okreta (Slika 33).

   Važno: **Nemojte prekomjerno zategnuti filtar ulja.**
5. Napunite blok motora navedenim uljem (Slika 31).
6. Pokrenite motor i pustite da radi da biste provjerili curi li ulje.
7. Isključite motor i provjerite razinu motornog ulja.

   Napomena: Ako je potrebno, dodajte navedeno ulje u motor sve dok razina ulja ne dosegne oznaku Puno (Full) na šipki za mjerenje.

Servisiranje svjećica

Interval servisiranja: Svakih 100 sati/Godišnje (što je prije) Zamijenite svjećice ako je to potrebno.

Vrsta: Champion RN14YC (ili ekvivalentna)

Zračni razmak: 0,762 mm

Važno: **Zamijenite napuknute, zauljene, prljave i neispravne svjećice. Nemojte pjeskariti, strugati ili čistiti elektrode upotrebom žičane četke jer strugotine s vremenom mogu otpasti sa svjećice i upasti u cilindar. To obično dovodi do oštećenja motora.**

Napomena: Svjećicu treba ukloniti i provjeriti svaki put kad dođe do kvara na motoru.

1. Očistite područje oko svjećice tako da strano tijelo ne može upasti u cilindar pri uklanjanju svjećice.
2. Povucite žicu s terminala svjećice.
3. Uklonite svjećicu s glave cilindra.
4. Provjerite stanje bočne elektrode, središnje elektrode i izolatora središnje elektrode kako biste utvrdili da nema oštećenja (Slika 34).

   Napomena: Nemojte upotrebljavati oštećenu ili istrošenu svjećicu. Zamijenite je novom svjećicom navedene vrste.

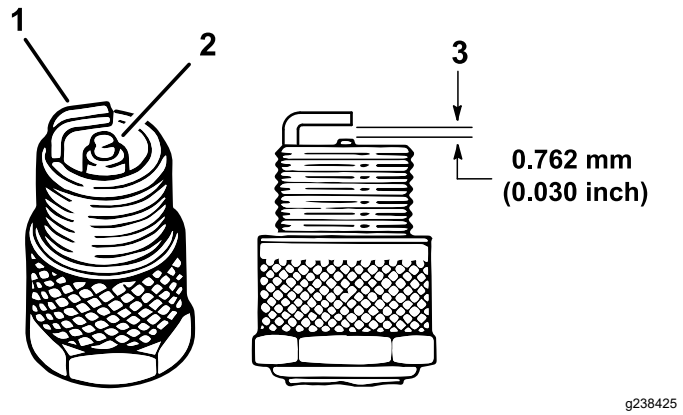

Slika 34

1. Bočna elektroda
2. Izolator središnje elektrode
3. Zračni razmak (nije u stvarnom mjerilu)

5. Podesite zračni razmak između središnje i bočne elektrode na 0,762 mm, kao što prikazuje Slika 34.
6. Umetnite svjećicu u glavu cilindra i zategnite je na 20 N·m.
7. Postavite žicu svjećice.
8. Ponovite korake od 1 do 7 za drugu svjećicu.

Podešavanje visokog/niskog praznog hoda

1. Podignite teretni prostor i poduprite ga upotrebom šipke za podupiranje.
2. Dok je vozilo isključeno, u potpunosti pritisnite papučicu gasa i izmjerite razmak između prednjeg ruba koljenastog zgloba regulatora i jezičca nosača.

   Taj bi razmak trebao biti između 0,8 i 2,0 mm.
3. Na kabelu prigušnice otpustite prednju protumaticu i zategnite stražnju protumaticu da biste povećali niski prazan hod (Slika 35).

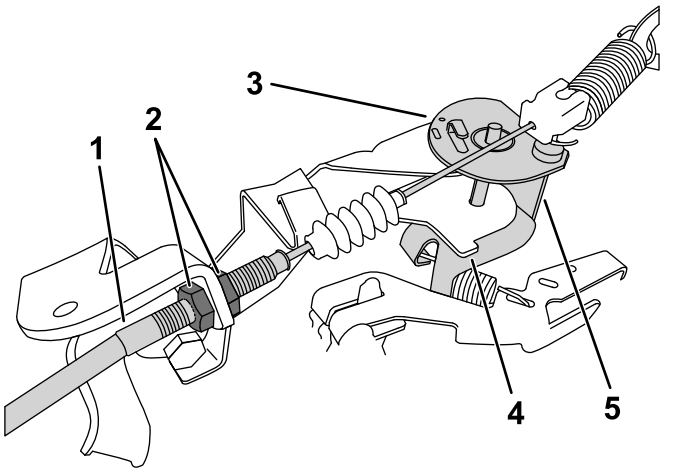

Slika 35

Prikaz koljenastog zgloba bez pritisnute papučice gasa

1. Kabel prigušnice
2. Protumatice
3. Koljenasti zglob
4. Jezičac nosača
5. Prednji rub

4. Provjerite visoki prazan hod upotrebom tahometra:
   A. Okrenite ključ za paljenje u položaj ON (Uključeno).
   B. Provjerite je li poluga mjenjača brzina u položaju NEUTRAL (Neutralno).
   C. U potpunosti pritisnite papučicu gasa i izmjerite brzinu vrtnje motora upotrebom tahometra; brzina vrtnje motora trebala bi biti između 3550 i 3650 okr/min. Ako nije, isključite motor i podesite protumatice kabela.

      Važno: **Nemojte spuštati visoki prazan hod. Provjerite tahometrom kako biste osigurali da je visoki prazan hod između 3550 i 3650 okr/min.**
5. Gurnite šipku za podupiranje i spustite teretni prostor.

Održavanje sustava goriva

Provjera cijevi za dovod goriva i cijevnih priključaka

Interval servisiranja: Svakih 400 sati/Godišnje (što je prije)

Provjerite postoje li na cijevima za dovod goriva, navojima i stezaljkama znakovi curenja, dotrajalosti ili oštećenja i jesu li spojevi olabavljeni.

Napomena: Popravite oštećenu komponentu sustava goriva ili komponentu koja curi prije upotrebe vozila.

Zamjena filtra goriva

Interval servisiranja: Svakih 800 sati/Godišnje (što je prije)

1. Podignite teretni prostor i poduprite ga upotrebom šipke za podupiranje.
2. Okrenite prekidač za paljenje u položaj OFF (Isključeno) i izvadite ključ.
3. Odspojite akumulator; pogledajte Odspajanje akumulatora (stranica 40).
4. Postavite posudu za ispuštanje ispod filtra goriva.
5. Uklonite stezaljke koje pričvršćuju filtar goriva na cijevi za dovod goriva (Slika 36).

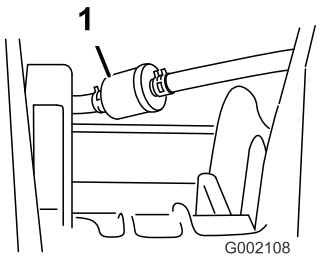

g002108

Slika 36

1. Filtar goriva

6. Uklonite stari filtar goriva s cijevi za dovod goriva.

   Napomena: Ispraznite stari filtar i odložite ga u ovlašteni reciklažni centar.
7. Postavite zamjenski filtar na cijevi za dovod goriva tako da strelica pokazuje **prema** rasplinjaču.
8. Pričvrstite filtar na cijevi pomoću stezaljki koje ste uklonili u koraku 5.
9. Spojite akumulator i spustite teretni prostor; pogledajte Spajanje akumulatora (stranica 41).

Servisiranje spremnika s aktivnim ugljenom

Provjera zračnog filtra spremnika s aktivnim ugljenom

Interval servisiranja: Svakih 100 sati—Provjerite zračni filtar spremnika s aktivnim ugljenom.

Provjerite je li otvor na dnu zračnog filtra spremnika s aktivnim ugljenom čist te bez ostataka i prepreka (Slika 37).

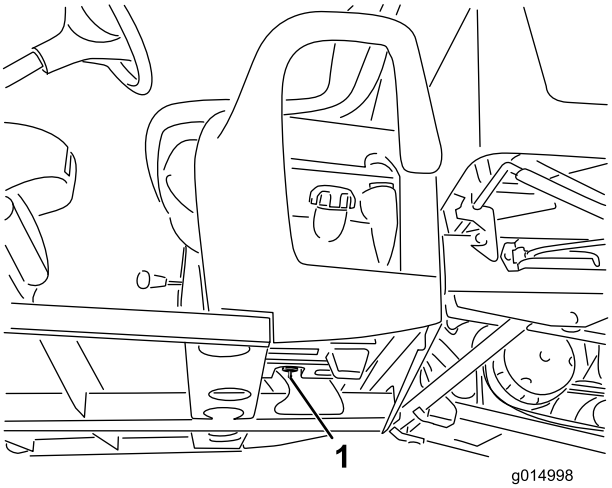

g014998

Slika 37

1. Otvor zračnog filtra (nalazi se na unutarnjoj strani spremnika goriva i ispod spremnika s aktivnim ugljenom)

Zamjena filtra spremnika s aktivnim ugljenom

Interval servisiranja: Svakih 200 sati—Zamijenite filtar spremnika s aktivnim ugljenom.

1. Uklonite stepeničasti priključak filtra spremnika s aktivnim ugljenom s crijeva na dnu spremnika s aktivnim ugljenom i uklonite filtar.

   Napomena: Bacite stari filtar.

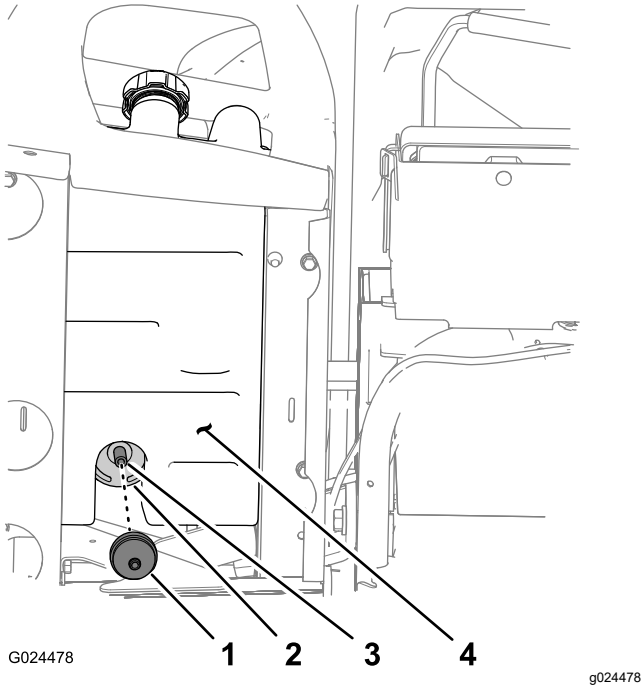

Slika 38

1. Filtar spremnika s aktivnim ugljenom
2. Spremnik s aktivnim ugljenom
3. Crijevo
4. Spremnik za gorivo

2. U potpunosti umetnite stepeničasti priključak novog filtra spremnika s aktivnim ugljenom u crijevo na dnu spremnika s aktivnim ugljenom.

Zamjena spremnika s aktivnim ugljenom

Napomena: Zamijenite spremnik s aktivnim ugljenom ako je oštećen ili začepljen ili ako se vozilo upotrebljavalo bez filtra spremnika s aktivnim ugljenom.

Napomena: Zamijenite filtar spremnika s aktivnim ugljenom pri zamjeni spremnika s aktivnim ugljenom.

Odspajanje komandi s konzole sjedala

1. Uklonite kuglastu ručicu s poluge mjenjača brzina (Slika 39).

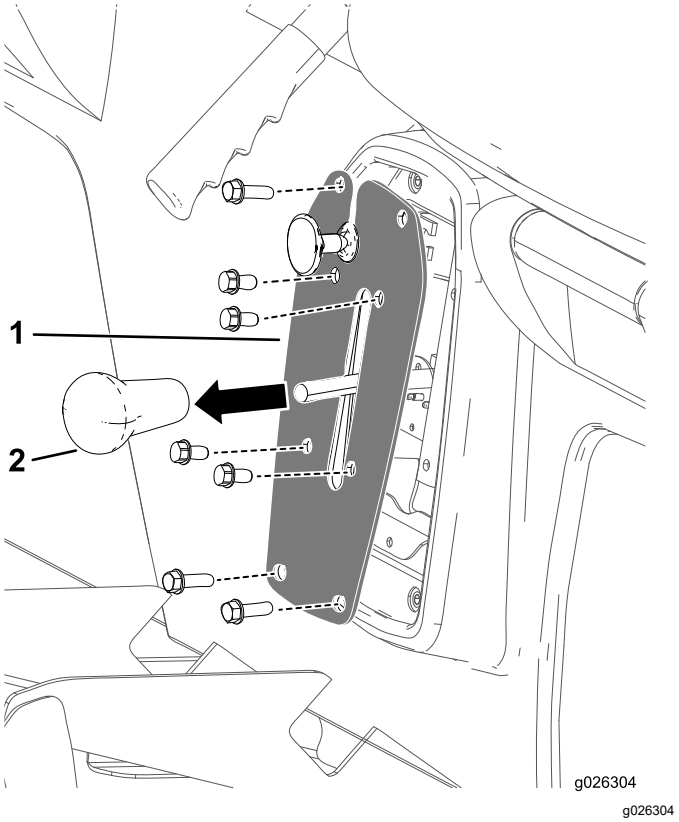

Slika 39

1. Ploča mjenjača
2. Kuglasta ručica poluge mjenjača brzina

2. Uklonite 4 vijka koja pričvršćuju ploču mjenjača na nosač mjenjača (Slika 39).
3. Uklonite 4 vijka koja pričvršćuju ploču mjenjača na konzolu sjedala i uklonite ploču mjenjača (Slika 39).

Odspajanje kabela ručne kočnice

1. S donje strane vozila uklonite vezicu za kabele pomoću koje je kabel ručne kočnice pričvršćen na cijev radne kočnice (Slika 40).
2. Označite rotacijsku traku na prednjoj protumatici za kabel ručne kočnice (Slika 40).

   Napomena: Pazite da se prednja protumatica ne okreće.

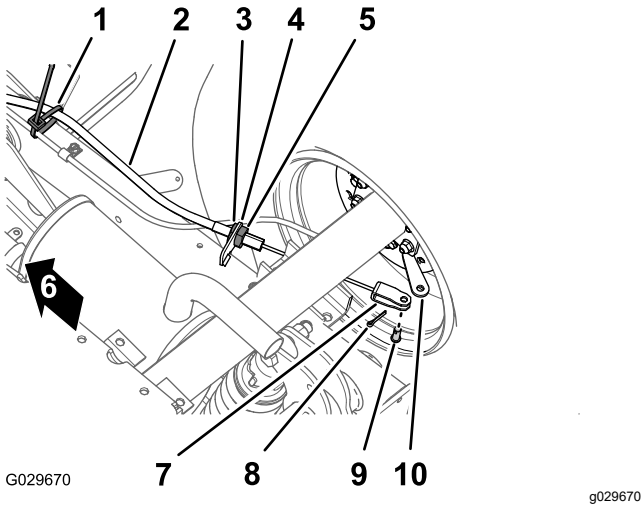

Slika 40

1. Vezica za kabel
2. Kabel ručne kočnice
3. Prednja protumatica
4. Nosač kabela kočnice
5. Stražnja protumatica
6. Prednja strana vozila
7. Viljuškasta spona
8. Rascjepka
9. Osigurač za viljuškastu sponu
10. Poluga za aktivaciju kočenja

3. Otpustite stražnju protumaticu i uklonite kabel s nosača kabela kočnice (Slika 40).
4. Uklonite rascjepku i osigurač za viljuškastu sponu pomoću kojega je viljuškasta spona kabela ručne kočnice pričvršćena na polugu za aktivaciju kočenja i odvojite kabel od poluge (Slika 40).
5. Ponovite korake od 1 do 4 za kabel ručne kočnice na drugoj strani vozila.

Uklanjanje sjedala i konzola sjedala

1. S donje strane vozila uklonite 8 prirubnih vijaka i 8 podloški koji pričvršćuju konzolu sjedala na ploču poda i stražnji žlijeb kabine (Slika 41).

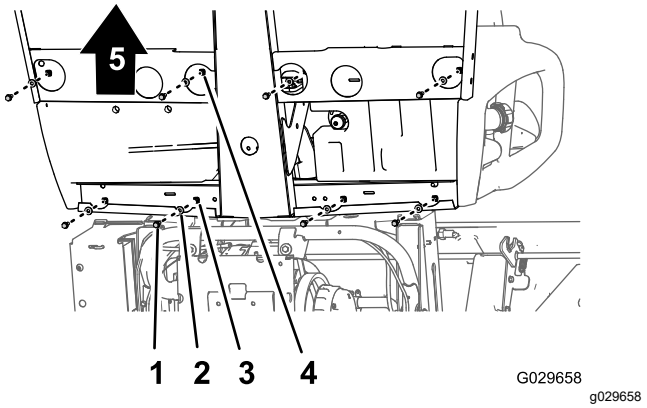

Slika 41

1. Prirubni vijak
2. Podloška
3. Otvor (stražnji žlijeb kabine)
4. Otvor (ploča poda)
5. Prednja strana vozila

2. Pažljivo podignite sjedala, konzolu sjedala i kabele ručne kočnice s vozila (Slika 41).

   Važno: **Pri podizanju sjedala i konzole sjedala s vozila zapamtite položaje kabela ručne kočnice na šasiji.**

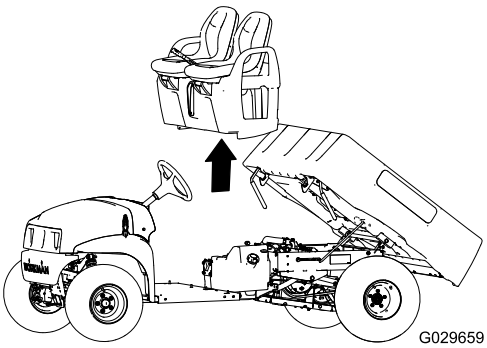

Slika 42

Zamjena spremnika s aktivnim ugljenom

1. Uklonite vakuumsko crijevo s priključka na spremniku s aktivnim ugljenom s oznakom Purge (Pražnjenje) (Slika 43).

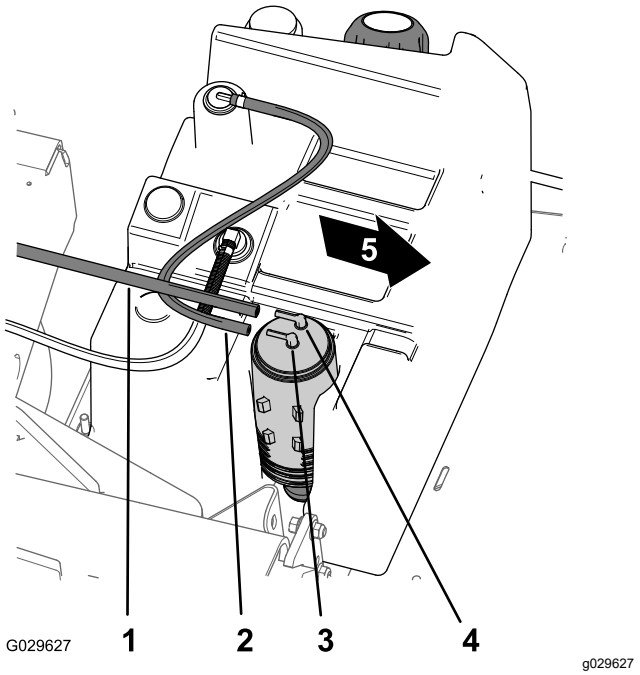

Slika 43

1. Vakuumsko crijevo
2. Crijevo spremnika za gorivo
3. Priključak spremnika s aktivnim ugljenom (Spremnik za gorivo)
4. Priključak spremnika s aktivnim ugljenom (Pražnjenje)
5. Prednja strana vozila

2. Uklonite crijevo spremnika za gorivo s priključka na spremniku s aktivnim ugljenom s oznakom Fuel Tank (Spremnik za gorivo) (Slika 43).
3. Izvadite spremnik s aktivnim ugljenom iz nosača spremnika s aktivnim ugljenom na spremniku za gorivo (Slika 44).

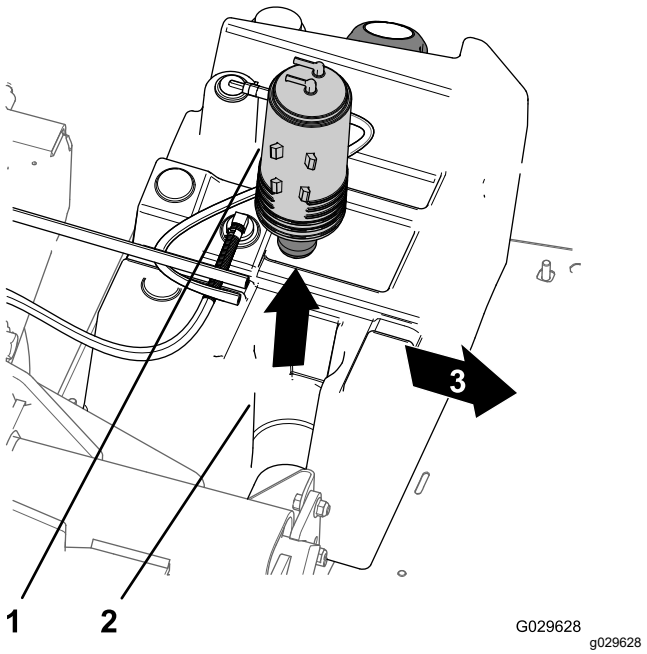

Slika 44

1. Spremnik s aktivnim ugljenom
2. Nosač spremnika s aktivnim ugljenom (spremnik za gorivo)
3. Prednja strana vozila

4. Uklonite filtar spremnika s aktivnim ugljenom i kratki dio crijeva s donjeg priključka starog spremnika s aktivnim ugljenom (Slika 45).

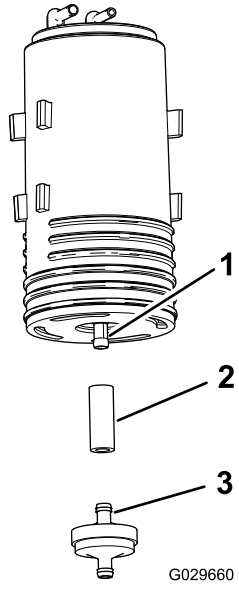

Slika 45

1. Donji priključak (spremnik s aktivnim ugljenom)
2. Crijevo
3. Filtar spremnika s aktivnim ugljenom

5. Postavite crijevo na donji priključak novog spremnika s aktivnim ugljenom (Slika 45).

6. Postavite priključak filtra novog spremnika s aktivnim ugljenom u crijevo (Slika 45).
7. Umetnite novi spremnik s aktivnim ugljenom na nosač spremnika s aktivnim ugljenom na spremniku za gorivo s priključcima za pražnjenje i spremnik za gorivo poravnatima prema natrag (Slika 44).
8. Spojite vakuumsko crijevo na priključak na spremniku s aktivnim ugljenom s oznakom Purge (Pražnjenje), a crijevo spremnika za gorivo na priključak s oznakom Fuel Tank (Spremnik za gorivo) (Slika 43).

Postavljanje sjedala i konzole sjedala

1. Podignite sjedala i konzolu sjedala na vozilo i postavite kabele kočnice uz šasiju (Slika 41 i Slika 42).
2. Poravnajte otvore na konzoli sjedala s otvorima na ploči poda i stražnjem žlijebu kabine (Slika 41 i Slika 42).
3. Pričvrstite konzolu sjedala na ploču poda i stražnji žlijeb kabine upotrebom 8 prirubnih vijaka i 8 podloški koje ste uklonili u koraku 1 u dijelu Uklanjanje sjedala i konzola sjedala (stranica 37) te zategnite vijke na 1978 do 2542 N·cm.

Postavljanje kabela ručne kočnice

1. Postavite navojni mehanizam za podešavanje kabela ručne kočnice na nosač kabela kočnice, a viljuškastu sponu na polugu za aktivaciju kočenja (Slika 40).
2. Pričvrstite viljuškastu sponu na polugu za aktivaciju kočenja upotrebom osigurača za viljuškastu sponu i rascjepke koje ste uklonili u koraku 4 u dijelu Odspajanje kabela ručne kočnice (stranica 36).
3. Poravnajte navojni mehanizam za podešavanje kabela ručne kočnice s nosačem kabela kočnice i zategnite stražnju protumaticu (Slika 40).

   Napomena: Pazite da pritom ne okrenete prednju protumaticu.
4. Ponovite korake od 1 do 3 za kabel ručne kočnice na drugoj strani vozila.

Spajanje komandi na konzolu sjedala

1. Spojite električni priključak s povratnog prekidača koji se nalazi unutar nosača mjenjača.
2. Poravnajte otvore na nosaču mjenjača s otvorima na konzoli sjedala i pričvrstite ploču na konzolu upotrebom 4 vijka koje ste uklonili u koraku 3 u dijelu Odspajanje komandi s konzole sjedala (stranica 36).
3. Poravnajte otvore na ploči mjenjača s otvorima na nosaču mjenjača i pričvrstite ploču na nosač upotrebom 4 vijka koje ste uklonili u koraku 2 u dijelu Odspajanje komandi s konzole sjedala (stranica 36).
4. Postavite kuglastu ručicu s poluge mjenjača brzina i zategnite je rukom (Slika 39).

Održavanje električnog sustava

Sigurnost električnog sustava

- Odspojite akumulator prije popravljanja vozila. Prvo odspojite negativni priključak, a zatim pozitivni. Prvo spojite pozitivni priključak, a zatim negativni.
- Punite akumulator na otvorenom, dobro prozračenom mjestu, daleko od iskri i plamena. Isključite punjač prije spajanja ili odspajanja akumulatora. Nosite zaštitnu odjeću i upotrebljavajte izolirane alate.

Održavanje akumulatora

Napon akumulatora: 12 V s 300 A (hladno pokretanje) pri –18 °C.

- Akumulator uvijek mora biti čist i potpuno napunjen.
- Ako su terminali akumulatora zahrđali, očistite ih otopinom vode i sode bikarbone u omjeru 4:1.
- Nanesite tanak sloj maziva na terminale akumulatora kako biste spriječili njihovu koroziju.

Odspajanje akumulatora

⚠ UPOZORENJE

Neispravno usmjeravanje kabela akumulatora može uzrokovati oštećenja vozila i kabela uslijed iskrenja. Iskre mogu uzrokovati eksploziju plinova akumulatora i tako dovesti do tjelesnih ozljeda.

- **Uvijek odspojite negativni (crni) kabel akumulatora prije odspajanja pozitivnog (crvenog) kabela.**
- **Uvijek spojite pozitivni (crveni) kabel akumulatora prije spajanja negativnog (crnog) kabela.**
- **Trake akumulatora uvijek držite na predviđenom mjestu kako biste ga zaštitili i učvrstili.**

⚠ UPOZORENJE

Priključci akumulatora ili metalni alati mogu uzrokovati kratki spoj s metalnim komponentama vozila i tako izazvati iskrenje. Iskre mogu uzrokovati eksploziju plinova akumulatora i tako dovesti do tjelesnih ozljeda.

- **Pri uklanjanju ili postavljanju akumulatora nemojte dopustiti da priključci akumulatora dođu u dodir s bilo kojim metalnim dijelom vozila.**
- **Ne dopustite da dođe do kratkog spoja s metalnim alatima između priključaka akumulatora i metalnih dijelova vozila.**

1. Pritisnite strane poklopca akumulatora i uklonite poklopac s vrha akumulatora (Slika 46).

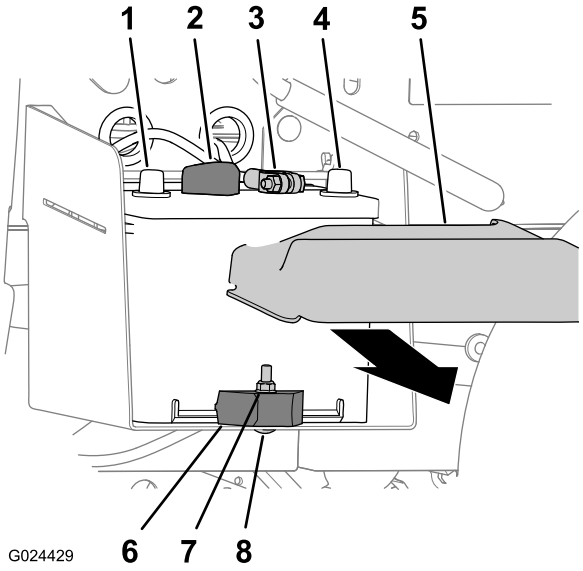

Slika 46

1. Pozitivni priključak akumulatora
2. Pozitivni kabel akumulatora
3. Negativni kabel akumulatora
4. Negativni priključak akumulatora
5. Poklopac akumulatora
6. Stezaljka akumulatora
7. Sigurnosna matica
8. Noseći vijak

2. Odspojite negativni kabel akumulatora s priključka akumulatora (Slika 46).
3. Odspojite pozitivni kabel akumulatora s priključka akumulatora (Slika 46).

Uklanjanje akumulatora

1. Odspojite kabele akumulatora; pogledajte Odspajanje akumulatora (stranica 40).

2. Uklonite sigurnosnu maticu, noseći vijak i stezaljku akumulatora pomoću koje je akumulator pričvršćen na podlogu za akumulator (Slika 46).
3. Uklonite akumulator s podloge za akumulator (Slika 46).

Postavljanje akumulatora

1. Poravnajte akumulator s podlogom za akumulator vozila (Slika 46).

   Napomena: Pazite da su pozitivna i negativna klema akumulatora poravnate kako prikazuje Slika 46.
2. Pričvrstite akumulator na podlogu za akumulator upotrebom stezaljke akumulatora, nosećeg vijka i sigurnosne matice (Slika 46).
3. Spojite kabele akumulatora; pogledajte Spajanje akumulatora (stranica 41).

Spajanje akumulatora

1. Spojite pozitivni kabel akumulatora na priključak akumulatora (Slika 46).
2. Spojite negativni kabel akumulatora na priključak akumulatora (Slika 46).
3. Postavite poklopac akumulatora na vrh akumulatora (Slika 46).

Punjenje akumulatora

⚠ UPOZORENJE

Punjenje akumulatora stvara plinove koji mogu eksplodirati.

Nikad nemojte pušiti u blizini akumulatora, a iskre i plamen držite podalje od akumulatora.

Važno: **Akumulator uvijek mora biti potpuno napunjen. To je posebno važno kako bi se spriječila oštećenja akumulatora na temperaturama ispod 0 °C.**

1. Uklonite akumulator iz vozila; pogledajte Odspajanje akumulatora (stranica 40).
2. Priključite punjač akumulatora od 3 do 4 A na kleme. Punite akumulator brzinom od 3 do 4 A tijekom 4 do 8 sati (12 V).

   Napomena: Nemojte prenapuniti akumulator.
3. Postavite akumulator; pogledajte Postavljanje akumulatora (stranica 41).

Skladištenje akumulatora

Ako namjeravate skladištiti vozilo duže od 30 dana, uklonite akumulator i napunite ga do kraja. Skladištite ga na polici ili u vozilu. Ako akumulator skladištite u vozilu, ostavite kabele odspojenima. Skladištite akumulator u hladnom okruženju kako biste spriječili brzo pražnjenje akumulatora. Akumulator mora biti potpuno napunjen kako bi se spriječilo njegovo smrzavanje.

Zamjena osigurača

U električnom sustavu nalaze se 4 osigurača. Nalaze se ispod poklopca motora (Slika 47).

Podizanje teretnog prostora (slobodan; opcionalni komplet)	15 A
Truba/USB utor za napajanje	20 A
Prednja svjetla	10 A
Osigurač vozila	10 A

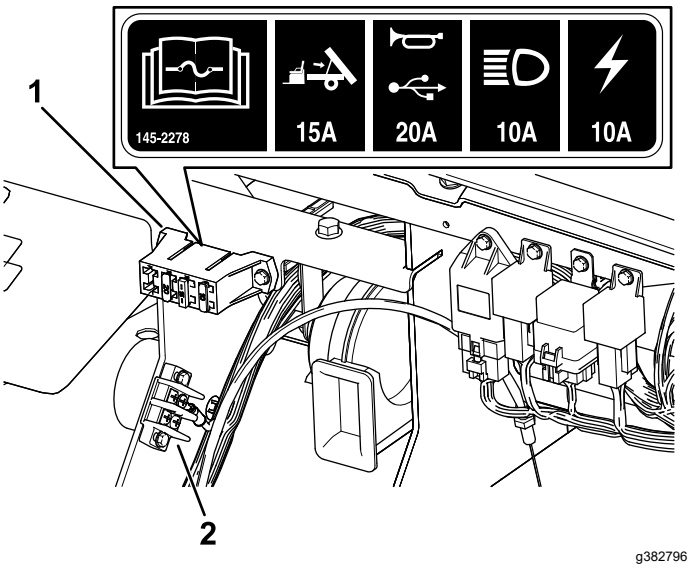

Slika 47

1. Kutija osigurača
2. Blok za uzemljenje

Održavanje prednjih svjetala

Zamjena prednjeg svjetla

Specifikacije: pogledajte *Katalog dijelova*.

1. Odspojite akumulator; pogledajte Odspajanje akumulatora (stranica 40).
2. Otvorite poklopac motora.
3. Odspojite električni priključak snopa s priključka sklopa svjetla (Slika 48).

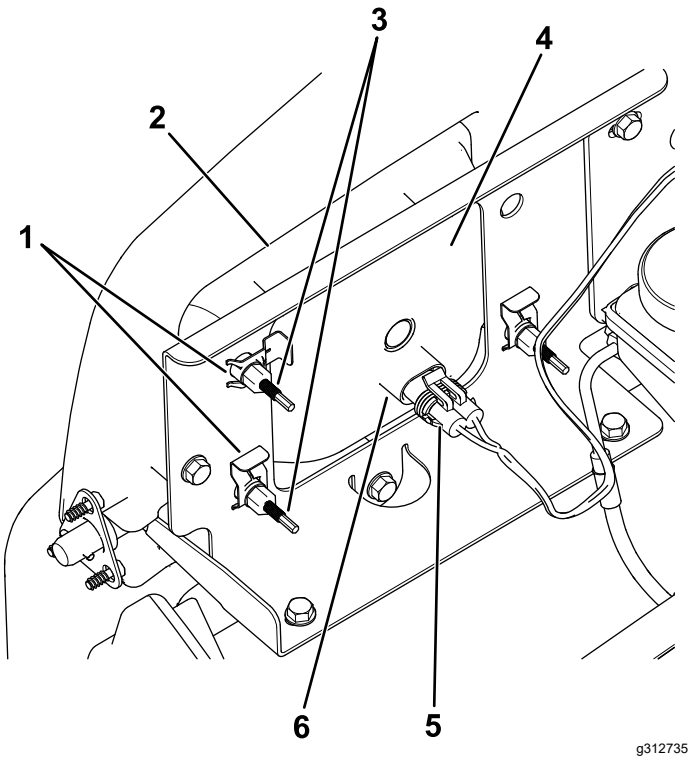

Slika 48

1. Kopča
2. Otvor na braniku
3. Vijak za podešavanje
4. Prednje svjetlo
5. Električni priključak snopa
6. Sklop svjetla

4. Uklonite kopče pomoću kojih je prednje svjetlo pričvršćeno za pripadajući nosač (Slika 48).

   Napomena: Zadržite sve dijelove jer će biti potrebni za postavljanje novog prednjeg svjetla.

5. Uklonite sklop prednjeg svjetla pomicanjem prema naprijed kroz otvor na prednjem braniku (Slika 48).
6. Postavite novo prednje svjetlo kroz otvor na braniku (Slika 48).

   Napomena: Provjerite jesu li stupovi za podešavanje poravnati s utorima na nosaču iza branika.

7. Pričvrstite sklop prednjeg svjetla pomoću kopči koje ste uklonili u koraku 4.
8. Spojite električni priključak snopa na priključak sklopa svjetla (Slika 48).
9. Prilagodite prednja svjetla tako da su usmjerena u željeni položaj, pogledajte Podešavanje prednjih svjetala (stranica 42).

Podešavanje prednjih svjetala

Primijenite sljedeći postupak za podešavanje položaja svjetlosnog snopa prednjih svjetala nakon zamjene ili uklanjanja sklopa prednjih svjetala.

1. Parkirajte vozilo na ravnoj površini s prednjim svjetlima udaljenima od zida približno 7,6 m (Slika 49).
2. Izmjerite udaljenost od poda do središta prednjeg svjetla i na zidu označite istu visinu.
3. Okrenite ključ za paljenje u položaj ON (Uključeno) i uključite prednja svjetla.
4. Označite mjesto na zidu koje osvjetljavaju prednja svjetla.

   Najsvjetliji dio svjetlosnog snopa prednjeg svjetla trebao bi biti 20 cm ispod oznake koju ste označili na zidu (Slika 49).

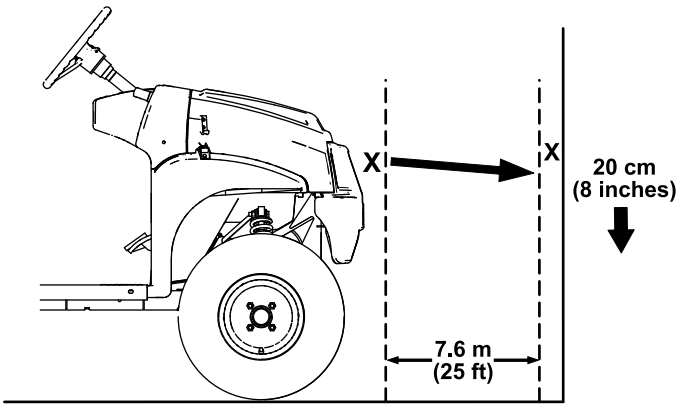

Slika 49

5. Na stražnjem dijelu sklopa prednjih svjetala okrenite vijke za podešavanje (Slika 48) kako biste okrenuli sklop svjetla i poravnajte položaj svjetlosnog snopa.
6. Spojite akumulator i zatvorite poklopac motora; pogledajte Spajanje akumulatora (stranica 41).

Održavanje pogonskog sustava

Održavanje guma

Interval servisiranja: Svakih 100 sati—Provjerite stanje guma i naplataka.

Svakih 100 sati—Zategnite pritezne matice kotača.

1. Provjerite ima li na gumama i naplatcima znakova istrošenosti ili oštećenja.

   Napomena: Nezgode pri radu, kao što je udarac u rubnik, mogu oštetiti gumu ili naplatak i poremetiti poravnanje kotača te stoga pregledajte gume nakon svake takve nezgode.

2. Zategnite pritezne matice kotača na 108 do 122 N·m.

Provjera komponenata upravljača i ovjesa

Interval servisiranja: Svakih 100 sati—Provjerite ima li na upravljaču i ovjesu labavih ili oštećenih komponenata.

Postavite upravljač u središnji položaj (Slika 50), a zatim ga okrenite ulijevo ili udesno. Ako okrenete upravljač više od 13 mm ulijevo ili udesno, a gume se ne okreću, provjerite sljedeće komponente upravljača i ovjesa kako biste utvrdili da nisu labave ili oštećene:

- Spoj osovine upravljača i sklopa upravljača i postolja

  Važno: **Provjerite stanje i pričvršćenost brtve zupčanika i osovine (Slika 51).**

- Vezne šipke sklopa upravljača i postolja

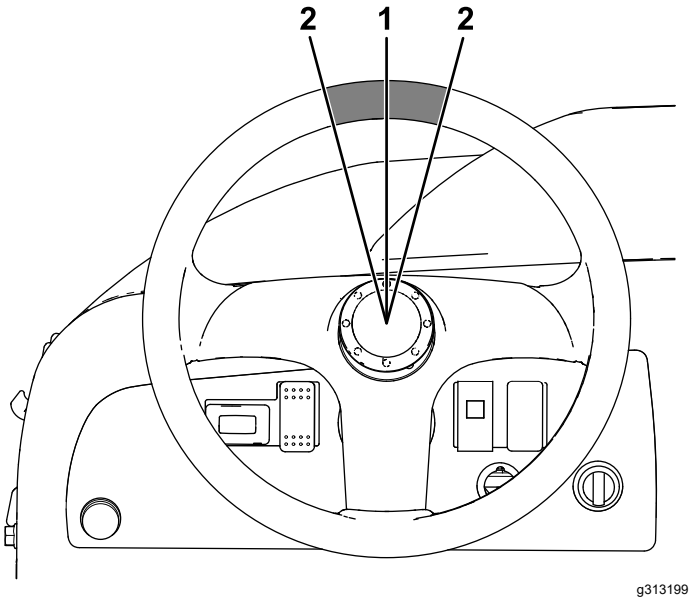

Slika 50

1. Upravljač u centriranom položaju
2. 13 mm od središta upravljača

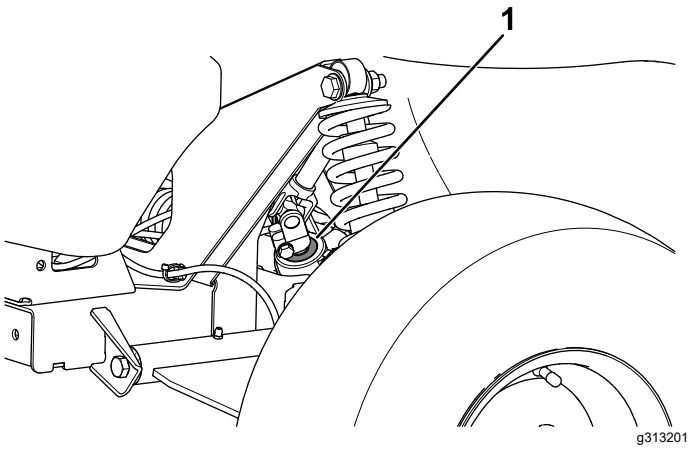

Slika 51

1. Brtva zupčanika i osovine

Podešavanje poravnanja prednjih kotača

Interval servisiranja: Svakih 100 sati/Godišnje (što je prije)—Provjerite nagib i konvergenciju prednjih kotača.

Priprema za podešavanje nagiba ili konvergencije

1. Provjerite tlak u gumama i napunite prednje gume na 0,82 bara (82 kPa).
2. Na vozačevo sjedalo postavite utege u težini prosječnog rukovatelja koji će upravljati vozilom ili neka rukovatelj sjedne na sjedalo. Utezi ili rukovatelj moraju ostati na sjedalu tijekom čitavog postupka podešavanja.
3. Na ravnoj površini odgurajte vozilo ravno prema natrag 2 do 3 m, a zatim ravno prema naprijed u početni položaj. Na taj se način ovjes postavlja u radni položaj.

Podešavanje nagiba

Alat vlasnika: ključ za pritezanje, br. dijela Toro 132-5069; obratite se ovlaštenom distributeru tvrtke Toro.

Važno: **Podesite nagib samo ako upotrebljavate prednji priključak ili ako se gume nejednako troše.**

1. Provjerite poravnanje nagiba na svakom kotaču; poravnanje bi trebalo biti što bliže neutralnom položaju (nula).

   Napomena: Gume bi trebale biti poravnate tako da je gazište ravnomjerno na tlu kako bi se smanjilo nejednako trošenje.

2. Ako nagib kotača nije poravnat, upotrijebite ključ za protezanje da biste okrenuli prsten na amortizeru i poravnali kotač (Slika 52).

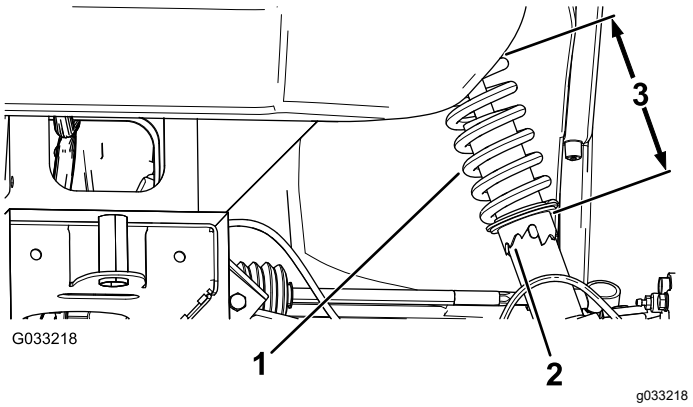

Slika 52

1. Opruga amortizera
2. Prsten
3. Duljina opruge

Podešavanje konvergencije prednjih kotača

Važno: **Prije podešavanja konvergencije provjerite je li nagib podešen što bliže neutralnom položaju; pogledajte Podešavanje nagiba (stranica 44).**

1. Izmjerite udaljenost između prednjih guma u visini osovine na prednjem i na stražnjem dijelu prednjih guma (Slika 53).

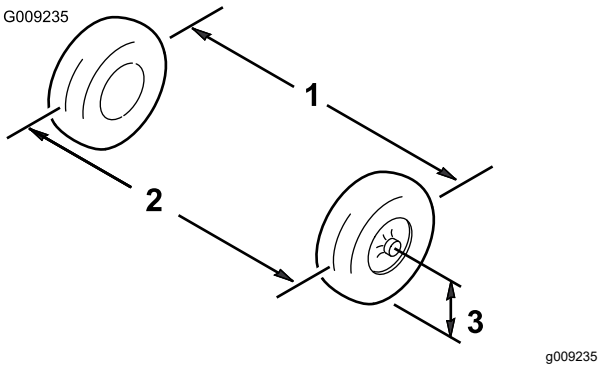

Slika 53

1. Središnja linija gume – stražnji dio
2. Središnja linija gume – prednji dio
3. Središnja linija osovine

2. Ako se razlika ne nalazi u rasponu od 0 do 6 mm, otpustite protumatice na vanjskom kraju veznih šipki (Slika 54).

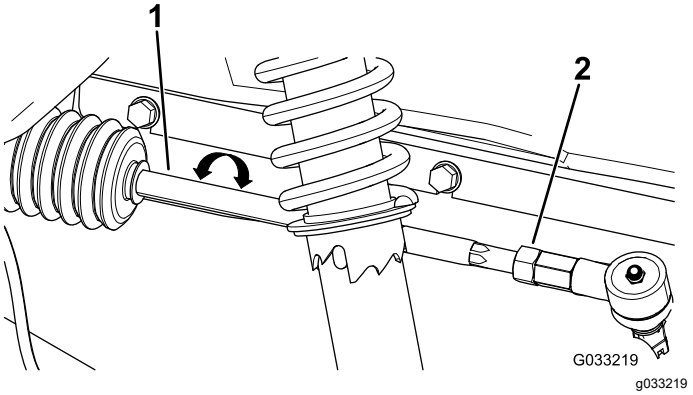

Slika 54

1. Vezna šipka
2. Protumatica

3. Okrenite obje vezne šipke kako biste prednji dio gume pomaknuli prema unutra ili prema van.
4. Zategnite protumatice veznih šipki kad je podešavanje gotovo.
5. Provjerite može li se upravljač u potpunosti okrenuti u oba smjera.

Provjera razine tekućine za transaxle

Interval servisiranja: Svakih 100 sati

Vrsta tekućine: SAE 10W30 (specifikacije API SJ ili više)

1. Parkirajte vozilo na ravnoj površini, stavite prijenos u položaj NEUTRAL (Neutralno), aktivirajte ručnu kočnicu, isključite motor i izvadite ključ.
2. Uklonite vijak s otvora za prikaz razine (Slika 55).

   Napomena: Razina tekućine za transaxle trebala bi biti na dnu otvora za prikaz razine.

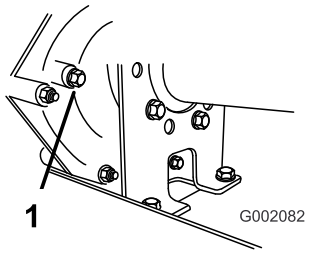

g002082

Slika 55

1. Otvor za prikaz razine

3. Ako tekućina za transaxle nije u ravnini s dnom otvora za prikaz razine, napunite spremnik navedenom tekućinom; pogledajte Zamjena tekućine za transaxle (stranica 45).

Zamjena tekućine za transaxle

Interval servisiranja: Svakih 800 sati/Godišnje (što je prije)

Vrsta tekućine: SAE 10W30 (specifikacije API SJ ili više)

Kapacitet tekućine: 1,4 l

1. Parkirajte vozilo na ravnoj površini, stavite prijenos u položaj NEUTRAL (Neutralno), aktivirajte ručnu kočnicu, isključite motor i izvadite ključ.
2. Krpom obrišite područje oko čepa otvora za dolijevanje i čepa otvora za ispust (Slika 56).

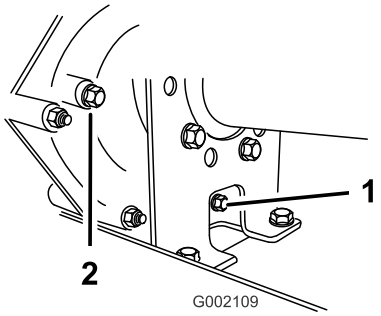

g002109

Slika 56

1. Čep otvora za ispust
2. Čep otvora za dolijevanje

3. Postavite posudu za ispuštanje kapaciteta 2 l ili više ispod čepa otvora za ispust.
4. Uklonite čep otvora za dolijevanje okretanjem u smjeru suprotnom od kazaljki na satu (Slika 56).

   Napomena: Zadržite čep otvora za dolijevanje i brtvu radi ponovnog postavljanja u koraku 8.
5. Uklonite čep za ispust okretanjem u smjeru suprotnom od kazaljki na satu (Slika 56).

   Napomena: Zadržite čep otvora za ispust i brtvu radi ponovnog postavljanja u koraku 6.

   Napomena: Pustite da tekućina u potpunosti iscuri iz transaxlea.
6. Postavite i zategnite čep otvora za ispust i brtvu na otvor čepa za ispust na mjenjaču (Slika 56).

   Napomena: Odložite iskorištenu tekućinu u ovlašteni reciklažni centar.
7. Napunite spremnik (Slika 57) kroz otvor čepa za dolijevanje s približno 1,4 l navedene tekućine ili dok razina tekućine u mjenjaču ne bude u ravnini s donjim dijelom navoja. (Slika 56).

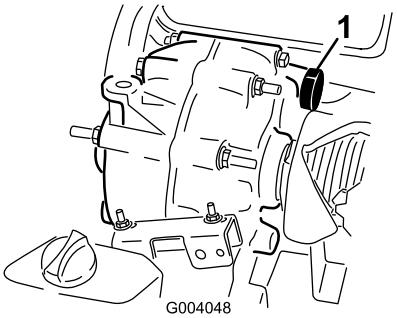

g004048

Slika 57

1. Punjenje tekućine

8. Postavite i zategnite čep otvora za dolijevanje i brtvu na otvor čepa za dolijevanje na mjenjaču (Slika 56).
9. Pokrenite motor i upravljajte vozilom.

10. Provjerite razinu tekućine i dodajte još tekućine ako je razina ispod navoja otvora čepa za dolijevanje (Slika 56).

Provjera i podešavanje položaja Neutralno

Interval servisiranja: Svakih 100 sati

Pri rutinskom održavanju i/ili dijagnostici motora transaxle mora biti postavljen u položaj NEUTRALNO (Neutralno) (Slika 58). Vozilo na poluzi mjenjača ima položaj NEUTRAL (Neutralno), koji upravlja neutralnim položajem na transaxleu. Primijenite sljedeće korake kako bi poluga mjenjača u položaju Neutralno ispravno upravljala sklopom transaxlea u neutralnom položaju:

1. Prebacite prijenos u položaj NEUTRAL (Neutralno)
2. Provjerite je li nosač neutralnog sklopa u položaju NEUTRAL (Neutralno) (u ravnini s nosačem kabela koji se nalazi ispod nosača mjenjača) okretanjem pogonske spojke (Slika 58).

   Napomena: Vozilo se ne bi trebalo pomicati naprijed i natrag. Ako se pomiče, ručno pomaknite nosač neutralnog sklopa u položaj NEUTRAL (Neutralno).

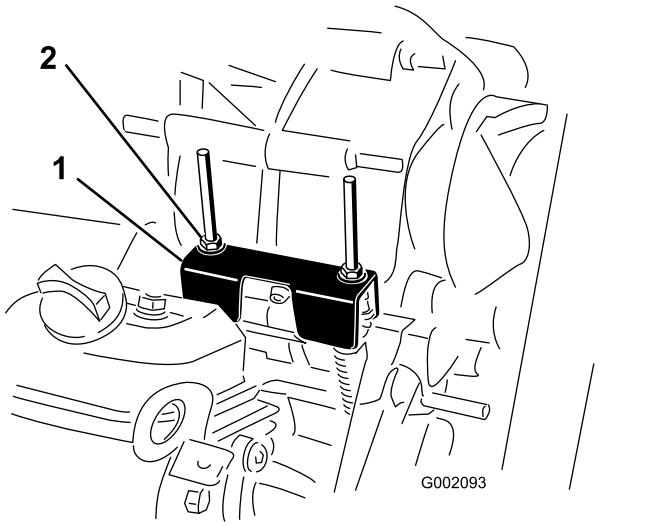

Slika 58

1. Nosač neutralnog sklopa
2. Sigurnosne matice

3. Okrenite jednu od sigurnosnih matica (Slika 58) kako biste razmak između donjeg dijela matice/podloške i nosača neutralnog sklopa postavili na od 0,762 do 1,524 mm.

   Napomena: Navojnu osovinu morate držati ispod nosača kada namještate položaj sigurnosne matice na vrhu.
4. Okrenite drugu sigurnosnu maticu kako biste razmak između donjeg dijela matice/podloške i nosača neutralnog sklopa postavili na od 0,76 do 1,52 mm.
5. Povucite kabel svake brzine kako biste osigurali da je razmak između matice/podloške i nosača neutralnog sklopa od 0,76 do 1,52 mm (Slika 59).

   Napomena: Ako nema razmaka, podesite matice tako da postignete navedeni razmak.

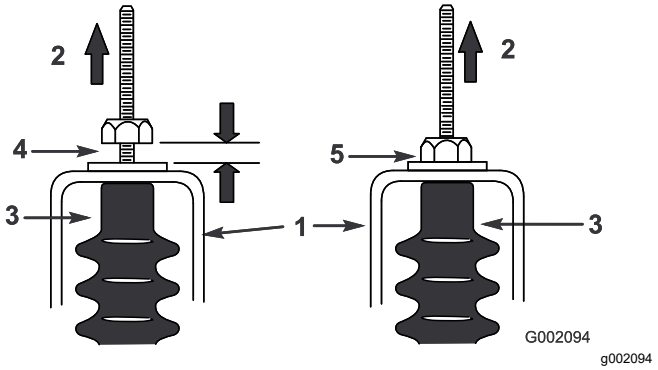

Slika 59

1. Nosač neutralnog sklopa
2. Povucite prema gore
3. Kapica kabela
4. Razmak od 0,76 do 1,52 mm
5. **Krivo** – podesite da biste postavili razmak na od 0,76 do 1,52 mm

6. Pokrenite motor i nekoliko puta prebacite u položaje FORWARD (Naprijed), REVERSE (Natrag) i NEUTRAL (Neutralno) kako biste provjerili radi li nosač neutralnog sklopa ispravno.

Održavanje primarne pogonske spojke

Interval servisiranja: Svakih 400 sati/Godišnje (što je prije)

⚠ OPREZ

Prašina koja se nalazi na spojci može se podići u zrak i oštetiti vaše oči ili biste je mogli udahnuti, što uzrokuje poteškoće s disanjem.

Nosite zaštitne naočale oči i masku protiv prašine ili drugu zaštitu za oči i dišni sustav tijekom ovog postupka.

1. Podignite i pričvrstite teretni prostor.
2. Uklonite 3 vijka koji pričvršćuju poklopac na spojku i uklonite poklopac (Slika 60).

   Napomena: Zadržite poklopac i vijke radi ponovnog postavljanja.

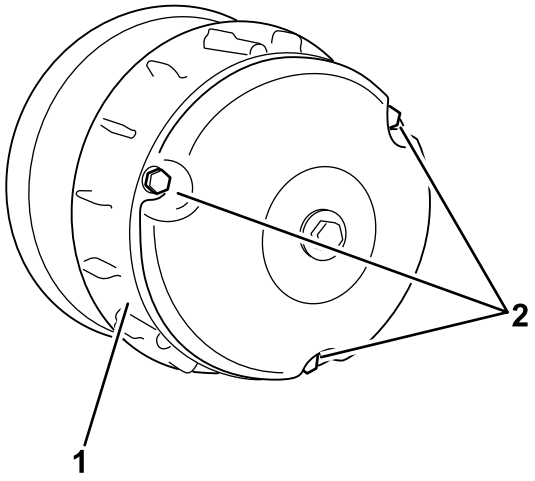

Slika 60

1. Poklopac
2. Vijci

3. Temeljito očistite unutarnji dio poklopca i unutarnje komponente spojke upotrebom komprimiranog zraka.
4. Postavite poklopac spojke i učvrstite ga pomoću 3 vijka (Slika 60) koje ste uklonili u 2.
5. Spustite teretni prostor.

Smanjenje maksimalne brzine

⚠ OPREZ

Prašina koja se nalazi na spojci može se podići u zrak i oštetiti vaše oči ili biste je mogli udahnuti, što uzrokuje poteškoće s disanjem.

Nosite zaštitne naočale oči i masku protiv prašine ili drugu zaštitu za oči i dišni sustav tijekom ovog postupka.

1. Podignite i pričvrstite teretni prostor; pogledajte Podizanje teretnog prostora (stranica 19).
2. Uklonite vijke koji pričvršćuju poklopac primarne spojke kako prikazuje Slika 61.

   Važno: **Budite oprezni pri uklanjanju poklopca spojke jer je opruga zbijena.**

   Važno: **Pazite na položaj oznake X na poklopcima i sklopovima spojke radi kasnijeg postavljanja.**

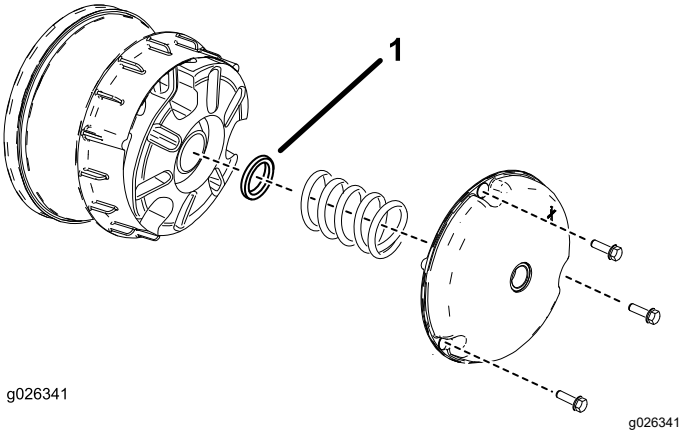

Slika 61

1. Odstojnik spojke

3. Uklonite oprugu.
4. Dodajte ili uklonite odstojnike da biste prilagodili maksimalnu brzinu. Prema tablici u nastavku odredite broj potrebnih odstojnika.

Odstojnici	Maksimalna brzina
2 (standardno)	26 km/h (standardno)
3	19 km/h
4	14 km/h
5	10 km/h
6	6 km/h

   Važno: **Ne upravljajte vozilom bez najmanje 2 postavljena odstojnika spojke.**

5. Postavite oprugu i poklopac spojke.

   Važno: **Pazite da je oznaka X vraćena na ispravno mjesto.**

6. Zategnite vijke na 179 do 228 N·m.

Održavanje sustava hlađenja

Sigurnost rashladnog sustava

- Gutanje rashladne tekućine može uzrokovati trovanje; držite izvan dohvata djece i kućnih ljubimaca.
- Izbacivanje vruće rashladne tekućine pod tlakom ili diranje vrućeg hladnjaka ili okolnih dijelova može uzrokovati teške opekline.
  - Uvijek pustite da se motor hladi barem 15 minuta prije uklanjanja čepa hladnjaka.
  - Pri otvaranju čepa hladnjaka upotrijebite krpu i polako otvorite čep kako bi para mogla izaći.
- Ne upravljajte vozilom bez postavljenih poklopaca.
- Držite prste, ruke i odjeću podalje od rotirajućeg ventilatora i pogonskog remena.
- Prije održavanja isključite motor i izvadite ključ.

Čišćenje dijelova rashladnog sustava motora

Interval servisiranja: Svakih 100 sati Pri posebnim uvjetima rada rashladni sustav čistite dvostruko češće; pogledajte to Održavanje vozila u posebnim uvjetima rada (stranica 26).

Važno: **Ako motor radi sa začepljenim rotirajućim filtrom, prljavim ili začepljenim rashladnim rebrima ili bez obloga ventilatora, dolazi do oštećenja motora uslijed pregrijavanja.**

Važno: **Nikad nemojte čistiti motor upotrebom uređaja za visokotlačno pranje jer voda može kontaminirati sustav opskrbe gorivom.**

Očistite rotirajući filtar, rashladna rebra i vanjske površine motora.

Napomena: Komponente rashladnog sustava motora čistite češće u iznimno prašnjavim i prljavim uvjetima rada.

Održavanje kočnica

Provjera kočnica

Interval servisiranja: Svakih 100 sati

Važno: **Kočnice su ključna sigurnosna komponenta vozila. Detaljno ih provjeravajte u preporučenim servisnim intervalima radi njihove optimalne učinkovitosti i sigurnosti.**

- Provjerite jesu li obloge kočnice istrošene ili oštećene. Ako je obloga (kočna pločica) tanja od 1,6 mm, zamijenite je.
- Provjerite ima li na ploči nosača kočnice i drugim komponentama znakova prekomjernog trošenja ili deformacija. Zamijenite sve deformirane komponente.
- Provjerite razinu kočione tekućine; pogledajte Provjera razine kočione tekućine (stranica 49).

Podešavanje ručice ručne kočnice

Interval servisiranja: Svakih 200 sati

1. Uklonite ručicu s poluge ručne kočnice (Slika 62).

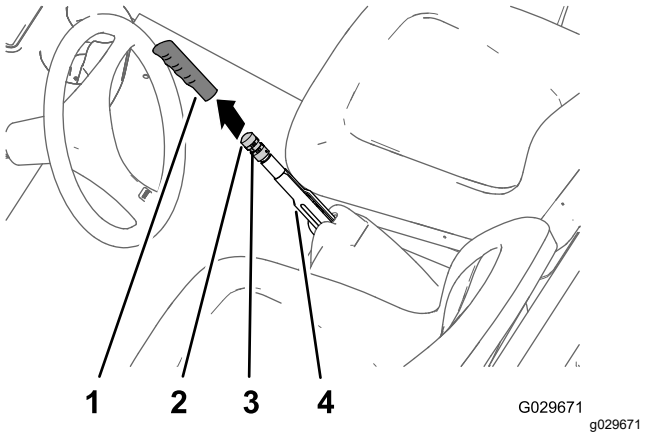

Slika 62

1. Ručica
2. Okretni gumb za podešavanje kočnice
3. Vijak za postavljanje
4. Poluga ručne kočnice

2. Otpustite vijak za postavljanje pomoću kojega je okretni gumb za podešavanje kočnice pričvršćen na polugu ručne kočnice (Slika 62).
3. Okrećite okretni gumb za podešavanje kočnice dok ne postignete silu od 133 do 156 N za aktivaciju ručne kočnice (Slika 62).

   Napomena: Ako ste okretni gumb za podešavanje kočnice okrenuli za puni opseg mehanizma za podešavanje i ne možete

dosegnuti silu od 133 do 156 N za aktivaciju poluge ručne kočnice, primijenite postupak za podešavanje kabela kočnice; pogledajte Podešavanje kabela kočnice (stranica 49).

4. Zategnite vijak za postavljanje i postavite ručicu (Slika 62).

Podešavanje kabela kočnice

1. Uklonite ručicu s poluge ručne kočnice (Slika 62).
2. Otpustite vijak za postavljanje (Slika 62) pomoću kojega je okretni gumb za podešavanje kočnice pričvršćen na polugu ručne kočnice, deaktivirajte ručnu kočnicu i otpustite okretni gumb za podešavanje kočnice.
3. S donje strane vozila otpustite stražnju protumaticu navojnog mehanizma za podešavanje kabela ručne kočnice za 4 okreta (Slika 63).

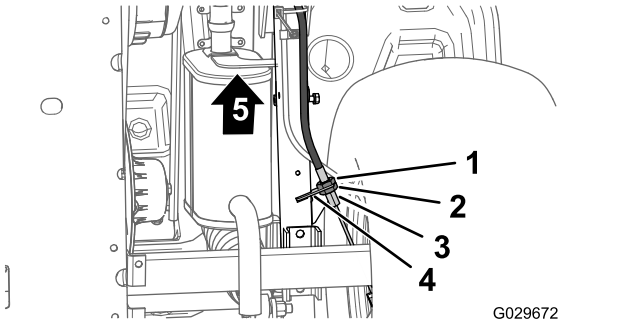

Slika 63

1. Prednja protumatica
2. Stražnja protumatica
3. Nosač kabela kočnice
4. Navojni mehanizam za podešavanje (kabel ručne kočnice)
5. Prednja strana vozila

4. Zategnite prednju protumaticu (Slika 63).
5. Okrećite okretni gumb za podešavanje kočnice (Slika 62) dok ne postignete silu od 133 do 156 N za aktivaciju ručne kočnice.
   - Ako ne možete podesiti okretni gumb za podešavanje kočnice **otpuštanjem** i aktivirati polugu ručne kočnice silom od 133 do 156 N, učinite sljedeće:
     A. Otpustite prednju protumaticu (Slika 63) navojnog mehanizma za podešavanje kabela ručne kočnice 1 okret.
     B. Zategnite stražnju protumaticu (Slika 63).
     C. Okrećite okretni gumb za podešavanje kočnice (Slika 62) dok ne postignete silu od 133 do 156 N za aktivaciju ručne kočnice.
     D. Ponovite korake od A do C najviše 2 puta da biste postigli silu od 133 do 156 N za aktivaciju ručne kočnice.
   - Ako ne možete podesiti okretni gumb za podešavanje kočnice **zatezanjem** i aktivirati polugu ručne kočnice silom od 133 do 156 N, učinite sljedeće:
     A. Otpustite stražnju protumaticu (Slika 63) navojnog mehanizma za podešavanje kabela ručne kočnice 1 okret.
     B. Zategnite prednju protumaticu (Slika 63).
     C. Okrećite okretni gumb za podešavanje kočnice (Slika 62) dok ne postignete silu od 133 do 156 N za aktivaciju ručne kočnice.
     D. Ponovite korake od A do C najviše 3 puta da biste postigli silu od 133 do 156 N za aktivaciju ručne kočnice.

     Napomena: Ako ne možete podesiti kabel ručne kočnice na način da je okretni gumb za podešavanje kočnice unutar raspona za podešavanje, provjerite jesu li kočne pločice prekomjerno istrošene.
   - Zategnite vijak za postavljanje i postavite ručicu (Slika 62).

Provjera razine kočione tekućine

Interval servisiranja: Prije svake uporabe ili svakodnevno—Provjerite razinu kočione tekućine. Provjerite razinu kočione tekućine prije prvog pokretanja motora.

Vrsta kočione tekućine: DOT 3

1. Parkirajte vozilo na ravnoj površini.
2. Aktivirajte ručnu kočnicu.
3. Ugasite motor i izvadite ključ.
4. Podignite poklopac motora da biste pristupili glavnom kočnom cilindru i spremniku (Slika 64).

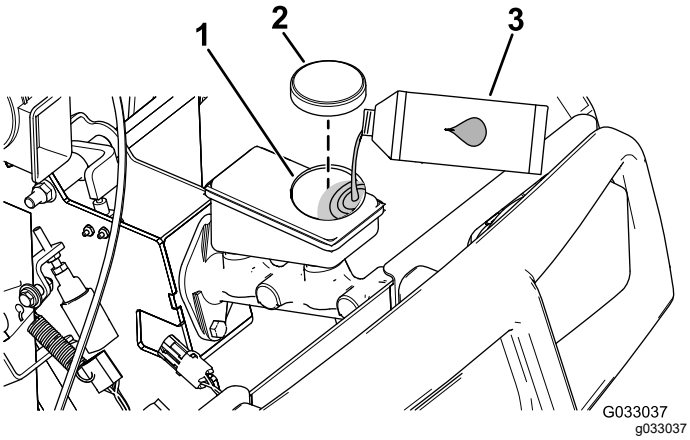

Slika 64

1. Otvor za ulijevanje (spremnik)
2. Čep spremnika
3. Kočiona tekućina DOT 3

5. Provjerite liniju koja odgovara razini tekućine na bočnoj strani spremnika (Slika 65).

   Napomena: Razina treba biti iznad oznake Minimum.

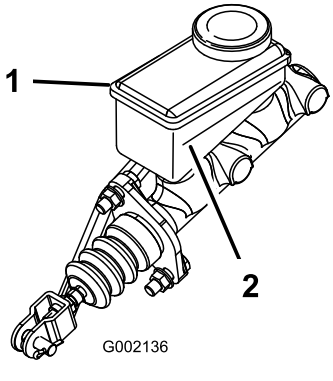

Slika 65

1. Spremnik kočione tekućine
2. Oznaka Minimum

6. Ako je razina tekućine niska, učinite sljedeće:
   A. Očistite područje oko čepa spremnika i uklonite čep (Slika 64).
   B. Dodajte kočionu tekućinu DOT 3 u spremnik sve dok razina tekućine nije iznad oznake Minimum (Slika 65).

      Napomena: Nemojte prepuniti spremnik kočionom tekućinom.

   C. Vratite čep spremnika (Slika 64).
7. Zatvorite poklopac motora.

Zamjena kočione tekućine

Interval servisiranja: Svakih 1000 sati

Kontaktirajte svojeg ovlaštenog distributera tvrtke Toro.

Održavanje remena

Servisiranje pogonskog remena

Provjera pogonskog remena

Interval servisiranja: Nakon prvih 8 sati

Svakih 200 sati

1. Parkirajte uređaj na ravnoj površini, aktivirajte ručnu kočnicu, zaustavite motor i izvadite ključ za paljenje.
2. Podignite teretni prostor i poduprite ga upotrebom šipke za podupiranje.
3. Prebacite prijenos u položaj NEUTRAL (Neutralno).
4. Okrećite remen (Slika 66) i pregledajte postoje li na njemu znakovi prekomjernog trošenja ili oštećenja.

   Napomena: Zamijenite remen ako je prekomjerno istrošen ili oštećen; pogledajte Zamjena pogonskog remena (stranica 51).

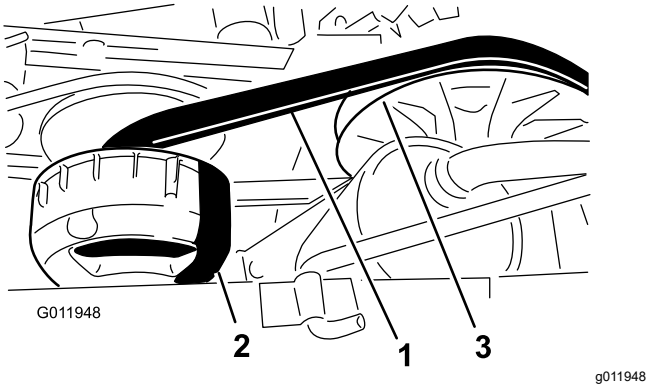

Slika 66

1. Pogonski remen
2. Primarna spojka
3. Sekundarna spojka

5. Spustite teretni prostor.

Zamjena pogonskog remena

1. Podignite teretni prostor .
2. Prebacite prijenos u položaj NEUTRAL (Neutralno), aktivirajte ručnu kočnicu, okrenite ključ za paljenje u položaj OFF (Isključeno) i uklonite ključ.
3. Okrećite i usmjerite remen preko sekundarne spojke (Slika 66).
4. Uklonite remen s primarne spojke (Slika 66).

   Napomena: Bacite stari remen.
5. Poravnajte novi remen preko primarne spojke (Slika 66).
6. Okrećite i usmjerite remen preko sekundarne spojke (Slika 66).
7. Spustite teretni prostor.

Podešavanje remena starter-generatora

Interval servisiranja: Nakon prvih 8 sati

Svakih 200 sati

1. Podignite teretni prostor .
2. Otpustite maticu okretne točke starter-generatora (Slika 67).

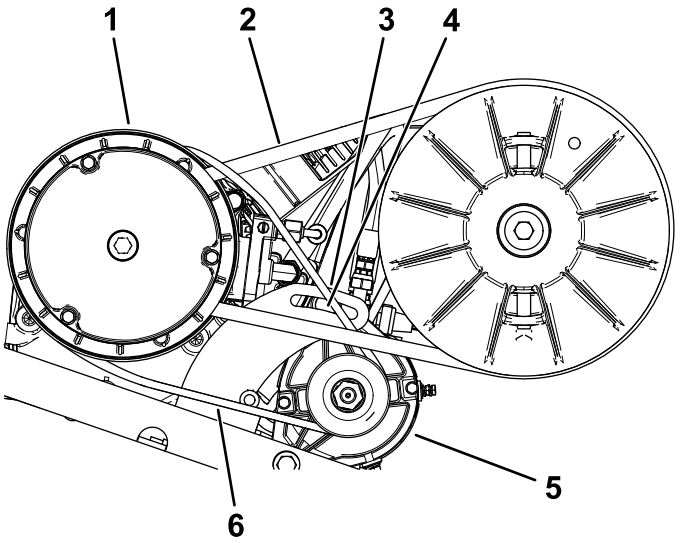

Slika 67

1. Kućište primarne pogonske spojke
2. Pogonski remen
3. Nosač okretne točke generatora
4. Matica okretne točke
5. Starter-generator
6. Remen starter-generatora

3. Poravnajte polugu za izdizanje između nosača motora i startera.
4. Pritisnite polugu za izdizanje prema dolje da biste starter u donjem utoru rotirali sve dok napetost remena ne omogućuje otklon remena od samo 6 mm s 44 N·m sile (Slika 67).
5. Rukom zategnite maticu okretne točke i uklonite polugu za izdizanje (Slika 67).
6. Zategnite okretnu maticu na od 88 do 115 Nm.
7. Spustite teretni prostor.

Održavanje šasije

Podešavanje zasuna teretnog prostora

Ako zasun teretnog prostora nije podešen, teretni se prostor pomiče gore-dolje dok vozite. Položaje zasuna možete podesiti kako bi zasuni držali teretni prostor čvrsto uz šasiju.

1. Otpustite sigurnosnu maticu na kraju položaja zasuna (Slika 68).

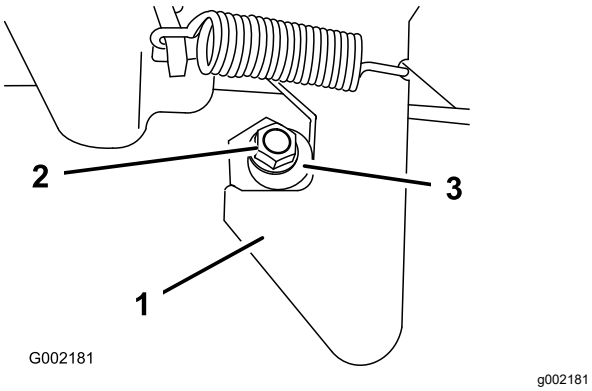

Slika 68

1. Zasun
2. Sigurnosna matica
3. Položaj zasuna

2. Okrenite položaj zasuna u smjeru kazaljki na satu sve dok nije čvrsto uz kukicu zasuna (Slika 68).
3. Zategnite sigurnosnu maticu na od 19,7 do 25,4 N·m.
4. Ponovite korake od 1 do 3 za zasun na drugoj strani vozila.

Čišćenje

Pranje vozila

Interval servisiranja: Prije svake uporabe ili svakodnevno—Operite vozilo.

Operite vozilo prema potrebi upotrebom samo vode ili blagog deterdženta. Za pranje vozila možete upotrijebiti krpu.

Važno: **Za čišćenje vozila nemojte upotrebljavati bočatu ili tehnološku vodu.**

Važno: **Za pranje vozila nemojte upotrebljavati uređaje za visokotlačno pranje. Uređaji za visokotlačno pranje mogu oštetiti električni sustav, olabaviti važne naljepnice ili isprati potrebna maziva na točkama na kojima dolazi do trenja. Nemojte upotrebljavati prekomjerne količine vode u blizini upravljačke ploče, motora i akumulatora.**

Važno: **Nemojte prati vozilo dok motor radi. Pranje vozila uz upaljeni motor može dovesti do oštećenja unutar motora.**

Skladištenje

Sigurnost skladištenja

- Prije nego što napustite položaj rukovatelja, ugasite vozilo, izvadite ključ i pričekajte da se svi pomični dijelovi zaustave. Pustite da se vozilo ohladi prije podešavanja, održavanja, čišćenja ili skladištenja.
- Nemojte skladištiti vozilo ili spremnik za gorivo u blizini otvorenog plamena, iskri ili žižaka poput onih na bojlerima ili drugim uređajima.

Skladištenje vozila

Interval servisiranja: Svakih 200 sati—Pregledajte radnu i ručnu kočnicu.

Svakih 400 sati—Vizualno pregledajte ima li na kočnicama znakova istrošenih kočnih papuča.

Nakon prvih 50 sati

Svakih 600 sati/Godišnje (što je prije)

1. Parkirajte vozilo na ravnoj površini, aktivirajte ručnu kočnicu, zaustavite motor i izvadite ključ.
2. Očistite prljavštinu i nečistoće s cijelog vozila, uključujući s vanjske strane motora.
3. Provjerite kočnice; pogledajte Provjera kočnica (stranica 48).
4. Servisirajte pročistač zraka; pogledajte Servisiranje filtra zraka (stranica 31).
5. Zabrtvite ulaz pročistača zraka i ispušni otvor pomoću trake otporne na vremenske uvjete.
6. Zamijenite motorno ulje; pogledajte Održavanje motornog ulja (stranica 32).
7. Isperite spremnik za gorivo svježim i čistim gorivom.
8. Učvrstite sve priključke sustava goriva.
9. Provjerite tlak u gumama; pogledajte Provjera tlaka u gumama (stranica 16).
10. Provjerite zaštitu protiv smrzavanja i prema potrebi dodajte mješavinu vode i antifriza u omjeru 50 % naprema 50 % ako očekujete pad temperature na svojem području.
11. Izvadite akumulator iz vozila i napunite ga do kraja; pogledajte Punjenje akumulatora (stranica 41).

    Napomena: Tijekom skladištenja nemojte priključivati kabele akumulatora na kleme.

    Važno: **Akumulator mora biti u potpunosti napunjen kako ne bi došlo do njegova smrzavanja i oštećenja na temperaturi ispod 0 °C. Potpuno napunjeni akumulator zadržava napon približno 50 dana pri temperaturi ispod 4 °C. Ako će temperature pasti ispod 4 °C, napunite ga svakih 30 dana.**
12. Provjerite i zategnite sve svornjake, vijke i matice. Popravite ili zamijenite sve oštećene dijelove.
13. Obojite sve izgrebane ili gole metalne površine.

    Napomena: Boju možete kupiti kod ovlaštenog servisera.
14. Čuvajte vozilo u čistoj, suhoj garaži ili skladišnom prostoru.
15. Pokrijte vozilo kako biste ga zaštitili i održali čistim.

Obavijest o privatnosti za EGP/UK

Upotreba vaših osobnih podataka

Tvrtka The Toro Company poštuje vašu privatnost. Kada kupujete naše proizvode možemo prikupiti određene osobne podatke o vama, bilo izravno od vas ili preko vaše lokalne tvrtke ili zastupnika tvrtke Toro. Tvrtka Toro upotrebljava te podatke za ispunjavanje ugovornih obveza kao što je registriranje vašeg jamstva, obrada vašeg zahtjeva za jamstvom ili kontaktiranje u slučaju opoziva proizvoda i za legitimne poslovne svrhe kao što je mjerenje zadovoljstva kupaca, poboljšanje proizvoda ili pružanje potencijalno zanimljivih informacija o proizvodima. Tvrtka Toro može dijeliti vaše podatke sa svojim filijalama, podružnicama, zastupnicima i drugim poslovnim partnerima povezanim s tim aktivnostima. Možemo otkriti osobne podatke i kada je to zahtijevano zakonom ili je povezano s prodajom, kupnjom ili pripajanjem tvrtke. Nikada nećemo prodavati vaše osobne podatke drugim tvrtkama u marketinške svrhe.

Zadržavanje vaših osobnih podataka

Tvrtka Toro zadržat će vaše osobne podatke onoliko dugo koliko budu potrebni za gore navedene svrhe i u skladu sa zakonskim zahtjevima. Za više informacija o primjenjivim razdobljima zadržavanja kontaktirajte legal@toro.com.

Predanost sigurnosti

Vaši osobni podaci mogu biti obrađivani u SAD-u ili drugoj zemlji koja može imati manje stroge zakone o zaštiti podataka od vaše zemlje prebivališta. Kad god prebacujemo vaše osobne podatke izvan vaše zemlje prebivališta, poduzet ćemo zakonski propisane korake kako bismo osigurali da se provode prikladne mjere za zaštitu vaših podataka i da su vaši podaci sigurni.

Pristup i ispravljanje

Možda imate pravo ispraviti ili pregledati svoje osobne podatke ili prigovoriti ili ograničiti obradu svojih podataka. Kako biste to učinili, kontaktirajte nas na e-adresi legal@toro.com. Ako ste zabrinuti zbog načina na koji tvrtka Toro obrađuje vaše podatke, potičemo vas da nam se izravno obratite. Napominjemo da građani Europske unije imaju pravo na žalbu tijelima za zaštitu podataka.

Kalifornijski Prijedlog 65 – informacije o upozorenju

Kakvo je ovo upozorenje?

Možete vidjeti proizvod za prodaju koji ima naljepnicu upozorenja poput sljedeće:

UPOZORENJE: rak i reproduktivni problemi – www.p65Warnings.ca.gov.

Što je Prijedlog 65?

Prijedlog 65 odnosi se na svako poduzeće koje posluje u Kaliforniji, prodaje proizvode u Kaliforniji ili proizvodi proizvode koji se mogu prodati ili uvesti u Kaliforniju. U njemu se nalaže da guverner Kalifornije vodi i objavljuje popis kemikalija za koje se zna da uzrokuju rak, oštećenja pri rođenju i/ili druge reproduktivne probleme. Popis, koji se ažurira svake godine, uključuje stotine kemikalija koje se nalaze u mnogim svakodnevnim predmetima. Svrha je Prijedloga 65 informiranje javnosti o izloženosti tim kemikalijama.

Prijedlogom 65 ne zabranjuje se prodaja proizvoda koji sadrže te kemikalije, već se zahtijeva da na svakom proizvodu, pakiranju proizvoda ili uputama koje se isporučuju s proizvodom bude istaknuto upozorenje. Nadalje, upozorenje prema Prijedlogu 65 ne znači da se proizvodom krše bilo koji standardi ili zahtjevi za sigurnost proizvoda. Zapravo, vlada Kalifornije pojasnila je da upozorenje prema prijedlogu 65 „nije isto što i regulatorna odluka da je proizvod ‚siguran' ili ‚nesiguran'". Mnoge od tih kemikalija upotrebljavaju se u svakodnevnim proizvodima već godinama bez dokumentirane štetnosti. Za više informacija posjetitehttps://oag.ca.gov/prop65/faqs-view-all.

Upozorenje prema Prijedlogu 65 znači da je poduzeće (1) procijenilo izloženost i zaključilo da ne premašuje „značajnu razinu rizika" ili (2) odlučilo dati upozorenje na temelju svojih saznanja o prisutnosti kemikalije na popisu bez pokušaja procjene izloženosti.

Primjenjuje li se ovaj zakon svugdje?

Upozorenja prema Prijedlogu 65 potrebna su samo prema zakonu Kalifornije. Ta upozorenja vidljiva su diljem Kalifornije u širokom rasponu okruženja, uključujući, ali ne ograničavajući se na restorane, trgovine, hotele, škole i bolnice te na širokoj paleti proizvoda. Pored toga, neki trgovci koji prodaju proizvode na internetu ili putem naručivanja poštom navode upozorenja prema Prijedlogu 65 na svojim internetskim stranicama ili u katalozima.

Kakva su kalifornijska upozorenja s obzirom na savezna ograničenja?

Standardi Prijedloga 65 često su stroži od saveznih i međunarodnih standarda. Za razne je tvari prema Prijedlogu 65 potrebno istaknuti upozorenje, već na razinama koje su daleko niže od ograničenja koja zahtijevaju upozorenja na saveznoj razini. Na primjer, standard Prijedloga 65 za upozorenja za olovo jest 0,5 µg/dan, što je znatno ispod saveznih i međunarodnih standarda.

Zašto svi slični proizvodi nemaju upozorenje?

- Proizvodi koji se prodaju u Kaliforniji moraju imati oznake prema Prijedlogu 65, dok slični proizvodi koji se prodaju drugdje ne moraju.
- Od poduzeća uključenog u tužbu na temelju Prijedloga 65 koje postigne nagodbu može se zahtijevati da na svojim proizvodima istakne upozorenje prema Prijedlogu 65, ali druga poduzeća koja proizvode slične proizvode možda nisu podložna takvoj obvezi.
- Provedba Prijedloga 65 nije dosljedna.
- Poduzeća mogu odlučiti ne navesti upozorenja jer smatraju da nisu obvezna to učiniti prema Prijedlogu 65; neisticanje upozorenja na proizvodu ne znači da u proizvodu nema navedenih kemikalija na sličnim razinama.

Zašto Toro ima ovo upozorenje?

Toro je odlučio pružiti potrošačima što je moguće više informacija kako bi mogli donositi informirane odluke o proizvodima koje kupuju i upotrebljavaju. Toro u određenim slučajevima daje upozorenja na temelju svojih saznanja o prisutnosti jedne ili više kemikalija s popisa bez procjene razine izloženosti jer nije za sve navedene kemikalije propisano ograničenje izloženosti. Iako izloženost kemikalijama u proizvodima tvrtke Toro može biti zanemariva ili znatno unutar raspona „bez značajnog rizika", Toro je iz predostrožnosti odlučio navesti upozorenja prema Prijedlogu 65. Štoviše, ako Toro ne navede ta upozorenja, može ga tužiti država Kalifornija ili privatne stranke koje nastoje provesti Prijedlog 65 i može podlijegati znatnim kaznama.

Jamstvo tvrtke Toro

Jamstvo ograničeno na dvije godine ili 1500 sati

Uvjeti i obuhvaćeni proizvodi

Tvrtka Toro jamči da vaš komercijalni proizvod tvrtke Toro („proizvod") neće imati materijalne nedostatke ili nedostatke u izradi u trajanju od dvije godine ili 1500 radnih sati*, ovisno o tome što nastupi ranije. Ovo je jamstvo primjenjivo na sve proizvode osim aeratora (pogledajte odvojene izjave o jamstvu za te proizvode). Ako postoji kvar pokriven jamstvom, popravit ćemo proizvod bez ikakvih troškova za vas, uključujući dijagnostiku, rad, dijelove i transport. Ovo jamstvo vrijedi od datuma kad je proizvod isporučen izvornom maloprodajnom kupcu.
* Proizvod je opremljen brojačem sati rada.

Upute za korištenje jamstvenih usluga

Dužni ste obavijestiti distributera komercijalnih proizvoda ili ovlaštenog trgovca komercijalnim proizvodima od kojih ste kupili proizvod čim utvrdite da postoji kvar pokriven jamstvom. Ako vam je potrebna pomoć pri pronalaženju distributera komercijalnih proizvoda ili ovlaštenog trgovca ili ako imate pitanja o pravima ili odgovornostima povezanima s jamstvom, možete nas kontaktirati na sljedećoj adresi:

Toro Commercial Products Service Department (Odjel za komercijalne proizvode tvrtke Toro)

8111 Lyndale Avenue South

Bloomington, MN 55420-1196

952–888–8801 ili 800–952–2740

E-pošta: commercial.warranty@toro.com

Odgovornost vlasnika

Kao vlasnik proizvoda odgovorni ste za potrebno održavanje i podešavanje navedeno u *Uputama za upotrebu*. Jamstvo ne pokriva popravke kvarova koji su uzrokovani neprovođenjem potrebnog održavanja ili podešavanja proizvoda.

Predmeti i uvjeti koji nisu obuhvaćeni jamstvom

Nisu svi kvarovi ili greške na proizvodu koji se jave za vrijeme trajanja jamstvenog perioda materijalni nedostaci ili nedostaci u izradi. Ovo jamstvo ne obuhvaća:

- Kvarove proizvoda koji su uzrokovani upotrebom zamjenskih dijelova drugih proizvođača te postavljanjem ili upotrebom dodataka, dodatne opreme ili proizvoda drugih proizvođača.
- Kvarove koji su uzrokovani neizvršavanjem preporučenog održavanja i/ili podešavanja.
- Kvarove proizvoda koji su uzrokovani zloupotrebom proizvoda ili nemarnim ili neopreznim upravljanjem.
- Dijelove koji se troše tijekom upotrebe, a funkcionalni su. Primjeri dijelova koji se troše za vrijeme normalnog rada proizvoda uključuju, ali nisu ograničeni na kočne obloge i pločice, obloge spojki, noževe, vitla, valjke i ležajeve (zabrtvljene ili podmazive), noževe ležišta, svjećice, zakretne kotače i ležajeve, gume, filtre, remene i određene komponente prskalice, kao što su dijafragme, mlaznice, mjerači protoka i nepovratni ventili.
- Kvarove uzrokovane vanjskim čimbenicima koji među ostalim mogu uključivati vremenske uvjete, način skladištenja, onečišćenja, upotrebu neodobrenih goriva, rashladnih tekućina, maziva, aditiva, gnojiva, kemikalija ili vode.
- Kvarove ili probleme s učinkovitosti uzrokovane upotrebom goriva (npr. benzina, dizelskog goriva ili biodizela) koja ne zadovoljavaju industrijske standarde.
- Normalnu buku, vibracije, trošenje i dotrajalost. Normalno trošenje uključuje, ali nije ograničeno na oštećenja sjedala uzrokovana trošenjem ili trenjem, istrošene obojene površine, izgrebane naljepnice ili prozore.

Dijelovi

Jamstvo za dijelove koji se moraju zamijeniti u okviru obveznog održavanja vrijedi do predviđenog trenutka zamjene tih dijelova. Jamstvo za dijelove koji su zamijenjeni pod ovim jamstvom vrijedi jednako kao izvorno jamstvo za proizvod i dijelovi postaju vlasništvo tvrtke Toro. Tvrtka Toro donosi konačnu odluku o tome hoće li popraviti dijelove ili sklopove ili ih zamijeniti. Toro može upotrebljavati obnovljene dijelove za popravke izvršene u okviru jamstva.

Jamstvo za akumulator dubokog ciklusa i litij-ionski akumulator

Akumulatori dubokog ciklusa i litij-ionski akumulatori imaju određen ukupni broj kilovat-sati koje mogu isporučiti tijekom svojeg vijeka trajanja. Tehnike rada, punjenja i održavanja mogu produžiti ili skratiti trajanje baterije. Kako se akumulatori u ovom proizvodu troše, količina korisnog rada između intervala punjenja polako će se smanjivati sve dok se akumulatori potpuno ne istroše. Vlasnik proizvoda odgovoran je za zamjenu istrošenih akumulatora uslijed normalnog trošenja.
Napomena: (samo za litij-ionske akumulatore): Dodatne informacije potražite u jamstvu akumulatora.

Doživotno jamstvo za radilicu (samo model ProStripe 02657)

Model Prostripe opremljen Toro tarnom lamelom i BBC izravnom spojkom za noževe koja štedi radilicu (integrirani sklop Blade Brake Clutch (BBC) + tarne lamele) kao dijelom originalne opreme koju upotrebljava prvotni kupac u skladu s preporukama za upravljanje i održavanje pokriven je doživotnim jamstvom od iskrivljavanja radilice. Uređaji opremljeni tarnim podložnim pločicama, BBC jedinicama i drugim sličnim elementima nisu pokriveni doživotnim jamstvom za radilicu.

Održavanje o trošku vlasnika

Podešavanje motora, podmazivanje, čišćenje i poliranje, zamjena filtara i rashladne tekućine i izvršavanje preporučenog održavanja neki su od uobičajenih postupaka koje proizvodi tvrtke Toro zahtijevaju, a čije troškove snosi vlasnik.

Opći uvjeti

Prema ovom jamstvu isključivo imate pravo na popravke koje izvršavaju ovlašteni distributeri ili trgovci tvrtke Toro.

Tvrtka Toro ne preuzima odgovornost za neizravna, slučajna ili posljedična oštećenja povezana s upotrebom proizvoda tvrtke Toro koji su obuhvaćeni ovim jamstvom, uključujući sve troškove pribavljanja zamjenske opreme ili servisiranje tijekom razumnog roka za popravljanje kvara ili nekorištenje tijekom čekanja završetka popravaka pod ovim jamstvom. Nema nikakvog drugog izričitog jamstva osim dolje spomenutog jamstva sustava za kontrolu ispušnih plinova, ako je primjenjivo. Sva podrazumijevana jamstva o pogodnosti za tržište i prikladnosti za upotrebu ograničena su na trajanje ovog izričitog jamstva.

Neke države ne dozvoljavaju isključivanje slučajnih ili posljedičnih oštećenja ili ograničenje trajanja podrazumijevanih jamstava, stoga se prethodno navedena isključenja ne odnose nužno na vas. Ovo vam jamstvo pruža određena zakonska prava, a možda imate i druga prava koja se mogu razlikovati ovisno o državi.

Napomena o jamstvu sustava za kontrolu ispušnih plinova

Sustav za kontrolu ispušnih plinova na vašem proizvodu može imati zasebno jamstvo koje zadovoljava uvjete koje su utvrdile američka Agencija za zaštitu okoliša (EPA) i/ili Kalifornijski odbor za zračne resurse (CARB). Prethodno navedena ograničenja sati ne odnose se na jamstvo sustava za kontrolu ispušnih plinova. Pogledajte izjavu o jamstvu sustava za kontrolu ispušnih plinova koju ste dobili s proizvodom ili u dokumentaciji proizvođača motora.

Zemlje osim SAD-a ili Kanade

Kupci koji su kupili proizvode tvrtke Toro izvezene iz Sjedinjenih Američkih Država ili Kanade trebali bi kontaktirati svog distributera (trgovca) tvrtke Toro kako bi dobili policu osiguranja jamstva za svoju zemlju, pokrajinu ili državu. Ako ste iz bilo kojeg razloga nezadovoljni uslugom svojeg distributera ili imate poteškoća s dobivanjem informacija o jamstvu, obratite se ovlaštenom servisnom centru tvrtke Toro.