Form No. 3453-305 Rev B

Vejlygtesæt

Groundsmaster® 4500-D eller 4700-D traktionsenhed

Modelnr. 30670

Monteringsvejledning

Sikkerhed

Sikkerheds- og instruktionsmærkater

Sikkerheds- og instruktionsmærkaterne kan nemt ses af operatøren og er placeret tæt på potentielle risikoområder. Beskadigede eller bortkomne mærkater skal udskiftes.

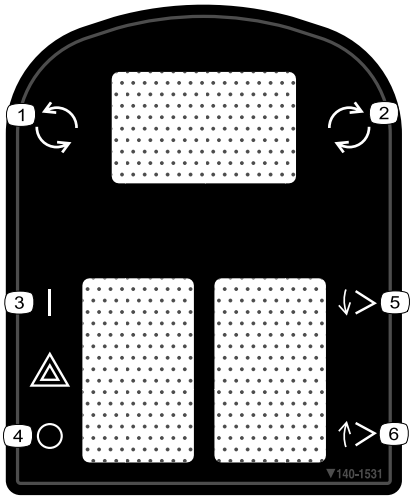

decal140-1531

140-1531

1. Snesliske – venstre
2. Snesliske – højre
3. Katastrofelys – til
4. Katastrofelys – fra
5. Redskab – nede
6. Redskab – oppe

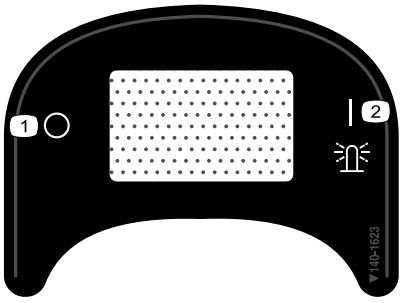

decal140-1623

140-1623

1. Roterende blinklys – fra
2. Roterende blinklys – til

© 2023—The Toro® Company
8111 Lyndale Avenue South
Bloomington, MN 55420

Registrer dit produkt på www.Toro.com.

Oversættelse af original (DA)
Trykt i USA
Alle rettigheder forbeholdes

3453-305

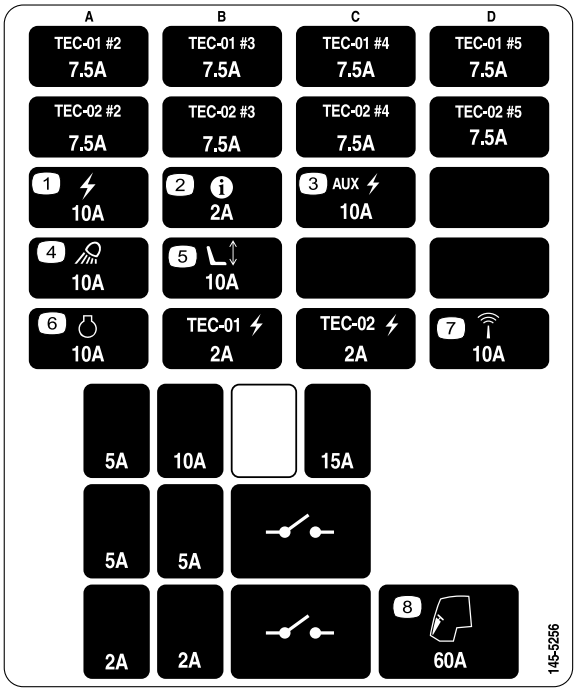

decal145-5256

145-5256

1. Strøm – 10 A
2. Infocenter – 2 A
3. Hjælpestrøm – 10 A
4. Forlygter – 10 A
5. Elektrisk sæde – 10 A
6. Motor – 10 A
7. Sensor – 10 A
8. Førerhus – 60 A

Montering

Løsdele

Brug skemaet herunder til at kontrollere, at alle dele er blevet leveret.

Fremgangsmåde	Beskrivelse	Antal	Anvendelse
1	Kræver ingen dele	–	Klargøring af maskinen.
2	Kræver ingen dele	–	Boring af monteringshullerne.
3	Højre forlygtebeslag Venstre forlygtebeslag Bolt (⅜" x 2½") Flangemøtrik (⅜") Spændeskive (3/8 x 7/8 tomme) Gummiophæng Afstandsbøsning Bolt (5/16" x 1⅝") Flangemøtrik (5/16") Højre forlygtesamling Venstre forlygtesamling Knækbeslag	1 1 6 6 8 2 4 4 4 1 1 2	Montering af forlygterne.
4	Horn Hornbeslag Bolt (⅜" x ⅝") Flangemøtrik (⅜") Bolt (¼" x 2") Møtrik (¼")	1 1 1 1 2 2	Montering af hornet.
5	Venstre lygtebeslag Højre lygtebeslag Venstre lygtehus Højre lygtehus Indre beslag Skrue (nr. 10 x 1¼") Flangemøtrik (¼") Bræddebolt (¼" x ⅝") Skrue (¼" x ¾") Skrue (⅝" x 3") Flad skive Kontramøtrik (⅝") Baglygte Klemmemøtrik (¼")	1 1 1 1 2 4 6 2 8 4 4 2 2 2	Montering af baglygterne.
6	Nummerpladelygte Pladebeslag Skrue (nr. 10 x 1 tomme) Hastighedsmøtrik (nr. 10) Selvskærende skrue (5/16" x ½")	1 1 2 2 2	Montering af nummerpladebeslaget.
7	Ledningsnet Magnetiske kabelbåndsbeslag Kabelbånd	1 2 8	Montering af ledningsnettet.

Fremgangsmåde	Beskrivelse	Antal	Anvendelse
8	Kontaktbeslagssamling	1	Montering af kontrolkonsollen.
	Styreenhedens dæksel	1	
	Sikringsmonteringsplade	1	
	Klemmemøtrik (nr. 10)	3	
	Blinklys	1	
	Flangehovedskrue (nr. 10 x ⅜")	1	
	Kabelbånd	1	
	Monteringsbeslag	2	
	Klemmemøtrik (¼")	8	
	Kontaktbeslag	1	
	Multifunktionskontakt	1	
	Kontaktklemme (tyk)	1	
	Kontaktklemme (tynd)	1	
	Kontaktprop	3	
	Vippekontakt	1	
	Knap	2	
	Sikringsdæksel	1	
	Boltholder	2	
	Bræddebolt (¼" x 2")	4	
	Flangelåsemøtrikker	4	
	Kabelbånd	2	
	Skubbefastgørelsesanordning	2	
	Flangehovedskrue (¼" x ¾")	6	
9	Sikring (2 A)	1	Påklæbning af mærkaten.
	Sikringsmærkat	1	
10	Plade	2	Montering af monteringsplader til mærkat.
	Mærkat	4	
	Sekskantskrue (¼" x 2½")	4	
	Låsemøtrik (¼")	4	

1

Klargøring af maskinen

Kræver ingen dele

Fremgangsmåde

1. Parker maskinen på en plan overflade.
2. Udkobl kraftudtaget, og aktiver parkeringsbremsen.
3. Sænk klippeenhederne.
4. Sluk motoren, og tag nøglen ud.
5. Frakobl batteriets minuskabel (-).

2

Boring af monteringshullerne

Kræver ingen dele

Boring af hullerne til forlygterne og ledningsnettet

1. Afmonter møtrikkerne fra de to bræddebolte, der fastgør forlygterne til traktionsenhedens stel (Figur 1).
2. Afmonter de to selvskærende bolte, der fastgør toppen af platformsafskærmningen til stellet (Figur 1).
3. Træk forlygtekonnektorerne ud, og fjern platformsafskærmningen fra stellet (Figur 1).

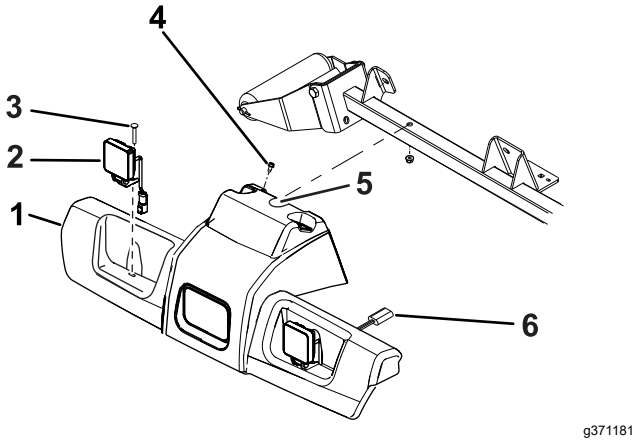

Figur 1

1. Platformsafskærmning
2. Forlygtesamling
3. Bræddebolt (2)
4. Selvskærende bolt (2)
5. Lav et hak her.
6. Forlygtekonnektor

4. Slib et hak i ratdækslet som vist i Figur 2.

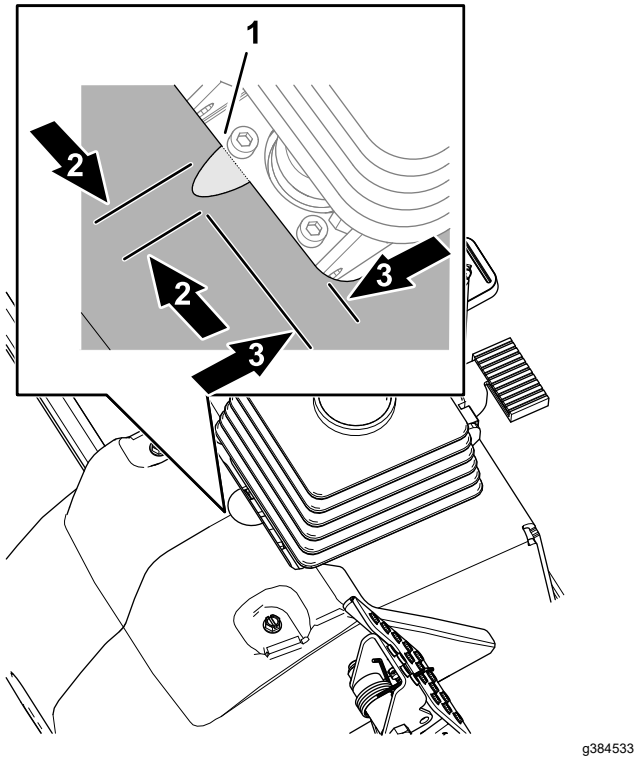

Figur 2

1. Hak (forlygtesamling)
2. 16 mm
3. 7 cm

5. Brug de mål, der er vist i Figur 3, til at finde og bore seks huller (1 cm) gennem begge vægge på rullens støtterør.

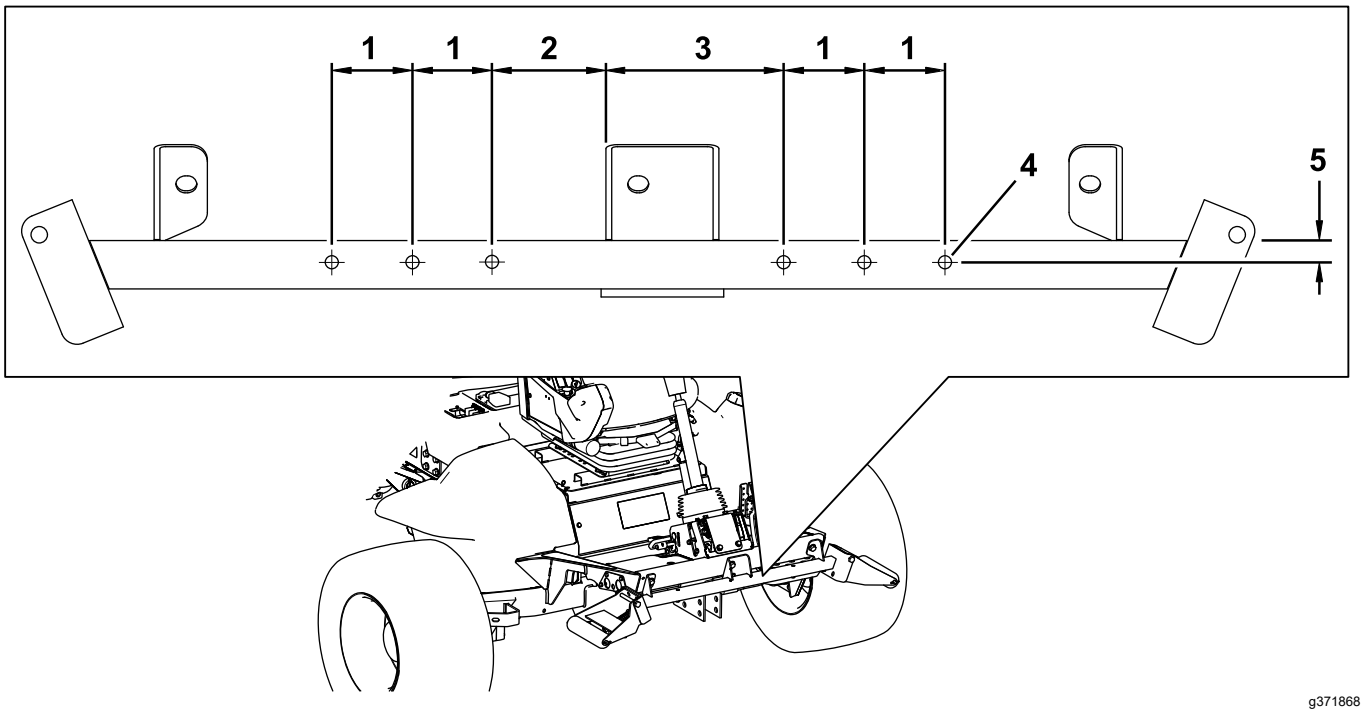

g371868

Figur 3

1. 6,4 cm
2. 8,9 cm
3. 14,0 cm
4. 1,0 cm i diameter
5. 1,9 cm

Boring af hullerne til hornbeslaget

Brug de mål, der er vist i Figur 4, til at finde og bore 2 huller (9/32") gennem begge vægge på rullens støtterør.

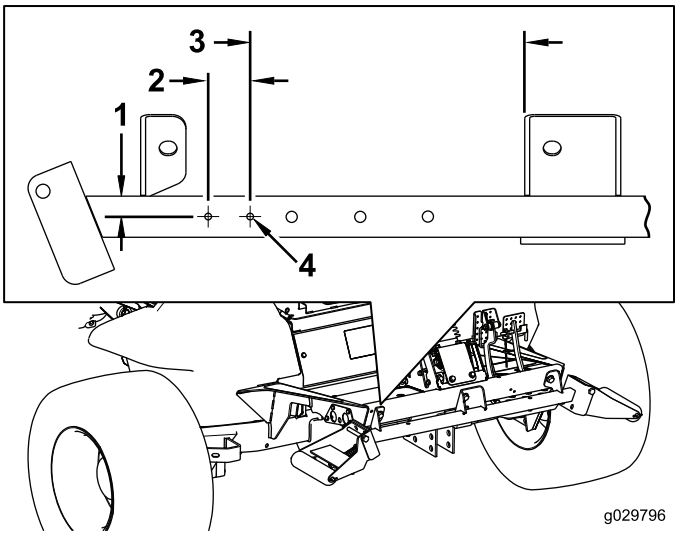

g029796

g029796

Figur 4

1. 1,9 cm
2. 3,8 cm
3. 25,4 cm
4. 7 mm i diameter

Boring af monteringshullerne til nummerpladen på den bageste kofanger

Brug de mål, der er vist i Figur 5, til at finde og bore 2 huller (9/32") i diameter gennem bagkofangerens udvendige side.

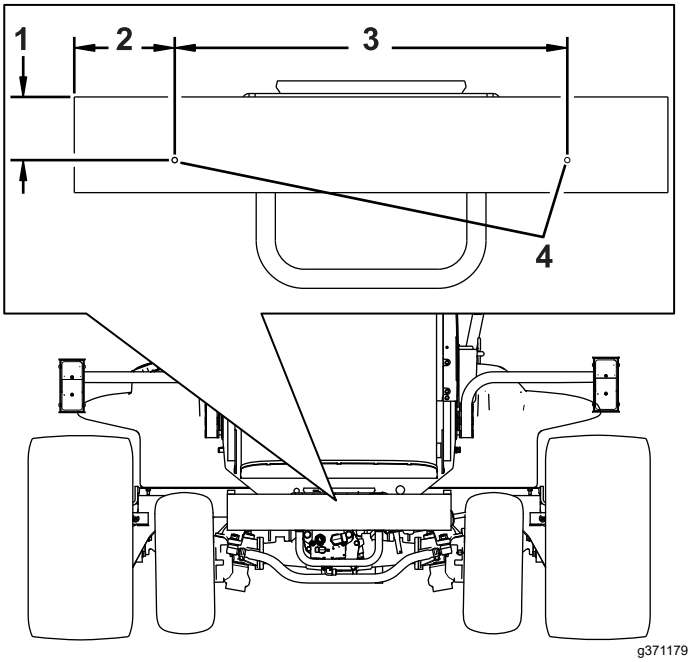

Figur 5

1. 8,3 cm
2. 13,3 cm
3. 52,07 cm
4. Bor et hul på (9/32") her.

3

Montering af forlygterne

Dele, der skal bruges til dette trin:

1	Højre forlygtebeslag
1	Venstre forlygtebeslag
6	Bolt (⅜" x 2½")
6	Flangemøtrik (⅜")
8	Spændeskive (3/8 x 7/8 tomme)
2	Gummiophæng
4	Afstandsbøsning
4	Bolt (5/16" x 1⅝")
4	Flangemøtrik (5/16")
1	Højre forlygtesamling
1	Venstre forlygtesamling
2	Knækbeslag

Montering af forlygtebeslaget på en styrtbøjlemodel

1. Fastgør venstre og højre forlygtebeslag til fronten af rullens støtterør med seks bolte (⅜" x 2½") og seks flangemøtrikker (⅜") som vist i Figur 6.

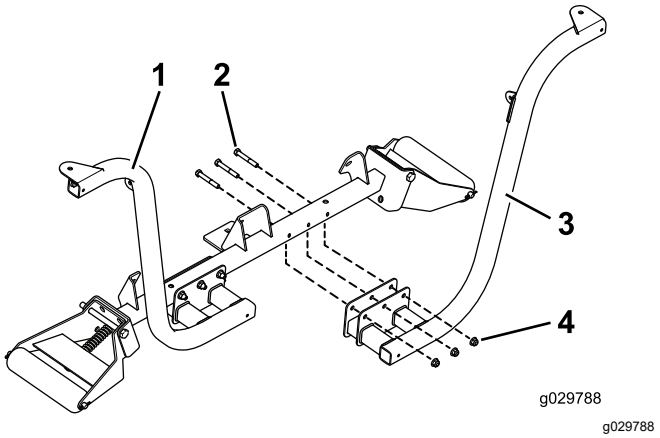

Figur 6

1. Monteret forlygtebeslag
2. Bolte (⅜" x 2½")
3. Forlygtebeslag
4. Flangemøtrikker (⅜")

Bemærk: Placer boltene, så flangemøtrikkerne vender mod fronten af traktionsenheden.

2. Fastgør venstre og højre forlygte til forlygtebeslagene (Figur 7) med de holdere, der leveres med lygterne.

Bemærk: Sørg for, at drejesignalglasset på forlygten er placeret mod traktionsenhedens yderside.

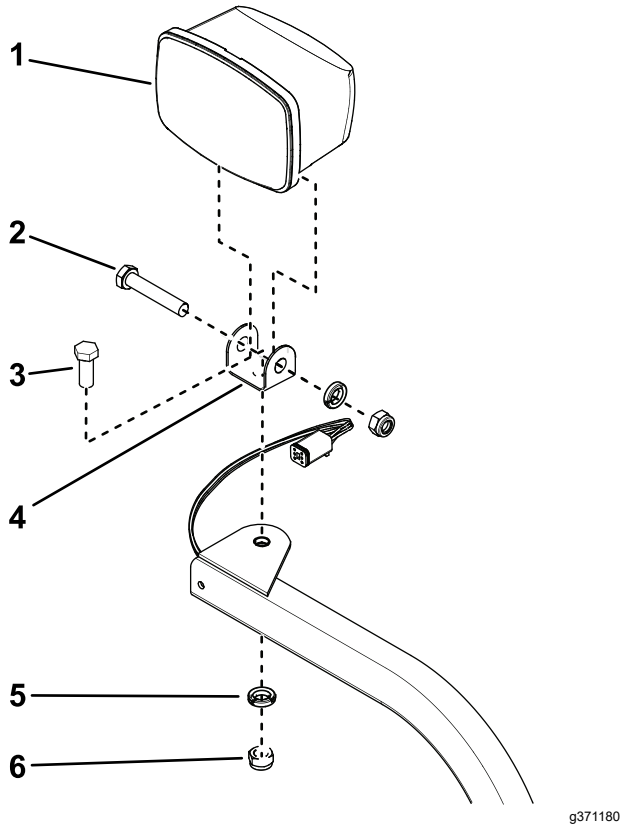

Figur 7
Højre forlygtesamling vist

1. Forlygte
2. Drejebolt med låsemøtrik
3. Monteringsbolt
4. Aksebeslag
5. Spændeskive
6. Låsemøtrik (M12)

3. Tilspænd låsemøtrikken, så den holder forlygten sikkert fast til forlygtebeslaget.

   Bemærk: Stram ikke låsemøtrikken for meget.

Monter forlygtebeslaget på en førerhusmodel

1. Monter et knækbeslag i hvert af de øverste hjørner på førerhusets nederste frontpanel med de eksisterende skruer som vist i Figur 8.

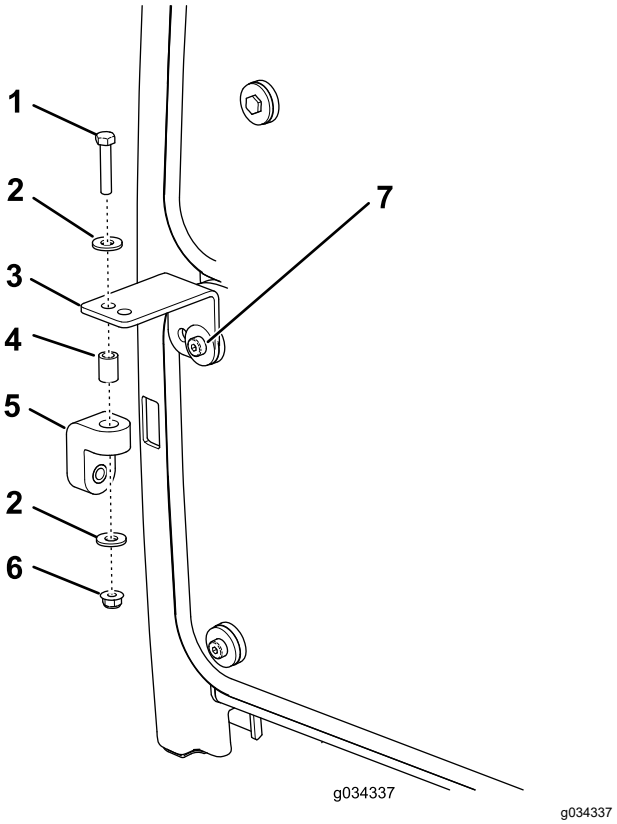

Figur 8

1. Bolt (5/16" x 1⅝")
2. Spændeskive
3. Knækbeslag
4. Afstandsbøsning
5. Gummiophæng
6. Flangemøtrik (5/16")
7. Skrue (eksisterende)

2. Monter løst et gummiophæng på hvert knækbeslag med en bolt (5/16" x 1⅝"), to spændeskiver (⅜"), en afstandsbøsning og en flangemøtrik (5/16") som vist i Figur 8.
3. Monter løst venstre og højre forlygtebeslag på fronten af rullens støtterør med 6 bolte (⅜" x 2½") og flangemøtrikker (⅜"). Placer beslagene som vist i Figur 9.

   Bemærk: Sørg for, at hullerne i knækbeslagene er rettet ind efter hullerne i gummiophængene.

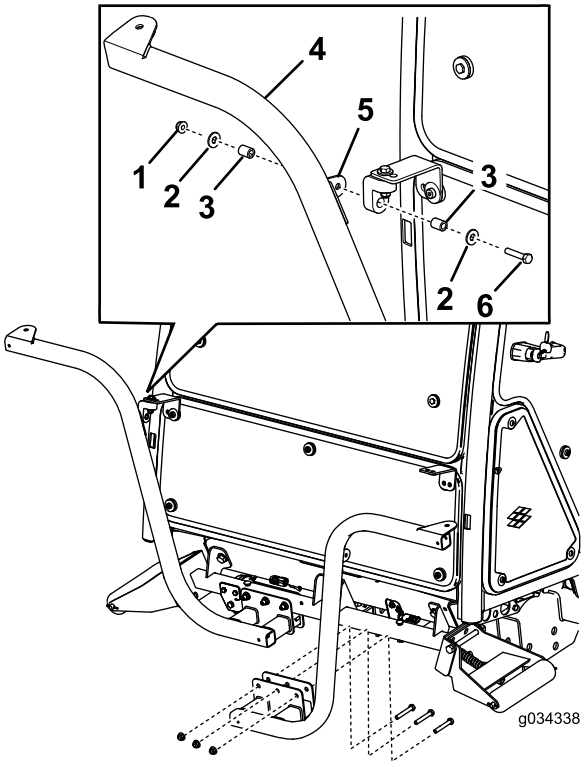

Figur 9

1. Møtrik (5/16")
2. Spændeskive
3. Afstandsbøsning
4. Forlygtebeslag
5. Beslagstap
6. Bolt (5/16" x 1⅝")

4. Fastgør venstre og højre forlygtesamling til forlygtebeslagene (Figur 7) med de holdere, der leveres med sættet.

   Bemærk: Sørg for, at drejesignalglasset på forlygten er placeret mod traktionsenhedens yderside.

5. Tilspænd låsemøtrikken, så den holder forlygten sikkert fast til forlygtebeslaget.

Bemærk: Stram ikke låsemøtrikken for meget.

Bemærk: Du kan ikke bruge forreste og bageste førerhuslygter til CE-anvendelser. Deaktiver de forreste og bageste førerhuslygter således:

- **Forreste** – Fjern lygterne fra førerhustaget, og kobl ledningerne fra lygterne. Monter lygterne i førerhuset.
- **Bageste** – Fjern de skruer, der fastgør glasset til lygterne. Afmonter pærerne fra lygterne, og monter glasset på lygterne.

4

Montering af hornet

Dele, der skal bruges til dette trin:

1	Horn
1	Hornbeslag
1	Bolt (⅜" x ⅝")
1	Flangemøtrik (⅜")
2	Bolt (¼" x 2")
2	Møtrik (¼")

Fremgangsmåde

1. Fastgør hornstroppen til hornbeslaget med en bolt (⅜" x ⅝") og en flangemøtrik (⅜") som vist i Figur 10.

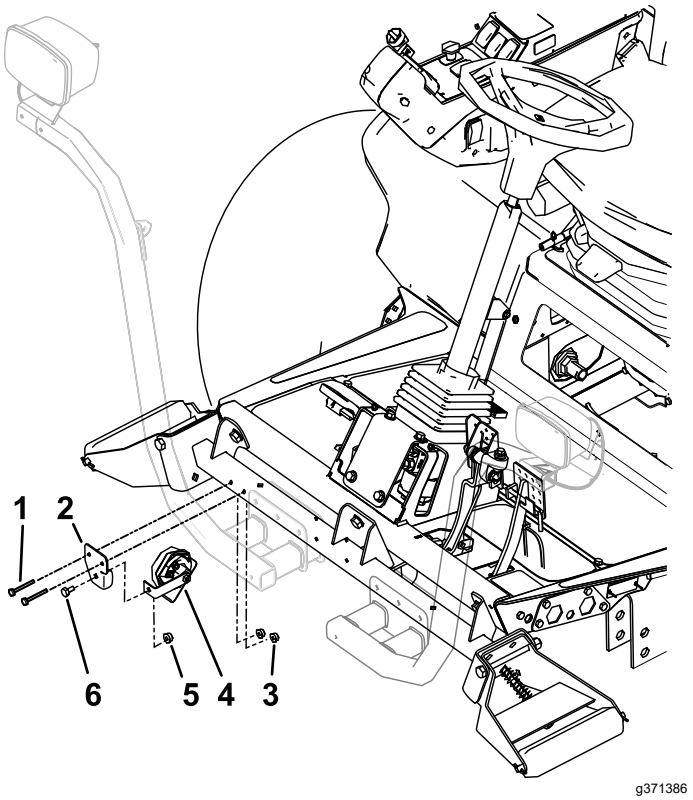

Figur 10

1. Bolt (¼" x 2")
2. Hornbeslag
3. Møtrik (¼")
4. Horn med rem
5. Flangemøtrik (⅜")
6. Bolt (⅜" x ⅝")

2. Monter hornbeslaget på bagsiden af rullens støtterør med 2 bolte (¼" x 2") og møtrikker (¼"). Drej hornet, så det vender nedad (Figur 10).

5

Montering af baglygterne

Dele, der skal bruges til dette trin:

1	Venstre lygtebeslag
1	Højre lygtebeslag
1	Venstre lygtehus
1	Højre lygtehus
2	Indre beslag
4	Skrue (nr. 10 x 1¼")
6	Flangemøtrik (¼")
2	Bræddebolt (¼" x ⅝")
8	Skrue (¼" x ¾")
4	Skrue (⅝" x 3")
4	Flad skive
2	Kontramøtrik (⅝")
2	Baglygte
2	Klemmemøtrik (¼")

Fremgangsmåde

1. Fjern de 2 bolte, 2 underlagsskiver og 2 kontramøtrikker, der er forbundet med venstre og højre stelskinne.
2. Fastgør venstre og højre lygtebeslag til stellet med 2 bolte (⅝" x 3"), 2 flade spændeskiver og 2 kontramøtrikker (⅝") som vist i (Figur 11 og Figur 12).

   Bemærk: Venstre og højre lygtebeslag er forskellige. Sørg for, at du bruger det rigtige beslag.
3. Monter venstre og højre lygtehus på venstre og højre lygtebeslag med 4 bræddebolte (⅝" x 3") og 4 flangemøtrikker (¼") som vist i (Figur 12).

   Bemærk: Venstre og højre lygtebeslag er forskellige. Sørg for, at du bruger det rigtige beslag.

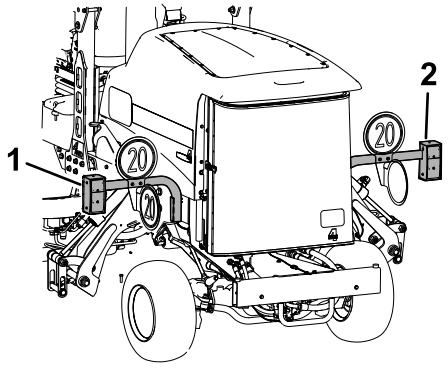

g371674

Figur 11

1. Venstre lygte
2. Højre lygte

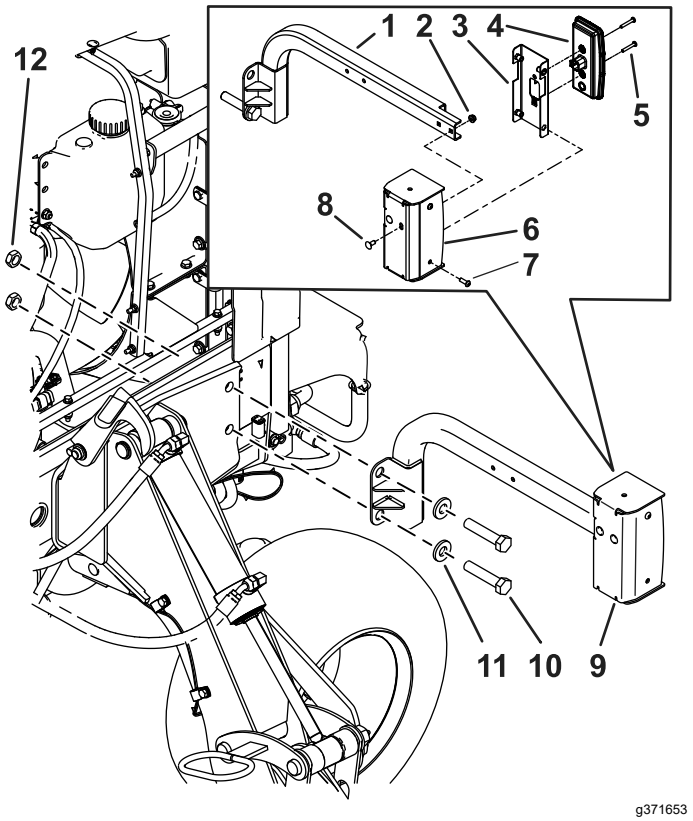

g371653

Figur 12

Venstre side vist

1. Venstre lygtebeslag
2. Skrue (¼" x ¾")
3. Indre beslag
4. Baglygte
5. Skrue (nr. 10 x 1¼")
6. Venstre lygtehus
7. Skrue (¼" x ¾")
8. Bræddebolt (¼" x ⅝")
9. Venstre lygtehus
10. Skrue (⅝" x 3")
11. Underlagsskive
12. Kontramøtrik (⅝")

4. Monter de 2 klemmemøtrikker (¼") på det indre beslag (Figur 13).

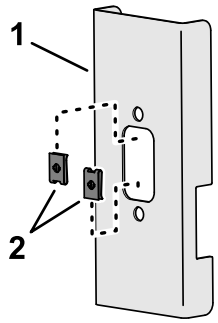

g371870

Figur 13

1. Indre beslag
2. Klemmemøtrik (¼")

Bemærk: Når du har ført ledningsnettet gennem lygtebeslagene, skal du montere baglygteenhederne på de indre beslag med 4 skruer (nr. 10 x 1¼") og møtrikkerne, der følger med lygten (Figur 25).

6

Montering af nummerplade-beslaget

Dele, der skal bruges til dette trin:

1	Nummerpladelygte
1	Pladebeslag
2	Skrue (nr. 10 x 1 tomme)
2	Hastighedsmøtrik (nr. 10)
2	Selvskærende skrue (5/16" x ½")

Fremgangsmåde

1. Fastgør nummerpladelygten til nummerpla-debeslaget med 2 skruer (nr. 10 x 1") og 2 låsemøtrikker (Figur 14 og Figur 15).

   Bemærk: Spænd ikke skruerne for hårdt. Sørg for, at glasset peger nedad, og at ledningerne er ført gennem hullet i nummerpladebeslaget.

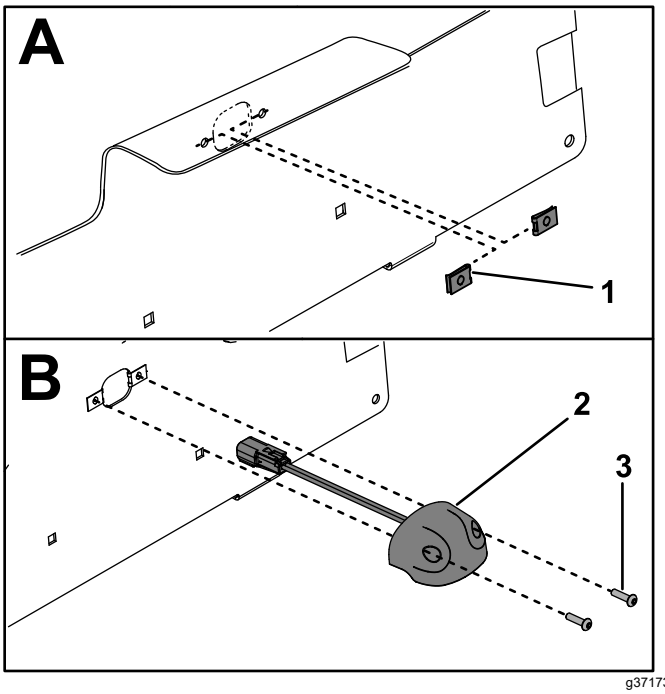

g371733

Figur 14

1. Hastighedsmøtrik (nr. 10)
2. Nummerpladelygte
3. Skrue (nr. 10 x 1 tomme)

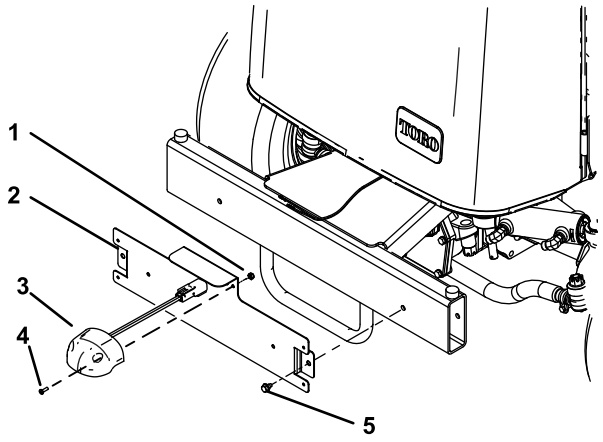

g371652

Figur 15

1. Hastighedsmøtrik (nr. 10)
2. Nummerpladebeslag
3. Nummerpladelygte
4. Skrue (nr. 10 x 1 tomme)
5. Selvskærende skrue (5/16" x ½")

2. Monter nummerpladebeslaget på den bageste kofanger med 2 selvskærende skruer (5/16" x ½"), som vist i Figur 15.

7

Montering af ledningsnettet

Dele, der skal bruges til dette trin:

1	Ledningsnet
2	Magnetiske kabelbåndsbeslag
8	Kabelbånd

Fremgangsmåde

Brug følgende instruktioner og illustrationer til at føre og tilslutte ledningsnettet. Når du fører lygteledningsnettet, skal du følge maskinens hovedledningsnet.

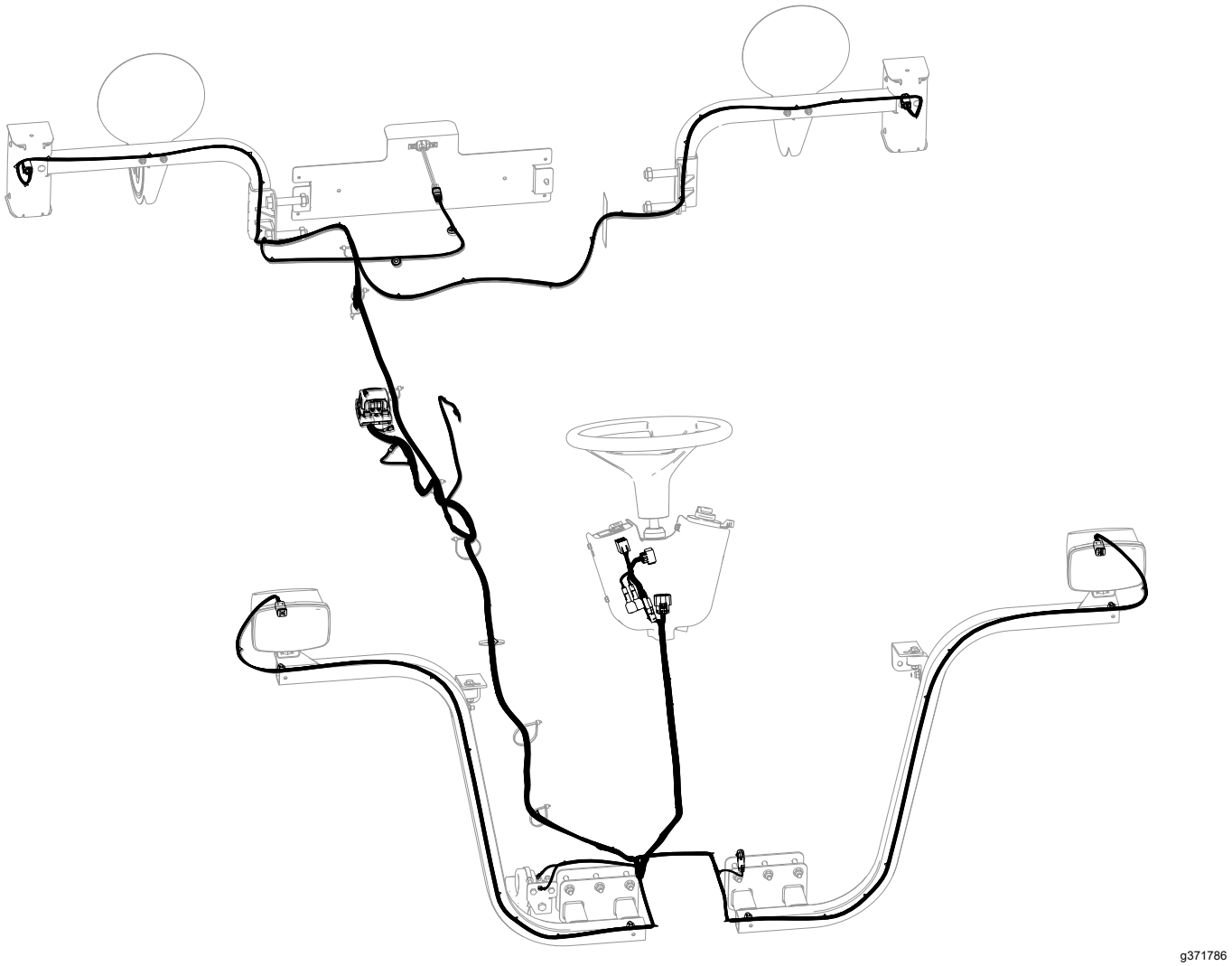

g371786

Figur 16

1. Afmonter flangehovedskruen, der fastgør rummets klemme og pakning til traktionsenheden (Figur 17).

Bemærk: Afmonter klemmen og pakningen for at få adgang til sikringsrummet.

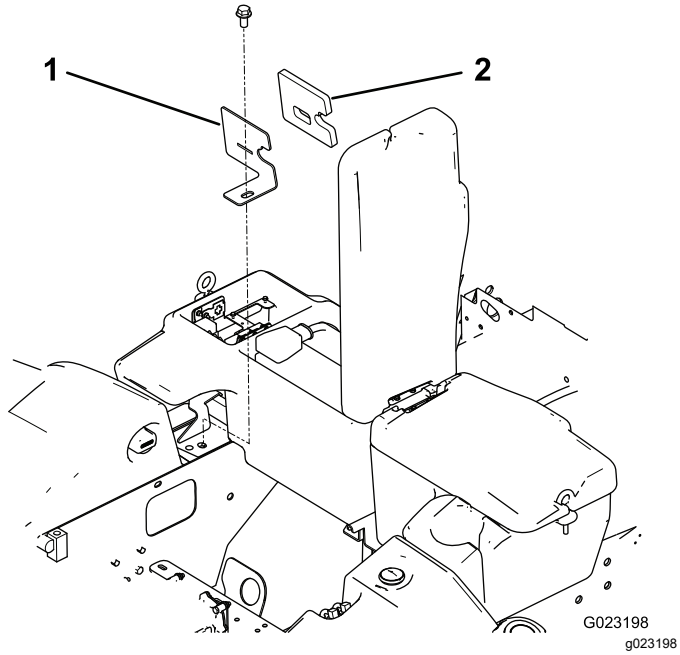

Figur 17

1. Rummets klemme
2. Pakning

2. Fjern relæerne, sikringsblokken, jordblokken og sikringsholderen fra stålpladen i sikringsrummet ved siden af batteriet (Figur 18).

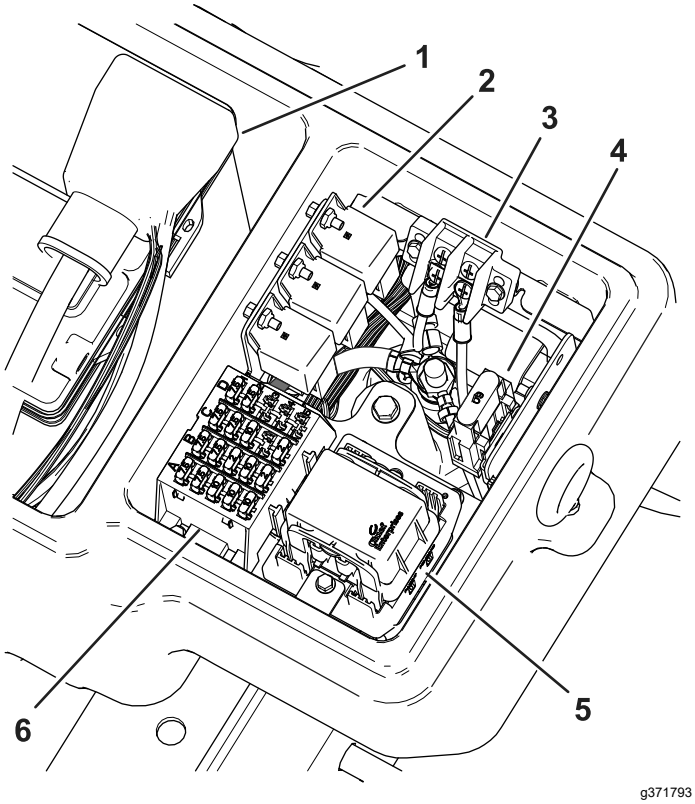

Figur 18

1. Batteri
2. Relæer
3. Motorblok
4. Sikringsholder
5. Modul monteret
6. Sikringsblok

3. Fjern boltene, der holder stålpladen på plads i sikringsrummet.
4. Find modulet på ledningsnettet (Figur 19).

   Vigtigt: **Når ledningsnettet føres, må det ikke trækkes langs skarpe kanter, da det kan beskadige ledningerne. Ledninger må ikke komme i kontakt med varme dele eller dele i bevægelse. Fastgør ledningsnettet med kabelbånd.**
5. Før hele ledningsnettet gennem den nye stålplade og hullet ved rummets klemme (Figur 17 og Figur 19). Før ledningsnettet, indtil modulet kommer i kontakt med stålpladen.

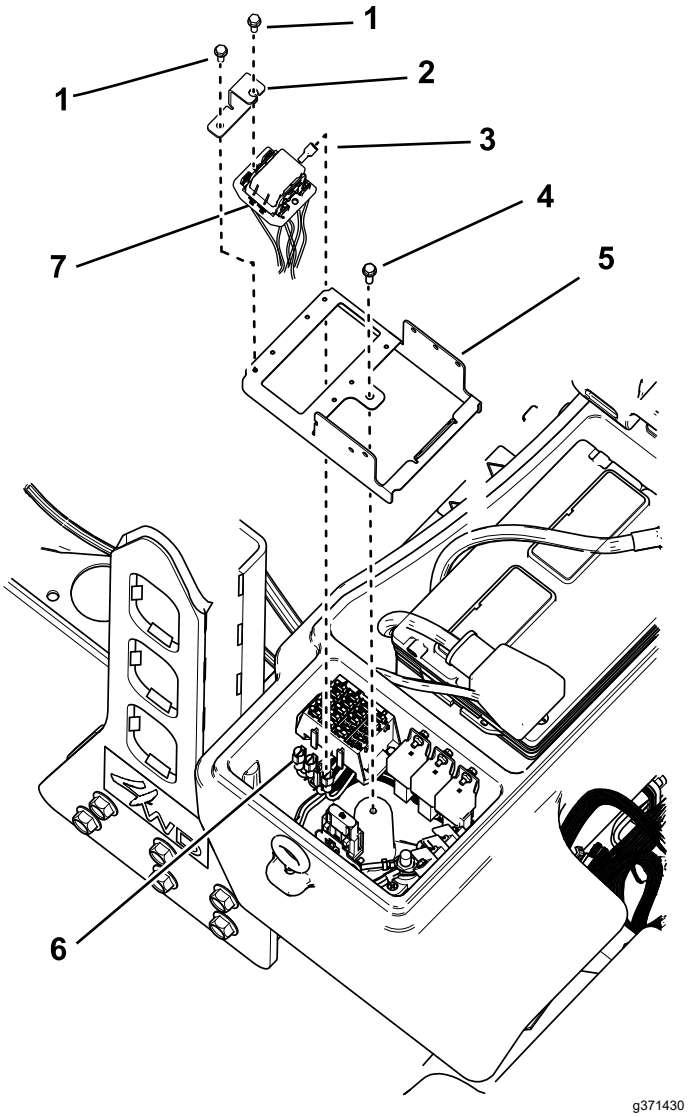

Figur 19

1. Bolt (nr. 8 x ½")
2. Beslag
3. Konnektor i bunden af modulet
4. Eksisterende bolt
5. Ny stålplade
6. Konnektorer fra sikringsblok
7. Modul i ledningsnettet
8. Bolt (nr. 8 x ½")

6. Monter den nye stålplade i sikringsrummet med de bolte, der blev fjernet tidligere.
7. Tilslut den store ringklemme fra ledningsnettet til tappen på forgreningsblokken (Figur 20).
8. Tilslut den lille ringklemme fra ledningsnettet til en af skruerne på motorblokterminalen (Figur 20).

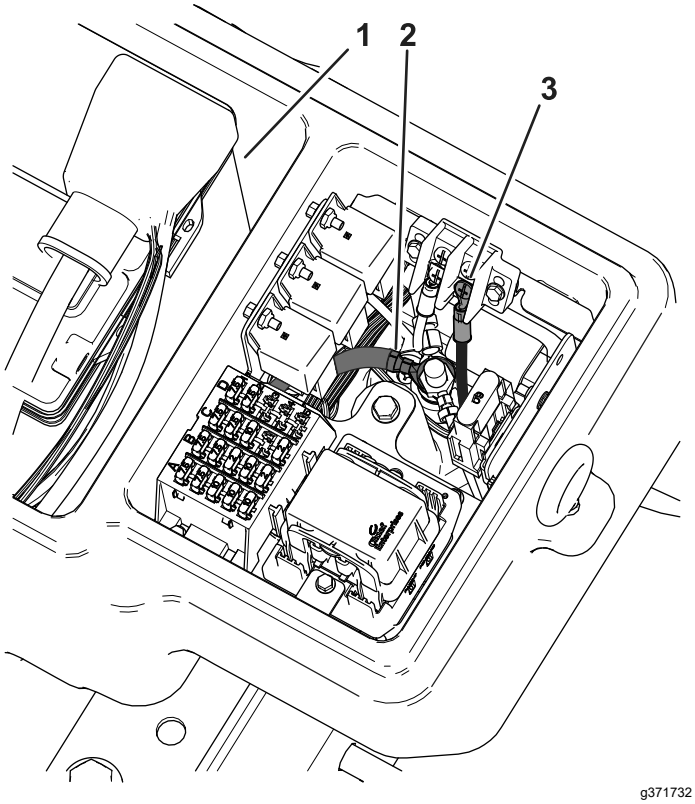

Figur 20

1. Batteri
2. Stor ringklemme
3. Lille ringklemme

9. Monter modulet på stålpladen med beslaget og 2 bolte (nr. 8 x ½"). Se Figur 19.

   Bemærk: Spænd ikke skruerne for hårdt.
10. Monter rummets klemme og pakning på traktionsenheden med flangehovedskruen (Figur 17).
11. Før forenden af ledningsnettet under operatørplatformen til forenden af traktionsenheden (Figur 21).

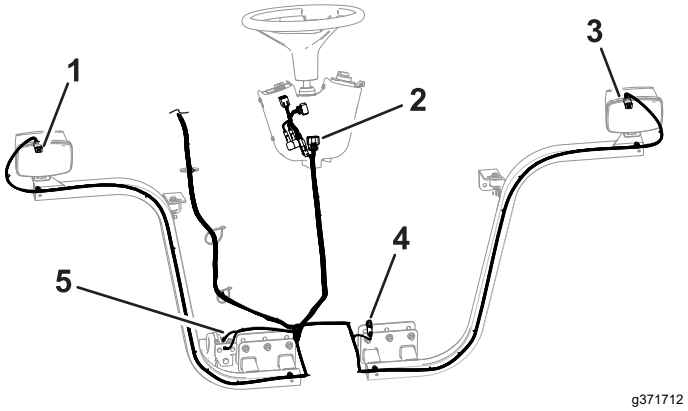

Figur 21

1. Konnektor til højre forlygte
2. Konnektorer til betjeningsanordningerne
3. Konnektor til venstre forlygte
4. Bremsekonnektor
5. Hornkonnektor

12. Skru hver ledningsnetkonnektor gennem det relevante forlygtebeslag, og tilslut det til forlygten (Figur 21).
13. Slut ved hjælp af de to konnektorer ledningsnetledningen til hornet (Figur 22).

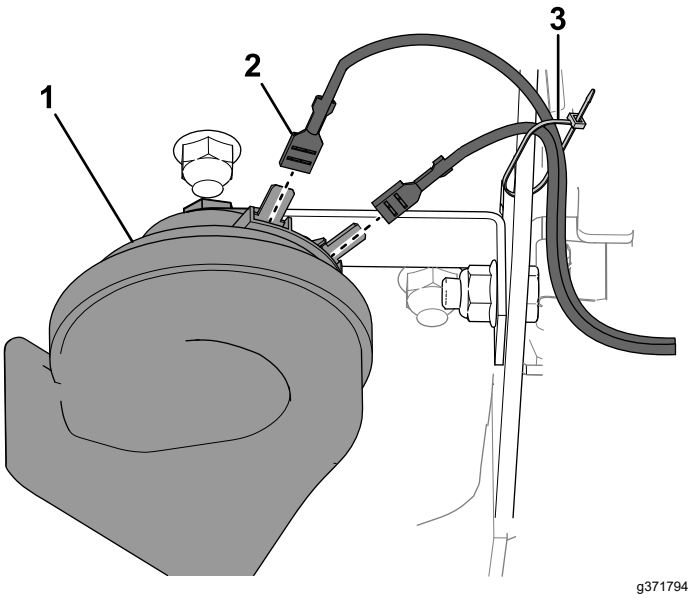

Figur 22

1. Horn
2. Konnektorer
3. Kabelbånd

14. Placer platformsafskærmningen oven på stellet (Figur 23).
15. Fastgør afskærmningen og forlygterne til stellet med de 2 brædde bolte og møtrikker, du fjernede tidligere (Figur 23).

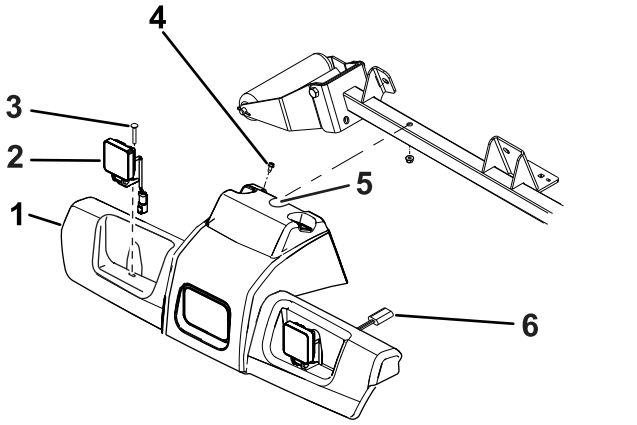

g371181

Figur 23

1. Platformsafskærmning
2. Forlygtesamling
3. Bræddebolt (2)
4. Selvskærende bolt (2)
5. Lav et hak her.
6. Forlygtekonnektor

16. Før ledningsnettet til ratstammen. Ratstammeforbindelserne skal monteres, når kontrolkonsollen er blevet monteret.
17. Tilslut bremsekonnektoren til hovedledningsnettet under platformen i nærheden af bremseforbindelserne (Figur 21).
18. Før ledningsnettet til maskinens bagside under højre side af traktionsenheden (Figur 26).
19. Før den venstre ledningskonnektor under til venstre og til baglygtebeslaget.
20. Skru hver baglygtekonnektor gennem det relevante baglygtebeslag (Figur 24).

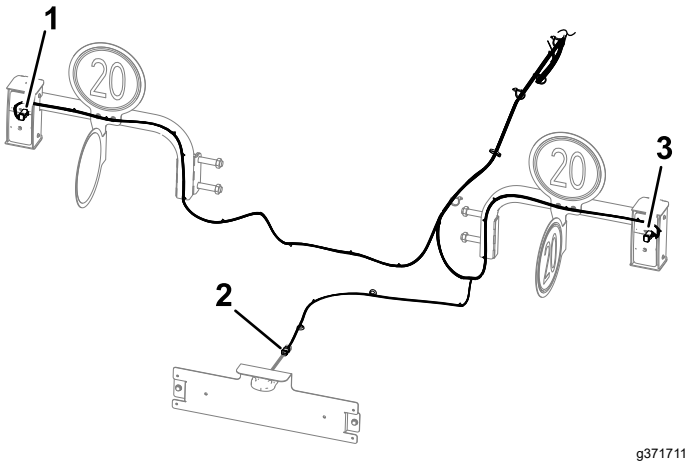

g371711

Figur 24

1. Konnektor til venstre baglygte
2. Konnektor til højre baglygte
3. Nummerpladekonnektor

21. Sæt stikket med 4 sokler på ledningsnettet gennem det indre beslag (Figur 25).
22. Monter det indre beslag i lygtehuset, og fastgør beslaget til huset (Figur 25) med 4 unbrakoskruer (¼" x ¾").
23. Ret baglygten ind efter lygtehuset med lygtens gule glas som vist i Figur 25.
24. Sæt stikket med 4 sokler på ledningsnettet i stikket med 4 ben på baglygten (Figur 25).
25. Monter baglygten i lygtehuset, og fastgør lygten til huset (Figur 25) med 2 stjerneskruer (nr. 10 x 1¼").

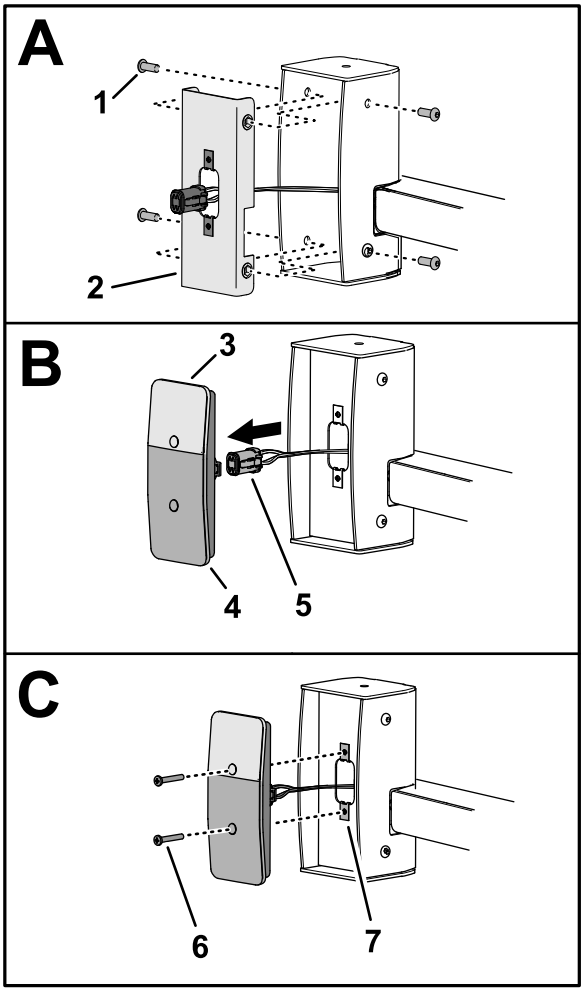

g371798

Figur 25

1. Unbrakoskrue (¼" x ¾")
2. Indre beslag
3. Gult lygteglas (baglygte)
4. Rød lygteglas (baglygte)
5. Stik med 4 sokler (baglygtens ledningsnet)
6. Stjerneskrue (nr. 10 x 1¼")
7. Klemmemøtrik (nr. 10)

26. Før ledningsnettet til nummerpladelygten, og slut ledningsnetkonnektoren til lygtekonnektoren (Figur 24).

Vigtigt: **Fastgør ledningsnettet med kabelbånd, så det ikke er i kontakt med dele, der er varme eller i bevægelse (Figur 26).**

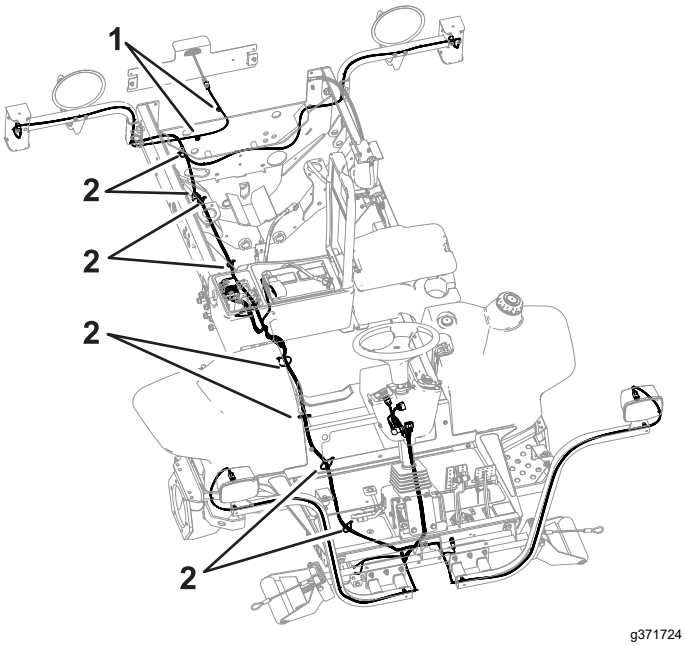

Figur 26

1. Magnetiske kabelbåndsbeslag
2. Kabelbånd

27. Monter de dele, der blev afmonteret fra traktionsenheden for at få adgang til at føre ledningsnettet.

8

Montering af kontrolkonsollen

Dele, der skal bruges til dette trin:

1	Kontaktbeslagssamling
1	Styreenhedens dæksel
1	Sikringsmonteringsplade
3	Klemmemøtrik (nr. 10)
1	Blinklys
1	Flangehovedskrue (nr. 10 x ⅜")
1	Kabelbånd
2	Monteringsbeslag
8	Klemmemøtrik (¼")
1	Kontaktbeslag
1	Multifunktionskontakt
1	Kontaktklemme (tyk)
1	Kontaktklemme (tynd)
3	Kontaktprop
1	Vippekontakt
2	Knap
1	Sikringsdæksel
2	Boltholder
4	Bræddebolt (¼" x 2")
4	Flangelåsemøtrikker
2	Kabelbånd
2	Skubbefastgørelsesanordning
6	Flangehovedskrue (¼" x ¾")

Montering af sikringsmonteringspladen

1. Ret konnektorerne til betjeningsanordningerne gennem hakket i forlygteenheden, der blev lavet tidligere (Figur 2).
2. Træk kappen ned, og monter bunden af den i ratdækslet.
3. Monter klemmemøtrikken (nr. 10) på sikringsmonteringspladen (Figur 27).

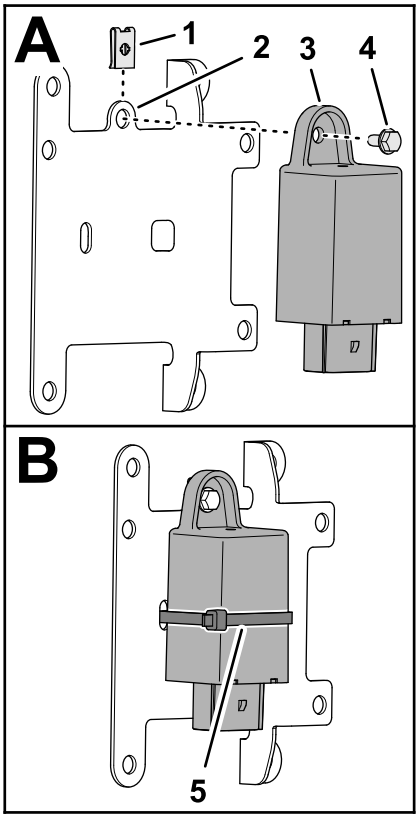

g350763

Figur 27

1. Klemmemøtrik (nr. 10)
2. Sikringsmonteringsplade
3. Blinklys
4. Flangehovedskrue (nr. 10 x ⅜")
5. Kabelbånd

4. Monter blinklyset på monteringspladen (Figur 27) med en flangehovedskrue (nr. 10 x ⅜").
5. Fastgør blinklyset til monteringspladen med et kabelbånd (Figur 27).
6. Sæt stikket med 12 sokler på konsollednings-nettet i stikket med 12 ben på blinklyset (Figur 28).

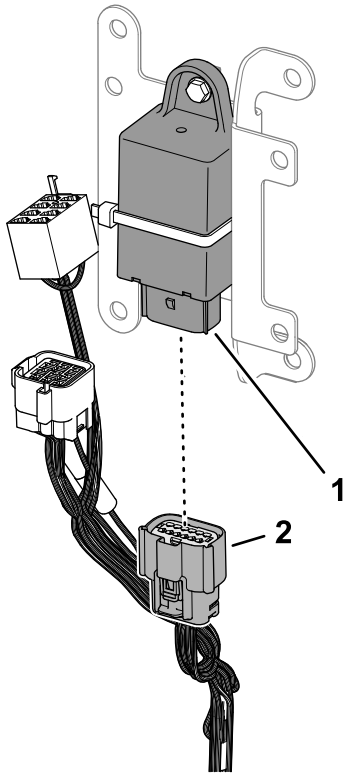

g371871

Figur 28

1. Stik med 12 ben (blinklys)
2. Stik med 12 sokler (konsolledningsnet)

7. Sæt skubbeforankringen på konsollednings-nettet ind i hullet på 6,4 mm i monteringsbeslaget (Figur 29).

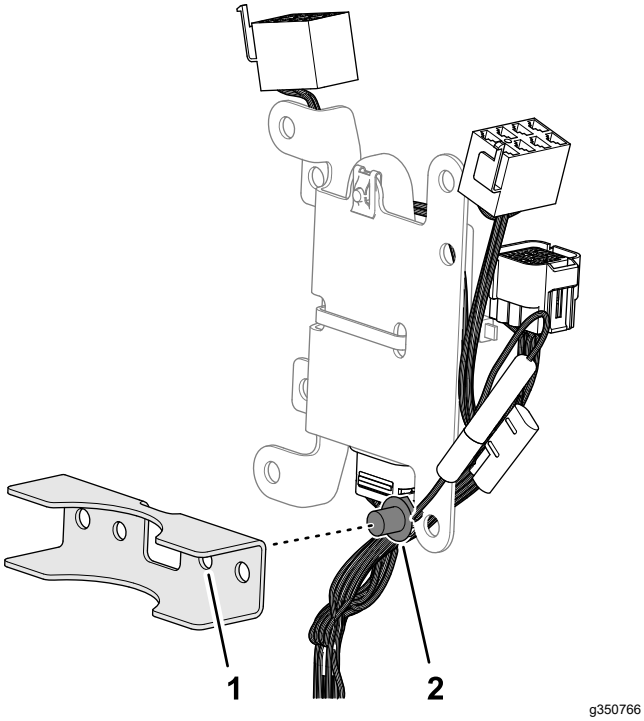

Figur 29

1. Monteringsbeslag
2. Skubbeforankring (konsolledningsnet)

Samling af kontaktbeslaget

1. Monter de 8 klemmemøtrikker (¼") på kontaktbeslaget som vist i Figur 30.

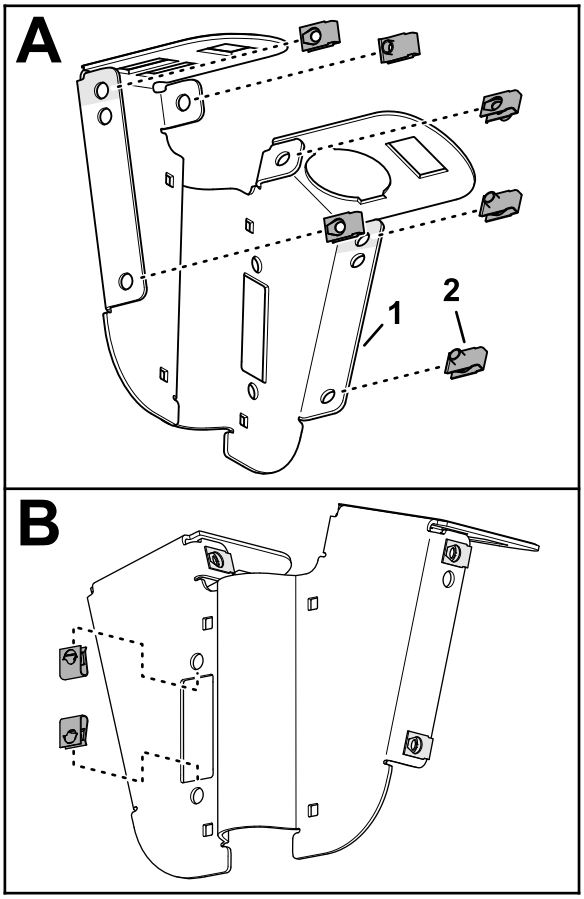

Figur 30

1. Kontaktbeslag
2. Klemmemøtrik (¼")

2. Sæt multifunktionskontakten i hullet på 51 mm i kontaktbeslaget som vist i Figur 31.

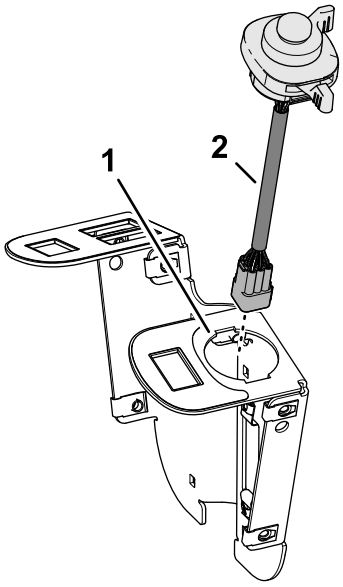

Figur 31

1. Kontaktbeslag
2. Multifunktionskontakt

3. Fastgør multifunktionskontakten til kontaktbeslaget med de tykke og tynde kontaktklemmer (Figur 32).

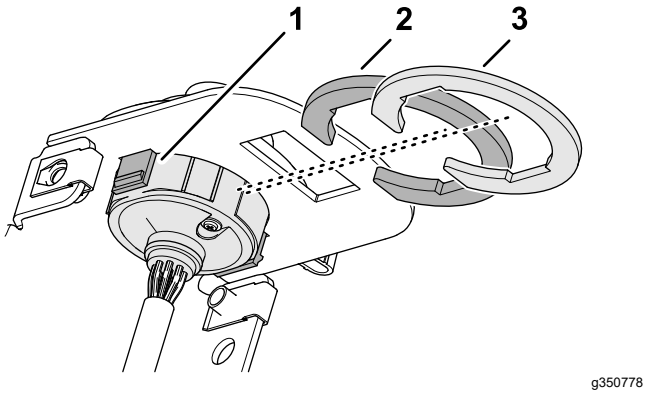

Figur 32

1. Tap (multifunktionskontakt)
2. Kontaktklemme (tyk)
3. Kontaktklemme (tynd)

4. Sæt de 3 kontaktpropper i kontaktbeslaget som vist i Figur 33.

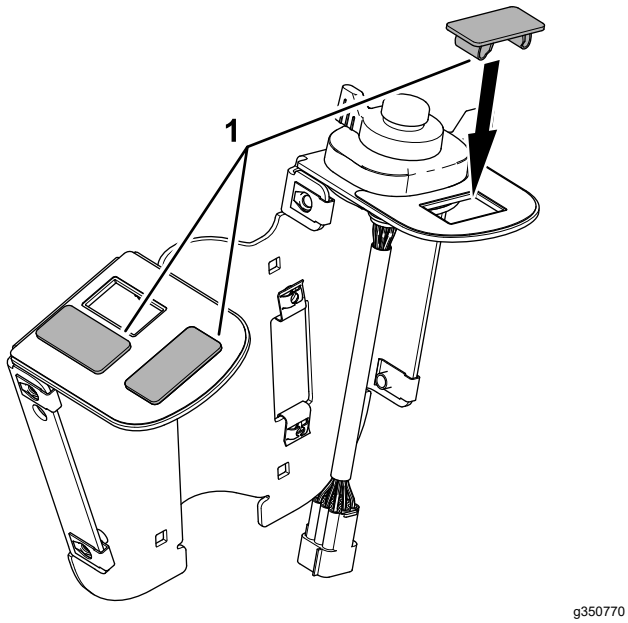

Figur 33

1. Kontaktprop

5. Ret vippekontakten til kontaktbeslaget ind efter lygteglasset på forenden af kontaktpladen (Figur 34).

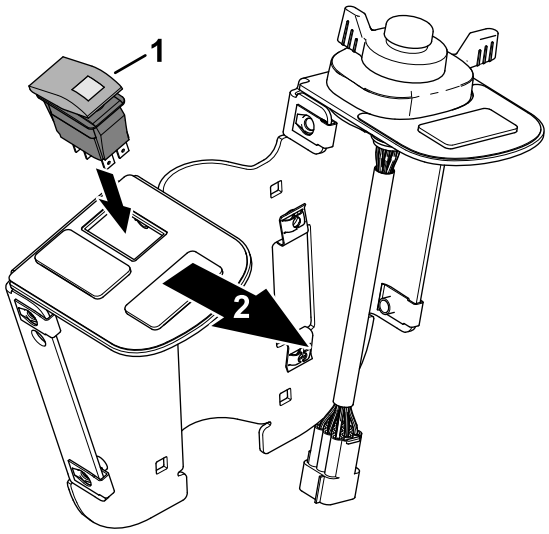

Figur 34

1. Vippekontakt
2. Kontaktpladens forende

6. Monter de 2 greb i sikringsdækslet, og fastgør grebene med 2 boltholdere (Figur 35).

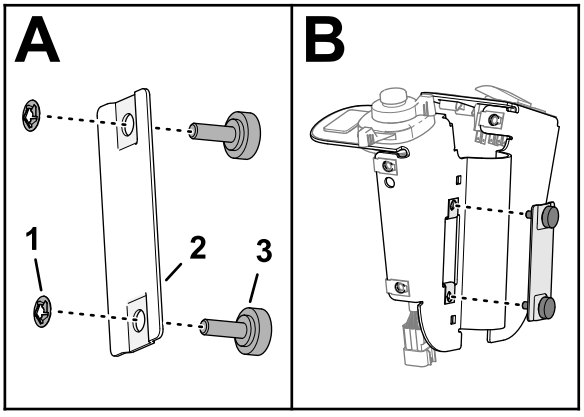

Figur 35

1. Boltholder
2. Sikringsdæksel
3. Greb

7. Monter sikringsdækslet på kontaktpladen, og spænd grebene (Figur 35).

Montering af kontaktpladen på ratstammen

1. Ret kontaktpladen ind efter bagsiden eller ratstammen (Figur 37).

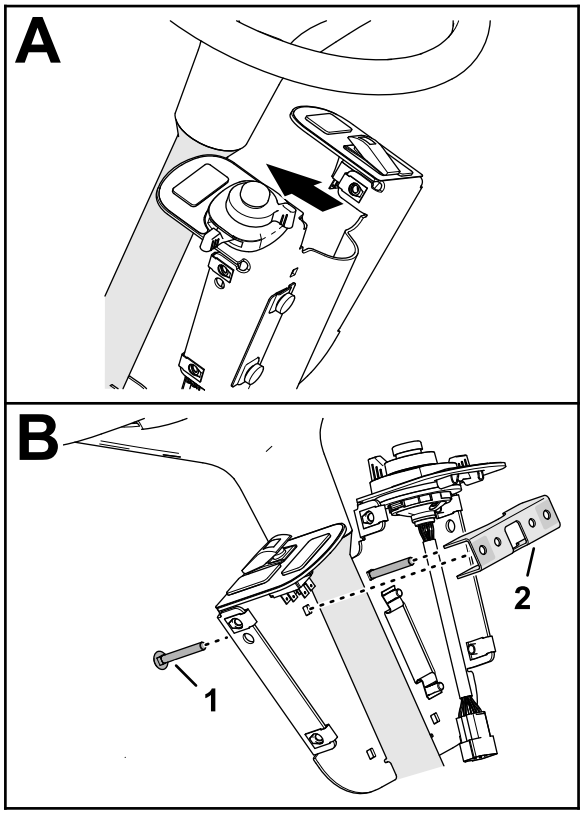

g350762

Figur 36

1. Bræddebolt (¼" x 2")
2. Monteringsbeslag

2. Monter 2 bræddebolte (¼" x 2") gennem kontaktpladen og det andet monteringsbeslag ved de øverste huller på 6,4 mm (Figur 36).
3. Monter sikringsmonteringspladen på øverste monteringsbeslag og bræddebolte (Figur 37) med 2 flangelåsemøtrikker (¼").

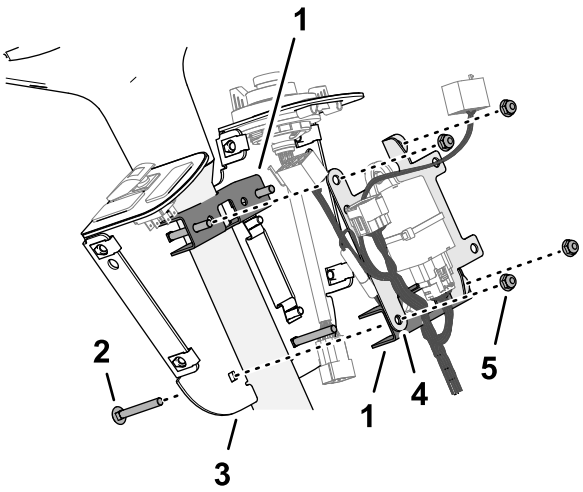

g350772

Figur 37

1. Monteringsbeslag
2. Bræddebolt (¼" x 2")
3. Kontaktbeslag
4. Sikringsmonteringsplade
5. Flangelåsemøtrik (¼")

4. Monter 2 bræddebolte (¼" x 2") gennem kontaktpladen, monteringsbeslaget og sikringsmonteringspladen (Figur 37) med 2 bræddebolte (¼" x 2") og 2 flangelåsemøtrikker (¼") ved de nederste huller på 6,4 mm.
5. Ret kontaktpladen ind efter førersædet, og spænd de 4 flangelåsemøtrikker.

Tilslutning af konsolledningsnettet til kontakterne

1. Sæt stikket med 8 sokler på styringsledningsnettet mærket HAZARD SWITCH (kontakt til katastrofelys) i stikket med 8 ben på vippekontakten (Figur 38).

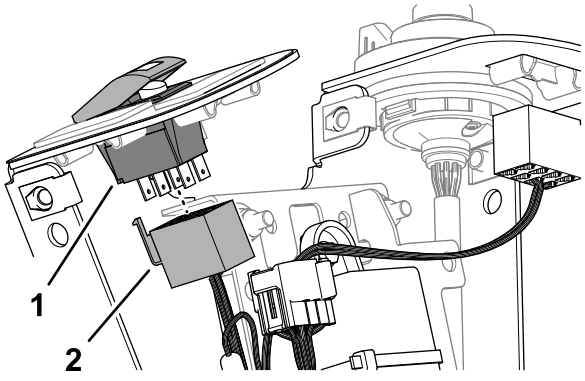

g350776

Figur 38

1. Stik med 8 ben (vippekontakt)
2. Stik med 8 sokler (mærket HAZARD SWITCH (kontakt til katastrofelys) – konsolledningsnet)

2. Sæt stikket med 9 ben på multifunktionskontaktens ledningsnet i stikket med 9 sokler på konsolledningsnettet (Figur 39).

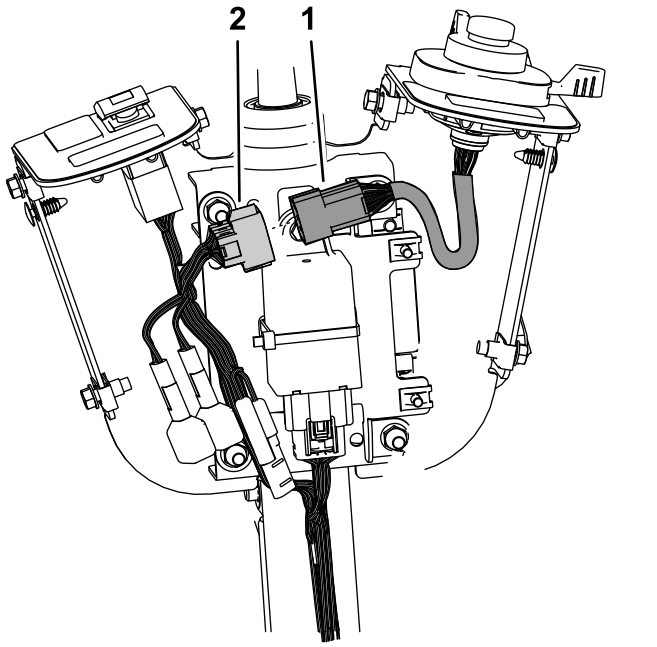

g371429

Figur 39

1. Stik med 9 ben (multifunktionskontaktens ledningsnet)
2. Stik med 9 sokler (konsolledningsnet)

3. Fastgør konsolledningsnettet til ratstammen med de 2 kabelbånd.

Montering af styringsdækslet

1. Ret hullerne i styringsdækslet ind efter hullerne i kontaktbeslaget (Figur 40).

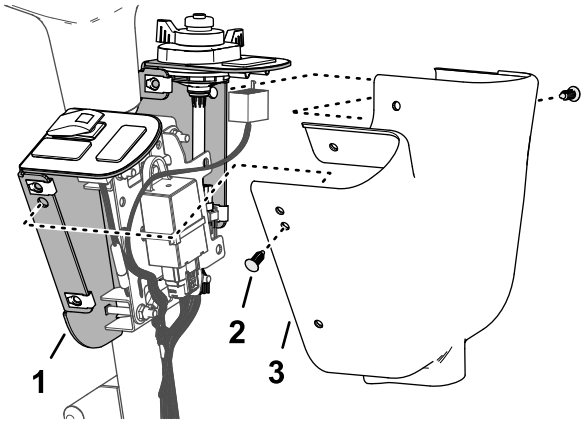

g350789

Figur 40

1. Kontaktbeslag
2. Skubbefastgørelsesanordning
3. Styringsdæksel

2. Brug de midterste huller til at fastgøre dækslet til beslaget med 2 skubbefastgørelsesanordninger som vist i Figur 40.
3. Fastgør dækslet til beslaget med 4 flangehovedskruer (¼ x ¾) som vist i Figur 41.

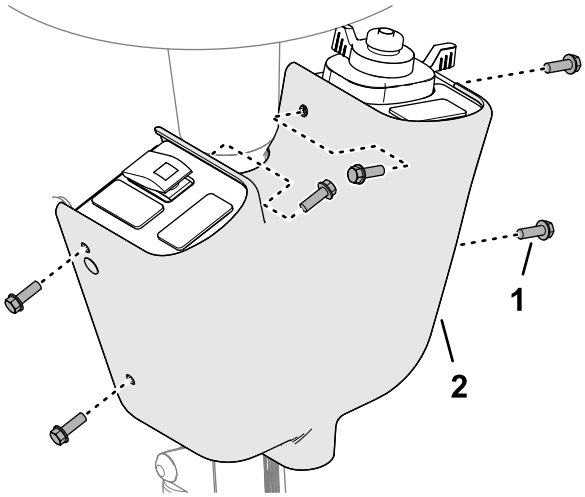

g350771

Figur 41

1. Flangehovedskrue (¼" x ¾")
2. Styringsdæksel

9

Påklæbning af mærkaten og montering af sikringen

Dele, der skal bruges til dette trin:

1	Sikring (2 A)
1	Sikringsmærkat

Fremgangsmåde

1. Sæt sikringen (2 A) i den åbne plads på sikringsblokken, der svarer til konnektorens brug, når konnektoren fra modulet sættes i (Figur 19 og Figur 42).

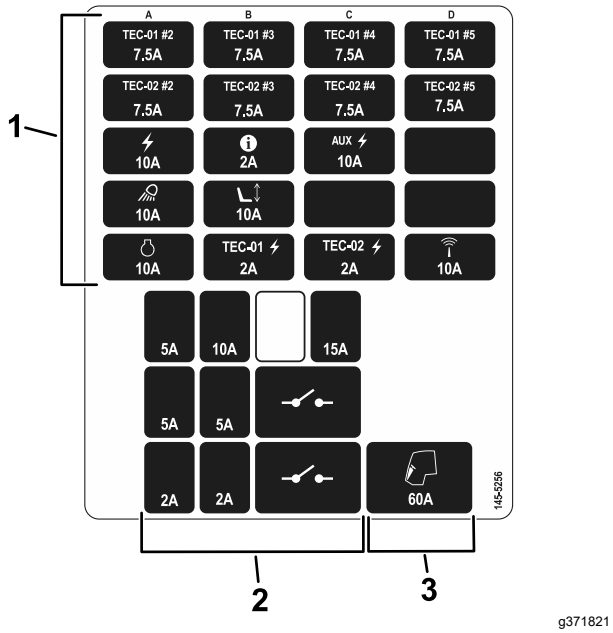

g371821

Figur 42

1. Sikringer i sikringsblokken
2. Modulsikringer
3. Sikringsholdersikring

2. Monter sikringsdåsens mærkat på opbevaringskassens dæksel (Figur 43).

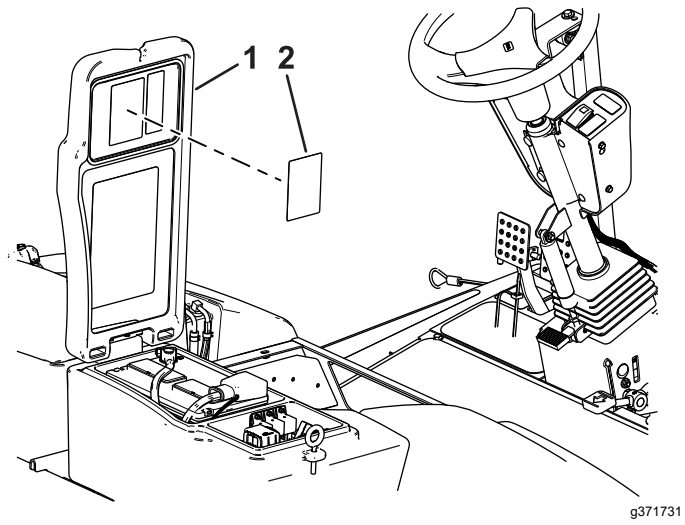

g371731

Figur 43

1. Opbevaringskassens dæksel
2. Sikringsdåsens mærkat

10

Montering af monterings-plader til mærkat

Dele, der skal bruges til dette trin:

2	Plade
4	Mærkat
4	Sekskantskrue (¼" x 2½")
4	Låsemøtrik (¼")

Fremgangsmåde

1. Ret pladerne ind efter de eksisterende huller i beslagene til lygtesættet (Figur 44).

   Bemærk: Sørg for, at skruerne ikke beskadiger ledningsnettet, når de monteres i beslagene.
2. Fastgør pladerne til lygtesættets beslag med de fire sekskantskruer (¼" x 2½") og fire låsemøtrikker (¼") som vist i Figur 44.
3. Påsæt mærkaterne på den af pladernes overflade, der vender udad (Figur 44).

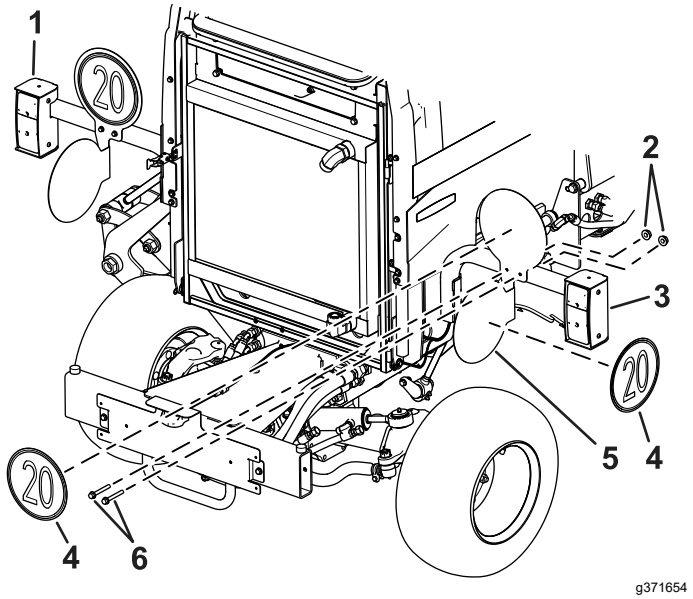

g371654

Figur 44

1. Venstre baglygte
2. Låsemøtrikker (¼")
3. Højre baglygte
4. Mærkat
5. Plade
6. Sekskantskruer (¼" x 2½")

11

Tilslutning af batteri

Kræver ingen dele

Fremgangsmåde

Tilslut batteriet. Se maskinens *betjeningsvejledning*.

Betjening

Betjeningsanordninger

Bemærk: Kontroller, at lygterne fungerer korrekt. Sørg for, at de korrekte lys blinker, når drejesignalkontakten anvendes.

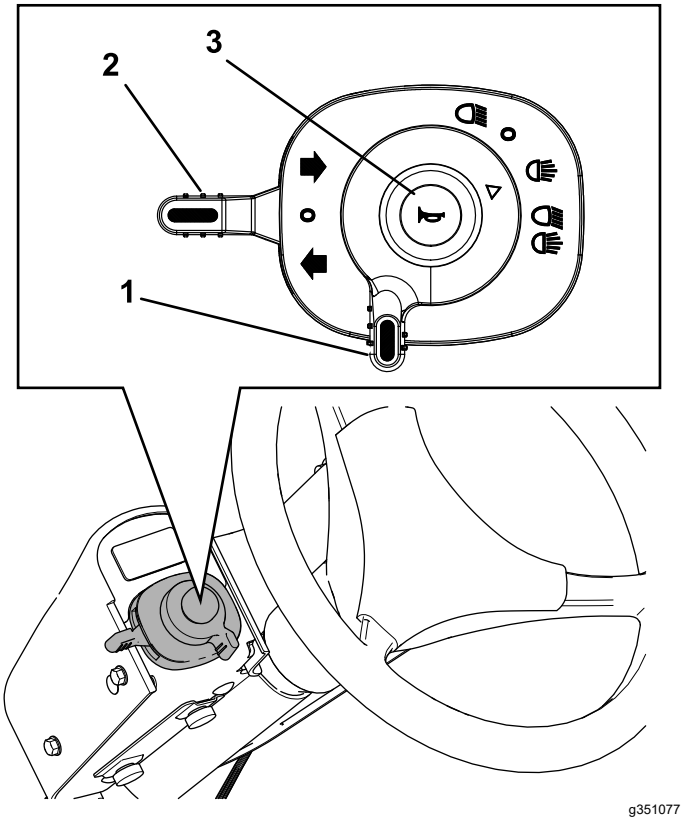

Figur 45

1. Lygtekontakt
2. Drejesignalkontakt
3. Hornknap

Brug af lygterne

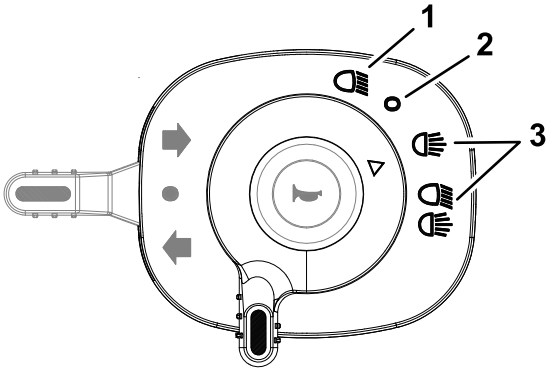

Figur 46

1. Kort lys
2. Positionen OFF (fra)
3. Kort lys

Bemærk: Bremselygterne tændes, når maskinen sænker farten fra den hydrostatisk-dynamiske bremsning, eller når der trædes på bremsepedalerne.

1. Drej tændingsnøglen.
2. Drej lygtekontakten (Figur 45 og Figur 46) til følgende positioner:
   - Kort lys
   - Positionen OFF (fra)
   - Kort lys

Brug af drejesignalet

- Flyt drejesignalkontakten (Figur 45) op for at signalere et højresving.
- Flyt kontakten ned for at signalere et venstresving.
- Flyt kontakten til midterste position for at slå drejesignalerne fra.

Brug af hornet

Tryk på hornknappen (Figur 45) for at aktivere hornet.

Brug af katastrofelysene

Katastrofelysene er de blinkende lygter, der advarer om, at maskinen holder stille eller bevæger sig langsomt.

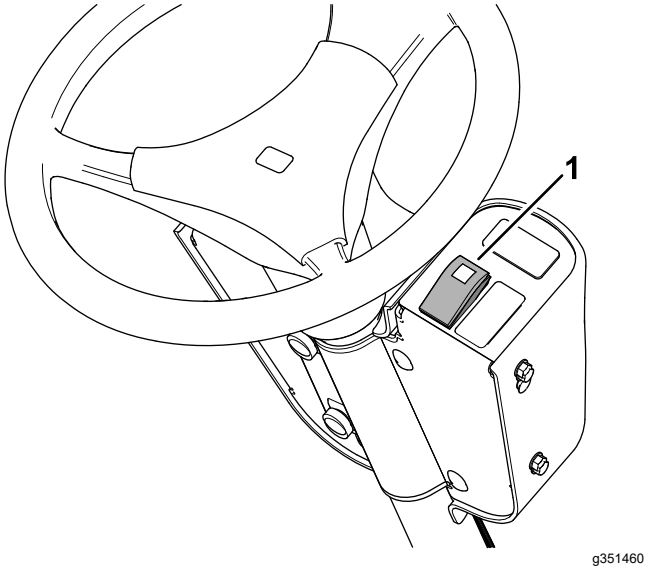

Figur 47

1. Kontakt til katastrofelys

- Tryk på den øverste del af kontakten (Figur 47) for at tænde katastrofelysene.

  Bemærk: Kontakten til katastrofelys lyser, når katastrofelysene er tændt.
- Tryk på bunden af kontakten for at slukke katastrofelysene.

Justering af forlygterne

1. Løsn monteringslåsemøtrikkerne og maskinskruerne for at justere lygterne (Figur 48).

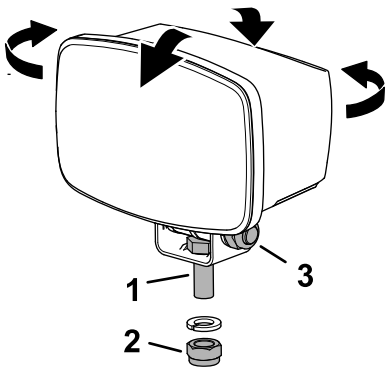

Figur 48

1. Maskinskrue (vandret lygtejustering)
2. Låsemøtrik (vandret lygtejustering)
3. Låsemøtrik og maskinskrue (lodret lygtejustering)

2. Juster lygterne i henhold til lokale standarder.
3. Tilspænd låsemøtrikkerne og maskinskruerne (Figur 48).

Vedligeholdelse

Serviceeftersyn af sikringerne

1. Parker maskinen på en plan overflade, aktiver parkeringsbremsen, sænk klippeenhederne, sluk for motoren, og tag nøglen ud.
2. Løsn låsen til låget til højre opbevaringskasse, og løft låget (Figur 49).

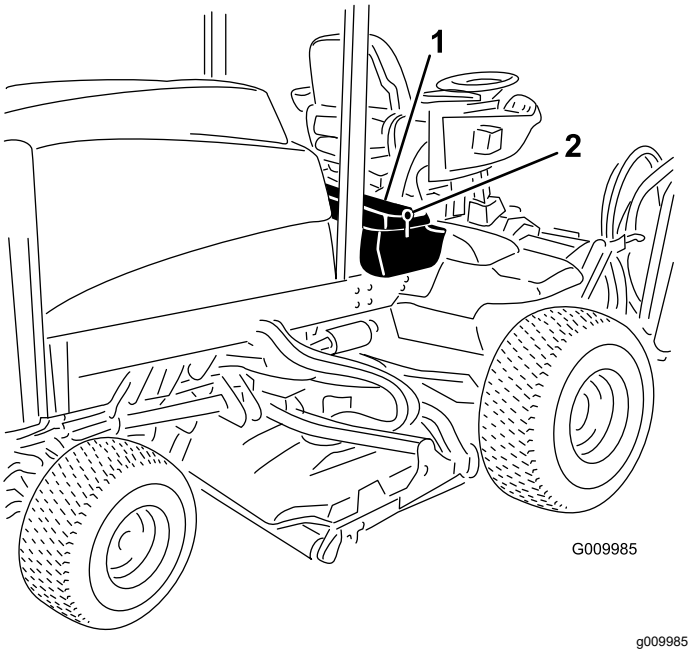

Figur 49

3. Fjern dækslet fra modulet (Figur 19).

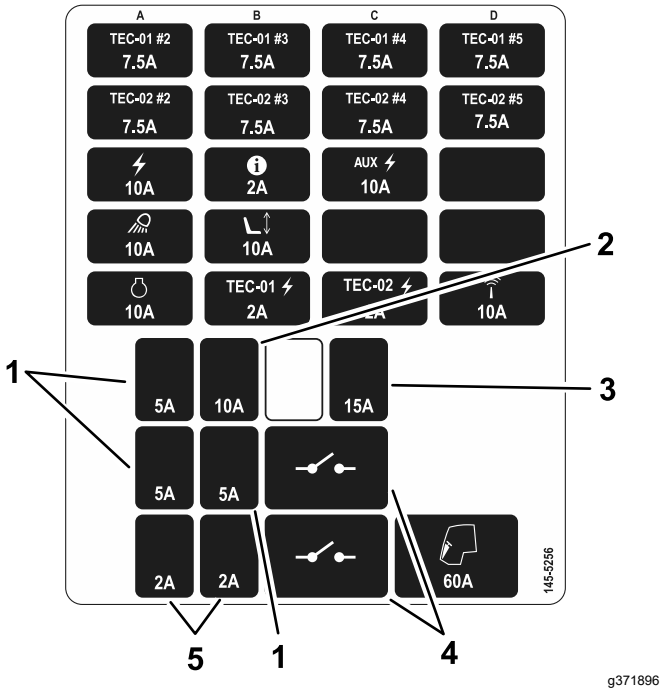

Figur 50

1. Venstre bremse, højre bremse eller katastrofelys
2. Lys
3. Horn
4. Hoved- eller hornrelæ
5. Venstre eller højre baglygte

4. Udskift sikringen. Se mærkaten for modulsikringernes placeringer (Figur 50).
5. Skru dækslet på modulet.
6. Luk og lås motorhjelmen.

Bemærkninger:

Bemærkninger:



Count on it.