Form No. 3453-304 Rev B

Beleuchtung für öffentlichen Straßenverkehr

Groundsmaster® 4500-D oder 4700-D Zugmaschine

Modellnr. 30670

Installationsanweisungen

Sicherheit

Sicherheits- und Bedienungsschilder

Die Sicherheits- und Bedienungsaufkleber sind für den Bediener gut sichtbar und befinden sich in der Nähe der möglichen Gefahrenbereiche. Tauschen Sie beschädigte oder verloren gegangene Aufkleber aus.

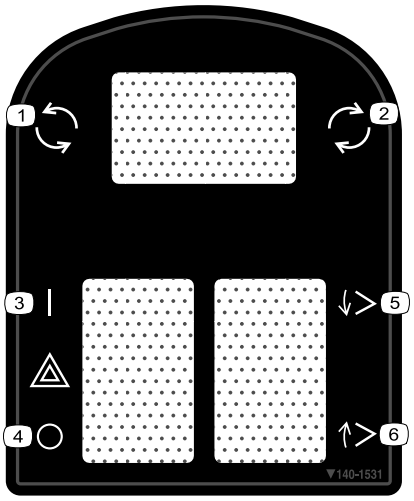

decal140-1531

140-1531

1. Auswurfkanal: links
2. Auswurfkanal: rechts
3. Warnblinkanlage, ein
4. Warnblinkanlage, aus
5. Anbaugerät: unten
6. Anbaugerät: oben

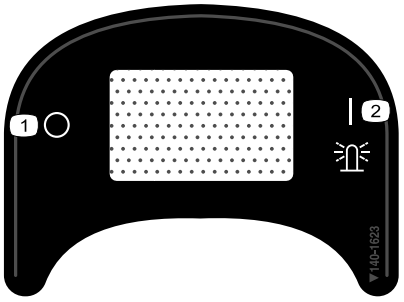

decal140-1623

140-1623

1. Rundumleuchte: aus
2. Rundumleuchte: ein

© 2023—The Toro® Company
8111 Lyndale Avenue South
Bloomington, MN 55420

Registrieren Sie Ihr Produkt unter www.Toro.com.

Originaldokuments (DE)
Druck: USA
Alle Rechte vorbehalten

3453-304

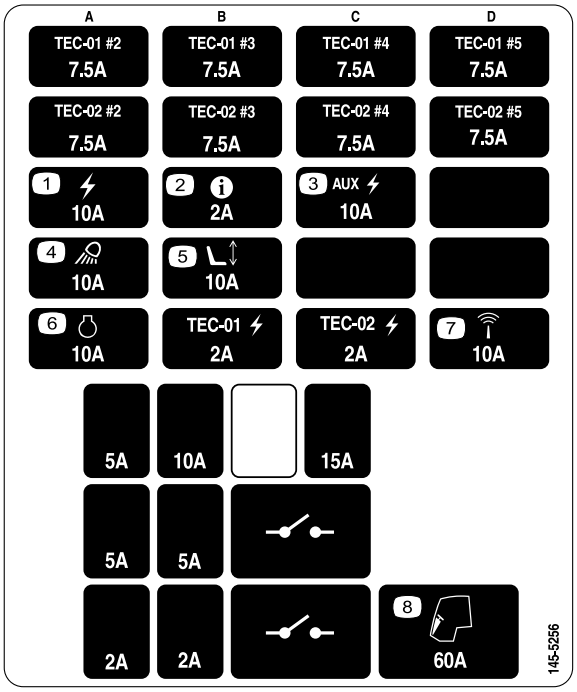

decal145-5256

145-5256

1. Strom: 10 A
2. InfoCenter: 2 A
3. Hilfsaggregat: 10 A
4. Scheinwerfer: 10 A
5. Elektrischer Sitz: 10 A
6. Motor: 10 A
7. Sensor: 10 A
8. Kabine: 60 A

Installation

Einzelteile

Prüfen Sie anhand der nachstehenden Tabelle, dass Sie alle im Lieferumfang enthaltenen Teile erhalten haben.

Verfahren	Beschreibung	Menge	Verwendung
1	Keine Teile werden benötigt	–	Bereiten Sie die Maschine vor.
2	Keine Teile werden benötigt	–	Bohren der Befestigungslöcher.
3	Rechte Scheinwerferhalterung Linke Scheinwerferhalterung Schraube (⅜ x 2½") Bundmutter (⅜") Scheibe (3/8" x 7/8") Hängeprofil aus Gummi Distanzstück Schraube (5/16" x 1⅝") Bundmutter (5/16") Rechter Scheinwerfer Linker Scheinwerfer Winkelplattenhalterung	1 1 6 6 8 2 4 4 4 1 1 2	Einbauen der Scheinwerfer.
4	Hupe Hupenhalterung Schraube (⅜" x ⅝") Bundmutter (⅜") Schraube (¼" x 2") Mutter (¼")	1 1 1 1 2 2	Einbauen der Hupe.
5	Linke Leuchtenhalterung Rechte Leuchtenhalterung Linkes Scheinwerfergehäuse Rechtes Scheinwerfergehäuse Innere Befestigung Schraube (Nr. 10 x 1¼") Bundmutter (1/4") Schlossschraube (¼" x ⅝") Schraube (¼" x ¾") Schraube (⅝" x 3") Flachscheibe Klemmmutter (⅝") Rückleuchten Klemmmutter (¼")	1 1 1 1 2 4 6 2 8 4 4 2 2 2	Einbauen der Rücklichter.
6	Nummernschildlampe Schildhalterung Schraube (Nr. 10 x 1") Blechmutter (Nr. 10) Blechschraube (5/16" x ½")	1 1 2 2 2	Befestigen der Nummernschildhalterung.
7	Kabelbaum Magnetische Kabelbinderbefestigung Kabelbinder	1 2 8	Einbauen des Kabelbaums.

Verfahren	Beschreibung	Menge	Verwendung
8	Schalterhalterung	1	Einbauen der Steuerkonsole.
	Abdeckung der Bedienelemente	1	
	Montageplatte der Sicherung	1	
	Klemmmutter (Nr. 10)	3	
	Blinker	1	
	Bundkopfschraube (Nr. 10 x ⅜")	1	
	Kabelbinder	1	
	Montagehalterung	2	
	Klemmmutter (¼")	8	
	Schalterhalterung	1	
	Multifunktionsschalter	1	
	Schalterclip (dick)	1	
	Schalterclip (dünn)	1	
	Schalterblende	3	
	Kippschalter	1	
	Handrad	2	
	Sicherungsabdeckung	1	
	Schraubensicherung	2	
	Schlossschraube (¼" x 2")	4	
	Sicherungsbundmutter	4	
	Kabelbinder	2	
	Einsteckbefestigung	2	
	Bundkopfschraube (¼" x ¾")	6	
9	Sicherung (2 A)	1	Anbringen des Aufklebers.
	Sicherungsaufkleber	1	
10	Platte	2	Installieren der Aufkleberbefestigungs-platten.
	Aufkleber	4	
	Sechskantschraube (¼" x 2½")	4	
	Sicherungsmutter (¼")	4	

1

Vorbereiten der Maschine

Keine Teile werden benötigt

Verfahren

1. Parken Sie die Maschine auf einer ebenen Fläche.
2. Kuppeln Sie die Zapfwelle aus und aktivieren die Feststellbremse.
3. Senken Sie die Mähwerke ab.
4. Stellen Sie den Motor ab und ziehen Sie den Zündschlüssel ab.
5. Klemmen Sie das Minuskabel (-) von der Batterie ab.

2

Bohren der Befestigungs-löcher

Keine Teile werden benötigt

Bohren der Löcher für die Scheinwerfer und den Kabelbaum

1. Entfernen Sie die Muttern von den zwei Schlossschrauben, mit denen die Scheinwerfer am Rahmen der Zugmaschine befestigt sind (Bild 1).
2. Entfernen Sie die zwei Blechschrauben, mit denen die Oberseite der Plattformhaube am Rahmen befestigt ist (Bild 1).

3. Ziehen Sie die Scheinwerferanschlüsse ab und nehmen Sie die Plattformhaube vom Rahmen ab (Bild 1).

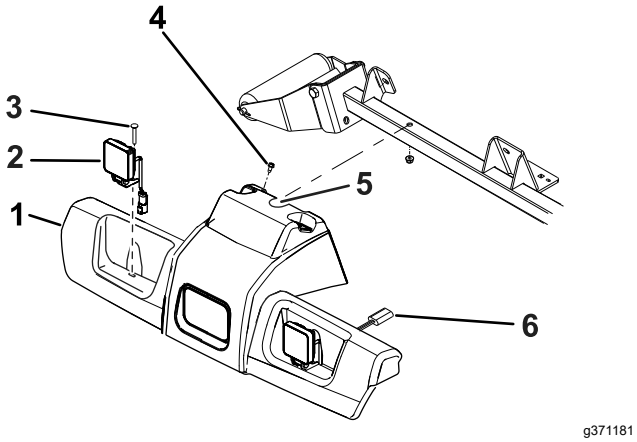

Bild 1

1. Plattformhaube
2. Scheinwerfer
3. Schlossschraube (2)
4. Blechschraube (2)
5. Erstellen Sie hier eine Aussparung.
6. Scheinwerferanschluss

4. Schleifen Sie eine Aussparung in die Lenkgehäuseabdeckung, wie in Bild 2 dargestellt.

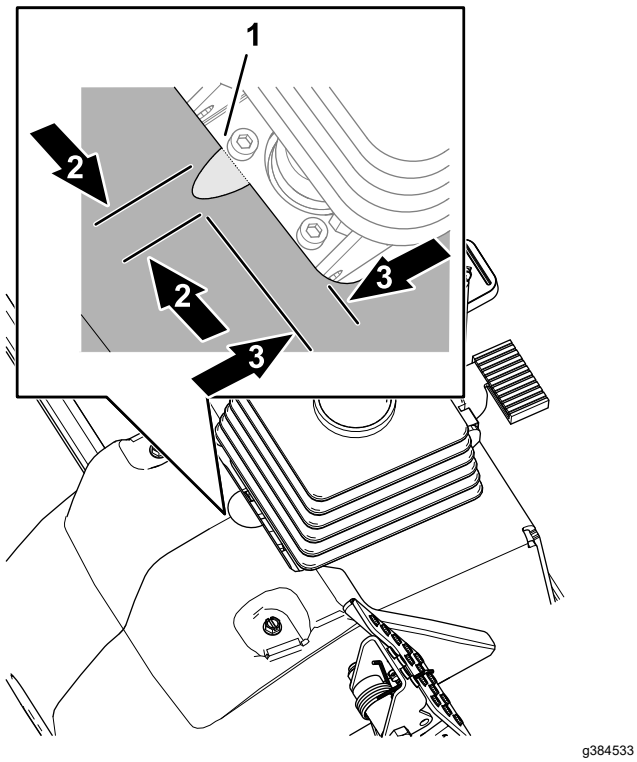

Bild 2

1. Aussparung (Scheinwerferbaugruppe)
2. 16 mm
3. 7 cm

5. Verwenden Sie die in Bild 3 abgebildeten Werte und markieren und bohren Sie sechs große Löcher (1,0 cm) durch beide Wände des Rollenstützrohrs.

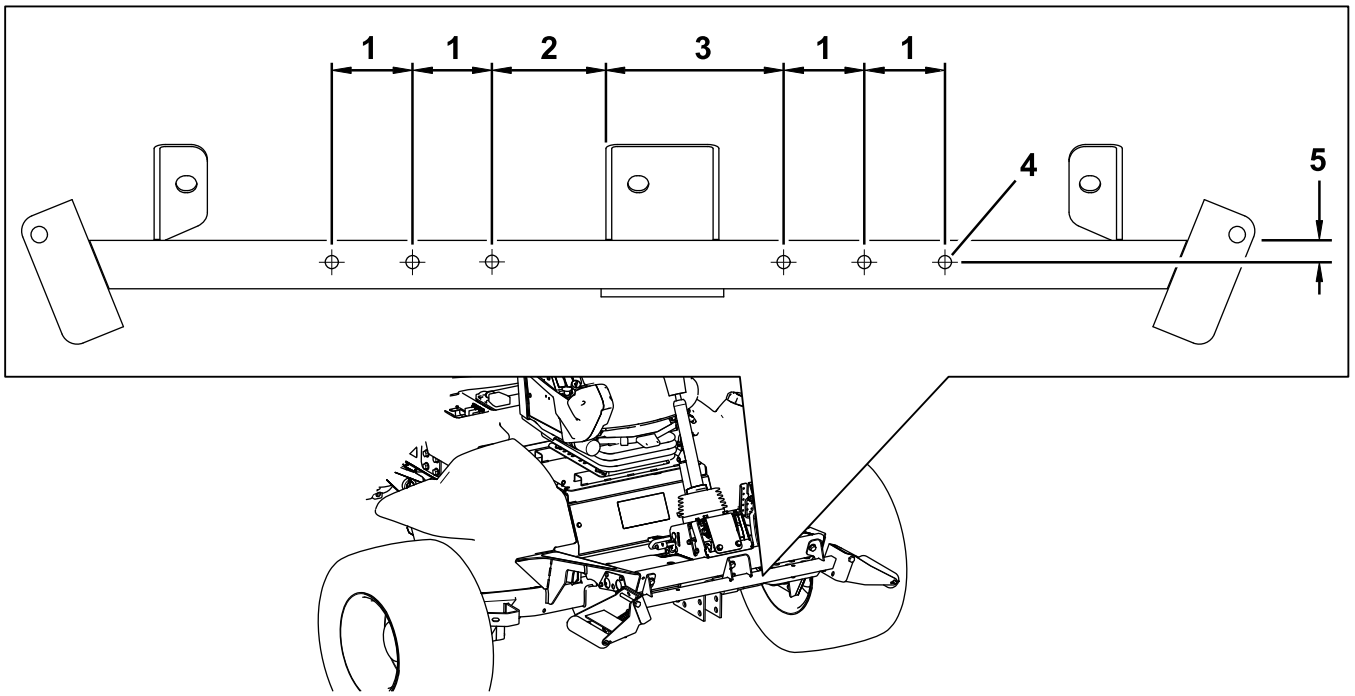

g371868

Bild 3

1. 6,4 cm
2. 8,9 cm
3. 14,0 cm
4. Durchmesser von 1,0 cm
5. 1,9 cm

Bohren der Löcher für die Hupenhalterung

Verwenden Sie die in Bild 4 abgebildeten Werte und markieren und bohren Sie zwei Löcher (9/32") durch beide Wände des Rollenstützrohrs.

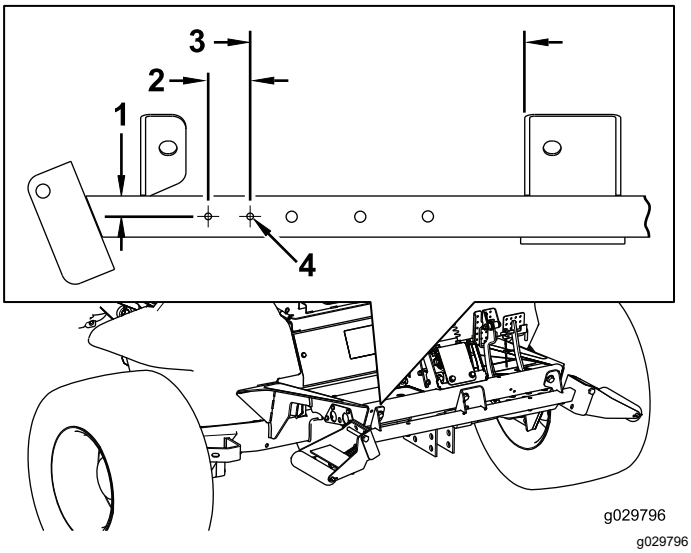

g029796

g029796

Bild 4

1. 1,9 cm
2. 3,8 cm
3. 25,4 cm
4. Durchmesser von 7 mm

Bohren der Befestigungslöcher in der hinteren Stoßstange für das Nummernschild

Verwenden Sie die in Bild 5 abgebildeten Abmessungen und markieren und bohren Sie zwei 8 mm große Löcher durch die Außenwand der hinteren Stoßstange.

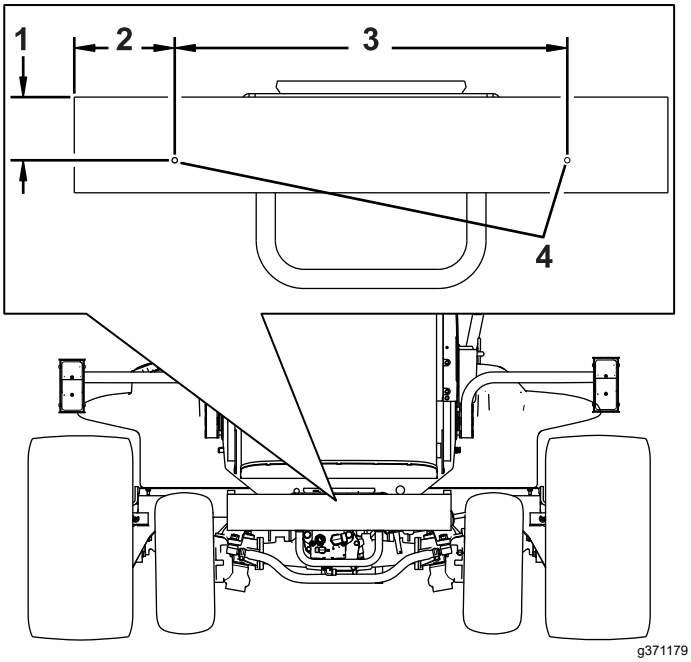

Bild 5

1. 8,3 cm
2. 13,3 cm
3. 52,07 cm
4. Bohren Sie an dieser Stelle ein Loch (8 mm)

3

Einbauen der Scheinwerfer

Für diesen Arbeitsschritt erforderliche Teile:

1	Rechte Scheinwerferhalterung
1	Linke Scheinwerferhalterung
6	Schraube (⅜ x 2½")
6	Bundmutter (⅜")
8	Scheibe (3/8" x 7/8")
2	Hängeprofil aus Gummi
4	Distanzstück
4	Schraube (5/16" x 1⅝")
4	Bundmutter (5/16")
1	Rechter Scheinwerfer
1	Linker Scheinwerfer
2	Winkelplattenhalterung

Montieren der Scheinwerferhalterung am Modell mit Überrollschutz

1. Befestigen Sie die rechten und linken Scheinwerferhalterungen mit sechs Schrauben (⅜" x 2½") und sechs Bundmuttern (⅜") vorne am Rollenstützrohr, wie in Bild 6 abgebildet.

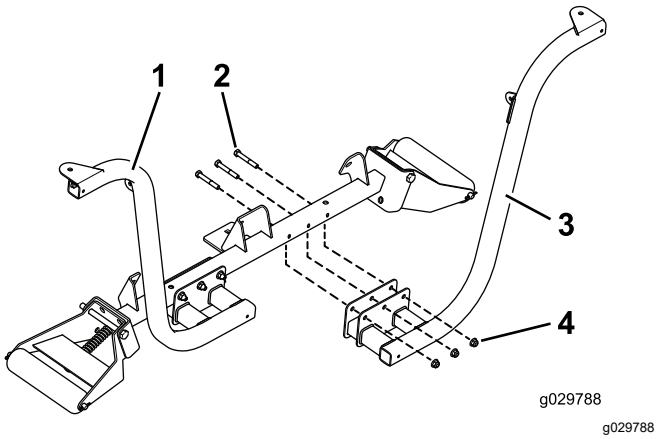

Bild 6

1. Montierte Scheinwerferhalterung
2. Schrauben (⅜" x 2½")
3. Scheinwerferhalterung
4. Bundmuttern (⅜")

Hinweis: Positionieren Sie die Schrauben so, dass die Bundmuttern zur Vorderseite der Zugmaschine zeigen.

2. Befestigen Sie den rechten und linken Scheinwerfer mit den Befestigungen, die den Scheinwerfern beiliegen, an den Scheinwerferhalterungen (Bild 7).

   Hinweis: Stellen Sie sicher, dass die Blinkerlinse am Scheinwerfer zur Außenseite der Zugmaschine zeigt.

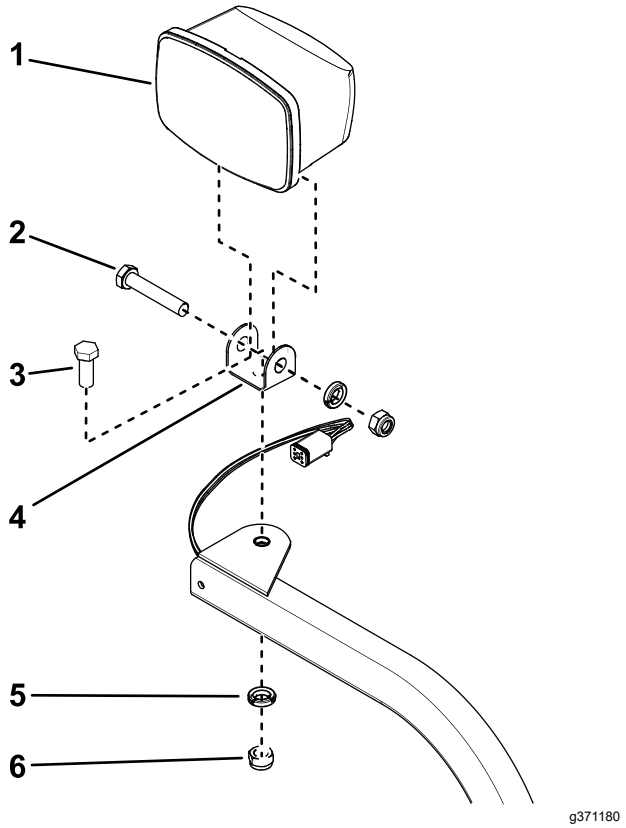

Bild 7

Bild zeigt rechten Scheinwerfer

1. Scheinwerfer
2. Drehschraube mit Sicherungsmutter
3. Befestigungsschraube
4. Schwenkhalterung
5. Unterlegscheibe
6. Sicherungsmutter (M12)

3. Ziehen Sie die Sicherungsmutter an, damit der Scheinwerfer fest an der Scheinwerferhalterung sitzt.

   Hinweis: Ziehen Sie die Sicherungsmutter nicht zu fest an.

Montieren der Scheinwerferhalterung am Modell mit Kabine

1. Befestigen Sie eine Winkelplattenhalterung mit den vorhandenen Schrauben an jeder oberen Ecke des unteren vorderen Platte der Kabine, wie in Bild 8 abgebildet.

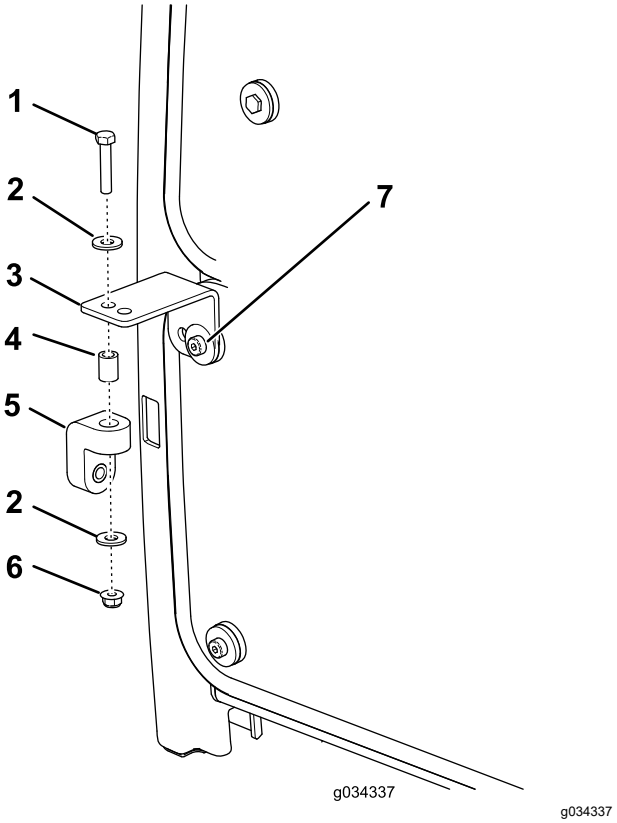

Bild 8

1. Schraube (5/16" x 1⅝")
2. Scheibe
3. Winkelplattenhalterung
4. Distanzstück
5. Hängeprofil aus Gummi
6. Bundmutter (5/16")
7. Schraube (vorhandene)

2. Befestigen Sie ein Hängeprofil aus Gummi mit einer Schraube (5/16" x 1⅝"), zwei Scheiben (⅜"), einem Distanzstück und einer Bundmutter (5/16") an jeder Winkelplattenhalterung, wie in Bild 8 abgebildet.

3. Befestigen Sie die rechte und linke Scheinwerferhalterung mit sechs Schrauben (⅜" x 2½") und Bundmuttern (⅜") lose vorne am Rollenstützrohr. Positionieren Sie die Halterungen wie in Bild 9 dargestellt.

   Hinweis: Stellen Sie sicher, dass die Löcher in den Winkelplattenhalterungen mit den Löchern im Hängeprofil aus Gummi ausgefluchtet sind.

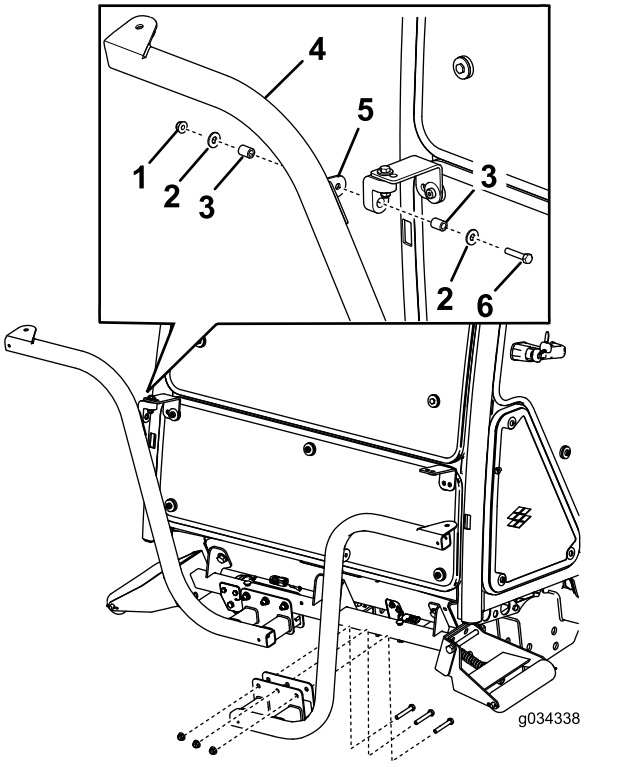

Bild 9

1. Mutter (5/16")
2. Scheibe
3. Distanzstück
4. Scheinwerferhalterung
5. Halterungsnase
6. Schraube (5/16" x 1⅝")

4. Befestigen Sie den rechten und linken Scheinwerfer mit den Befestigungen, die den Scheinwerfern beiliegen, an den Scheinwerferhalterungen (Bild 7).

   Hinweis: Stellen Sie sicher, dass die Blinkerlinse am Scheinwerfer zur Außenseite der Zugmaschine zeigt.

5. Ziehen Sie die Sicherungsmutter an, damit der Scheinwerfer fest an der Scheinwerferhalterung sitzt.

Hinweis: Ziehen Sie die Sicherungsmutter nicht zu fest an.

Hinweis: Sie können die vorderen und hinteren Kabinenlampen nicht für CE-Anwendungen verwenden. So schalten Sie die vorderen und hinteren Kabinenlampen ab:

- **Vorne:** Nehmen Sie die Lampen aus der Kabinendecke und trennen die Kabel von den Lampen ab. Montieren Sie die Lampen in der Kabine.
- **Hinten:** Entfernen Sie die Schrauben, mit denen die Linsen an den Lampen befestigt sind. Entfernen Sie die Glühbirnen aus den Lampen und setzen die Linsen in die Lampen ein.

4

Einbauen der Hupe

Für diesen Arbeitsschritt erforderliche Teile:

1	Hupe
1	Hupenhalterung
1	Schraube (⅜" x ⅝")
1	Bundmutter (⅜")
2	Schraube (¼" x 2")
2	Mutter (¼")

Verfahren

1. Befestigen Sie den Hupenriemen mit einer Schraube (⅜" x ⅝") und einer Bundmutter (⅜") an der Hupenhalterung, wie in Bild 10 abgebildet.

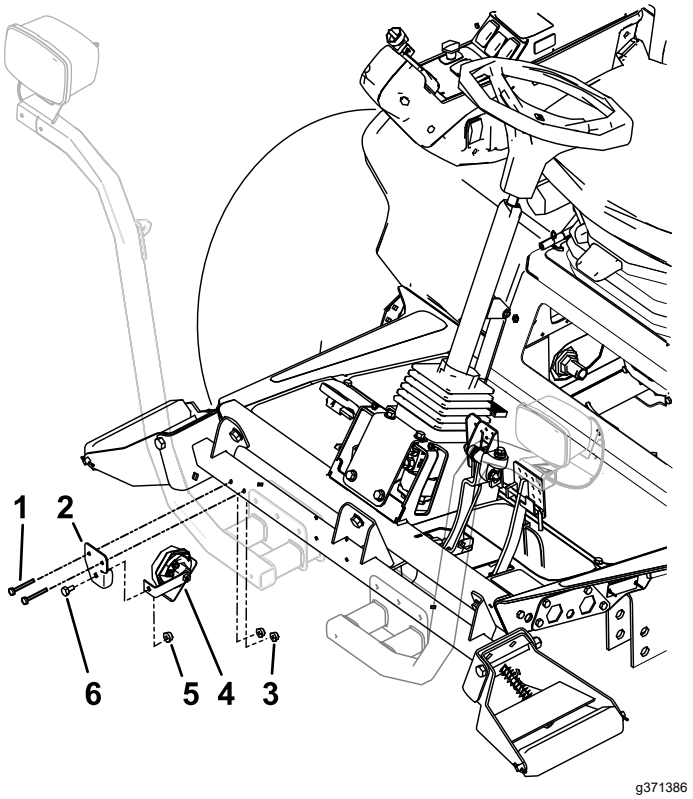

Bild 10

1. Schraube (¼" x 2")
2. Hupenhalterung
3. Mutter (¼")
4. Hupe mit Riemen
5. Bundmutter (⅜")
6. Schraube (⅜" x ⅝")

2. Befestigen Sie die Hupenhalterung mit zwei Schrauben (¼" x 2") und Muttern (¼") an der

Rückseite des Rollenstützrohrs. Drehen Sie die Hupe so, dass sie nach unten zeigt (Bild 10).

5

Einbauen der Rücklichter

Für diesen Arbeitsschritt erforderliche Teile:

1	Linke Leuchtenhalterung
1	Rechte Leuchtenhalterung
1	Linkes Scheinwerfergehäuse
1	Rechtes Scheinwerfergehäuse
2	Innere Befestigung
4	Schraube (Nr. 10 x 1¼")
6	Bundmutter (1/4")
2	Schlossschraube (¼" x ⅝")
8	Schraube (¼" x ¾")
4	Schraube (⅝" x 3")
4	Flachscheibe
2	Klemmmutter (⅝")
2	Rückleuchten
2	Klemmmutter (¼")

Verfahren

1. Entfernen Sie die beiden Schrauben, Unterlegscheiben und Sicherungsmuttern, die mit der linken und rechten Rahmenschiene verbunden sind.
2. Befestigen Sie die linke und rechte Lampenhalterung mit zwei Schrauben (⅝" x 3"), zwei Flachscheiben und zwei Klemmmuttern (⅝") am Rahmen, wie in Bild 11 und Bild 12 dargestellt.

   Hinweis: Die linke und rechte Lampenhalterung unterscheiden sich. Achten Sie darauf, dass Sie die richtige Halterung verwenden.
3. Befestigen Sie das linke und rechte Leuchtengehäuse mit vier Schlossschrauben (⅝" x 3") und vier Bundmuttern (¼") an der linken und rechten Leuchtenhalterung, wie in Bild 12 dargestellt.

   Hinweis: Die linke und rechte Lampenhalterung unterscheiden sich. Achten Sie darauf, dass Sie die richtige Halterung verwenden.

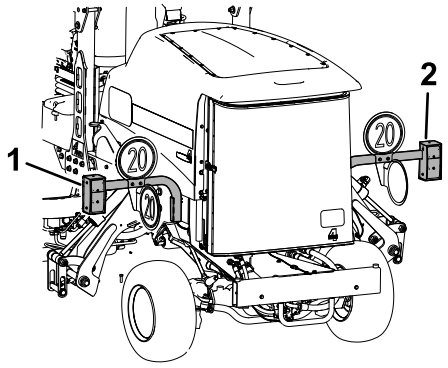

g371674

Bild 11

1. Linke Lampe
2. Rechte Lampe

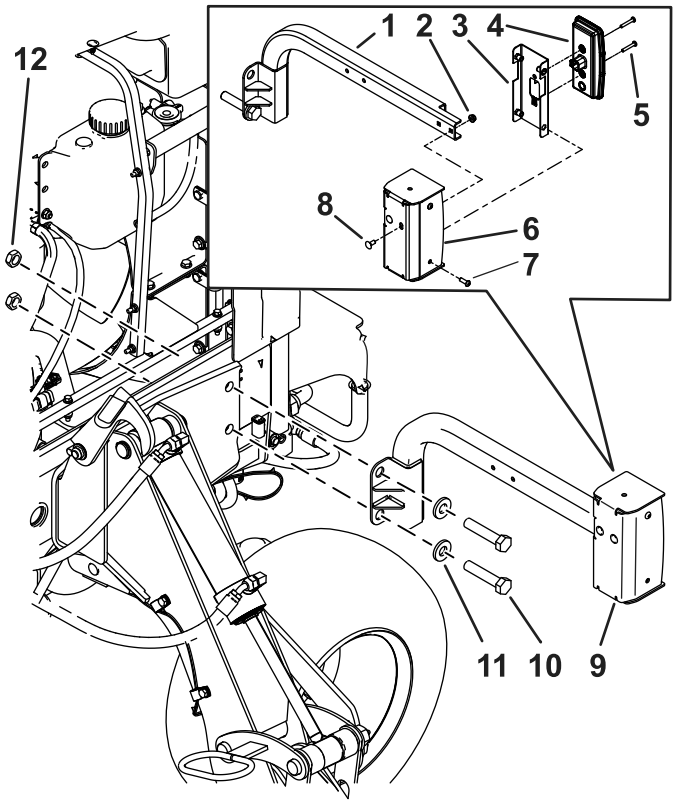

g371653

Bild 12

Bild zeigt linke Seite

1. Linke Lampenhalterung
2. Schraube (¼" x ¾")
3. Innere Halterung
4. Rückleuchte
5. Schraube (Nr. 10 x 1¼")
6. Linkes Leuchtengehäuse
7. Schraube (¼" x ¾")
8. Schlossschraube (¼" x ⅝")
9. Linkes Leuchtengehäuse
10. Schraube (⅝" x 3")
11. Flachscheibe
12. Klemmmutter (⅝")

4. Montieren Sie die beiden Klemmmuttern (¼") an der innere Halterung (Bild 13).

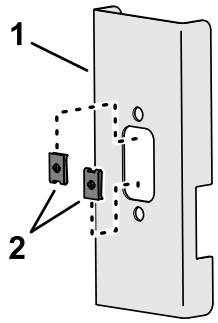

g371870

Bild 13

1. Innere Halterung
2. Klemmmutter (¼")

Hinweis: Nachdem Sie den Kabelbaum durch die Leuchtenhalterungen verlegt haben, befestigen Sie die Rückleuchten mit vier Schrauben (Nr. 10 x 1¼") und Muttern, die im Lieferumfang des Beleuchtungskits enthalten sind, an den inneren Halterungen (Bild 25).

6

Befestigen der Nummernschildhalterung

Für diesen Arbeitsschritt erforderliche Teile:

1	Nummernschildlampe
1	Schildhalterung
2	Schraube (Nr. 10 x 1")
2	Blechmutter (Nr. 10)
2	Blechschraube (5/16" x ½")

Verfahren

1. Befestigen Sie die Kennzeichenbeleuchtung mit zwei Schrauben (Nr. 10 x 1") und zwei Sicherungsmuttern an der Kennzeichenhalterung (Bild 14 und Bild 15).

   Hinweis: Ziehen Sie die Schrauben nicht zu fest. Stellen Sie sicher, dass die Linse nach unten zeigt, und dass die Kabel durch das Loch in der Nummernschildhalterung gesteckt sind.

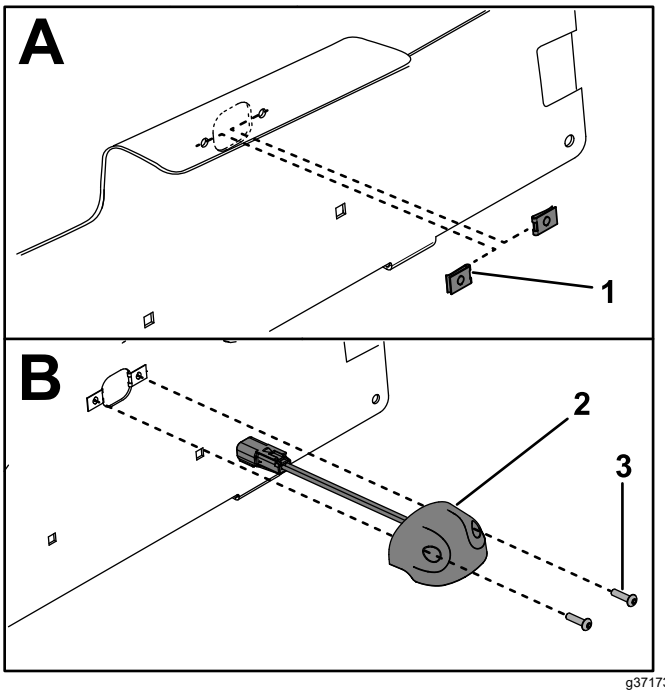

g371733

Bild 14

1. Blechmutter (Nr. 10)
2. Nummernschildlampe
3. Schraube (Nr. 10 x 1")

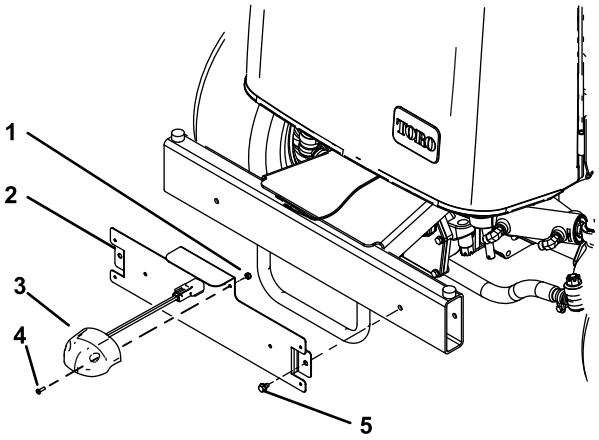

g371652

Bild 15

1. Blechmutter (Nr. 10)
2. Nummernschildhalterung
3. Nummernschildlampe
4. Schraube (Nr. 10 x 1")
5. Blechschraube (5/16" x ½")

2. Befestigen Sie die Nummernschildhalterung mit zwei Blechschrauben (5/16" x ½") an der hinteren Stoßstange, wie in Bild 15 abgebildet.

7

Einbauen des Kabelbaums

Für diesen Arbeitsschritt erforderliche Teile:

1	Kabelbaum
2	Magnetische Kabelbinderbefestigung
8	Kabelbinder

Verfahren

Verlegen und schließen Sie den Kabelbaum mit den folgenden Anweisungen und Bildern an. Verlegen Sie den Beleuchtungskabelbaum parallel zum Hauptkabelbaum der Maschine.

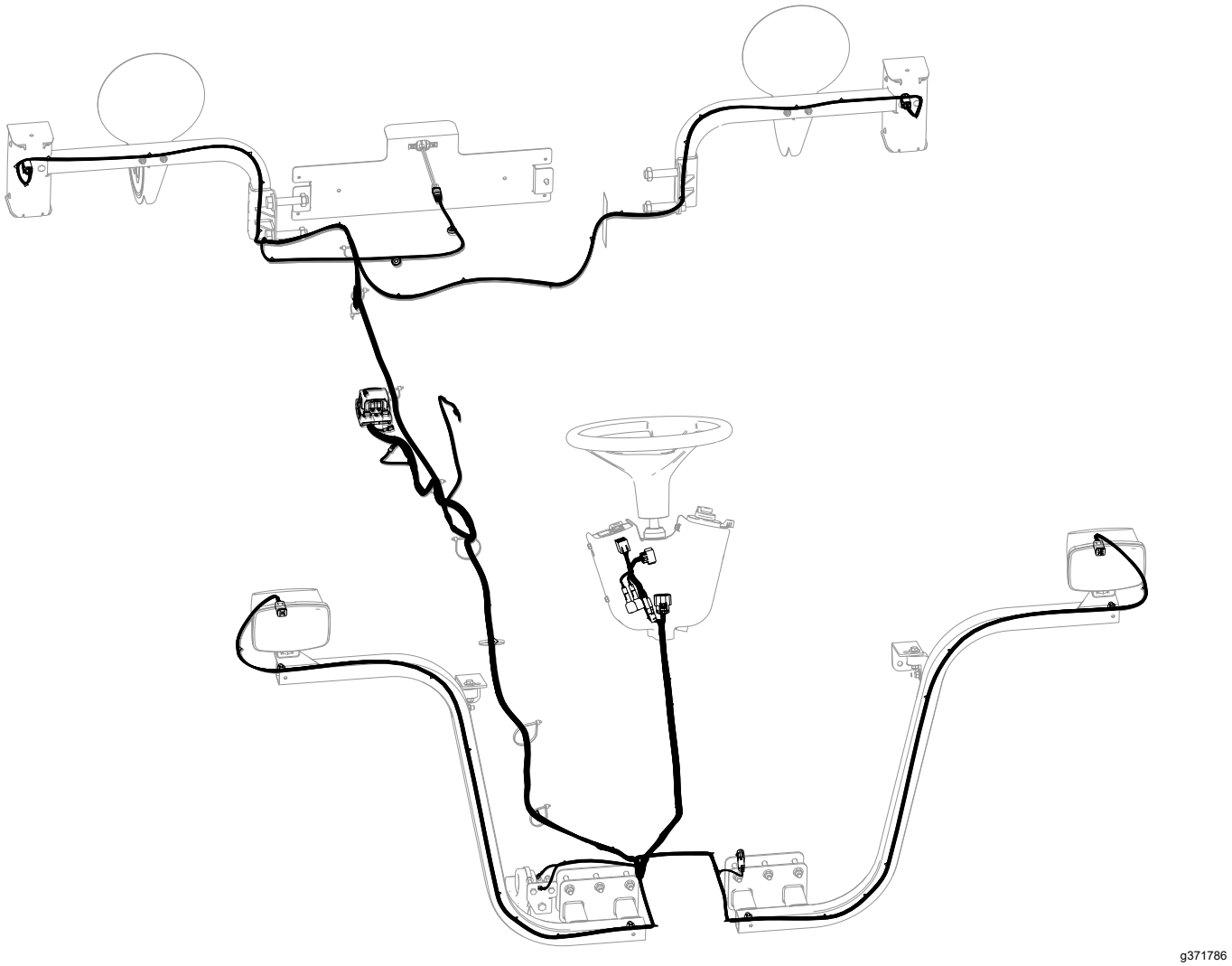

g371786

Bild 16

1. Nehmen Sie den Bundbolzen ab, mit dem die Fachklemme und Dichtung an der Zugmaschine befestigt sind (Bild 17).

Hinweis: Nehmen Sie die Klemme und die Dichtung ab, um Zugang zum Sicherungsfach zu erhalten.

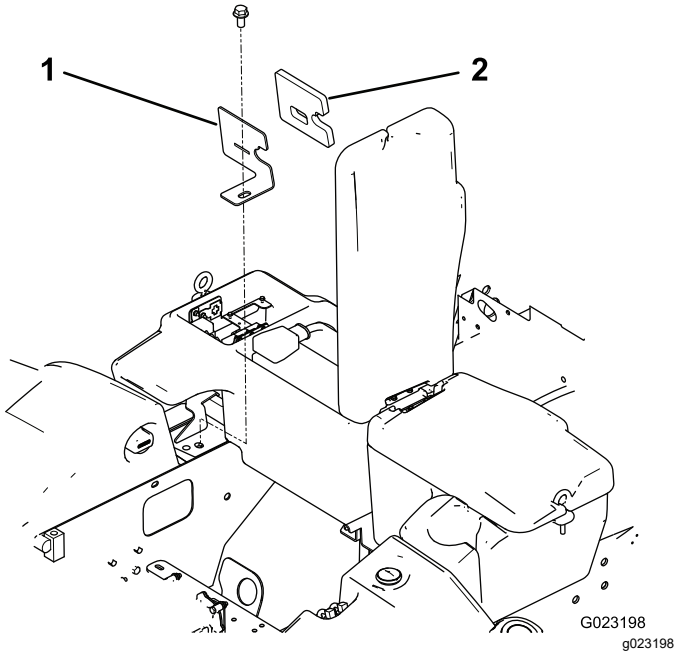

Bild 17

1. Fachklemme
2. Dichtung

2. Entfernen Sie die Relais, den Sicherungskasten, den Erdungsblock und den Sicherungsklammer von der Stahlplatte im Sicherungsfach neben der Batterie (Bild 18).

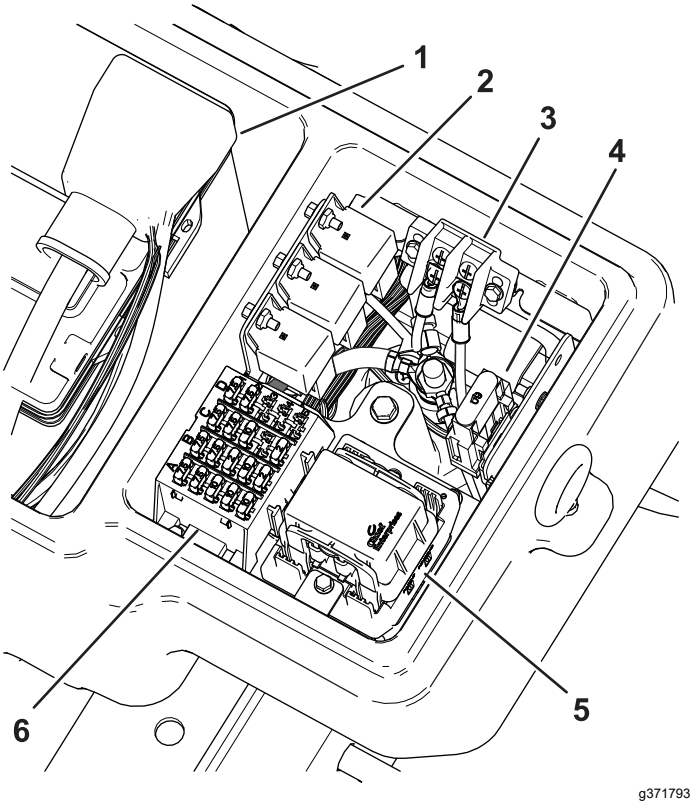

Bild 18

1. Batterie
2. Relais
3. Erdungsblock
4. Sicherungsklammer
5. Installiertes Modul
6. Sicherungskasten

3. Entfernen Sie die Schrauben, mit denen die Stahlplatte im Sicherungsfach befestigt ist.
4. Suchen Sie das Modul am Kabelbaum (Bild 19).

   Wichtig: **Achten Sie beim Verlegen des Kabelbaums darauf, dass Sie ihn nicht über scharfe Kanten ziehen, da die Kabel beschädigt werden können. Kabel dürfen keine heißen oder beweglichen Teile berühren. Befestigen Sie den Kabelbaum mit Kabelbinden.**
5. Führen Sie den gesamten Kabelbaum durch die neue Stahlplatte und das Loch an der Fachklemme (Bild 17 und Bild 19). Verlegen Sie den Kabelbaum so weit, bis das Modul die Stahlplatte berührt.

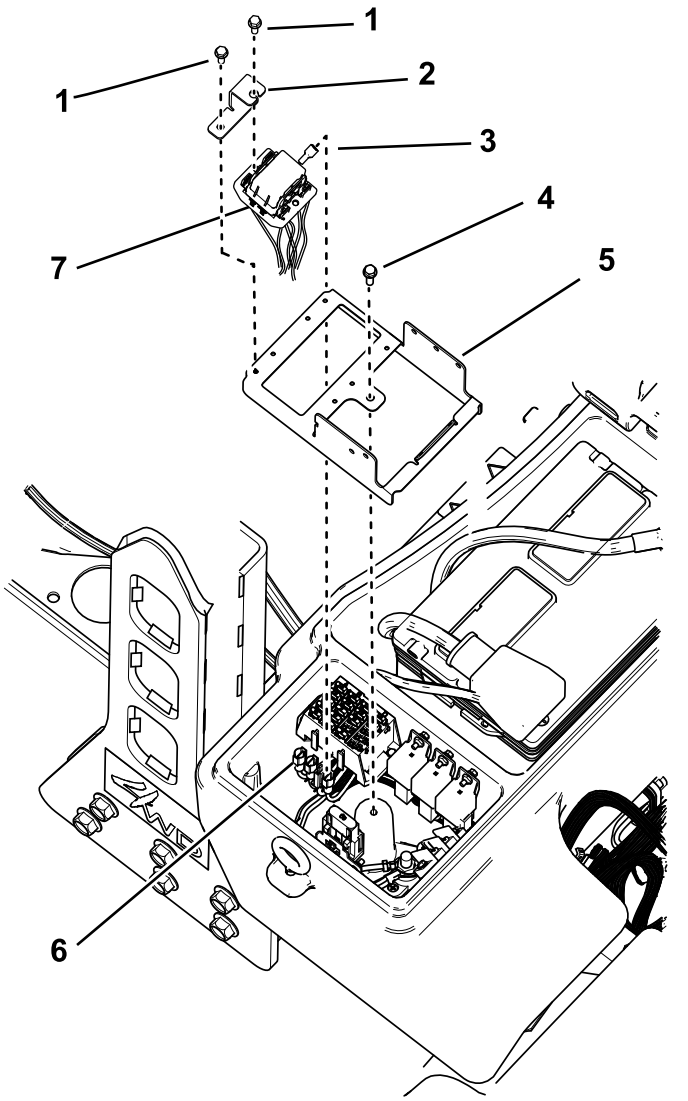

Bild 19

1. Schraube (Nr. 8 x ½")
2. Halterung
3. Anschluss an der Unterseite des Moduls
4. Vorhandene Schraube
5. Neue Stahlplatte
6. Steckverbinder vom Sicherungskasten
7. Modul im Kabelbaum
8. Schraube (Nr. 8 x ½")

6. Montieren Sie die neue Stahlplatte mit den zuvor entfernten Schrauben in das Sicherungsfach.
7. Schließen Sie den großen Kabelschuh vom Kabelbaum am Bolzen an der Anschlussleiste an (Bild 20).
8. Schließen Sie den kleinen Kabelschuh vom Kabelbaumkabel an eine Schraube an der Erdungsblockanschlussklemme an (Bild 20).

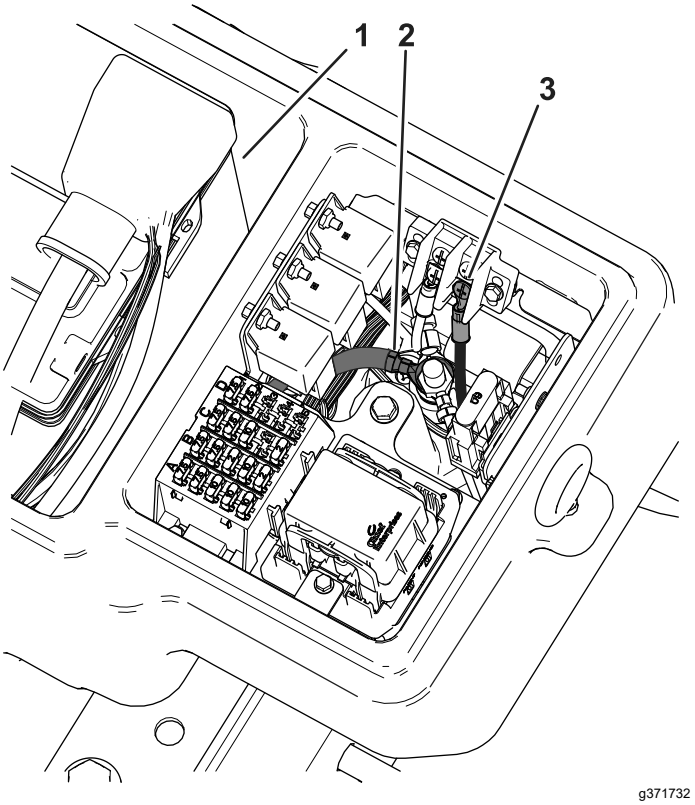

Bild 20

1. Akku
2. Großer Ringkabelschuh
3. Kleiner Ringkabelschuh

9. Befestigen Sie das Modul mit der Halterung und zwei Schrauben (Nr. 8 x ½") an der Stahlplatte; siehe Bild 19.

   Hinweis: Ziehen Sie die Schrauben nicht zu fest.
10. Befestigen Sie die Fachklemme und die Dichtung mit dem Bundbolzen an der Zugmaschine (Bild 17).
11. Verlegen Sie die Vorderseite des Kabelbaums unter der Bedienerplattform zur Vorderseite der Zugmaschine (Bild 21).

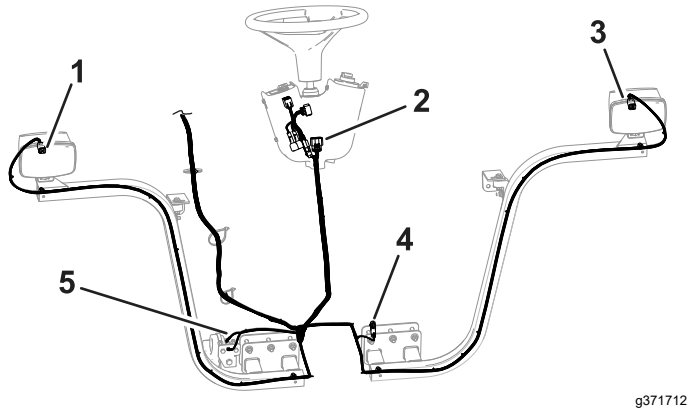

Bild 21

1. Steckverbindung rechter Frontscheinwerfer
2. Steckverbinder für die Steuerung
3. Steckverbindung linker Frontscheinwerfer
4. Steckverbindung Bremse
5. Anschlüsse für Hupe

12. Stecken Sie jeden Kabelbaumanschluss durch die entsprechende Scheinwerferhalterung und schließen sie am Scheinwerfer an (Bild 21).
13. Stecken Sie das Kabelbaumkabel mit den zwei Anschlüssen in die Hupe (Bild 22).

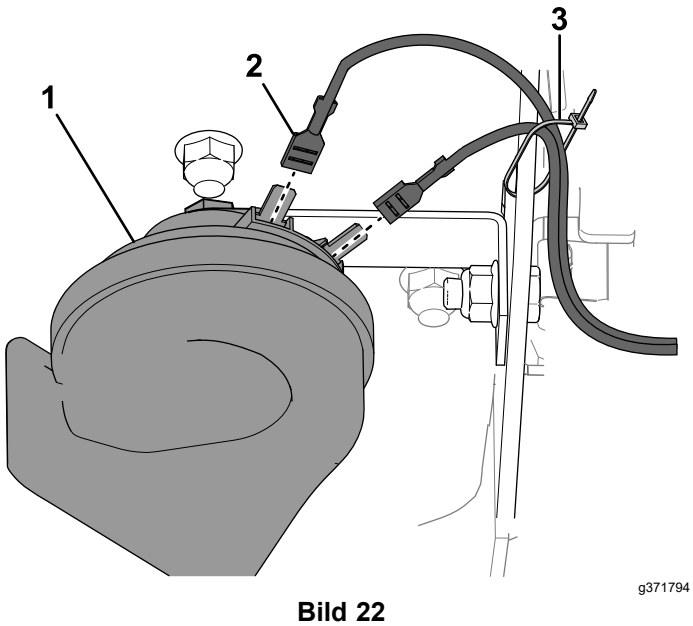

Bild 22

1. Hupe
2. Anschlüsse
3. Kabelbinder

14. Setzen Sie die Plattformhaube auf den Rahmen (Bild 23).
15. Befestigen Sie die Haube und die Scheinwerfer mit den zwei vorher entfernten Schlossschrauben und Muttern am Rahmen (Bild 23).

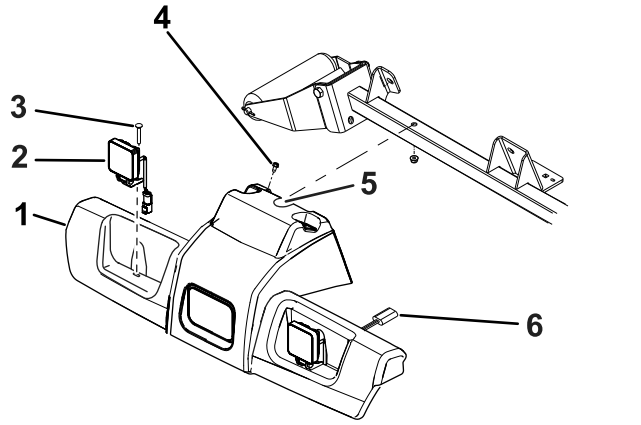

Bild 23

1. Plattformhaube
2. Scheinwerfer
3. Schlossschraube (2)
4. Blechschraube (2)
5. Erstellen Sie hier eine Aussparung.
6. Scheinwerferanschluss

16. Verlegen Sie den Kabelbaum zur Lenksäule. Die Anschlüsse der Lenksäule werden beim Einbau der Steuerkonsole mit installiert.
17. Verbinden Sie die Steckverbindung der Bremse mit dem Hauptkabelbaum unter der Plattform in der Nähe der Bremsanschlüsse (Bild 21).
18. Verlegen Sie den Kabelbaum zur Rückseite der Maschine unter der rechten Seite der Zugmaschine (Bild 26).
19. Führen Sie die Steckverbindung des linken Kabels nach links unten zur Halterung der Rückleuchte.
20. Führen Sie jeden Rückleuchtenstecker durch die entsprechende Rückleuchtenhalterung (Bild 24).

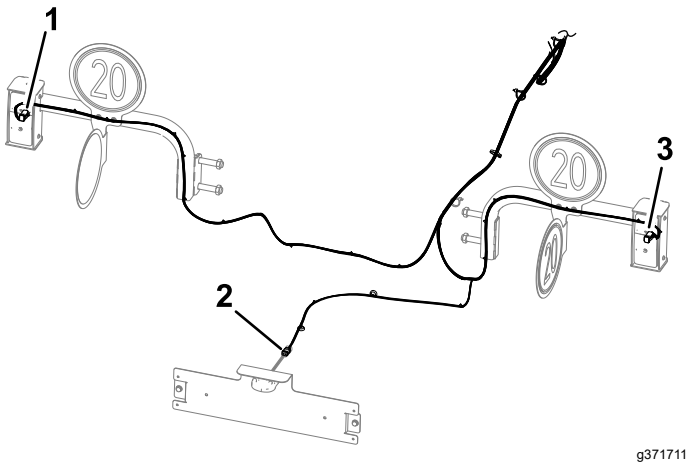

Bild 24

1. Linker Rücklichtanschluss
2. Rechter Rücklichtanschluss
3. Anschluss Kennzeichenbeleuchtung

21. Führen Sie den 4-poligen Stecker des Kabelbaums durch die innere Halterung (Bild 25).
22. Montieren Sie die innere Halterung in das Leuchtengehäuse, und befestigen Sie die Halterung mit vier Innensechskantschrauben (¼" x ¾") am Gehäuse (Bild 25).
23. Richten Sie das Rücklicht so am Leuchtengehäuse aus, dass die gelbe Linse wie in Bild 25 dargestellt positioniert ist.
24. Stecken Sie den 4-poligen Stecker des Kabelbaums des in den 4-polige Stecker der Rückleuchte (Bild 25).
25. Montieren Sie die Rückleuchte in das Leuchtengehäuse und befestigen Sie die Leuchte mit zwei Kreuzschlitzschrauben (Nr. 10 x 1¼") am Gehäuse (Bild 25).

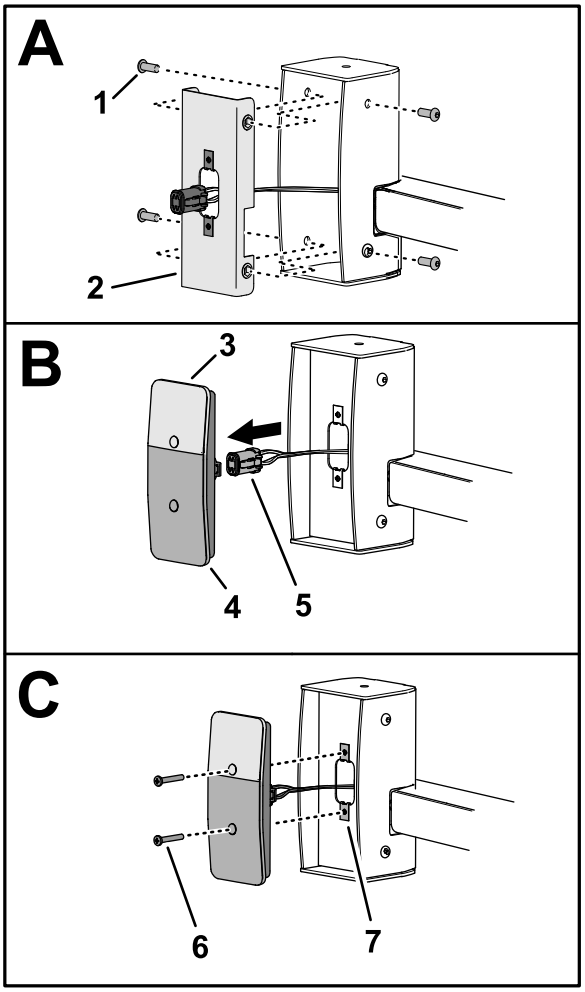

g371798

Bild 25

1. Innensechskantschraube (¼" x ¾")
2. Innere Halterung
3. Gelbe Linse (Rückleuchte)
4. Rote Linse (Rückleuchte)
5. 4-poliger Stecker (Rückleuchtenkabelbaum)
6. Kreuzschlitzschraube (Nr. 10 x 1¼")
7. Klemmmutter (Nr. 10)

26. Verlegen Sie den Kabelbaum zur Kennzeichenbeleuchtung und stecken Sie den Kabelbaumanschluss in den Leuchtenanschluss (Bild 24).

   Wichtig: **Befestigen Sie den Kabelbaum mit Kabelbinden, damit er nicht mit heißen oder beweglichen Teile in Berührung kommt (Bild 26).**

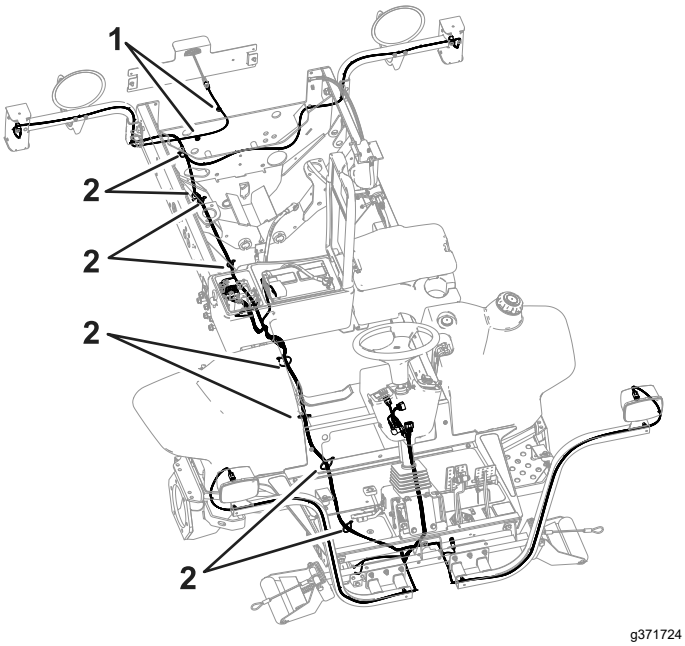

Bild 26

1. Magnetische Kabelbinderbefestigung
2. Kabelbinder

27. Montieren Sie alle Teile, die Sie für das Verlegen des Kabelbaums von der Zugmaschine entfernt haben.

8

Einbauen der Steuerkonsole

Für diesen Arbeitsschritt erforderliche Teile:

1	Schalterhalterung
1	Abdeckung der Bedienelemente
1	Montageplatte der Sicherung
3	Klemmmutter (Nr. 10)
1	Blinker
1	Bundkopfschraube (Nr. 10 x ⅜")
1	Kabelbinder
2	Montagehalterung
8	Klemmmutter (¼")
1	Schalterhalterung
1	Multifunktionsschalter
1	Schalterclip (dick)
1	Schalterclip (dünn)
3	Schalterblende
1	Kippschalter
2	Handrad
1	Sicherungsabdeckung
2	Schraubensicherung
4	Schlossschraube (¼" x 2")
4	Sicherungsbundmutter
2	Kabelbinder
2	Einsteckbefestigung
6	Bundkopfschraube (¼" x ¾")

Zusammenbau der Montageplatte der Sicherung

1. Richten Sie die Steckverbinder für die Bedienelemente durch die zuvor hergestellte Aussparung in der Scheinwerferbaugruppe aus (Bild 2).
2. Ziehen Sie die Manschette nach unten und montieren Sie sie unten in die Lenkgehäuseabdeckung.
3. Montieren Sie die Klemmmutter (Nr. 10) auf die Montageplatte der Sicherung (Bild 27).

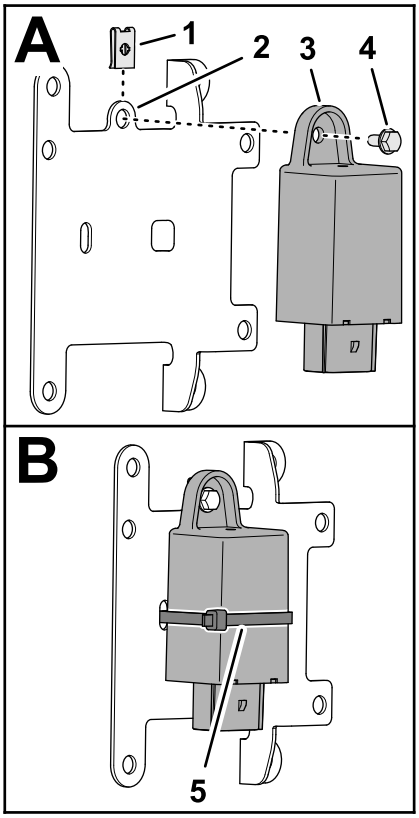

g350763

Bild 27

1. Klemmmutter (Nr. 10)
2. Montageplatte der Sicherung
3. Blinker
4. Bundkopfschraube (Nr. 10 x ⅜")
5. Kabelbinder

4. Befestigen Sie das Blinkermodul mit einer Bundkopfschraube (Nr. 10 x ⅜") an der Montageplatte (Bild 27).
5. Befestigen Sie das Blinkermodul mit einem Kabelbinder an der Montageplatte (Bild 27).
6. Stecken Sie den 12-poligen Stecker des Kabelbaums des Armaturenbretts in die 12-polige Buchse des Blinkermoduls (Bild 28).

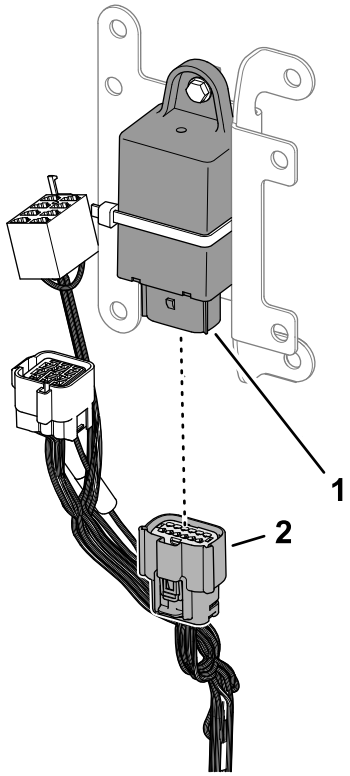

g371871

Bild 28

1. 12-poliger Stecker (Blinkanlage)
2. 12-polige Buchse (Kabelbaum des Armaturenbretts)

7. Stecken Sie den Einsteckanker des Kabelbaums des Armaturenbretts in die 6,4 mm große Bohrung in der Montagehalterung (Bild 29).

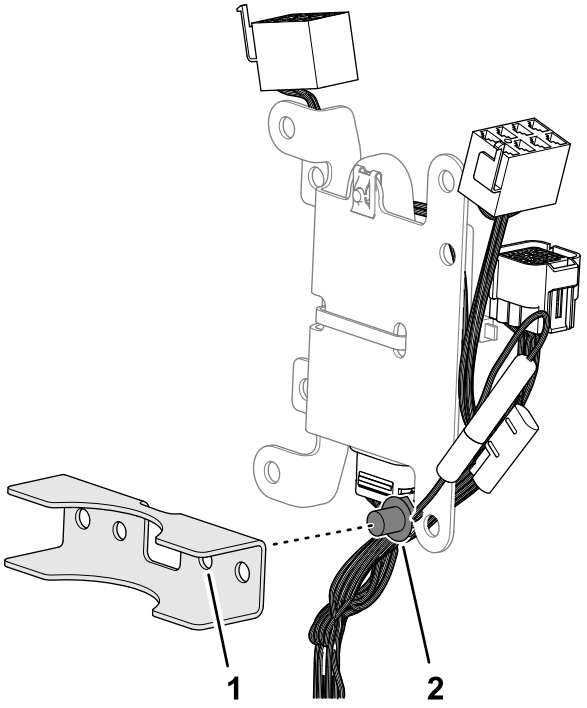

g350766

Bild 29

1. Montagehalterung
2. Einsteckanker (Kabelbaums des Armaturenbretts)

Montieren der Schalterhalterung

1. Montieren Sie die acht Klemmmuttern (¼") an der Schalterhalterung, wie in Bild 30 dargestellt.

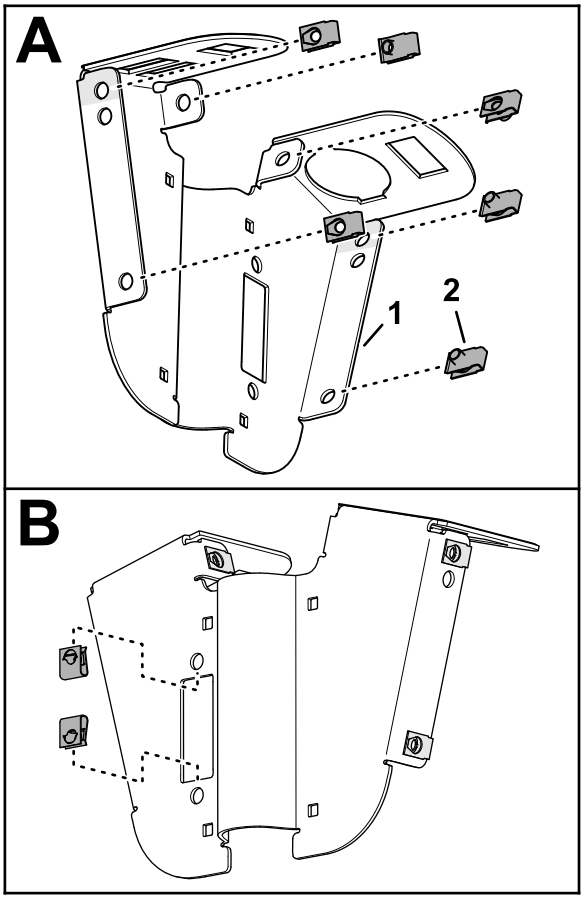

g350767

Bild 30

1. Schalterhalterung
2. Klemmmutter (¼")

2. Setzen Sie den Multifunktionsschalter in die 51 mm große Bohrung in der Schalterhalterung ein, wie in Bild 31 dargestellt.

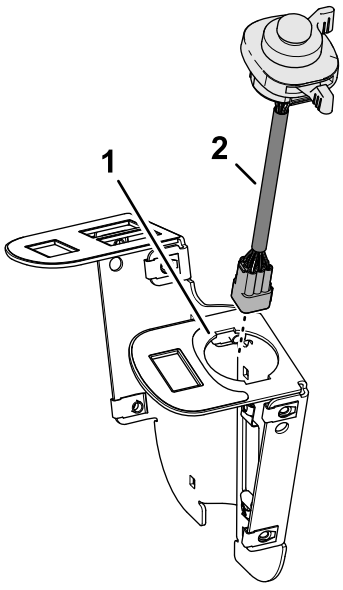

g350769

Bild 31

1. Schalterhalterung
2. Multifunktionsschalter

3. Befestigen Sie den Multifunktionsschalter mit den dicken und dünnen Schalterclips (Bild 32) an der Schalterhalterung.

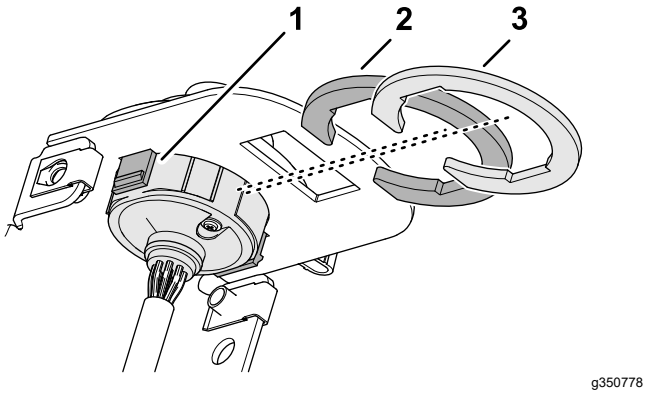

Bild 32

1. Rastnase (Multifunktionsschalter)
2. Schalterclip (dick)
3. Schalterclip (dünn)

4. Stecken Sie die drei Schalter-Blindabdecklungen in die Schalteraufnahme, wie in Bild 33 dargestellt.

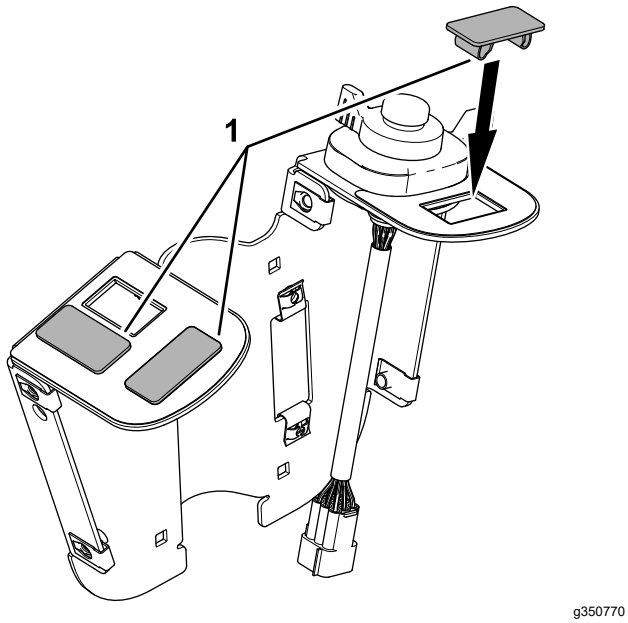

Bild 33

1. Schalterblende

5. Richten Sie den Kippschalter an der Schalterhalterung aus, wobei die Linse der Kontrollleuchte zur Vorderseite der Schalterplatte zeigt (Bild 34).

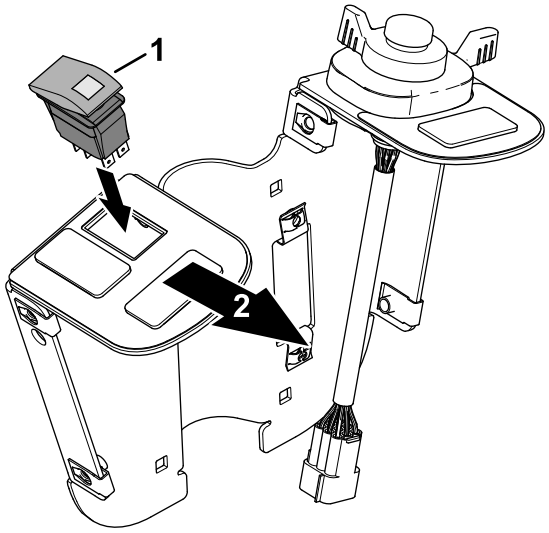

Bild 34

1. Kippschalter
2. Vorderseite der Schalterplatte

6. Montieren Sie die beiden Knöpfe in die Sicherungsabdeckung und sichern Sie die Knöpfe mit zwei Schraubensicherungen (Bild 35).

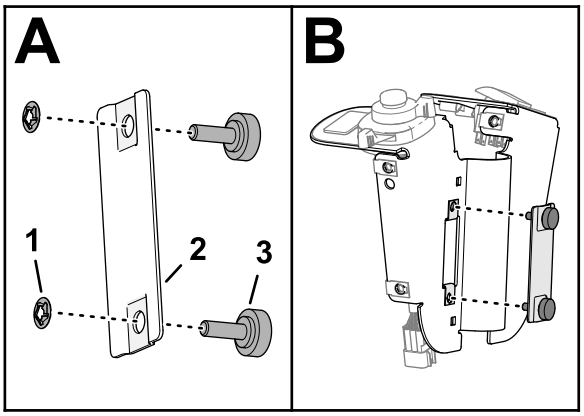

Bild 35

1. Schraubensicherung
2. Sicherungsabdeckung
3. Handrad

7. Montieren Sie die Sicherungsabdeckung auf der Schalterplatte und ziehen Sie die Knöpfe fest (Bild 35).

Montage der Schalterplatte an der Lenksäule

1. Richten Sie die Schalterplatte an der Rückseite oder an der Lenksäule aus (Bild 37).

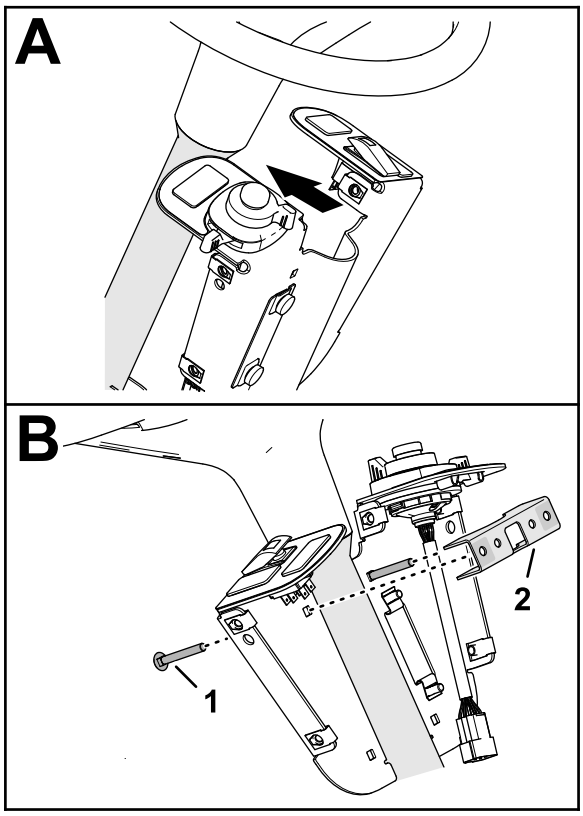

g350762

Bild 36

1. Schlossschraube (¼" x 2")
2. Montagehalterung

2. Setzen Sie an den oberen 6,4 mm Bohrungen zwei Schlossschrauben (¼" x 2") in die Schalterplatte und in die andere Halterung ein (Bild 36).
3. Montieren Sie die Montageplatte der Sicherung an der oberen Montagehalterung mit den Schlossschrauben (Bild 37) und zwei Sicherungsbundmuttern ((¼").

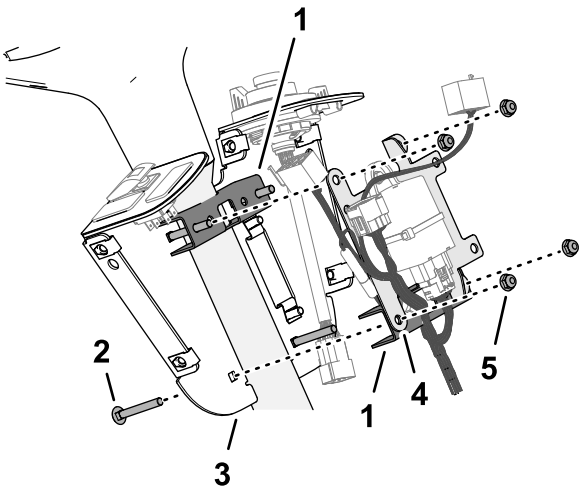

g350772

Bild 37

1. Montagehalterung
2. Schlossschraube (¼" x 2")
3. Schalterhalterung
4. Montageplatte der Sicherung
5. Sicherungsbundmutter (¼")

4. Setzen Sie an den unteren 6,4 mm Bohrungen zwei Schlossschrauben (¼" x 2") durch die Schalterplatte, die Montagehalterung und die Montageplatte der Sicherung (Bild 37) und sichern sie diese mit zwei Sicherungsbundmuttern (¼").
5. Richten Sie die Schalterplatte am Fahrersitz aus und ziehen Sie die vier Sicherungsbundmuttern fest.

Anschließen des Kabelbaums des Armaturenbretts an die Schalter

1. Stecken Sie den 8-poligen Stecker des Steuerkabelbaums mit der Bezeichnung HAZARD SWITCH in den 8-poligen Stecker des Kippschalters (Bild 38).

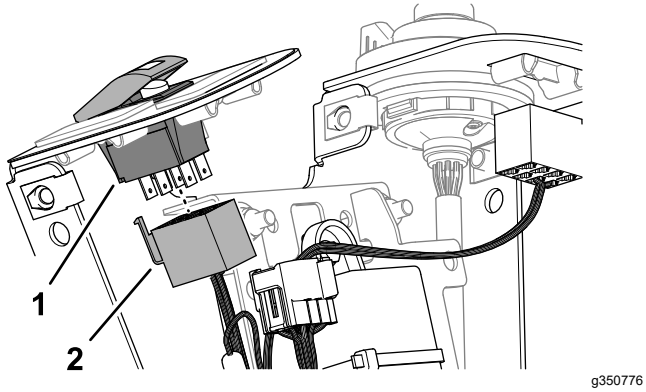

g350776

Bild 38

1. 8-poliger Stecker (Kippschalter)
2. 8-poliger Stecker (beschriftet mit HAZARD SWITCH – Kabelbaum des Armaturenbretts)

2. Stecken Sie den 9-poligen Stecker des Kabelbaums des Multifunktionsschalters in die 9-polige Buchse des Kabelbaums des Armaturenbretts (Bild 39).

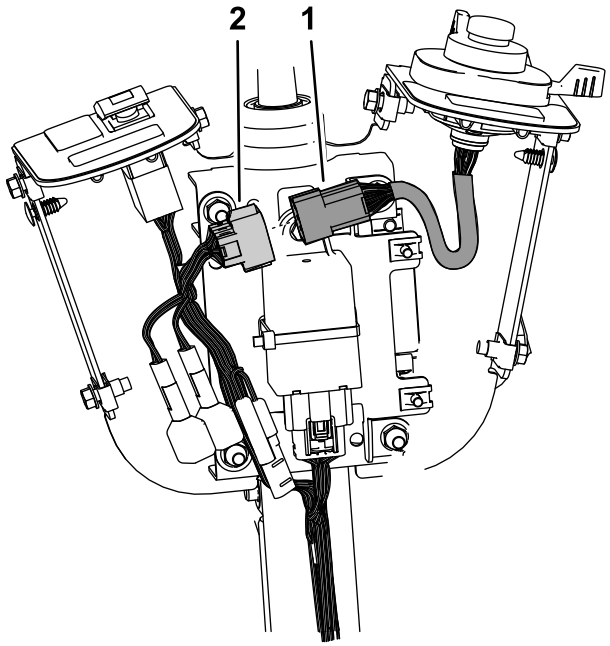

g371429

Bild 39

1. 9-poliger Stecker (Kabelbaum Multifunktionsschalter)
2. 9-poliger Stecker (Kabelbaum Armaturenbrett)

3. Befestigen Sie den Kabelbaum des Armaturenbretts mit zwei Kabelbindern an der Lenksäule.

Anbringen der Abdeckung der Bedienelemente

1. Fluchten Sie die Löcher in der Abdeckung der Bedienelemente mit den Löchern in der Schalterhalterung aus (Bild 40).

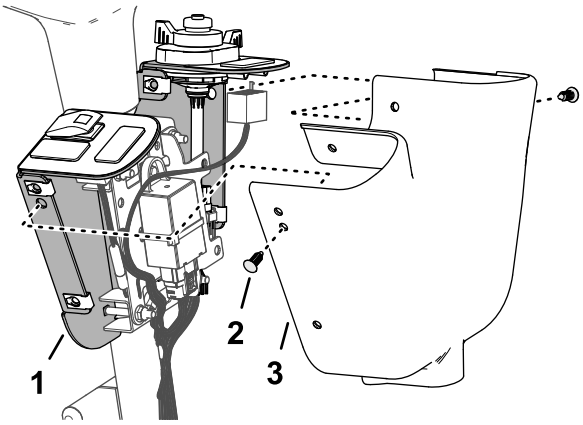

g350789

Bild 40

1. Schalterhalterung
2. Einsteckbefestigung
3. Abdeckung der Bedienelemente

2. Befestigen Sie die Abdeckung mit Hilfe der mittleren Löcher mit zwei Einsteckbefestigungen an der Halterung, wie in Bild 40 dargestellt.
3. Befestigen Sie die Abdeckung mit vier Bundkopfschrauben (¼" x ¾") an der Halterung, wie in Bild 41 dargestellt.

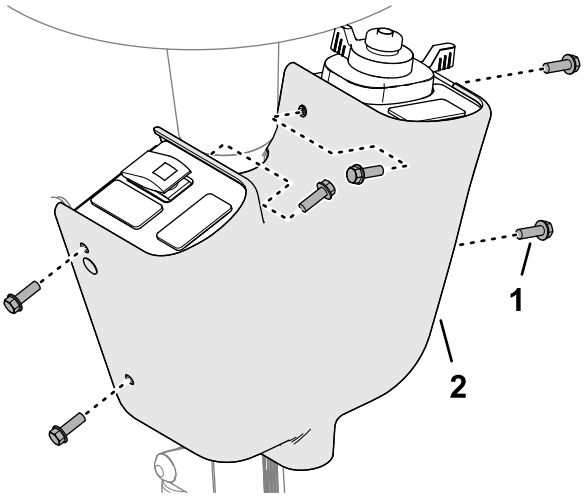

g350771

Bild 41

1. Bundkopfschraube (¼" x ¾")
2. Abdeckung der Bedienelemente

9

Anbringen des Aufklebers und der Sicherung

Für diesen Arbeitsschritt erforderliche Teile:

1	Sicherung (2 A)
1	Sicherungsaufkleber

Verfahren

1. Stecken Sie die Sicherung (2 A) in den freien Steckplatz des Sicherungskastens, der dem Steckverbinder entspricht, den Sie beim Einstecken des Steckers vom Modul verwenden (Bild 19 und Bild 42).

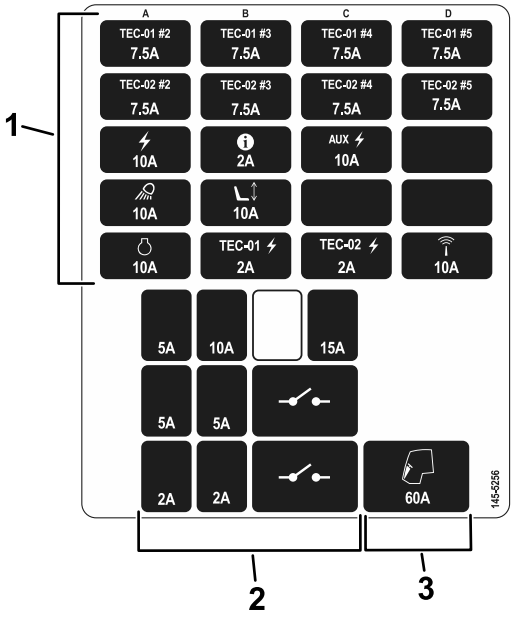

g371821

Bild 42

1. Sicherungen im Sicherungskasten
2. Modul-Sicherungen
3. Sicherungsklammer der Sicherung

2. Bringen Sie den Sicherungskastenaufkleber auf der Staufachabdeckung an (Bild 43).

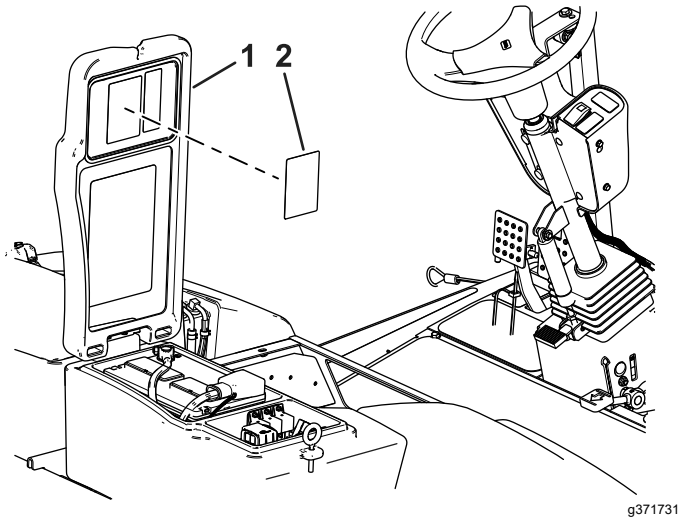

g371731

Bild 43

1. Staufachabdeckung
2. Sicherungskastenaufkleber

10

Installieren der Aufkleber-befestigungsplatten

Für diesen Arbeitsschritt erforderliche Teile:

2	Platte
4	Aufkleber
4	Sechskantschraube (¼" x 2½")
4	Sicherungsmutter (¼")

Verfahren

1. Fluchten Sie die Platten mit den vorhandenen Löchern in den Lampenhalterungen aus (Bild 44).

   Hinweis: Achten Sie beim Einsetzen der Schrauben in die Halterungen darauf, dass der Kabelbaum nicht beschädigt wird.

2. Befestigen Sie die Platten mit den vier Sechskantschrauben (¼" x 2½") und den vier Sicherungsmuttern (1/4") an den Lampenhalterungen, wie in Bild 44 abgebildet.
3. Bringen Sie die Aufkleber an den nach außen zeigenden Oberflächen der Platten aus (Bild 44).

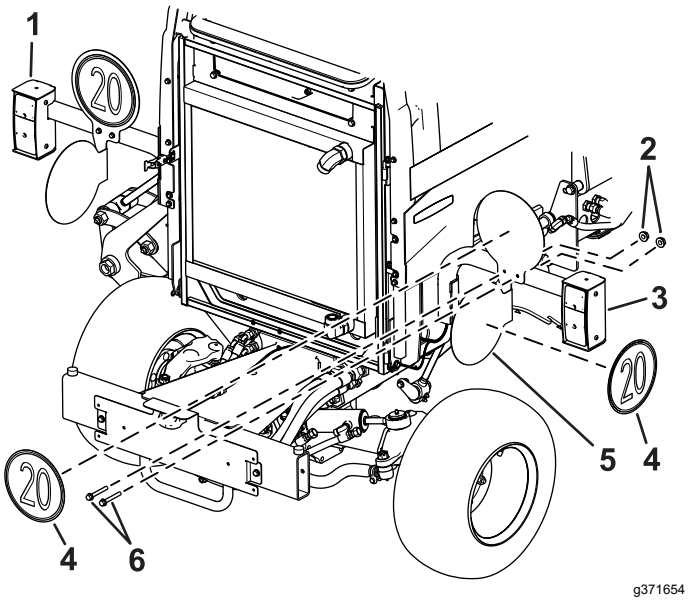

g371654

Bild 44

1. Linkes Rücklicht
2. Sicherungsmuttern (¼")
3. Rechtes Rücklicht
4. Aufkleber
5. Platte
6. Sechskantschrauben (¼" x 2½")

11

Anschließen des Akkus

Keine Teile werden benötigt

Verfahren

Schließen Sie die Batterie an, siehe *Bedienungsanleitung* Ihrer Maschine.

Betrieb

Bedienelemente

Hinweis: Prüfen Sie die Funktion der Lampen. Achten Sie darauf, dass die richtigen Lampen blinken, wenn Sie den Blinkerschalter betätigen.

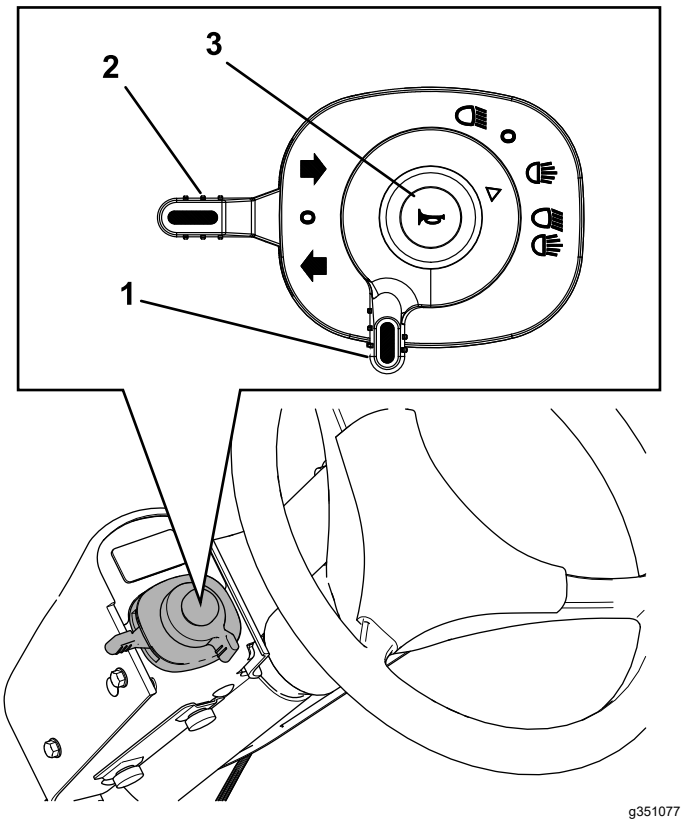

g351077

Bild 45

1. Lichtschalter
2. Blinkerschalter
3. Huptaste

Verwenden der Scheinwerfer

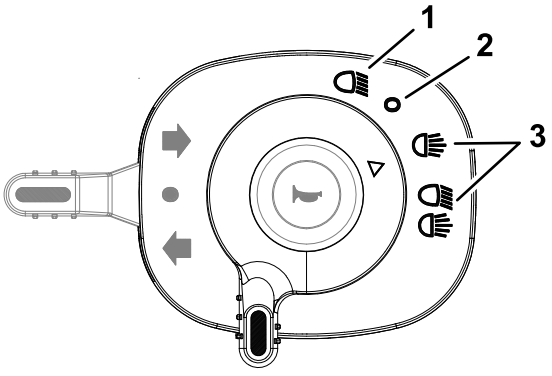

g374351

Bild 46

1. Abblendlicht
2. AUS-Stellung
3. Abblendlicht

Hinweis: Die Bremsleuchten leuchten auf, wenn die Maschine durch die hydrostatisch-dynamische Bremsung verlangsamt wird oder wenn die Bremspedale betätigt werden.

1. Zündschloss einschalten.
2. Drehen Sie den Lichtschalter (Bild 45 und Bild 46) in die folgenden Stellungen:
   - Abblendlicht
   - AUS-Stellung
   - Abblendlicht

Verwenden der Blinker

- Schieben Sie den Blinkerschalter (Bild 45) nach oben, um ein Rechtsabbiegen zu signalisieren.
- Betätigen Sie den Blinkerschalter nach unten, um ein Linksabbiegen zu signalisieren.
- Stellen Sie den Blinkerschalter in die mittlere Stellung, um die Blinker auszuschalten.

Verwenden der Hupe

Drücken Sie auf die Hupentaster (Bild 45), um einen Hupton auszulösen.

Verwenden der Warnblinkanlage

Die Warnblinkanlage ist ein Blinklicht, das darauf hinweist, dass die Maschine steht oder sich langsam bewegt.

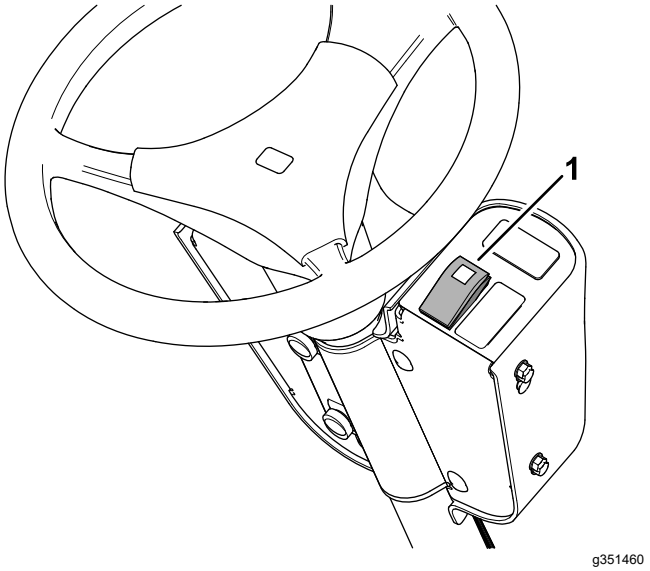

Bild 47

1. Warnblinkanlagenschalter

- Drücken Sie den oberen Teil des Schalters (Bild 47), um die Warnblinkanlage einzuschalten.

Hinweis: Der Warnblinkschalter leuchtet, wenn die Warnblinkanlage eingeschaltet ist.

- Drücken Sie Unterseite des Schalters, um die Warnblinkanlage auszuschalten.

Einstellen der Scheinwerfer

1. Lösen Sie die Sicherungsmuttern und Kopfschrauben, um die Leuchten einzustellen (Bild 48).

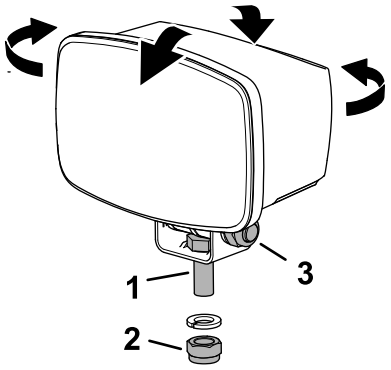

Bild 48

1. Kopfschraube (horizontale Leuchteneinstellung)
2. Sicherungsmutter (horizontale Leuchteneinstellung)
3. Sicherungsmutter und Kopfschraube (vertikale Leuchteneinstellung)

2. Stellen Sie die Lampen gemäß örtlicher Vorschriften ein.
3. Ziehen Sie die Sicherungsmutter und die Kopfschraube fest (Bild 48).

Wartung

Warten der Sicherungen

1. Parken Sie die Maschine auf einer ebenen Fläche, aktivieren Sie die Feststellbremse, senken die Mähwerke ab, stellen den Motor ab und ziehen den Schlüssel ab.
2. Lösen Sie den Riegel für die Abdeckung des rechten Ablagekastens und heben Sie die Abdeckung hoch (Bild 49).

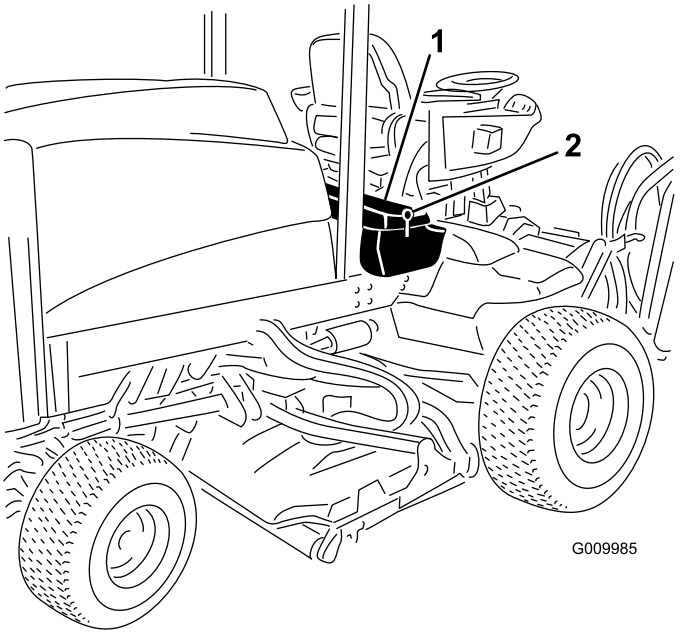

g009985

Bild 49

3. Nehmen Sie die Kappe vom Modul ab (Bild 19).

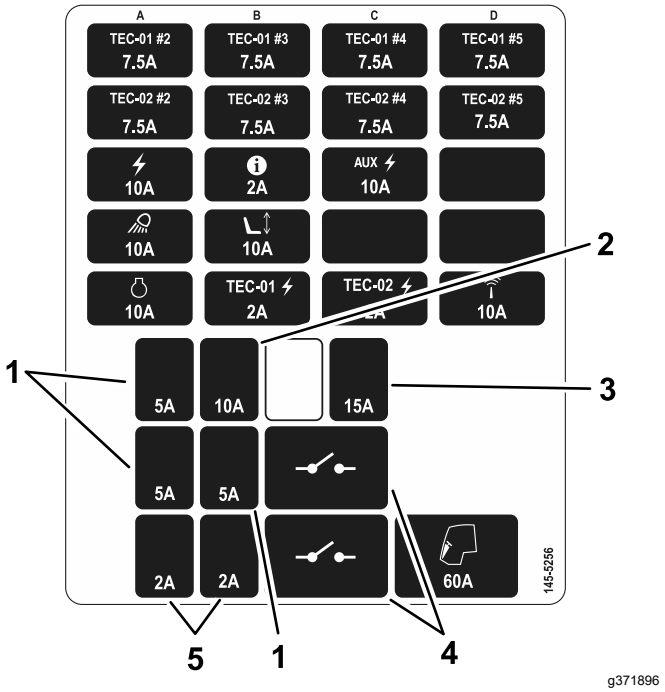

g371896

Bild 50

1. Linke Bremse, rechte Bremse oder Warnblinklicht
2. Scheinwerfer
3. Hupe
4. Haupt- oder Hupenrelais
5. Linkes oder rechtes Rücklicht

4. Tauschen Sie die Sicherung aus. Die Lage der Modulsicherungen finden Sie auf dem Aufkleber (Bild 50).
5. Setzen Sie die Kappe auf das Modul.
6. Schließen und verriegeln Sie die Haube.

Hinweise:



Count on it.