Form No. 3453-299 Rev B

Tievalosarja

Groundsmaster® 4500-D- tai 4700-D-ajoyksiköt

Mallinro: 30670

Asennusohjeet

Turvaohjeet

Turva- ja ohjetarrat

Turva- ja ohjetarrat on sijoitettu hyvin näkyville paikoille mahdollisten vaara-alueiden lähettyville. Korvaa vioittuneet tai kadonneet tarrat uusilla.

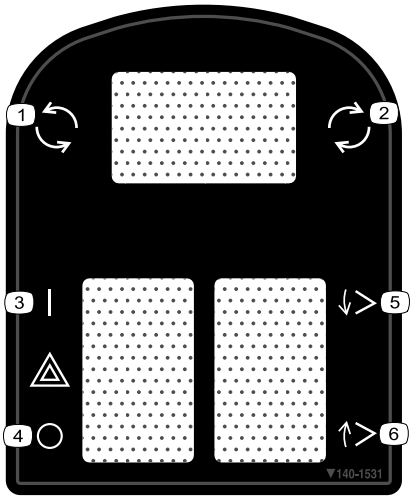

decal140-1531

140-1531

1. Lumikouru, vasen
2. Lumikouru, oikea
3. Varoitusvilkku, päällä
4. Varoitusvilkku, pois päältä
5. Lisälaite, alhaalla
6. Lisälaite, ylhäällä

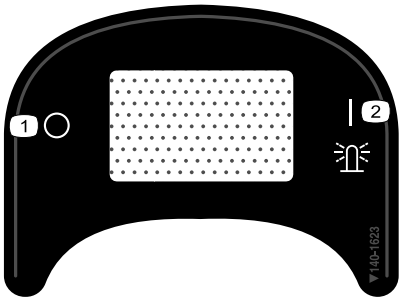

decal140-1623

140-1623

1. Kattovilkku, pois päältä
2. Kattovilkku, päällä

© 2023—The Toro® Company
8111 Lyndale Avenue South
Bloomington, MN 55420

Rekisteröi tuotteesi osoitteessa www.Toro.com.

Käännös alkuperäisestä tekstistä (FI)
Painettu Yhdysvalloissa
Kaikki oikeudet pidätetään

3453-299

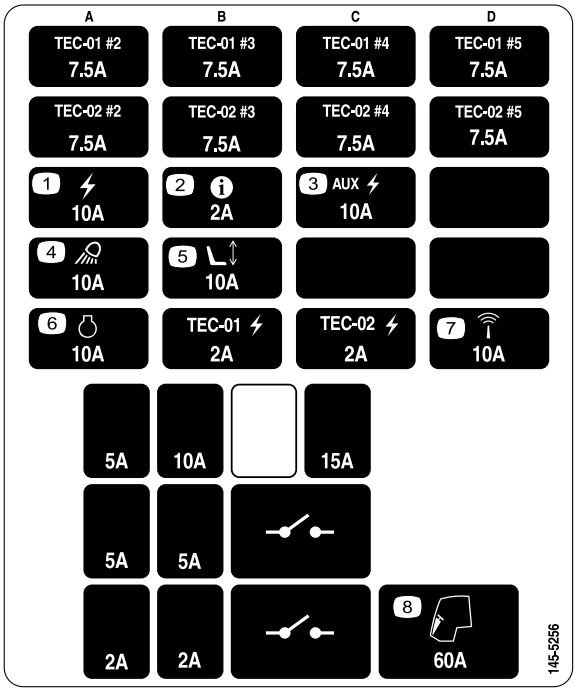

decal145-5256

145-5256

1. Teho, 10 A
2. Tietokeskus, 2 A
3. Lisävirta, 10 A
4. Ajovalot, 10 A
5. Sähkökäyttöinen istuin, 10 A
6. Moottori, 10 A
7. Anturi, 10 A
8. Ohjaamo, 60 A

Asennus

Irralliset osat

Tarkista alla olevasta taulukosta, että kaikki osat on toimitettu.

Ohjeet	Kuvaus	Määrä	Käyttökohde
1	Mitään osia ei tarvita	–	Koneen valmistelu.
2	Mitään osia ei tarvita	–	Kiinnitysreikien poraus.
3	Oikeanpuoleinen ajovalon kannatin Vasemmanpuoleinen ajovalon kannatin Pultti (⅜ × 2½ tuumaa) Laippamutteri (⅜ tuumaa) Aluslaatta (3/8 × 7/8 tuumaa) Kumiripustin Välikappale Pultti (5/16 × 1⅝ tuumaa) Laippamutteri (5/16 tuumaa) Oikeanpuoleinen ajovalokokoonpano Vasemmanpuoleinen ajovalokokoon-pano Kulmatuki	1 1 6 6 8 2 4 4 4 1 1 2	Ajovalojen asennus.
4	Äänimerkki Äänimerkin kannatin Pultti (⅜ × ⅝ tuumaa) Laippamutteri (⅜ tuumaa) Pultti (¼ × 2 tuumaa) Mutteri (¼ tuumaa)	1 1 1 1 2 2	Äänimerkin asennus.
5	Vasemman valon kannatin Oikean valon kannatin Vasemman valon suojus Oikean valon suojus Sisäkiinnike Ruuvi (#10 × 1¼ tuumaa) Laippamutteri (¼ tuumaa) Lukkopultti (¼ × ⅝ tuumaa) Ruuvi (¼ × ¾ tuumaa) Ruuvi (⅝ × 3 tuumaa) Litteä aluslaatta Vastamutteri (⅝ tuumaa) Takavalokokoonpano Levymutteri (¼ tuumaa)	1 1 1 1 2 4 6 2 8 4 4 2 2 2	Takavalojen asennus.
6	Rekisterikilven valo Rekisterikilven kannatin Ruuvi (#10 × 1 tuumaa) Peltimutteri (#10) Itsekierteittävä ruuvi (5/16 × ½ tuumaa)	1 1 2 2 2	Rekisterikilven kannattimen asennus.
7	Johdinsarja Magneettiset nippusiteen pidikkeet Nippuside	1 2 8	Johdinsarjan asennus.

Ohjeet	Kuvaus	Määrä	Käyttökohde
8	Kytkinkiinnikkeen kokoonpano Sähköosien suojus Sulakkeen asennuslevy Levymutteri (#10) Vilkkurele Laippakantaruuvi (#10 × ⅜ tuumaa) Nippuside Kannattimen kiinnike Levymutteri (¼ tuumaa) Kytkinkiinnike Monitoimikytkin Kytkimen pidike (paksu) Kytkimen pidike (ohut) Kytkimen tulppa Keinukytkin Nuppi Sulakkeen suojus Pultin pidike Lukkopultti (¼ × 2 tuumaa) Laippalukkomutterit Nippusiteet Painettava kiinnitin Laippakantaruuvi (¼ × ¾ tuumaa)	1 1 1 3 1 1 1 2 8 1 1 1 1 3 1 2 1 2 4 4 2 2 6	Ohjauskonsolin asennus.
9	Sulake (2 A) Sulakekilpi	1 1	Tarran asennus.
10	Levy Tarra Kuusiokantaruuvi (¼ × 2½ tuumaa) Lukkomutteri (¼ tuumaa)	2 4 4 4	Tarran kiinnityslevyjen asennus.

1

Koneen valmistelu

Mitään osia ei tarvita

Ohjeet

1. Pysäköi kone tasaiselle alustalle.
2. Vapauta voimanulosotto ja kytke seisontajarru.
3. Laske leikkuuyksiköt.
4. Sammuta moottori ja irrota virta-avain.
5. Irrota akun miinuskaapeli (–).

2

Kiinnitysreikien poraus

Mitään osia ei tarvita

Reikien poraus ajovaloja ja johdinsarjaa varten

1. Irrota mutterit kahdesta lukkopultista, joilla ajovalot on kiinnitetty ajoyksikön runkoon (Kuva 1).
2. Irrota kaksi itsekierteittävää pulttia, joilla tason suojuksen yläosa on kiinnitetty runkoon (Kuva 1).
3. Irrota ajovalojen liittimet ja irrota tason suojus rungosta (Kuva 1).

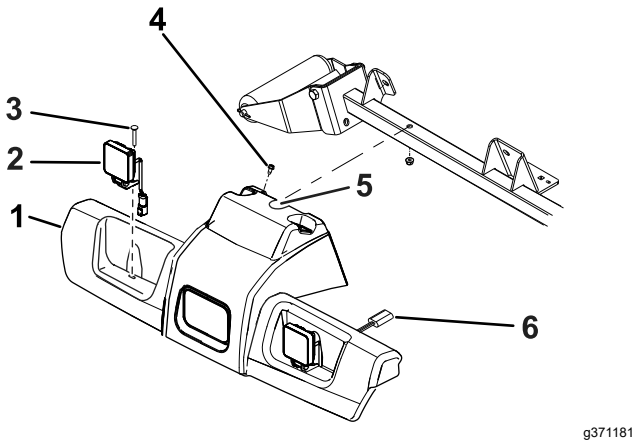

g371181

Kuva 1

1. Tason suojus
2. Ajovalokokoonpano
3. Lukkopultti (2)
4. Itsekierteittävä pultti (2)
5. Luo tähän lovi.
6. Ajovalon liitin

4. Hio lovi ohjauksen suojukseen kuvan mukaisesti (Kuva 2).

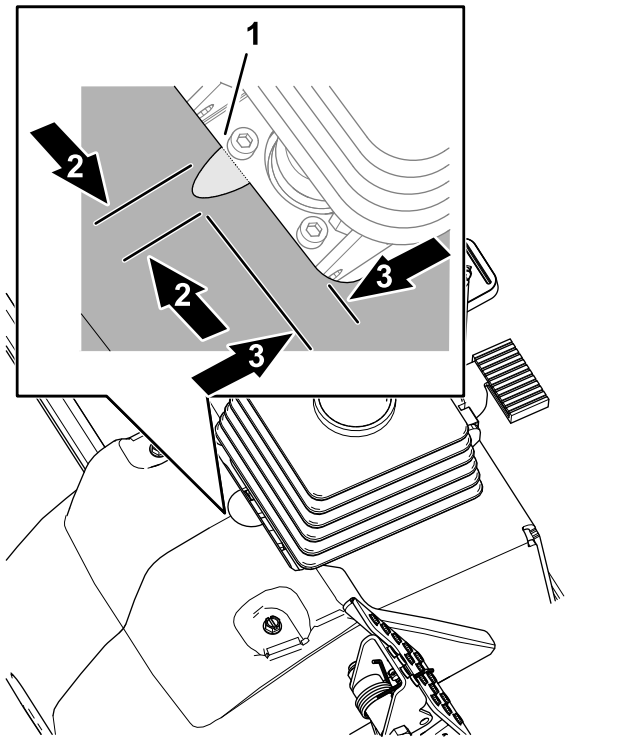

g384533

Kuva 2

1. Lovi (ajovalokokoonpano)
2. 16 mm
3. 7 cm

5. Merkitse ja poraa rullan tukiputken kummallekin sivulle kuusi reikää (1,0 cm) kuvassa esitettyjen mittojen avulla (Kuva 3).

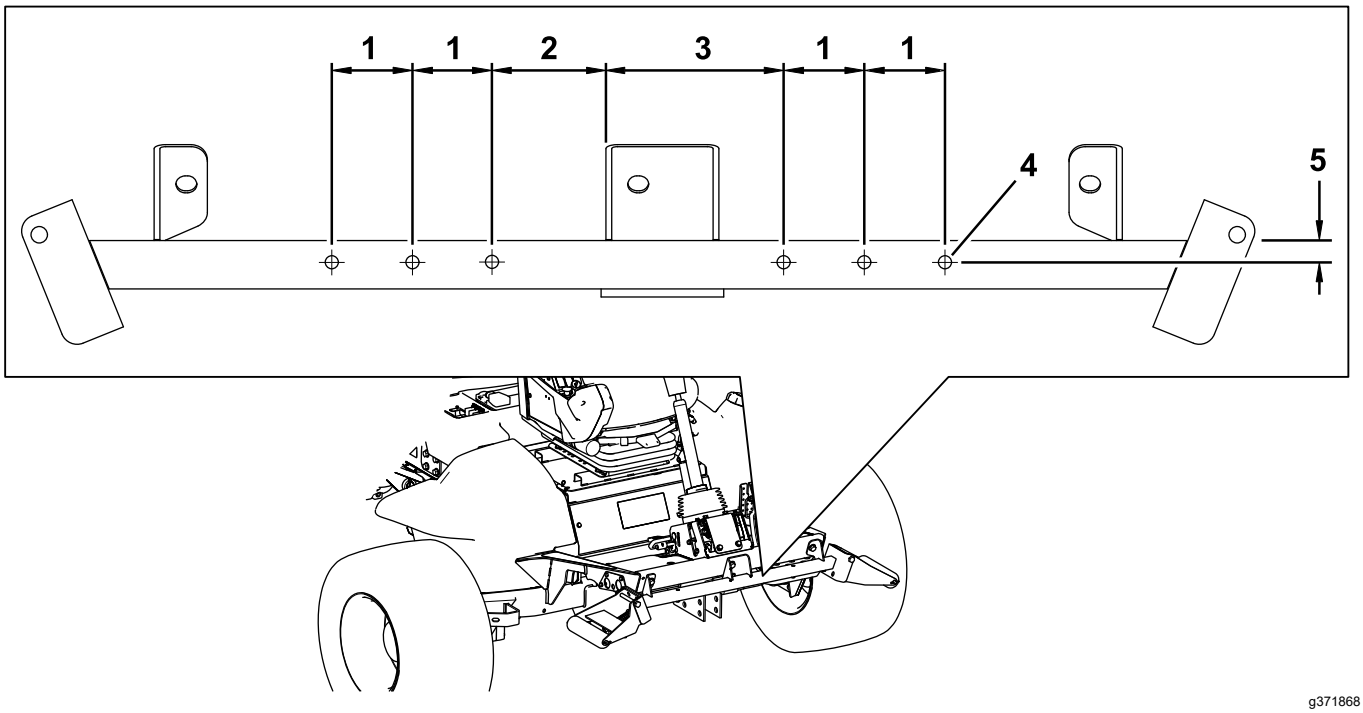

g371868

Kuva 3

1. 6,4 cm
2. 8,9 cm
3. 14,0 cm
4. 1,0 cm:n halkaisija
5. 1,9 cm

Reikien poraus äänimerkin kannattimelle

Merkitse ja poraa rullan tukiputken kummallekin sivulle kaksi 0,71 cm:n (9/32 tuuman) reikää kuvassa esitettyjen mittojen avulla (Kuva 4).

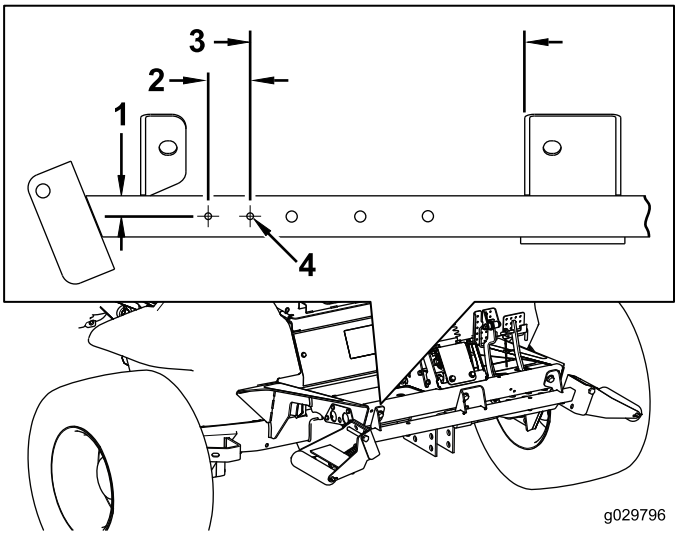

g029796

g029796

Kuva 4

1. 1,9 cm
2. 3,8 cm
3. 25,4 cm
4. 7 mm:n halkaisija

Rekisterikilven kiinnitysreikien poraus takapuskuriin

Paikanna ja poraa takapuskurin ulkosivulle kaksi 0,71 cm:n (9/32 tuuman) reikää kuvassa esitettyjen mittojen avulla (Kuva 5).

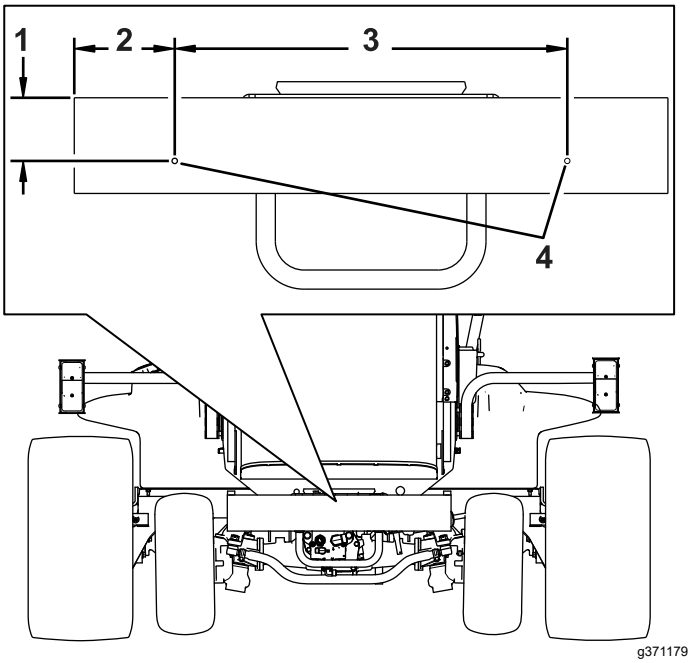

Kuva 5

1. 8,3 cm
2. 13,3 cm
3. 52,07 cm
4. Poraa 0,71 cm:n (9/32 tuuman) reikä tähän.

3

Ajovalojen asennus

Vaiheeseen tarvittavat osat:

1	Oikeanpuoleinen ajovalon kannatin
1	Vasemmanpuoleinen ajovalon kannatin
6	Pultti (⅜ × 2½ tuumaa)
6	Laippamutteri (⅜ tuumaa)
8	Aluslaatta (3/8 × 7/8 tuumaa)
2	Kumiripustin
4	Välikappale
4	Pultti (5/16 × 1⅝ tuumaa)
4	Laippamutteri (5/16 tuumaa)
1	Oikeanpuoleinen ajovalokokoonpano
1	Vasemmanpuoleinen ajovalokokoonpano
2	Kulmatuki

Ajovalon kannattimen asennus ROPS-malliin

1. Kiinnitä vasemman- ja oikeanpuoleinen ajovalon kannatin rullan tukiputken etuosaan kuudella pultilla (⅜ × 2½ tuumaa) ja kuudella laippamutterilla (⅜ tuumaa) kuvan mukaisesti (Kuva 6).

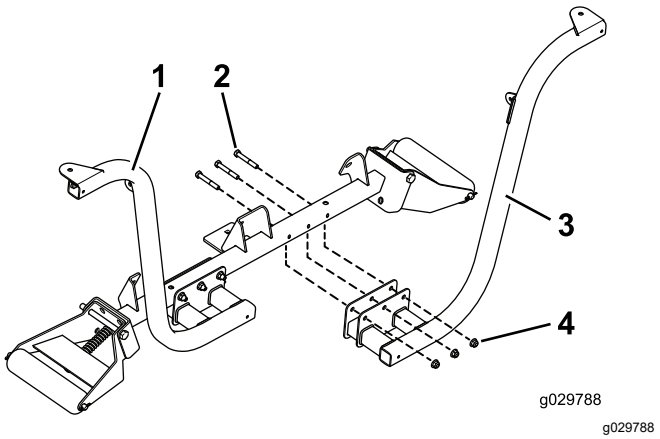

Kuva 6

1. Asennettu ajovalon kannatin
2. Pultit (⅜ × 2½ tuumaa)
3. Ajovalon kannatin
4. Laippamutterit (⅜ tuumaa)

Huomaa: Aseta pultit siten, että laippamutterit osoittavat ajoyksikön etuosaa kohti.

2. Kiinnitä vasemman- ja oikeanpuoleinen ajovalo ajovalon kannattimiin (Kuva 7) valojen mukana toimitetuilla kiinnitystarvikkeilla.

   Huomaa: Varmista, että ajovalojen suuntavilkkujen suojalasit osoittavat ajoyksikön kylkien suuntaan.

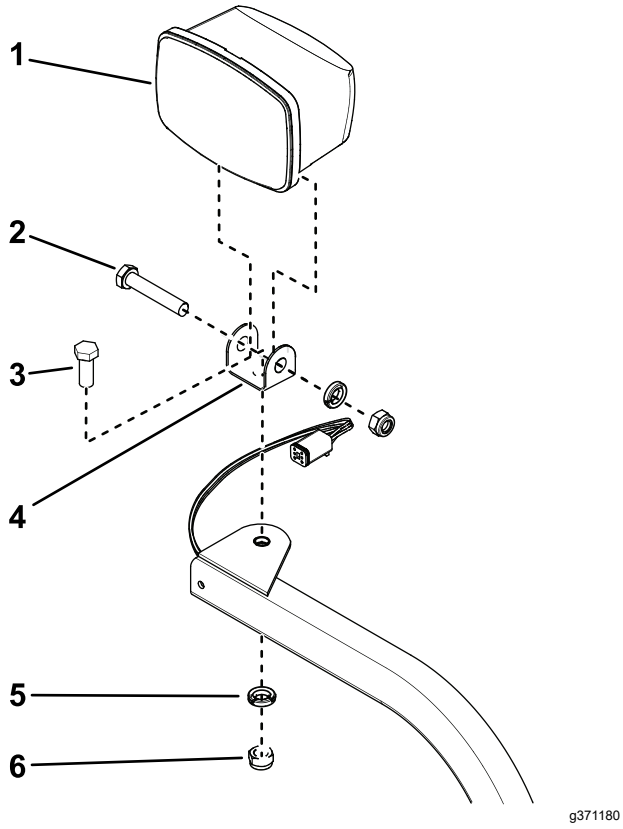

Kuva 7

Kuvassa oikeanpuoleinen ajovalokokoonpano

1.	Ajovalo	4.	Kääntökannatin
2.	Saranapultti ja lukkomutteri	5.	Aluslaatta
3.	Kiinnityspultti	6.	Lukkomutteri (M12)

3. Kiristä ajovalokokoonpano lukkomutterilla tiukasti ajovalon kannattimeen.

   Huomaa: Älä kiristä lukkomutteria liikaa.

Ajovalon kannattimen asennus ohjaamomalliin

1. Asenna kulmatuki ohjaamon alemman etupaneelin yläkulmiin vanhoilla ruuveilla kuvan mukaisesti (Kuva 8).

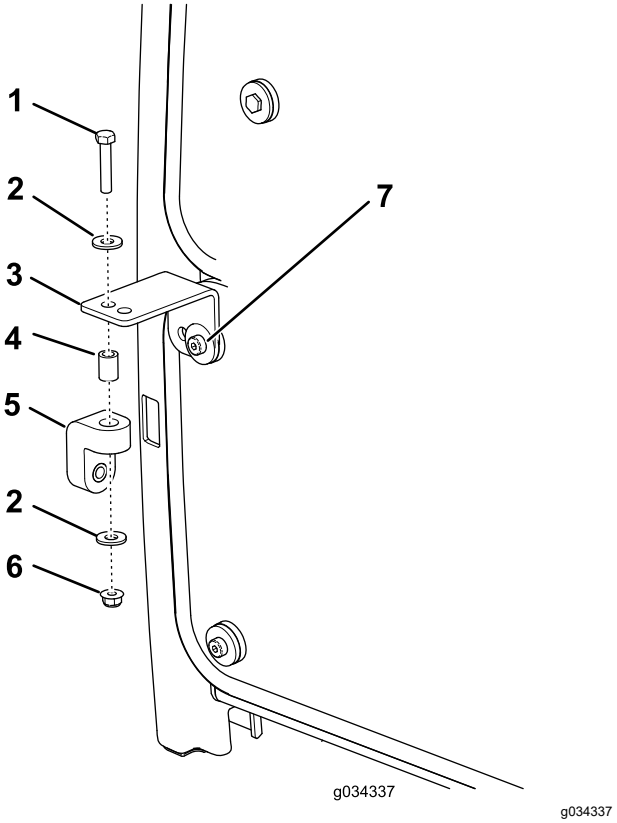

Kuva 8

1.	Pultti (5/16 × 1⅝ tuumaa)	5.	Kumiripustin
2.	Aluslaatta	6.	Laippamutteri (5/16 tuumaa)
3.	Kulmatuki	7.	Ruuvi (vanha)
4.	Välikappale		

2. Asenna kumiripustin löysästi kuhunkin kulmatukeen pultilla (5/16 × 1⅝ tuumaa), kahdella aluslaatalla (⅜ tuumaa), välikappaleella ja laippamutterilla (5/16 tuumaa) kuvan mukaisesti (Kuva 8).
3. Asenna vasemman- ja oikeanpuoleinen ajovalon kannatin löysästi rullan tukiputken etuosaan kuudella pultilla (⅜ × 2½ tuumaa) ja laippamutterilla (⅜ tuumaa). Aseta kannattimet kuvan mukaisesti (Kuva 9).

   Huomaa: Varmista, että kulmatukien reiät on kohdistettu kumiripustimien reikiin.

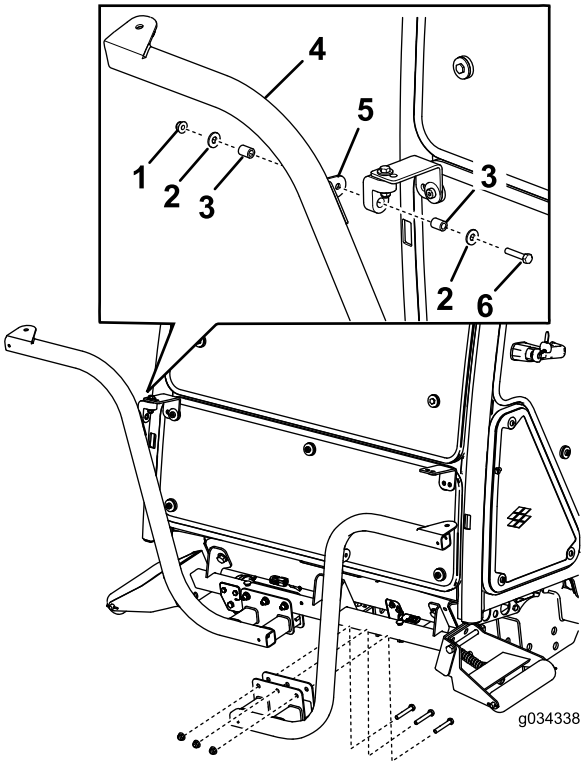

Kuva 9

1. Mutteri (5/16 tuumaa)
2. Aluslaatta
3. Välikappale
4. Ajovalon kannatin
5. Kiinnikkeen kieleke
6. Pultti (5/16 × 1⅝ tuumaa)

4. Kiinnitä vasemman- ja oikeanpuoleinen ajovalokokoonpano ajovalon kannattimiin (Kuva 7) sarjan mukana toimitetuilla kiinnitystarvikkeilla.

   Huomaa: Varmista, että ajovalojen suuntavilkkujen suojalasit osoittavat ajoyksikön kylkien suuntaan.

5. Kiristä ajovalokokoonpano lukkomutterilla tiukasti ajovalon kannatinkokoonpanoon.

Huomaa: Älä kiristä lukkomutteria liikaa.

Huomaa: Ohjaamon etu- ja takavaloja ei saa käyttää CE-käytössä. Poista ohjaamon etu- ja takavalot käytöstä seuraavasti:

- **Etuvalot**: Irrota valot ohjaamon katolta ja irrota valojen johdot. Asenna valot ohjaamoon.
- **Takavalot**: Irrota ruuvit, joilla suojalasit on kiinnitetty valoihin. Irrota polttimot valoista ja asenna suojalasit takaisin valoihin.

4

Äänimerkin asennus

Vaiheeseen tarvittavat osat:

1	Äänimerkki
1	Äänimerkin kannatin
1	Pultti (⅜ × ⅝ tuumaa)
1	Laippamutteri (⅜ tuumaa)
2	Pultti (¼ × 2 tuumaa)
2	Mutteri (¼ tuumaa)

Ohjeet

1. Kiinnitä äänimerkin hihna äänimerkin kannattimeen pultilla (⅜ × ⅝ tuumaa) ja laippamutterilla (⅜ tuumaa) kuvan mukaisesti (Kuva 10).

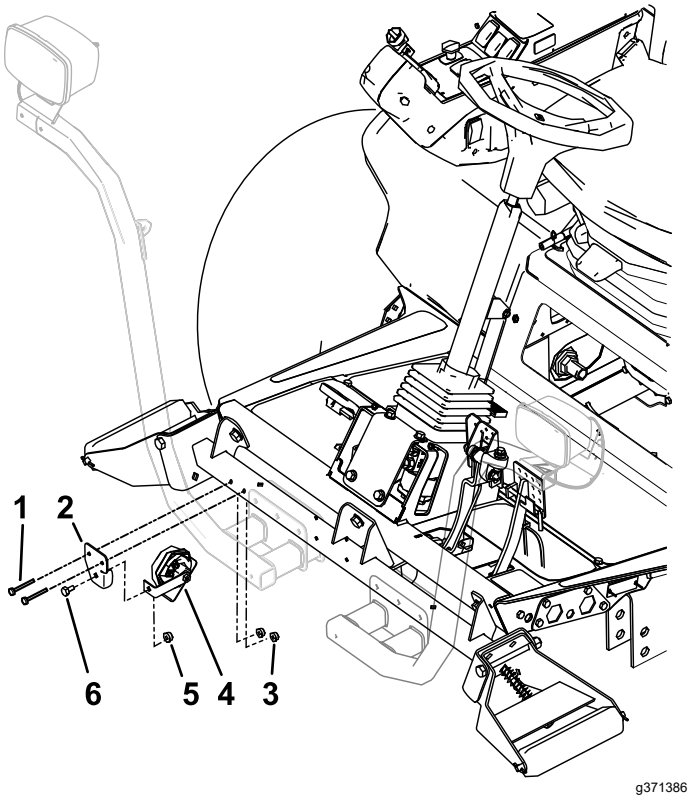

Kuva 10

1. Pultti (¼ × 2 tuumaa)
2. Äänimerkin kannatin
3. Mutteri (¼ tuumaa)
4. Äänimerkki ja hihna
5. Laippamutteri (⅜ tuumaa)
6. Pultti (⅜ × ⅝ tuumaa)

2. Kiinnitä äänimerkin kannatin rullan tukiputken takaosaan kahdella pultilla (¼ × 2 tuumaa) ja

mutterilla (¼ tuumaa). Käännä äänimerkkiä niin, että se on suunnattu alaspäin (Kuva 10).

5

Takavalojen asennus

Vaiheeseen tarvittavat osat:

1	Vasemman valon kannatin
1	Oikean valon kannatin
1	Vasemman valon suojus
1	Oikean valon suojus
2	Sisäkiinnike
4	Ruuvi (#10 × 1¼ tuumaa)
6	Laippamutteri (¼ tuumaa)
2	Lukkopultti (¼ × ⅝ tuumaa)
8	Ruuvi (¼ × ¾ tuumaa)
4	Ruuvi (⅝ × 3 tuumaa)
4	Litteä aluslaatta
2	Vastamutteri (⅝ tuumaa)
2	Takavalokokoonpano
2	Levymutteri (¼ tuumaa)

Ohjeet

1. Irrota kaksi pulttia, kaksi litteää aluslaattaa ja kaksi vastamutteria, jotka on kiinnitetty vasempaan ja oikeaan runkokaiteeseen.
2. Kiinnitä vasemman ja oikean valon kannatin runkoon kahdella pultilla (⅝ × 3 tuumaa), kahdella litteällä aluslaatalla ja kahdella vastamutterilla (⅝ tuumaa) kuvien mukaisesti (Kuva 11 ja Kuva 12).

   Huomaa: Vasemman ja oikean valon kannattimet ovat erilaiset. Varmista, että kiinnität kannattimet oikeille puolille.
3. Asenna vasemman ja oikean valon suojukset vasemman ja oikean valon kannattimiin neljällä lukkopultilla (⅝ × 3 tuumaa) ja neljällä laippamutterilla (¼ tuumaa) kuvan mukaisesti (Kuva 12).

   Huomaa: Vasemman ja oikean valon kannattimet ovat erilaiset. Varmista, että kiinnität kannattimet oikeille puolille.

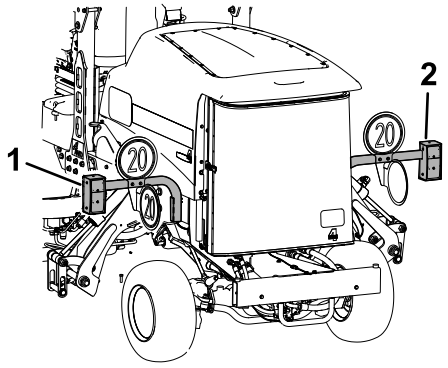

g371674

Kuva 11

1. Vasen valo
2. Oikea valo

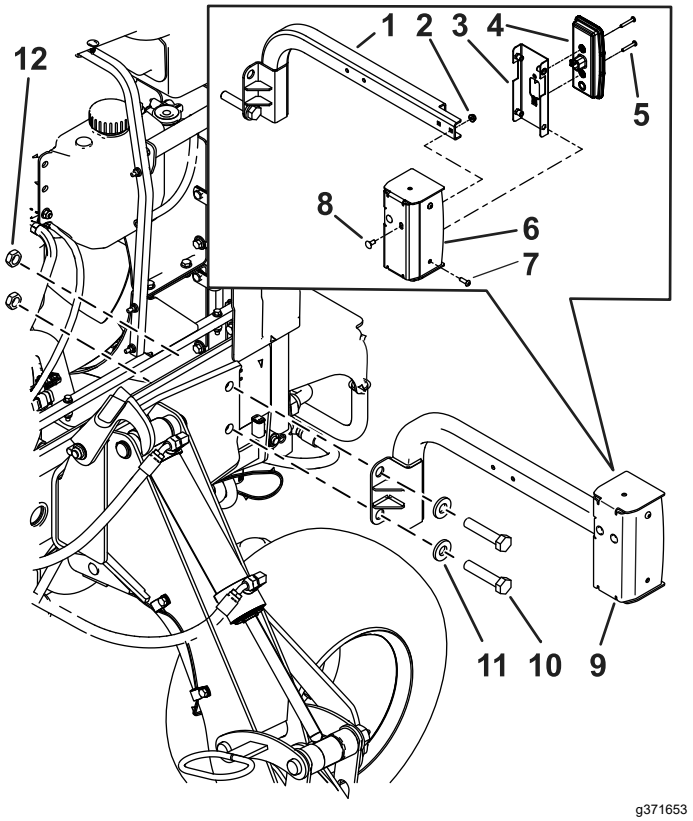

g371653

Kuva 12

Kuvassa vasen puoli

1. Vasemman valon kannatin
2. Ruuvi (¼ × ¾ tuumaa)
3. Sisäkiinnike
4. Takavalo
5. Ruuvi (#10 × 1¼ tuumaa)
6. Vasemman valon suojus
7. Ruuvi (¼ × ¾ tuumaa)
8. Lukkopultti (¼ × ⅝ tuumaa)
9. Vasemman valon suojus
10. Ruuvi (⅝ × 3 tuumaa)
11. Litteä aluslaatta
12. Vastamutteri (⅝ tuumaa)

4. Asenna kaksi levymutteria (¼ tuumaa) sisäkiinnikkeeseen (Kuva 13).

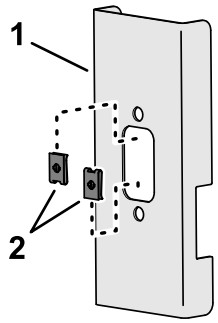

g371870

Kuva 13

1. Sisäkiinnike
2. Levymutteri (¼ tuumaa)

Huomaa: Kun johdinsarja on viety valojen kannattimien läpi, asenna takavalokokoonpanot sisäkiinnikkeisiin neljällä ruuvilla (#10 × 1¼ tuumaa) ja valon mukana toimitetuilla muttereilla (Kuva 25).

6

Rekisterikilven kannattimen asennus

Vaiheeseen tarvittavat osat:

1	Rekisterikilven valo
1	Rekisterikilven kannatin
2	Ruuvi (#10 × 1 tuumaa)
2	Peltimutteri (#10)
2	Itsekierteittävä ruuvi (5/16 × ½ tuumaa)

Ohjeet

1. Kiinnitä rekisterikilven valo rekisterikilven kannattimeen kahdella ruuvilla (#10 × 1 tuumaa) ja kahdella lukkomutterilla (Kuva 14 ja Kuva 15).

   Huomaa: Älä kiristä ruuveja liikaa. Varmista, että suojalasi osoittaa alaspäin ja johdot on viety rekisterikilven kannattimen aukon läpi.

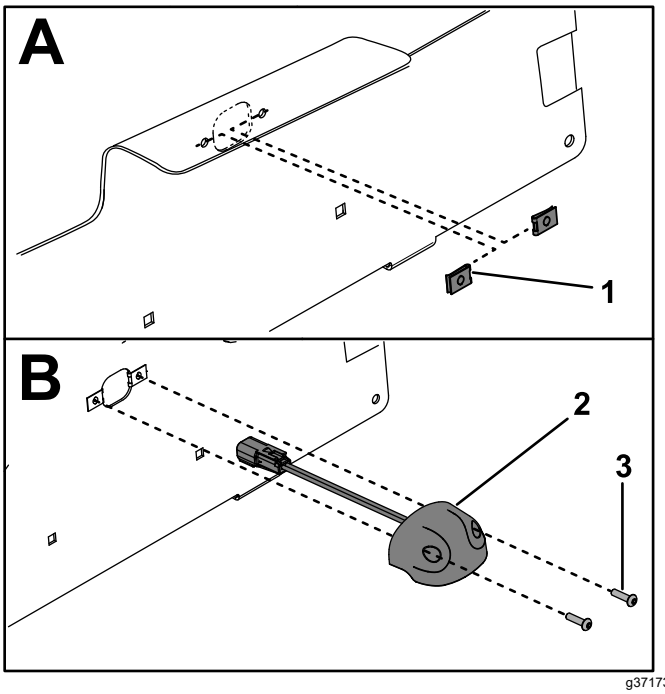

g371733

Kuva 14

1. Peltimutteri (#10)
2. Rekisterikilven valo
3. Ruuvi (#10 × 1 tuumaa)

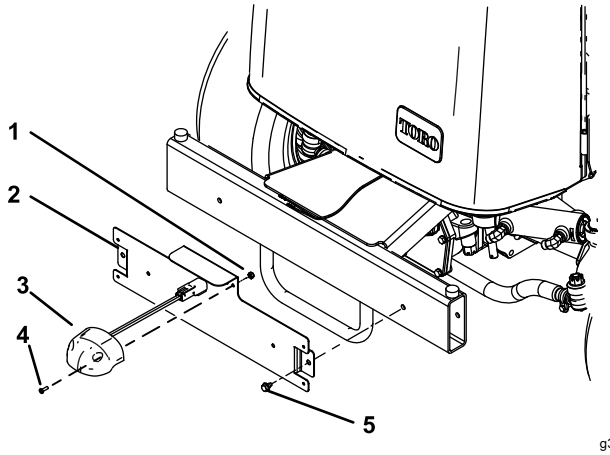

g371652

Kuva 15

1. Peltimutteri (#10)
2. Rekisterikilven kannatin
3. Rekisterikilven valo
4. Ruuvi (#10 × 1 tuumaa)
5. Itsekierteittävä ruuvi (5/16 × ½ tuumaa)

2. Kiinnitä rekisterikilven kannatin takapuskuriin kahdella itsekierteittävällä ruuvilla (5/16 × ½ tuumaa) kuvan mukaisesti (Kuva 15).

7

Johdinsarjan asennus

Vaiheeseen tarvittavat osat:

1	Johdinsarja
2	Magneettiset nippusiteen pidikkeet
8	Nippuside

Ohjeet

Vie ja kytke johdinsarja seuraavien ohjeiden ja kuvien mukaisesti. Kun viet valon johdinsarjaa, seuraa koneen pääjohdinsarjaa.

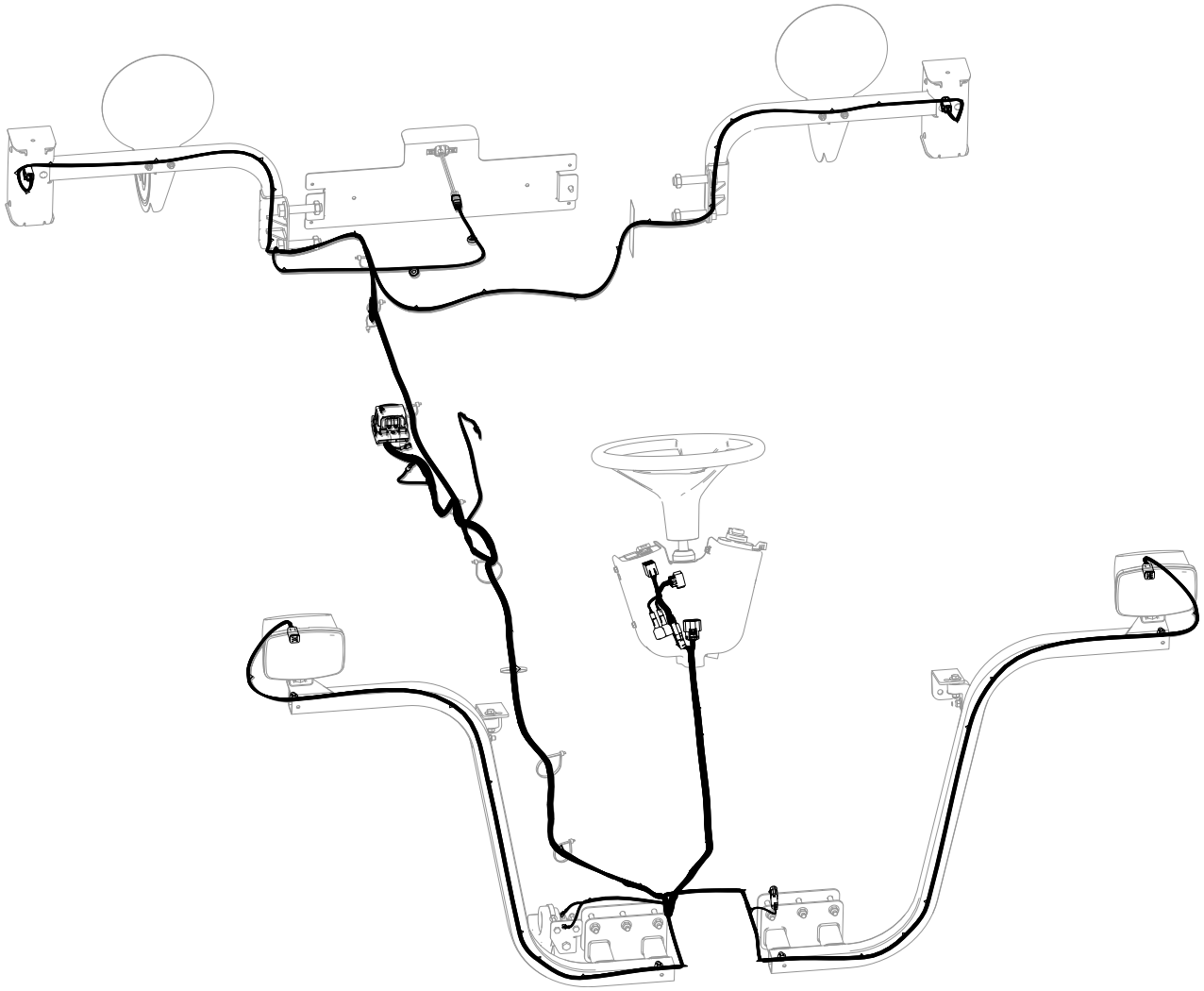

g371786

Kuva 16

1. Irrota laippakantaruuvi, jolla kiinnitin ja tiiviste on kiinnitetty ajoyksikköön (Kuva 17).

Huomaa: Irrota kiinnitin ja tiiviste jotta pääset käsiksi sulakkeisiin.

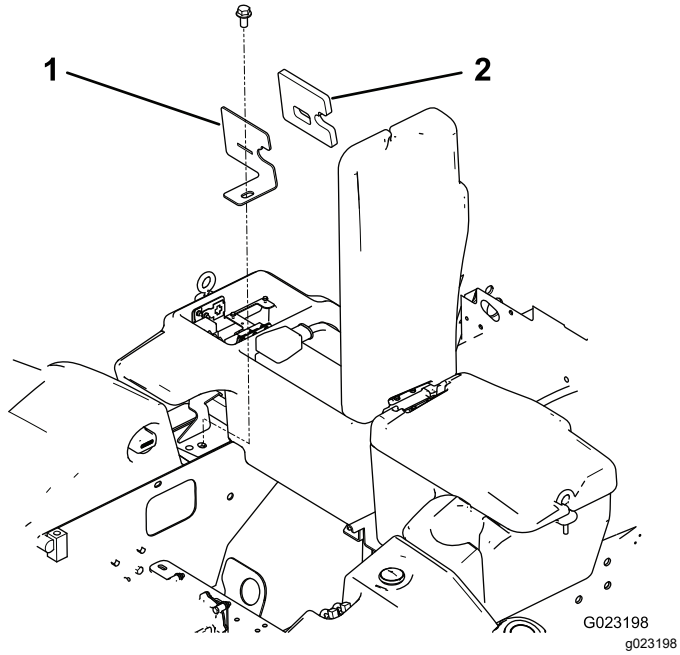

Kuva 17

1. Kiinnitin
2. Tiiviste

2. Irrota releet, sulakerasia, maadoitusrasia ja sulakkeenpidin akun vieressä sijaitsevan sulakekotelon teräslevystä (Kuva 18).

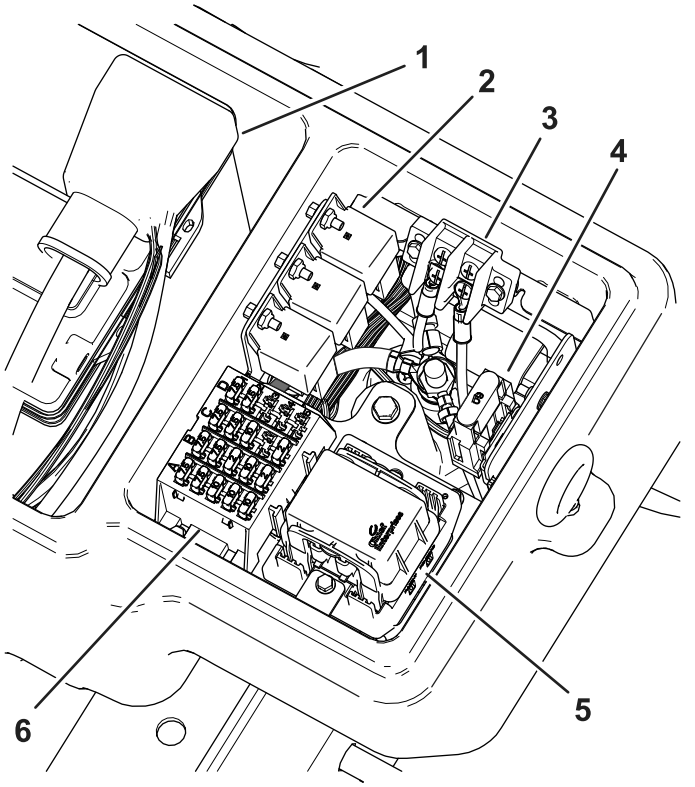

Kuva 18

1. Akku
2. Releet
3. Maadoitusrasia
4. Sulakkeenpidin
5. Moduuli asennettuna
6. Sulakerasia

3. Irrota pultit, joilla teräslevy on kiinnitetty sulakekoteloon.
4. Etsi moduuli johdinsarjasta (Kuva 19).

   Tärkeää: **Kun asennat johdinsarjan, älä vedä sitä terävien reunojen yli, jotta johtimet eivät vaurioidu. Johtimet eivät saa koskettaa kuumia tai liikkuvia osia. Kiinnitä johdinsarja nippusiteillä.**
5. Vie koko johdinsarja uuden teräslevyn ja kiinnittimessä olevan reiän läpi (Kuva 17 ja Kuva 19). Vie johdinsarjaa, kunnes moduuli koskettaa teräslevyä.

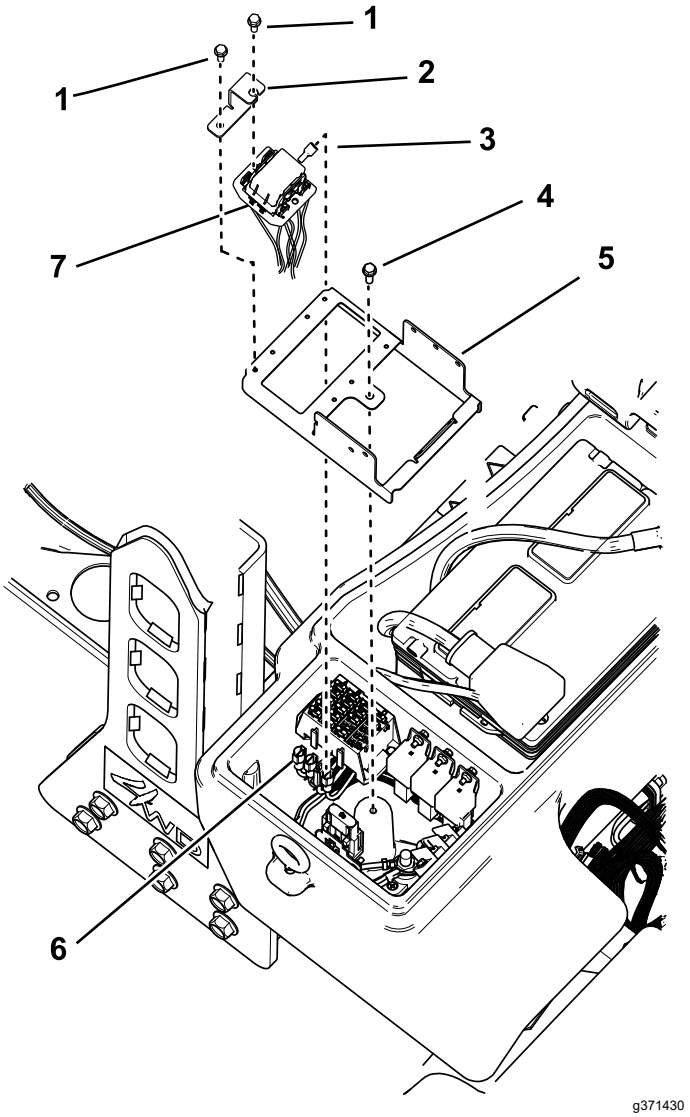

Kuva 19

1. Pultti (#8 × ½ tuumaa)
2. Kannatin
3. Moduulin alaosassa oleva liitin
4. Nykyinen pultti
5. Uusi teräslevy
6. Sulakerasian liittimet
7. Johdinsarjan moduuli
8. Pultti (#8 × ½ tuumaa)

6. Asenna uusi teräslevy sulakekoteloon aiemmin irrotetuilla pulteilla.

7. Kytke johdinsarjan iso rengasliitin kytkentärasian napaan (Kuva 20).
8. Kytke johdinsarjan pieni rengasliitin yhteen maadoitusliitännän ruuveista (Kuva 20).

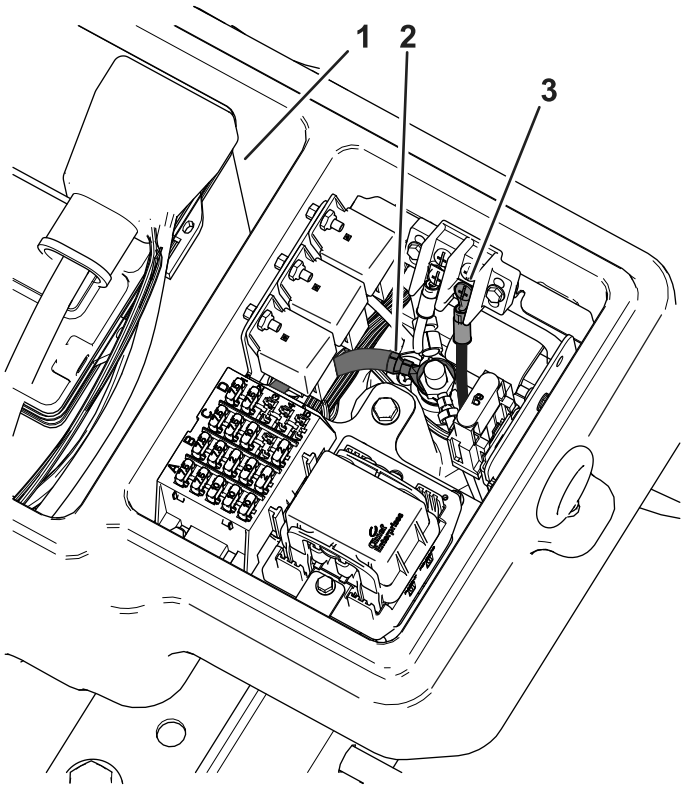

Kuva 20

1. Akku
2. Iso rengasliitin
3. Pieni rengasliitin

9. Asenna moduuli teräslevyyn kannattimella ja kahdella pultilla (#8 × ½ tuumaa). Katso Kuva 19.

   Huomaa: Älä kiristä ruuveja liikaa.
10. Asenna kiinnitin ja tiiviste ajoyksikköön laippakantaruuvilla (Kuva 17).
11. Vie johdinsarjan etuosa käyttäjän tason alta ajoyksikön etuosaan (Kuva 21).

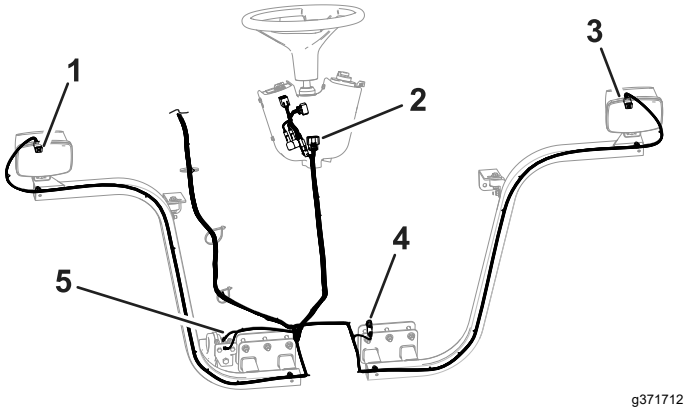

Kuva 21

1. Oikean etuvalon liitin
2. Ohjainten liittimet
3. Vasemman etuvalon liitin
4. Jarruliitin
5. Äänimerkin liittimet

12. Vie kukin johdinsarjan liitin vastaavan ajovalon kannattimen läpi ja kytke se ajovaloon (Kuva 21).
13. Kytke kahdella liittimellä varustettu johdinsarjan johto äänimerkkiin (Kuva 22).

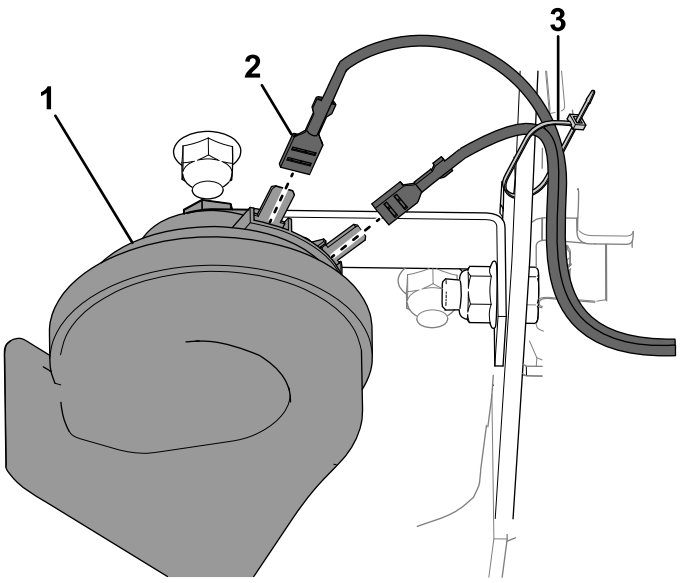

Kuva 22

1. Äänimerkki
2. Liittimet
3. Nippuside

14. Aseta tason suojus rungon päälle (Kuva 23).
15. Kiinnitä suojus ja ajovalot runkoon kahdella aiemmin irrotetulla lukkopultilla ja mutterilla (Kuva 23).

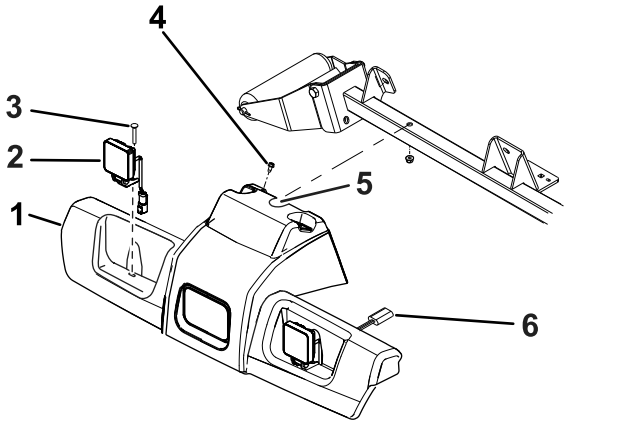

Kuva 23

1. Tason suojus
2. Ajovalokokoonpano
3. Lukkopultti (2)
4. Itsekierteittävä pultti (2)
5. Luo tähän lovi.
6. Ajovalon liitin

16. Vie johdinsarja ohjauspylvääseen. Ohjauspylvään kytkennät asennetaan, kun ohjauskonsoli asennetaan.
17. Kytke jarruliitin pääjohdinsarjaan tason alle lähelle jarruliitäntöjä (Kuva 21).
18. Vie johdinsarja koneen taakse ajoyksikön oikean puolen alle (Kuva 26).
19. Vie vasen johdinliitin alas vasemmalle takavalon kannattimeen.
20. Vie kukin takavalon liitin vastaavan takavalon kannattimen läpi (Kuva 24).

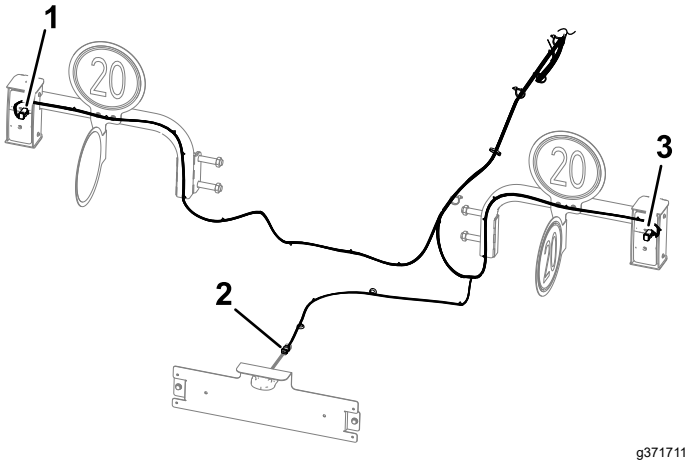

Kuva 24

1. Vasen, takavalon liitin
2. Oikea, takavalon liitin
3. Rekisterikilven liitin

21. Kohdista johdinsarjan 4-istukkainen liitin sisäkiinnikkeen läpi (Kuva 25).
22. Asenna sisäkiinnike valon suojukseen ja asenna kiinnike suojukseen (Kuva 25) neljällä kuusiokoloruuvilla (¼ × ¾ tuumaa).
23. Kohdista takavalo valon suojukseen niin, että keltainen suojalasi on asetettu kuvan mukaisesti (Kuva 25).
24. Kytke johdinsarjan 4-istukkainen liitin takavalon 4-nastaiseen liittimeen (Kuva 25).
25. Asenna takavalo valon suojukseen ja kiinnitä valo suojukseen (Kuva 25) kahdella ristikantaruuvilla (#10 × 1¼ tuumaa).

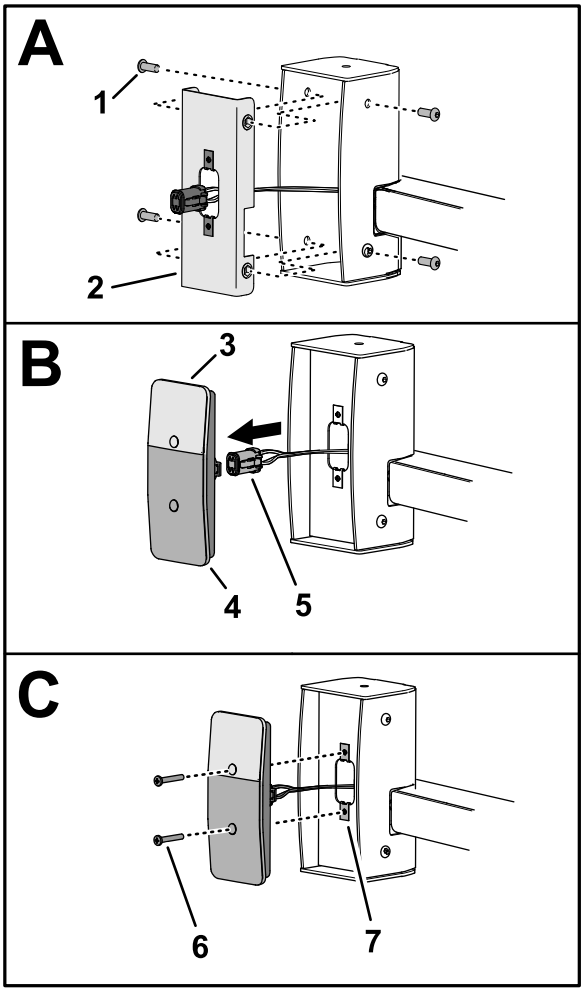

Kuva 25

1. Kuusiokoloruuvi (¼ × ¾ tuumaa)
2. Sisäkiinnike
3. Keltainen suojalasi (takavalo)
4. Punainen suojalasi (takavalo)
5. 4-istukkainen liitin (takavalon johdinsarja)
6. Ristikantaruuvi (#10 × 1¼ tuumaa)
7. Levymutteri (#10)

26. Vie johdinsarja rekisterikilven valoon ja kytke johdinsarjan liitin valon liittimeen (Kuva 24).

Tärkeää: **Kiinnitä johdinsarja nippusiteillä niin, että se ei kosketa kuumia tai liikkuvia osia (Kuva 26).**

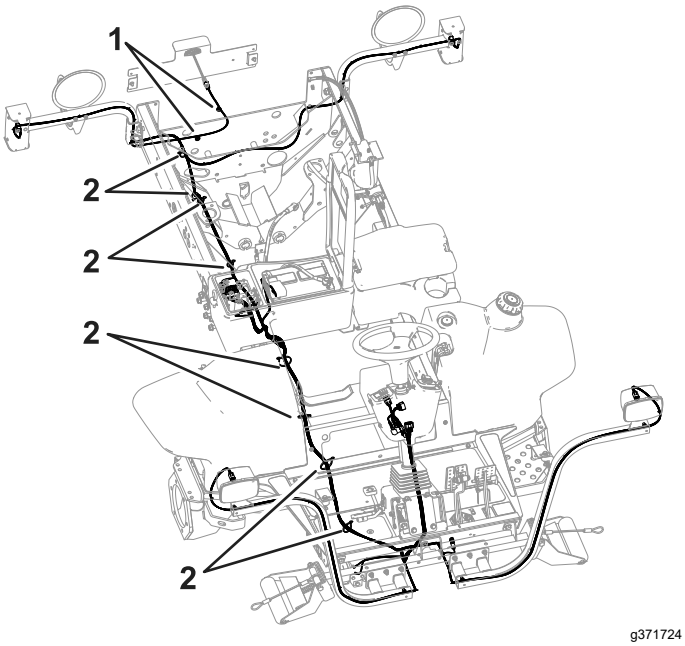

Kuva 26

1. Magneettiset nippusiteen pidikkeet
2. Nippuside

27. Asenna takaisin kaikki osat, jotka irrotettiin ajoyksiköstä johdinsarjaa vietäessä.

8

Ohjauskonsolin asennus

Vaiheeseen tarvittavat osat:

1	Kytkinkiinnikkeen kokoonpano
1	Sähköosien suojus
1	Sulakkeen asennuslevy
3	Levymutteri (#10)
1	Vilkkurele
1	Laippakantaruuvi (#10 × ⅜ tuumaa)
1	Nippuside
2	Kannattimen kiinnike
8	Levymutteri (¼ tuumaa)
1	Kytkinkiinnike
1	Monitoimikytkin
1	Kytkimen pidike (paksu)
1	Kytkimen pidike (ohut)
3	Kytkimen tulppa
1	Keinukytkin
2	Nuppi
1	Sulakkeen suojus
2	Pultin pidike
4	Lukkopultti (¼ × 2 tuumaa)
4	Laippalukkomutterit
2	Nippusiteet
2	Painettava kiinnitin
6	Laippakantaruuvi (¼ × ¾ tuumaa)

Sulakkeen asennuslevyn kokoaminen

1. Kohdista ohjainten liittimet ajovalokokoonpanoon aiemmin tehdyn loven läpi (Kuva 2).
2. Vedä suojus alas ja asenna sen pohja ohjauksen suojukseen.
3. Asenna levymutteri (#10) sulakkeen asennuslevyyn (Kuva 27).

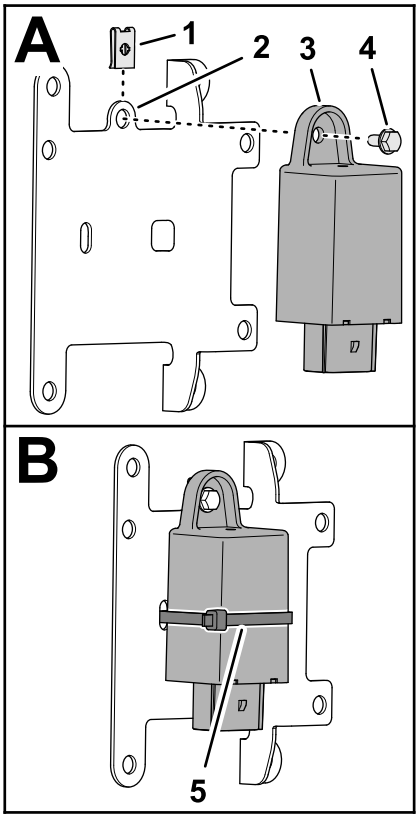

g350763

Kuva 27

1. Levymutteri (#10)
2. Sulakkeen asennuslevy
3. Vilkkurele
4. Laippakantaruuvi (#10 × ⅜ tuumaa)
5. Nippuside

4. Asenna vilkkurele asennuslevyyn (Kuva 27) laippakantaruuvilla (#10 × ⅜ tuumaa).
5. Kiinnitä vilkkurele asennuslevyyn nippusiteellä (Kuva 27).
6. Kytke konsolin johdinsarjan 12-istukkainen liitin vilkkureleen 12-nastaiseen liittimeen (Kuva 28).

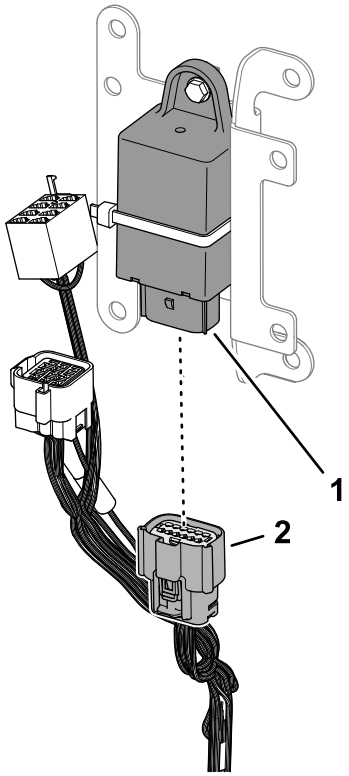

g371871

Kuva 28

1. 12-nastainen liitin (vilkkurele)
2. 12-istukkainen liitin (konsolin johdinsarja)

7. Aseta konsolin johdinsarjan painettava kiinnitin kannattimen kiinnikkeessä olevaan 6,4 mm:n (¼ tuuman) reikään (Kuva 29).

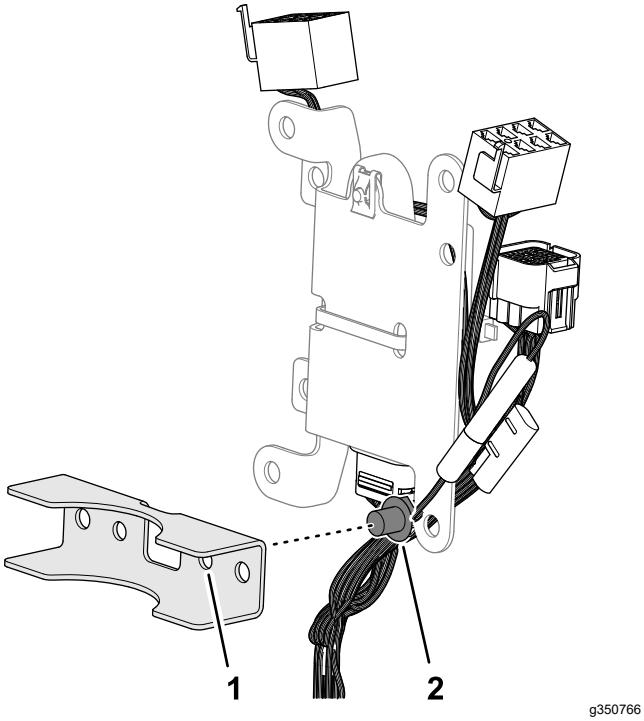

Kuva 29

1. Kannattimen kiinnike
2. Painetta kiinnitin (konsolin johdinsarja)

Kytkinkiinnikkeen kokoaminen

1. Asenna kahdeksan levymutteria (¼ tuumaa) kytkinkiinnikkeeseen kuvan mukaisesti (Kuva 30).

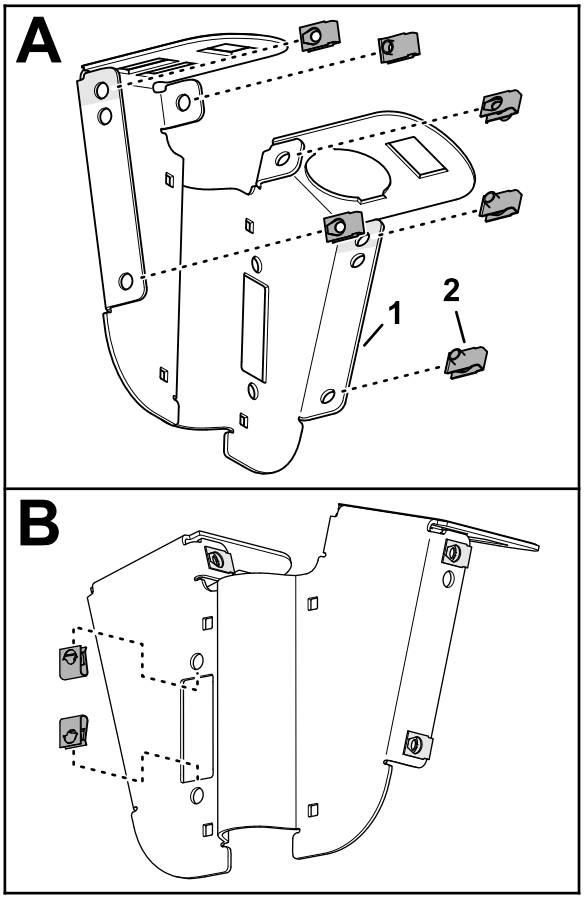

Kuva 30

1. Kytkinkiinnike
2. Levymutteri (¼ tuumaa)

2. Aseta monitoimikytkin kytkinkiinnikkeessä olevaan 51 mm:n reikään kuvan mukaisesti (Kuva 31).

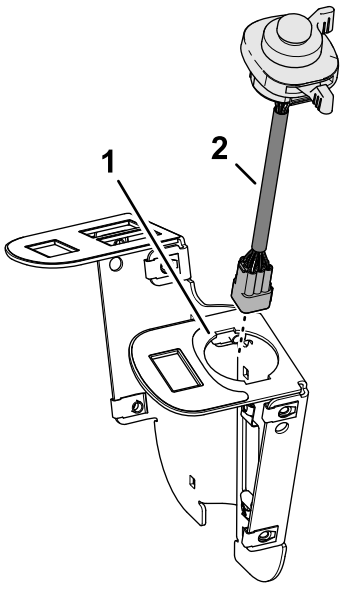

Kuva 31

1. Kytkinkiinnike
2. Monitoimikytkin

3. Kiinnitä monitoimikytkin kytkinkiinnikkeeseen paksulla ja ohuella kytkimen pidikkeellä (Kuva 32).

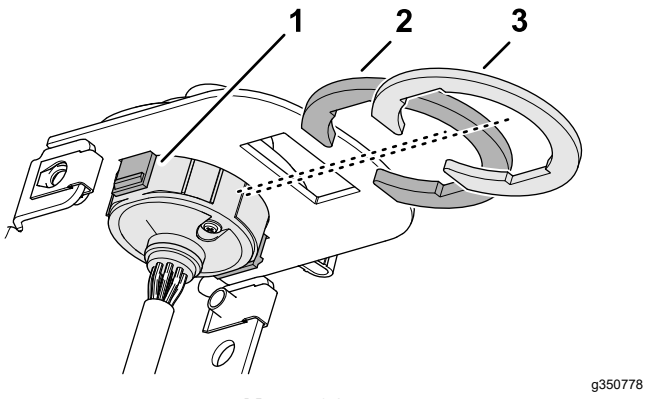

Kuva 32

1. Kieleke (monitoimikytkin)
2. Kytkimen pidike (paksu)
3. Kytkimen pidike (ohut)

4. Aseta kolme kytkimen tulppaa kytkinkiinnikkeeseen kuvan mukaisesti (Kuva 33).

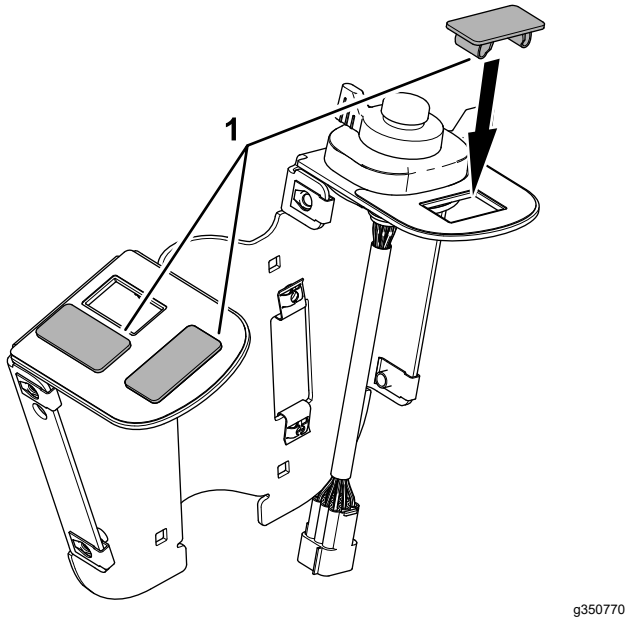

Kuva 33

1. Kytkimen tulppa

5. Kohdista keinukytkin kytkinkiinnikkeeseen niin, että valon suojalasi osoittaa kytkinlevyn etuosaan (Kuva 34).

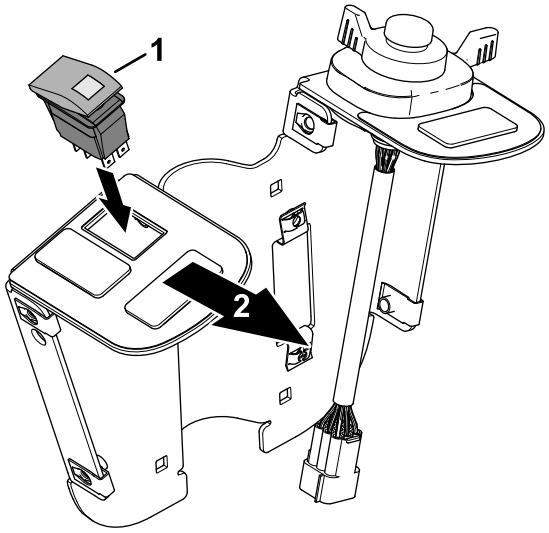

Kuva 34

1. Keinukytkin
2. Kytkinlevyn etuosa

6. Asenna kaksi nuppia sulakkeen suojukseen ja kiinnitä nupit kahdella pultin pidikkeellä (Kuva 35).

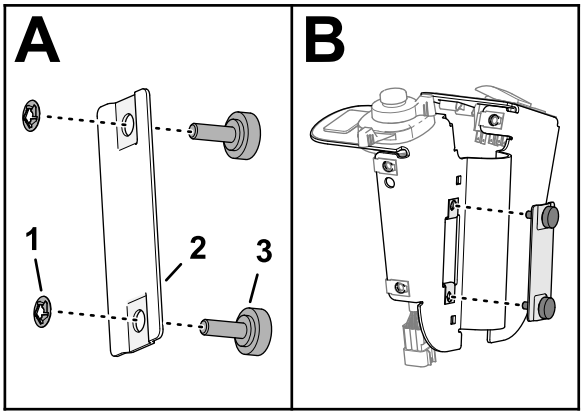

Kuva 35

1. Pultin pidike
2. Sulakkeen suojus
3. Nuppi

7. Asenna sulakkeen suojus kytkinlevyyn ja kiristä nupit (Kuva 35).

Kytkinlevyn asennus ohjauspylvääseen

1. Kohdista kytkinlevy ohjauspylvään takaosaan (Kuva 37).

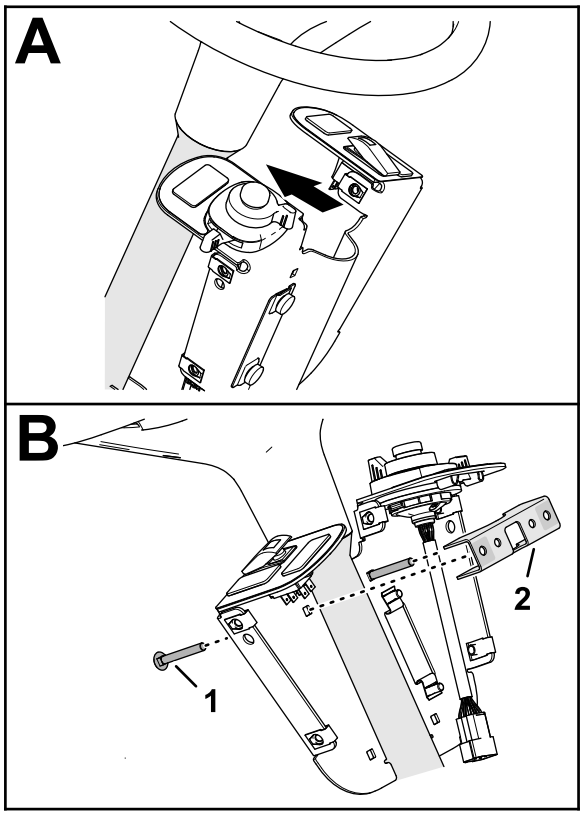

Kuva 36

1. Lukkopultti (¼ × 2 tuumaa) 2. Kannattimen kiinnike

2. Asenna kaksi lukkopulttia (¼ × 2 tuumaa) ylempiin 6,4 mm:n (¼ tuuman) reikiin kytkinlevyn ja toisen kannattimen kiinnikkeen läpi (Kuva 36).
3. Asenna sulakkeen asennuslevy ylempään kannattimen kiinnikkeeseen ja lukkopultteihin (Kuva 37) kahdella laippalukkomutterilla (¼ tuumaa).

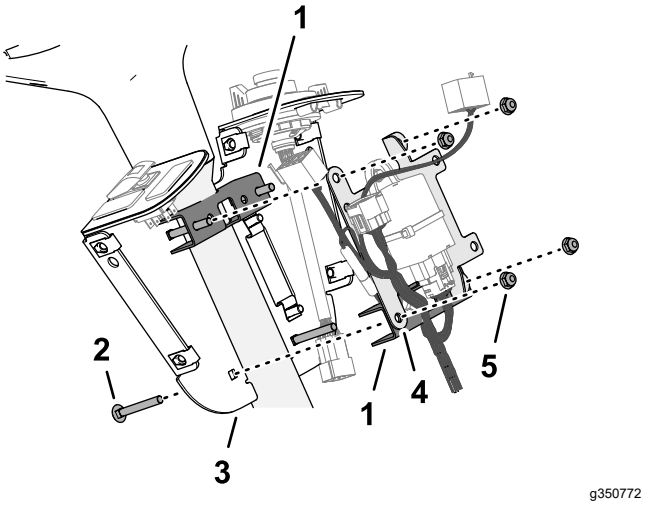

Kuva 37

1. Kannattimen kiinnike
2. Lukkopultti (¼ × 2 tuumaa)
3. Kytkinkiinnike
4. Sulakkeen asennuslevy
5. Laippalukkomutteri (¼ tuumaa)

4. Asenna kaksi lukkopulttia (¼ × 2 tuumaa) alempiin 6,4 mm:n (¼ tuuman) reikiin kytkinlevyn, kannattimen kiinnikkeen ja sulakkeen asennuslevyn läpi (Kuva 37) ja kiinnitä ne kahdella laippalukkomutterilla (¼ tuumaa).
5. Kohdista kytkinlevy käyttäjän paikkaa kohti ja kiristä neljä laippalukkomutteria.

Konsolin johdinsarjan kytkentä kytkimiin

1. Kytke konsolin johdinsarjan 8-istukkainen liitin, jossa on merkintä HAZARD SWITCH (varoitusvilkkujen kytkin), keinukytkimen 8-nastaiseen liittimeen (Kuva 38).

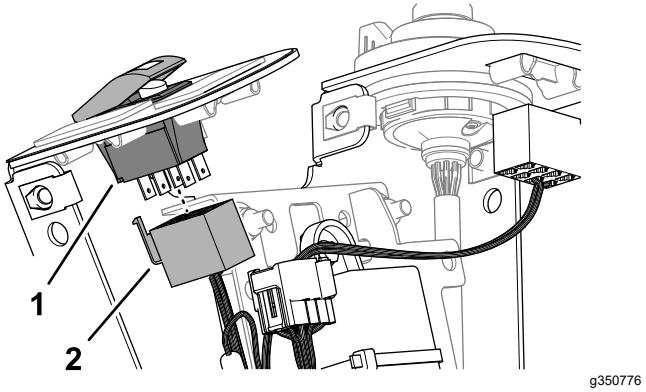

Kuva 38

1. 8-nastainen liitin (keinukytkin)
2. 8-istukkainen liitin (jossa on merkintä HAZARD SWITCH (varoitusvilkkujen kytkin), konsolin johdinsarja)

2. Kytke monitoimikytkimen johdinsarjan 9-nastainen liitin konsolin johdinsarjan 9-istukkaiseen liittimeen (Kuva 39).

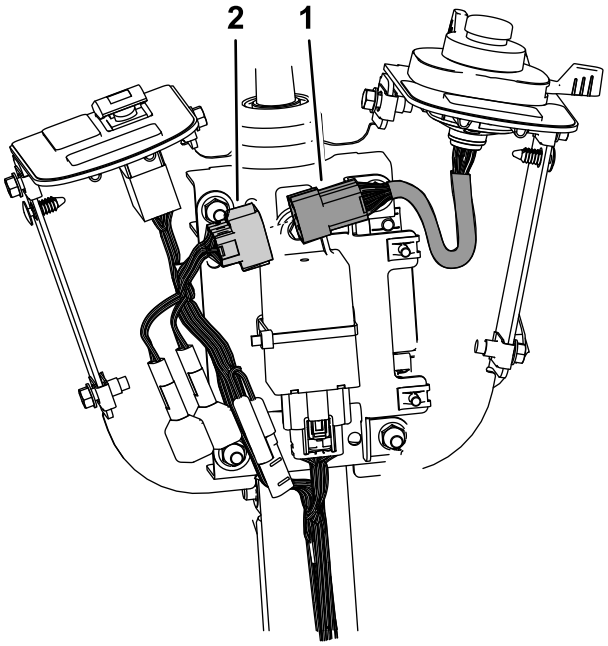

g371429

Kuva 39

1. 9-nastainen liitin (monitoimikytkimen johdinsarja)
2. 9-istukkainen liitin (konsolin johdinsarja)

3. Kiinnitä konsolin johdinsarja ohjauspylvääseen kahdella nippusiteellä.

Sähköosien suojuksen asennus

1. Kohdista sähköosien suojuksessa olevat reiät kytkinkiinnikkeen reikiin (Kuva 40).

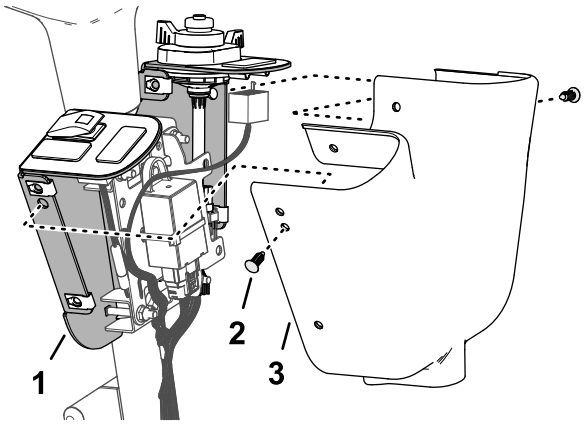

g350789

Kuva 40

1. Kytkinkiinnike
2. Painettava kiinnitin
3. Sähköosien suojus

2. Kiinnitä suojus kiinnikkeeseen asentamalla kaksi painettavaa kiinnitintä keskimmäisiin reikiin kuvan mukaisesti (Kuva 40).

3. Asenna suojus kiinnikkeeseen neljällä laippakantaruuvilla (¼ × ¾) kuvan mukaisesti (Kuva 41).

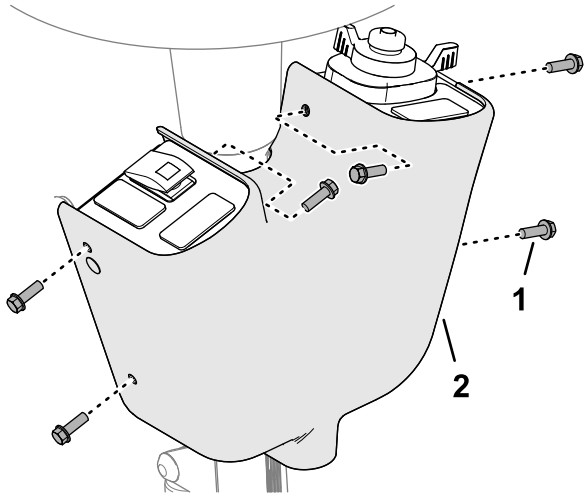

g350771

Kuva 41

1. Laippakantaruuvi (¼ × ¾ tuumaa)
2. Sähköosien suojus

9

Tarran ja sulakkeen asennus

Vaiheeseen tarvittavat osat:

1	Sulake (2 A)
1	Sulakekilpi

Ohjeet

1. Aseta sulake (2 A) avoimeen sulakerasian aukkoon, joka vastaa moduulista liittimeen kytkemiseen käytettävää liitintä (Kuva 19 ja Kuva 42).

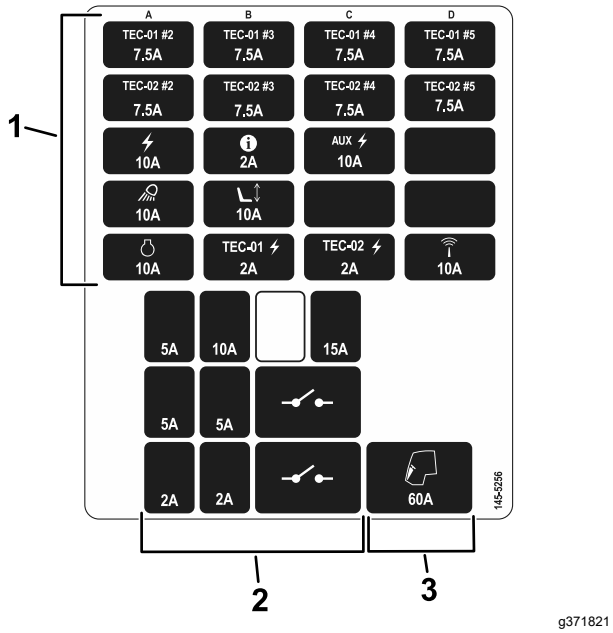

g371821

Kuva 42

1. Sulakerasian sulakkeet
2. Moduulin sulakkeet
3. Sulakkeenpitimen sulake

2. Kiinnitä sulakerasian tarra säilytyskotelon kanteen (Kuva 43).

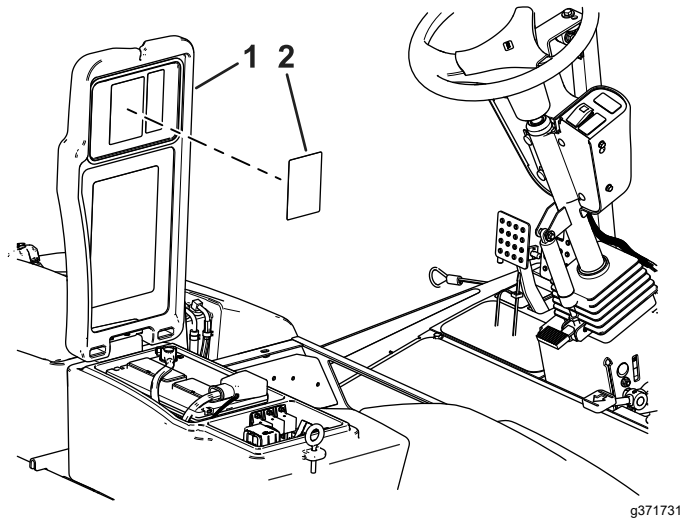

g371731

Kuva 43

1. Säilytyskotelon kansi
2. Sulakerasian tarra

10

Tarran kiinnityslevyjen asennus

Vaiheeseen tarvittavat osat:

2	Levy
4	Tarra
4	Kuusiokantaruuvi (¼ × 2½ tuumaa)
4	Lukkomutteri (¼ tuumaa)

Ohjeet

1. Kohdista levyt valosarjan kiinnikkeiden valmiisiin reikiin (Kuva 44)

   Huomaa: Asentaessasi ruuveja kiinnikkeisiin varmista, että ruuvit eivät vaurioita johdinsarjaa.
2. Kiinnitä levyt valosarjan kiinnikkeisiin neljällä kuusiokantaruuvilla (¼ × 2½ tuumaa) ja neljällä lukkomutterilla (¼ tuumaa) kuvan mukaisesti (Kuva 44).
3. Kiinnitä tarrat levyjen ulkopintaan (Kuva 44).

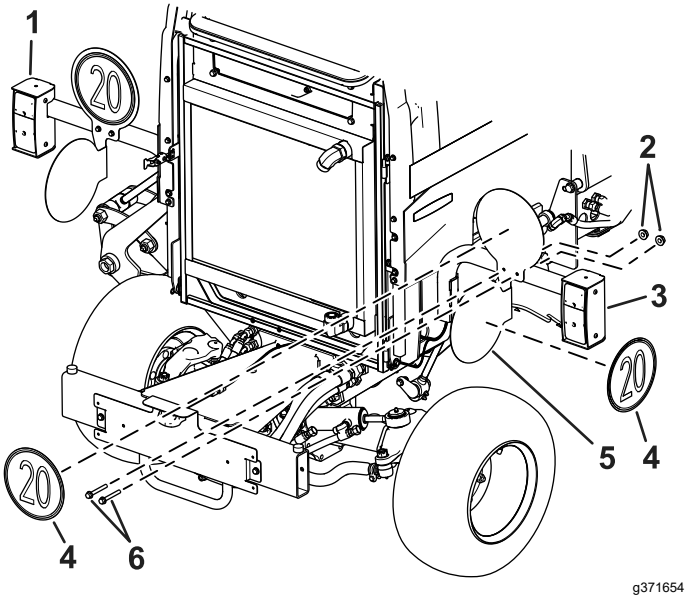

g371654

Kuva 44

1. Vasen takavalo
2. Lukkomutterit (¼ tuumaa)
3. Oikea takavalo
4. Tarra
5. Levy
6. Kuusiokantaruuvit (¼ × 2½ tuumaa)

11

Akun kytkentä

Mitään osia ei tarvita

Ohjeet

Kytke akku. Lisätietoja on koneen *käyttöoppaassa*.

Käyttö

Ohjaimet

Huomaa: Tarkista valojen toiminta. Varmista, että oikeat valot vilkkuvat, kun käytät suuntavilkkujen kytkintä.

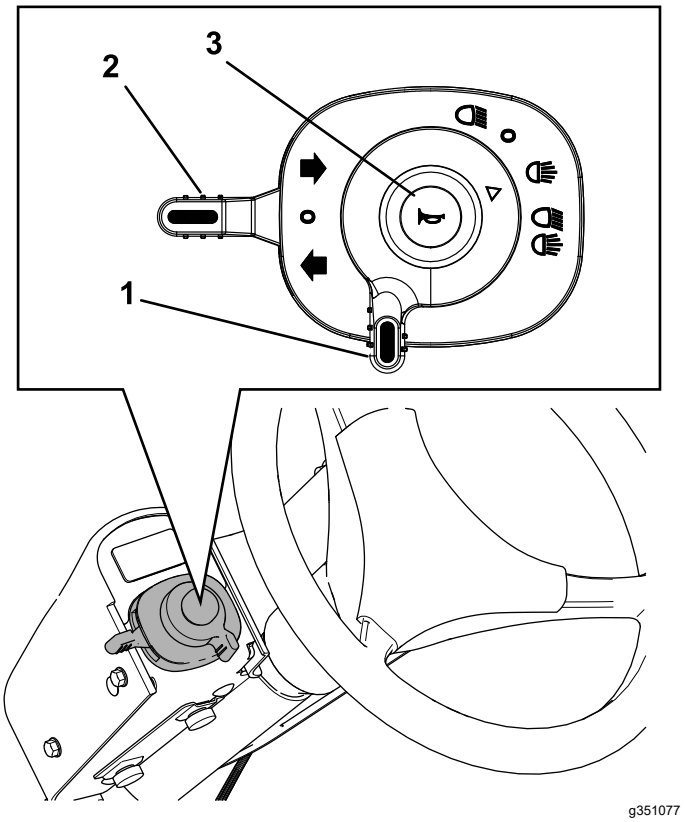

Kuva 45

1. Valokytkin
2. Suuntavilkkujen kytkin
3. Äänimerkin painike

Valojen käyttö

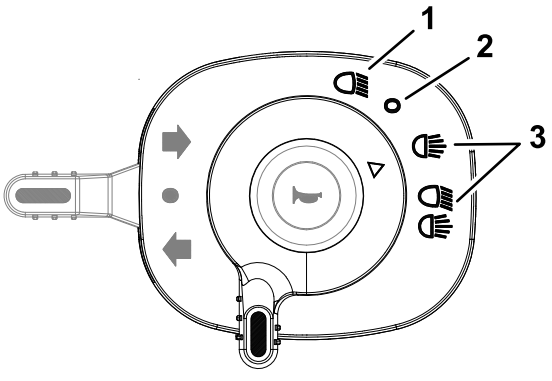

Kuva 46

1. Lähivalo
2. POIS-asento
3. Lähivalo

Huomaa: Jarruvalot syttyvät, kun kone hidastaa vauhtia hydrostaattis-dynaamisesta jarrutuksesta tai kun jarrupolkimia painetaan.

1. Käännä avainkytkintä.
2. Käännä valokytkintä (Kuva 45 ja Kuva 46) seuraaviin asentoihin:
   - Lähivalo
   - POIS-asento
   - Lähivalo

Suuntavilkun käyttö

- Ilmaise kääntyminen oikealle siirtämällä suuntavilkun kytkin (Kuva 45) ylös.
- Ilmaise kääntyminen vasemmalle siirtämällä kytkin alas.
- Kytke suuntavilkut pois päältä siirtämällä kytkin keskiasentoon.

Äänimerkin käyttö

Anna äänimerkki painamalla äänimerkin painiketta (Kuva 45).

Varoitusvilkkujen käyttö

Varoitusvilkut ovat vilkkuvia valoja, jotka varoittavat, että kone ei liiku tai että se liikkuu hitaasti.

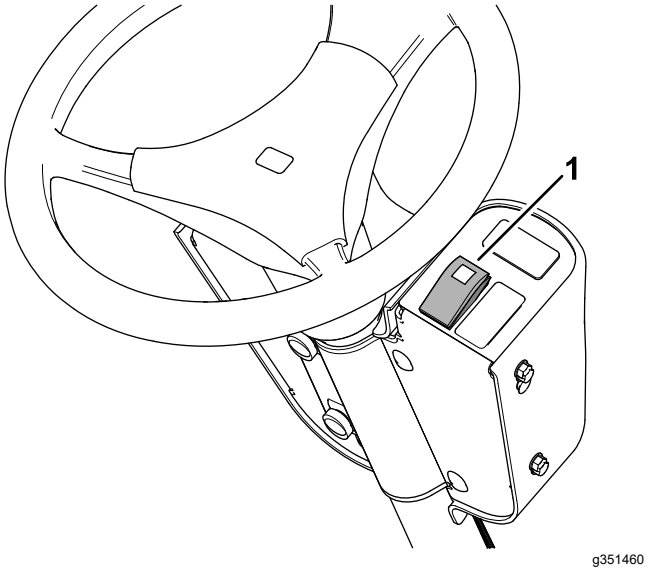

Kuva 47

1. Varoitusvilkkujen kytkin

- Kytke varoitusvilkut päälle painamalla kytkimen (Kuva 47) yläosaa.

  Huomaa: Varoitusvilkun kytkimessä palaa valo, kun varoitusvilkut ovat päällä.
- Poista varoitusvilkut käytöstä painamalla kytkimen alaosaa.

Ajovalojen säätö

1. Säädä valoja löysäämällä asennuslukkomutte-reita ja -kantaruuveja (Kuva 48).

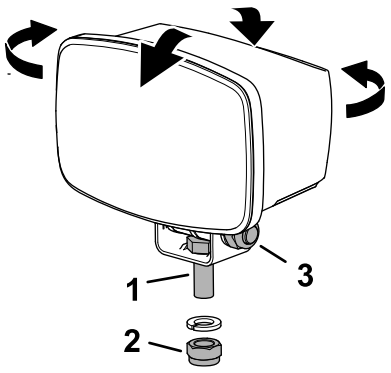

Kuva 48

1. Kantaruuvi (valon säätö vaakasuunnassa)
2. Lukkomutteri (valon säätö vaakasuunnassa)
3. Lukkomutteri ja kantaruuvi (valon säätö pystysuunnassa)

2. Säädä valot paikallisten vaatimusten mukaisiksi.
3. Kiristä lukkomutterit ja kantaruuvit (Kuva 48).

Kunnossapito

Sulakkeiden huolto

1. Pysäköi kone tasaiselle alustalle, kytke seisontajarru, laske leikkuuyksiköt, sammuta moottori ja irrota virta-avain.
2. Löysää oikeanpuoleisen säilytyslaatikon kannen salpa ja nosta kansi (Kuva 49).

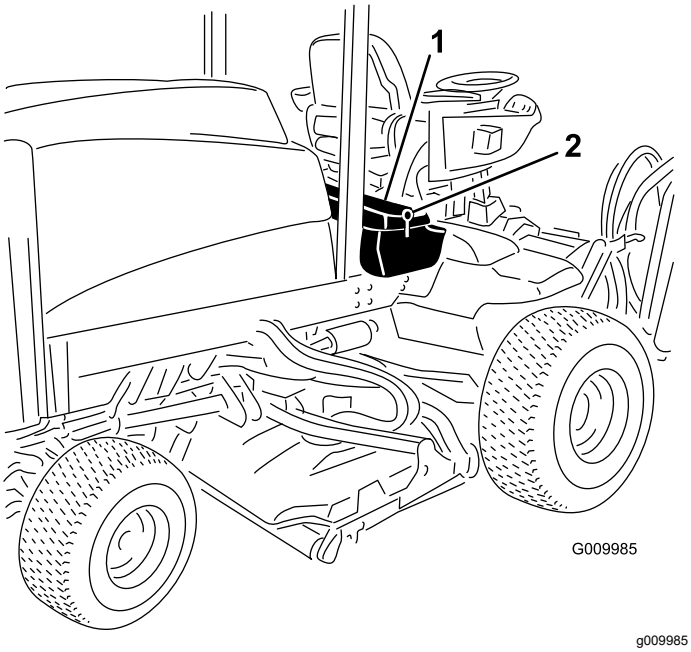

Kuva 49

3. Irrota suojus moduulista (Kuva 19).

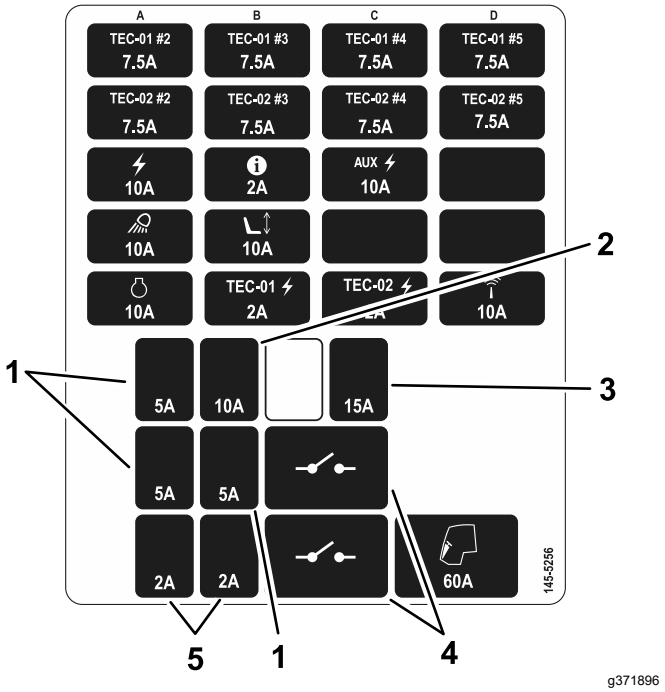

Kuva 50

1. Vasen jarru, oikea jarru tai varoitusvilkut
2. Valot
3. Äänimerkki
4. Päärele tai äänimerkin rele
5. Vasen tai oikea takavalo

4. Vaihda sulake. Katso moduulin sulakkeiden sijainnit tarrasta (Kuva 50).
5. Asenna suojus takaisin moduuliin.
6. Sulje ja salpaa konepelti.

Huomautuksia:

Huomautuksia:



Count on it.