Form No. 3453-297 Rev B

도로 조명 키트

Groundsmaster® 4500-D 또는 4700-D 트랙션 유닛

모델 번호 30670

설치 지침

안전

안전 및 교육용 전사지

안전 문구 데칼과 지침은 작업자의 눈에 쉽게 보이며 잠재적인 위험이 있는 모든 부분에 부착되어 있습니다. 손상되거나 유실된 데칼은 교체하십시오.

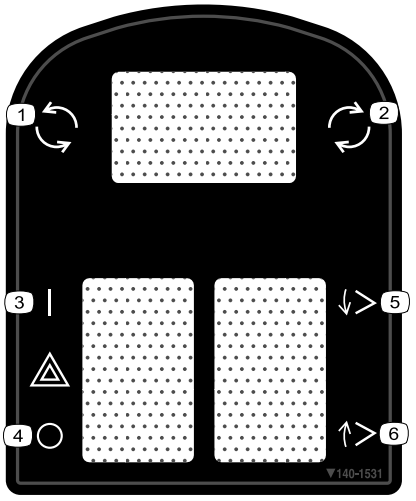

decal140-1531

140-1531

1. 스노우 슈트—좌측
2. 스노우 슈트—우측
3. 비상등—켜짐
4. 비상등—꺼짐
5. 부속 장치—아래로
6. 부속 장치—위로

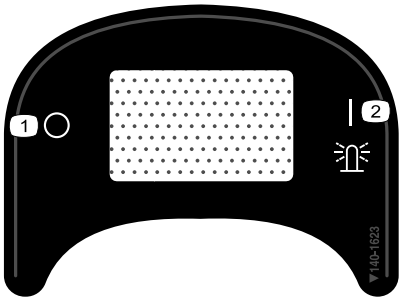

decal140-1623

140-1623

1. 경광등—꺼짐
2. 경광등—켜짐

© 2023—The Toro® Company
8111 Lyndale Avenue South
Bloomington, MN 55420

등록처 www.Toro.com.

원본 지침(KO)
미국에서 인쇄됨
모든 권리 보유

3453-297

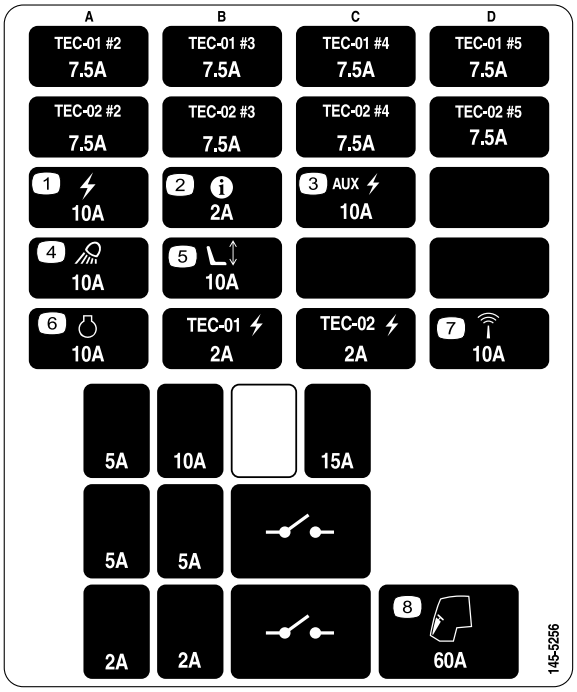

decal145-5256

145-5256

1. 전원—10A
2. Infocenter—2A
3. 보조 전원—10A
4. 헤드라이트—10A
5. 전동 시트—10A
6. 엔진—10A
7. 센서—10A
8. 캡—60A

설치

부품 확인

아래 차트를 사용하여 모든 부품이 선적되었는지 확인하십시오.

절차	설명	수량	사용
1	아무 부품도 필요 없음	–	장비를 준비합니다.
2	아무 부품도 필요 없음	–	장착 구멍을 뚫습니다.
3	우측 헤드라이트 브래킷 좌측 헤드라이트 브래킷 볼트(⅜ x 2½ 인치) 플랜지 너트(⅜ 인치) 와셔(⅜ x ⅞ 인치) 고무 행거 스페이서 볼트(5/16 x 1⅝ 인치) 플랜지 너트(5/16 인치) 우측 헤드라이트 어셈블리 좌측 헤드라이트 어셈블리 직각 플레이트 브래킷	1 1 6 6 8 2 4 4 4 1 1 2	헤드라이트 설치.
4	경적 경적 브래킷 볼트(⅜ x ⅝ 인치) 플랜지 너트(⅜ 인치) 볼트(½ x 4 인치) 너트 (¼ 인치)	1 1 1 1 2 2	경적 설치.
5	좌측 라이트 브래킷 우측 라이트 브래킷 좌측 라이트 하우징 우측 라이트 하우징 내부 마운트 나사(#10 x 1¼ 인치) 플랜지 너트(¼ 인치) 캐리지 볼트(¼ x ⅝ 인치) 나사(¼ x ¾ 인치) 나사(⅝ x 3 인치) 플랫 와셔 잼 너트(⅝ 인치) 후방 라이트 어셈블리 클립 너트(¼ 인치)	1 1 1 1 2 4 6 2 8 4 4 2 2 2	후방 램프 설치.
6	플레이트 라이트 플레이트 브래킷 나사(#10 x 1 인치) 스피드 너트(#10) 자동 태핑 나사(5/16 x ½ 인치)	1 1 2 2 2	라이센스 플레이트 브래킷 설치.

절차	설명	수량	사용
7	와이어 하니스 자석 케이블 타이 마운트 케이블 타이	1 2 8	와이어 하니스 설치.
8	스위치 마운트 어셈블리 컨트롤 커버 퓨즈 마운트 플레이트 클립 너트(#10) 점멸등 플랜지 헤드 나사(#10 x ⅜ 인치) 케이블 타이 브래킷 마운트 클립 너트(¼ 인치) 스위치 마운트 다기능 스위치 스위치 클립(두꺼움) 스위치 클립(얇음) 스위치 플러그 로커 스위치 노브 퓨즈 커버 볼트 리테이너 캐리지 볼트(¼ x 2 인치) 플랜지 록너트 케이블 타이 누름식 패스너 플랜지 헤드 나사(¼ x ¾ 인치)	1 1 1 3 1 1 1 2 8 1 1 1 1 3 1 2 1 2 4 4 2 2 6	컨트롤 콘솔 설치.
9	퓨즈(2 A) 퓨즈데칼	1 1	데칼 및 퓨즈 설치.
10	플레이트 데칼 육각 헤드 나사(¼ x 2½ 인치) 록너트(¼ 인치)	2 4 4 4	데칼 장착 플레이트 설치.

1

장비 준비

아무 부품도 필요 없음

절차

1. 장비를 평지에 주차합니다.
2. PTO를 해제하고, 주차 브레이크를 체결합니다.
3. 커팅 유닛을 내립니다.
4. 엔진을 끄고 키를 뺍니다.
5. 배터리 음극(-) 케이블을 분리합니다.

2

장착 구멍 뚫기

아무 부품도 필요 없음

헤드라이드 구멍 및 와이어 하니스 구멍 뚫기

1. 헤드라이트를 트랙션 유닛 프레임에 고정하는 캐리지 볼트 2에서 너트를 제거합니다(그림 1).
2. 플랫폼 쉬라우드 상단을 프레임에 고정하는 자동 태핑 볼트 2개를 제거합니다(그림 1).
3. 헤드라이트 커넥터를 분리하고 프레임에서 플랫폼 쉬라우드를 제거합니다(그림 1).

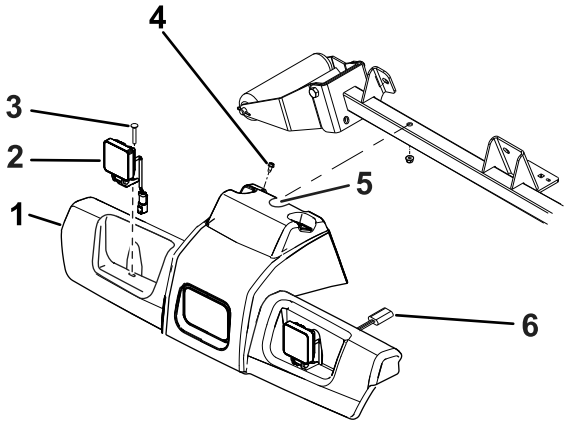

g371181

그림 1

1. 플랫폼 쉬라우드
2. 헤드라이트 어셈블리
3. 캐리지 볼트(2)
4. 자동 태핑 볼트(2)
5. 여기에 노치를 만듭니다.
6. 헤드라이트 커넥터

4. 그림 2와 같이 그라인더로 스티어링 커버에 노치를 만듭니다.

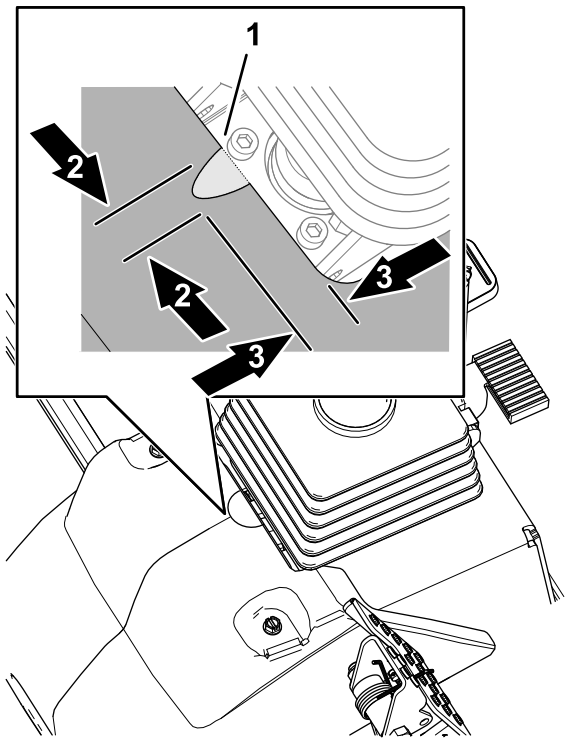

g384533

그림 2

1. 노치(헤드라이트 어셈블리)
2. 16 mm
3. 7 cm

5. 그림 3의 치수를 사용하여 롤러 지지 튜브의 양쪽 벽에 구멍(1.0 cm) 6개의 위치를 찾고 드릴로 구멍을 뚫습니다.

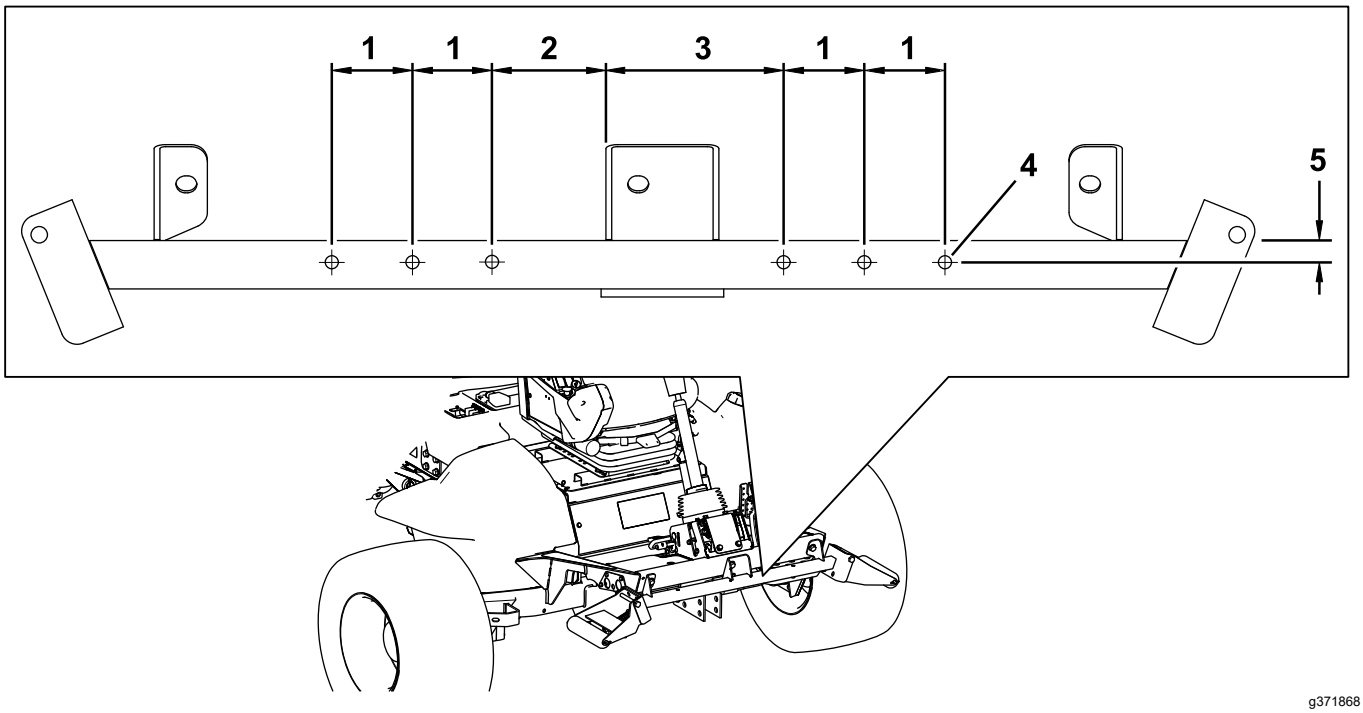

g371868

그림 3

1. 6.4 cm
2. 8.9 cm
3. 14.0 cm
4. 1.0 cm 직경
5. 1.9 cm

경적 브래킷 구멍 뚫기

그림 4의 치수를 사용하여 롤러 지지 튜브의 양쪽 벽에 구멍(7 mm) 2개의 위치를 찾고 드릴로 구멍을 뚫습니다.

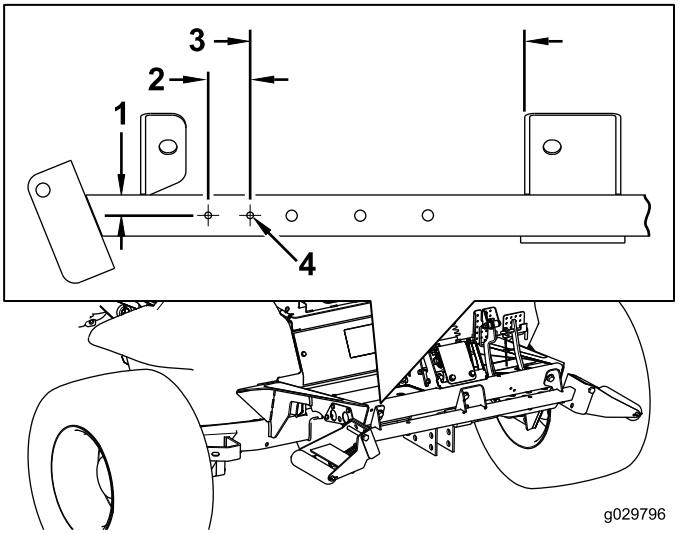

g029796

g029796

그림 4

1. 1.9 cm
2. 3.8 cm
3. 25.4 cm
4. 7 mm 직경

라이센스 플레이트를 달기 위하여 후방 범퍼에 장착 구멍 뚫기

그림 5의 치수를 사용하여 후방 범퍼 외부 벽에 구멍(7 mm) 2개의 위치를 찾고 드릴로 구멍을 뚫습니다.

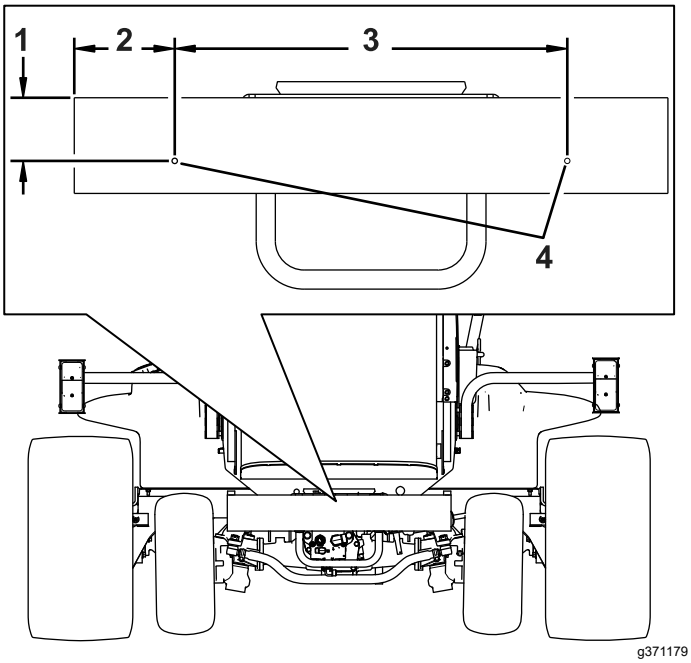

그림 5

1. 8.3 cm
2. 13.3 cm
3. 52.07 cm
4. 여기에 구멍(7 mm)을 뚫습니다.

3

헤드라이트 설치

이 절차를 수행하는 데 필요한 부품:

1	우측 헤드라이트 브래킷
1	좌측 헤드라이트 브래킷
6	볼트(⅜ x 2½ 인치)
6	플랜지 너트(⅜ 인치)
8	와셔(⅜ x ⅞ 인치)
2	고무 행거
4	스페이서
4	볼트(5/16 x 1⅝ 인치)
4	플랜지 너트(5/16 인치)
1	우측 헤드라이트 어셈블리
1	좌측 헤드라이트 어셈블리
2	직각 플레이트 브래킷

헤드라이트 브래킷을 ROPS 모델에 설치

1. 그림 6과 같이 볼트(⅜ x 2½ 인치) 6개 및 플랜지 너트(⅜ 인치) 6개를 사용하여 좌우 헤드라이트 브래킷을 롤러 지지 튜브 전방에 고정합니다.

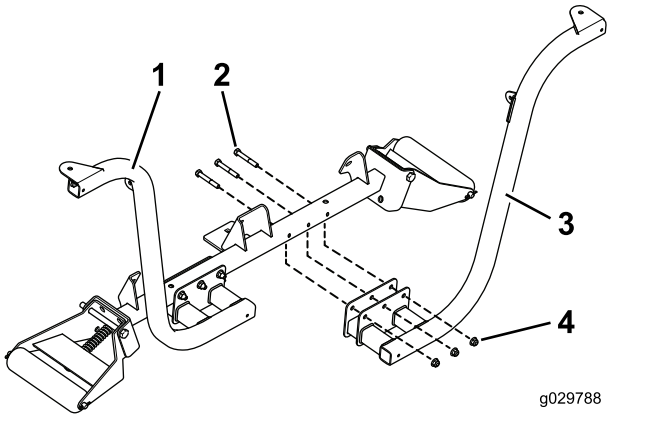

g029788

그림 6

1. 설치된 헤드라이트 브래킷
2. 볼트(⅜ x 2½ 인치)
3. 헤드라이트 브래킷
4. 플랜지 너트(⅜ 인치)

참고: 플랜지 너트가 트랙션 유닛 전방을 향하도록 볼트를 배치합니다.

2. 라이트와 함께 공급된 패스너로 좌우 헤드라이트를 헤드라이트 브래킷에 고정합니다(그림 7).

참고: 헤드라이트의 방향 지시등 렌즈가 트랙션 유닛 외부를 향하도록 하십시오.

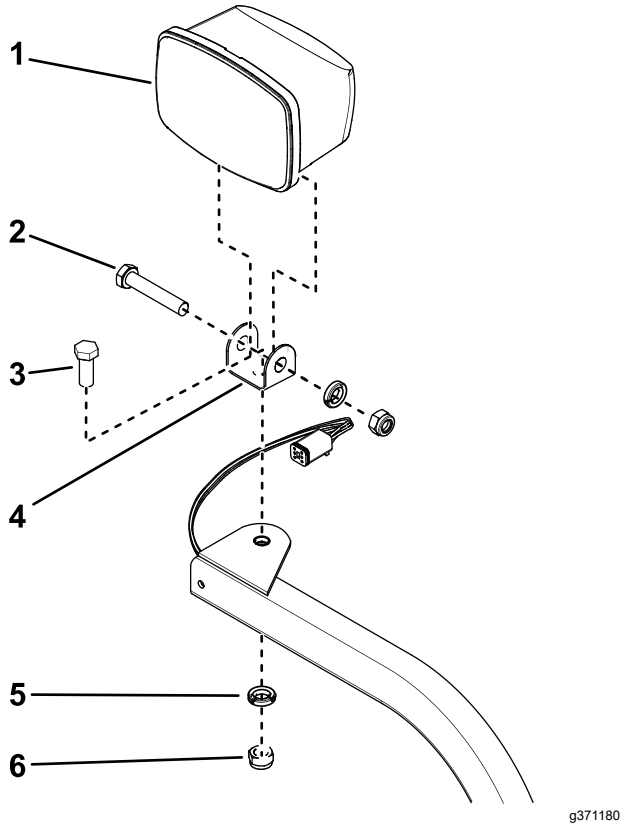

그림 7

우측 헤드라이트 어셈블리가 표시됨

1. 헤드라이트
2. 피벗 볼트(록너트 포함)
3. 장착 볼트
4. 피벗 브래킷
5. 와셔
6. 록너트(M12)

3. 헤드라이트 어셈블리가 헤드라이트 브래킷에 단단히 고정되도록 록너트를 조입니다.

   참고: 록너트를 과도하게 조이지 마십시오.

헤드라이트 브래킷을 캡 모델에 설치

1. 그림 8과 같이 기존 나사를 사용하여 캡의 전방 하단 패널의 각 상단 코너에 직각 플레이트 브래킷을 설치합니다.

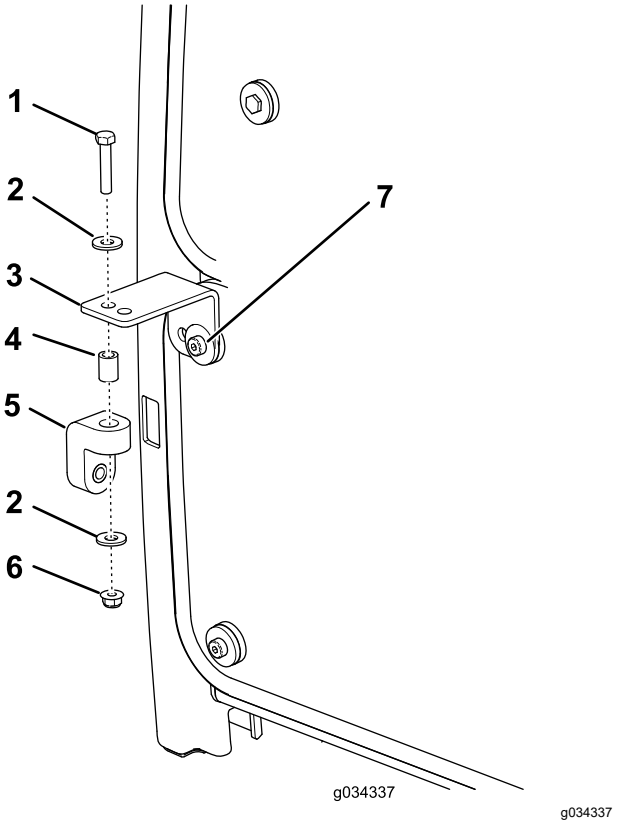

그림 8

1. 볼트(5/16 x 1⅝ 인치)
2. 와셔
3. 직각 플레이트 브래킷
4. 스페이서
5. 고무 행거
6. 플랜지 너트(5/16 인치)
7. 나사(기존의 것)

2. 그림 8과 같이 볼트(5/16 x 1⅝ 인치), 2개의 와셔(⅜ 인치), 스페이서, 및 플랜지 너트(5/16 인치)로 각 직각 플레이트 브래킷에 고무 행거를 느슨하게 설치합니다.

3. 볼트(⅜ x 2½ 인치) 6개 및 플랜지 너트(⅜ 인치)를 사용하여 좌우 헤드라이트 브래킷을 롤러 지지 튜브 전방에 느슨하게 설치합니다. 그림 9와 같이 브래킷의 위치를 맞춥니다.

   참고: 직각 플레이트 브래킷의 구멍과 고무 행거 구멍이 일치하도록 하십시오.

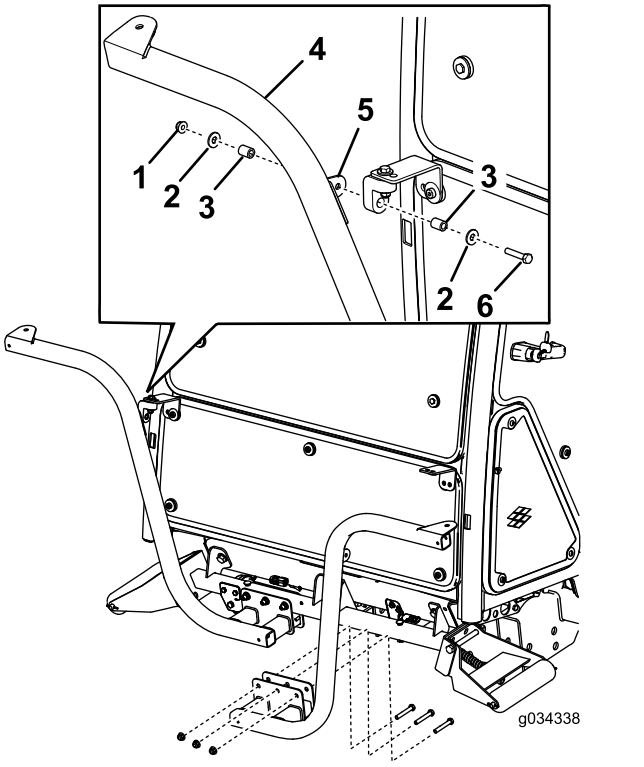

g034338

그림 9

1. 너트(5/16 인치)
2. 와셔
3. 스페이서
4. 헤드라이트 브래킷
5. 브래킷 탭
6. 볼트(5/16 x 1⅝ 인치)

4. 키트와 함께 공급된 패스너로 좌우 헤드라이트 어셈블리를 헤드라이트 브래킷에 고정합니다(그림 7).

   참고: 헤드라이트의 방향 지시등 렌즈가 트랙션 유닛 외부를 향하도록 하십시오.

5. 헤드라이트 어셈블리가 헤드라이트 어셈블리 브래킷에 단단히 고정되도록 록너트를 조입니다.

참고: 록너트를 과도하게 조이지 마십시오.

참고: CE 적용 장비에 대하여 전후방 캡 라이트를 사용할 수 없습니다. 다음과 같이 전후방 캡 라이트를 사용 중지하십시오.

- **전방**—캡 루프에서 라이트를 제거하고 라이트에서 전선을 분리합니다. 캡에 라이트를 끼웁니다.
- **후방**—렌즈를 라이트에 고정하는 나사를 제거합니다. 라이트에서 전구를 제거하고 렌즈를 라이트에 끼웁니다.

4

경적 설치

이 절차를 수행하는 데 필요한 부품:

1	경적
1	경적 브래킷
1	볼트(⅜ x ⅝ 인치)
1	플랜지 너트(⅜ 인치)
2	볼트(½ x 4 인치)
2	너트 (¼ 인치)

절차

1. 그림 10과 같이 볼트(⅜ x ⅝ 인치) 및 플랜지 너트(⅜ 인치)를 사용하여 경적 브래킷을 경적 스트랩에 고정합니다.

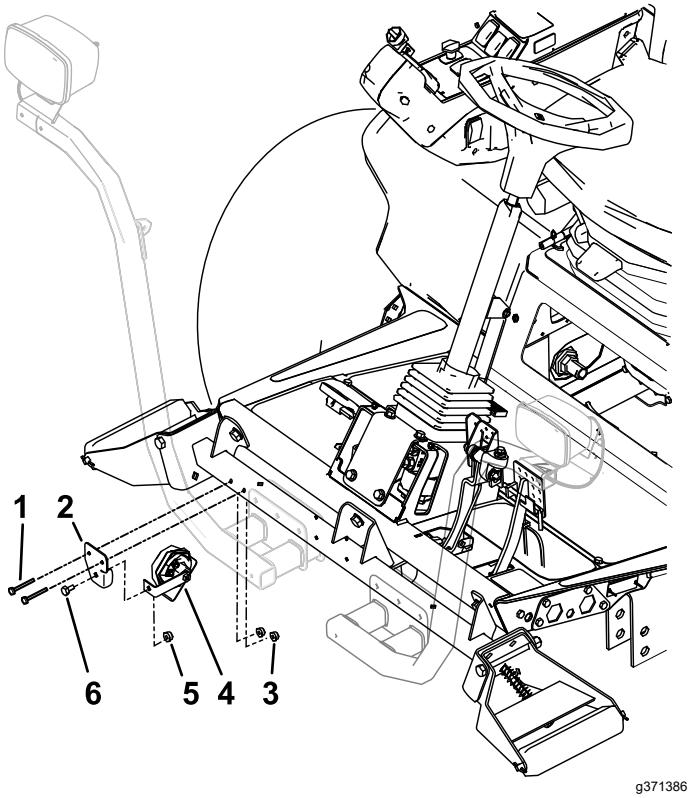

그림 10

1. 볼트(½ x 4 인치)
2. 경적 브래킷
3. 너트 (¼ 인치)
4. 경적(스트랩 포함)
5. 플랜지 너트(⅜ 인치)
6. 볼트(⅜ x ⅝ 인치)

2. 2개의 볼트(¼ x 2 인치) 및 너트(¼ 인치)를 사용하여 경적 브래킷을 롤러 지지 튜브 후면에 장

착합니다. 아래쪽을 향하도록 경적을 돌립니다(그림 10).

5

후방 램프 설치

이 절차를 수행하는 데 필요한 부품:

1	좌측 라이트 브래킷
1	우측 라이트 브래킷
1	좌측 라이트 하우징
1	우측 라이트 하우징
2	내부 마운트
4	나사(#10 x 1¼ 인치)
6	플랜지 너트(¼ 인치)
2	캐리지 볼트(¼ x ⅝ 인치)
8	나사(¼ x ¾ 인치)
4	나사(⅝ x 3 인치)
4	플랫 와셔
2	잼 너트(⅝ 인치)
2	후방 라이트 어셈블리
2	클립 너트(¼ 인치)

절차

1. 좌측 및 우측 프레임 레일에 연결된 볼트 2개, 플랫 와셔 2개, 잼 너트 2개를 제거합니다.
2. 그림 11 및 그림 12와 같이 볼트(⅝ x 3 인치) 2개, 플랫 와셔 2개, 잼 너트(⅝ 인치) 2개를 사용하여 좌측 및 우측 라이트 브래킷을 프레임에 고정합니다.

   참고: 좌측 및 우측 라이트 브래킷은 서로 다릅니다. 올바른 마운트를 사용하십시오.
3. 그림 12와 같이 캐리지 볼트(⅝ x 3 인치) 4개 및 플랜지 너트(¼ 인치) 4개를 사용하여 좌우 라이트 하우징을 좌우 라이트 브래킷에 고정합니다.

   참고: 좌측 및 우측 라이트 브래킷은 서로 다릅니다. 올바른 마운트를 사용하십시오.

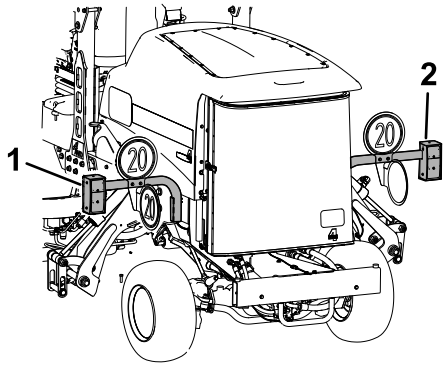

g371674

그림 11

1. 좌측 라이트
2. 우측 라이트

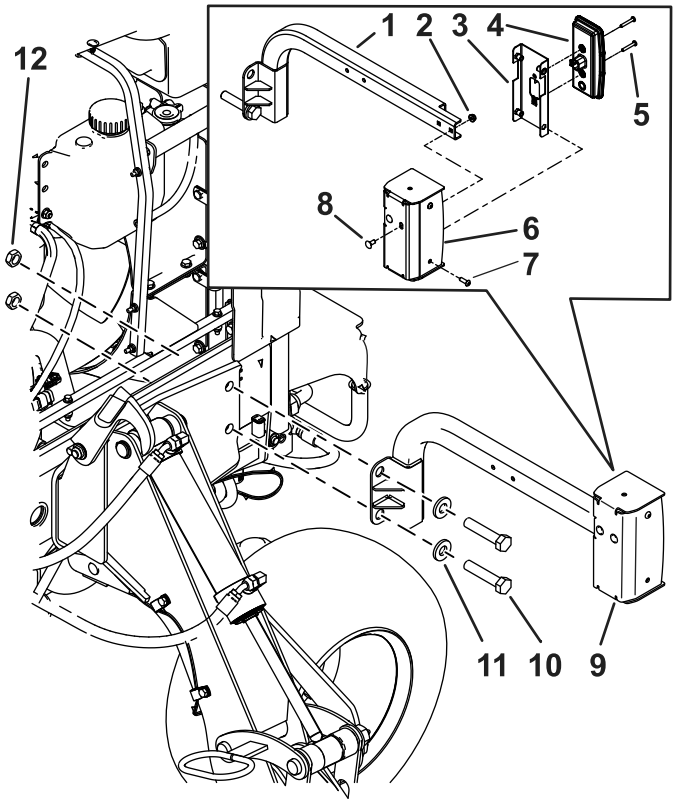

g371653

그림 12

그림은 좌측면임

1. 좌측 라이트 브래킷
2. 나사(¼ x ¾ 인치)
3. 내부 마운트
4. 후방 램프
5. 나사(#10 x 1¼ 인치)
6. 좌측 라이트 하우징
7. 나사(¼ x ¾ 인치)
8. 캐리지 볼트(¼ x ⅝ 인치)
9. 좌측 라이트 하우징
10. 나사(⅝ x 3 인치)
11. 플랫 와셔
12. 잼 너트(⅝ 인치)

4. 내부 마운트에 클립 너트(¼ 인치) 2개를 조립합니다(그림 13).

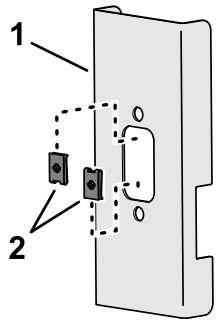

g371870

그림 13

1. 내부 마운트
2. 클립 너트(¼ 인치)

참고: 라이트 브래킷을 통해 와이어 하니스를 배선한 다음 라이트와 함께 공급된 나사(#10 x 1¼ 인치) 4개 및 너트를 사용하여 후방 라이트 어셈블리를 내부 마운트에 장착합니다(그림 25).

6

라이센스 플레이트 브래킷 설치

이 절차를 수행하는 데 필요한 부품:

1	플레이트 라이트
1	플레이트 브래킷
2	나사(#10 x 1 인치)
2	스피드 너트(#10)
2	자동 태핑 나사(5/16 x ½ 인치)

절차

1. 나사(#10 x 1 인치) 2개 및 록너트 2개를 사용하여 플레이트 라이트를 라이센스 플레이트 브래킷에 고정합니다(그림 14 및 그림 15).

   참고: 나사를 지나치게 조이지 마십시오. 렌즈를 아래쪽으로 보게 하고 라이센스 플레이트 브래킷의 구멍에 전선을 삽입합니다.

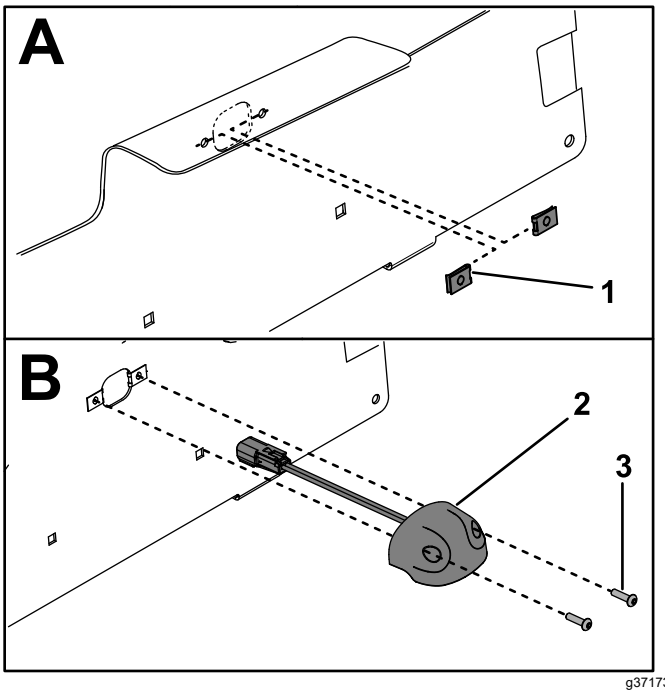

g371733

그림 14

1. 스피드 너트(#10)
2. 플레이트 라이트
3. 나사(#10 x 1 인치)

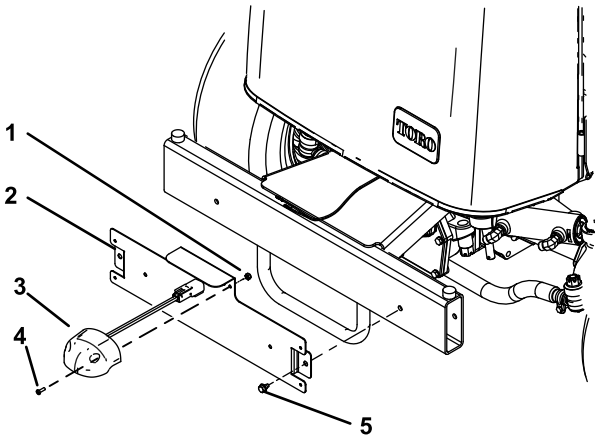

g371652

그림 15

1. 스피드 너트(#10)
2. 라이센스 플레이트 브래킷
3. 플레이트 라이트
4. 나사(#10 x 1 인치)
5. 자동 태핑 나사(5/16 x ½ 인치)

2. 그림 15와 같이 자동 태핑 나사(5/16 x ½ 인치) 2개를 사용하여 라이센스 플레이트 브래킷을 후방 범퍼에 장착합니다.

7

와이어 하니스 설치

이 절차를 수행하는 데 필요한 부품:

1	와이어 하니스
2	자석 케이블 타이 마운트
8	케이블 타이

절차

다음 설명과 그림을 사용하여 와이어 하니스를 배선하고 연결하십시오. 라이트 하니스를 배선할 때 장비의 기본 하니스를 따라가십시오.

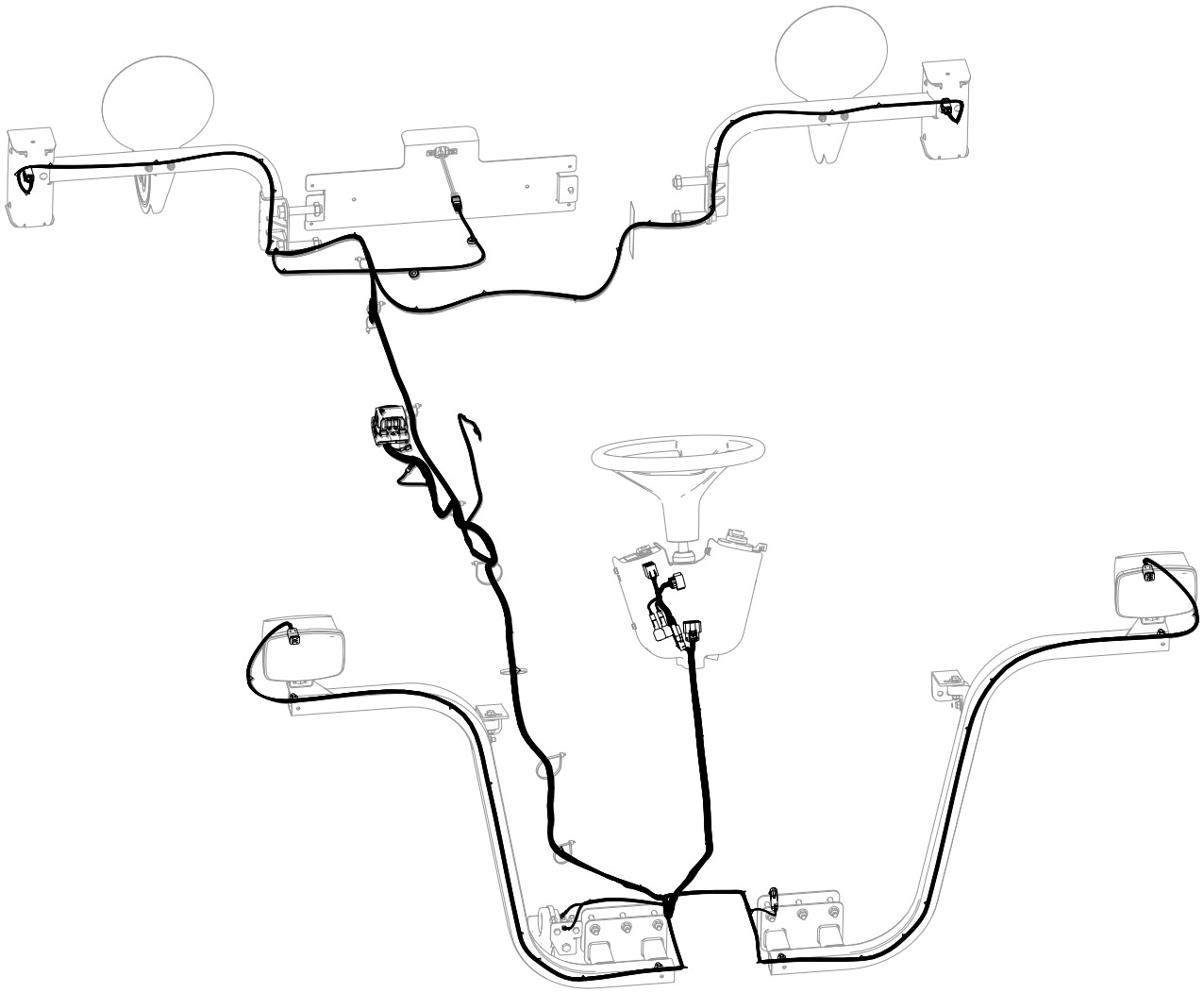

g371786

그림 16

1. 트랙션 유닛에 컴파트먼트 클램프 및 씰을 고정하는 플랜지 헤드 나사를 제거합니다(그림 17).

참고: 클램프 및 씰을 제거하여 퓨즈 컴파트먼트에 액세스합니다.

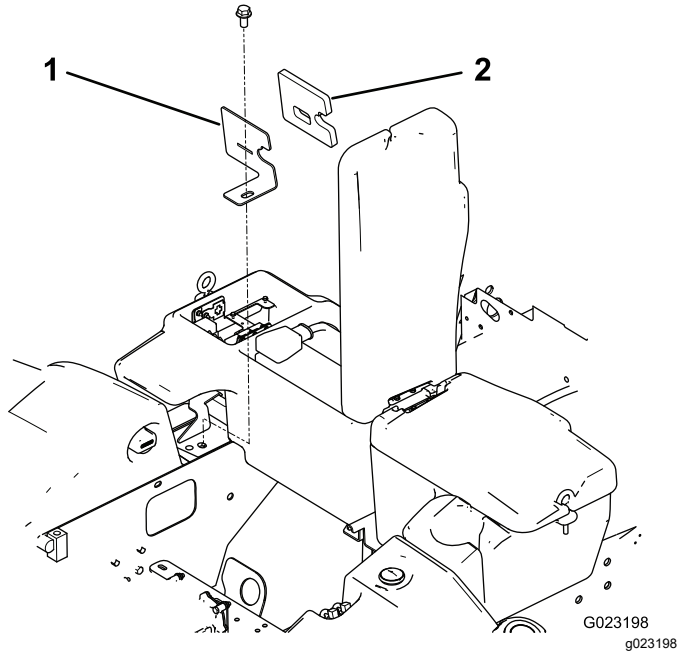

그림 17

1. 컴파트먼트 클램프
2. 씰

2. 배터리 옆에 있는 퓨즈 컴파트먼트 스틸 플레이트에서 릴레이, 퓨즈 블록, 접지 블록, 퓨즈 클립을 제거합니다(그림 18).

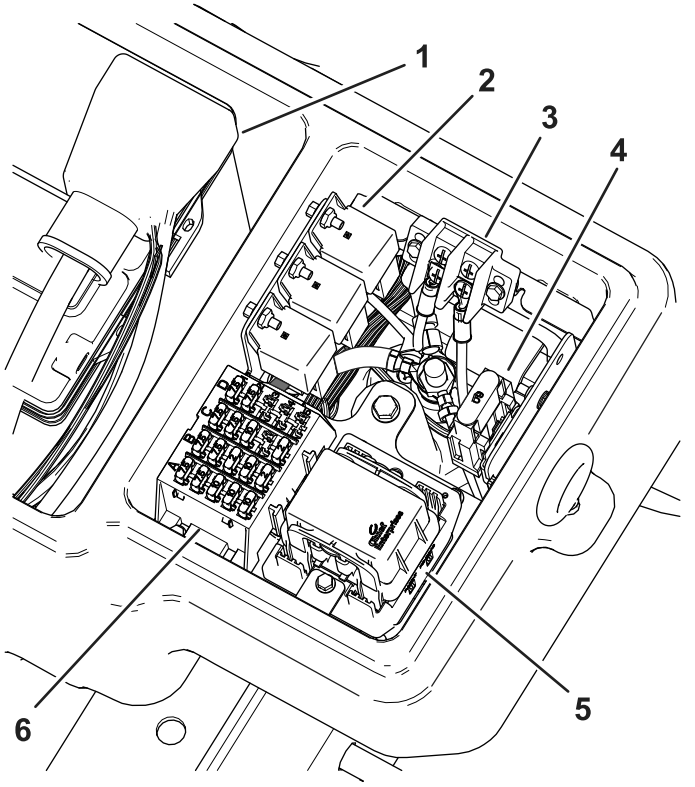

그림 18

1. 배터리
2. 릴레이
3. 접지 블록
4. 퓨즈 클립
5. 모듈 설치됨
6. 퓨즈 블록

3. 퓨즈 컴파트먼트에 스틸 플레이트를 고정하는 볼트를 제거합니다.
4. 와이어 하니스에 모듈을 배치합니다(그림 19).

   중요: **와이어 하니스를 배선할 때 와이어가 손상될 수 있으므로 날카로운 모서리를 가로질러 당기지 마십시오. 뜨겁거나 작동하는 부품에 와이어가 닿아서는 안 됩니다. 와이어 하니스를 케이블 타이로 고정합니다.**

5. 컴파트먼트 클램프에 있는 새로운 스틸 플레이트 및 구멍을 통해 전체 와이어 하니스를 배선합니다(그림 17 및 그림 19). 모듈이 스틸 플레이트에 닿을 때까지 와이어 하니스를 배선합니다.

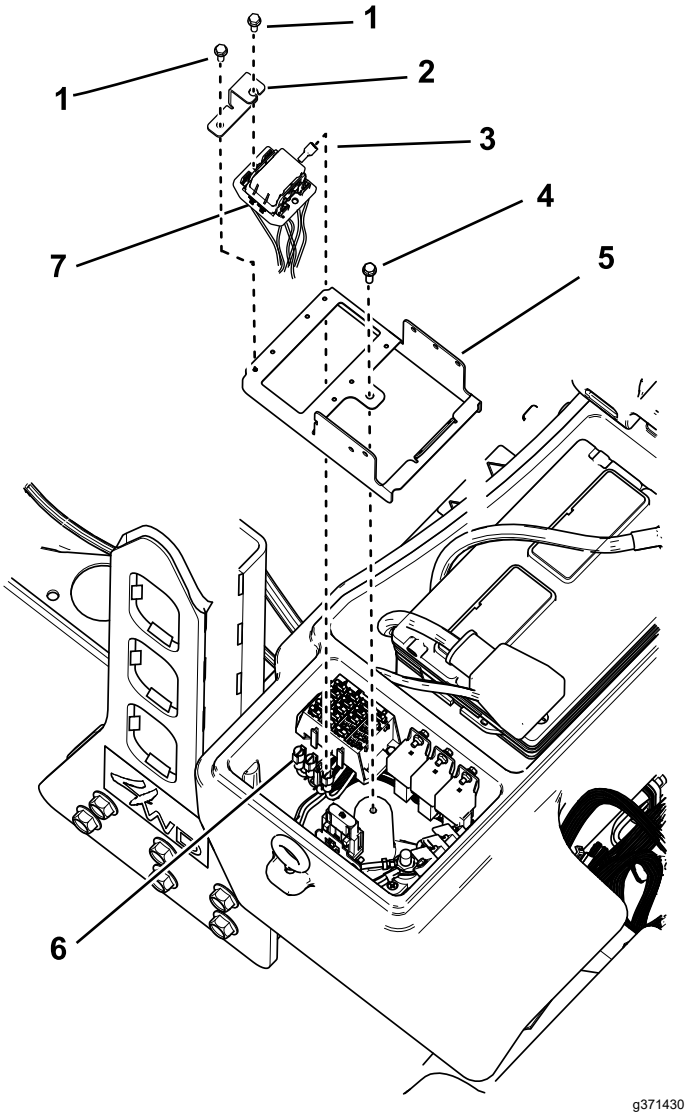

그림 19

1. 볼트(#8 x ½ 인치)
2. 브래킷
3. 모듈 바닥의 커넥터
4. 기존 볼트
5. 새로운 스틸 플레이트
6. 퓨즈 블록의 커넥터
7. 하니스 모듈
8. 볼트(#8 x ½ 인치)

6. 앞에서 제거한 볼트로 퓨즈 컴파트먼트에 새로운 스틸 플레이트를 설치합니다.

7. 와이어 하니스에서 접속 배선함 스터드까지 대형 링 단자를 연결합니다(그림 20).
8. 와이어 하니스에서 접지 블록 단자의 나사 1개로 소형 링 단자를 연결합니다(그림 20).

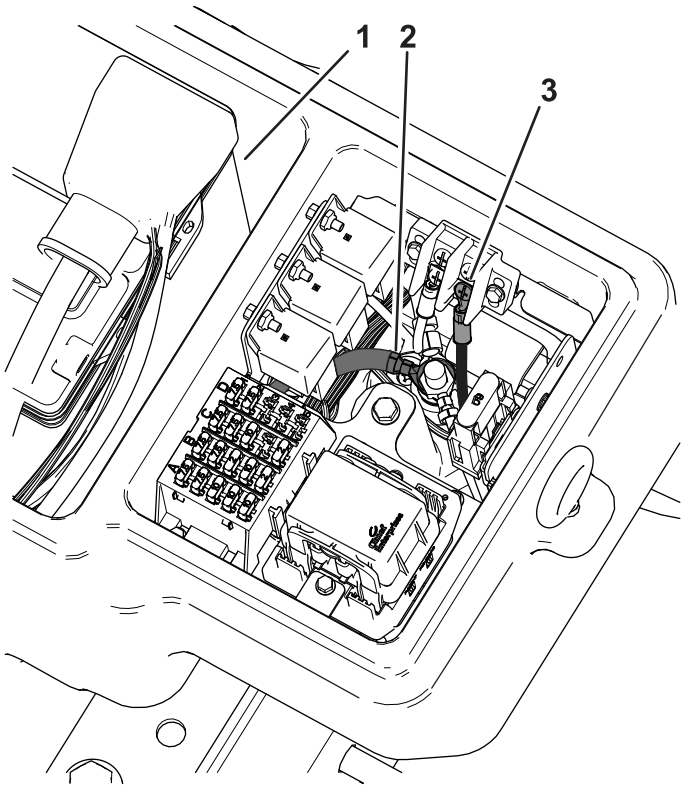

그림 20

1. 배터리
2. 대형 링 단자
3. 소형 링 단자

9. 브래킷 및 볼트(#8 x ½ 인치) 2개를 사용하여 스틸 플레이트에 모듈을 설치합니다. 그림 19을 참조하십시오.

   참고: 나사를 지나치게 조이지 마십시오.
10. 플랜지 헤드 나사로 트랙션 유닛에 컴파트먼트 클램프 및 씰을 설치합니다(그림 17).
11. 운전자 플랫폼 아래의 와이어 하니스 전방 단부를 트랙션 유닛 전방으로 배선합니다(그림 21).

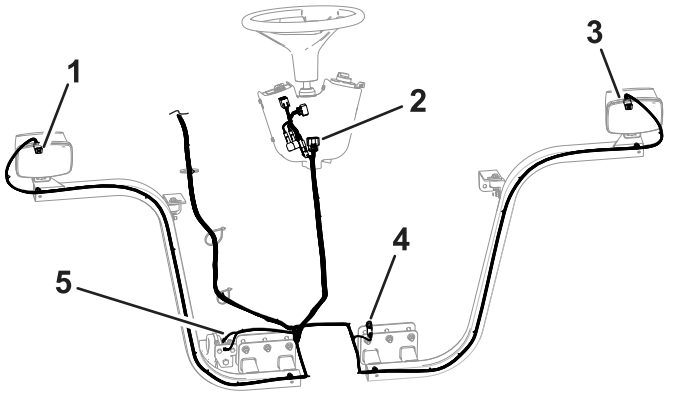

그림 21

1. 우측 전방 라이트 커넥터
2. 제어 장치용 커넥터
3. 좌측 전방 라이트 커넥터
4. 브레이크 커넥터
5. 경적 커넥터

12. 적절한 헤드라이트 브래킷을 통해 각 하니스 커넥터를 돌려서 끼우고 헤드라이트에 연결합니다(그림 21).
13. 커넥터 2개와 와이어 하니스 리드를 경적에 끼웁니다(그림 22).

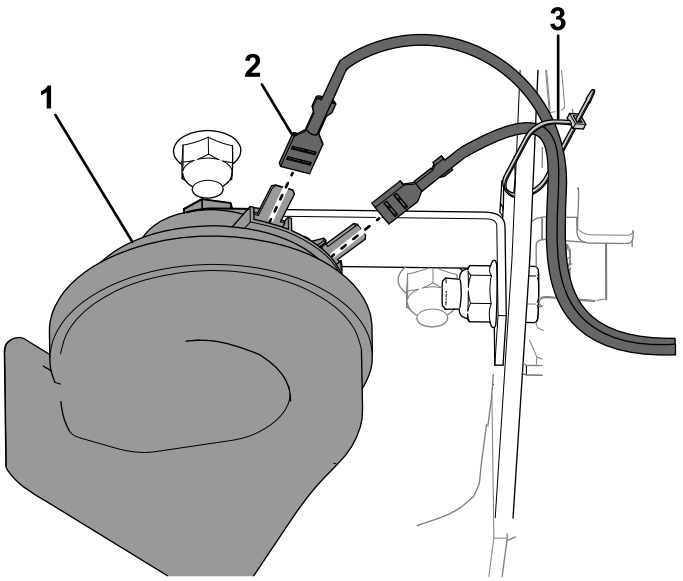

그림 22

1. 경적
2. 커넥터
3. 케이블 타이

14. 프레임 상단에 플랫폼 쉬라우드를 놓습니다(그림 23).
15. 앞에서 제거한 캐리지 볼트 2개 및 너트를 사용하여 프레임에 쉬라우드 및 헤드라이트를 고정합니다(그림 23).

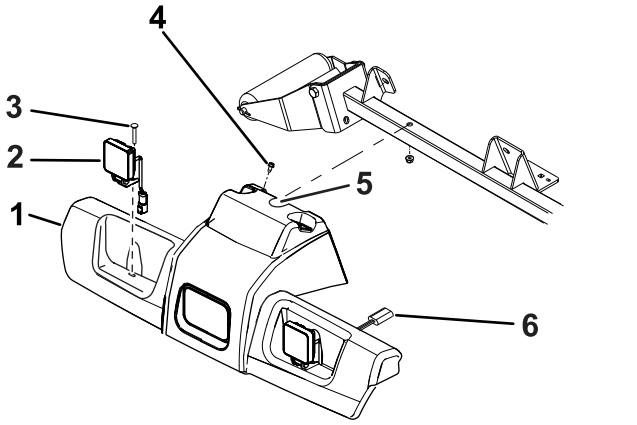

g371181

그림 23

1. 플랫폼 쉬라우드
2. 헤드라이트 어셈블리
3. 캐리지 볼트(2)
4. 자동 태핑 볼트(2)
5. 여기에 노치를 만듭니다.
6. 헤드라이트 커넥터

16. 와이어 하니스를 스티어링 컬럼에 배선합니다. 컨트롤 콘솔을 설치하면 스티어링 컬럼 연결부가 설치됩니다.
17. 브레이크 연결부 근처의 플랫폼 아래에 있는 기본 하니스에 브레이크 커넥터를 연결합니다(그림 21).
18. 트랙션 유닛 우측 아래에 있는 장비 후면에 와이어 하니스를 배선합니다(그림 26).
19. 좌측 아래에 있는 좌측 와이어 커넥터를 후방 라이트 브래킷에 배선합니다.
20. 적절한 후방 라이트 브래킷에 후방 라이크 커넥터를 각각 돌려서 끼웁니다(그림 24).

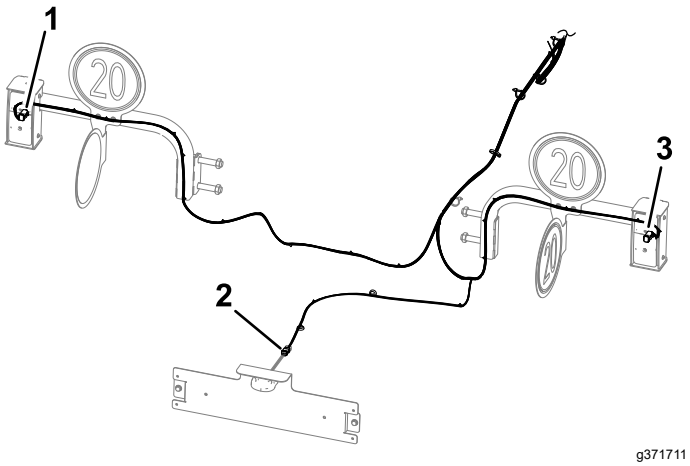

g371711

그림 24

1. 좌측 후방 라이트 커넥터
2. 우측 후방 라이트 커넥터
3. 라이센스 플레이트 커넥터

21. 내부 마운트를 통해 하니스의 4-소켓 커넥터를 맞춥니다(그림 25).
22. 내부 마운트를 라이트 하우징에 조립하고 소켓 헤드 나사(¼ x ¾ 인치) 4개를 사용하여 하우징에 마운트를 고정합니다(그림 25).
23. 그림 25의 위치와 같이 노란색 렌즈로 라이트 하우징에 테일라이트를 맞춥니다.
24. 하니스의 4-소켓 커넥터를 테일라이트의 4-핀 커넥터에 끼웁니다(그림 25).
25. 테일라이트를 라이트 하우징에 조립하고 십자 나사(#10 x 1¼ 인치) 2개를 사용하여 하우징에 라이트를 고정합니다(그림 25).

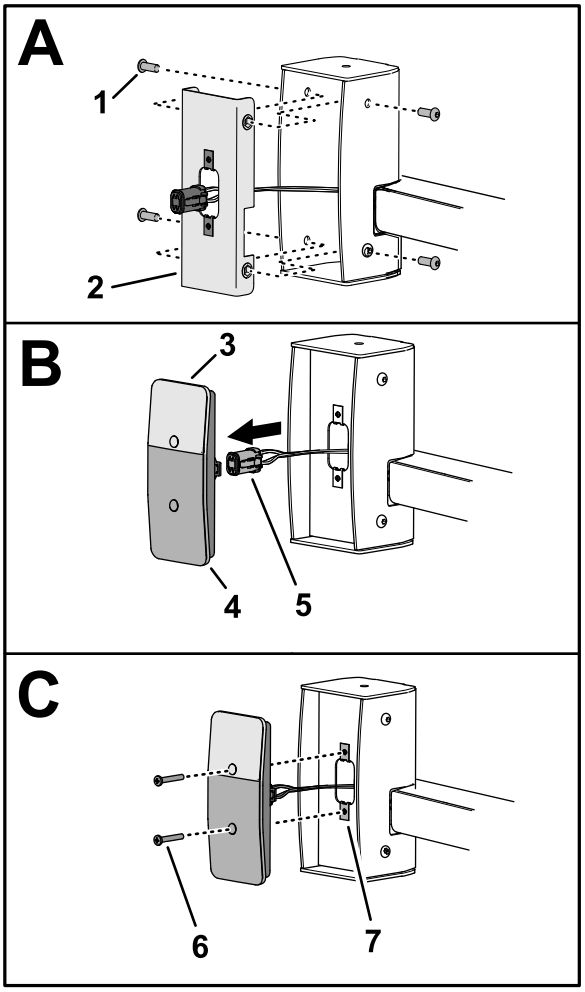

g371798

그림 25

1. 소켓 헤드 나사(¼ x ¾ 인치)
2. 내부 마운트
3. 노란색 렌즈(테일라이트)
4. 빨간색 렌즈(테일라이트)
5. 4-소켓 커넥터(테일라이트 하니스)
6. 십자 나사(#10 x 1¼ 인치)
7. 클립 너트(#10)

26. 와이어 하니스를 라이센스 플레이트 라이트에 배선하고 와이어 하니스 커넥터를 라이트 커넥터에 끼웁니다(그림 24).

중요: **케이블 타이로 와이어 하니스를 고정하여 뜨겁거나 움직이는 부품에 닿지 않도록 하십시오(그림 26).**

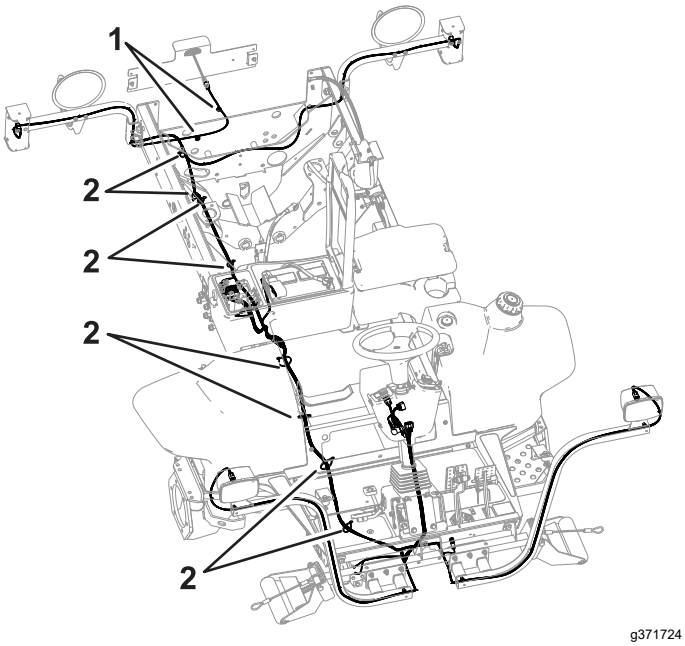

그림 26

1. 자석 케이블 타이 마운트
2. 케이블 타이

27. 트랙션 유닛에서 제거된 부품을 장착하여 와이어 하니스를 배선합니다.

8

컨트롤 콘솔 설치

이 절차를 수행하는 데 필요한 부품:

1	스위치 마운트 어셈블리
1	컨트롤 커버
1	퓨즈 마운트 플레이트
3	클립 너트(#10)
1	점멸등
1	플랜지 헤드 나사(#10 x ⅜ 인치)
1	케이블 타이
2	브래킷 마운트
8	클립 너트(¼ 인치)
1	스위치 마운트
1	다기능 스위치
1	스위치 클립(두꺼움)
1	스위치 클립(얇음)
3	스위치 플러그
1	로커 스위치
2	노브
1	퓨즈 커버
2	볼트 리테이너
4	캐리지 볼트(¼ x 2 인치)
4	플랜지 록너트
2	케이블 타이
2	누름식 패스너
6	플랜지 헤드 나사(¼ x ¾ 인치)

퓨즈 마운트 플레이트 조립

1. 앞에서 만든 헤드라이트 노치를 통해 제어 장치용 커넥터를 맞춥니다(그림 2).
2. 부츠를 밑으로 누르고 스티어링 커버에 부츠 바닥을 조립합니다.
3. 클립 너트(#10)를 퓨즈 마운트 플레이트에 조립합니다(그림 27).

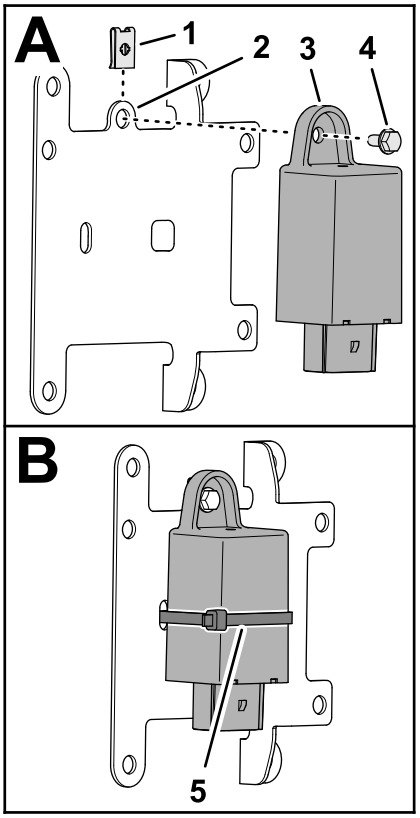

g350763

그림 27

1. 클립 너트(#10)
2. 퓨즈 마운트 플레이트
3. 점멸등
4. 플랜지 헤드 나사(#10 x ⅜ 인치)
5. 케이블 타이

4. 플랜지 헤드 나사(#10 x ⅜ 인치)를 사용하여 마운트에 점멸등을 조립합니다(그림 27).
5. 케이블 타이로 장착 플레이트에 점멸등을 고정합니다(그림 27).
6. 콘솔 하니스의 12-소켓 커넥터를 점멸등의 12-핀 커넥터에 끼웁니다(그림 28).

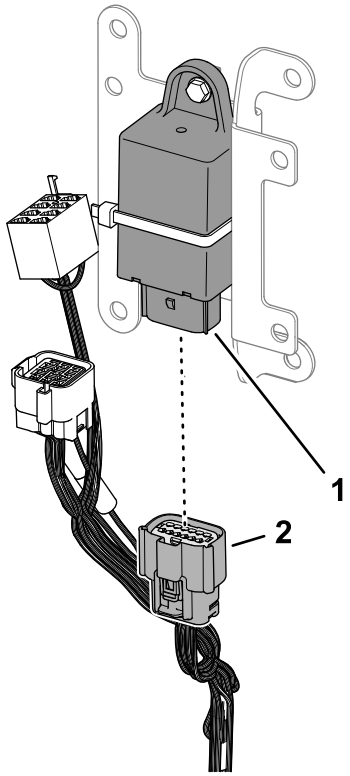

g371871

그림 28

1. 12-핀 커넥터(점멸등)
2. 12-핀 소켓(콘솔 하니스)

7. 콘솔 하니스의 푸시인 앵커를 브래킷 마운트의 6.4 mm 구멍에 끼웁니다(그림 29).

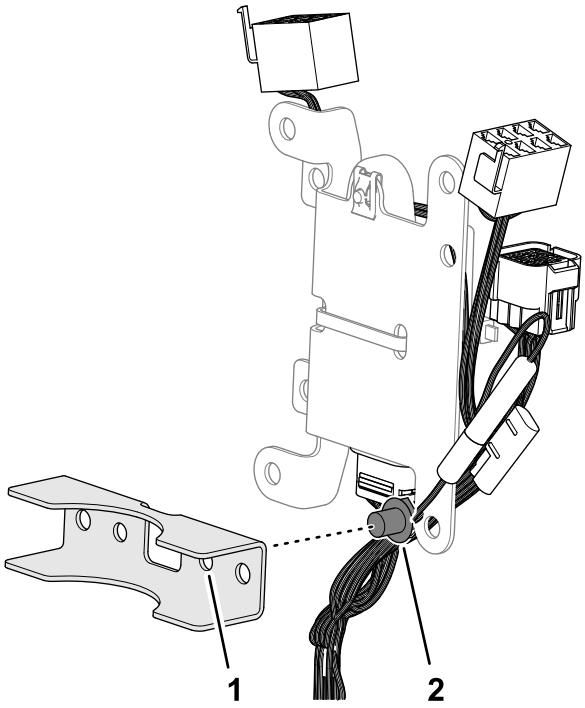

g350766

그림 29

1. 브래킷 마운트
2. 푸시인 앵커(콘솔 하니스)

스위치 마운트 조립

1. 그림 30과 같이 스위치 마운트에 클립 너트(¼ 인치) 8개를 조립합니다.

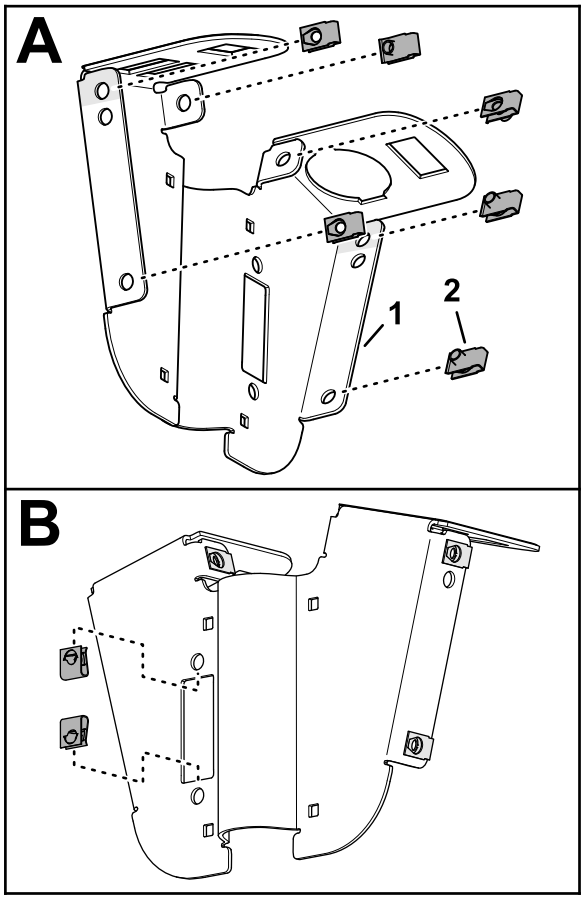

g350767

그림 30

1. 스위치 마운트
2. 클립 너트(¼ 인치)

2. 그림 31과 같이 스위치 마운트의 51 mm 구멍에 다기능 스위치를 끼웁니다.

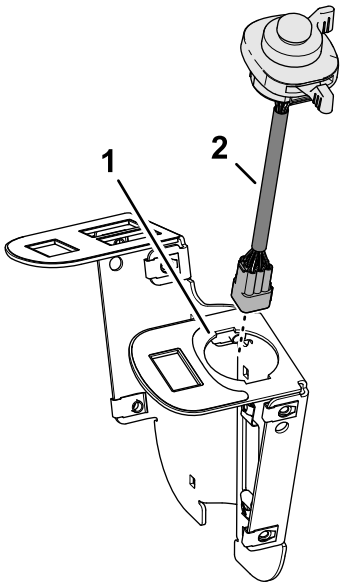

g350769

그림 31

1. 스위치 마운트
2. 다기능 스위치

3. 두껍고 얇은 스위치 클립으로 다기능 스위치를 스위치 마운트에 고정합니다(그림 32).

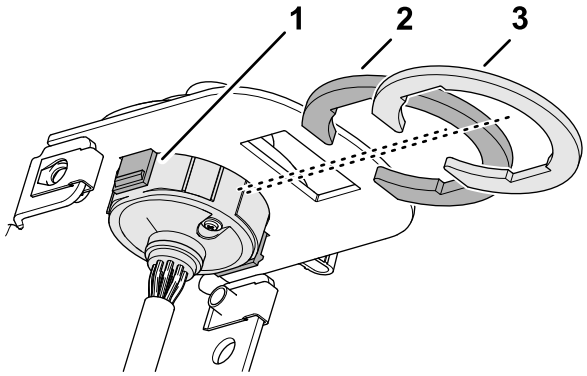

g350778

그림 32

1. 탭(다기능 스위치)
2. 스위치 클립(두꺼움)
3. 스위치 클립(얇음)

4. 그림 33과 같이 스위치 마운트에 스위치 플러그 3개를 끼웁니다.

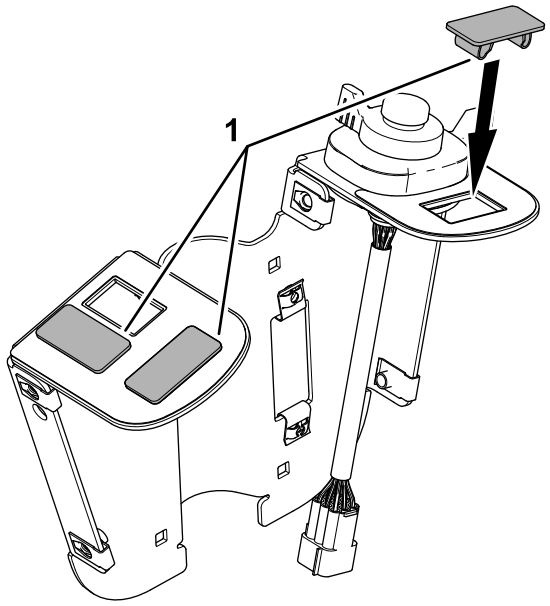

g350770

그림 33

1. 스위치 플러그

5. 스위치 플레이트 전방을 향해 라이트 렌즈로 스위치 마운트에 로커 스위치를 맞춥니다(그림 34).

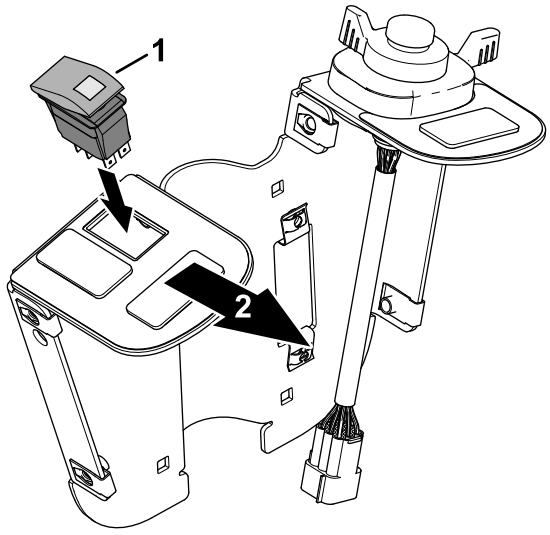

g350768

그림 34

1. 로커 스위치
2. 스위치 플레이트 전방

6. 퓨즈 커버에 노브 2개를 조립하고 볼트 리테이너 2개로 노브를 고정합니다(그림 35).

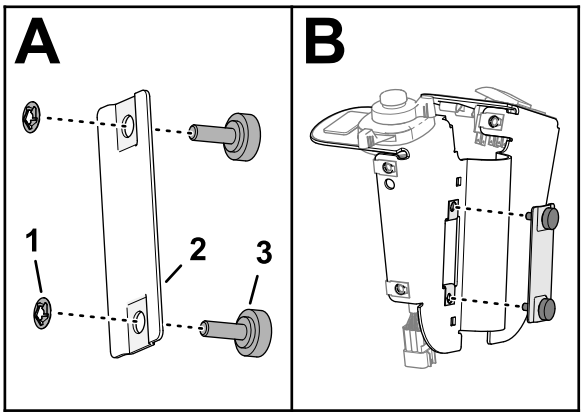

g350764

그림 35

1. 볼트 리테이너
2. 퓨즈 커버
3. 노브

7. 스위치 플레이트에 퓨즈 커버를 조립하고 노브로 조입니다(그림 35).

스위치 플레이트를 스티어링 컬럼에 설치

1. 스위치 플레이트를 뒤쪽 또는 스티어링 컬럼에 맞춥니다(그림 37).

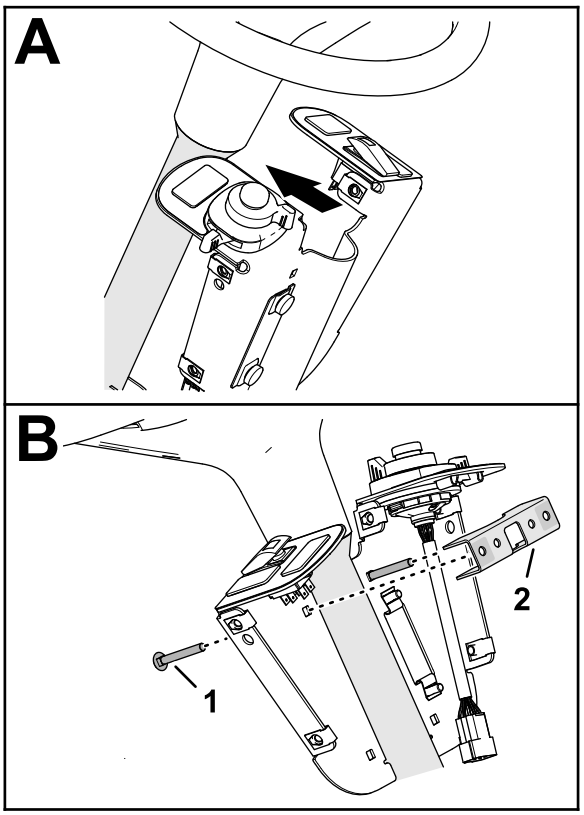

g350762

그림 36

1. 캐리지 볼트(¼ x 2 인치)
2. 브래킷 마운트

2. 상단 6.4 mm 구멍에 캐리지 볼트(¼ x 2 인치) 2개를 스위치 플레이트 및 기타 브래킷 마운트를 통해 조립합니다(그림 36).
3. 플랜지 록너트(¼ 인치) 2개를 사용하여 상단 브래킷 마운트 및 캐리지 볼트에 퓨즈 마운트 플레이트를 조립합니다(그림 37).

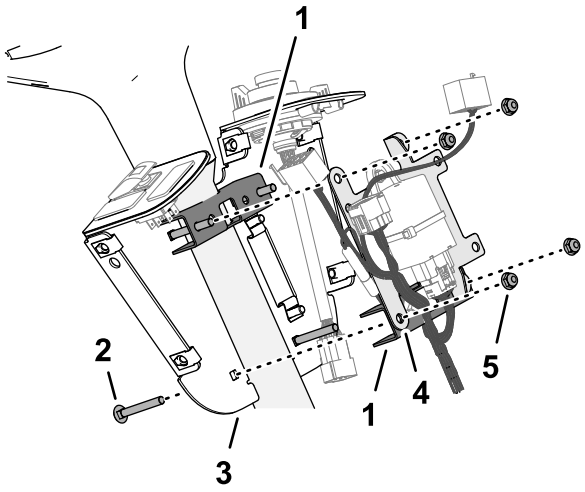

g350772

그림 37

1. 브래킷 마운트
2. 캐리지 볼트(¼ x 2 인치)
3. 스위치 마운트
4. 퓨즈 마운트 플레이트
5. 플랜지 너트(¼ 인치)

4. 하단 6.4 mm 구멍에 스위치 플레이트를 통해 캐리지 볼트(¼ x 2 인치) 2개를 조립하고 캐리지 볼트(¼ x 2 인치) 2개 및 플랜지 록너트(¼ 인치) 2개로 퓨즈 마운트 플레이트에 조립합니다(그림 37).
5. 스위치 플레이트를 운전석에 맞추고 플랜지 록너트 4개로 조입니다.

콘솔 하니스를 스위치에 연결

1. HAZARD SWITCH(비상등 스위치)라고 표시된 컨트롤 하니스의 8-소켓 커넥터를 로커 스위치의 8-핀 커넥터에 끼웁니다(그림 38).

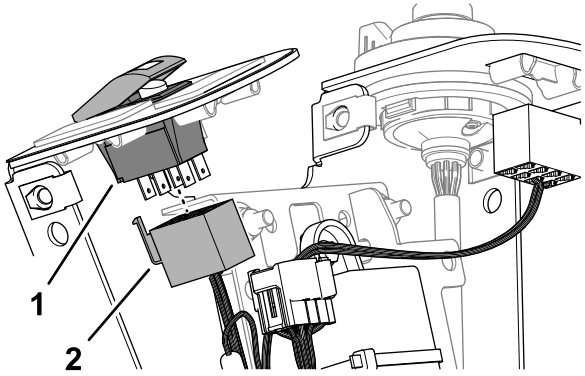

g350776

그림 38

1. 8-핀 커넥터(로커 스위치)
2. 8-소켓 커넥터(HAZARD SWITCH(비상등 스위치)라고 표시됨—콘솔 하니스)

2. 다기능 스위치의 9-핀 커넥터를 콘솔 하니스의 9-소켓 커넥터에 끼웁니다(그림 39).

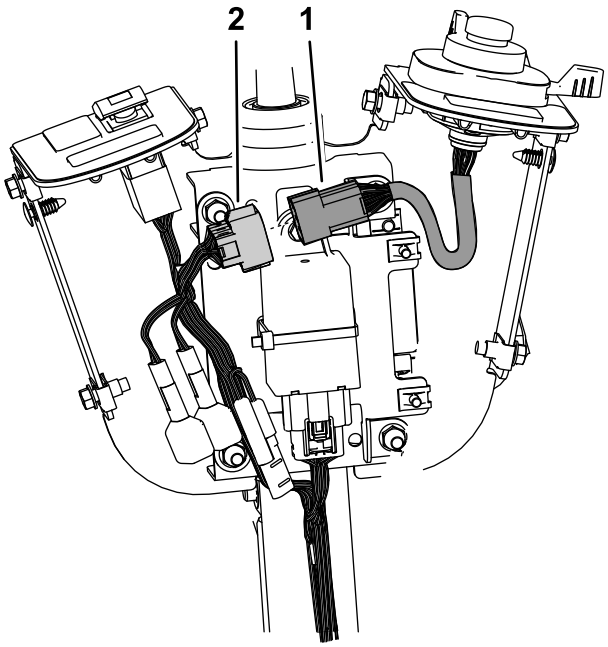

g371429

그림 39

1. 9-핀 커넥터(다기능 스위치 하니스)
2. 9-소켓 커넥터(콘솔 하니스)

3. 케이블 타이 2개로 콘솔 하니스를 스티어링 컬럼에 고정합니다.

컨트롤 커버 설치

1. 컨트롤 커버의 구멍을 스위치 마운트 구멍과 맞춥니다(그림 40).

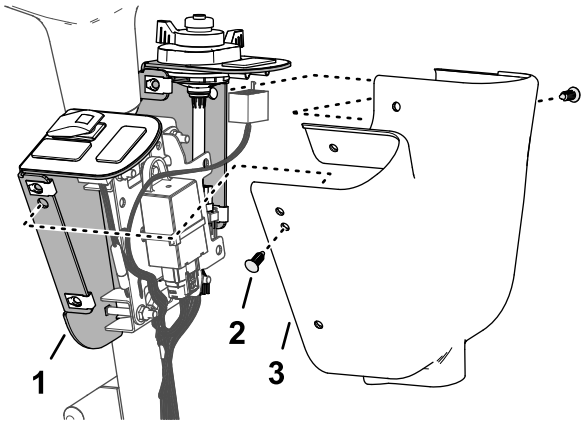

g350789

그림 40

1. 스위치 마운트
2. 푸시인 패스너
3. 컨트롤 커버

2. 그림 40과 같이 중간 구멍을 사용하여 푸시인 패스너 2개로 마운트에 커버를 고정합니다.
3. 그림 41과 같이 플랜지 헤드 나사(¼ x ¾ 인치) 4개로 마운트에 커버를 고정합니다.

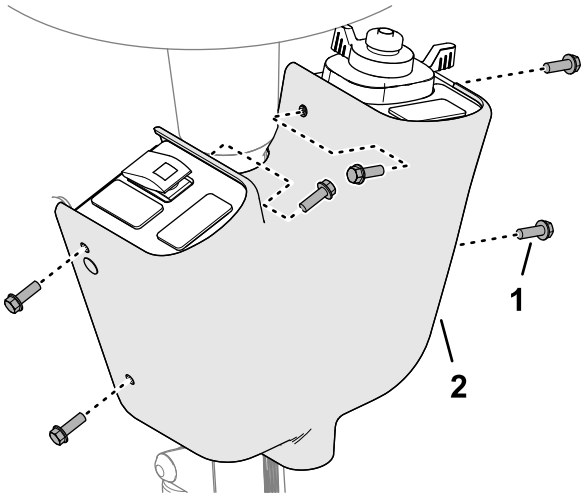

g350771

그림 41

1. 플랜지 헤드 나사(¼ x ¾ 인치)
2. 컨트롤 커버

9

데칼 및 퓨즈 설치

이 절차를 수행하는 데 필요한 부품:

1	퓨즈(2 A)
1	퓨즈데칼

절차

1. 모듈에서 커넥터를 끼울 때 사용된 커넥터에 해당하는 빈 퓨즈 블록에 퓨즈(2 A)를 끼웁니다 (그림 19 및 그림 42).

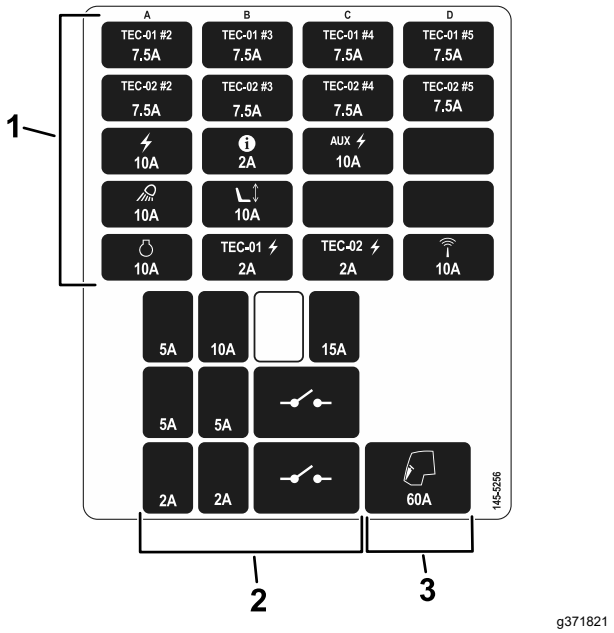

g371821

그림 42

1. 퓨즈 블록 퓨즈
2. 모듈 퓨즈
3. 퓨즈 클립 퓨즈

2. 퓨즈 박스 데칼을 보관 박스 커버에 설치합니다(그림 43).

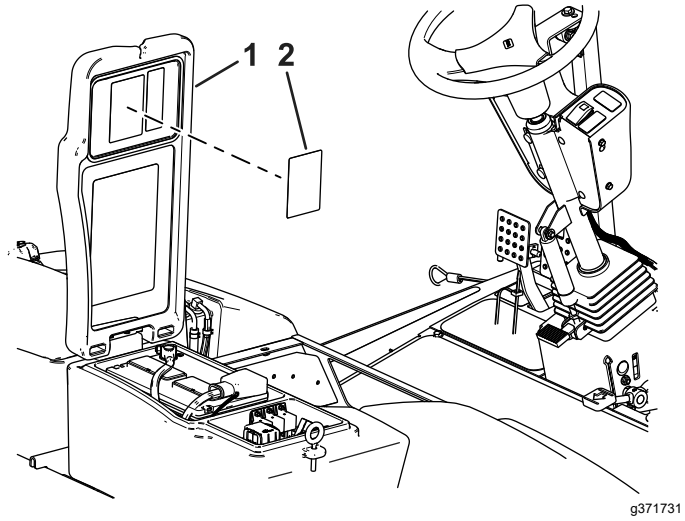

그림 43

1. 보관 박스 커버
2. 퓨즈 박스 데칼

10

데칼 장착 플레이트 설치

이 절차를 수행하는 데 필요한 부품:

2	플레이트
4	데칼
4	육각 헤드 나사(¼ x 2½ 인치)
4	록너트(¼ 인치)

절차

1. 라이트 키트 브래킷의 기존 구멍과 플레이트를 맞춥니다(그림 44).

   참고: 브래킷에 설치할 때 나사가 와이어를 손상시키지 않도록 하십시오.

2. 그림 44와 같이 육각 헤드 나사(¼ x 2½ 인치) 4개 및 록너트(¼ 인치) 4개로 라이트 키트 브래킷에 플레이트를 고정합니다.
3. 플레이트 외부 표면에 데칼을 부착합니다(그림 44).

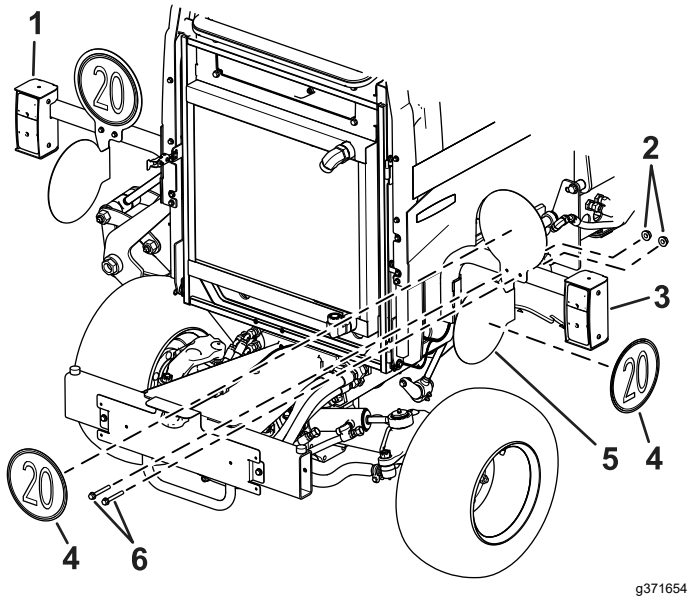

그림 44

1. 좌측 후방 패널
2. 록너트(¼ 인치)
3. 우측 후방 패널
4. 데칼
5. 플레이트
6. 육각 헤드 나사(¼ x 2½ 인치)

11

배터리 연결

아무 부품도 필요 없음

절차

배터리를 연결합니다. 장비 *사용 설명서*를 참조하십시오.

운영

제어 장치

참고: 라이트의 작동을 점검합니다. 방향 지시등 스위치를 작동했을 때 올바른 라이트가 깜박이는지 확인하십시오.

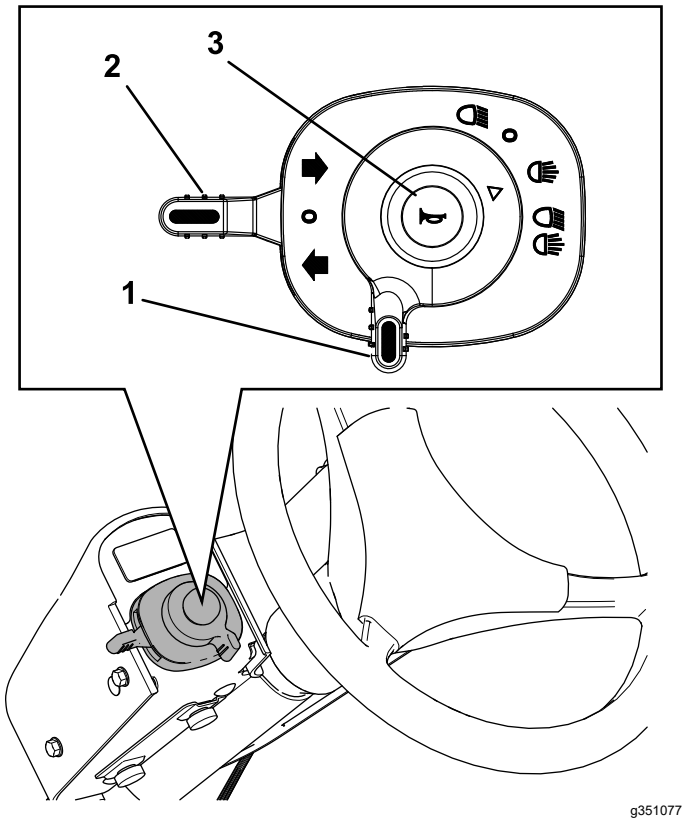

그림 45

1. 라이트 스위치
2. 방향 지시등 스위치
3. 경적 버튼

조명 사용

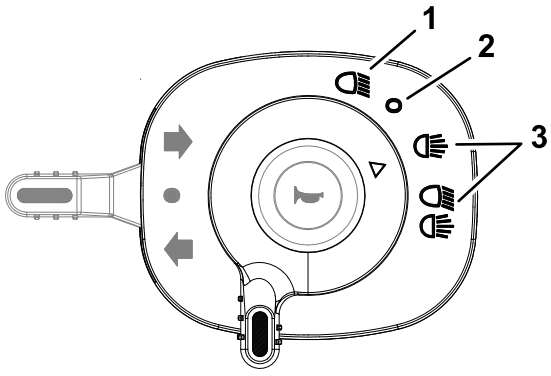

그림 46

1. 하향등
2. OFF(꺼짐) 위치
3. 하향등

참고: 유체 정역학 브레이크로 인해 장비가 느려지거나 브레이크 페달을 밟으면 브레이크등이 켜집니다.

1. 키 스위치를 돌립니다.
2. 라이트 스위치(그림 45 및 그림 46)를 다음 위치로 돌립니다.
   - 하향등
   - OFF(꺼짐) 위치
   - 하향등

방향 지시등 사용

- 방향 지시등 스위치(그림 45)를 올리면 우측 방향 지시등이 켜집니다.
- 스위치를 내리면 좌측 방향 지시등이 켜집니다.
- 스위치를 중간 위치로 옮기면 방향 지시등이 꺼집니다.

경적 사용

경적 버튼(그림 45)을 누르면 경적이 울립니다.

비상등 사용

비상등은 장비가 멈추거나 저속으로 움직일 때 깜박입니다.

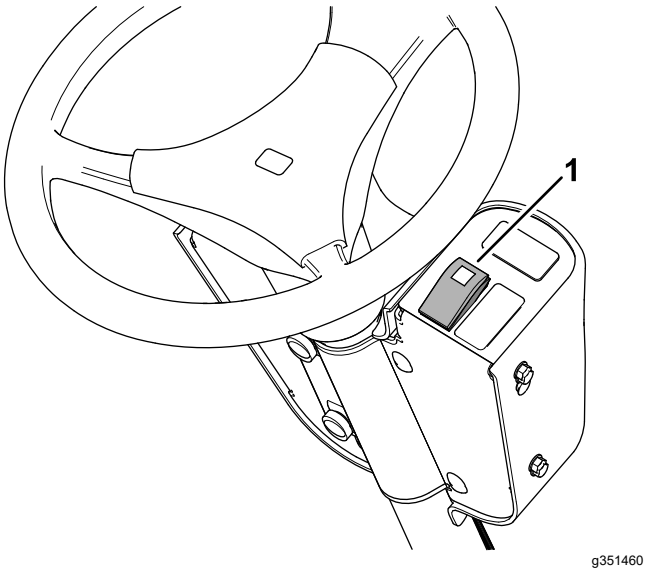

그림 47

1. 비상등 스위치

- 스위치(그림 47) 상단을 누르면 비상등이 켜집니다.

  참고: 비상등이 켜지면 비상등 스위치가 깜박입니다.
- 스위치 하단을 누르면 비상등이 꺼집니다.

헤드라이트 조정

1. 장착 록너트 및 캡나사를 풀어서 라이트를 조정합니다(그림 48).

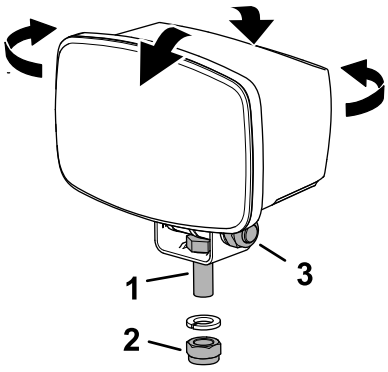

g351458

그림 48

1. 캡나사(라이트 수평 조정)
2. 록너트(라이트 수평 조정)
3. 록너트 및 캡나사(라이트 수직 조정)

2. 현지 표준에 따라 라이트를 조정하십시오.
3. 록너트 및 캡나사를 조입니다(그림 48).

유지보수

퓨즈 정비

1. 수평면에 장비를 주차하고 주차 브레이크를 체결하고 커팅 유닛을 내리고 엔진을 끄고 키를 뺍니다.
2. 우측 보관 박스의 커버에 있는 래치를 느슨하게 하고 커버를 올립니다(그림 49).

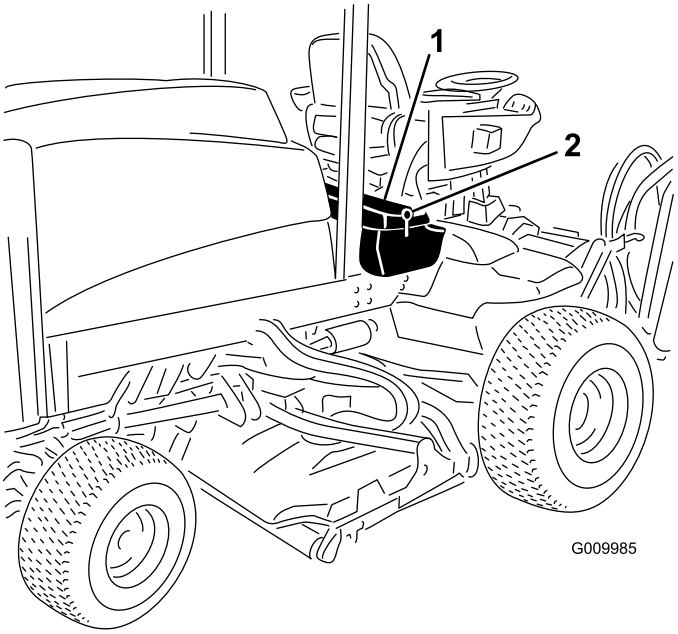

g009985

그림 49

3. 모듈에서 캡을 분리합니다(그림 19).

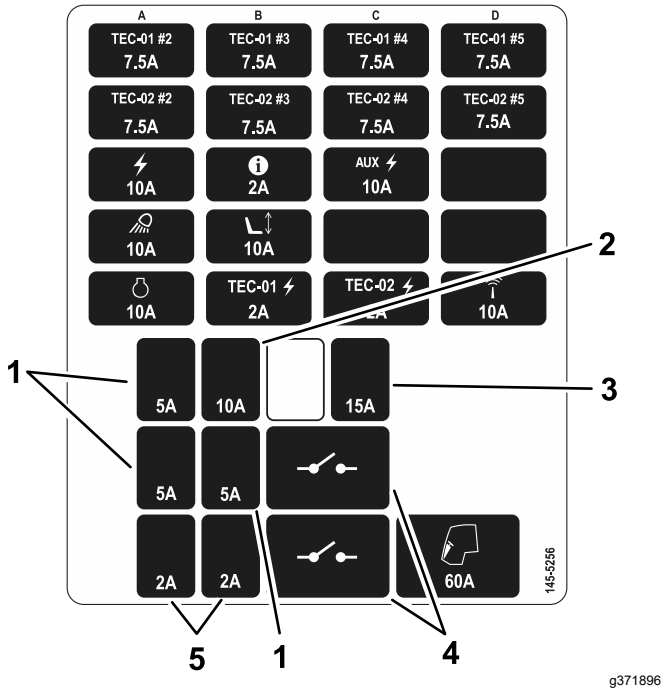

g371896

그림 50

1. 좌측 브레이크, 우측 브레이크 또는 비상등
2. 라이트
3. 경적
4. 기본 또는 경적 릴레이
5. 좌측 또는 우측 미등

---

4. 퓨즈를 교환합니다. 모듈 퓨즈 위치에 대한 데칼을 참조하십시오(그림 50).
5. 모듈에 캡을 설치합니다.
6. 후드를 닫고 래치를 잠급니다.

참고:

참고:



Count on it.