Form No. 3453-296 Rev B

Lyktepakke

Groundsmaster® 4500-D eller 4700-D-trekkenhet

Modellnr. 30670

Installasjonsveiledning

Sikkerhet

Sikkerhets- og instruksjonsmerker

Sikkerhetsmerker og instruksjoner er lett synlige for føreren og er plassert i nærheten av alle områder som representerer en potensiell fare. Bytt ut alle merker som er ødelagte eller mangler.

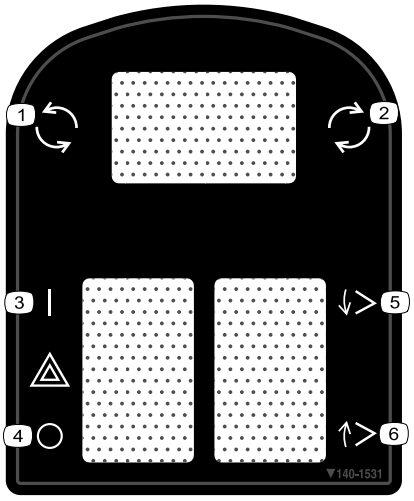

decal140-1531

140-1531

1. Snøsjakt – venstre
2. Snøsjakt – høyre
3. Varsellys – på
4. Varsellys – av
5. Tilbehør – ned
6. Tilbehør – opp

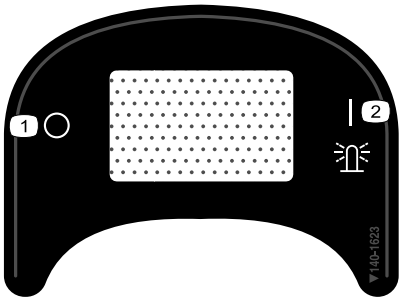

decal140-1623

140-1623

1. Varsellykt – av
2. Varsellykt – på

© 2023—The Toro® Company
8111 Lyndale Avenue South
Bloomington, MN 55420

Registrer ditt produkt på www.Toro.com.

Oversettelse av originalen (NO)
Trykt i USA
Med enerett

3453-296

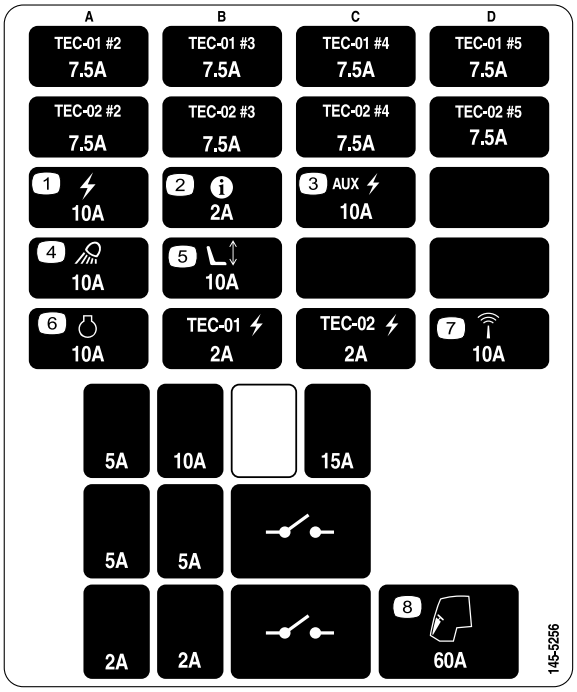

decal145-5256

145-5256

1. Strøm – 10 A
2. Infocenter – 2 A
3. Hjelpestrøm – 10 A
4. Frontlys – 10 A
5. Elektrisk sete – 10 A
6. Motor – 10 A
7. Sensor – 10 A
8. Førerhus – 60 A

Montering

Løse deler

Bruk diagrammet nedenfor som en sjekkliste for å kontrollere at alle delene er sendt.

Prosedyre	Beskrivelse	Ant.	Bruk
1	Ingen deler er nødvendige	–	Klargjøre maskinen.
2	Ingen deler er nødvendige	–	Bore monteringshullene.
3	Høyre frontlysbrakett Venstre frontlysbrakett Bolt (⅜ x 2½ tomme) Flensmutter (⅜ tomme) Skive (3/8 x 7/8 tomme) Gummihåndtak Avstandsstykke Bolt (5/16 x 1⅝ tomme) Flensmutter (5/16 tomme) Høyre frontlys Venstre frontlys Brakett for bøyd plate	1 1 6 6 8 2 4 4 4 1 1 2	Montere frontlysene.
4	Horn Hornbrakett Bolt (⅜ x ⅝ tomme) Flensmutter (⅜ tomme) Bolt (¼ x 2 tommer) Mutter (¼ tomme)	1 1 1 1 2 2	Montere hornet.
5	Venstre lysbrakett Høyre lysbrakett Venstre lyshus Høyre lyshus Indre feste Skrue (nr. 10 x 1¼ tomme) Flensmutter (¼ tomme) Låsebolt (¼ x ⅝ tomme) Skrue (¼ x ¾ tomme) Skrue (⅝ x 3 tommer) Flat skive Låsemutter (⅝ tomme) Baklysenhet Klipsmutter (¼ tomme)	1 1 1 1 2 4 6 2 8 4 4 2 2 2	Montere baklysene.
6	Skiltlys Skiltbrakett Skrue (nr. 10 x 1 tomme) Hastighetsmutre (nr. 10) Selvgjengende skrue (5/16 x ½ tomme)	1 1 2 2 2	Montere nummerskiltbraketten.
7	Ledningssats Fester for magnetisk kabelfeste Kabelfeste	1 2 8	Montere ledningssatsen.

Prosedyre	Beskrivelse	Ant.	Bruk
8	Bryterfesteenhet	1	Montere kontrollkonsollen.
	Kontrolldeksel	1	
	Sikringsmonteringsplate	1	
	Klipsmutter (nr. 10)	3	
	Blinklys	1	
	Flenshodeskrue (nr. 10 x ⅜ tomme)	1	
	Kabelfeste	1	
	Brakettfeste	2	
	Klipsmutter (¼ tomme)	8	
	Bryterfeste	1	
	Flerfunksjonsbryter	1	
	Bryterklemme (tykk)	1	
	Bryterklemme (tynn)	1	
	Bryterplugg	3	
	Vippebryter	1	
	Knott	2	
	Sikringsdeksel	1	
	Låseskive	2	
	Låsebolt (¼ x 2 tommer)	4	
	Flenslåsemuttere	4	
	Kabelfester	2	
	Skyvefeste	2	
	Flenshodeskrue (¼ x ¾ tomme)	6	
9	Sikring (2 A)	1	Sette på merket.
	Sikringsmerke	1	
10	Plate	2	Montere merkemonteringsplatene.
	Merke	4	
	Sekskantskrue (¼ x 2½ tommer)	4	
	Låsemutter (¼ tomme)	4	

1

Klargjøre maskinen

Ingen deler er nødvendige

Prosedyre

1. Parker maskinen på en jevn flate.
2. Koble fra kraftuttaket, og sett på parkeringsbremsen.
3. Senk klippeenhetene.
4. Slå av motoren og ta ut nøkkelen.
5. Koble fra den negative (-) batterikabelen.

2

Bore monteringshullene

Ingen deler er nødvendige

Bore hullene til frontlysene og ledningssatsen

1. Fjern mutrene fra de to låseboltene som fester frontlysene til rammen på trekkenheten (Figur 1).
2. Fjern de to selvgjengende skruene som fester toppen av plattformdekselet til rammen (Figur 1).
3. Koble fra frontlyskontaktene og fjern plattformdekselet fra rammen (Figur 1).

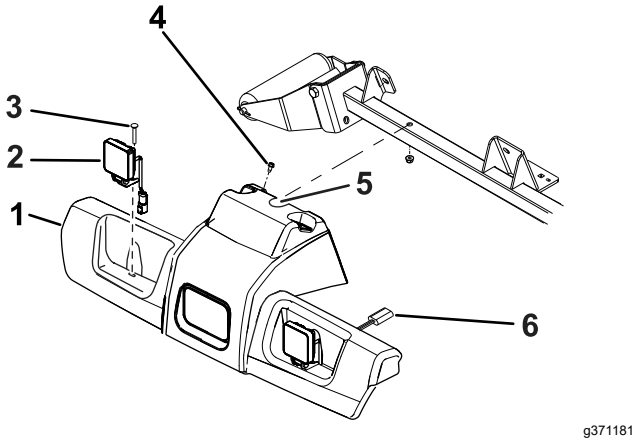

Figur 1

1. Plattformdeksel
2. Frontlys
3. Låsebolt (2)
4. Selvgjengende skruer (2)
5. Lag et hakk her.
6. Frontlyskontakt

4. Slip et hakk i rattdekselet, som vist i Figur 2.

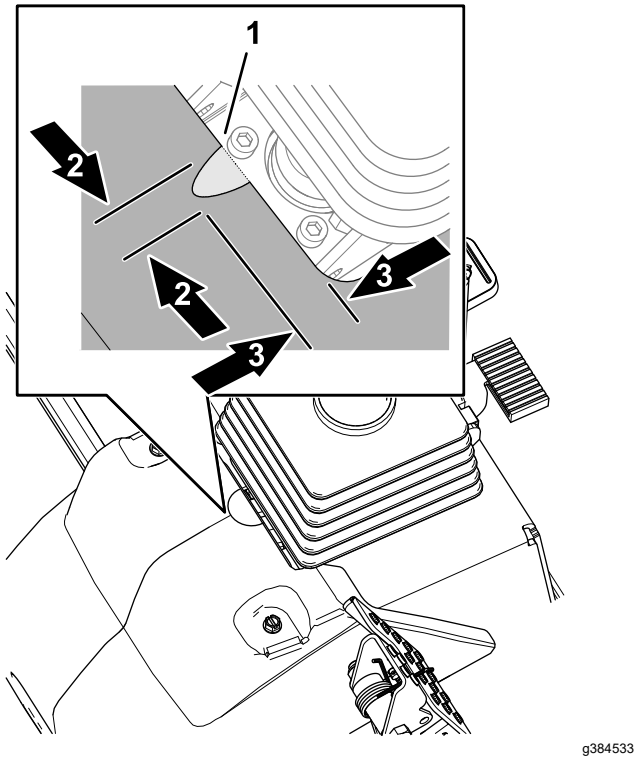

Figur 2

1. Hakk (frontlys)
2. 16 mm
3. 7 cm

5. Bruk målene i Figur 3 til å lokalisere og bore seks hull (1,0 cm) gjennom begge veggene på valsestøtterøret.

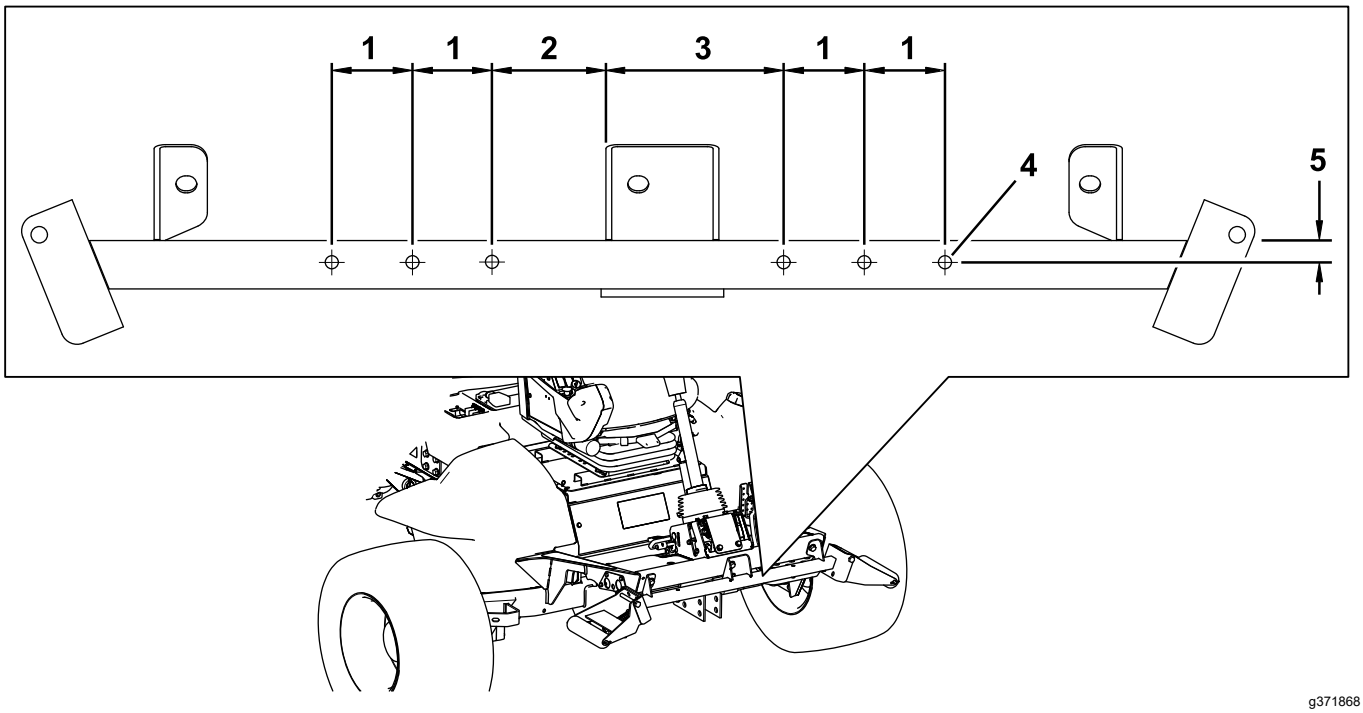

g371868

Figur 3

1. 6,4 cm
2. 8,9 cm
3. 14,0 cm
4. 1,0 cm diameter
5. 1,9 cm

Bore hull til hornbraketten

Bruk målene i Figur 4 til å finne plasseringen og bore to hull (9/32 tomme) gjennom begge veggene på valsestøtterøret.

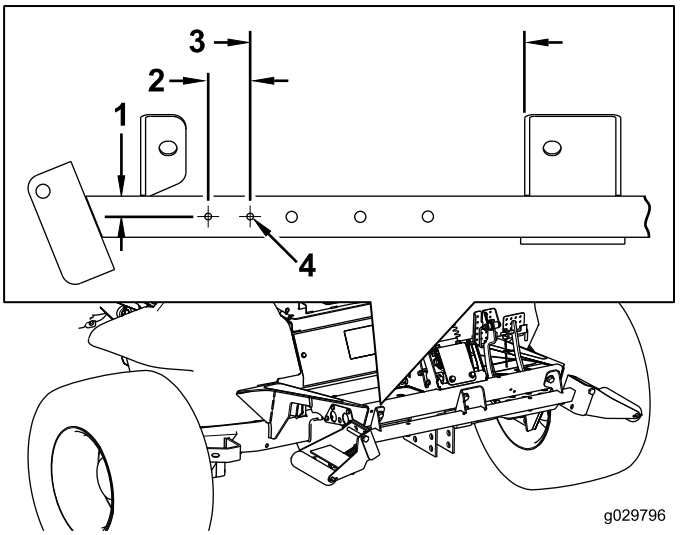

g029796

g029796

Figur 4

1. 1,9 cm
2. 3,8 cm
3. 25,4 cm
4. 7 mm diameter

Bore monteringshullene i bakre støtfanger for nummerskiltet

Bruk målene vist i Figur 5, til å lokalisere og bore to hull (9/32 tomme) gjennom den utvendige veggen på støtfangeren bak.

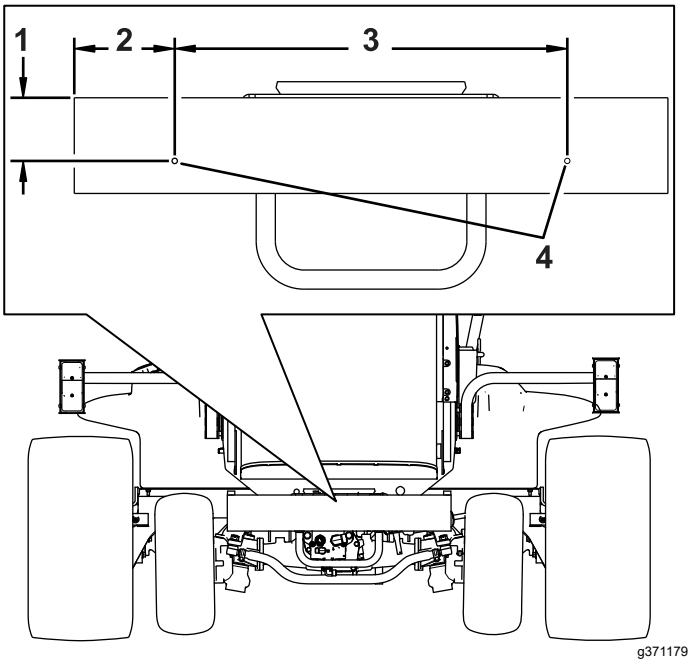

Figur 5

1. 8,3 cm
2. 13,3 cm
3. 52,07 cm
4. Bor et hull (9/32 tomme) her.

3

Montere frontlysene

Deler som er nødvendige for dette trinnet:

1	Høyre frontlysbrakett
1	Venstre frontlysbrakett
6	Bolt (⅜ x 2½ tomme)
6	Flensmutter (⅜ tomme)
8	Skive (3/8 x 7/8 tomme)
2	Gummihåndtak
4	Avstandsstykke
4	Bolt (5/16 x 1⅝ tomme)
4	Flensmutter (5/16 tomme)
1	Høyre frontlys
1	Venstre frontlys
2	Brakett for bøyd plate

Montere frontlysbraketten på en veltebeskyttelsesmodell

1. Fest den venstre og den høyre frontlysbraketten til fronten av valsestøtterøret med seks skruer (⅜ x 2½ tomme) og seks flensmuttere (⅜ tomme), som vist i Figur 6.

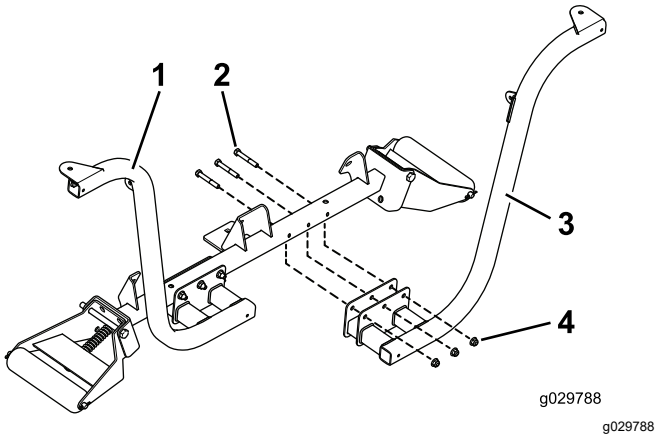

g029788

Figur 6

1. Montert frontlysbrakett
2. Bolter (⅜ x 2½ tommer)
3. Frontlysbrakett
4. Flensmuttere (⅜ tomme)

Merk: Plasser boltene slik at flensmutrene vender mot fronten av trekkenheten.

2. Fest høyre og venstre frontlys til frontlysbrakettene (Figur 7) med festene som følger med lysene.

Merk: Sikre at frontlysets blinklyslinse vender mot utsiden av trekkenheten.

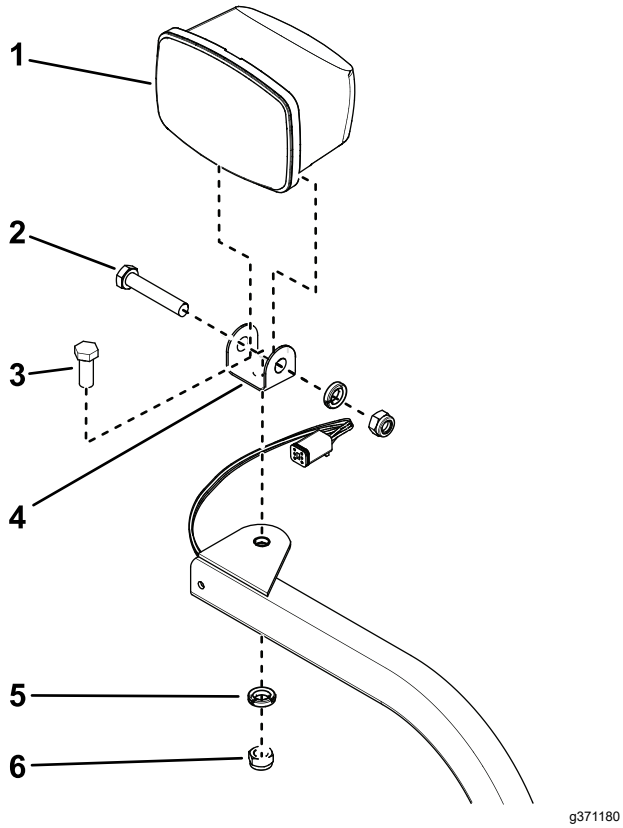

Figur 7
Høyre frontlys vist

1. Frontlys
2. Svingbolt med låsemutter
3. Monteringsbolt
4. Svingbrakett
5. Skive
6. Låsemutter (M12)

3. Trekk låsemutteren godt til så den fester frontlysenheten til frontlysbraketten.

   Merk: Ikke stram låsemutteren for mye.

Montere frontlyktbraketten på en førerhusmodell

1. Monter en brakett for bøyd plate på hver av de øvre hjørnene av nedre frontpanel på førerhuset med de eksisterende skruene, som vist i Figur 8.

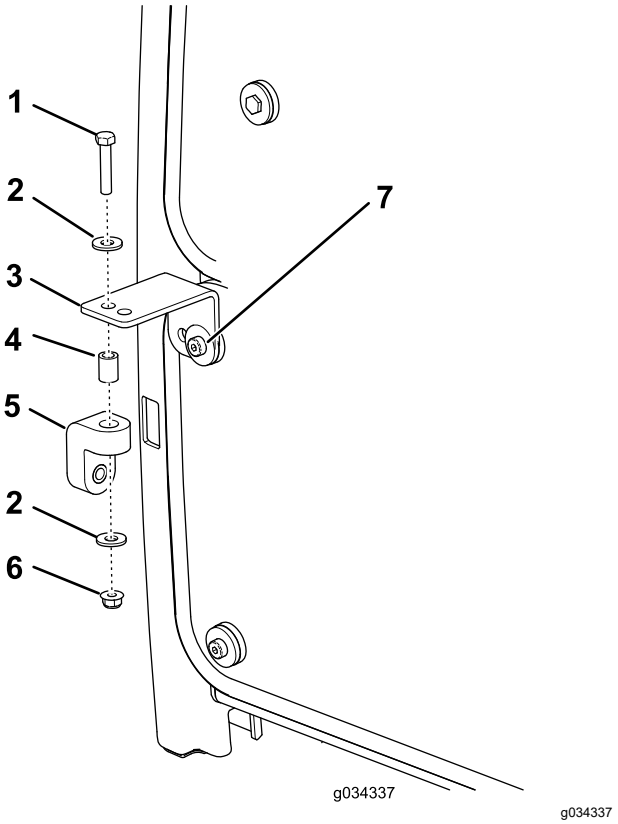

Figur 8

1. Bolt (5/16 x 1⅝ tomme)
2. Skive
3. Brakett for bøyd plate
4. Avstandsstykke
5. Gummihåndtak
6. Flensmutter (5/16 tomme)
7. Skrue (eksisterende)

2. Monter et gummihåndtak løst på hver brakett for bøyd plate med en bolt (5/16 x 1⅝ tomme), to skiver (⅜ tomme), et avstandsstykke og en flensmutter (5/16 tomme), som vist i Figur 8.
3. Fest den venstre og den høyre frontlyktbraketten løst til fronten av valsestøtterøret med seks skruer (⅜ x 2½ tomme) og flensmutrene (⅜ tomme). Plasser brakettene som vist i Figur 9.

   Merk: Påse at hullene i brakettene for bøyd plate er innrettet med hullene i gummihåndtakene.

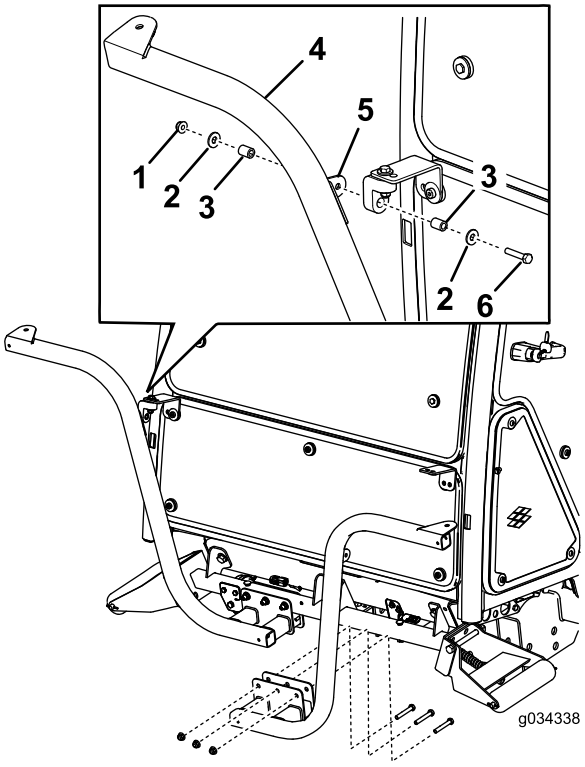

Figur 9

1. Mutter (5/16 tomme)
2. Skive
3. Avstandsstykke
4. Frontlysbrakett
5. Brakettapp
6. Bolt (5/16 x 1⅝ tomme)

4. Fest venstre og høyre frontlysenhet til frontlysbrakettene (Figur 7) med festene som følger med settet.

   Merk: Sikre at frontlysets blinklyslinse vender mot utsiden av trekkenheten.

5. Trekk låsemutrene godt til så de fester frontlyktenheten til frontlyktenhetsbraketten.

Merk: Ikke stram låsemutteren for mye.

Merk: Du kan ikke bruke fremre og bakre førerhuslys til CE-applikasjoner. Deaktiver fremre og bakre førerhuslys på følgende måte:

- **Fremre** – Ta lysene ut av førerhustaket og koble ledningene fra lysene. Monter lysene i førerhuset.
- **Bakre** – Fjern skruene som fester linsene til lysene. Fjern pærene fra lysene og sett linsene på plass.

4

Montere hornet

Deler som er nødvendige for dette trinnet:

1	Horn
1	Hornbrakett
1	Bolt (⅜ x ⅝ tomme)
1	Flensmutter (⅜ tomme)
2	Bolt (¼ x 2 tommer)
2	Mutter (¼ tomme)

Prosedyre

1. Fest hornstroppen til hornbraketten med en bolt (⅜ x ⅝ tomme) og en flensmutter (⅜ tomme) som vist i (Figur 10).

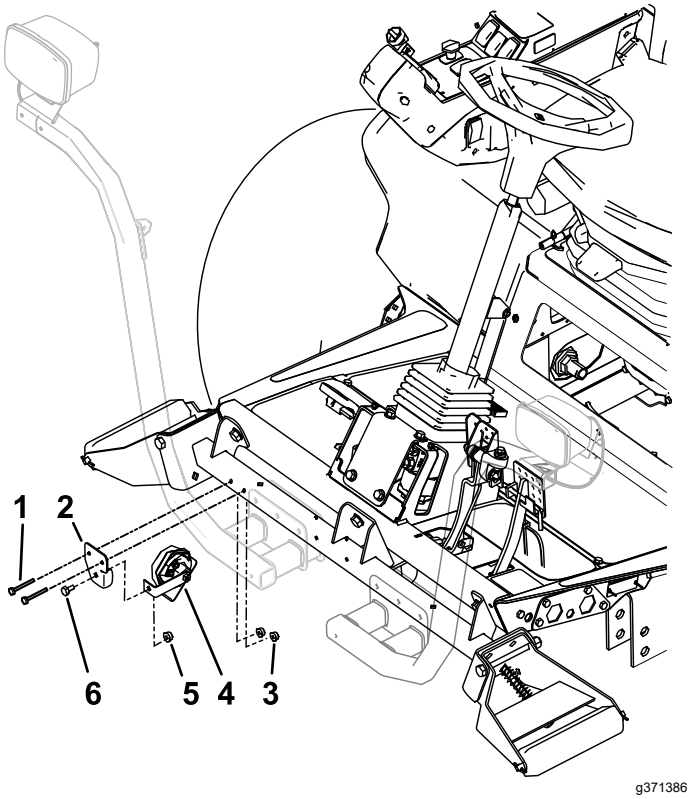

Figur 10

1. Bolt (¼ x 2 tommer)
2. Hornbrakett
3. Mutter (¼ tomme)
4. Horn med stropp
5. Flensmutter (⅜ tomme)
6. Bolt (⅜ x ⅝ tomme)

2. Monter hornbraketten på baksiden av valsestøtterøret med to bolter (¼ x 2 tommer) og mutre (¼ tomme). Roter hornet slik at det vender ned (Figur 10).

5

Montere baklysene

Deler som er nødvendige for dette trinnet:

1	Venstre lysbrakett
1	Høyre lysbrakett
1	Venstre lyshus
1	Høyre lyshus
2	Indre feste
4	Skrue (nr. 10 x 1¼ tomme)
6	Flensmutter (¼ tomme)
2	Låsebolt (¼ x ⅝ tomme)
8	Skrue (¼ x ¾ tomme)
4	Skrue (⅝ x 3 tommer)
4	Flat skive
2	Låsemutter (⅝ tomme)
2	Baklysenhet
2	Klipsmutter (¼ tomme)

Prosedyre

1. Fjern de to boltene, to flate skivene og to låsemutrene som er koblet til høyre og venstre rammeskinner.
2. Fest høyre og venstre lysbrakett til rammen med to bolter (⅝ x 3 tommer), to flate skiver og to låsemutre (⅝ tomme), som vist i (Figur 11 og Figur 12).

   Merk: Den venstre og høyre lysbraketten er forskjellige. Påse at du bruker riktig feste.
3. Fest høyre og venstre lyshus på henholdsvis høyre og venstre lysbrakett med fire låsebolter (⅝ x 3 tommer) og fire flensmuttere (¼ tomme), som vist i (Figur 12).

   Merk: Den venstre og høyre lysbraketten er forskjellige. Påse at du bruker riktig feste.

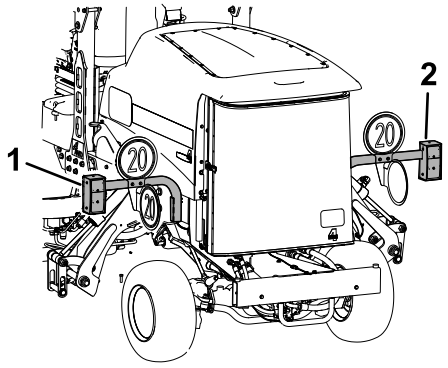

g371674

Figur 11

1. Venstre lys
2. Høyre lys

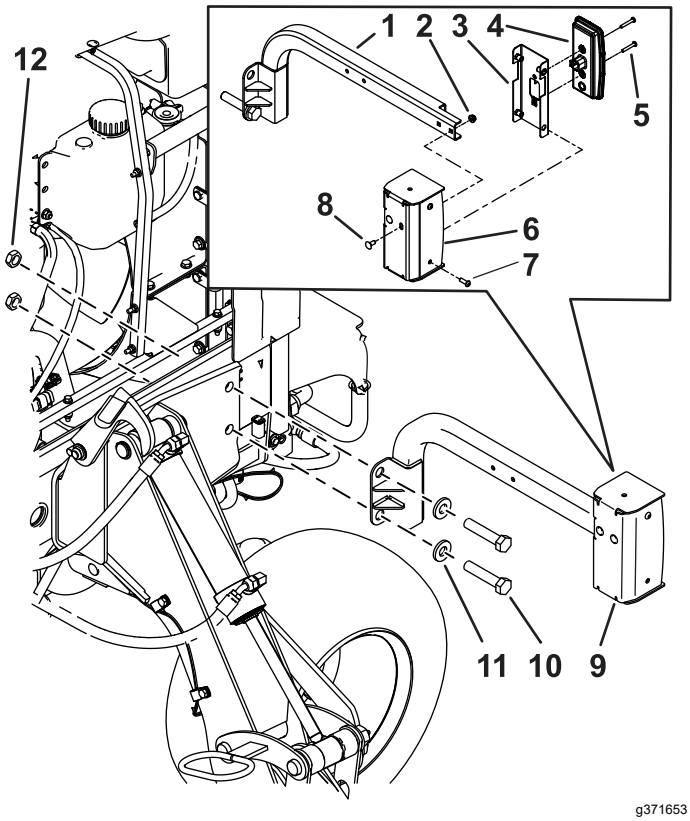

g371653

Figur 12

Venstre side

1. Venstre lysbrakett
2. Skrue (¼ x ¾ tomme)
3. Indre feste
4. Bakpære
5. Skrue (nr. 10 x 1¼ tomme)
6. Venstre lyshus
7. Skrue (¼ x ¾ tomme)
8. Låsebolt (¼ x ⅝ tomme)
9. Venstre lyshus
10. Skrue (⅝ x 3 tommer)
11. Flat skive
12. Låsemutter (⅝ tomme)

4. Monter de to klipsmutrene (¼ tomme) til det innvendige festet (Figur 13).

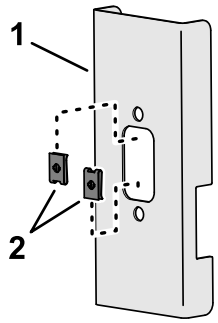

g371870

Figur 13

1. Indre feste
2. Klipsmutter (¼ tomme)

Merk: Etter at du har ført ledningssatsen gjennom lysbrakettene, monter du baklyssammenstillingene til innvendige fester med fire skruer (nr. 10 x 1¼ tommer) og mutterne som følger med lyset (Figur 25).

6

Montere nummerskiltbraketten

Deler som er nødvendige for dette trinnet:

1	Skiltlys
1	Skiltbrakett
2	Skrue (nr. 10 x 1 tomme)
2	Hastighetsmutre (nr. 10)
2	Selvgjengende skrue (5/16 x ½ tomme)

Prosedyre

1. Fest skiltlyset på nummerskiltbraketten med to skruer (nr. 10 x 1 tomme) og to låsemuttere (Figur 14 og Figur 15).

   Merk: Skruene må ikke trekkes til for hardt. Sørg for at objektivet peker nedover og ledningene er ført gjennom hullet på nummerskiltbraketten.

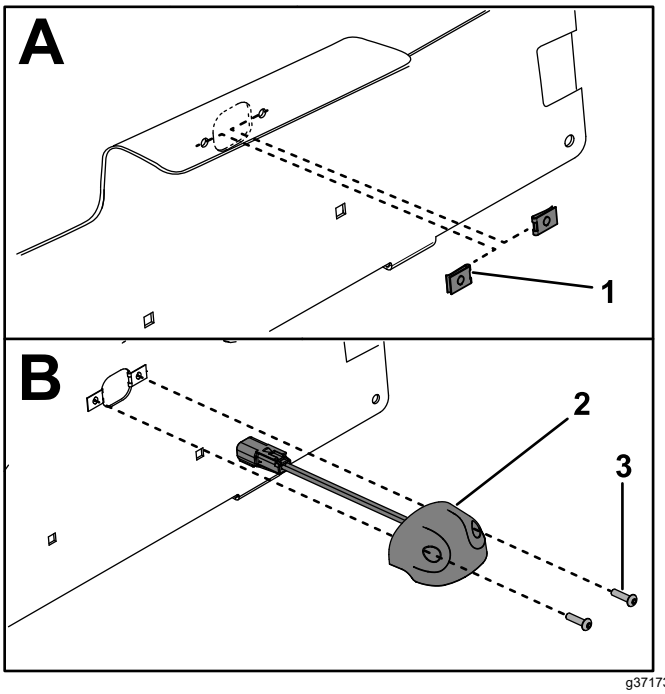

g371733

Figur 14

1. Hastighetsmutre (nr. 10)
2. Skiltlys
3. Skrue (nr. 10 x 1 tomme)

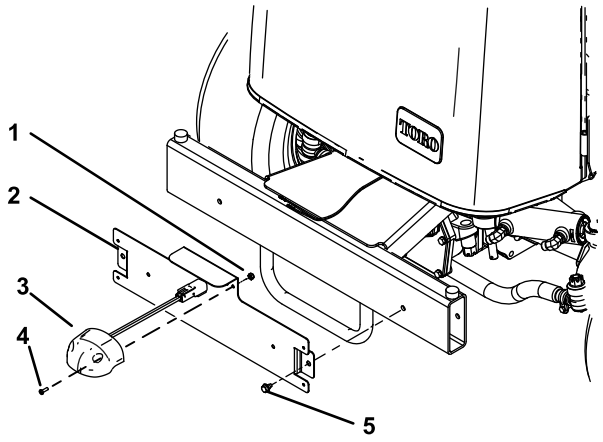

g371652

Figur 15

1. Hastighetsmutre (nr. 10)
2. Nummerskiltbrakett
3. Skiltlys
4. Skrue (nr. 10 x 1 tomme)
5. Selvgjengende skrue (5/16 x ½ tomme)

2. Monter nummerskiltbraketten på den bakre støtfangeren med to selvgjengende skruer (5/16 x ½ tomme), som vist i Figur 15.

7

Montere ledningssatsen

Deler som er nødvendige for dette trinnet:

1	Ledningssats
2	Fester for magnetisk kabelfeste
8	Kabelfeste

Prosedyre

Bruk de følgende instruksjonene og illustrasjonene til å føre og koble til ledningssatsen. Når du fører lysledningssatsen, følger du hovedmaskinledningssatsen.

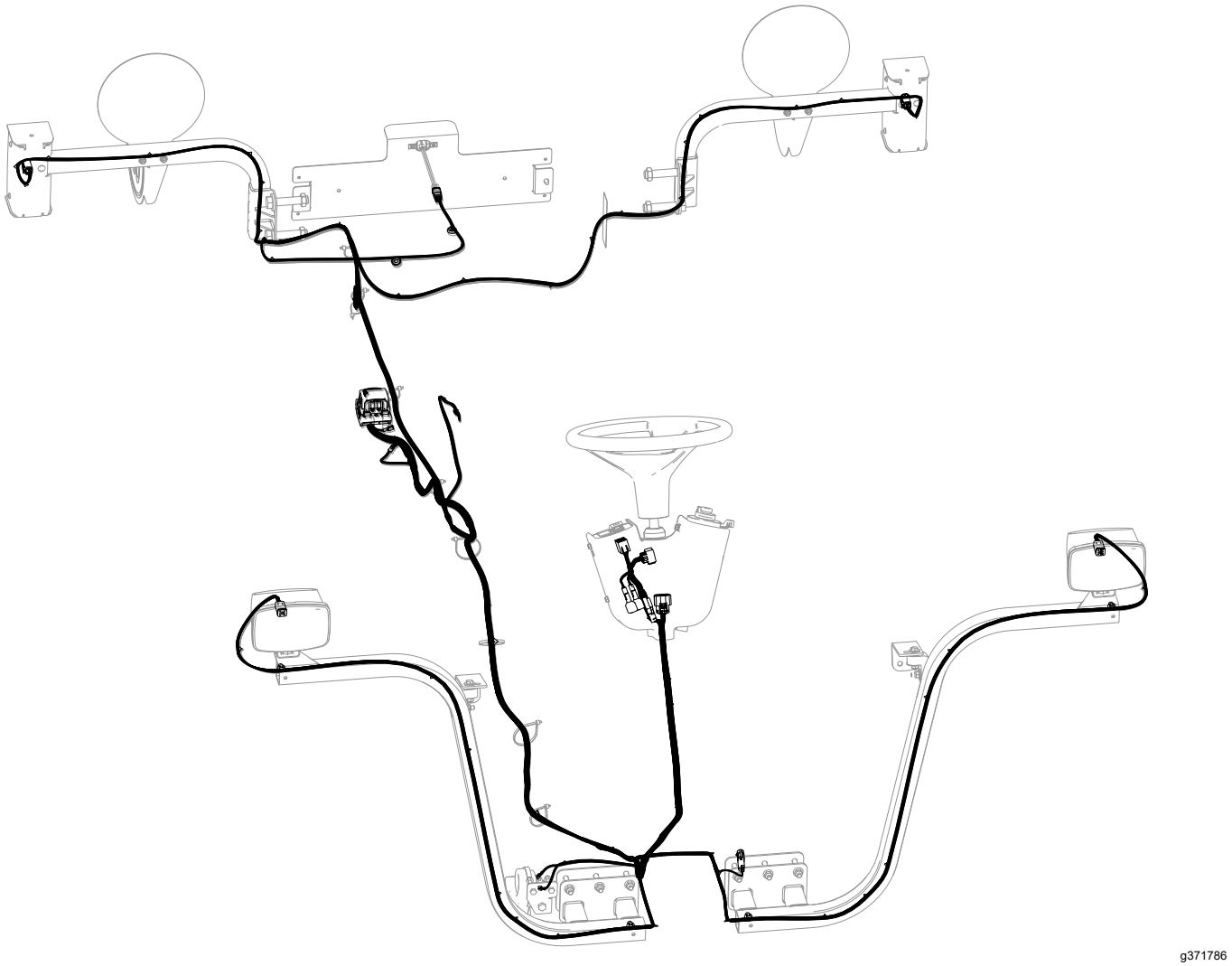

g371786

Figur 16

1. Fjern flenshodeskruen som fester kammerklemmen og tetningen til trekkenheten (Figur 17).

Merk: Fjern klemmen og tetningen for å få tilgang til sikringsskapet.

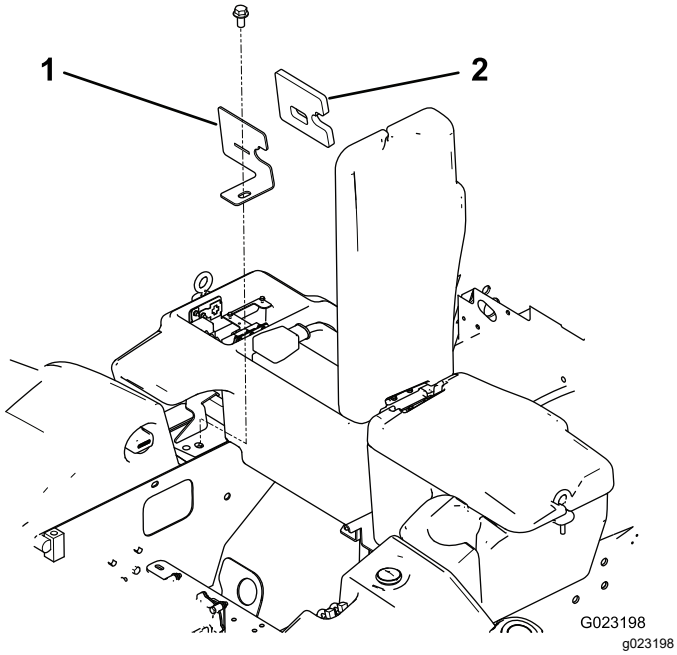

Figur 17

1. Kammerklemme
2. Tetning

2. Fjern reléene, sikringsblokken, jordingsblokken og sikringsklemmen fra stålplaten i sikringsskapet ved siden av batteriet (Figur 18).

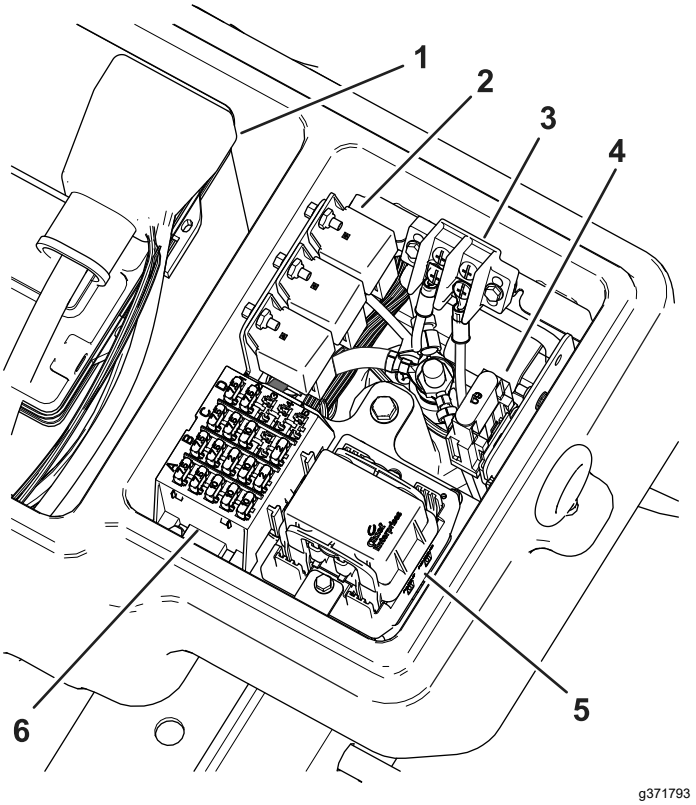

Figur 18

1. Batteri
2. Reléer
3. Jordblokk
4. Sikringsklemme
5. Montert modul
6. Sikringsblokk

3. Fjern boltene som holder stålplaten i sikringsskapet.
4. Finn modulen på ledningssatsen (Figur 19).

   Viktig: **Ved føring av ledningssatsen må du ikke dra den over skarpe kanter som kan skade ledningene. Ledninger må ikke komme i kontakt med varme eller bevegelige deler. Fest ledningssatsen med kabelfester.**
5. Før hele ledningssatsen gjennom den nye stålplaten og hullet som er plassert ved kammerklemmen (Figur 17 og Figur 19). Før ledningssatsen til modulen kommer i kontakt med stålplaten.

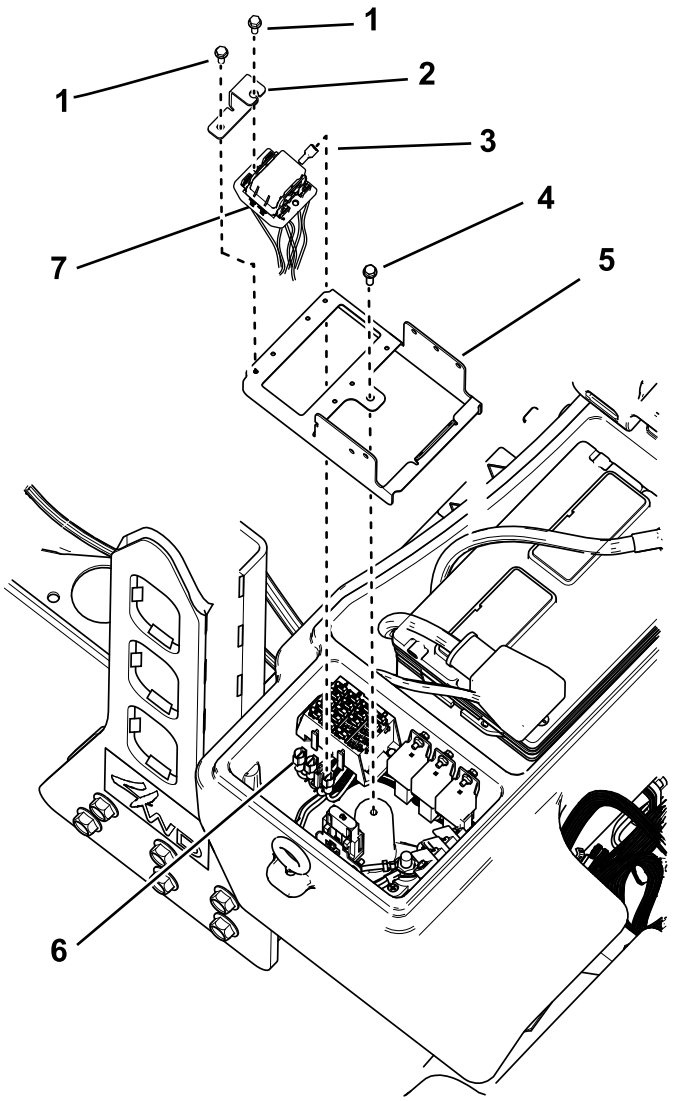

g371430

Figur 19

1. Bolt (nr. 8 x ½ tomme)
2. Brakett
3. Kontakt på bunnen av modulen
4. Eksisterende bolt
5. Ny stålplate
6. Kontakter fra sikringsblokk
7. Modul i ledningssatsen
8. Bolt (nr. 8 x ½ tomme)

6. Monter den nye stålplaten i sikringsskapet med de tidligere fjernede boltene.
7. Koble den store ringklemmen fra ledningssatsen til bolten på fordelingsblokken (Figur 20).
8. Koble den lille ringklemmen fra ledningssatsen til én av skruene på den jordede klemmeblokken (Figur 20).

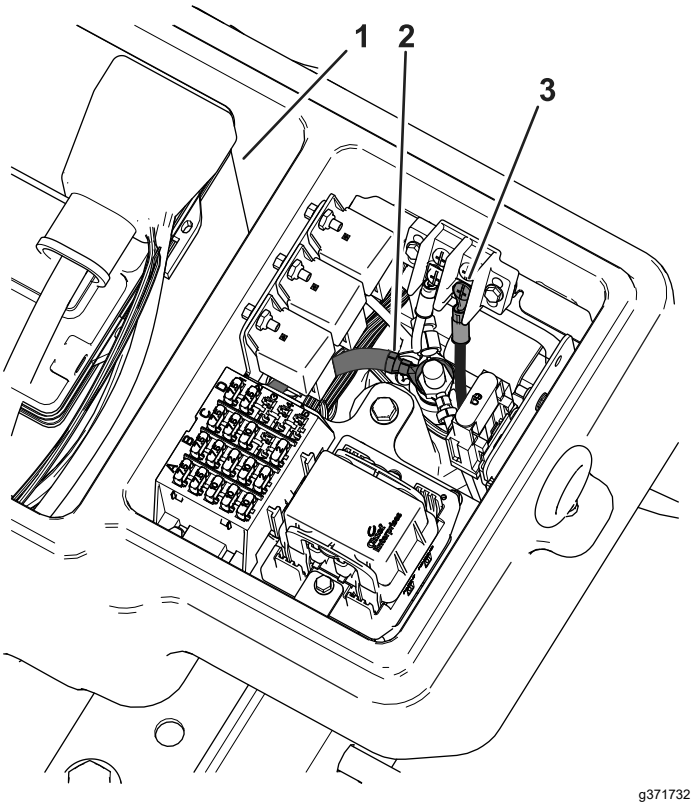

g371732

Figur 20

1. Batteri
2. Stor ringklemme
3. Liten ringklemme

9. Monter modulen på stålplaten med braketten og to bolter (nr. 8 x ½ tomme). Se Figur 19.

   Merk: Skruene må ikke trekkes til for hardt.
10. Monter kammerklemmen og tetningen til trekkenheten med flenshodeskruen (Figur 17).
11. Før den fremre enden av ledningssatsen under førerplattformen til fronten av trekkenheten (Figur 21).

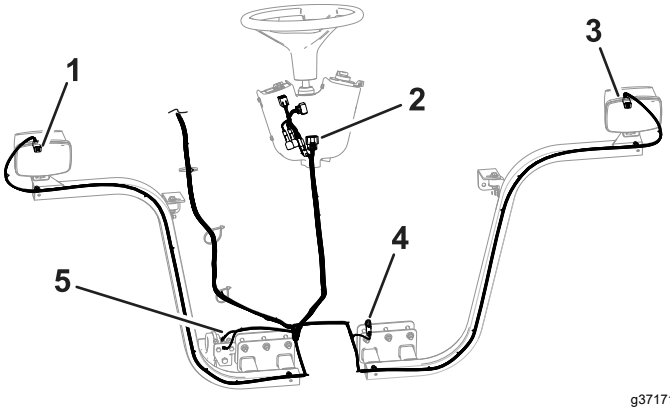

g371712

Figur 21

1. Høyre frontlyskontakt
2. Kontakter for kontrollene
3. Venstre frontlyskontakt
4. Bremsekobling
5. Hornkontakter

12. Før hver satskontakt gjennom den riktige frontlysbraketten og koble den til frontlyset (Figur 21).
13. Koble til ledningssatsledningen med to kontakter til hornet (Figur 22).

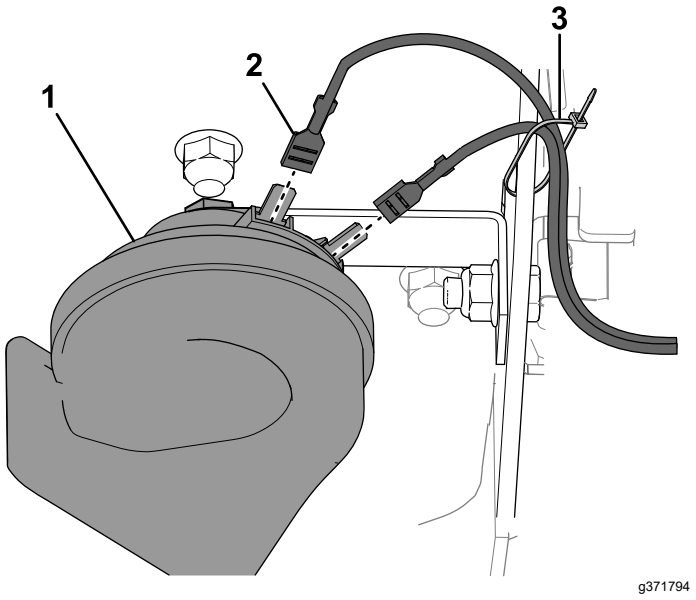

Figur 22

1. Horn
2. Kontakter
3. Kabelfeste

14. Plasser plattformdekselet øverst på rammen (Figur 23).
15. Fest dekselet og frontlysene til rammen med de to låseboltene og mutrene du fjernet tidligere (Figur 23).

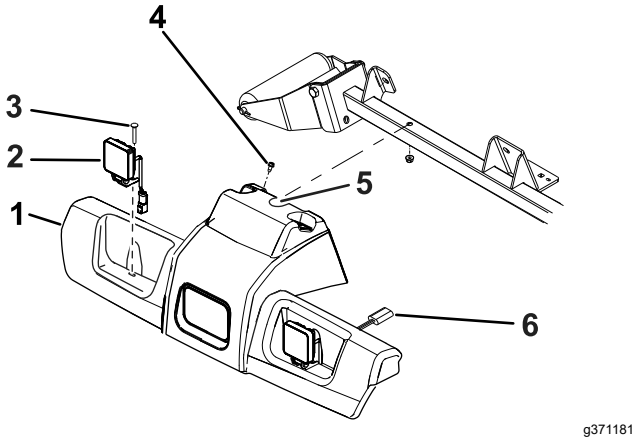

Figur 23

1. Plattformdeksel
2. Frontlys
3. Låsebolt (2)
4. Selvgjengende skruer (2)
5. Lag et hakk her.
6. Frontlyskontakt

16. Før ledningssatsen til rattstammen. Rattstammetilkoblingene monteres når kontrollkonsollen er montert.
17. Koble bremsekoblingen til hovedledningssatsen under plattformen nær bremsekoblingene (Figur 21).
18. Før ledningssatsen til baksiden av maskinen under høyre side av trekkenheten (Figur 26).
19. Før venstre ledningskontakt under til venstre, til baklysbraketten.
20. Træ hver baklyskontakt gjennom den aktuelle baklysbraketten (Figur 24).

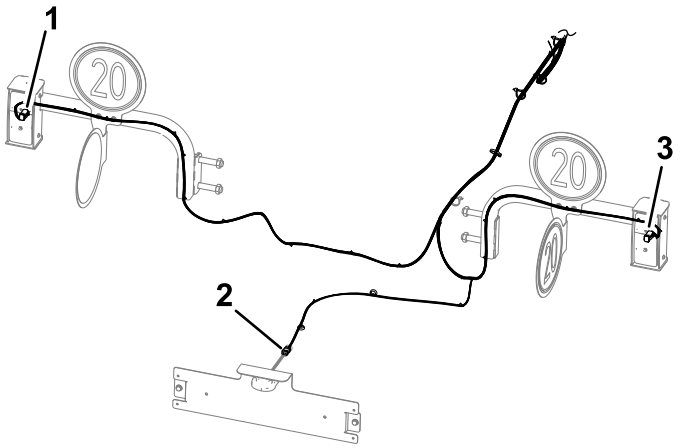

Figur 24

1. Venstre baklyskontakt
2. Høyre baklyskontakt
3. Nummerskiltkobling

21. Juster kontakten med fire sokler tilhørende ledningssatsen gjennom det indre festet (Figur 25).
22. Monter det indre festet i lyskabinettet, og fest festet til huset (Figur 25) med fire sokkelhodeskruer (¼ x ¾ tomme).
23. Innrett baklyset med lyshuset med den gule linsen som vist i Figur 25.
24. Koble kontakten med fire sokler på ledningssatsen til kontakten med fire pinner på strømledningssatsen (Figur 25).
25. Monter baklyset i lyshuset, og fest lyset til huset (Figur 25) med to Phillips-hodeskruer (nr. 10 x 1¼ tomme).

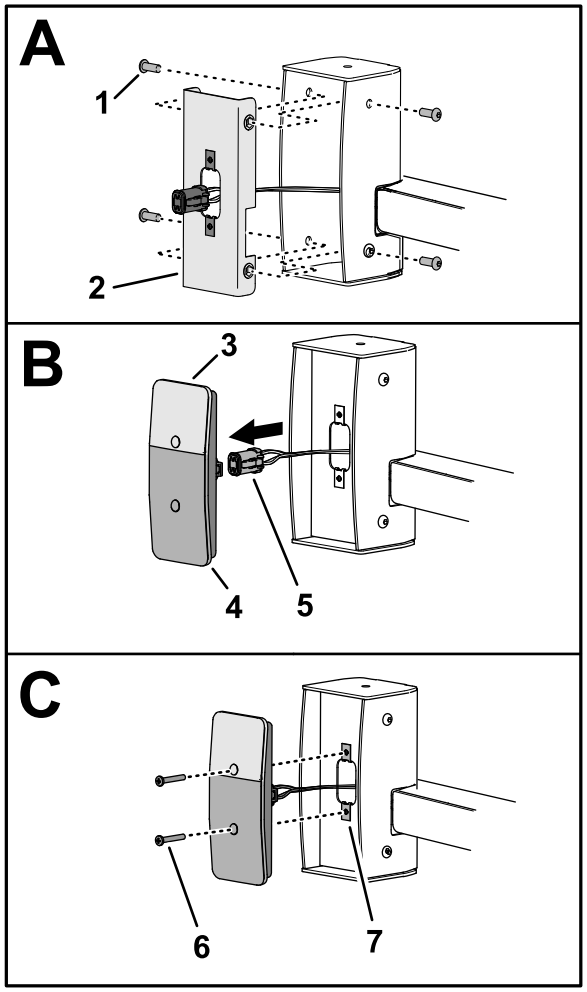

g371798

Figur 25

1. Sokkelhodeskrue (¼ x ¾ tomme)
2. Indre feste
3. Gul linse (baklys)
4. Rød linse (baklys)
5. Kobling med fire sokler (baklysets ledningssats)
6. Phillips-hodeskrue (nr. 10 x 1¼ tomme)
7. Klipsmutter (nr. 10)

26. Før ledningssatsen til nummerskiltlyset og koble ledningssatskontakten til lyskontakten (Figur 24).

   Viktig: **Fest ledningssatsen med kabelfester slik at den ikke kommer i kontakt med varme eller bevegelige deler (Figur 26).**

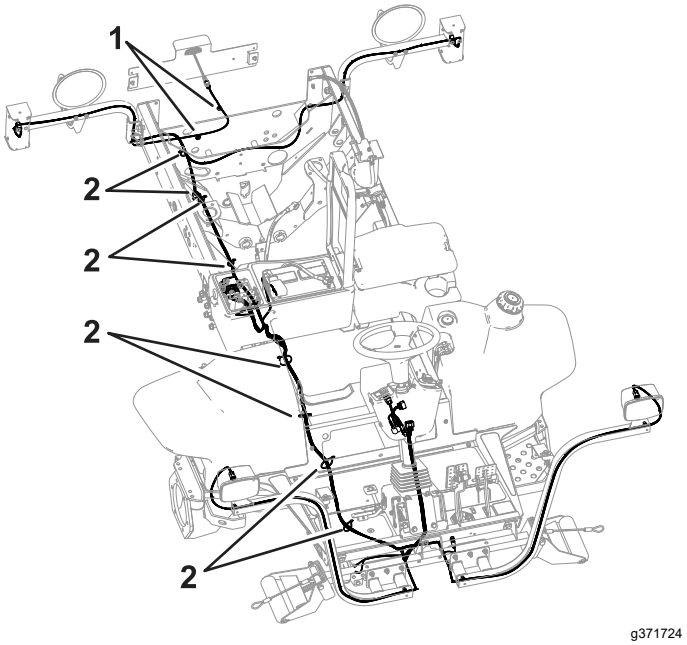

g371724

Figur 26

1. Fester for magnetisk kabelfeste
2. Kabelfeste

27. Monter eventuelle deler som ble fjernet fra trekkenheten for å føre ledningssatsen.

8

Montere kontrollkonsollen

Deler som er nødvendige for dette trinnet:

1	Bryterfesteenhet
1	Kontrolldeksel
1	Sikringsmonteringsplate
3	Klipsmutter (nr. 10)
1	Blinklys
1	Flenshodeskrue (nr. 10 x ⅜ tomme)
1	Kabelfeste
2	Brakettfeste
8	Klipsmutter (¼ tomme)
1	Bryterfeste
1	Flerfunksjonsbryter
1	Bryterklemme (tykk)
1	Bryterklemme (tynn)
3	Bryterplugg
1	Vippebryter
2	Knott
1	Sikringsdeksel
2	Låseskive
4	Låsebolt (¼ x 2 tommer)
4	Flenslåsemuttere
2	Kabelfester
2	Skyvefeste
6	Flenshodeskrue (¼ x ¾ tomme)

Montere sikringsmonteringsplaten

1. Juster kontaktene etter kontrollene via hakket du laget tidligere i frontlysenheten (Figur 2).
2. Trekk hetten ned og monter bunnen i styringsdekselet.
3. Monter klipsmutteren (nr. 10) på sikringsmonteringsplaten (Figur 27).

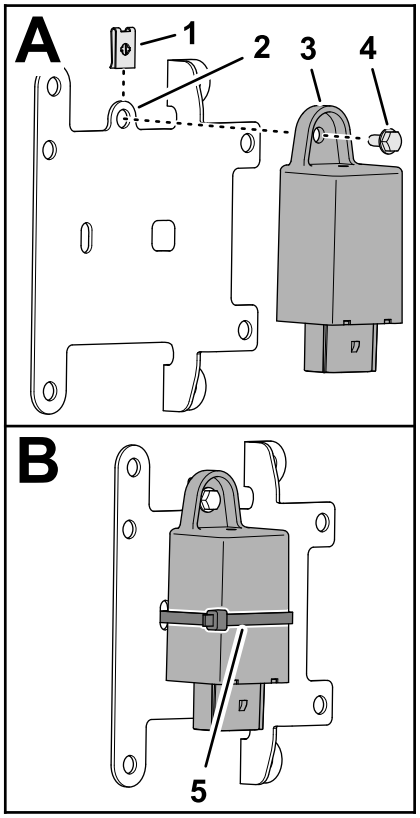

g350763

Figur 27

1. Klipsmutter (nr. 10)
2. Sikringsmonteringsplate
3. Blinklys
4. Flenshodeskrue (nr. 10 x ⅜ tomme)
5. Kabelfeste

4. Monter blinklyset til festeplaten (Figur 27) med en flensehodeskrue (nr. 10 x ⅜ tomme).
5. Monter blinklyset til festeplaten med et kabelfeste (Figur 27).
6. Koble kontakten med tolv sokler tilhørende konsolledningen i kontakten med tolv pinner på blinklyset (Figur 28).

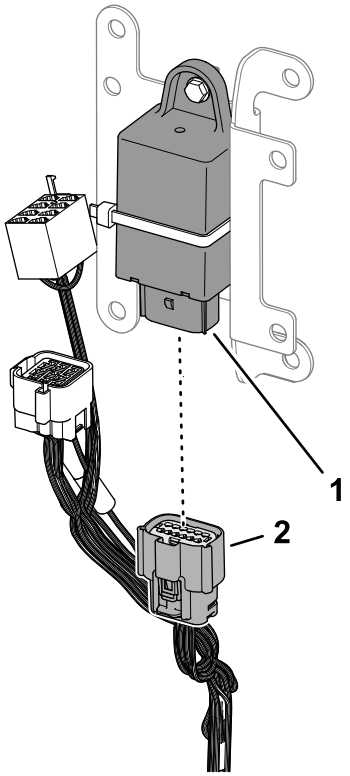

g371871

Figur 28

1. Kontakt med tolv pinner (blinklys)
2. Sokkel med tolv pinner (konsolledning)

7. Sett inn skyveankeret til konsolledningen i hullet på 6,4 mm i brakettfestet (Figur 29).

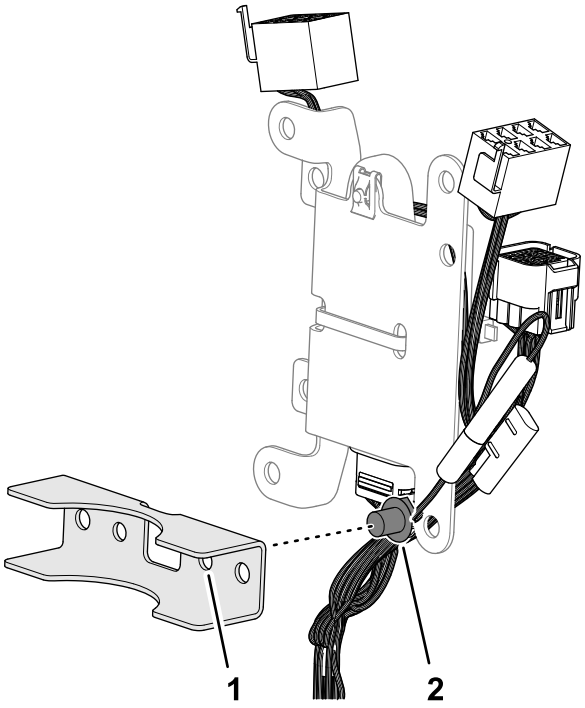

g350766

Figur 29

1. Brakettfeste
2. Skyveanker (konsolledning)

Montere bryterfestet

1. Monter åtteklipsmutteren (¼ tomme) til bryterfestet som vist i Figur 30.

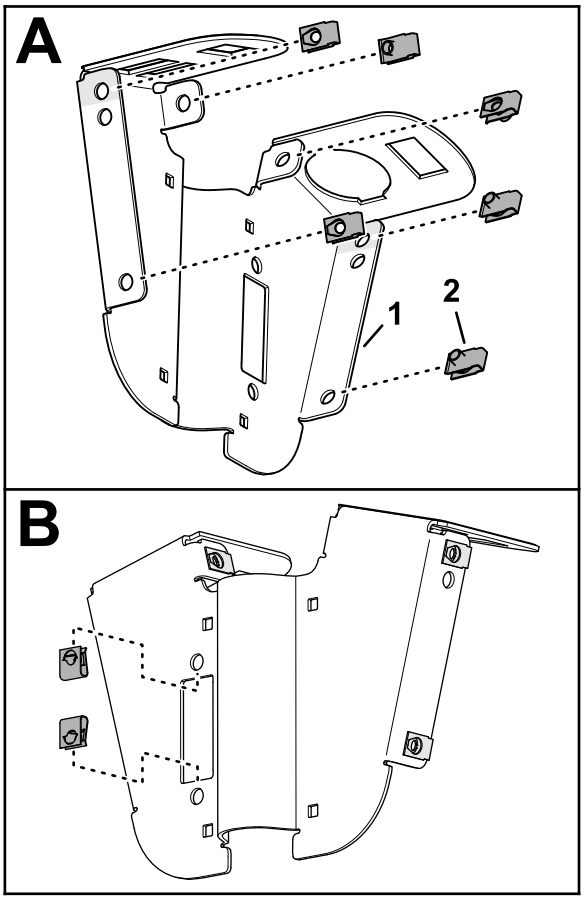

g350767

Figur 30

1. Bryterfeste
2. Klipsmutter (¼ tomme)

2. Sett flerfunksjonsbryteren inn i hullet på 51 mm i bryterfestet som vist i Figur 31.

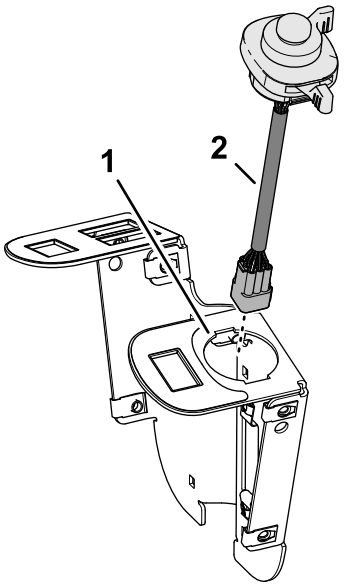

g350769

Figur 31

1. Bryterfeste
2. Flerfunksjonsbryter

3. Fest flerfunksjonsbryteren til bryterfestet med de tykke og tynne bryterklemmene (Figur 32).

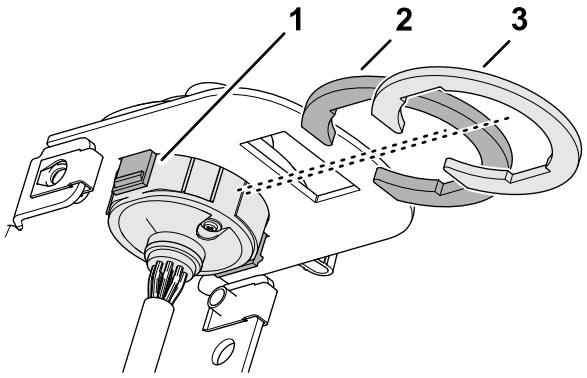

g350778

Figur 32

1. Tapp (flerfunksjonsbryter)
2. Bryterklemme (tykk)
3. Bryterklemme (tynn)

4. Sett de tre bryterpluggene inn i bryterfestet som vist i Figur 33.

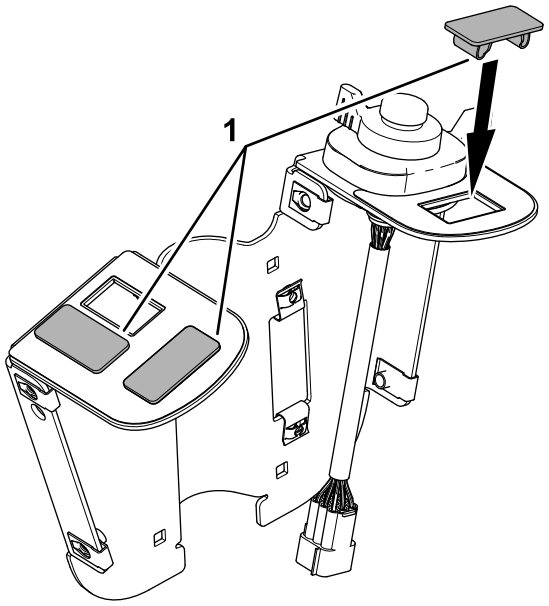

g350770

Figur 33

1. Bryterplugg

5. Juster vippebryteren til bryterfestet med linsene til lysene til forsiden av bryterplaten (Figur 34).

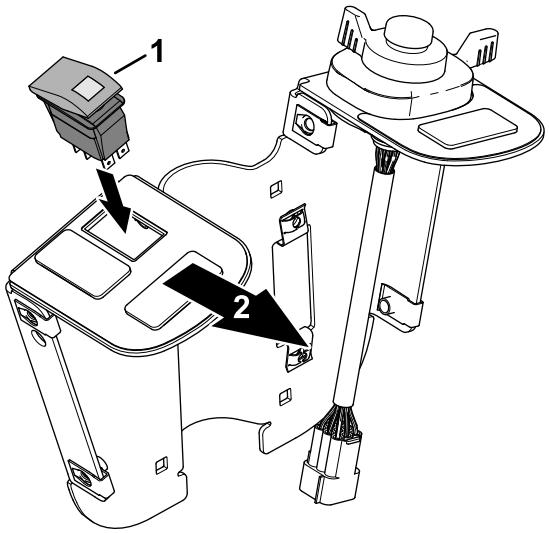

g350768

Figur 34

1. Vippebryter
2. Forsiden av bryterplaten

6. Monter de to knottene på sikringsdekselet, og fest knottene med to låseskiver (Figur 35).

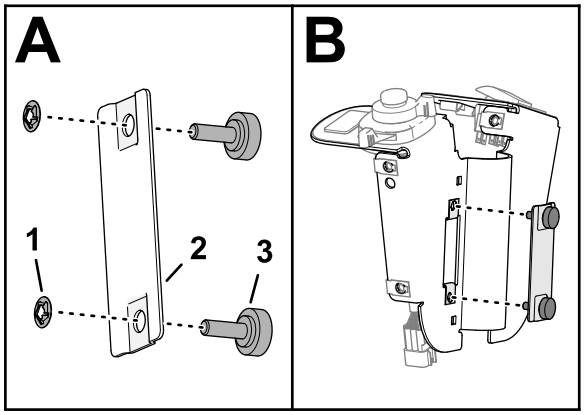

g350764

Figur 35

1. Låseskive
2. Sikringsdeksel
3. Knott

7. Monter sikringsdekselet til bryterplaten, og stram knottene (Figur 35).

Montere bryterplaten til rattstammen

1. Juster bryterplaten til baksiden eller rattstammen (Figur 37).

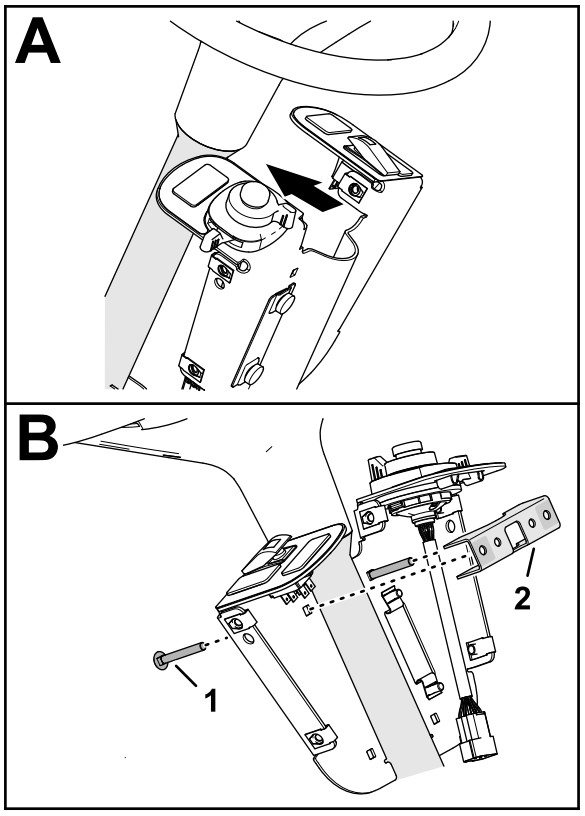

g350762

Figur 36

1. Låsebolt (¼ x 2 tommer)
2. Brakettfeste

2. Ved de øvre hullene på 6,4 mm monterer du to låsebolter (¼ x 2 tommer) gjennom bryterplaten og det andre brakettfestet (Figur 36).
3. Monter sikringsmonteringsplaten til det øvre brakettfeste og låseboltene (Figur 37) med to flenslåsmuttere (¼ tomme).

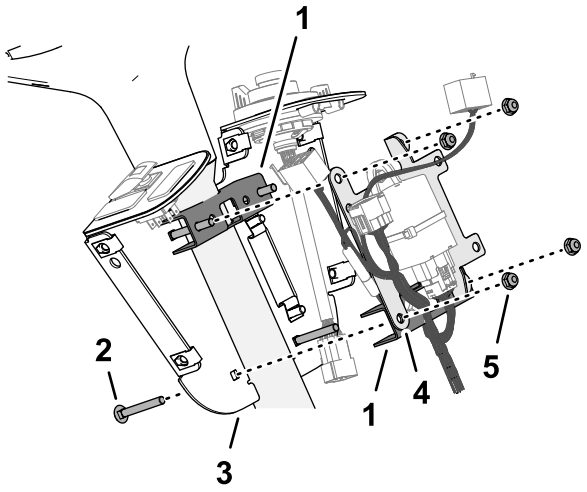

g350772

Figur 37

1. Brakettfeste
2. Låsebolt (¼ x 2 tommer)
3. Bryterfeste
4. Sikringsmonteringsplate
5. Flenslåsemutter (¼ tomme)

4. Ved de nedre hullene på 6,4 mm, monter to låsebolter (¼ x 2 tommer) gjennom bryterplaten, brakettfeste og sikringsmontasjeplaten (Figur 37) med to låsebolter (¼ x 2 tommer) og to flenslåsmuttere (¼ tomme).
5. Juster bryterplaten til førersetet, og stram til de fire flenslåsmutterne.

Koble konsolledningen til bryterne

1. Koble kontakten med åtte sokler tilhørende kontrolledningen merket HAZARD SWITCH til kontakten med åtte pinner tilhørende vippebryteren (Figur 38).

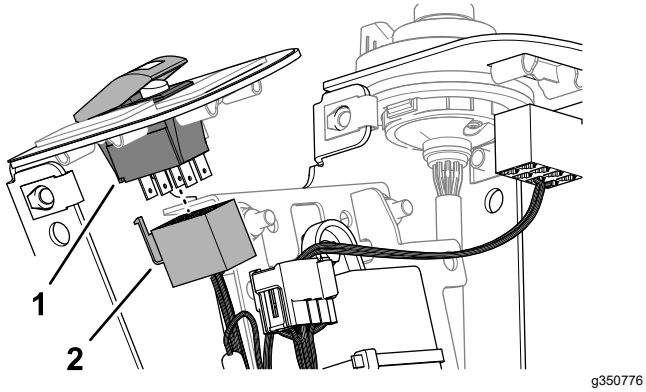

g350776

Figur 38

1. Kontakt med åtte pinner (vippebryter)
2. Kontakt med åtte sokler (merket HAZARD SWITCH – konsolledning)

2. Koble kontakten med ni pinner tilhørende flerfunksjonsbryter-ledningen til kontakten med ni sokler på konsolledningen (Figur 39).

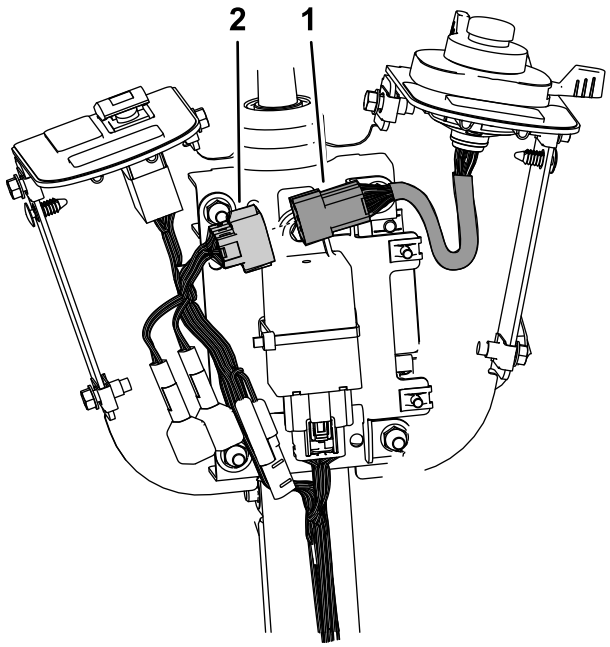

g371429

Figur 39

1. Kontakt med ni pinner (flerfunksjonsbryter-ledning)
2. Kontakt med ni sokler (konsolledning)

3. Fest konsolledningen til rattstammen med to kabelfester.

Montere kontrolldekslet

1. Plasser hullene i kontrolldekselet på linje med hullene til bryterfestet (Figur 40).

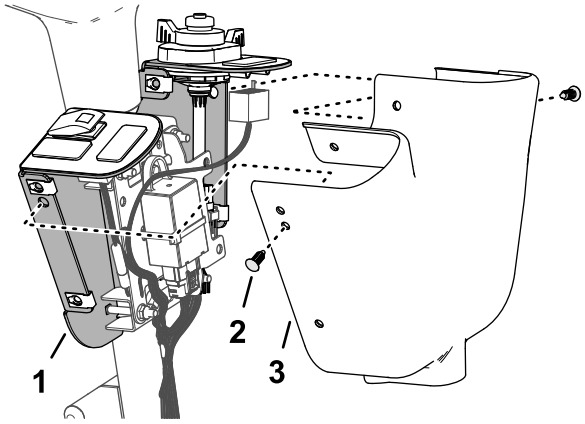

g350789

Figur 40

1. Bryterfeste
2. Skyvefeste
3. Kontrolldeksel

2. Bruk de midtre hullene, fest dekselet til feste med to skyvfester som vist i Figur 40.
3. Fest dekselet til festet med fire flenshoderskruer (¼ x ¾ tomme) som vist i Figur 41.

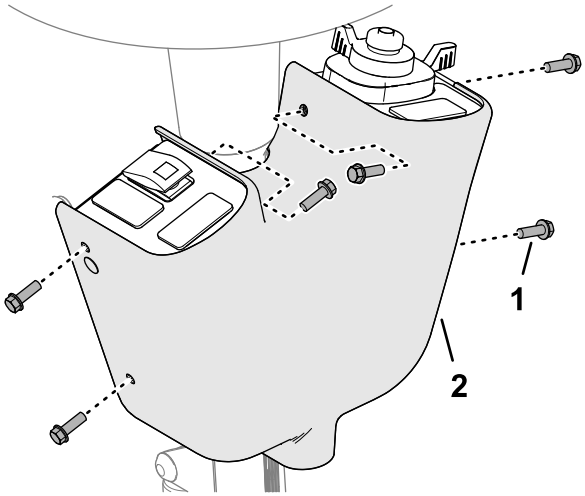

g350771

Figur 41

1. Flenshodeskrue (¼ x ¾ tomme)
2. Kontrolldeksel

9

Sette på merket og sikringen

Deler som er nødvendige for dette trinnet:

1	Sikring (2 A)
1	Sikringsmerke

Prosedyre

1. Sett sikringen (2 A) inn i det åpne sikringsblokksporet som samsvarer med koblingen som brukes når du kobler til kontakten fra modulen (Figur 19 og Figur 42).

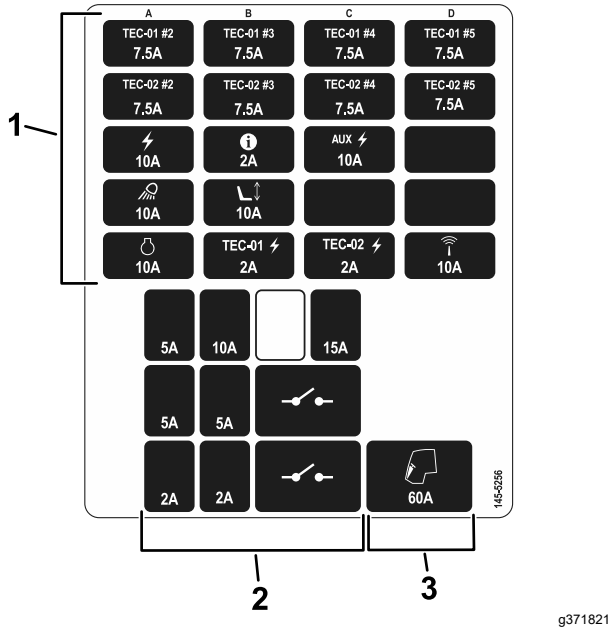

g371821

Figur 42

1. Sikringsblokksikringer
2. Modulsikringer
3. Sikringsklemmesikring

2. Monter sikringsboksmerket på dekselet til oppbevaringsboksen (Figur 43).

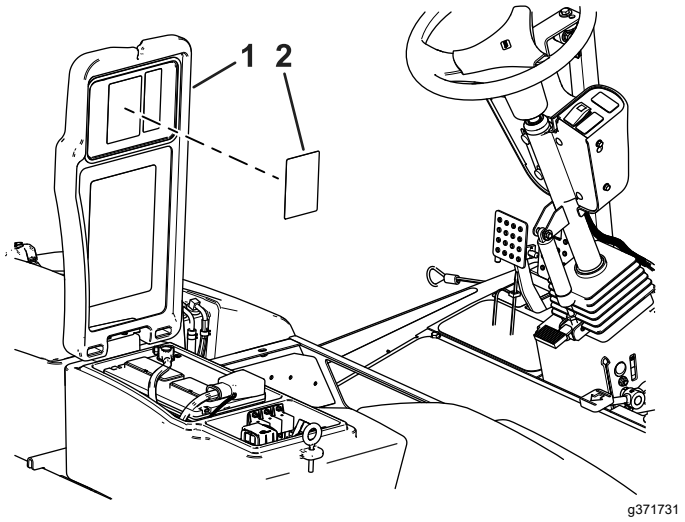

g371731

Figur 43

1. Deksel for oppbevaringsboks
2. Sikringsboksmerke

10

Montere merkemonterings-platene

Deler som er nødvendige for dette trinnet:

2	Plate
4	Merke
4	Sekskantskrue (¼ x 2½ tommer)
4	Låsemutter (¼ tomme)

Prosedyre

1. Innrett platene med de eksisterende hullene i lyssettbrakettene (Figur 44).

   Merk: Påse at skruene ikke skader ledningssatsen når du monterer dem i brakettene.

2. Fest platene til lyssettbrakettene med de fire sekskantskruene (¼ x 2½ tommer) og de fire låsemutterne (¼ tomme), som vist i Figur 44.
3. Påfør merkene på platenes overflate som vender utover (Figur 44).

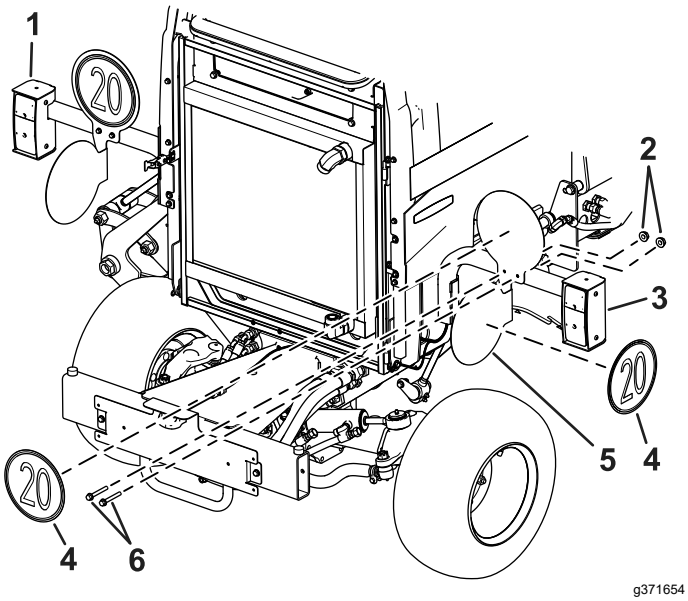

Figur 44

1. Venstre baklys
2. Låsemuttere (¼ tomme)
3. Høyre baklys
4. Merke
5. Plate
6. Sekskantskruer (¼ x 2½ tommer)

11

Koble til batteriet

Ingen deler er nødvendige

Prosedyre

Koble til batteriet. Se *brukerhåndboken*.

Bruk

Kontroller

Merk: Kontroller at lysene fungerer. Påse at korrekte lys blinker når du bruker blinklysbryteren.

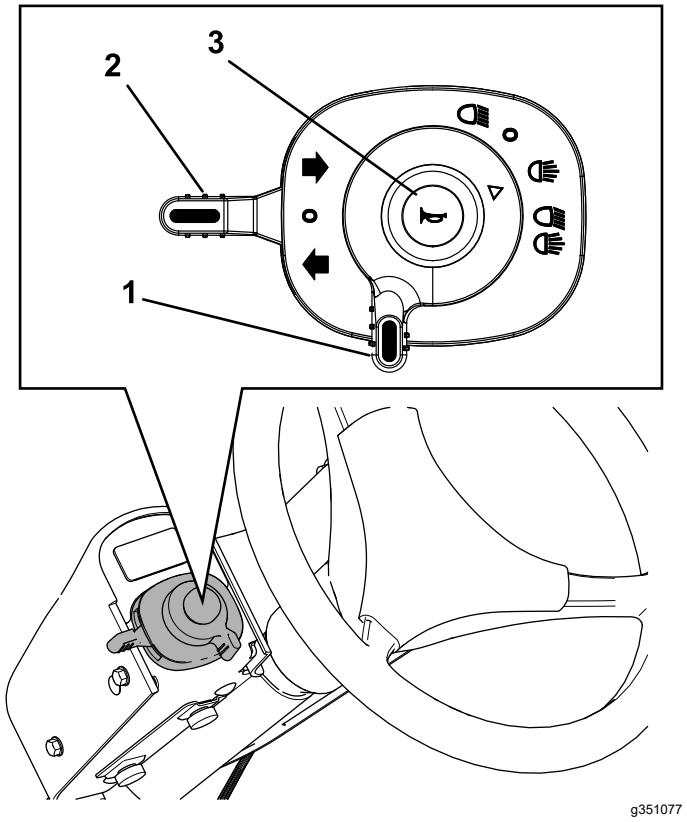

Figur 45

1. Lysbryter
2. Blinklysbryter
3. Hornknapp

Bruke lysene

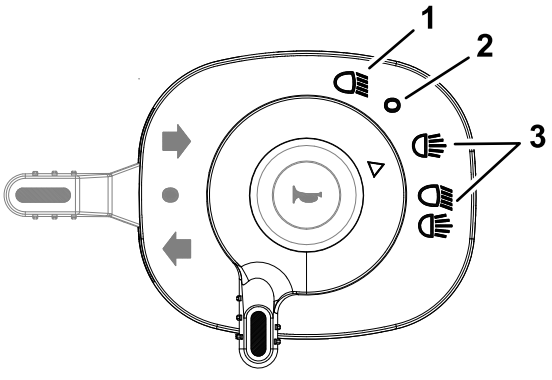

Figur 46

1. Nærlys
2. Av-stilling
3. Nærlys

Merk: Bremselysene tennes når maskinen bremser ned med hydrostatisk dynamisk bremsing eller når bremsepedalene trykkes ned.

1. Vri nøkkelbryteren.
2. Roter lysbryteren (Figur 45 og Figur 46) til følgende posisjoner:
   - Nærlys
   - Av-stilling
   - Nærlys

Bruke blinklysene

- Flytt blinklysbryteren (Figur 45) opp for å signalisere høyre vending.
- Flytt bryteren ned for å signalisere en venstre vending.
- Sett bryteren til midtstillingen for å slå av blinklysene.

Bruke hornet

Trykk på hornknappen (Figur 45) for å aktivere kjøretøyets horn.

Bruke varsellys

Varsellysene er blinkende lys som advarer om at maskinen står stille eller beveger seg sakte.

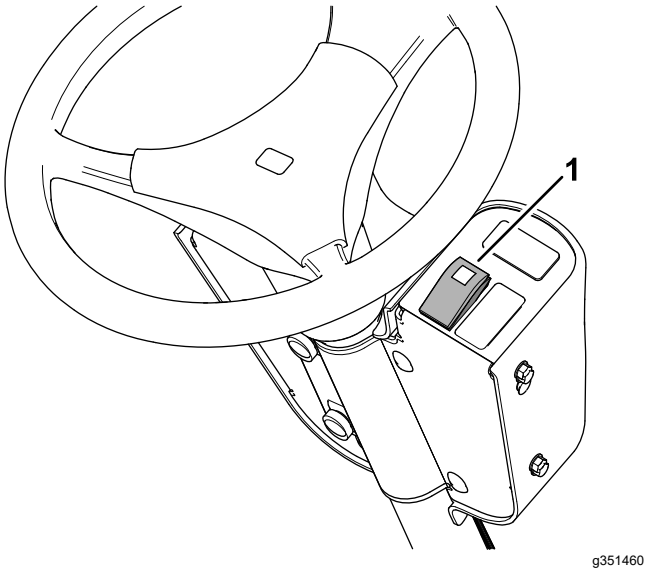

Figur 47

1. Varsellysbryter

- Trykk på toppen av bryteren (Figur 47) for å tenne varsellysene.

  Merk: Varsellysbryteren lyser når varsellysene lyser.
- Trykk på bunnen av bryteren for å slå av varsellysene.

Justere frontlyset

1. Løsne låsemutterne og hodeskruene for å justere lysene (Figur 48).

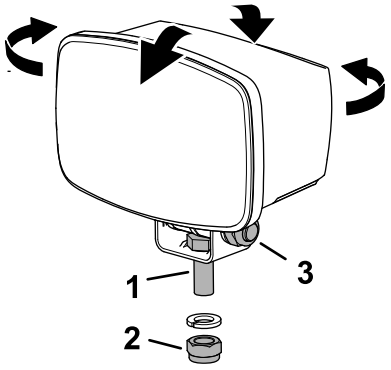

Figur 48

1. Hodeskrue (horisontal lysjustering)
2. Låsemutter (horisontal lysjustering)
3. Låsemutter og hodeskrue (vertikal lysjustering)

2. Juster lysene ifølge lokale standarder.
3. Stram låsemutterne og hodeskruene (Figur 48).

Vedlikehold

Vedlikeholde sikringene

1. Parker maskinen på en jevn flate, koble inn parkeringsbremsen, senk klippeenhetene, slå av motoren, og ta ut nøkkelen.
2. Løsne deksellåsen på høyre oppbevaringsboks, og løft dekselet (Figur 49).

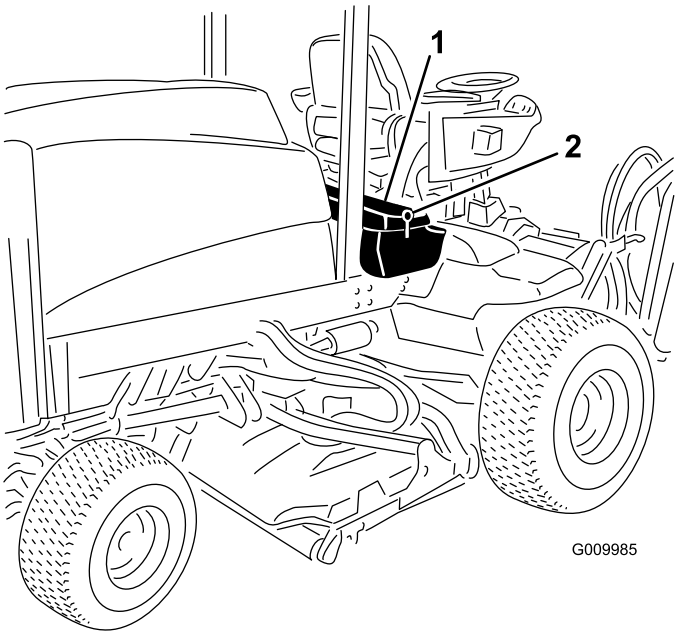

Figur 49

3. Ta lokket av modulen (Figur 19).

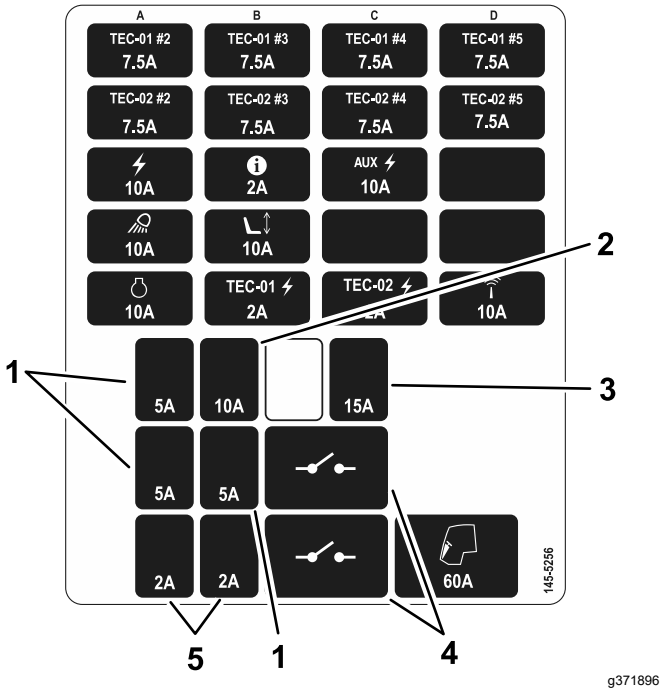

Figur 50

1. Venstre brems, høyre brems eller varsler
2. Lys
3. Horn
4. Hoved- eller hornrelé
5. Venstre eller høyre baklys

4. Skift ut sikringen. Se merket for modulsikringssteder (Figur 50).
5. Sett på lokket på modulen.
6. Lukk og lås panseret.

Notat:

Notat:



Count on it.