Form No. 3453-293 Rev B

Vägbelysningssats

Groundsmaster® 4500-D eller 4700-D Traktorenhet

Modellnr 30670

Monteringsanvisningar

Säkerhet

Säkerhets- och instruktionsdekaler

Säkerhetsdekalerna och anvisningarna är fullt synliga för föraren och finns nära alla potentiella farozoner. Ersätt dekaler som har skadats eller saknas.

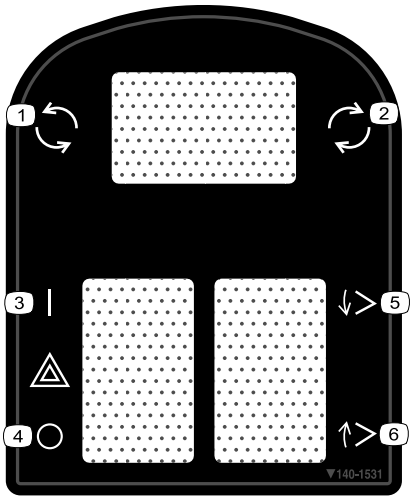

decal140-1531

140-1531

1. Snöutkastare – vänster
2. Snöutkastare – höger
3. Varningslampa – på
4. Varningslampa – av
5. Redskap – nedåt
6. Redskap – uppåt

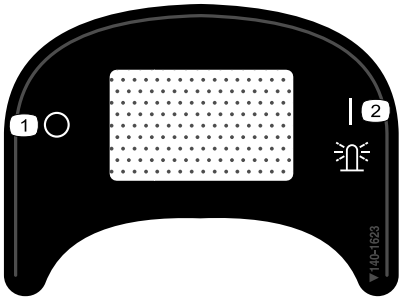

decal140-1623

140-1623

1. Varningsljus – av
2. Varningsljus – på

© 2023—The Toro® Company
8111 Lyndale Avenue South
Bloomington, MN 55420

Registrera din produkt på www.Toro.com.

Översättning av originalet (SV)
Tryckt i USA
Med ensamrätt

3453-293

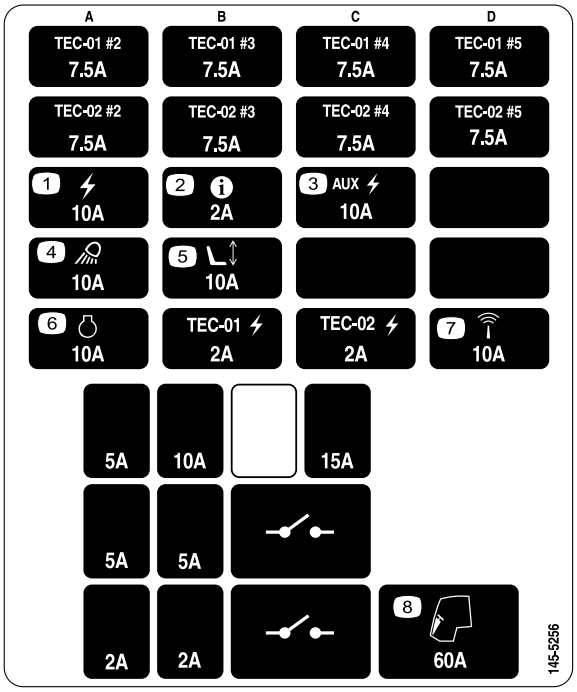

decal145-5256

145-5256

1. Effekt – 10 A
2. InfoCenter – 2 A
3. Hjälpström – 10 A
4. Strålkastare – 10 A
5. Elektrisk sätesjustering – 10 A
6. Motor – 10 A
7. Sensor – 10 A
8. Hytt – 60 A

Montering

Lösa delar

Använd diagrammet nedan för att kontrollera att alla delar finns med.

Tillvägagångssätt	Beskrivning	Antal	Användning
1	Inga delar krävs	–	Förbereda maskinen.
2	Inga delar krävs	–	Borra monteringshålen.
3	Höger strålkastarfäste Vänster strålkastarfäste Skruv (⅜ × 2 ½ tum) Flänsmutter (⅜ tum) Bricka (3/8 x 7/8 tum) Gummihållare Distansbricka Skruv (5/16 x 1 ⅝ tum) Flänsmutter (5/16 tum) Höger strålkastarenhet Vänster strålkastarenhet Fäste till böjd skena	1 1 6 6 8 2 4 4 4 1 1 2	Montera strålkastarna.
4	Signalhorn Signalhornsfäste Skruv (⅜ x ⅝ tum) Flänsmutter (⅜ tum) Skruv (¼ x 2 tum) Mutter (¼ tum)	1 1 1 1 2 2	Montera signalhornet.
5	Vänster ljusfäste Höger ljusfäste Vänster lamphus Höger lamphus Inre fäste Skruv (nr 10 x 1 ¼ tum) Flänsmutter (¼ tum) Vagnsskruv (¼ x ⅝ tum) Skruv (¼ x ¾ tum) Skruv (⅝ x 3 tum) Planbricka Kontramutter (⅝ tum) Baklampsenhet Klämmutter (¼ tum)	1 1 1 1 2 4 6 2 8 4 4 2 2 2	Montera bakljusen.
6	Skyltbelysning Skyltens fäste Skruv (nr 10 x 1 tum) Hastighetsmutter (nr 10) Självgängande skruv (5/16 x ½ tum)	1 1 2 2 2	Montera registreringsskyltens fäste.
7	Kablage Fästen för magnetiska kabelband Kabelband	1 2 8	Montera kablaget.

Tillvägagångssätt	Beskrivning	Antal	Användning
8	Kopplingsfästeanordning Kontrollenhetens kåpa Säkring – monteringsplatta Klämmutter (nr 10) Blinkers Flänsskruv (nr 10 x ⅜ tum) Kabelband Monteringsfäste Klämmutter (¼ tum) Kopplingsfäste Flerfunktionsomkopplare Kopplingsklämma (tjock) Kopplingsklämma (tunn) Omkopplarplugg Vippomkopplare Vred Säkringskåpa Skruvhållare Vagnsskruv (¼ x 2 tum) Flänslåsmuttrar Kabelband Tryckfästelement Flänsskruv (¼ x ¾ tum)	1 1 1 3 1 1 1 2 8 1 1 1 1 3 1 2 1 2 4 4 2 2 6	Montera styrkonsolen.
9	Säkring (2 A) Säkringsdekal	1 1	Montera dekalen.
10	Platta Dekal Sexkantsskruv (¼ x 2 ½ tum) Låsmutter (¼ tum)	2 4 4 4	Montera plattorna för dekalmontering.

1

Förbereda maskinen

Inga delar krävs

Tillvägagångssätt

1. Parkera maskinen på en plan yta.
2. Koppla ur kraftuttaget och koppla in parkeringsbromsen.
3. Sänk klippenheterna.
4. Stäng av motorn och ta ut nyckeln.
5. Koppla loss batteriets minuskabel (–).

2

Borra monteringshålen

Inga delar krävs

Borra hålen för strålkastarna och kablaget

1. Ta bort muttrarna från de två vagnsskruvar som håller fast strålkastarna på traktorenhetens ram (Figur 1).
2. Ta bort de två självgängade skruvarna som håller fast överdelen av plattformens skydd på ramen (Figur 1).
3. Dra ut strålkastarkontakterna och ta bort plattformens skydd från ramen (Figur 1).

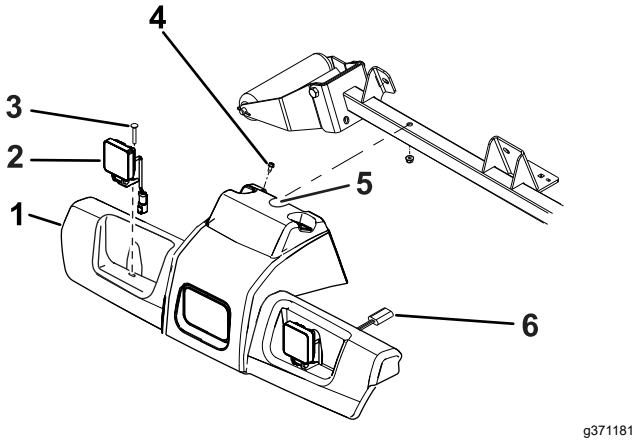

Figur 1

1. Plattformens skydd
2. Strålkastarenhet
3. Vagnsskruv (2)
4. Självgängande skruv (2)
5. Skapa en skåra här.
6. Strålkastarkontakt

4. Gör en skåra i styrkåpan enligt Figur 2.

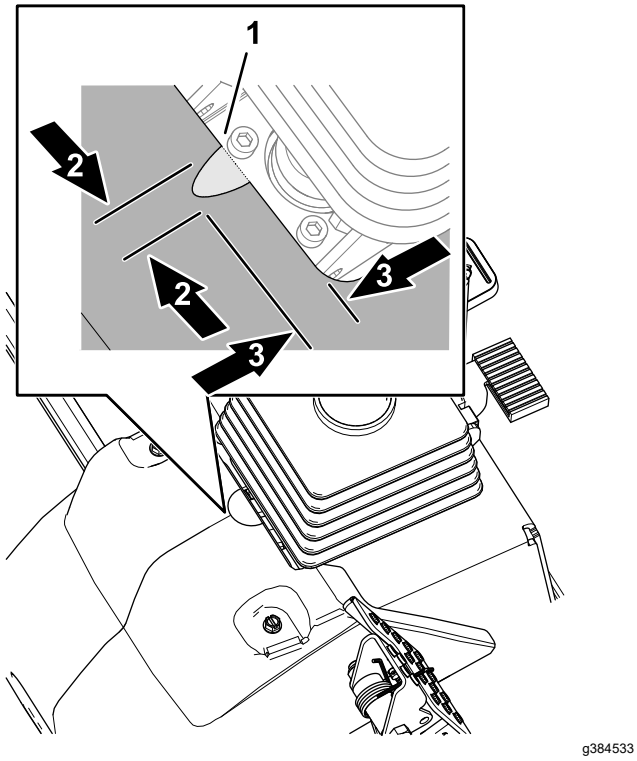

Figur 2

1. Skåra (strålkastarenhet)
2. 16 mm
3. 7 cm

5. Använd måtten i Figur 3 och mät ut och borra sex hål (1 cm) genom båda väggarna på rullens stödrör.

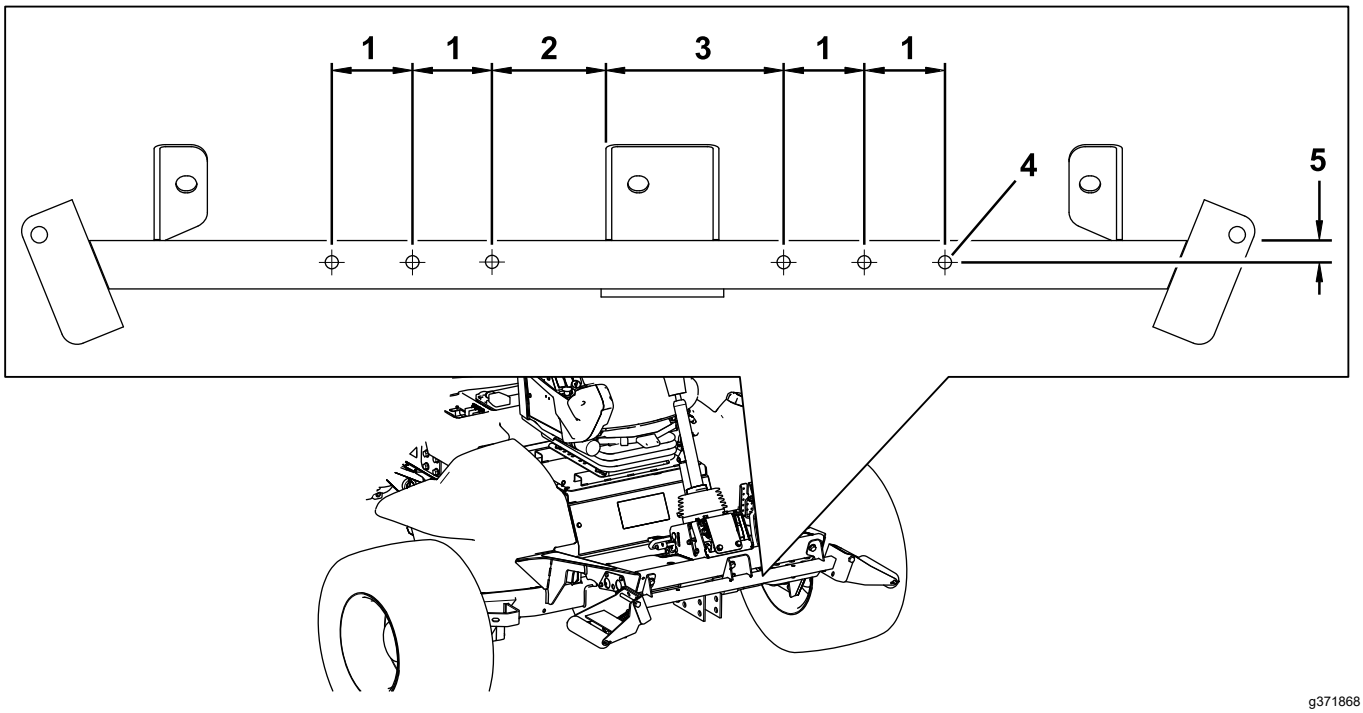

g371868

Figur 3

1. 6,4 cm
2. 8,9 cm
3. 14,0 cm
4. 1,0 cm i diameter
5. 1,9 cm

Borra hålen för signalhornsfästet

Använd måtten i Figur 4 för att mäta ut och borra två hål (9/32 tum) genom båda väggarna på rullens stödrör.

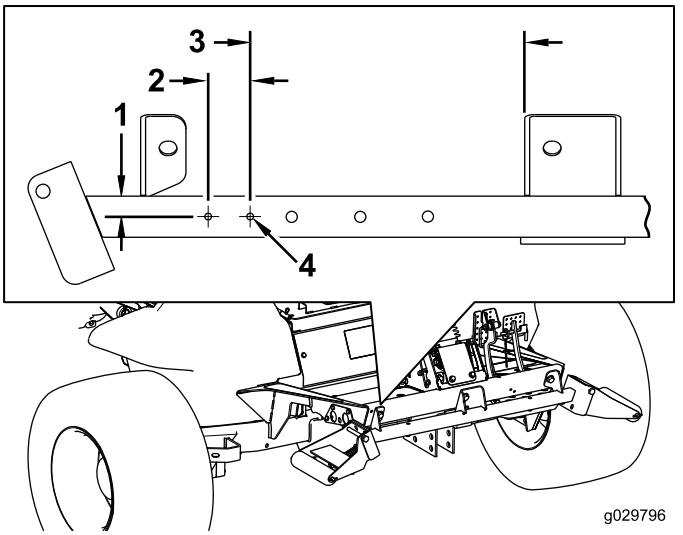

g029796

g029796

Figur 4

1. 1,9 cm
2. 3,8 cm
3. 25,4 cm
4. 7 mm i diameter

Borra monteringshål för registreringsskylten i den bakre stötdämparen

Använd de mått som anges i Figur 5 och mät ut och borra två hål som är 7,14 mm i diameter i den bakre stötdämparens yttre vägg.

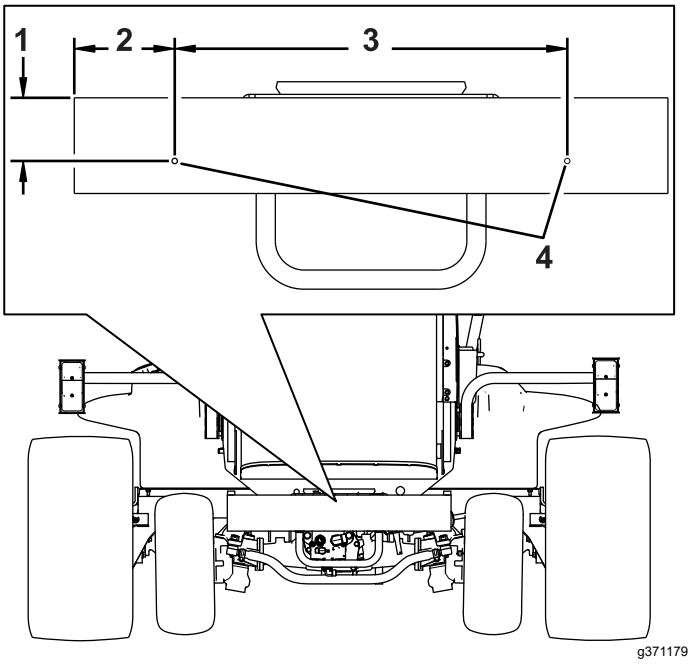

Figur 5

1. 8,3 cm
2. 13,3 cm
3. 52,07 cm
4. Borra ett hål här (7,14 mm).

3

Montera strålkastarna

Delar som behövs till detta steg:

1	Höger strålkastarfäste
1	Vänster strålkastarfäste
6	Skruv (⅜ × 2 ½ tum)
6	Flänsmutter (⅜ tum)
8	Bricka (3/8 x 7/8 tum)
2	Gummihållare
4	Distansbricka
4	Skruv (5/16 x 1 ⅝ tum)
4	Flänsmutter (5/16 tum)
1	Höger strålkastarenhet
1	Vänster strålkastarenhet
2	Fäste till böjd skena

Montera strålkastarfästet på en modell med vältskydd

1. Sätt fast de vänstra och högra strålkastarfästena på framsidan av rullens stödrör med sex skruvar (⅜ x 2 ½ tum) och sex flänsmuttrar (⅜ tum) i enlighet med Figur 6.

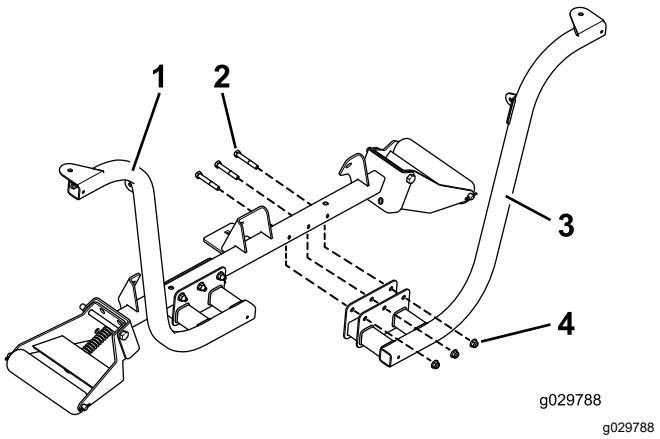

g029788

Figur 6

1. Monterat strålkastarfäste
2. Skruvar (⅜ x 2 ½ tum)
3. Strålkastarfäste
4. Flänsmuttrar (⅜ tum)

Obs: Placera skruvarna så att flänsmuttrarna är riktade mot traktorenhetens framdel.

2. Fäst vänster och höger strålkastare vid strålkastarfästena (Figur 7) med de fästelement som medföljde strålkastarna.

Obs: Kontrollera att blinkerslampans glas på strålkastaren är vänt mot traktorenhetens utsida.

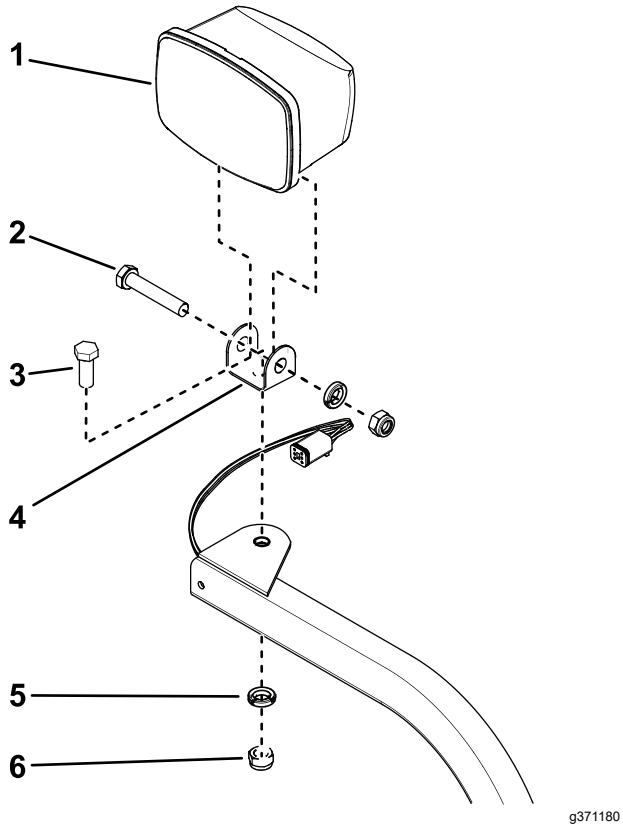

Figur 7

Höger strålkastarenhet visas

1. Strålkastare
2. Axelbult med låsmutter
3. Monteringsskruv
4. Tappfäste
5. Bricka
6. Låsmutter (M12)

3. Dra åt låsmuttern så att strålkastarenheten sitter fast ordentligt på strålkastarfästet.

   Obs: Dra inte åt låsmuttern för hårt.

Montera strålkastarfästet på en modell med hytt

1. Montera den böjda skenans fäste på den nedre, främre panelens alla övre hörn i hytten med de befintliga skruvarna i enlighet med Figur 8.

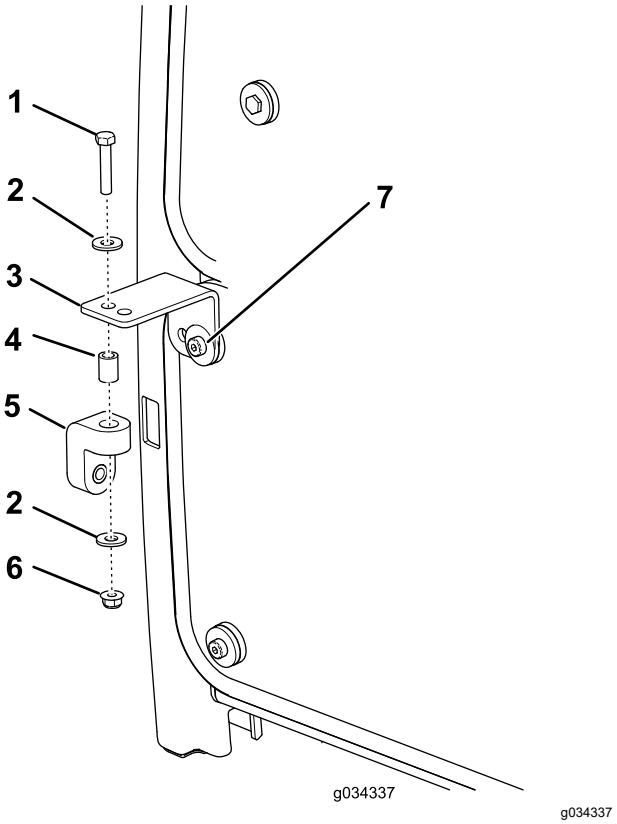

g034337

Figur 8

1. Skruv (5/16 x 1 ⅝ tum)
2. Bricka
3. Fäste till böjd skena
4. Distansbricka
5. Gummihållare
6. Flänsmutter (5/16 tum)
7. Skruv (befintlig)

2. Montera en gummihållare löst på alla fästen till den böjda skenan med en skruv (5/16 x 1 ⅝ tum), två brickor (⅜ tum), en distansbricka och en flänsmutter (5/16 tum) i enlighet med Figur 8.
3. Montera de vänstra och högra strålkastarfästena löst på framsidan av rullens stödrör med sex skruvar (⅜ x 2 ½ tum) och flänsmuttrar (⅜ tum). Placera fästena i enlighet med Figur 9.

   Obs: Kontrollera att hålen i den böjda skenans fästen ligger i linje med hålen i gummihållarna.

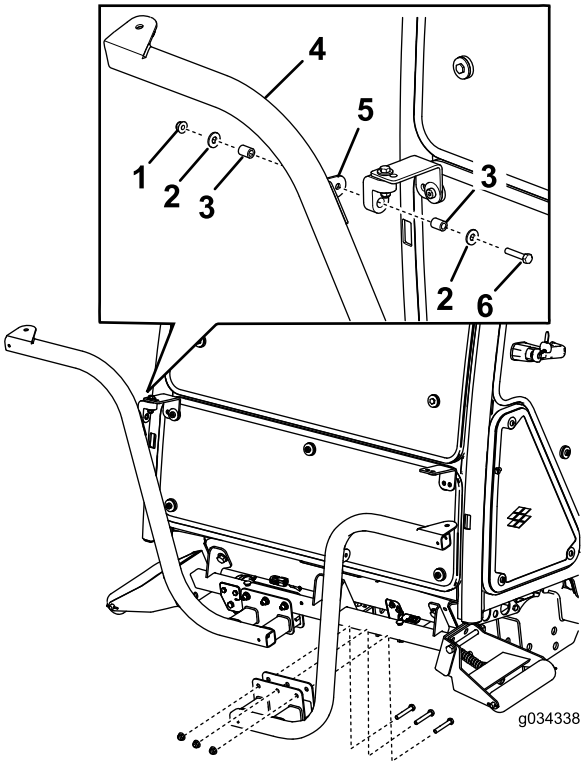

g034338

Figur 9

1. Mutter (5/16 tum)
2. Bricka
3. Distansbricka
4. Strålkastarfäste
5. Fästets tapp
6. Skruv (5/16 x 1 ⅝ tum)

4. Fäst vänster och höger strålkastarenheter vid strålkastarfästena (Figur 7) med de fästelement som medföljde satsen.

   Obs: Kontrollera att blinkerslampans glas på strålkastaren är vänt mot traktorenhetens utsida.

5. Dra åt låsmuttern så att strålkastarenheten sitter fast ordentligt på strålkastarenhetens fäste.

Obs: Dra inte åt låsmuttern för hårt.

Obs: Du kan inte använda den främre och bakre hyttbelysningen till CE-tillämpningar. Du kopplar ur den främre och bakre hyttbelysningen på följande sätt:

- **Fram** – Ta bort lamporna från hyttaket och koppla loss kablarna från lamporna. Montera lamporna i hytten.
- **Bak** – Ta bort de skruvar som håller fast lyktglasen vid lamporna. Ta bort glödlamporna från lamporna och montera lyktglasen på lamporna.

4

Montera signalhornet

Delar som behövs till detta steg:

1	Signalhorn
1	Signalhornsfäste
1	Skruv (⅜ x ⅝ tum)
1	Flänsmutter (⅜ tum)
2	Skruv (¼ x 2 tum)
2	Mutter (¼ tum)

Tillvägagångssätt

1. Sätt fast signalhornsbygeln på signalhornsfästet med en skruv (⅜ x ⅝ tum) och en flänsmutter (⅜ tum) i enlighet medFigur 10.

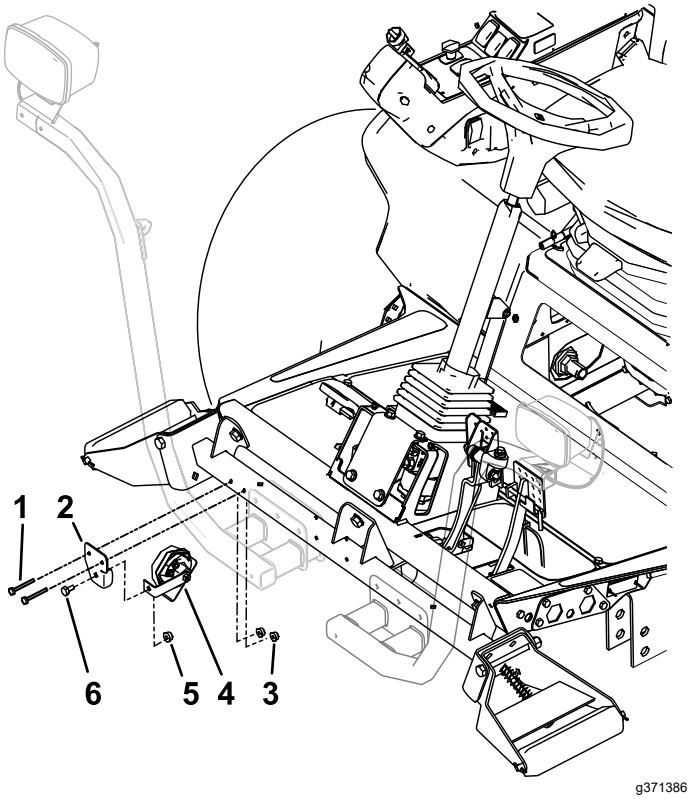

g371386

Figur 10

1. Skruv (¼ x 2 tum)
2. Signalhornsfäste
3. Mutter (¼ tum)
4. Signalhorn med rem
5. Flänsmutter (⅜ tum)
6. Skruv (⅜ x ⅝ tum)

2. Montera signalhornsfästet på baksidan av rullens stödrör med två skruvar (1/4 x 2 tum) och muttrar (1/4 tum). Vrid signalhornet tills det pekar nedåt (Figur 10).

5

Montera bakljusen

Delar som behövs till detta steg:

1	Vänster ljusfäste
1	Höger ljusfäste
1	Vänster lamphus
1	Höger lamphus
2	Inre fäste
4	Skruv (nr 10 x 1 ¼ tum)
6	Flänsmutter (¼ tum)
2	Vagnsskruv (¼ x ⅝ tum)
8	Skruv (¼ x ¾ tum)
4	Skruv (⅝ x 3 tum)
4	Planbricka
2	Kontramutter (⅝ tum)
2	Baklampsenhet
2	Klämmutter (¼ tum)

Tillvägagångssätt

1. Ta bort de två skruvarna, de två planbrickorna och de två kontramuttrarna som sitter på de vänstra och högra ramskenorna.
2. Fäst det vänstra och högra lampfästet på ramen med två skruvar (⅝ x 3 tum), två planbrickor och två kontramuttrar (⅝ tum) enligt (Figur 11 och Figur 12).

   Obs: Vänster och höger lampfäste skiljer sig åt. Kontrollera att du använder rätt monteringsfäste.
3. Fäst det vänstra och högra lamphuset på det vänstra respektive högra lampfästet med fyra vagnsskruvar (⅝ x ¾ tum) och fyra flänsmuttrar (¼ tum) enligt (Figur 12).

   Obs: Vänster och höger lampfäste skiljer sig åt. Kontrollera att du använder rätt monteringsfäste.

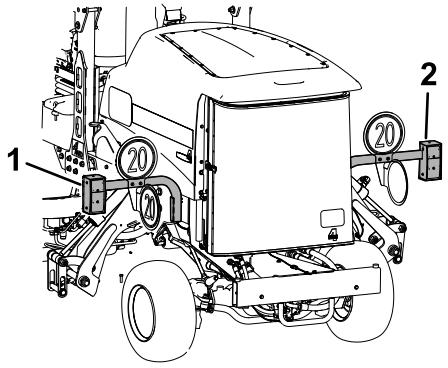

g371674

Figur 11

1. Vänster lampa
2. Höger lampa

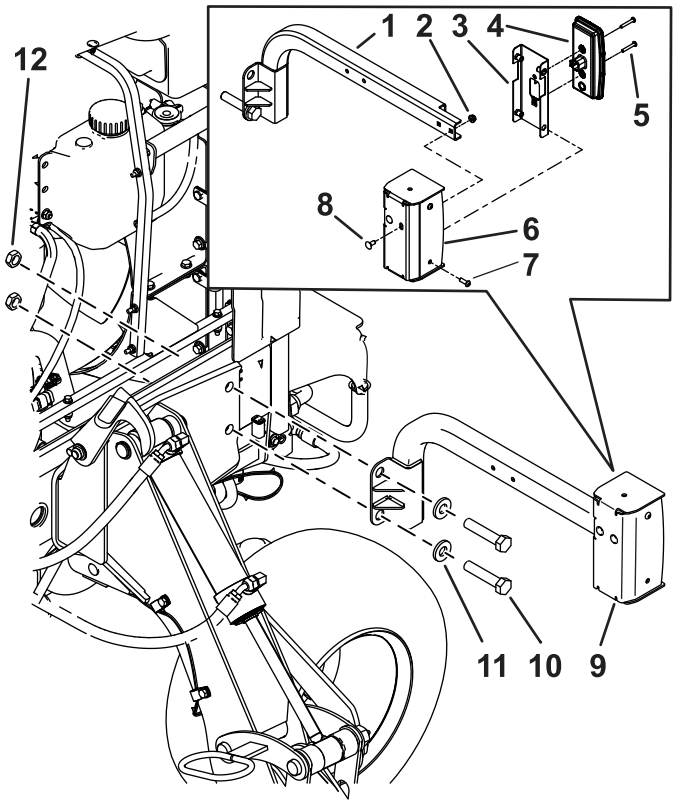

g371653

Figur 12

Vänster sida visas

1. Vänster lampfäste
2. Skruv (¼ x ¾ tum)
3. Inre fäste
4. Baklampa
5. Skruv (nr 10 x 1 ¼ tum)
6. Vänster lamphus
7. Skruv (¼ x ¾ tum)
8. Vagnsskruv (¼ x ⅝ tum)
9. Vänster lamphus
10. Skruv (⅝ x 3 tum)
11. Planbricka
12. Kontramutter (⅝ tum)

4. Montera de två klämmuttrarna (¼ tum) på det inre fästet (Figur 13).

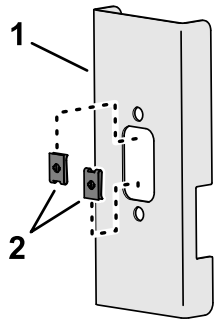

g371870

Figur 13

1. Inre fäste
2. Klämmutter (¼ tum)

Obs: När du har dragit kablaget genom lampfästena ska du montera bakljusenheterna på de inre fästena med de fyra skruvarna (nr 10 x 1 ¼ tum) och muttrarna som medföljer lampan (Figur 25).

6

Montera registreringsskyltens fäste

Delar som behövs till detta steg:

1	Skyltbelysning
1	Skyltens fäste
2	Skruv (nr 10 x 1 tum)
2	Hastighetsmutter (nr 10)
2	Självgängande skruv (5/16 x ½ tum)

Tillvägagångssätt

1. Fäst registreringsskyltbelysningen på registreringsskyltens fäste med två skruvar (nr 10 x 1 tum) och två låsmuttrar (Figur 14 och Figur 15).

   Obs: Dra inte åt skruvarna för hårt. Kontrollera att lyktglaset pekar nedåt och att ledningarna är dragna genom hålet i registreringsskyltens fäste.

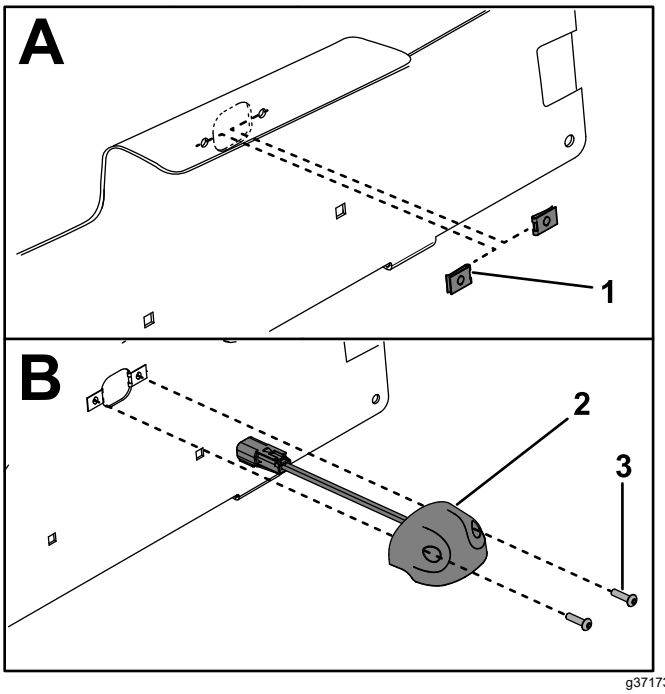

g371733

Figur 14

1. Hastighetsmutter (nr 10)
2. Registreringsskyltbelysning
3. Skruv (nr 10 x 1 tum)

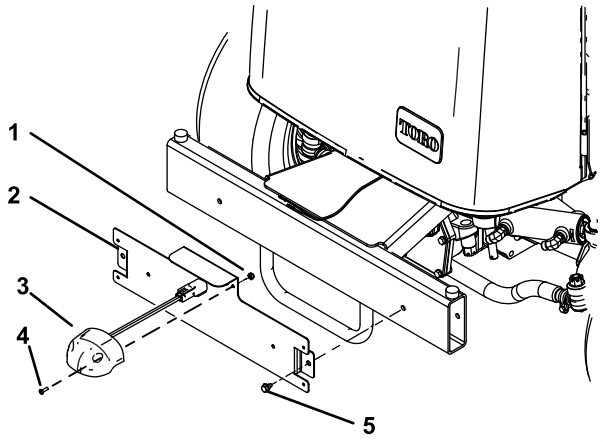

g371652

Figur 15

1. Hastighetsmutter (nr 10)
2. Fäste till registreringsskylt
3. Registreringsskyltbelysning
4. Skruv (nr 10 x 1 tum)
5. Självgängande skruv (5/16 x ½ tum)

2. Montera registreringsskyltens fäste på den bakre stötdämparen med två självgängande skruvar (5/16 x ½ tum) enligt Figur 15.

7

Montera kablaget

Delar som behövs till detta steg:

1	Kablage
2	Fästen för magnetiska kabelband
8	Kabelband

Tillvägagångssätt

Använd följande anvisningar och illustrationer för att dra och ansluta kablaget. Följ huvudmaskinkablaget när du drar ljuskablaget.

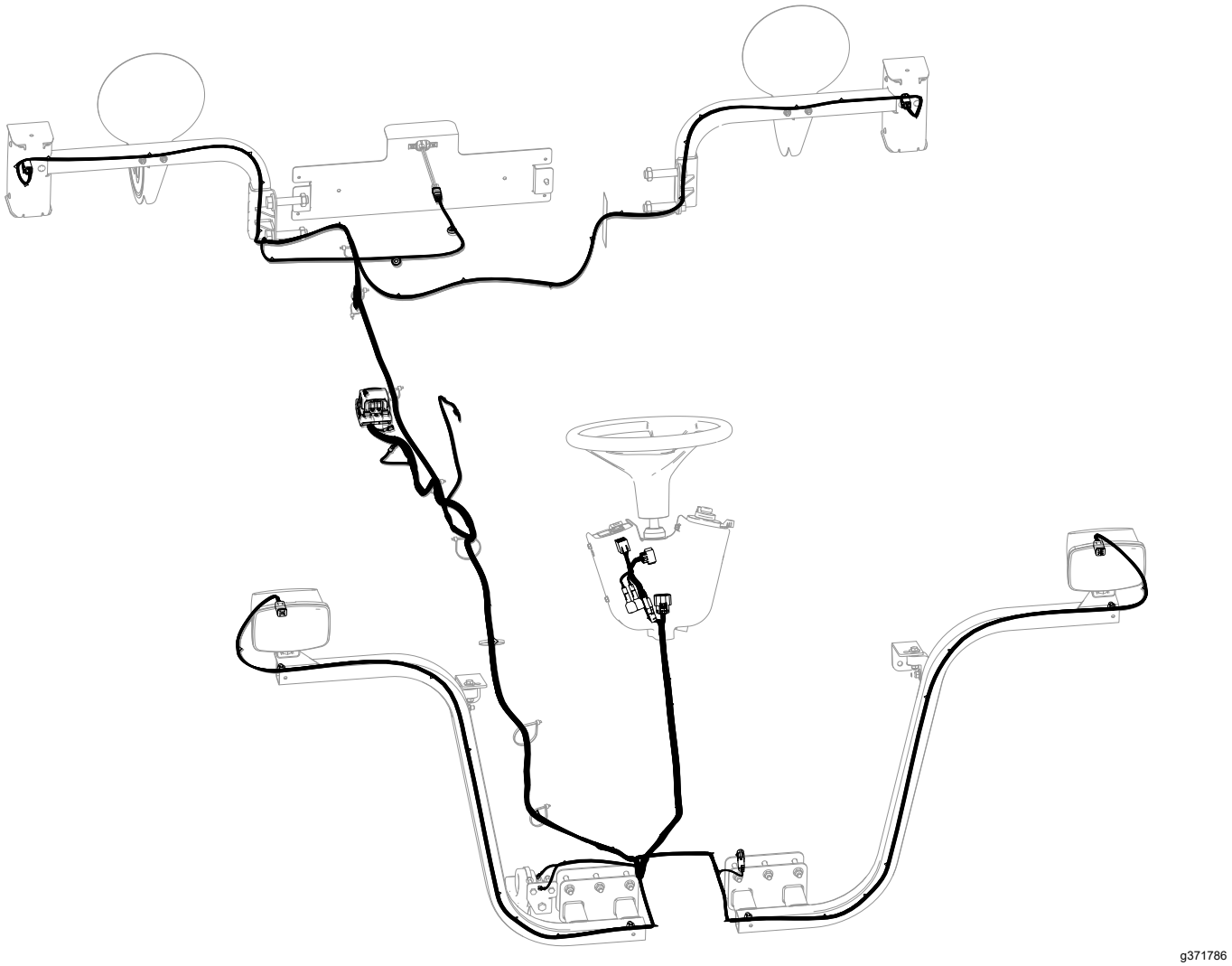

Figur 16

1. Ta bort den huvudskruv med fläns som håller fast klämman och packningen på traktorenheten (Figur 17).

Obs: Ta bort klämman och packningen för att komma åt säkringsdelen.

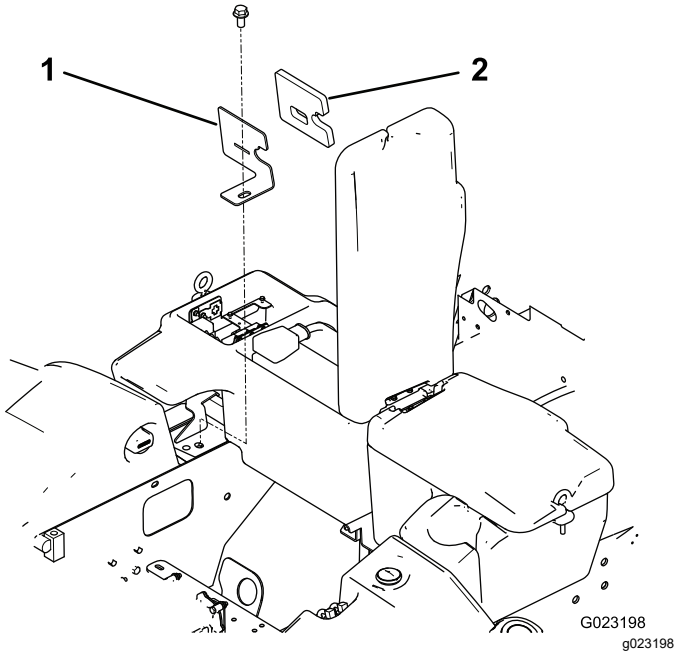

Figur 17

1. Klämma
2. Packning

2. Ta bort reläerna, säkringsblocket, jordningsblocket och säkringsklämman från stålplattan i säkringsdosan bredvid batteriet (Figur 18).

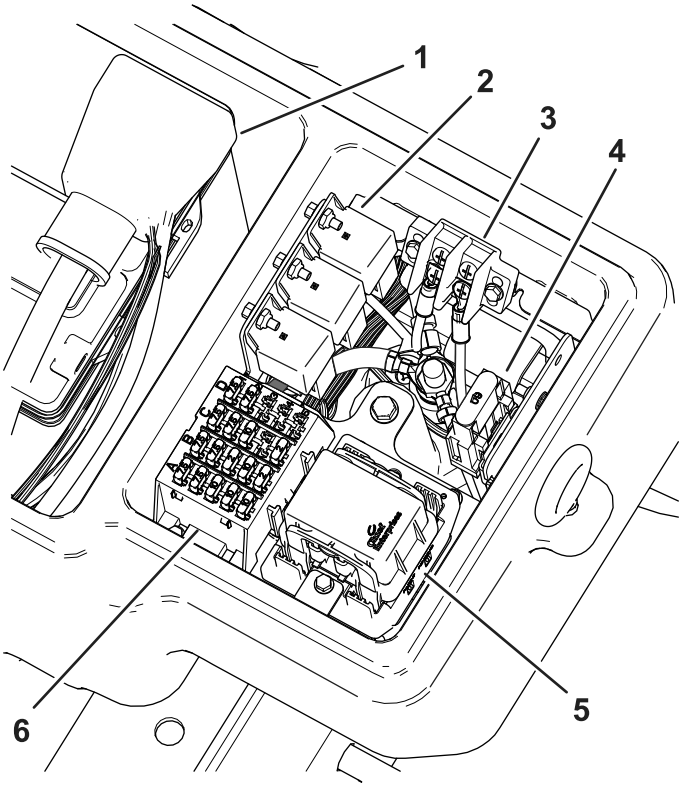

Figur 18

1. Batteri
2. Reläer
3. Jordblock
4. Säkringsklämma
5. Installerad modul
6. Säkringsblock

3. Ta bort skruvarna som fäster stålplattan till säkringsdosan.
4. Lokalisera modulen på kablaget (Figur 19).

   Viktigt: **Dra inte kablaget över vassa kanter som kan skada kablarna. Kablarna får inte komma i kontakt med varma eller rörliga delar. Fäst kablaget med kabelband.**
5. Dra hela kablaget genom den nya stålplattan och hålet som är lokaliserat vid dosans klämma (Figur 17 ochFigur 19). Dra kablaget tills modulen kommer i kontakt med stålplattan.

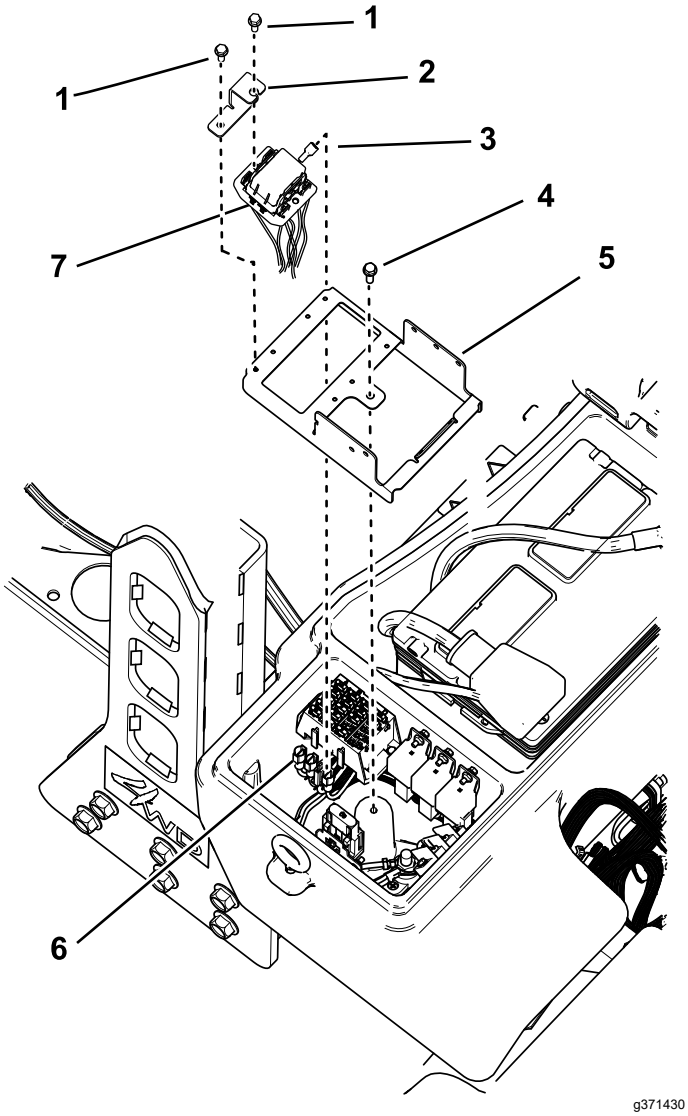

Figur 19

1. Skruv (nr 8 x ½ tum)
2. Fäste
3. Kontakt på undersidan av modulen
4. Befintlig skruv
5. Ny stålplatta
6. Säkringsblockets kontakter
7. Modul i kablaget
8. Skruv (nr 8 x ½ tum)

6. Montera den nya stålplattan i säkringsdosan med skruvarna som du tog bort tidigare.
7. Anslut den stora ringkopplingen från kablaget till tappen på kopplingsdosan (Figur 20).
8. Anslut den lilla ringkopplingen från kablaget till en av skruvarna på den jordade uttagsplinten (Figur 20).

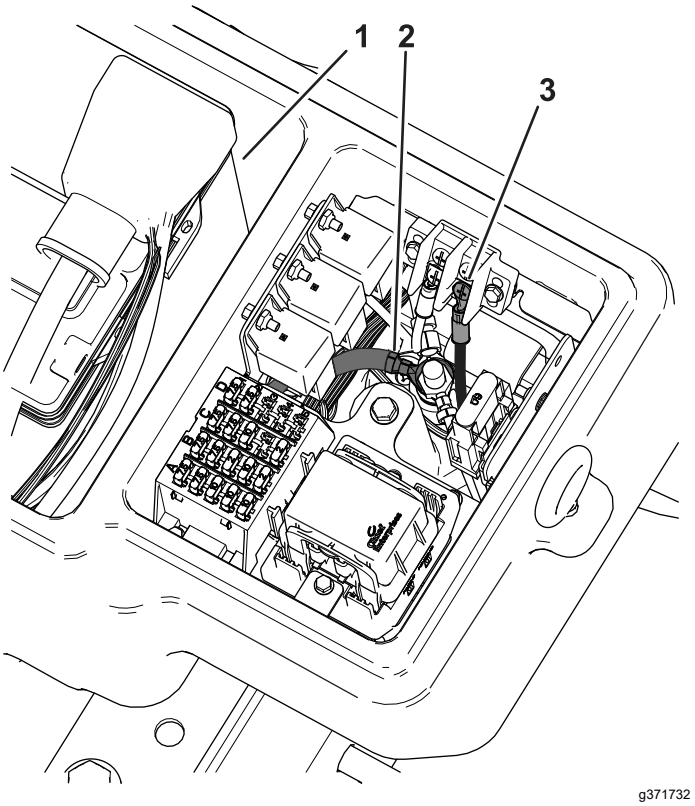

Figur 20

1. Batteri
2. Stor ringkoppling
3. Liten ringkoppling

9. Montera modulen på stålplattan med fästet och två skruvar (nr 8 x ½ tum). Se Figur 19.

   Obs: Dra inte åt skruvarna för hårt.
10. Montera klämman och packningen på traktorenheten med huvudskruven med fläns (Figur 17).
11. Dra kablagets främre ände under förarplattformen till traktorenhetens framsida (Figur 21).

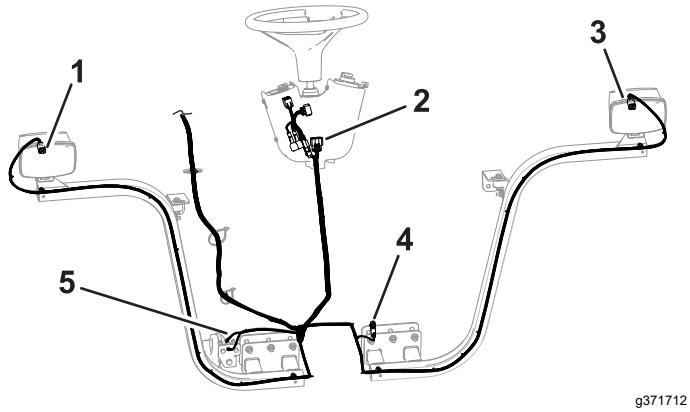

Figur 21

1. Ljuskontakt för den högra framlampan
2. Reglagets kontakter
3. Ljuskontakt för den vänstra framlampan
4. Bromskontakt
5. Signalhornskontakter

12. För varje kablagekontakt genom avsett strålkastarfäste och anslut den till strålkastaren (Figur 21).
13. Anslut kablagets ledning med de två kontakterna till signalhornet (Figur 22).

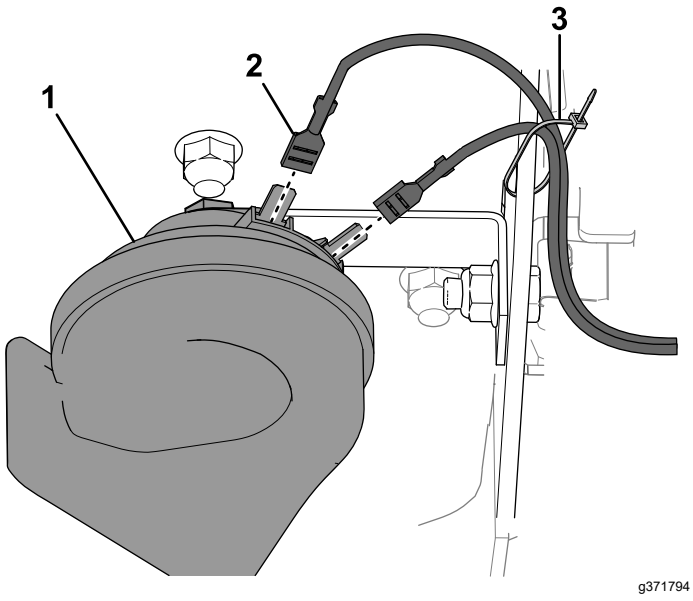

Figur 22

1. Signalhorn
2. Kontakter
3. Kabelband

14. Placera plattformens skydd på ramen (Figur 23).
15. Sätt fast skyddet och strålkastarna på ramen med de två vagnsskruvarna och muttrarna som du tog bort tidigare (Figur 23).

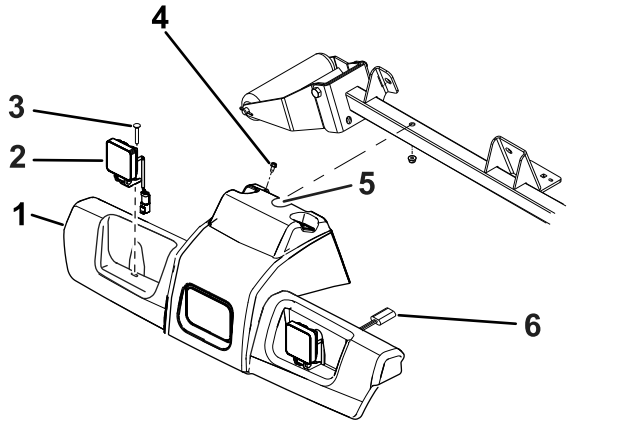

Figur 23

1. Plattformens skydd
2. Strålkastarenhet
3. Vagnsskruv (2)
4. Självgängande skruv (2)
5. Skapa en skåra här.
6. Strålkastarkontakt

16. Dra kablaget till styrkolonnen. Styrkolonnens anslutningar monteras i samband med monteringen av styrkonsolen.
17. Anslut bromskontakten till huvudkablaget under plattformen i närheten av bromsanslutningarna (Figur 21).
18. Dra kablaget till maskinens baksida under traktorenhetens högra sida (Figur 26).
19. Dra den vänstra kabelkontakten via den vänstra undersidan till det bakre lampfästet.
20. Gänga respektive bakre lampkontakt genom rätt bakre lampfäste (Figur 24).

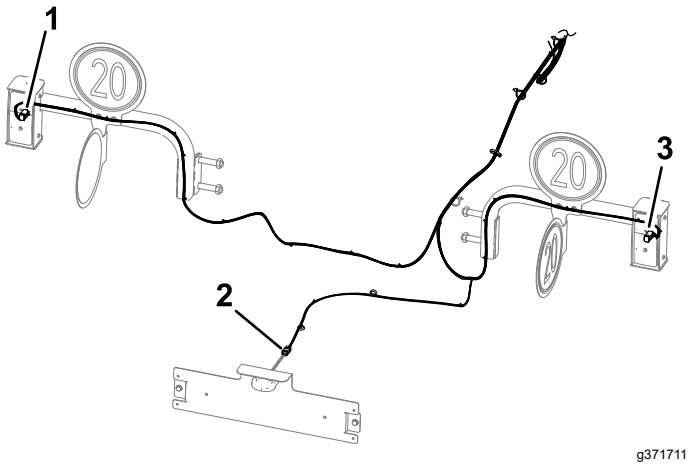

Figur 24

1. Ljuskontakt för den vänstra baklampan
2. Ljuskontakt för den högra baklampan
3. Registreringsskyltens kontakt

21. Dra kablagets kontakt med fyra uttag genom det inre fästet (Figur 25).

22. Montera det inre fästet i lamphuset och fäst fästet till lamphuset (Figur 25) med fyra insexskruvar (¼ x ¾ tum).
23. Rikta in baklampan med lamphuset med det gula lyktglaset enligt Figur 25.
24. Anslut kablagets kontakt med fyra uttag till baklampans kontakt med fyra stift (Figur 25).
25. Montera baklampan i lamphuset och fäst lampan på lamphuset (Figur 25) med två Phillips-krysskruvar (nr 10 x 1 ¼ tum).

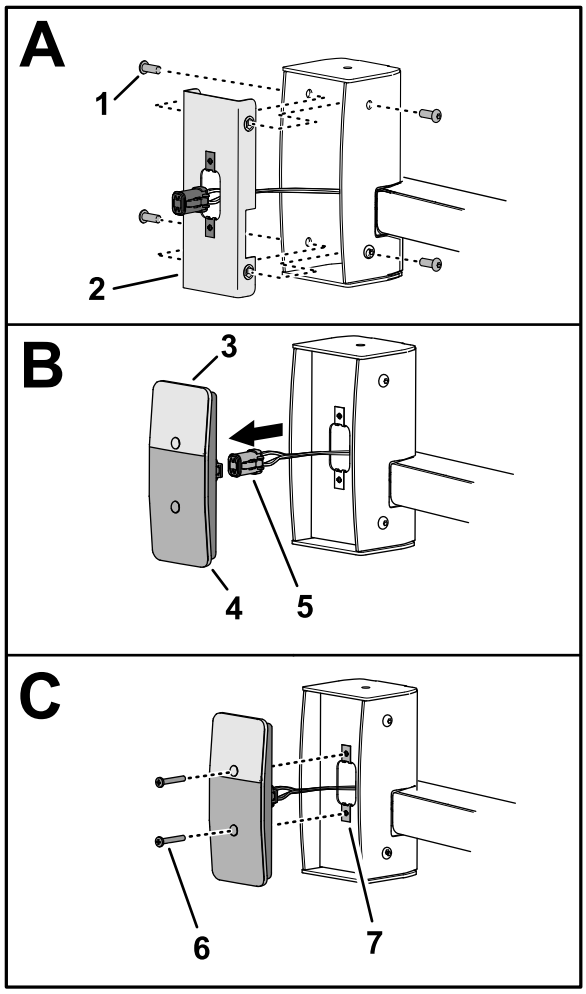

g371798

Figur 25

1. Insexskruv (¼ x ¾ tum)
2. Inre fäste
3. Gult lyktglas (baklampa)
4. Rött lyktglas (baklampa)
5. Kontakt med fyra uttag (baklampans kablage)
6. Phillips-krysskruv (nr 10 x 1 ¼ tum)
7. Klämmutter (nr 10)

26. Dra kablaget till registreringsskyltens lampa och anslut kablagekontakten till lampkontakten (Figur 24).

   Viktigt: **Fäst kablaget med kabelband så att det inte kommer i kontakt med några varma eller rörliga delar (Figur 26).**

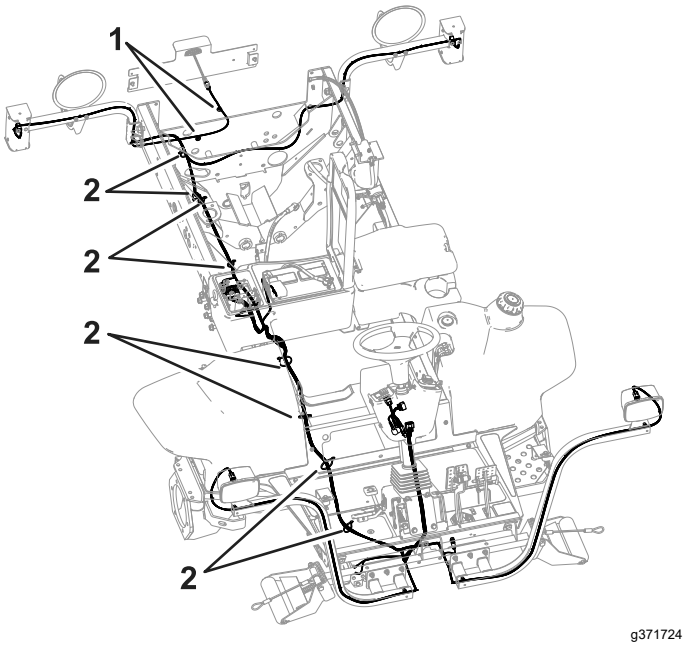

g371724

Figur 26

1. Fästen för magnetiska kabelband
2. Kabelband

27. Montera samtliga delar som togs bort från traktorenheten för att dra kablaget.

8

Montera styrkonsolen

Delar som behövs till detta steg:

1	Kopplingsfästeanordning
1	Kontrollenhetens kåpa
1	Säkring – monteringsplatta
3	Klämmutter (nr 10)
1	Blinkers
1	Flänsskruv (nr 10 x ⅜ tum)
1	Kabelband
2	Monteringsfäste
8	Klämmutter (¼ tum)
1	Kopplingsfäste
1	Flerfunktionsomkopplare
1	Kopplingsklämma (tjock)
1	Kopplingsklämma (tunn)
3	Omkopplarplugg
1	Vippomkopplare
2	Vred
1	Säkringskåpa
2	Skruvhållare
4	Vagnsskruv (¼ x 2 tum)
4	Flänslåsmuttrar
2	Kabelband
2	Tryckfästelement
6	Flänsskruv (¼ x ¾ tum)

Montera säkringens monteringsplatta

1. Rikta in reglagets kontakter med skåran som tidigare gjordes i strålkastarenheten (Figur 2).
2. Dra ned skon och montera den nedre delen av den till styrkåpan.
3. Montera klämmuttern (nr 10) på säkringens monteringsplatta (Figur 27).

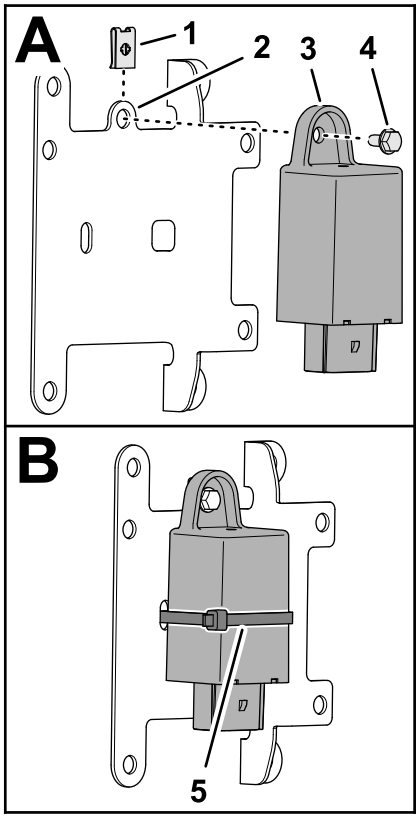

g350763

Figur 27

1. Klämmutter (nr 10)
2. Säkring – monteringsplatta
3. Blinker
4. Flänsskruv (nr 10 x ⅜ tum)
5. Kabelband

4. Montera blinkern på monteringsplattan (Figur 27) med en flänsskruv (nr 10 x ⅜ tum).
5. Fäst blinkern på monteringsplattan med ett kabelband (Figur 27).
6. Koppla ihop konsolkablagets kontakt med 12 uttag med blinkerns kontakt med 12 stift (Figur 28).

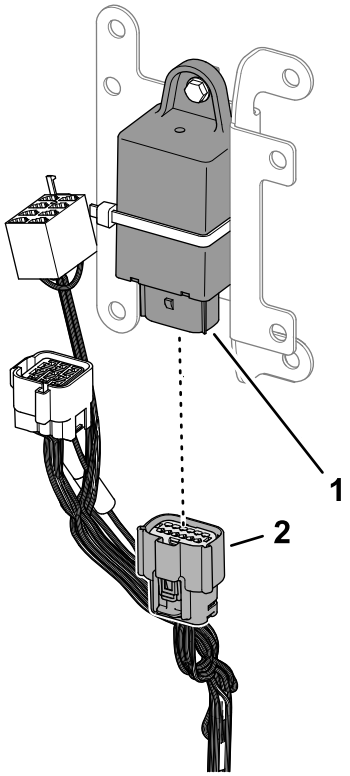

g371871

Figur 28

1. Kontakt med 12 stift (blinker)
2. Kontakt med 12 uttag (konsolkablage)

7. För in konsolkablagets tryckfästelement i 6,4 mm-hålet i monteringsfästet (Figur 29).

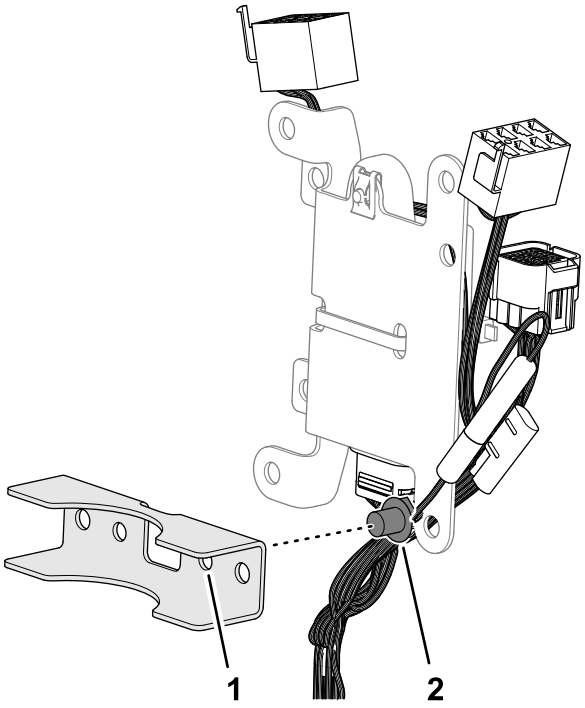

g350766

Figur 29

1. Monteringsfäste
2. Tryckfästelement (konsolkablage)

Montera kopplingsfästet

1. Montera de åtta klämmuttrarna (¼ tum) på kopplingsfästet enligt Figur 30.

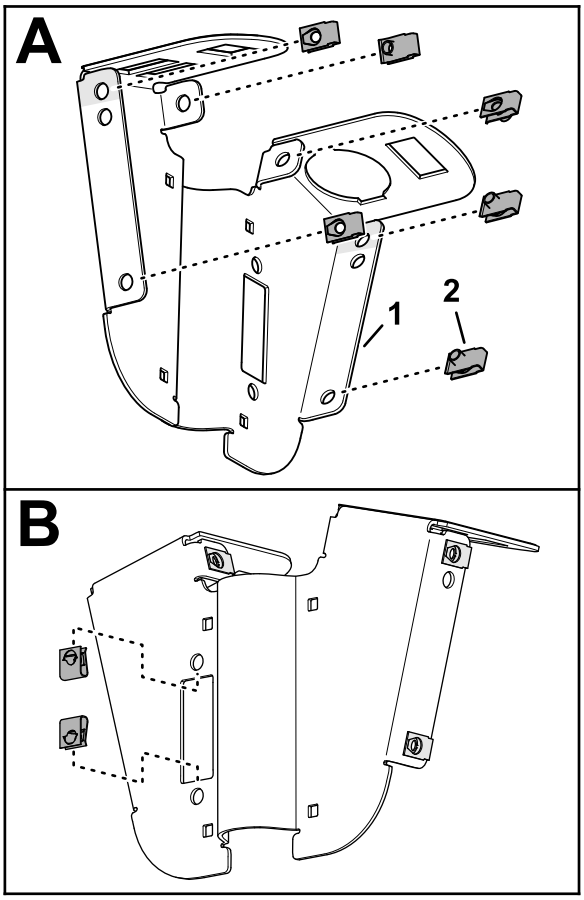

g350767

Figur 30

1. Kopplingsfäste
2. Klämmutter (¼ tum)

2. För in flerfunktionsomkopplaren i hålet på 51 mm i kopplingsfästet enligt Figur 31.

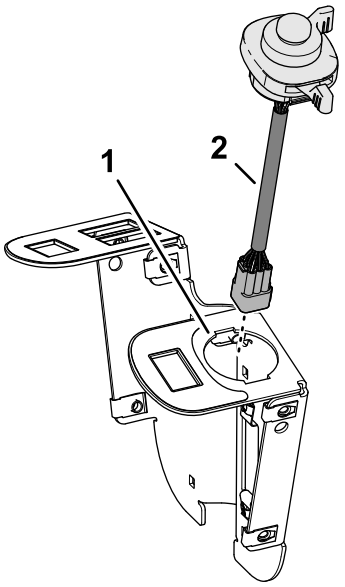

g350769

Figur 31

1. Kopplingsfäste
2. Flerfunktionsomkopplare

3. Fäst multifunktionsomkopplaren på kopplingsfästet med de tjocka och tunna kopplingsklämmorna (Figur 32).

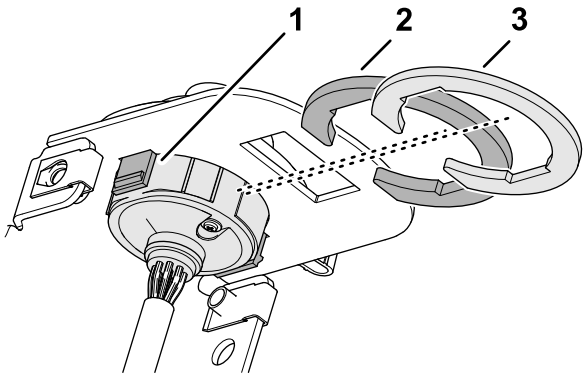

g350778

Figur 32

1. Flik (flerfunktionsomkopplare)
2. Kopplingsklämma (tjock)
3. Kopplingsklämma (tunn)

4. Sätt i de tre omkopplarpluggarna i kopplingsfästet enligt Figur 33.

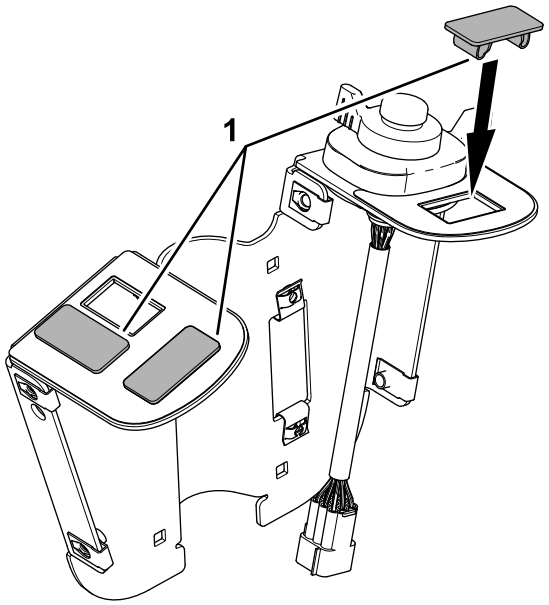

g350770

Figur 33

1. Omkopplarplugg

5. Rikta in vippomkopplaren mot kopplingsfästet med lyktglaset mot den främre delen av brytarplattan (Figur 34).

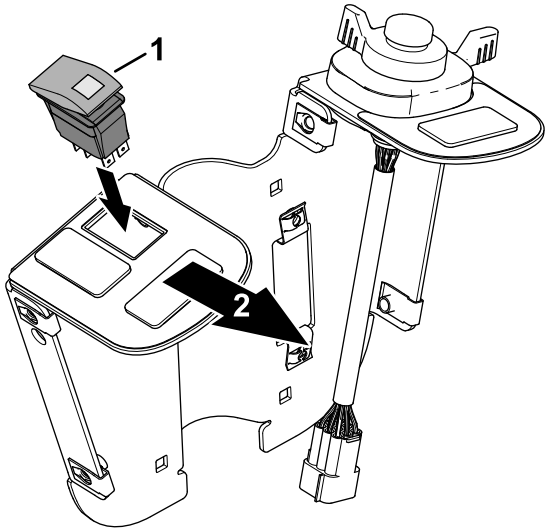

g350768

Figur 34

1. Vippomkopplare
2. Främre delen av brytarplattan

6. Montera de två vreden i säkringskåpan och fäst vreden med två skruvhållare (Figur 35).

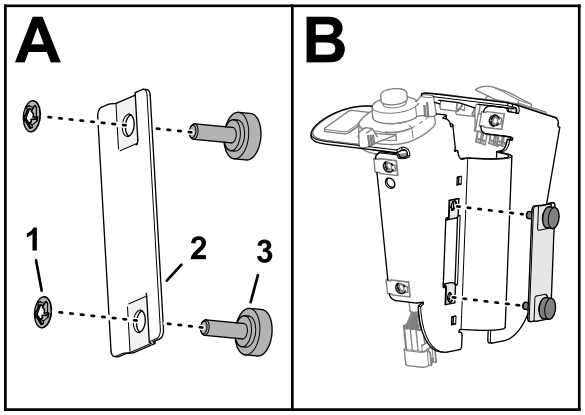

g350764

Figur 35

1. Skruvhållare
2. Säkringskåpa
3. Vred

7. Montera säkringskåpan på brytarplattan och dra åt vreden (Figur 35).

Montera brytarplattan på styrkolonnen

1. Rikta in brytplattan mot styrkolonnens baksida (Figur 37).

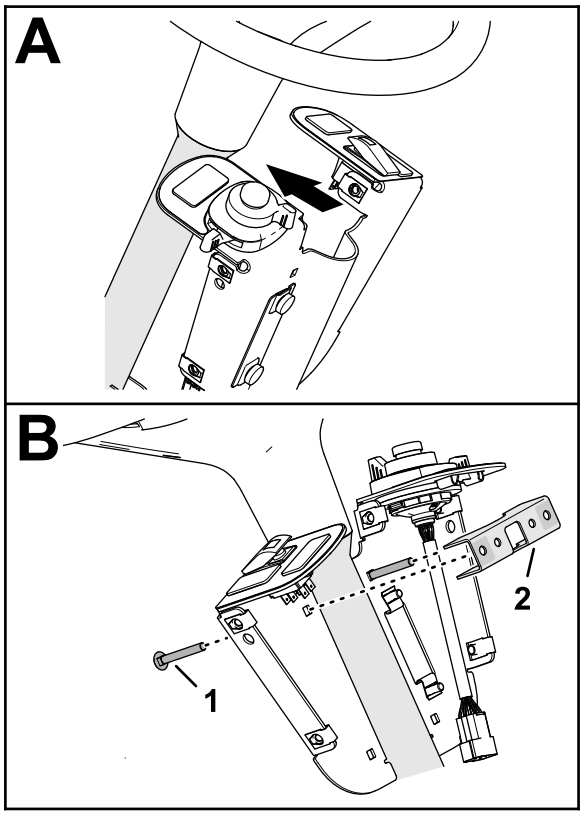

g350762

Figur 36

1. Vagnsskruv (¼ x 2 tum)
2. Monteringsfäste

2. Vid de övre 6,4 mm-hålen ska två vagnsskruvar (¼ x 2 tum) monteras genom brytarplattan och det andra monteringsfästet (Figur 36).
3. Montera säkringens monteringsplatta på det övre monteringsfästet och vagnsskruvarna (Figur 37) med två flänslåsmuttrar (¼ tum).

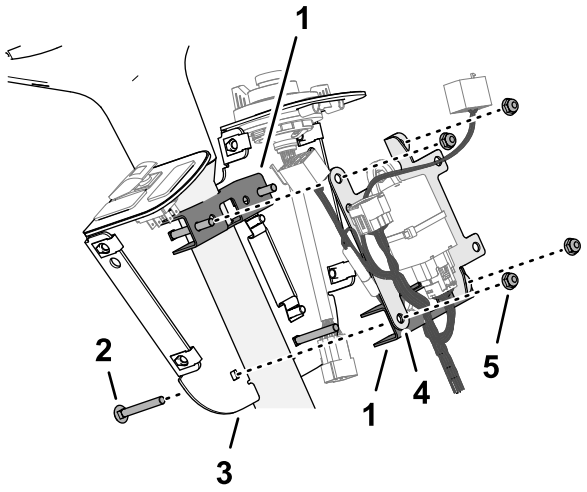

g350772

Figur 37

1. Monteringsfäste
2. Vagnsskruv (¼ x 2 tum)
3. Kopplingsfäste
4. Säkring – monteringsplatta
5. Flänslåsmutter (¼ tum)

4. Vid de nedre 6,4 mm-hålen ska två vagnsskruvar (¼ x 2 tum) monteras genom brytarplattan, monteringsfästet och säkringens monteringsplatta (Figur 37) med två vagnsskruvar (¼ x 2 tum) och två flänslåsmuttrar (¼ tum).
5. Rikta in brytplattan mot förarsätet och dra åt de fyra flänslåsmuttrarna.

Ansluta konsolkablaget till omkopplarna

1. Koppla ihop konsolkablagets kontakt med åtta uttag som märkts HAZARD SWITCH (varningsbrytare) med vippomkopplarens kontakt med åtta stift (Figur 38).

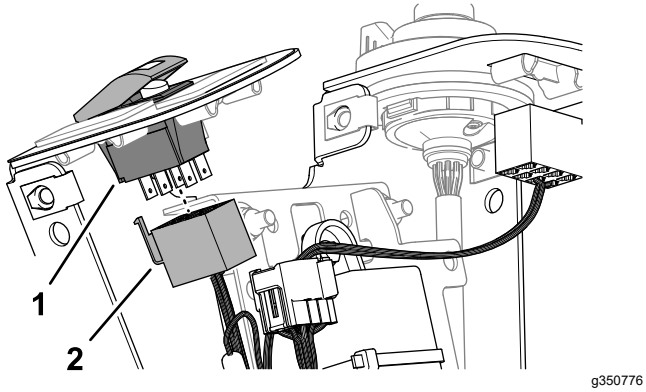

Figur 38

1. Kontakt med åtta stift (vippomkopplare)
2. Kontakt med åtta uttag (märkt HAZARD SWITCH – konsolkablage)

2. Koppla ihop flerfunktionsomkopplarkablagets kontakt med nio stift med konsolkablagets kontakt med nio uttag (Figur 39).

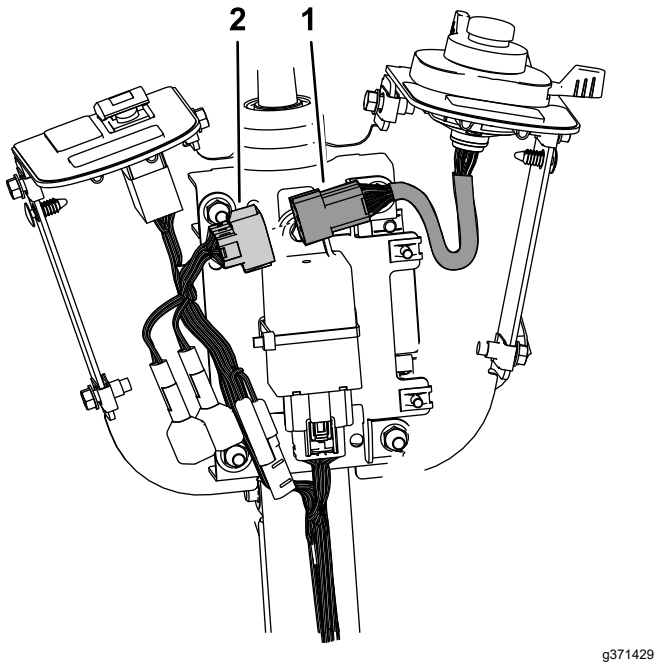

Figur 39

1. Kontakt med nio stift (flerfunktionsomkopplar-kablage)
2. Kontakt med nio uttag (konsolkablage)

3. Fäst konsolkablaget vid styrkolonnen med två kabelband.

Montera kontrollenhetens kåpa

1. Rikta in hålen i kontrollenhetens kåpa med hålen i kopplingsfästet (Figur 40).

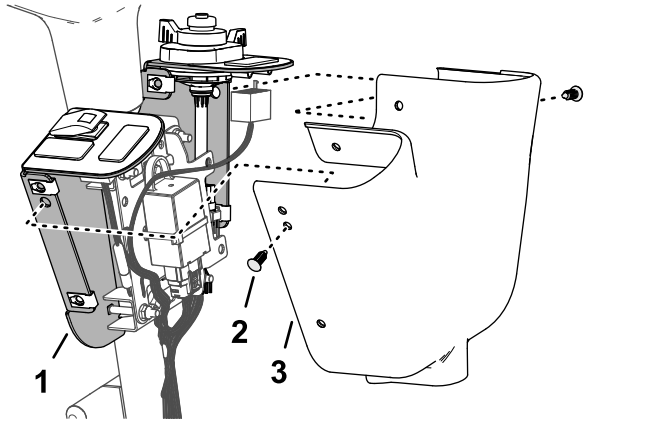

Figur 40

1. Kopplingsfäste
2. Tryckfästelement
3. Kontrollenhetens kåpa

2. Använd mitthålen för att fästa kåpan till monteringsfästet med två fästelement enligt Figur 40.
3. Fäst kåpan på monteringsfästet med fyra flänsskruvar (¼ x ¾ tum) enligt Figur 41.

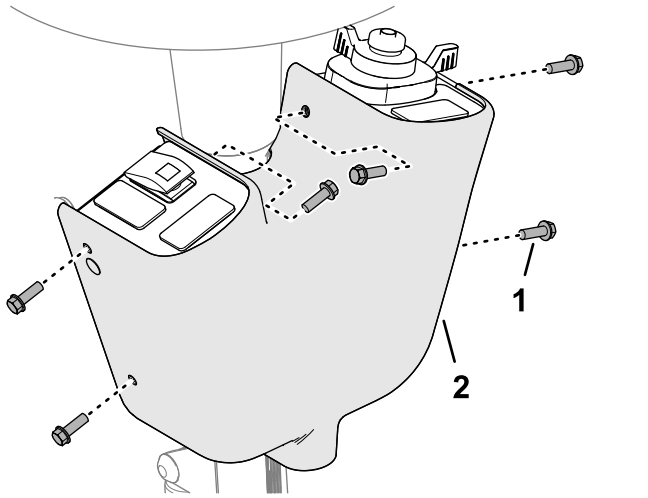

Figur 41

1. Flänsskruv (¼ x ¾ tum)
2. Kontrollenhetens kåpa

9

Montera dekalen och säkringen

Delar som behövs till detta steg:

1	Säkring (2 A)
1	Säkringsdekal

Tillvägagångssätt

1. Sätt i säkringen (2 A) i det öppna facket i säkringsblocket som motsvarar kontakten som används när modulens kontakt ansluts (Figur 19 och Figur 42).

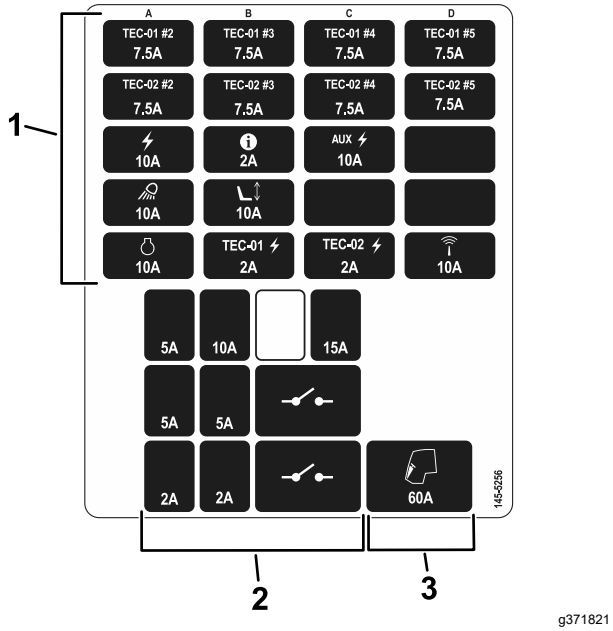

g371821

Figur 42

1. Säkringar i säkringsblocket
2. Modulsäkringar
3. Säkringens säkringsklämma

2. Montera säkringsdosans dekal på förvaringslådans hölje (Figur 43).

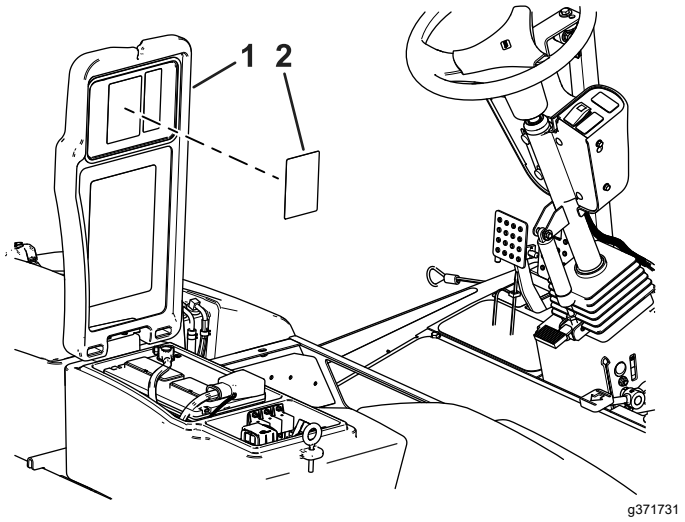

g371731

Figur 43

1. Förvaringslådans hölje
2. Säkringsdosans dekal

10

Montera plattorna för dekalmontering

Delar som behövs till detta steg:

2	Platta
4	Dekal
4	Sexkantsskruv (¼ x 2 ½ tum)
4	Låsmutter (¼ tum)

Tillvägagångssätt

1. Rikta in plattorna efter de befintliga hålen i strålkastarsatsens fästen (Figur 44).

   Obs: Säkerställ att skruvarna inte skadar kablaget när de monteras i fästena.

2. Fäst plattorna på strålkastarsatsens fästen med de fyra sexkantsskruvarna (¼ x 2 ½ tum) och fyra låsmuttrar (¼ tum) i enlighet med Figur 44.
3. Fäst dekalerna på plattornas utåtvända yta (Figur 44).

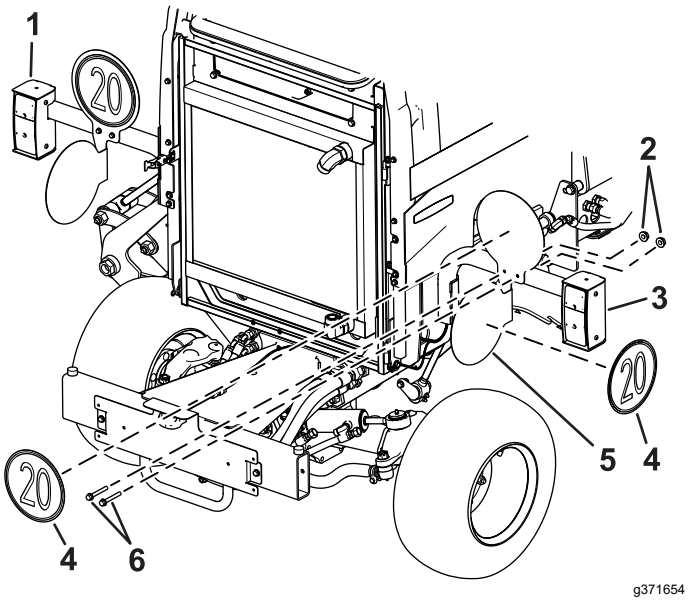

g371654

Figur 44

1. Vänster baklampa
2. Låsmuttrar (¼ tum)
3. Höger baklampa
4. Dekal
5. Plåt
6. Sexkantsskruvar (¼ x 2 ½ tum)

11

Ansluta batteriet

Inga delar krävs

Tillvägagångssätt

Anslut batteriet. Se maskinens *bruksanvisning*.

Körning

Reglage

Obs: Kontrollera att lamporna fungerar. Kontrollera att rätt lampor blinkar när du använder blinkersomkopplaren.

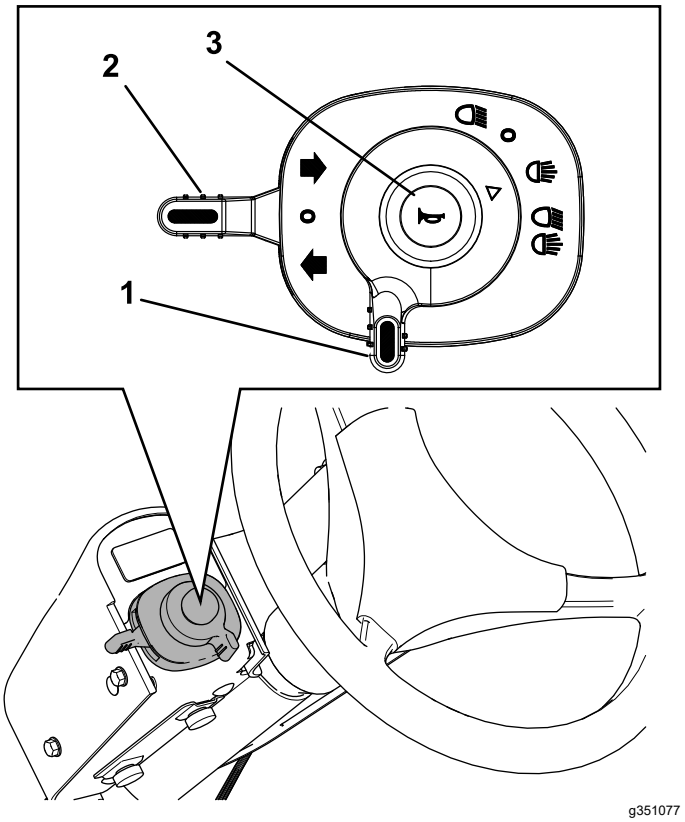

g351077

Figur 45

1. Ljusomkopplare
2. Blinkersomkopplare
3. Signalhornsknapp

Använda lamporna

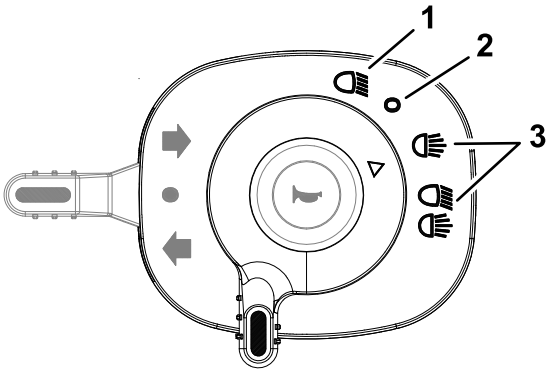

g374351

Figur 46

1. Halvljus
2. INAKTIVERAT LÄGE
3. Halvljus

Obs: Bromslamporna tänds när maskinen saktar ned från den hydrostatiska dynamiska bromsningen eller när bromspedalerna trycks ned.

1. Vrid tändningslåset.
2. Rotera ljusomkopplaren (Figur 45 ochFigur 46) till följande lägen:
   - Halvljus
   - INAKTIVERAT LÄGE
   - Halvljus

Använda blinkern

- För blinkersomkopplaren (Figur 45) uppåt för att signalera högersväng.
- För omkopplaren nedåt för att signalera vänstersväng.
- För omkopplaren till mellanläget för att stänga av blinkersen.

Använda signalhornet

Tryck på signalhornsknappen (Figur 45) när du vill använda signalhornet.

Använda varningslamporna

Varningslamporna är de blinkande lampor som varnar om maskinen står stilla eller rör sig långsamt.

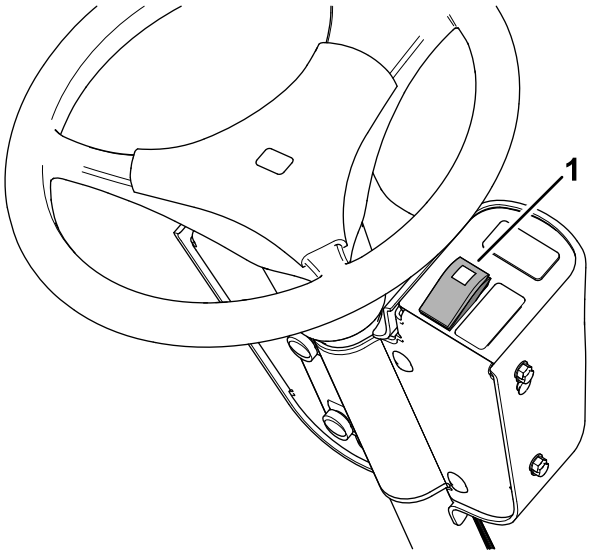

Figur 47

1. Varningsomkopplare

- Aktivera varningslamporna genom att trycka längst upp på brytaren (Figur 47).

  Obs: Varningsomkopplaren tänds när varningslamporna är på.
- Tryck på omkopplarens nedre del för att stänga av varningslamporna.

Justera strålkastarna

1. Lossa monteringsfästets låsmuttrar och huvudskruvar för att justera lamporna (Figur 48).

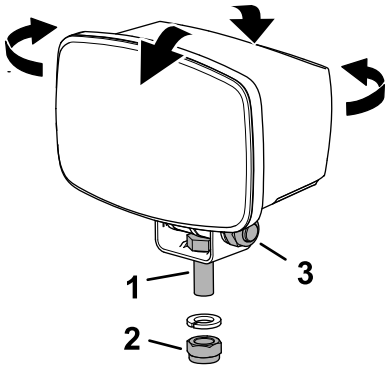

Figur 48

1. Huvudskruv (justering av horisontellt ljus)
2. Låsmutter (justering av horisontellt ljus)
3. Låsmutter och huvudskruv (justering av vertikalt ljus)

2. Justera lamporna enligt lokala standarder.
3. Dra åt låsmuttrarna och huvudskruvarna (Figur 48).

Underhåll

Serva säkringarna

1. Ställ maskinen på ett plant underlag, koppla in parkeringsbromsen, sänk ned klippenheterna, stäng av motorn och ta ut nyckeln.
2. Lossa spärren för locket till höger förvaringslåda och lyft upp locket (Figur 49).

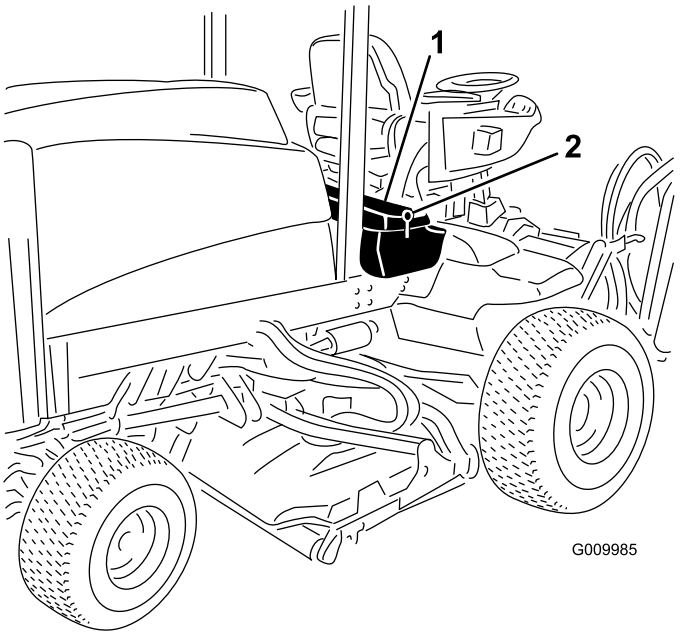

Figur 49

3. Avlägsna locket från modulen (Figur 19).

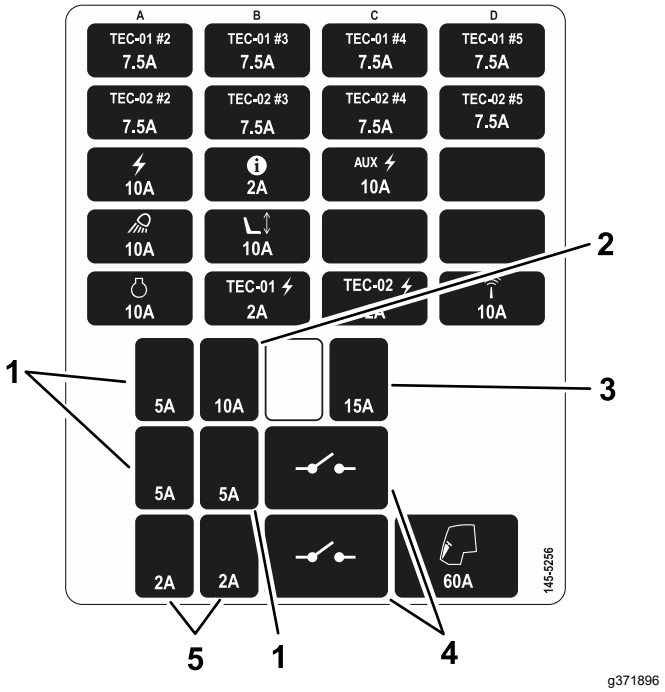

Figur 50

1. Vänster broms, höger broms eller varning
2. Lampor
3. Signalhorn
4. Huvudrelä eller signalhornsrelä
5. Vänster eller höger bakljus

4. Byt ut säkringen. Se dekalen för modulens säkringsplatser (Figur 50).
5. Montera locket på modulen.
6. Stäng och säkra motorhuven.

Anteckningar:

Anteckningar:



Count on it.