Form No. 3460-571 Rev A

TORO®

Count on it.

Manual del operador

Cultivador de 102 cm

Minicargadora compacta

Nº de modelo 22445—Nº de serie 318000001 y superiores

Registre su producto en www.Toro.com.
Traducción del original (ES)

3460-571

Este producto cumple todas las directivas europeas aplicables. Para obtener más detalles, consulte la Declaración de Incorporación (DOI) al final de esta publicación.

⚠ ADVERTENCIA

CALIFORNIA
Advertencia de la Propuesta 65

El uso de este producto puede provocar la exposición a sustancias químicas que el Estado de California considera causantes de cáncer, defectos congénitos u otros trastornos del sistema reproductor.

Introducción

Este cultivador está diseñado para utilizarse acoplado a una minicargadora compacta Toro para romper suelos duros en fincas residenciales o comerciales. El uso de este producto para otros propósitos que los previstos podría ser peligroso para usted y para otras personas.

Lea este manual detenidamente para aprender a utilizar y mantener correctamente su producto, y para evitar lesiones y daños al producto. Usted es responsable de utilizar el producto de forma correcta y segura.

Visite www.Toro.com para buscar materiales de formación y seguridad o información sobre accesorios, para localizar un distribuidor o para registrar su producto

Cuando necesite asistencia técnica, piezas genuinas Toro o información adicional, póngase en contacto con un Distribuidor de Servicio Autorizado o con Asistencia al Cliente Toro, y tenga a mano los números de modelo y serie de su producto. Figura 1 identifica la ubicación de los números de modelo y serie en el producto. Escriba los números en el espacio provisto.

Importante: **Con su dispositivo móvil, puede escanear el código QR de la pegatina del número de serie (si se incluye) para acceder a información sobre la garantía, las piezas y otros datos sobre el producto.**

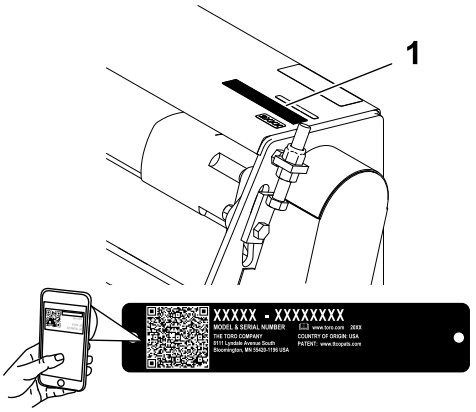

g327141

Figura 1

1. Ubicación de los números de modelo y de serie

Nº de modelo _____

Nº de serie _____

Este manual identifica peligros potenciales y contiene mensajes de seguridad identificados por el símbolo de alerta de seguridad (Figura 2), que señala un peligro que puede causar lesiones graves o la muerte si usted no sigue las precauciones recomendadas.



g000502

Figura 2

1. Símbolo de alerta de seguridad

Este manual también utiliza 2 palabras para resaltar información. **Importante** llama la atención sobre información mecánica especial, y **Nota** resalta información general que merece una atención especial.

Contenido

Seguridad 3
Seguridad en general 3
Seguridad en las pendientes 4
Seguridad en el manejo del cultivador 4
Seguridad de mantenimiento y almacenamiento 4
Pegatinas de seguridad e instrucciones 5
El producto 5
Especificaciones 5
Accesorios 5
Operación 6
Instalación y retirada del accesorio 6

© 2022—The Toro® Company

Reservados todos los derechos

Arranque del cultivador 6
Posición de transporte 6
Consejos de operación 7
Mantenimiento 8
Calendario recomendado de mantenimiento 8
Engrasado del cultivador 8
Lubricación de la cadena de transmisión 9
Ajuste de la tensión de la cadena de transmisión 9
Sustitución de las azadas del cultivador 9
Comprobación de las mangueras hidráulicas 10
Almacenamiento 10
Solución de problemas 11

Seguridad

⚠ PELIGRO

Puede haber conducciones de servicios enterradas en la zona de trabajo. Si se perforan, pueden causar descargas eléctricas o explosiones.

Marque las áreas de la zona de trabajo que contienen tendidos enterrados, y no excave en las zonas marcadas. Póngase en contacto con su servicio de marcado local o con su compañía de electricidad/agua, etc., para que marquen la finca (por ejemplo, en Estados Unidos, llame al 811, o en Australia, llame al 1100 para contactar con el servicio de marcado nacional).

Seguridad en general

Siga siempre todas las instrucciones de seguridad con el fin de evitar lesiones corporales graves e incluso la muerte.

- No supere la capacidad nominal de trabajo, puesto que la máquina puede desestabilizarse y causar una pérdida de control.
- **No transporte ningún accesorio con los brazos elevados o extendidos (si procede)**. Transporte siempre el accesorio cerca del suelo; consulte Posición de transporte (página 6).
- Marque las áreas de la zona de trabajo que contienen tendidos enterrados y otros objetos, y no excave en las zonas marcadas.
- Lea y comprenda el contenido de este *Manual del operador* antes de arrancar la máquina.
- Preste toda su atención al utilizar la máquina. No realice ninguna actividad que pudiera distraerle; de lo contrario, podrían producirse lesiones o daños materiales.
- No deje nunca que la máquina sea utilizada por niños o por personas que no hayan recibido la formación adecuada.
- Mantenga las manos y los pies alejados de componentes y accesorios en movimiento.
- No haga funcionar la máquina si no están colocados y funcionando los protectores y dispositivos de seguridad.
- Mantenga alejados a otras personas y a los animales domésticos de la máquina.
- Pare la máquina, apáguela y retire la llave antes de realizar tareas de mantenimiento o repostaje y antes de eliminar obstrucciones en la máquina.

El uso o mantenimiento incorrecto de esta máquina puede causar lesiones. Para reducir el peligro de lesiones, cumpla estas instrucciones de seguridad y preste atención siempre al símbolo de alerta de seguridad ⚠, que significa: Cuidado, Advertencia o Peligro – instrucción relativa a la seguridad personal. El incumplimiento de estas instrucciones puede dar lugar a lesiones personales o la muerte.

Seguridad en las pendientes

- **Al subir y bajar pendientes, hágalo con el extremo más pesado de la máquina cuesta arriba.** La distribución del peso varía dependiendo del accesorio. Este accesorio hace que la parte delantera de la máquina sea el extremo más pesado.
- La elevación o la extensión (si procede) de los brazos de carga en una pendiente afecta a la estabilidad de la máquina. Mantenga los brazos de carga en posición bajada y retraída mientras esté en pendientes.
- Las pendientes son un factor de primera importancia relacionado con los accidentes por pérdida de control y vuelcos, que pueden causar lesiones graves o la muerte. El uso de la máquina en cualquier pendiente o terreno irregular exige un cuidado especial.
- Establezca sus propios procedimientos y reglas para trabajar en pendientes. Estos procedimientos deben incluir un estudio del lugar de trabajo para determinar en qué cuestas o pendientes es seguro trabajar con la máquina. Utilice siempre el sentido común y el buen juicio al realizar este estudio.
- Vaya más despacio y extreme la precaución en las pendientes. Las condiciones del suelo pueden afectar a la estabilidad de la máquina.
- Evite arrancar o parar en una cuesta o pendiente. Si la máquina pierde tracción, vaya lentamente, cuesta abajo, en línea recta.
- Evite girar en pendientes y cuestas. Si es imprescindible girar, hágalo lentamente y mantenga el extremo más pesado de la máquina cuesta arriba.
- Haga todos los movimientos en cuestas y pendientes de forma lenta y gradual. No haga cambios bruscos de velocidad o de dirección.
- Si no se siente cómodo usando la máquina en una pendiente, no lo haga.
- Esté atento a baches, surcos o montículos, puesto que un terreno desigual puede hacer que la máquina vuelque. La hierba alta puede ocultar obstáculos.
- Extreme las precauciones al utilizar la máquina sobre superficies mojadas. Una reducción en la tracción podría causar derrapes.
- Evalúe el área para garantizar que el terreno es lo suficientemente estable para sostener la máquina.
- Tenga cuidado al utilizar la máquina cerca de las siguientes áreas:
  - Terraplenes
  - Fosas
  - Taludes
  - Masas de agua

  La máquina podría volcar repentinamente si una oruga pasa por un borde o si se desploma el borde. Mantenga una distancia segura entre la máquina y cualquier peligro.
- No desmonte o monte accesorios en una pendiente.
- No aparque la máquina en una cuesta o pendiente.

Seguridad en el manejo del cultivador

- En el caso de máquinas con ruedas, no utilice el contrapeso de la unidad de tracción cuando utilice el cultivador.
- Mantenga a otras personas a una distancia mínima de 15 m de la máquina.
- Utilice el cultivador de manera que los residuos se arrojen lejos de la unidad de tracción.
- Manténgase alejado de las azadas en movimiento mientras utilice el cultivador.
- Tras golpear un objeto extraño, apague el motor, retire la llave, inspeccione exhaustivamente el accesorio por si presenta daños y repare los daños antes de comenzar a utilizar el accesorio.
- Baje siempre el accesorio cada vez que apague la máquina o abandone el puesto del operador.

Seguridad de mantenimiento y almacenamiento

- Compruebe a intervalos frecuentes que las fijaciones estén correctamente apretadas para asegurarse de que el equipo puede funcionar de forma segura.
- Consulte este *Manual del operador* para conocer detalles importantes si va a almacenar el accesorio durante un periodo de tiempo prolongado.
- Mantenga o sustituya las etiquetas de seguridad y de instrucciones, tal y como sea necesario.

Pegatinas de seguridad e instrucciones

Las pegatinas de seguridad e instrucciones están a la vista del operador y están ubicadas cerca de cualquier zona de peligro potencial. Sustituya cualquier pegatina que esté dañada o que falte.

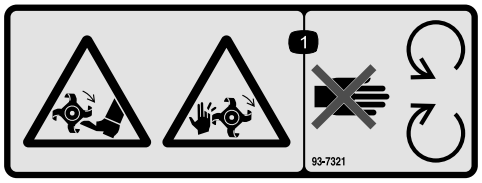

decal93-7321

93-7321

1. Peligro de corte/desmembramiento de manos y pies, cuchillas rotativas – no se acerque a las piezas en movimiento.

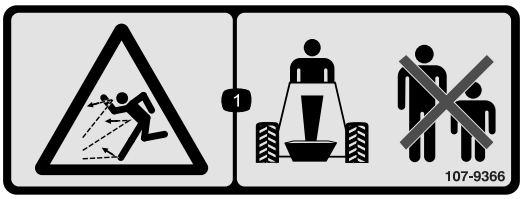

decal107-9366

107-9366

1. Peligro de objetos arrojados – mantenga a otras personas alejadas de la máquina.



decal133-8061

133-8061

El producto

Especificaciones

Nota: Las especificaciones y el diseño están sujetos a modificación sin previo aviso.

Anchura	120 cm
Anchura de laboreo	102 cm
Longitud	51 cm
Altura	66 cm
Peso	165 kg

Accesorios

Está disponible una selección de accesorios y aperos homologados por Toro que se pueden utilizar con la máquina a fin de potenciar y aumentar sus prestaciones. Póngase en contacto con su Servicio Técnico Autorizado o con su distribuidor Toro autorizado, o bien visite www.Toro.com para obtener una lista de todos los aperos y accesorios homologados.

Para asegurar un rendimiento óptimo y la continuada certificación de seguridad de la máquina, utilice únicamente piezas y accesorios genuinos Toro. Las piezas de repuesto y accesorios de otros fabricantes podrían ser peligrosos, y su uso podría invalidar la garantía del producto.

Operación

Los lados derecho e izquierdo de la máquina se determinan desde la posición normal del operador.

Instalación y retirada del accesorio

Consulte en el *Manual del operador* de la unidad de tracción el procedimiento de instalación y de retirada.

Importante: **Antes de instalar el accesorio, coloque la máquina en una superficie nivelada, asegúrese de que las placas de montaje están libres de suciedad o residuos y de que los pasadores giran libremente. Si los pasadores no giran libremente, engráselos.**

Nota: Utilice siempre la unidad de tracción para levantar y mover el accesorio.

⚠ ADVERTENCIA

Si usted no acopla completamente los pasadores de enganche rápido a través de la placa de montaje del accesorio, el accesorio podría caerse de la máquina, aplastándole a usted o a otra persona.

Asegúrese de que los pasadores de enganche rápido están correctamente introducidos en la placa de montaje del accesorio.

⚠ ADVERTENCIA

Las fugas de fluido hidráulico bajo presión pueden penetrar en la piel y causar lesiones. Cualquier fluido inyectado bajo la piel debe ser eliminado quirúrgicamente en unas horas por un médico familiarizado con este tipo de lesión, de lo contrario podría producirse gangrena.

- **Asegúrese de que todas las mangueras y líneas de fluido hidráulico están en buenas condiciones de uso, y que todos los acoplamientos y conexiones hidráulicos están apretados, antes de aplicar presión al sistema hidráulico.**
- **Mantenga el cuerpo y las manos alejados de fugas pequeñas o boquillas que liberan fluido hidráulico a alta presión.**
- **Utilice un cartón o un papel para buscar fugas hidráulicas; no utilice nunca las manos.**

⚠ CUIDADO

Los acoplamientos hidráulicos, las mangueras/válvulas hidráulicos y el fluido hidráulico pueden estar calientes. Si usted toca un componente caliente, puede quemarse.

- **Lleve guantes al manejar los acoplamientos hidráulicos.**
- **Deje que la máquina se enfríe antes de tocar los componentes hidráulicos.**
- **No toque los derrames de fluido hidráulico.**

Arranque del cultivador

1. Arranque el motor de la unidad de tracción y ponga el acelerador en la velocidad máxima.
2. Active la hidráulica auxiliar.
3. Baje el cultivador lentamente al suelo.
4. Mueva la unidad de tracción hacia delante o hacia atrás, según sea necesario.

   Nota: Para que el rotor funcione eficazmente, hágalo rotar en el sentido de la marcha de la unidad de tracción. El sentido de rotación del rotor se controla con los mandos hidráulicos de la unidad de tracción; consulte la tabla siguiente.

   Importante: **Desengrane el sistema hidráulico auxiliar y espere a que el rotor se detenga por completo antes de cambiar el sentido de rotación del rotor.**

Sentido de rotación del rotor	Sentido de la marcha
	
	

Posición de transporte

Al transportar el accesorio, manténgalo lo más cerca posible del suelo, no más de 15 cm por encima del suelo. Inclínelo hacia atrás.

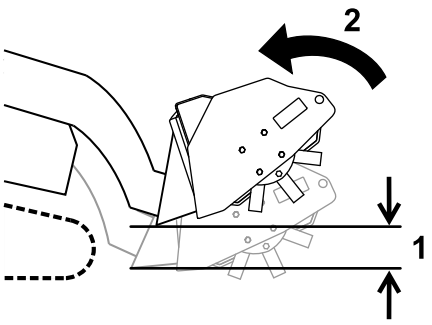

g271854

Figura 3

1. No más de 15 cm por encima del suelo
2. Inclinar el accesorio hacia atrás.

Consejos de operación

- Para evitar daños en el equipo, antes de excavar, limpie la zona de basuras, ramas y piedras.
- Siegue y elimine la hierba y las malas hierbas altas antes de cultivar para evitar en lo posible que se enreden en el rotor.
- Siempre empiece a cultivar con la menor velocidad de avance posible. Si las condiciones lo permiten, aumente la velocidad.
- Utilice siempre la posición máxima del acelerador (velocidad máxima del motor).
- Si el rotor se cala, reduzca la velocidad de avance o reduzca la profundidad del rotor elevando el rotor.
- No cultive en condiciones húmedas; la tierra adherida al rotor y a los dientes reduce el rendimiento.
- Puede ser necesario hacer múltiples pasadas cuando trabaje en césped o en tierra compactada.
- Cultive en pasadas rectas y largas. No haga giros con las azadas del cultivador en el suelo, porque puede dañar el equipo.
- Evite cultivar la tierra en exceso, porque la tierra muy triturada no absorbe bien la humedad y pueden formarse charcos de agua.
- Al cultivar un suelo virgen, muy seco o muy compactado, eleve el cultivador hasta que solo penetre en la capa superior del suelo. En las pasadas siguientes puede aumentar la profundidad.
- Al utilizar el cultivador, asegúrese de que la tierra no se arroja hacia usted.
- Espere a que se detenga el cultivador antes de cambiar la dirección de rotación.
- Si una piedra u otra obstrucción se introduce en las azadas del cultivador, invierta el sentido de la rotación para que se desprenda.

Mantenimiento

Los lados derecho e izquierdo de la máquina se determinan desde la posición normal del operador.

Calendario recomendado de mantenimiento

Intervalo de mantenimiento y servicio	Procedimiento de mantenimiento
Después de las primeras 5 horas	• Lubrique la cadena de transmisión. • Ajuste la tensión de la cadena de transmisión.
Cada vez que se utilice o diariamente	• Compruebe las azadas (cambie las piezas según sea necesario). • Compruebe y apriete los pernos de las azadas (cambie las piezas según sea necesario). • Compruebe que las líneas hidráulicas no tienen fugas o conexiones sueltas, que no están torcidas, que los soportes no están sueltos, y que no hay desgaste o deterioro causado por agentes ambientales o químicos.
Cada 25 horas	• Engrase el cojinete del eje (inmediatamente después de cada lavado). • Lubrique la cadena de transmisión. • Ajuste la tensión de la cadena de transmisión.
Antes del almacenamiento	• Engrase el cojinete del eje • Lubrique la cadena de transmisión. • Ajuste la tensión de la cadena de transmisión. • Lubrique el cojinete del eje. • Pinte cualquier superficie desconchada.

⚠ CUIDADO

Si deja la llave en el interruptor de encendido, alguien podría arrancar el motor accidentalmente y causar lesiones graves a usted o a otras personas.

Retire la llave del interruptor antes de realizar cualquier operación de mantenimiento.

Engrasado del cultivador

Intervalo de mantenimiento: Cada 25 horas—Engrase el cojinete del eje (inmediatamente después de cada lavado).

Antes del almacenamiento—Engrase el cojinete del eje

Tipo de grasa: Grasa de propósito general

1. Aparque la máquina en una superficie nivelada y desengrane el sistema hidráulico auxiliar.
2. Apague el motor, retire la llave y espere a que se detengan todas las piezas en movimiento antes de abandonar el puesto del operador.
3. Limpie con un trapo los puntos de engrase.

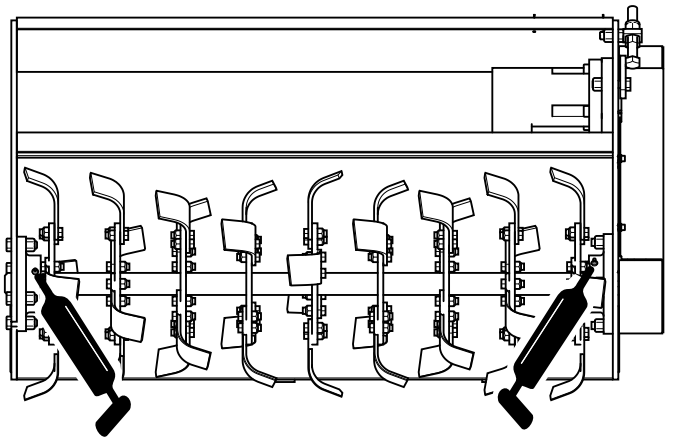

g327246

Figura 4

4. Conecte una pistola de engrasar a cada punto de engrase.
5. Bombee grasa hasta que empiece a rezumar grasa de los cojinetes.
6. Limpie cualquier exceso de grasa.

Lubricación de la cadena de transmisión

Intervalo de mantenimiento: Después de las primeras 5 horas

Cada 25 horas

Antes del almacenamiento

Tipo de lubricante: Lubricante comercial para cadenas

1. Aparque la máquina en una superficie nivelada y desengrane el sistema hidráulico auxiliar.
2. Apague el motor, retire la llave y espere a que se detengan todas las piezas en movimiento antes de abandonar el puesto del operador.
3. Retire la cubierta de la cadena de transmisión.

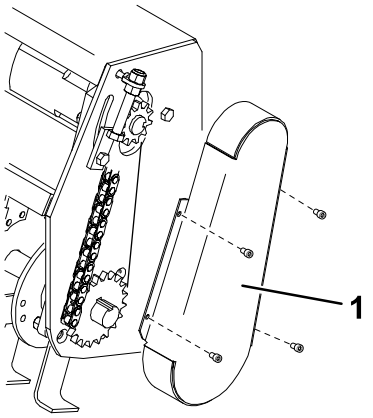

Figura 5

1. Cubierta de la cadena de transmisión

4. Aplique un lubricante comercial para cadenas en los tramos de la cadena.
5. Instale la cubierta de la cadena de transmisión.

Ajuste de la tensión de la cadena de transmisión

Intervalo de mantenimiento: Después de las primeras 5 horas

Cada 25 horas

Antes del almacenamiento

Nota: Debe haber una holgura de 1-2 cm en la cadena, medida en el punto intermedio entre los piñones.

1. Aparque la máquina en una superficie nivelada y desengrane el sistema hidráulico auxiliar.
2. Apague el motor, retire la llave y espere a que se detengan todas las piezas en movimiento antes de abandonar el puesto del operador.
3. Retire la cubierta de la cadena de transmisión (Figura 6).
4. Afloje los 2 pernos de la placa de montaje del motor hidráulico (Figura 6).
5. Usando el perno de ajuste, mueva el motor hidráulico hacia arriba para tensar la cadena de transmisión (Figura 6).

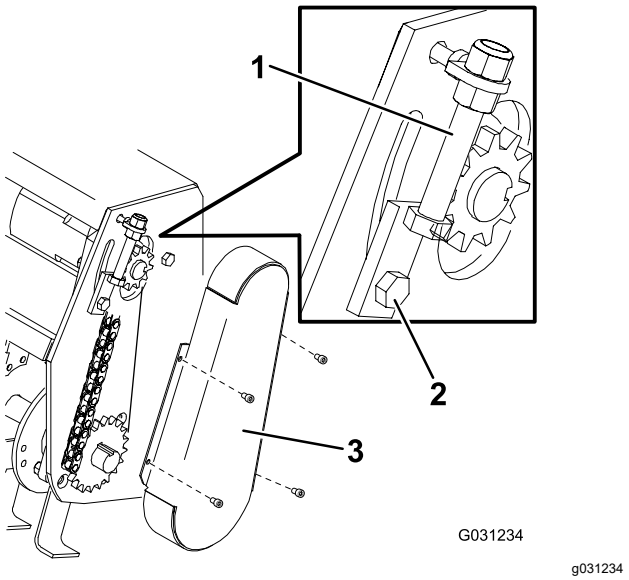

Figura 6

1. Perno de ajuste
2. Motor hidráulico, perno de la placa de montaje
3. Cubierta de la cadena de transmisión

6. Una vez establecida la tensión correcta de la cadena, apriete el perno de ajuste y los pernos de la placa de montaje del motor hidráulico (Figura 6).

   Nota: Si no es posible ajustar más la cadena con la tensión correcta usando el perno de ajuste, o si se producen fallos en la cadena de manera reiterada, cambie la cadena.
7. Instale la cubierta de la cadena de transmisión.

Sustitución de las azadas del cultivador

Intervalo de mantenimiento: Cada vez que se utilice o diariamente—Compruebe las azadas (cambie las piezas según sea necesario).

Cada vez que se utilice o diariamente—Compruebe y apriete los pernos de las azadas (cambie las piezas según sea necesario).

Nota: Si las azadas están desgastadas o romas, el rendimiento del cultivador empeorará.

1. Aparque la máquina en una superficie nivelada y desengrane el sistema hidráulico auxiliar.
2. Apague el motor, retire la llave y espere a que se detengan todas las piezas en movimiento antes de abandonar el puesto del operador.
3. Instale las azadas de manera que queden 2 azadas a izquierdas y 2 azadas a derechas en cada cubo (Figura 7).

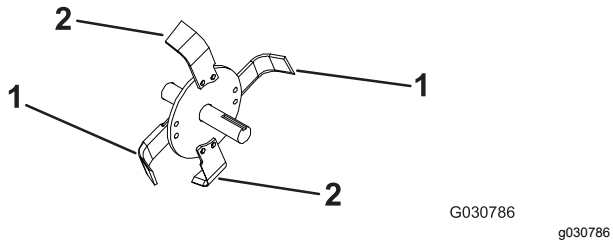

Figura 7

1. Azada izquierda
2. Azada derecha

Nota: Los filos de corte de las azadas deben estar orientados hacia la parte trasera del cultivador.

4. Apriete los pernos de montaje de las azadas a 85-104 N·m.

Comprobación de las mangueras hidráulicas

Intervalo de mantenimiento: Cada vez que se utilice o diariamente

⚠ ADVERTENCIA

Las fugas de fluido hidráulico bajo presión pueden penetrar en la piel y causar lesiones. Cualquier fluido inyectado bajo la piel debe ser eliminado quirúrgicamente en unas horas por un médico familiarizado con este tipo de lesión, de lo contrario podría producirse gangrena.

- **Mantenga el cuerpo y las manos alejados de fugas pequeñas o boquillas que liberan fluido hidráulico a alta presión.**
- **Utilice un cartón o un papel para buscar fugas hidráulicas; no utilice nunca las manos.**

Almacenamiento

1. Antes de un almacenamiento prolongado, lave el accesorio con detergente suave y agua para eliminar cualquier suciedad.
2. Compruebe la condición de la cadena de transmisión. Ajuste y lubrique la cadena.
3. Engrase todos los engrasadores.
4. Revise y apriete todos los pernos, tuercas y tornillos. Repare o cambie cualquier pieza dañada o desgastada.
5. Pinte las superficies que estén arañadas o donde esté visible el metal. Puede adquirir la pintura en su Servicio Técnico Autorizado.
6. Guarde el cultivador en un garaje o almacén limpio y seco. Cubra el cultivador para protegerlo y para conservarlo limpio.

Solución de problemas

Problema	Posible causa	Acción correctora
El cultivador no funciona.	1. Uno de los acoplamientos hidráulicos no está bien conectado.	1. Revise y apriete todos los acoplamientos.
	2. Uno o más acoplamientos hidráulicos están dañados.	2. Compruebe los acoplamientos y cambie cualquiera que esté dañado.
	3. Hay una obstrucción en una de las mangueras hidráulicas.	3. Busque y elimine la obstrucción
	4. La válvula auxiliar de la unidad de tracción no se abre.	4. Repare la válvula auxiliar.
	5. Hay una obstrucción en la cultivador (p. ej., una piedra o una raíz).	5. Busque y elimine la obstrucción
	6. Una cadena de transmisión está rota.	6. Repare o cambie la cadena.
	7. Una cadena de transmisión está floja.	7. Ajuste la tensión de la cadena.
	8. Una válvula hidráulica no funciona correctamente.	8. Cambie o repare la válvula hidráulica.
	9. Un motor de tracción no funciona correctamente.	9. Cambie o repare el motor de tracción.

Notas:

Declaración de Incorporación

The Toro Company, 8111 Lyndale Avenue South, Bloomington, MN, EE. UU., declara que el/los equipo(s) siguiente(s) cumple(n) las directivas citadas, si se instalan con arreglo a las instrucciones adjuntas en determinados modelos Toro según lo indicado en las Declaraciones de conformidad pertinentes.

Nº de modelo	Nº de serie	Descripción del producto	Descripción de la factura	Descripción general	Directiva
22445	318000001 y superiores	Cultivador de 102 cm, Minicargadora	TILLER ATTACHMENT CE	Vehículo compacto de carga	2006/42/CE

Se ha compilado la documentación técnica pertinente exigida por la Parte B del Anexo VII de 2006/42/CE.

Nos comprometemos a transmitir, a petición de las autoridades nacionales, información pertinente sobre esta maquinaria parcialmente completa. El método de transmisión será electrónico.

Esta maquinaria no debe ponerse en servicio hasta que haya sido incorporada en los modelos Toro homologados, según lo indicado en la Declaración de conformidad correspondiente y de acuerdo con todas las instrucciones, para que pueda declararse conforme a todas las Directivas pertinentes.

Certificado:



Chad Moe
Director de ingeniería
8111 Lyndale Ave. South
Bloomington, MN 55420, USA
Noviembre 15, 2022

Representante autorizado:

Marcel Dutrieux
Manager European Product Integrity
Toro Europe NV
Nijverheidsstraat 5
2260 Oevel
Belgium

UK Declaration of Incorporation

The Toro Company, 8111 Lyndale Avenue South, Bloomington, MN, EE. UU., declara que el/los equipo(s) siguiente(s) cumple(n) las normativas citadas, si se instalan con arreglo a las instrucciones adjuntas en determinados modelos Toro según lo indicado en las Declaraciones de conformidad pertinentes.

Nº de modelo	Nº de serie	Descripción del producto	Descripción de la factura	Descripción general	Directiva
22445	318000001 y superiores	Cultivador de 102 cm, Minicargadora	TILLER ATTACHMENT CE	Minicargadora	S.I. 2008/1597

La documentación técnica pertinente se ha recopilado tal y como establece la Programación 10 de S.I. 2008 n.º 1597.

Nos comprometemos a transmitir, a petición de las autoridades nacionales, información pertinente sobre esta maquinaria parcialmente completa. El método de transmisión será electrónico.

Esta maquinaria no debe ponerse en servicio hasta que haya sido incorporada en modelos Toro homologados según lo indicado en la Declaración de conformidad correspondiente y de acuerdo con todas las instrucciones, para que pueda garantizarse su conformidad con toda la normativa pertinente.

This declaration has been issued under the sole responsibility of the manufacturer.
The object of the declaration is in conformity with relevant UK legislation.

Representante autorizado:

Marcel Dutrieux
Manager European Product Integrity
Toro U.K. Limited
Spellbrook Lane West
Bishop's Stortford
CM23 4BU
United Kingdom

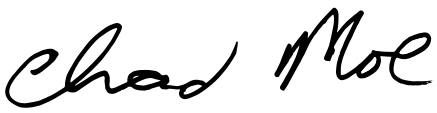

Chad Moe
Director de ingeniería
8111 Lyndale Ave. South
Bloomington, MN 55420, USA
Noviembre 15, 2022

Aviso de privacidad – EEE/RU

Uso de su información personal por Toro

The Toro Company ("Toro") respeta su privacidad. Cuando compra nuestros productos, podemos recopilar cierta información personal sobre usted, bien directamente, bien a través de su concesionario o empresa Toro local. Toro utiliza esta información para satisfacer sus obligaciones contractuales, por ejemplo para registrar su garantía, procesar su reclamación bajo la garantía o ponerse en contacto con usted si se produce la retirada de un producto – y para propósitos comerciales legítimos, como por ejemplo evaluar la satisfacción de los clientes, mejorar nuestros productos u ofrecerle información sobre productos que pueden ser de su interés. Toro puede compartir su información con nuestras filiales, afiliados, concesionarios u otros socios comerciales respecto a cualquiera de estas actividades. También podemos divulgar información personal cuando lo exija la ley o en relación con la venta, la compra o la fusión de una empresa. Nunca venderemos su información personal a ninguna otra empresa con fines de marketing.

Retención de su información personal

Toro mantendrá su información personal durante el tiempo en que sea pertinente para los fines anteriores y con arreglo a lo estipulado en la legislación vigente. Si desea obtener más información sobre los periodos de retención aplicables, por favor póngase en contacto con legal@toro.com.

Compromiso de Toro con la seguridad

Sus datos personales pueden ser procesados en Estados Unidos o en otro país que aplique leyes de protección de datos menos estrictas que las de su país de residencia. Si transferimos su información fuera de su país de residencia, tomaremos las medidas legalmente estipuladas para asegurar que existan medidas de seguridad adecuadas para proteger su información y para garantizar que se trate de forma segura.

Acceso y rectificación

Usted puede tener derecho a corregir o revisar sus datos personales, o a oponerse a o restringir el procesamiento de sus datos. Para hacerlo, póngase en contacto con nosotros por correo electrónico a legal@toro.com. Si tiene preguntas sobre la forma en que Toro ha manejado su información, sugerimos que se ponga en contacto con nosotros directamente. Recuerde que los residentes europeos tienen derecho a presentar quejas ante la autoridad responsable de la protección de datos.

Información sobre advertencias de la Propuesta 65 de California

¿En qué consiste esta advertencia?

Es posible que vea un producto a la venta con una etiqueta de advertencia como la siguiente:



ADVERTENCIA: Cáncer y daños reproductivos – www.p65Warnings.ca.gov.

¿Qué es la Propuesta 65?

La Propuesta 65 se aplica a cualquier empresa que opere en California, que venda productos en California o que fabrique productos que puedan venderse o llevarse a California. Estipula que el gobernador de California debe mantener y publicar una lista de sustancias químicas conocidas por causar cáncer, defectos congénitos y/o daños reproductivos. La lista, que se actualiza manualmente, incluye cientos de sustancias químicas que se encuentran en numerosos artículos cotidianos. La finalidad de la Propuesta 65 es informar al público sobre la exposición a estas sustancias químicas.

La Propuesta 65 no prohíbe la venta de productos que contienen estas sustancias, pero requiere la inclusión de advertencias en cualquier producto, embalaje o documentación con el producto. Por otro lado, la advertencia de la Propuesta 65 no significa que un producto infrinja los requisitos o estándares de seguridad de los productos. De hecho, el Gobierno de California ha aclarado que una advertencia de la Propuesta 65 “no equivale a una decisión normativa de que un producto sea ‘seguro’ o ‘no seguro’”. Muchas de estas sustancias se han utilizado en productos de uso diario durante años sin documentar ningún daño. Para obtener más información, visite https://oag.ca.gov/prop65/faqs-view-all.

Una advertencia de la Propuesta 65 significa que una empresa (1) ha evaluado la exposición y ha concluido que supera “el nivel de riesgo no significativo”, o bien (2) ha optado por proporcionar una advertencia basándose en su comprensión sobre la presencia de una sustancia química incluida en la lista sin intentar evaluar la exposición.

¿Esta ley se aplica a todos los lugares?

Las advertencias de la Propuesta 65 solo son obligatorias en virtud de la ley de California. Estas advertencias se ven por toda California en una variedad de entornos, incluidos a título enunciativo y no limitativo, restaurantes, establecimientos de alimentación, hoteles, centros educativos y hospitales, así como en una amplia variedad de productos. Por otro lado, algunos minoristas de venta online y por correo incluyen advertencias de la Propuesta 65 en sus sitios web y en sus catálogos.

¿En qué se diferencian las advertencias y los límites federales en California?

Las normas de la Propuesta 65 con frecuencia son más estrictas que las normas federales e internacionales. Existen distintas sustancias que requieren una advertencia de la Propuesta 65 a niveles mucho más bajos que los límites federales. Por ejemplo, la norma de la Propuesta 65 de advertencias relativas al plomo es de 0,5 µg/día, que es un valor muy por debajo de las normas federales e internacionales.

¿Por qué no llevan la advertencia todos los productos similares?

- Los productos vendidos en California deben llevar el etiquetado de la Propuesta 65, mientras que otros productos similares que se venden en otros lugares no tienen que llevarlos.
- Es posible que a una empresa implicada en un litigio sobre la Propuesta 65 que llegue a un acuerdo se le obligue a utilizar advertencias de la Propuesta 65 en sus productos, mientras que otras empresas que fabriquen productos similares puede que no tengan que cumplir este requisito.
- La aplicación de la Propuesta 65 no es coherente.
- Las empresas pueden optar por no ofrecer advertencias porque concluyan que no tienen que hacerlo en virtud de la Propuesta 65; la falta de advertencias para un producto no significa que el producto no contenga sustancias químicas incluidas en la lista en niveles similares.

¿Por qué Toro incluye esta advertencia?

Toro ha optado por ofrecer a los consumidores el máximo de información posible para que puedan tomar decisiones informadas sobre los productos que compran y usan. Toro ofrece advertencias en ciertos casos según su conocimiento de la presencia de una o más sustancias químicas en la lista, sin evaluar el nivel de exposición, ya que no todas las sustancias químicas de la lista incluyen requisitos de límite de exposición. Si bien la exposición de los productos de Toro puede ser insignificante o dentro del rango de “riesgo no significativo”, para mayor cautela Toro ha optado por incluir las advertencias de la Propuesta 65. Además, si Toro no incluye estas advertencias, podría enfrentarse a demandas interpuestas por el Estado de California o bien partes privadas que deseen aplicar la Propuesta 65 y la empresa podría enfrentarse a importantes sanciones.