Form No. 3460-650 Rev A

Count on it.

Navodila za uporabo

Zobati zgrabljalnik

Sand Pro®/Infield Pro® 3040 in vlečna enota 5040

Model št.: 08751—Serijska št.: 400000000 in gor

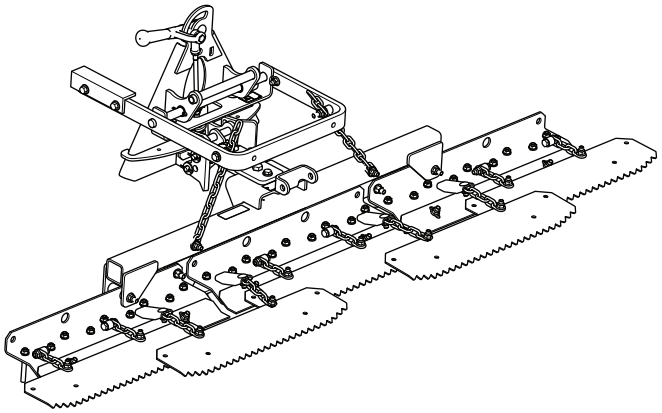

Registrirano pri www.Toro.com.
Prevod originala (SL)

Uvod

Podrobno preberite te informacije, da se seznanite s pravilnim upravljanjem in vzdrževanjem stroja ter preprečite telesne poškodbe in poškodbe izdelka. Vi ste odgovorni za pravilno in varno upravljanje izdelka.

Na družbo Toro se lahko neposredno obrnete nawww.Toro.com, če potrebujete podatke o izdelkih in dodatni opremi ali pomoč pri iskanju prodajalca oziroma če želite registrirati izdelek.

Če potrebujete servisne storitve, originalne dele Toro ali dodatne informacije, se obrnite na pooblaščenega prodajalca oziroma službo za pomoč strankam družbe Toro, pri čemer predhodno pripravite številko modela in serijsko številko izdelka. Diagram 1 označuje mesto številke modela in serijske številke na izdelku. Številke vpišite v ustrezna polja.

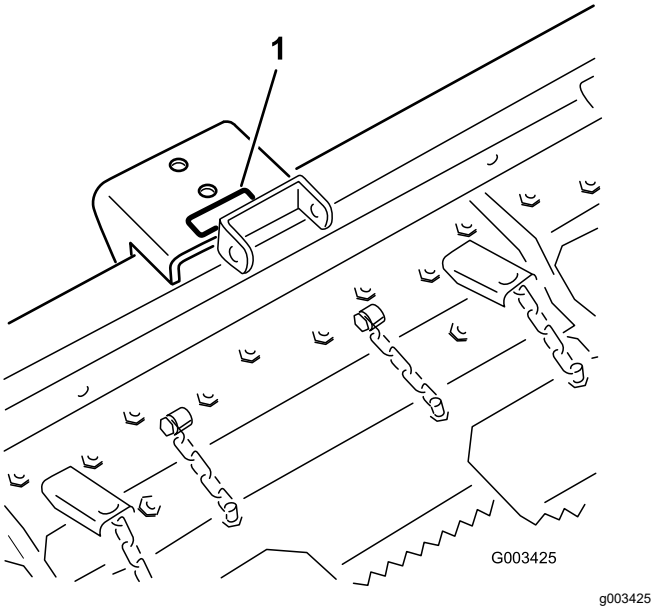

Diagram 1

1. Mesto številke modela in serijske številke

Model št.: _____

Serijska št.: _____

V tem priročniku so opredeljene morebitne nevarnosti, pri čemer varnostna opozorila označuje poseben opozorilni znak za nevarnost (Diagram 2), ki lahko povzroči hude telesne poškodbe ali smrt, če ne upoštevate priporočenih previdnostnih ukrepov.

g000502

Diagram 2

Znak varnostnega opozorila

Za poudarjanje informacij sta v tem priročniku uporabljeni 2 besedi. **Pomembno** opozarja na posebne tehnične informacije, medtem ko **Opomba** označuje informacije, ki jih morate posebej pozorno prebrati.

Vsebina

Varnost 3
Nalepke z varnostnimi opozorili in navodili 3
Nastavitve 4
1 Sestavljanje zgrabljalnika. 5
2 Namestitev zobatega zgrabljalnika na vlečno enoto 6
3 Prilagajanje sklopa veznega člena 7
Pregled izdelka 8
Delovanje 8
Uvajalno obdobje 8
Nasveti za grabljenje 8
Vzorec grabljenja 8
Kako zapeljete v sipino in kako jo zapustite 9
Prilagajanje kota zgrabljalnika 9
Prilagajanje lopatic 9
Prilagajanje omejevalnih vijakov zgrabljalnika 10
Uporaba vlečnih uteži 10
Nastavitev položaja za transport 10
Pregledovanje in čiščenje zgrabljalnika in vlečne enote 10
Vzdrževanje 11
Mazanje adapterja priključka 11

© 2018—The Toro® Company
8111 Lyndale Avenue South
Bloomington, MN 55420

Kontaktirajte nas na: www.Toro.com.
Natisnjeno v ZDA
Vse pravice pridržane

Varnost

Nalepke z varnostnimi opozorili in navodili

Varnostne nalepke in nalepke z navodili so nameščene v bližini vseh nevarnih predelov in dobro vidne upravljavcu. Poškodovane in manjkajoče varnostne nalepke nadomestite z novimi.

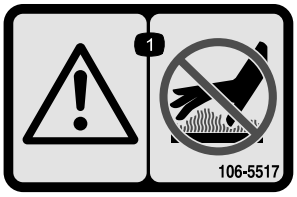

decal106-5517

106-5517

1. Opozorilo – ne dotikajte se vročih površin.

Nastavitve

Prosti deli

V spodnji karti potrdite vse dele kateri so bili poslani.

Postopek	Opis	Količina	Uporaba
1	Sklop zobatega zgrabljalnika Sornik Vijak (½ x 1–¾") Matica s prirobnico (½") Šestkotna matica (½") Vijak z glavo s prirobkom (⅜ × 1") Matica s prirobnico (⅜") Sklop adapterja priključka Razcepka Sklop dvigalne roke Vrtljiva palica Vijak (⅜ x 1–¼") Varovalna matica (⅜")	1 1 1 1 1 1 1 1 2 1 1 1 1	Sestavite zgrabljalnik.
2	Vijak (⅜ x 2–½") Podložka (⅜ x ⅞") Distančnik Varovalna matica (⅜")	2 4 2 2	Namestite zobati zgrabljalnik na vlečno enoto.
3	Ni zahtevanih delov	–	Prilagodite sklopa veznega člena.

1

Sestavljanje zgrabljalnika.

Deli potrebni za ta postopek:

1	Sklop zobatega zgrabljalnika
1	Sornik
1	Vijak (½ x 1–¾")
1	Matica s prirobnico (½")
1	Šestkotna matica (½")
1	Vijak z glavo s prirobkom (⅜ × 1")
1	Matica s prirobnico (⅜")
1	Sklop adapterja priključka
2	Razcepka
1	Sklop dvigalne roke
1	Vrtljiva palica
1	Vijak (⅜ x 1–¼")
1	Varovalna matica (⅜")

Postopek

1. Ohlapno pritrdite sornik na sprednjo luknjo v sklopu obešala (Diagram 3) z vijakom (½ x 1–¾"), matico s prirobnico (½") in šestkotno matico (½").

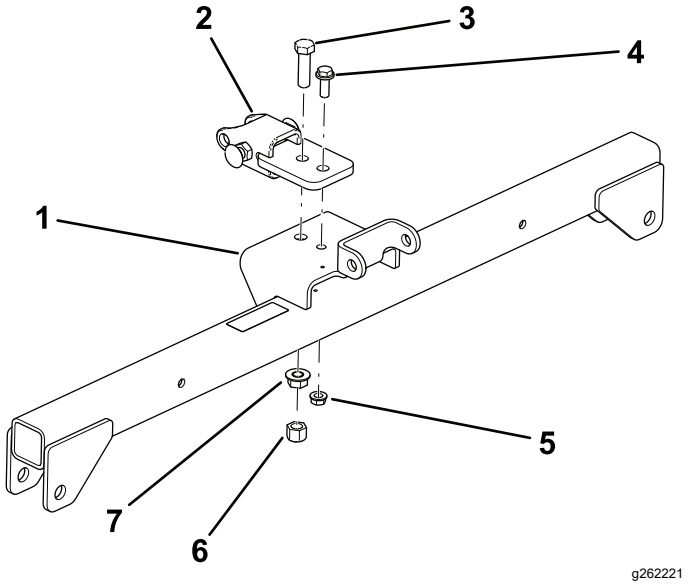

Diagram 3

1. Sklop obešala
2. Sornik
3. Vijak (½ x 1–¾")
4. Vijak (⅜ × 1")
5. Matica s prirobnico (⅜")
6. Šestkotna matica (½")
7. Matica s prirobnico (½")

2. Ohlapno pritrdite cev z jezičkom na zadnjo luknjo v sklopu obešala z vijakom z glavo s prirobkom (⅜ x 1") in matico s prirobnico (⅜").

   Zategnite vijake na sledeč način:

   - Zategnite matico s prirobnico (½") z zateznim momentom od 104 do 126 N·m.
   - Zategnite šestkotno matico (½") z zateznim momentom od 91 do 113 N·m.
   - Zategnite matico s prirobnico (⅜") z zateznim momentom od 22 do 27 N·m.

3. Poravnajte dvigalno roko z nosilcem na adapterju priključka (Diagram 4) in ju povežite z vrtljivo palico, kot je prikazano na Diagram 5.

   Opomba: Pri premikanju adapterja priključka uporabite ročaj, ki se nahaja na zadnji strani adapterja(Diagram 4).

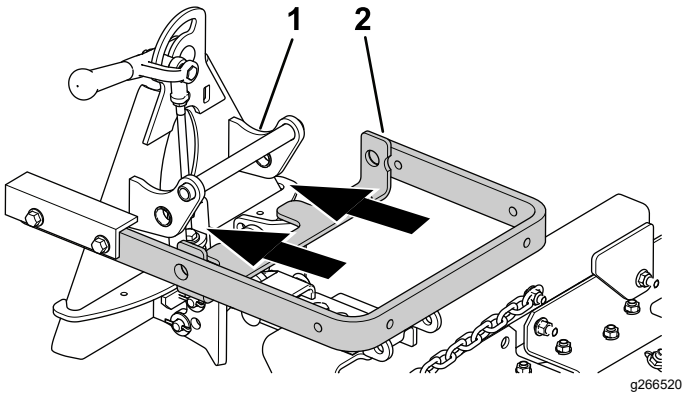

Diagram 4

1. Adapter priključka
2. Dvigalna roka

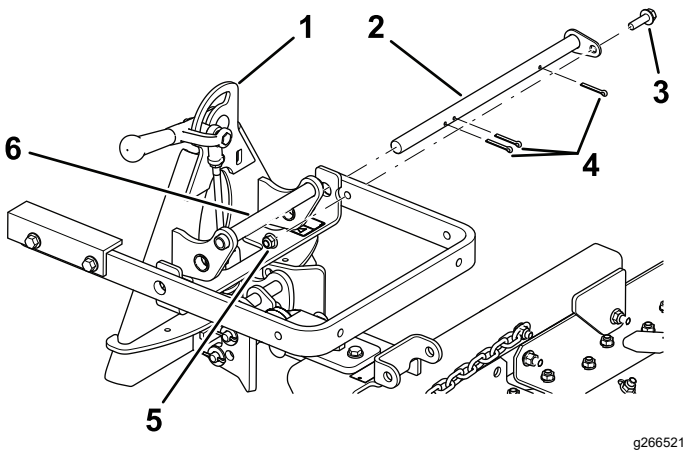

Diagram 5

1. Adapter priključka
2. Vrtljiva palica
3. Razcepke
4. Vijak (⅜ x 1–¼")
5. Varovalna matica (⅜")
6. Ročaj

4. Pritrdite vrtljivo palico (Diagram 5) s 3 razcepkami in vijakom (⅜ x 1–¼") ter varovalno matico (⅜").

2

Namestitev zobatega zgrabljalnika na vlečno enoto

Deli potrebni za ta postopek:

2	Vijak (⅜ x 2–½")
4	Podložka (⅜ x ⅞")
2	Distančnik
2	Varovalna matica (⅜")

Postopek

1. Odstranite vse priključke z zadnje strani stroja.
2. Spustite adapter vlečne enote in vlečno enoto potisnite nazaj v položaj pred adapterjem priključka.

   Opomba: Prepričajte se, da je zaklepni vzvod zasukan v levo (odklenjen položaj), gledano z zadnje strani stroja.
3. Potisnite adapter priključka na adapter vlečne enote.

   Pomembno: **Dolga roka sklopa dvigalne roke mora biti pod sklopom zadnjega okvirja vlečne enote(Diagram 6).**

   ⚠ POZOR

   Lahko bi si priščipnili prste med adapterjem priključka in adapterjem vlečne enote.

   Nastavek vedno dvigujte in premikajte z ročajem na hrbtni strani adapterja priključka (Diagram 6).
4. Obrnite zaklepni vzvod v desno, da zaklenete adapterje.
5. Zgornji člen vsake verige pritrdite na zunanjo stran dvigalne roke (Diagram 6) s pomočjo vijaka (⅜ x 2–½"), 2 podložk (⅜ x ⅞"), distančnika in varovalne matice (⅜").

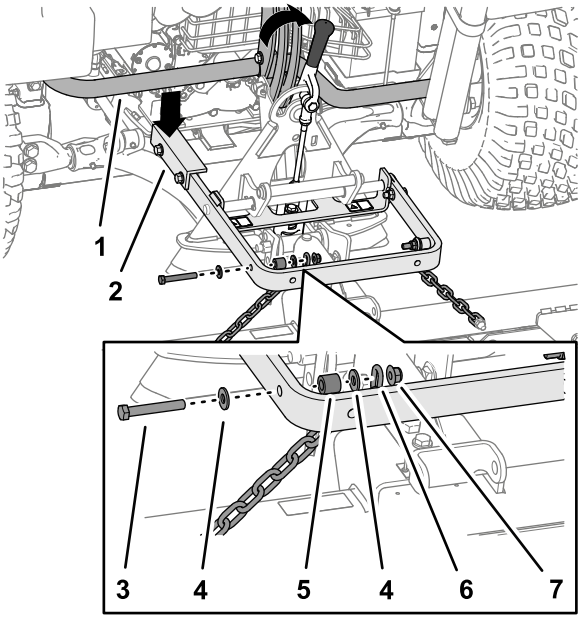

g220791

Diagram 6

1. Okvir cevi vlečne enote
2. Dolga roka sklopa dvigalne roke
3. Vijak (⅜ x 2–½")
4. Podložka (⅜ x ⅞")
5. Distančnik
6. Veriga
7. Varovalna matica (⅜")

Opomba: Za pravilno delovanje zgrabljalnika morajo biti verige ohlapne, ko je zgrabljalnik v spuščenem (delovnem) položaju.

Opomba: Prepričajte se, da se vsi končni zgrabljalniki pravilno prekrivajo in da ležijo ravno, tako da nobena od verig ni zapletena ali zvita.

3

Prilagajanje sklopa veznega člena

Ni zahtevanih delov

Postopek

1. Ko je zgrabljalnik nameščen in pritrjen na vlečno enoto, dvignite priključek.
2. Izmerite razdaljo med debelo podložko in robom dvižnih vilic na adapterju priključka, kot je prikazano na Diagram 7.

   Opomba: Vezni člen je pravilno nastavljen, če razmik med debelo podložko in ramo dvižnih vilic meri od 1,5 do 2 mm (Diagram 7).

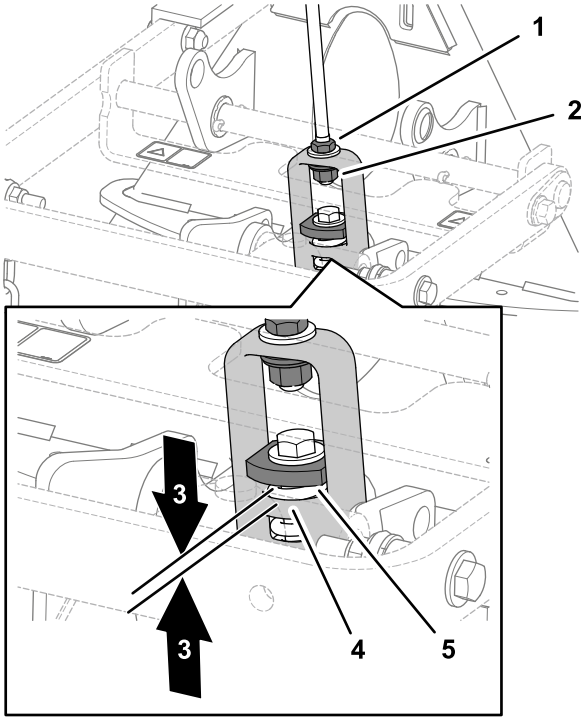

g220790

Diagram 7

1. Varovalna matica
2. Nastavitvena matica
3. Od 1,5 do 2 mm
4. Rama dvižnih vilic
5. Debela podložka

3. Če razmak ni pravilen, odvijte varovalno matico in po potrebi zategnite ali popustite nastavitveno matico na sklopu veznega člena, da spremenite razmik (Diagram 7).

Pregled izdelka

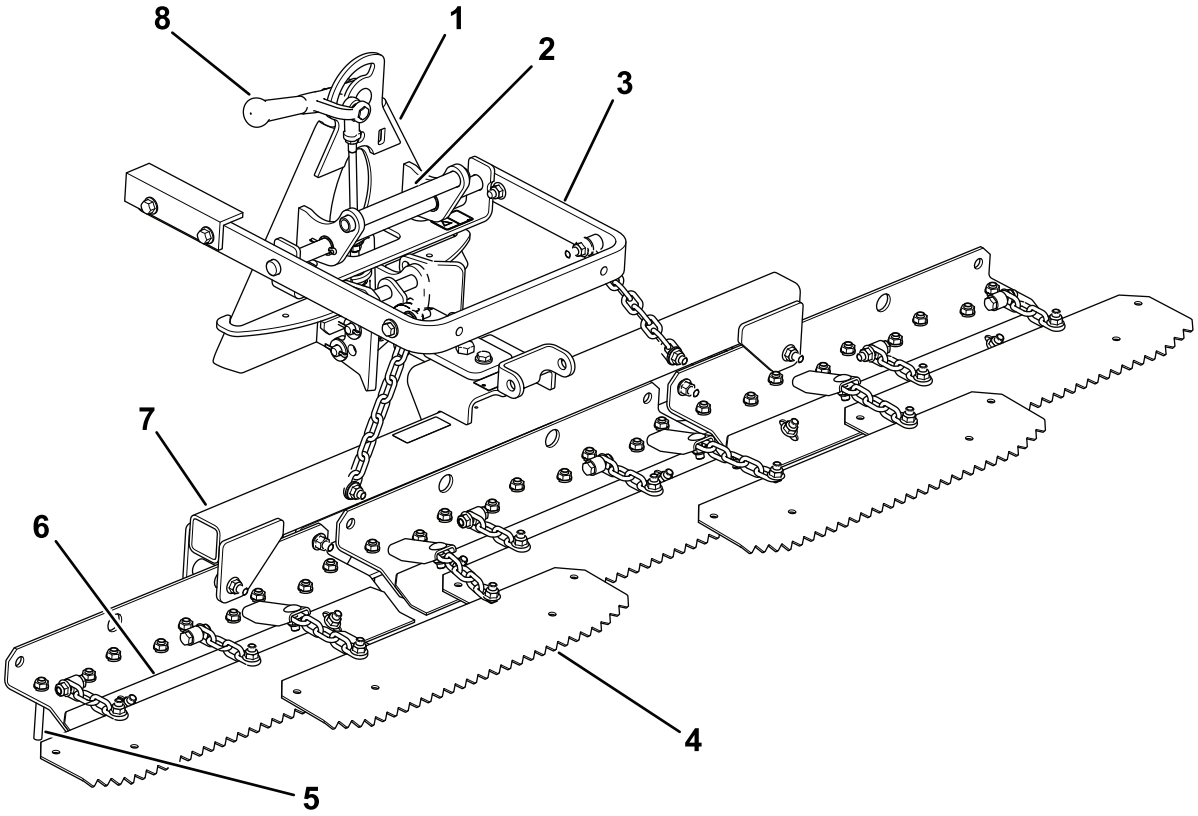

g262222

Diagram 8

1. Adapter priključka	3. Dvigalna roka	5. Odprtina	7. Obešalo zobatega zgrabljalnika
2. Ročaj	4. Končni zgrabljalnik	6. Lopatica	8. Zaklepni vzvod

Delovanje

Preberite ta razdelek o grabljenju, preden se lotite grabljenja sipin. Obstaja veliko pogojev, ki določajo prilagoditve priključka za zobati zgrabljalnik. Tekstura in globina peska, vsebnost vlage, plevel in količina zbitosti se lahko razlikujejo od steze do steze ali celo od sipine do sipine na isti stezi. Izvedite prilagoditve na zgrabljalniku za optimalne rezultate na vašem območju.

Uvajalno obdobje

Vadite grabljenje na veliki ravni sipini na stezi. Vadite zagon, ustavitev, obračanje, dvigovanje in spuščanje zgrabljalnika; vstop in izstop iz sipine itd. Vadite pri zmerni hitrosti motorja in nizki hitrosti tal. To uvajalno obdobje vam bo pomagalo pridobiti samozavest pri rokovanju z napravo.

Opomba: Vlečne enote ne peljite vzvratno s spuščenim priključkom. Poškodovali boste priključek.

Nasveti za grabljenje

Če je pesek dovolj globok, lahko na ravnih površinah pograbite vse do roba sipine.

Če je pesek raznesen po travi, ostanite dovolj oddaljeni od roba, da ne poškodujete zemlje pod travo.

Ne grabite v bližini kratkega, strmega brega. Pesek bo le spolzel na dno sipine.

Na strmih bregovih, majhnih žepih ipd. bo morda potrebno popraviti z ročnimi grabljami.

Vzorec grabljenja

Sipino pograbite v skladu z vzorcem, prikazanim v Diagram 9. S tem vzorcem se boste izognili nepotrebnemu prekrivanju, zmanjšali boste zbitost peska na minimum, v pesku pa boste pustili urejen in privlačen vzorec.

Zapeljite v sipino v vzdolžni smeri, kjer je breg najmanj strm. Peljite se skozi sredino sipine skoraj do konca, zavijte v katero koli smer čim bolj ostro in se vrnite nazaj vzdolžno ob prvi sledi. Spiralno se premikajte proti zunanjemu robu, kot prikazuje slika, in zapustite sipino v desni smeri na ravnem območju.

Strme, kratke bregove in majhne žepe uredite z ročnimi grabljami.

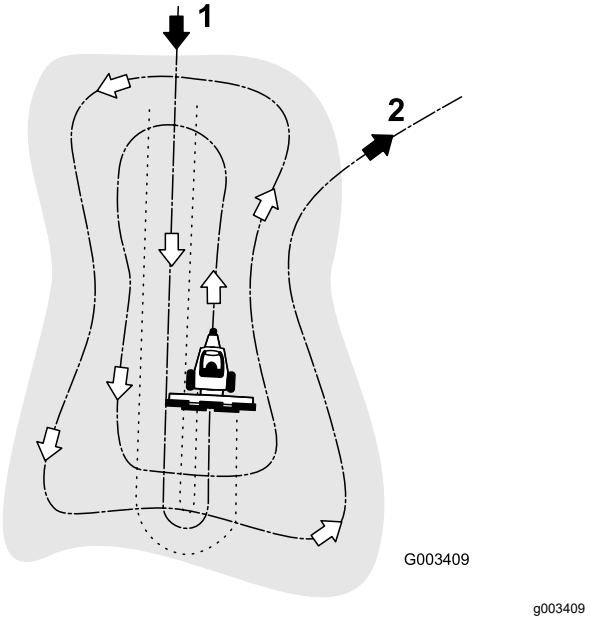

Diagram 9

1. Zapeljite v sipino v vzdolžni smeri na ravnem območju.
2. Zapustite sipino v desni smeri na ravnem območju.

Kako zapeljete v sipino in kako jo zapustite

Ko zapeljete v sipino, ne spustite zgrabljalnika, dokler zgrabljalnik ni na pesku. S tem boste preprečili, da bi porezali travo ali da bi vnesli kose trave ali druge odpadke v sipino. Zgrabljalnik spustite, ko se naprava premika.

Pri izstopu iz sipine začnite dvigovati zgrabljalnik, ko sprednje kolo zapusti sipino. Ko se naprava pomika iz sipine, se zgrabljalnik dvigne in tako ne zanese peska na travo.

Z izkušnjami in vajo boste kmalu znali izbrati pravi trenutek, kdaj zapeljati v sipino in kdaj iz nje izstopiti.

Prilagajanje kota zgrabljalnika

Spremenite lahko postavitev zgrabljalnika, da povečate ali zmanjšate agresivnost obdelave peska.

Namestite sornik in zgrabljalnik, kot je prikazano na naslednjih slikah, da dosežete želeno agresivnost.

Nastavitev najmanjšega vklopa zob

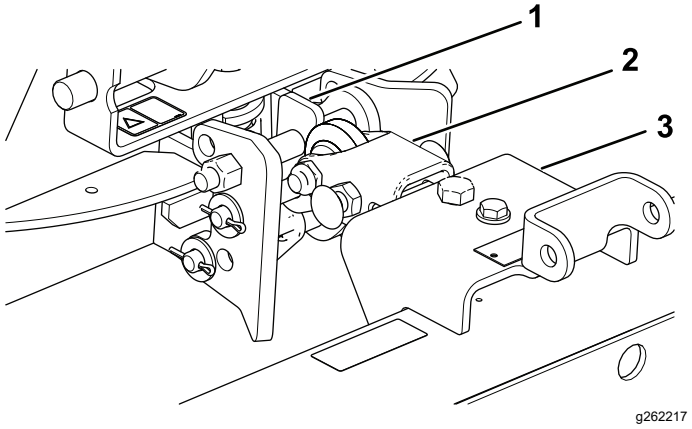

Diagram 10

1. Ravna stran na vrhu
2. Sornik
3. Zgrabljalnik

1. Namestite sklop vlečne kljuke tako, da bo ravna stran na vrhu (Diagram 10).
2. Sestavite sornik na spodnji strani sklopa obešala (Diagram 10).

Nastavitev največjega vklopa zob

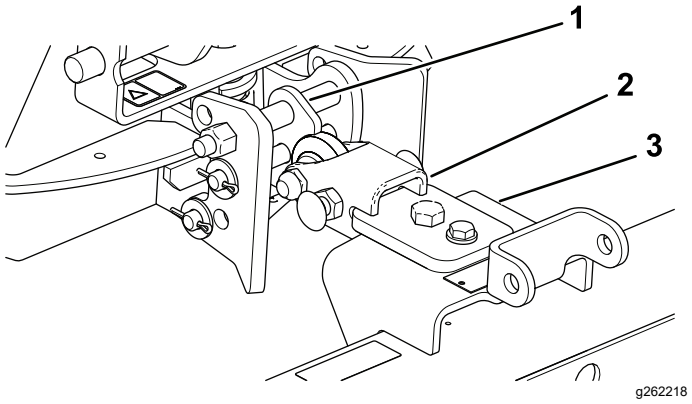

Diagram 11

1. Pod kotom na vrhu
2. Sornik
3. Zgrabljalnik

1. Namestite sklop vlečne kljuke tako, da bo kotna stran na vrhu (Diagram 11).
2. Sestavite sornik na zgornji strani sklopa obešala (Diagram 11).

Prilagajanje lopatic

Dolžino lopatice lahko prilagodite, da povečate ali zmanjšate količino penetracije skozi odprtino.

Odvijte pritrdilne vijake lopatice, premaknite lopatico navzgor ali navzdol v želeni položaj in privijte vijake (Diagram 12).

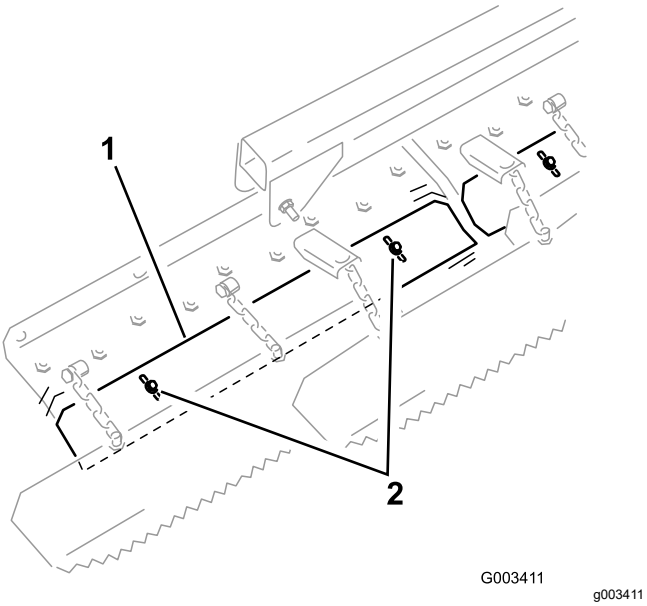

Diagram 12

1. Lopatica
2. Pritrdilni vijaki

Prilagajanje omejevalnih vijakov zgrabljalnika

Odvijte varovalne matice in zasukajte omejevalne vijake zgrabljalnika (Diagram 13) navzven, da omejite vrtenje zgrabljalnika iz ene strani na drugo. Zategnite varovalne matice, da zaklenete prilagojeni položaj.

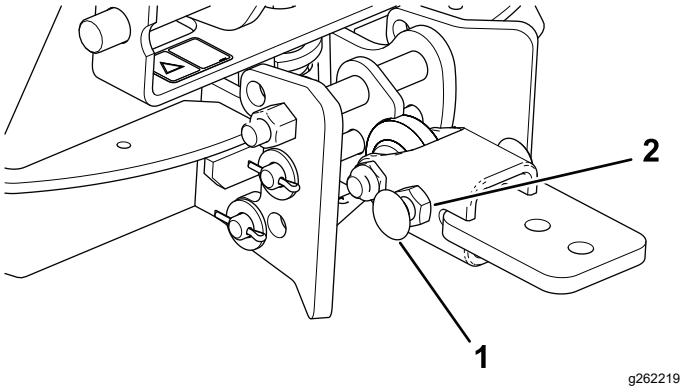

Diagram 13

1. Omejevalni vijak (2)
2. Varovalna matica (2)

Uporaba vlečnih uteži

Na končni zgrabljalnik lahko pritrdite dodatne uteži, če je pesek vlažen ali grob ali če so v sipini globoki odtisi. Del št. 18-7570 lahko naročite pri pooblaščenem distributerju za izdelke Toro.

Nastavitev položaja za transport

Izvedite naslednji postopek za povečanje višine zgrabljalnika med transportom:

1. Spustite zgrabljalnik in dvignite sklop čim nižje.
2. Odklopite verige z dvigalnih rok in jih znova povežite višje.

Opomba: Da zagotovite pravilno delovanje zgrabljalnika, pred uporabo zgrabljalnika vrnite verige v prvotni položaj.

Pregledovanje in čiščenje zgrabljalnika in vlečne enote

Po grabljenju napravo temeljito očistite. Ker napravo uporabljate predvsem v pesku in ker je pesek izjemno abraziven, jo po vsaki uporabi sperite. Če napravo čistite pogosto (preden se pesek strdi), jo očistite s curkom vode iz cevi z odstranjeno šobo. Visokotlačni tok bi lahko pognal pesek v območja obrabe, kjer bi lahko deloval kot brusilna zmes.

Opomba: Če se adapter priključka drži adapterja vlečne enote, vstavite kovinski vzvod ali izvijač v režo, da sprostite dele (Diagram 14).

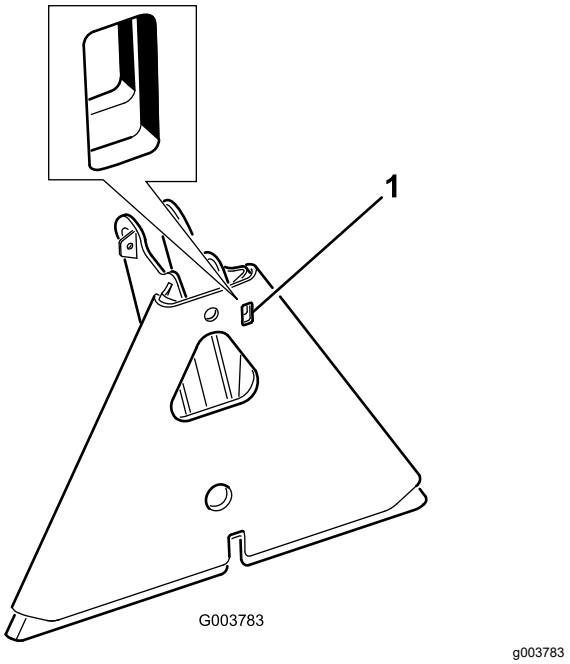

Diagram 14

1. Reža

Vzdrževanje

Mazanje adapterja priključka

Če se zaklepna ročica na adapterju priključka ne vrti prosto in zlahka, nanesite rahel sloj masti na območje, prikazano na Diagram 15.

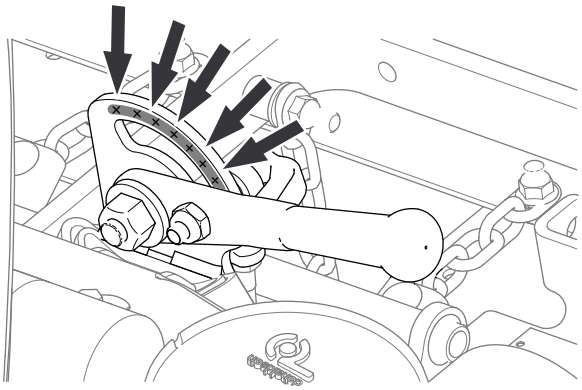

g220788

Diagram 15

Opombe:

Opombe:

Opombe:

Obvestilo o zasebnosti v Evropi

Podatki, ki jih zbira podjetje Toro
Toro Warranty Company (Toro) spoštuje vašo zasebnost. Da bi lahko obdelali vaš garancijski zahtevek in stopili v stik z vami v primeru odpoklica izdelka, vas prosimo, da nam posredujete določene osebne podatke, bodisi neposredno bodisi prek lokalnega podjetja ali prodajalca izdelkov Toro.

Garancijski sistem podjetja Toro gostuje v strežnikih v Združenih državah Amerike, kjer zakon o varstvu osebnih podatkov morda ne zagotavlja enakega varstva, kot velja v vaši državi.

ČE NAM POSREDUJETE SVOJE OSEBNE PODATKE, TO POMENI, DA SOGLAŠATE Z OBDELAVO OSEBNIH PODATKOV, KAKRŠNA JE OPISANA V TEM OBVESTILU O ZASEBNOSTI.

Kako Toro uporablja podatke
Podjetje Toro lahko uporabi vaše osebne podatke za obdelavo garancijskih zahtevkov, da stopimo v stik z vami v primeru odpoklica izdelka in za kateri koli drug namen, o katerem boste obveščeni. V zvezi s katero koli od teh dejavnosti lahko Toro deli vaše podatke s svojimi pridruženimi podjetji, trgovci ali drugimi poslovnimi partnerji. Vaših osebnih podatkov ne bomo prodali nobenemu drugemu podjetju. Pridržujemo si pravico do razkritja osebnih podatkov zaradi skladnosti z veljavnimi zakoni in zahtevami ustreznih pristojnih organov, pravilnega delovanja naših sistemov ali zaradi lastne zaščite oziroma zaščite drugih uporabnikov.

Hramba vaših osebnih podatkov
Vaše osebne podatke bomo hranili tako dolgo, kot jih bomo potrebovali za namene, za katere so bili prvotno zbrani, za druge zakonite namene (kot je skladnost s predpisi) ali kot to zahteva veljavna zakonodaja.

Zaveza podjetja Toro k varovanju vaših osebnih podatkov
Sprejeli bomo razumne previdnostne ukrepe, da zaščitimo vaše osebne podatke. Skrbimo tudi za ohranjanje točnosti in ažurnosti osebnih podatkov.

Dostop do vaših osebnih podatkov in popravki
Če želite pregledati ali popraviti svoje osebne podatke, nam pišite na elektronski naslov legal@toro.com.

Avstralski zakon o varstvu potrošnikov

Informacije za avstralske kupce v zvezi z avstralskim zakonom o varstvu potrošnikov so na voljo znotraj prodajnega paketa ali pri lokalnem prodajalcu izdelkov Toro.

Garancija podjetja Toro

Dvoletna omejena garancija

Zajeti pogoji in izdelki

Podjetje Toro Company in njegova podružnica Toro Warranty Company, v skladu z medsebojnim dogovorom jamčita, da bo vaš komercialni izdelek Toro (»izdelek«) brez napak v materialu ali izdelavi za obdobje dveh let ali 1.500 delovnih ur*, kar nastopi prej. Garancija velja za vse izdelke z izjemo prezračevalnikov (za te izdelke glejte ločeno garancijsko izjavo). Če so izpolnjeni garancijski pogoji, bomo brezplačno popravili izdelek, kar vključuje tudi diagnostiko, delo, sestavne dele in prevoz. Garancija začne veljati na dan, ko je izdelek dostavljen prvotnemu maloprodajnemu kupcu.
* Izdelek s števcem delovnih ur.

Navodila za pridobitev garancijskega servisa

Vaša odgovornost je, da obvestite distributerja komercialnih izdelkov ali pooblaščenega zastopnika za komercialne izdelke, pri katerem ste kupili izdelek, takoj ko menite, da so garancijski pogoji izpolnjeni. Če potrebujete pomoč pri iskanju distributerja komercialnih izdelkov ali pooblaščenega zastopnika oziroma če imate vprašanja v zvezi z garancijskimi pravicami, lahko stopite v stik z nami na naslednjem naslovu:

Toro Commercial Products Service Department
Toro Warranty Company
8111 Lyndale Avenue South
Bloomington, MN 55420-1196

952–888–8801 ali 800–952–2740
E-pošta: commercial.warranty@toro.com

Odgovornosti lastnika

Kot lastnik ste odgovorni za izvedbo zahtevanih vzdrževalnih postopkov in nastavitev, navedenih v *Priročniku za upravljanje*. Če obveznega vzdrževanja in prilagoditev ne opravite po načrtu, je lahko to vzrok za razveljavitev garancijskega zahtevka.

Predmeti in pogoji, za katere garancija ne velja

Vse okvare izdelka, ki se zgodijo v garancijskem obdobju, niso nujno napake v materialu ali izdelavi. V to garancijo niso zajeti:

- okvare izdelka, ki so posledica uporabe nadomestnih delov, ki jih ni odobrilo podjetje Toro, oziroma namestitve in uporabe dodatkov ali nastavitev dodatne opreme ali izdelkov, ki niso znamke Toro. Izdelovalec teh delov lahko nudi ločeno garancijo.
- Okvare izdelkov zaradi neizvedenega priporočenega vzdrževanja in/ali nastavitev. Če izdelek Toro ni ustrezno vzdrževan v skladu s priporočenimi postopki za vzdrževanje, ki so navedeni v *Priročniku za upravljanje*, lahko to privede do zavrnitve garancijskih zahtevkov.
- Okvare izdelka, ki so posledica upravljanja izdelka na malomaren, brezbrižen ali nepreviden način.
- Delov, ki so podvrženi obrabi, razen v primerih, ko so pokvarjeni. Primeri izdelkov, ki se lahko obrabijo med normalno uporabo izdelka, vključujejo, vendar niso omejeni na zavorne obloge in ploščice, obloge sklopk, rezila, kolute, valjčke in ležaje (zatesnjene ali namazane), spodnje nože, vžigalne svečke, samosledna kolesa in ležaje, pnevmatike, filtre, jermene in določene sestavne dele škropilnika, kot so membrane, šobe in kontrolni ventili itd.
- Okvare zaradi zunanjih vplivov. Pogoji, na katere ni mogoče vplivati, vključujejo, vendar niso omejeni na vreme, postopke skladiščenja, kontaminacijo, uporabo neodobrenih goriv, hladilnih tekočin, maziv, aditivov, gnojil, vode ali kemikalij itd.
- Okvare ali poslabšanje zmogljivosti zaradi uporabe goriv (npr. bencina, dizelskega goriva ali biodizla), ki niso skladna z ustreznimi industrijskimi standardi.
- Običajni zvoki, vibracije, obrabe in poslabšanje.
- Normalna »obraba« vključuje, vendar ni omejena na poškodbe sedežev zaradi obrabe ali drgnjenja, obrabljene lakirane površine, spraskane nalepke ali okna ipd.

Deli

Za dele, za katere je predvidena zamenjava po načrtu rednega vzdrževanja, velja garancijsko kritje samo do datuma načrtovane redne zamenjave tega dela. Deli, zamenjani v garancijskem obdobju, postanejo last podjetja Toro in zanje velja enaka garancija kot za izvirni izdelek. Podjetje Toro bo samo presodilo, ali bo treba določeni del popraviti oziroma zamenjati. Toro lahko pri garancijskih popravilih uporabi obnovljene dele.

Garancija za litij-ionske in ciklične akumulatorje:

Ciklični in litij-ionski akumulatorji imajo navedeno skupno število kilovatnih ur, ki jih lahko v življenjski dobi dosežejo. Postopki upravljanja, polnjenja in vzdrževanja lahko podaljšajo ali skrajšajo celotno življenjsko dobo akumulatorja. Z izrabo akumulatorjev se bo količina uporabnega dela med intervali polnjenja počasi zmanjševala, dokler akumulator ne bo popolnoma izrabljen. Za zamenjavo izrabljenih akumulatorjev zaradi običajne uporabe je odgovoren lastnik izdelka. V običajnem garancijskem obdobju za izdelek bo morda treba opraviti zamenjavo akumulatorja na stroške lastnika. Opomba (samo za litij-ionske akumulatorje): litij-ionski akumulator ima garancijo z delnim povračilom stroškov, ki začne veljati v 3. letu in velja do 5. leta, glede na čas v uporabi in porabljene kilovatne ure. Za dodatne informacije glejte *Priročnik za upravljanje*.

Vzdrževanje na stroške lastnika

Pregled motorja, mazanje, čiščenje in poliranje, zamenjava filtrov, hladilne tekočine in dokončanje priporočenega vzdrževanja so samo nekateri običajni postopki, ki jih je treba opraviti za izdelke Toro na stroške lastnika.

Splošni pogoji

V skladu s to garancijo je edina dovoljena možnost popravilo s strani pooblaščenega distributerja ali zastopnika za izdelke Toro.

The Toro Company in Toro Warranty Company ne prevzemata nikakršne odgovornosti za posredno, naključno ali posledično škodo, ki je povezana z uporabo izdelkov Toro, ki jih zajema garancija, vključno z vsemi stroški zagotavljanja nadomestne opreme ali storitve ali nezmožnosti uporabe zaradi v razumnem obdobju nedokončanega garancijskega popravila. Razen spodaj navedene garancije za emisije, če je veljavna, niso dane nobene druge izrecne garancije. Vse implicitne garancije glede primernosti za nadaljnjo prodajo ali za uporabo so omejene na obdobje trajanja te izrecne garancije.

Nekatere države ne dovoljujejo izključitve naključne in posledične škode oziroma omejitve trajanja implicitne garancije, zato morda zgoraj navedene omejitve in izključitve za vas ne veljajo. Na podlagi te garancije imate določene zakonske pravice, vendar morda za vas veljajo tudi druge pravice, ki so odvisne od državne zakonodaje.

Opomba glede garancije za motor:

Za sistem za zmanjšanje onesnaževanja, vgrajen v izdelek, lahko velja ločena garancija, ki izpolnjuje zahteve ameriških agencije EPA (Environmental Protection Agency) in kalifornijske komisije CARB (California Air Resources Board). Zgoraj navedene omejitve ur delovanja ne veljajo za garancijo za sistem za zmanjšanje onesnaževanja.
Za podrobnosti glejte garancijsko izjavo o sistemih za zmanjšanje onesnaževanja motorja, ki je priložena izdelku ali dokumentaciji proizvajalca motorja.

Države razen Združenih držav Amerike in Kanade

Za specifične garancijske pogoje, ki veljajo za vašo državo, pokrajino ali zvezno državo, se morajo stranke, ki so kupile izdelke Toro, ki so bili izvoženi iz Združenih držav Amerike ali Kanade, obrniti na distributerja (zastopnika) za izdelke Toro. Če iz kakršnega koli razloga niste zadovoljni s storitvami svojega distributerja ali če imate težave pri pridobivanju informacij o garanciji, se lahko obrnete na uvoznika za izdelke Toro.