Form No. 3460-663 Rev A

Count on it.

Kezelői kézikönyv

Workman® GTX Lithium haszonjármű

Modellsz. 07413LT—Sorszám 410500000 és ettől felfelé

Modellsz. 07413TC—Sorszám 410500000 és ettől felfelé

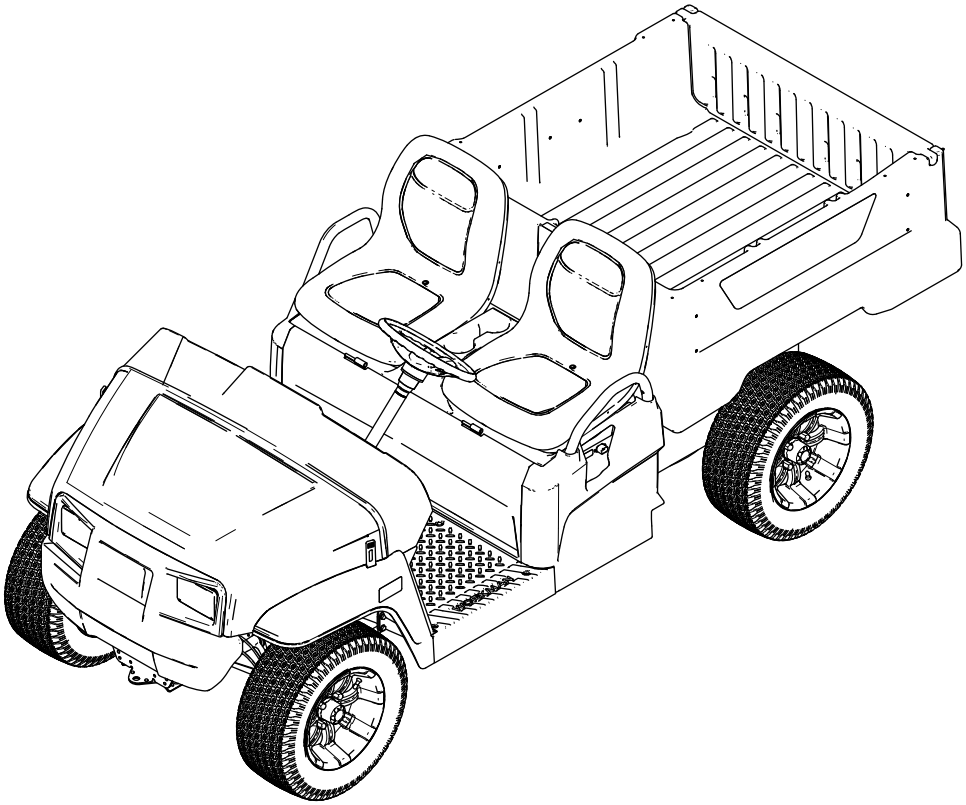

Regisztráljon a következő címen: www.Toro.com.
Az eredeti dokumentum fordítása (HU)

3460-663

A termék megfelel minden vonatkozó európai irányelvnek; a részletekért kérjük, olvassa el a különálló termékspecifikus megfelelőségi nyilatkozatot (DOC).

⚠ FIGYELMEZTETÉS

KALIFORNIA
65-ös számú figyelmeztetés

A termék tápkábele ólmot tartalmaz, mely Kalifornia állam hatóságainak ismeretei szerint olyan vegyi anyag, amely születési rendellenességeket, vagy egyéb reproduktív károsodást okoz. Az anyagokkal való érintkezést követően mosson kezet.

Az akkumulátor sarkai, telepkapcsai és alkatrészei ólmot és ólomvegyületeket tartalmaznak, melyek Kalifornia állam hatóságainak ismeretei szerint olyan vegyi anyagok, amelyek rákot és reproduktív károsodást okoznak. Az anyagokkal való érintkezést követően mosson kezet.

Bevezetés

Ezen haszonjárművet elsődlegesen emberek és anyagok autópályán kívüli szállítására tervezték. A termék nem rendeltetésszerű használata veszélyezteti az Ön és a közelben tartózkodók biztonságát.

Gondosan olvassa el ezt a tájékoztatót, hogy a termék megfelelő üzemeltetését és karbantartását elsajátítva elkerülje a sérüléseket, valamint a termék károsodását. Ön felelős a termék megfelelő és biztonságos üzemeltetéséért.

A www.Toro.com webhelyen további információk is találhatók, például munkavédelmi tanácsok, oktatóanyagok, tartozékokról szóló információk, segítség márkakereskedés kereséséhez, valamint a termékregisztráció is itt végezhető el.

Ha szervizre, eredeti Toro-alkatrészekre vagy további információra van szüksége, forduljon hivatalos márkaszervizhez vagy a Toro ügyfélszolgálatához, és tartsa kéznél terméke típus- és sorozatszámát. A(z) Ábra 1 jelzi a típus- és gyári szám helyét a terméken. Írja fel a számokat az erre előkészített helyre.

Fontos: **Mobileszköze segítségével a sorozatszámot tartalmazó címkén található QR-kódot (ha van) beolvasva elérheti a garanciális, az alkatrészekre vonatkozó és más termékinformációkat.**

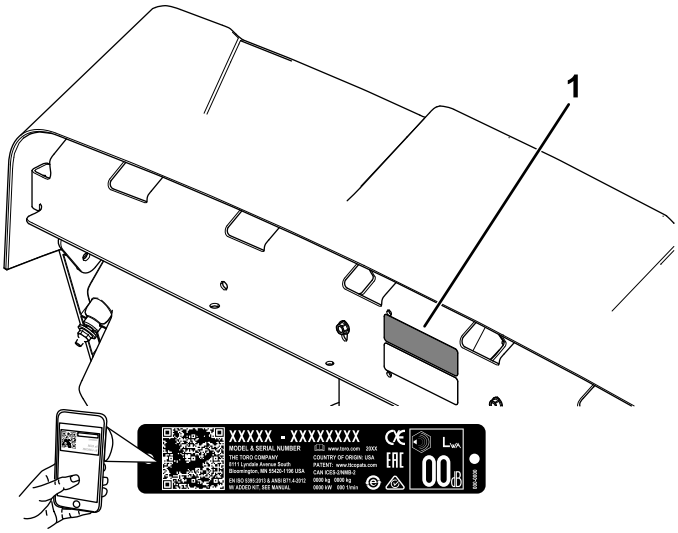

g282597

Ábra 1

1. Típus- és sorozatszámcímke helye

Modellsz. _____

Sorszám _____

Ez a kézikönyv 2 szót használ az információ kiemelésére. A **Fontos** szó speciális műszaki információkra hívja fel a figyelmet, a **Megjegyzés** szó külön figyelemre érdemes általános információkat emel ki.

Ez a kézikönyvben és a gépen is megtalálható biztonsági figyelmeztető jelzés (Ábra 2) fontos biztonsági üzenetet jelöl, amelyet a balesetek elkerülése érdekében követni kell. Ezt a jelzést a **Veszély**, a **Figyelmeztetés** vagy a **Figyelem** kifejezés követi.

- **Veszély**: olyan közvetlenül veszélyes helyzetet jelöl, amely halált vagy súlyos személyi sérülést **eredményez**, ha nem sikerül elkerülni.
- **Figyelmeztetés**: olyan potenciálisan veszélyes helyzetet jelöl, amely halált vagy súlyos személyi sérülést **eredményezhet**, ha nem sikerül elkerülni.
- **Figyelem**: olyan potenciálisan veszélyes helyzetet jelöl, amely enyhébb vagy mérsékelt személyi sérülést **okozhat**, ha nem sikerül elkerülni.

g000502

Ábra 2

Biztonsági figyelmeztető jelzések

© 2022—The Toro® Company
8111 Lyndale Avenue South
Bloomington, MN 55420

Lépjen velünk kapcsolatba az alábbi címen: www.Toro.com.
Nyomtatva az Amerikai Egyesült Államokban
Minden jog fenntartva

Tartalom

Biztonság 4
Általános óvintézkedések 4
Biztonsági és tájékoztató címkék 5
Felszerelés 7
1 A kormánykerék felszerelése (csak nemzetközi típusok) 7
2 A folyadékszintek és a gumiabroncsnyomás ellenőrzése 7
3 A fékek bejáratása 8
4 A kézikönyv elolvasása és a beállítási anyagok megtekintése 8
Termékáttekintés 9
Kezelőelemek 10
Kijelző 12
Műszaki adatok 15
Tartozékok/adapterek 15
Működtetés előtt 16
Biztonsági tudnivalók a működtetés előtt 16
Napi karbantartás elvégzése 16
A gumiabroncsok nyomásának ellenőrzése 16
Új gép bejáratása 17
Működtetés közben 17
Üzem közben betartandó óvintézkedések 17
A plató működtetése 19
Az akkumulátorrendszer töltöttségi szintjének ellenőrzése 21
Megállás a géppel 21
A plató megrakása 22
Működtetés után 22
A használatot követően betartandó óvintézkedések 22
A gép szállítása 23
A gép vontatása 24
Pótkocsi vontatása 24
A lítiumion-akkumulátorok karbantartása 25
A lítiumion-akkumulátorok szállítása 25
A lítiumion-akkumulátor töltőjének ismertetése 25
Karbantartás 27
Biztonsági tudnivalók karbantartáskor 27
Ajánlott karbantartási ütemterv(ek) 27
Napi karbantartási ellenőrzőlista 28
A gép karbantartása speciális üzemi körülmények között 29
Karbantartás előtti intézkedések 29
A gép felkészítése karbantartásra 29
A gép emelése 29
Hozzáférés a motortérhez 30
Az ülésegység felemelése és leengedése 30
A tárolórekeszes ülés eltávolítása 31
Tárolórekeszes ülés beszerelése 31
Üléspárna eltávolítása 31
Üléspárna felszerelése 32
Kenés 32
Az első kerékcsapágyak kenése 32
Elektromos berendezés karbantartása 35
Az elektromos rendszerrel kapcsolatos óvintézkedések 35
Az akkumulátorok lekötése 35
Az akkumulátorok bekötése 36
Biztosíték cseréje 36
A fényszórók karbantartása 36
Az akkumulátorok szervizelése 37
Az akkumulátortöltő karbantartása 38
Hajtóműrendszer karbantartása 38
A gumiabroncsok karbantartása 38
A kormány és a felfüggesztés alkatrészeinek ellenőrzése 38
Az első kerék beállítása 39
A közlőműfolyadék szintjének ellenőrzése 40
A közlőműfolyadék cseréje 40
Fékek karbantartása 41
A rögzítőfék ellenőrzése 41
A rögzítőfék beállítása 41
A fékfolyadék szintjének ellenőrzése 42
A fékek ellenőrzése 42
Az üzemifék-betétek és a rögzítőfékbetétek cseréje 43
A fékfolyadék cseréje 43
Az alváz karbantartása 43
A plató reteszeinek beállítása 43
Tisztítás 44
A gép lemosása 44
Tárolás 44
Biztonságos tárolás 44
A gép tárolása 44
Az akkumulátor tárolásaKövetelmények 44
Hibakeresés és elhárítás 46

Biztonság

A gép tervezése az SAE J2258 (2016. nov.) szabvány alapján történt.

Általános óvintézkedések

A termék személyi sérülést okozhat. A súlyos személyi sérülések elkerülése érdekében mindig kövesse a biztonsági utasításokat.

- Olvassa el, és minden részletében értse meg a *kezelői kézikönyvet*, mielőtt elindítja a gépet. Gondoskodjon arról, hogy minden felhasználója ismerje a termék használatát és a figyelmeztetések jelentését.
- A gép működtetését teljes odafigyeléssel végezze. Ne bonyolódjon olyan tevékenységbe, amely elvonhatja a figyelmét, különben személyi sérülés vagy anyagi kár lehet a következmény.
- Tartsa távol kezeit és lábait a gép mozgó alkatrészeitől.
- Ne működtesse a gépet felszerelt és üzemképes védőburkolatok és biztonsági berendezések nélkül.
- Tartsa távol a nézelődőket és a gyerekeket a működtetési területtől. Soha ne engedje, hogy a gépet gyerekek üzemeltessék.
- Álljon meg a géppel, kapcsolja ki a gépet és vegye ki az indítókulcsot, mielőtt elkezdené a gép szervizelését.

A gép nem megfelelő használata vagy karbantartása személyi sérüléshez vezethet. A lehetséges sérülések elkerülése érdekében kövesse a biztonsági útmutatóban leírtakat, és mindig ügyeljen a biztonsági figyelmeztető szimbólumra (⚠), amelynek jelentése lehet Figyelem, Vigyázat vagy Veszély – személyes biztonsági utasítások. Az utasítások be nem tartása súlyos személyi sérüléshez vagy halálhoz vezethet.

Biztonsági és tájékoztató címkék

A biztonsági címkék és utasítások a kezelő számára feltűnő helyen, a potenciálisan veszélyes területek közelében találhatók. A sérült vagy hiányzó matricát cserélje le, illetve pótolja.

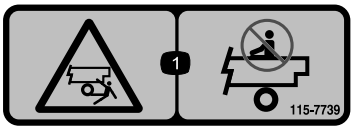

decal115-7739

115-7739

1. Leesés- és zúzódásveszély – ne szállítson utasokat.

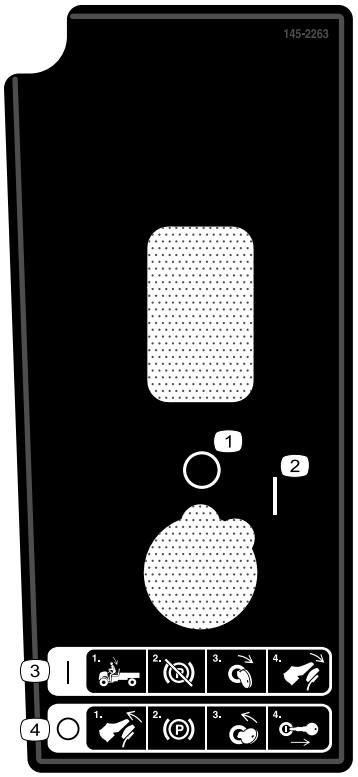

decal145-2263

145-2263

1. Ki
2. Be
3. A gép beindítása: 1) Üljön be a vezetőülésbe; 2) Engedje ki a rögzítőféket; 3) Fordítsa el az indítókulcsot BE helyzetbe; 4) Nyomja le a fékpedált.
4. A gép leállítása: 1) Engedje fel a fékpedált; 2) Húzza be a rögzítőféket; 3) Fordítsa el az indítókulcsot KI helyzetbe; 4) Vegye ki az indítókulcsot.

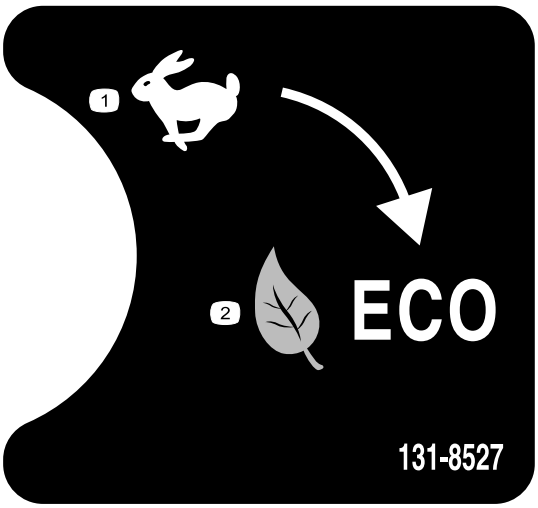

decal131-8527

131-8527

1. Teljesítmény üzemmód
2. Gazdaságos üzemmód

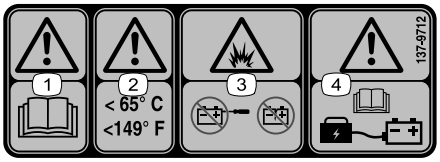

decal137-9712

137-9712

1. Figyelmeztetés – olvassa el a *kezelői kézikönyvet*.
2. Figyelmeztetés – tartsa 65 °C alatti hőmérsékleten.
3. Robbanásveszély – ne nyissa fel az akkumulátort; ne használjon sérült akkumulátort.
4. Figyelmeztetés – olvassa el a *kezelői kézikönyv* akkumulátortöltéssel kapcsolatos utasításait.

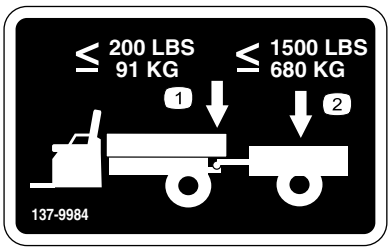

decal137-9984

137-9984

1. Ne lépje túl a 91 kg-os vonóhorgot terhelő tömeget.
2. Ne lépje túl a 680 kg-os szállítási tömeget.

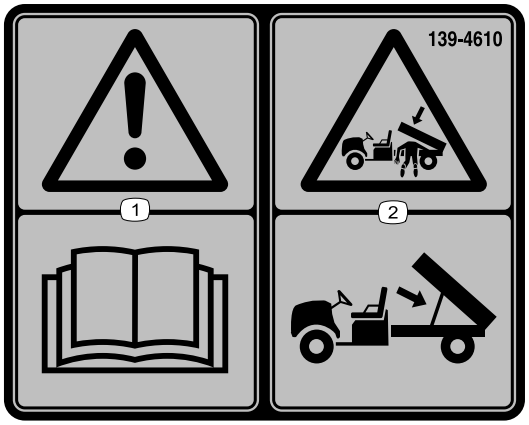

decal139-4610

139-4610

1. Figyelmeztetés – olvassa el a *kezelői kézikönyvet*.
2. Zúzódásveszély, plató – használja a kitámasztórudat a plató megtámasztásához.

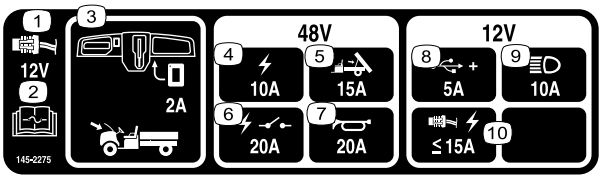

decal145-2275

145-2275

1. 12 V-os csatlakozó
2. Olvassa el a *kezelői kézikönyvet* a biztosítékokkal kapcsolatos információkért.
3. Kijelző (2 A); biztosíték a védőburkolat alatt.
4. Áramellátás (10 A)
5. Platóemelő (15 A)
6. Elektromos relé (20 A)
7. Kürt (20 A)
8. USB-tápcsatlakozó (5 A)
9. Fényszórók (10 A)
10. Elektromos tápellátás (maximum 15 A)

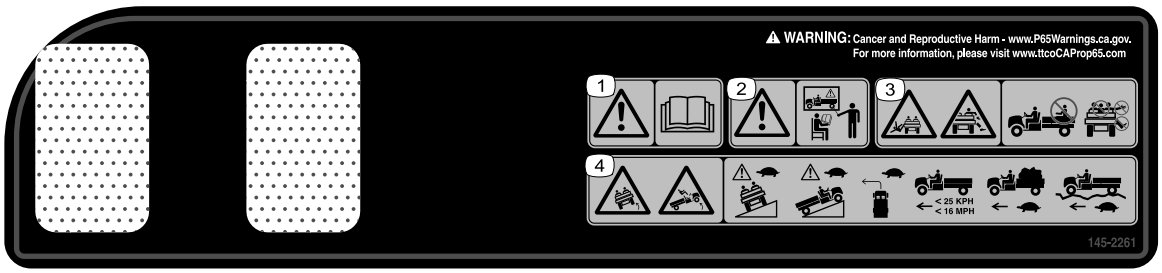

decal145-2261

145-2261

1. Figyelmeztetés – olvassa el a *kezelői kézikönyvet*.
2. Figyelmeztetés – vegyen részt megfelelő képzésen, mielőtt használni kezdené a gépet.
3. Leesésveszély; végtagok sérülésének veszélye – ne szállítson utasokat a platón; ne szállítson plusz utasokat a két ülés között; ne nyúljon ki karjával vagy lábával a gép működtetése közben.
4. Felborulásveszély – lassan hajtson fel az emelkedőkre; lassan kanyarodjon; ne menjen 25 km/h-nál gyorsabban; lassan haladjon teher szállításakor; lassan vezessen egyenetlen területen.

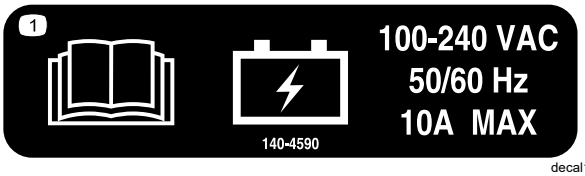

decal140-4590

140-4590

1. Olvassa el a *kezelői kézikönyvet* az akkumulátorral kapcsolatos információkért.

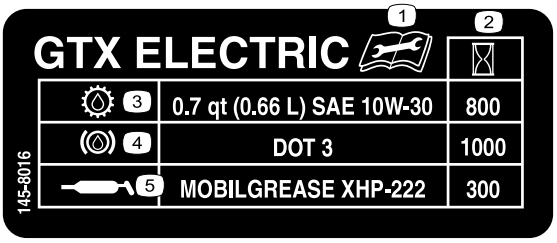

decal145-8016

145-8016

1. Olvassa el a *Kezelői kézikönyvet* a karbantartás megkezdése előtt.
2. Szervizelési időköz (üzemóraszám)
3. Hajtóműfolyadék
4. Fékfolyadék
5. Zsírzási pontok

Felszerelés

Mellékelt alkatrészek

Használja az alábbi táblázatot, hogy megállapítsa, valamennyi alkatrész leszállításra került-e.

Eljárás	Megnevezés	Mennyiség	Alkalmazás
1	Kormánykerék Kormánykerék burkolata Alátét (½") Porvédő	1 1 1 1	Szerelje fel a kormánykereket (csak nemzetközi típusok).
2	Nincs szükség alkatrészre	–	Ellenőrizze a folyadékszinteket és a gumiabroncsnyomást.
3	Nincs szükség alkatrészre	–	Járassa be (koptassa be) a fékeket.
4	Kezelői kézikönyv Regisztrációs kártya Kiszállítás előtti átvizsgálási űrlap Minőségbiztosítási tanúsítvány Indítókulcs	1 1 1 1 2	A gép használata előtt olvassa el a kezelői kézikönyvet és tekintse meg a beállítási anyagokat.

Megjegyzés: A gép jobb és bal oldalát normál üzemeltetési helyzetben határozza meg.

1

A kormánykerék felszerelése (csak nemzetközi típusok)

Ehhez az eljáráshoz szükséges alkatrészek:

1	Kormánykerék
1	Kormánykerék burkolata
1	Alátét (½")
1	Porvédő

Eljárás

1. Ha a burkolat fel van szerelve, távolítsa el a kormánykerék agyáról (Ábra 3).
2. Távolítsa el az ellenanyát (½") a kormánytengelyről (Ábra 3).
3. Csúsztassa rá a kormánykereket, a porvédőt és az alátétet (½") a kormánytengelyre (Ábra 3).

   Megjegyzés: Amikor az első kerekek egyenesen állnak, úgy állítsa be a kormánykereket, hogy a kormánykeréken lévő kis küllő függőlegesen álljon.
4. Rögzítse a kormánykereket a tengelyre az ellenanyával (½"), és húzza meg 18–30 N·m nyomatékkal.
5. Szerelje fel a burkolatot a kormánykerékre (Ábra 3).

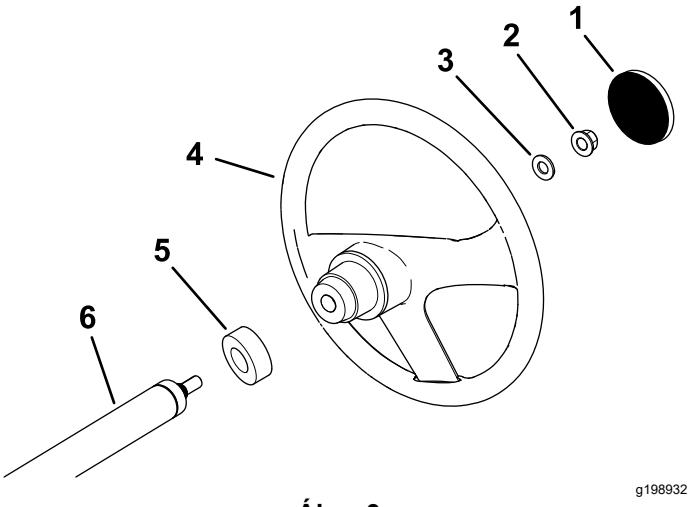

Ábra 3

1. Kormánykerék burkolata
2. Rögzítőanya (½")
3. Alátét (½")
4. Kormánykerék
5. Porvédő
6. Kormánytengely

2

A folyadékszintek és a gumiabroncsnyomás ellenőrzése

Nincs szükség alkatrészre

Eljárás

1. Győződjön meg arról, hogy az akkumulátorok fel vannak töltve; lásd: A lítiumion-akkumulátorok töltése (oldal 26).
2. A gép használata előtt ellenőrizze a fékfolyadék szintjét; lásd: A fékfolyadék szintjének ellenőrzése (oldal 42).
3. Ellenőrizze a levegőnyomást a gumiabroncsokban; lásd A gumiabroncsok nyomásának ellenőrzése (oldal 16).

3

A fékek bejáratása

Nincs szükség alkatrészre

Eljárás

A fékrendszer optimális teljesítménye érdekében a használat előtt járassa be (koptassa be) a fékeket.

1. Haladjon a géppel teljes sebességgel, majd a fékekkel gyorsan, a gumiabroncsok blokkolása nélkül állítsa le a gépet.
2. Ismételje meg ezt az eljárást 10-szer, a megállítások között várjon 1 percet a fékek túlmelegedésének elkerülése érdekében.

   Fontos: **Ez az eljárás 227 kg-os terheléssel végezhető a leghatékonyabban.**

4

A kézikönyv elolvasása és a beállítási anyagok megtekintése

Ehhez az eljáráshoz szükséges alkatrészek:

1	*Kezelői kézikönyv*
1	Regisztrációs kártya
1	*Kiszállítás előtti átvizsgálási űrlap*
1	Minőségbiztosítási tanúsítvány
2	Indítókulcs

Eljárás

- Olvassa el a *kezelői kézikönyvet*.
- Töltse ki a regisztrációs kártyát.
- Töltse ki a *Kiszállítás előtti átvizsgálási űrlapot*.
- Tekintse át a *Minőségbiztosítási tanúsítványt*.

Termékáttekintés

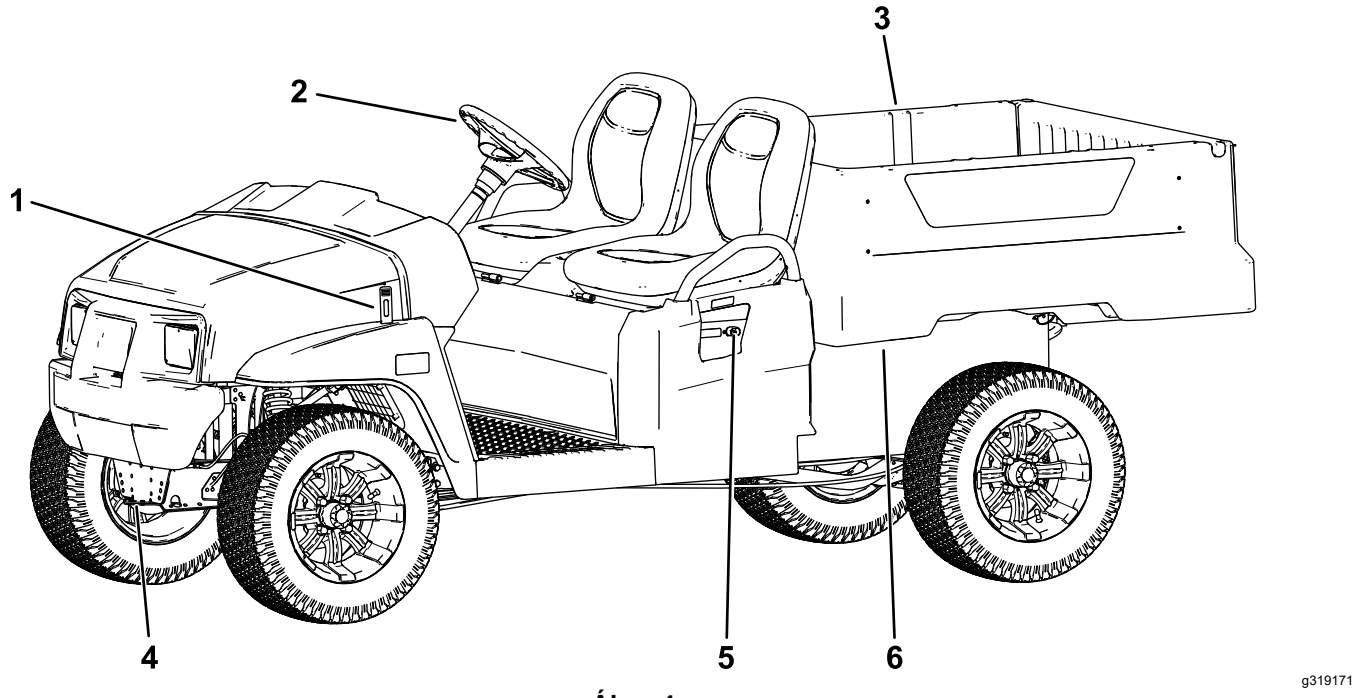

Ábra 4

1. Motorháztető gyorszár
2. Kormánykerék
3. Plató
4. Vonóhorog
5. Akkumulátortöltő
6. Plató karja

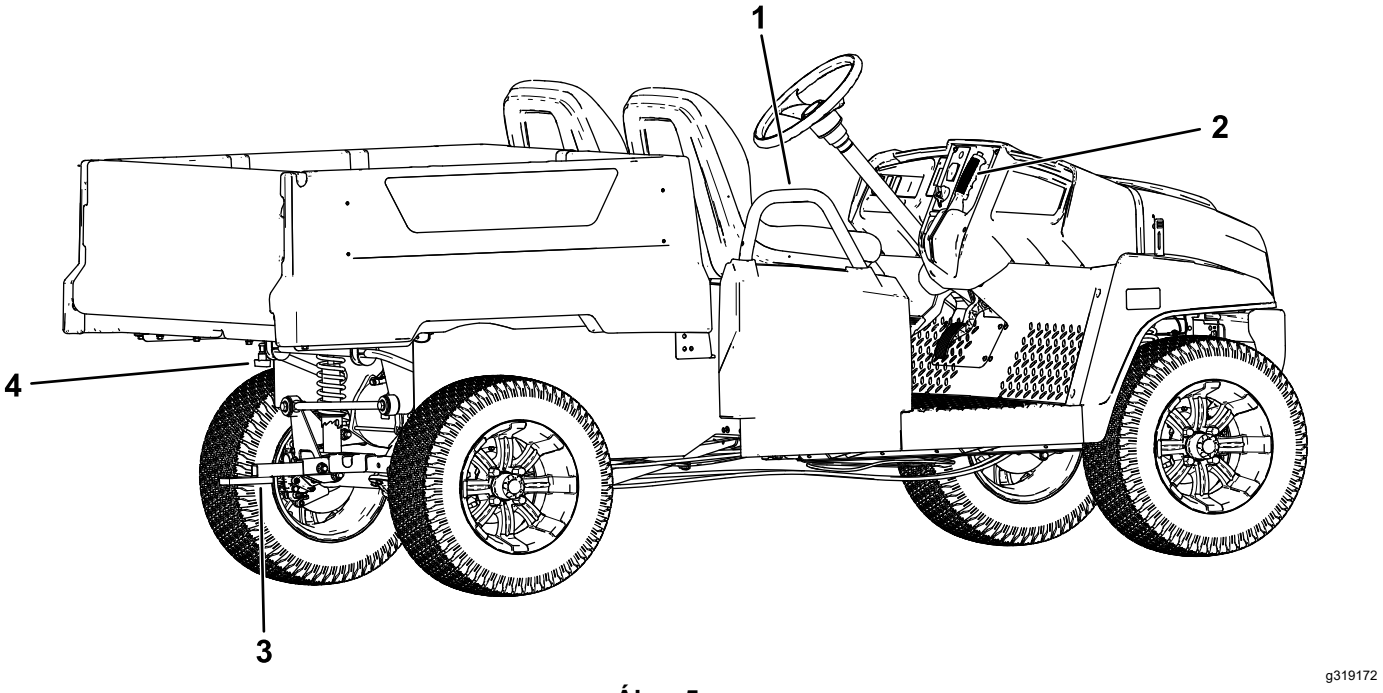

Ábra 5

1. Utaskapaszkodó
2. Rögzítőfékkar
3. Pótkocsi-vonóberendezés
4. Plató hátsó tartozékrögzítője

Kezelőelemek

Kezelőpanel

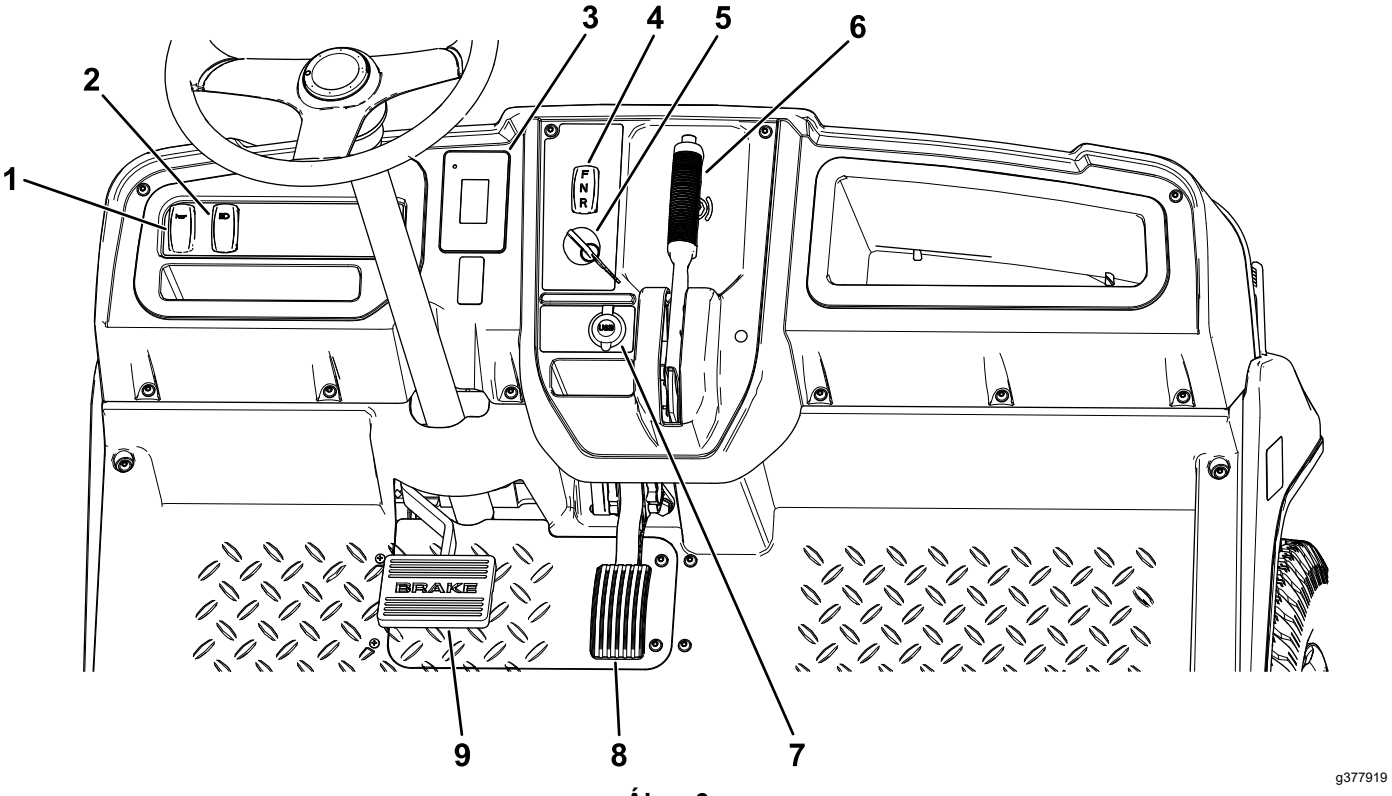

Ábra 6

1. Kürtkapcsoló
2. Világításkapcsoló
3. Kijelző
4. Fokozatválasztó
5. Gyújtáskapcsoló
6. Rögzítőfékkar
7. USB-tápcsatlakozó
8. Gázpedál
9. Fékpedál

Gázpedál

A gázpedállal (Ábra 6) változtathatja a gép haladási sebességét. A gázpedál lenyomásakor a gép elindul. A haladási sebesség növeléséhez nyomja lejjebb a pedált. A pedál elengedésekor csökken a gép sebessége, majd a gép leáll.

A maximális előremeneti sebesség teljesítmény üzemmódban 26 km/h, ahogy az a Ábra 16. ábrán látható.

A maximális előremeneti sebesség gazdaságos üzemmódban 19 km/h, ahogy az a Ábra 16. ábrán látható.

Fékpedál

A fékpedál segítségével állhat meg vagy lassíthat (Ábra 6).

⚠ VIGYÁZAT

Személyi sérülést okozhat, ha a gépet kopott vagy helytelenül beállított fékekkel működteti.

Ha a fékpedál a gép padlólemezétől számítva 25 mm-re lenyomható, állítsa be vagy javítsa meg a fékeket.

Rögzítőfékkar

A rögzítőfék karja a kezelőpanelen található (Ábra 6).

Amikor leállítja a gépet, mindig húzza be a rögzítőféket, hogy a gép ne mozdulhasson el véletlenül. Ha a gépet meredek lejtőn parkolja le, gondoskodjon arról, hogy a rögzítőfék be legyen húzva.

A rögzítőfék behúzásához húzza maga felé a rögzítőfék karját (Ábra 7).

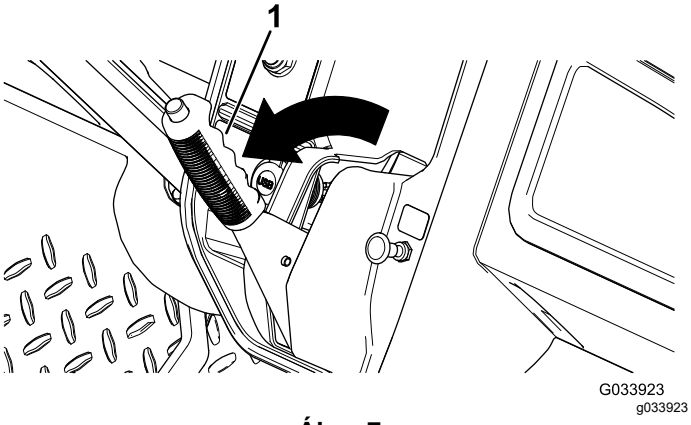

Ábra 7

1. Rögzítőfékkar

A rögzítőfék kiengedéséhez nyomja le a rögzítőfék karjának tetején lévő gombot, húzza maga felé a rögzítőféket a nyomás kiengedéséhez, majd nyomja előrefelé a rögzítőfék karját (Ábra 8).

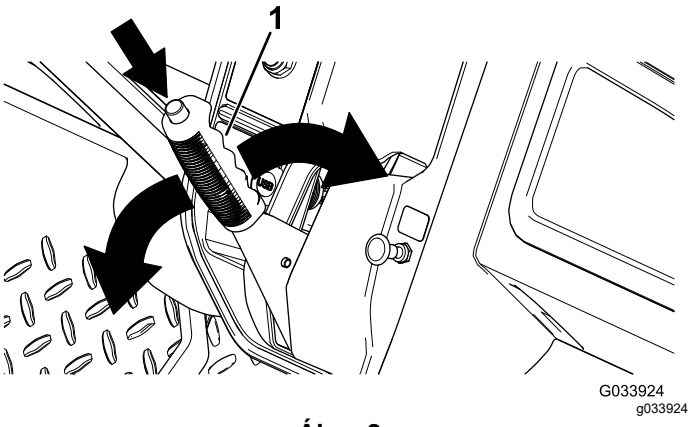

Ábra 8

1. Rögzítőfékkar

Irányválasztó

Az irányválasztó a rögzítőfékkartól balra található. Az irányválasztónak 3 állása van: ELŐREMENET, HÁTRAMENET és SEMLEGES (Ábra 6).

Megjegyzés: A gép a 3 állás bármelyikében lehet, de csak ELŐREMENETBEN és HÁTRAMENETBEN mozog.

Fontos: **Irányváltás előtt mindig állítsa le a gépet.**

Kürtkapcsoló

A kürtkapcsoló a kezelőpanelen található (Ábra 6). Kürtjelzéshez nyomja meg a kürtkapcsolót.

Világításkapcsoló

A világításkapcsolóval (Ábra 6) kapcsolhatja be a fényszórókat. Nyomja fel a világításkapcsolót a fényszórók bekapcsolásához. Nyomja le a világításkapcsolót a fényszórók kikapcsolásához.

USB-tápcsatlakozó

Az USB-tápcsatlakozó a rögzítőfékkartól balra található (Ábra 6). A tápcsatlakozó a mobileszközök tápellátására szolgál.

Fontos: **Ha nem használja az USB-tápcsatlakozót, helyezze bele a gumi dugaszt a tápcsatlakozó sérülésének megakadályozása érdekében.**

Gyújtáskapcsoló

A gyújtáskapcsolóval (Ábra 6) működtetheti és állíthatja le a gépet.

A gyújtáskapcsolónak 2 állása van: BE és KI. A gép működtetéséhez fordítsa az indítókulcsot BE állásba. A gép leállításakor fordítsa az indítókulcsot az óramutató járásával ellentétes irányba, KI állásba a gép leállításához. Mindig vegye ki az indítókulcsot, ha elhagyja a gépet.

Kijelző

A kijelzőn a géppel kapcsolatos információk jelennek meg, például az üzemállapot, valamint különféle diagnosztikai és egyéb információk (Ábra 9).

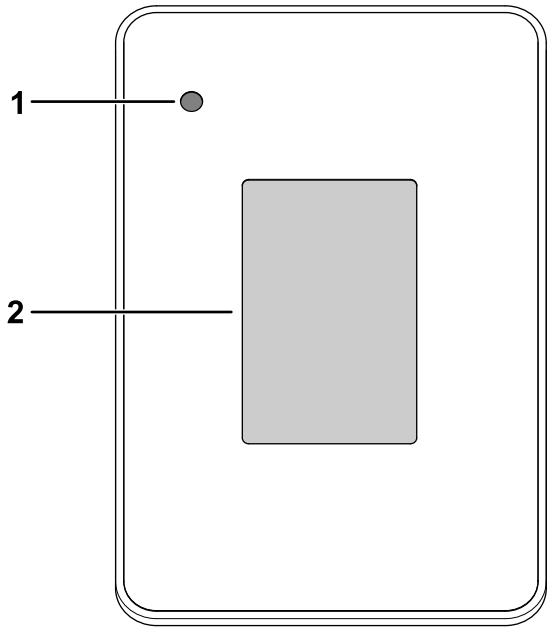

g320256

Ábra 9

1. Visszajelző
2. Kijelző

A kijelzőn indítási képernyő, üzemi képernyő és töltési képernyő jelenhet meg (Ábra 10, Ábra 11 és Ábra 12).

A Ábra 11 azt mutatja, hogy mi látható a kijelzőn a gép használata közben. A kulcsot BE helyzetbe fordítva pár másodpercre megjelenik az indítási képernyő, majd felváltja az üzemi képernyő.

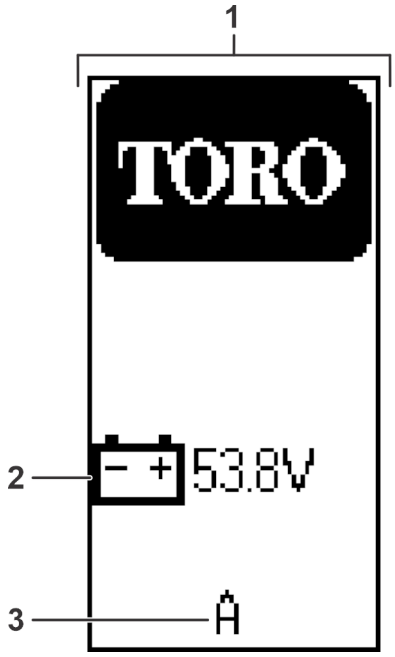

g321175

Ábra 10

1. Indítási képernyő
2. Akkumulátorfeszültség
3. Szoftververzió

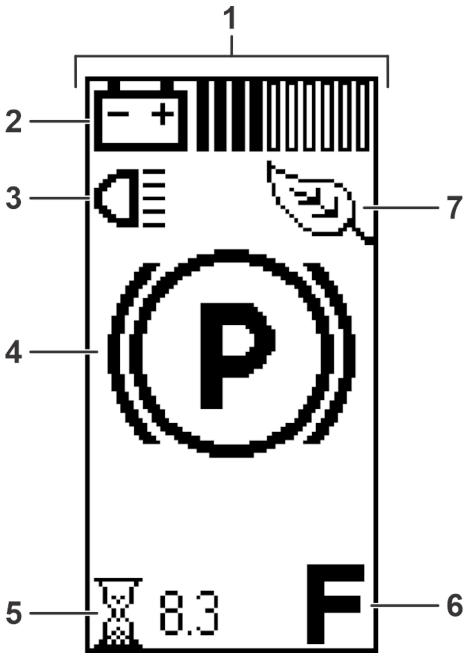

g321176

Ábra 11

1. Üzemi képernyő
2. Akkumulátortöltöttség
3. Világítás – be
4. Rögzítőfék behúzva.
5. Üzemóraszám
6. Menetirány
7. Gazdaságos üzemmód

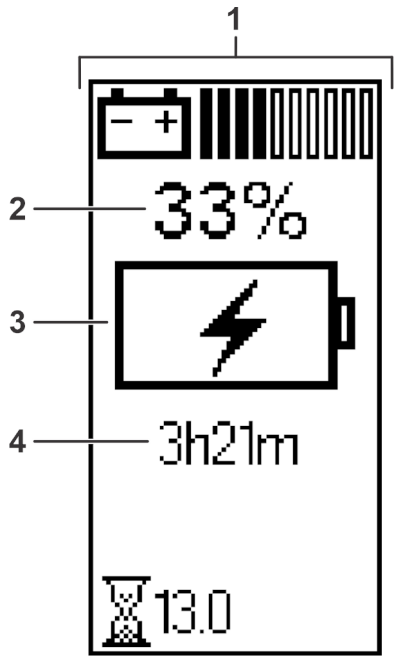

g321177

Ábra 12

1. Töltési képernyő
2. Akkumulátor töltöttsége
3. Akkumulátortöltés visszajelzője
4. A teljesen feltöltött állapotig hátralévő becsült idő

Az üzemi képernyő a menetirány (Ábra 13) jelzésével menetirányváltáskor látható.

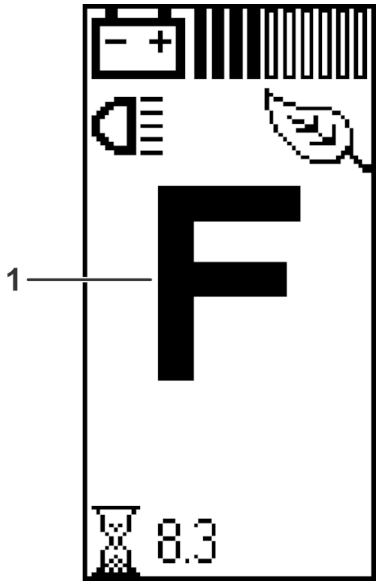

g321180

Ábra 13

1. ELŐREMENETI helyzet

A haladási sebességet mutató üzemi képernyő (Ábra 14) akkor látható, amikor vezeti a gépet.

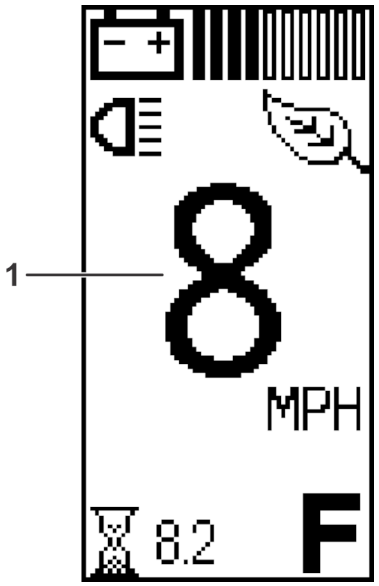

g321181

Ábra 14

1. Haladási sebesség

A kijelzőn megjelenik az aktív hibakód (Ábra 15), ha valamilyen probléma merül fel a géppel.

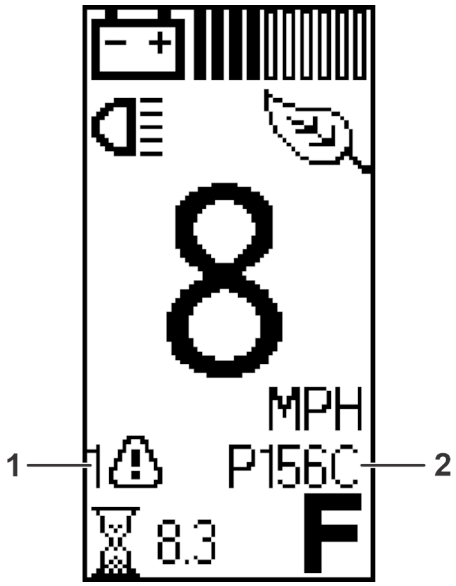

g321179

Ábra 15

1. Aktív hiba jelzése
2. Hibakód

Az ikonok ismertetése

F	Menetirány – ELŐREMENETI helyzet
N	Menetirány – SEMLEGES helyzet
R	Menetirány – HÁTRAMENETI helyzet
(P)	Rögzítőfék behúzva.
	Üzemóraszámláló
	Világítás – BEKAPCSOLT helyzet
	Akkumulátorfeszültség
	Akkumulátortöltöttség – minden tele sáv 10% töltöttséget jelez.
	• Alacsony töltöttségre figyelmeztető jelzés • Akkumulátor töltése folyamatban
	Gazdaságos üzemmód aktív.
	Aktív hiba
	Hidegindítás

Felügyeleti sebességkorlát-kapcsoló

A felügyeleti sebességkorlát-kapcsoló az ülésegység alatt található és 2 állása van: TELJESÍTMÉNY és GAZDASÁGOS. Ha az óramutató járásával megegyező irányba, azaz GAZDASÁGOS állásba fordítja a kapcsolót, a gép maximum 19 km/h sebességgel működtethető. Ha az óramutató járásával ellentétes irányba, azaz TELJESÍTMÉNY állásba fordítja a kapcsolót, a gép maximális sebessége visszaáll 26 km/h-ra a Ábra 16 ábrán látható módon.

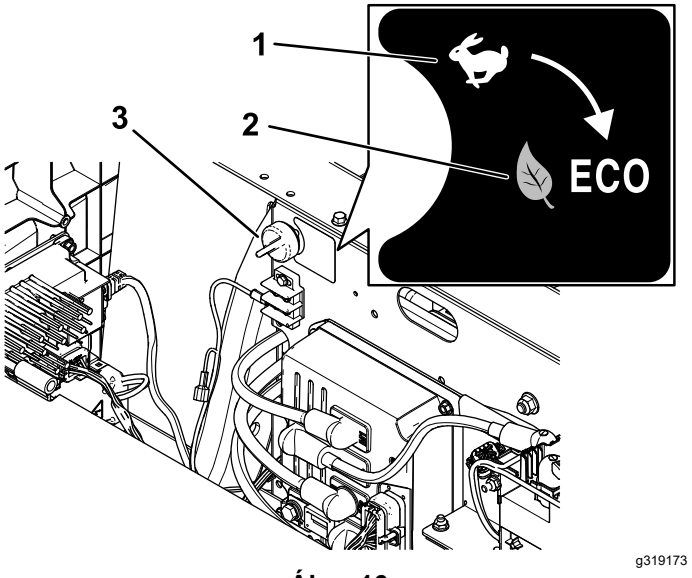

Ábra 16

1. TELJESÍTMÉNY állás
2. GAZDASÁGOS állás
3. Felügyeleti sebességkorlát-kapcsoló

Utaskapaszkodók

Az utaskapaszkodók az ülések külső oldalán találhatók (Ábra 17).

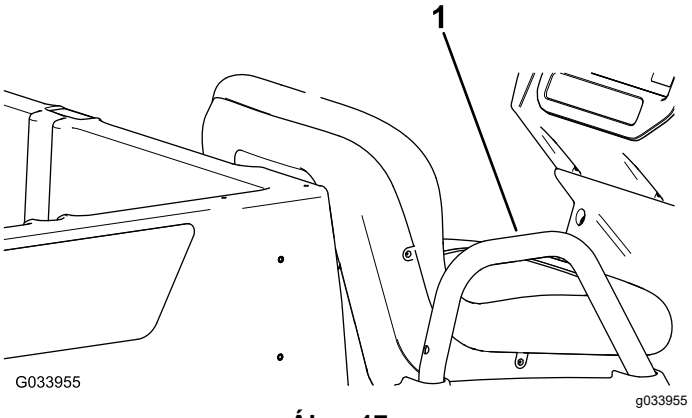

Ábra 17

Az ábrán az utasoldal látható

1. Utaskapaszkodó

Műszaki adatok

Megjegyzés: A műszaki adatok és a kialakítás külön értesítés nélkül változhatnak.

Alaptömeg	Szárazon 456 kg
Névleges teherbírás (vízszintes talajon)	544 kg összesen, beleértve egy 91 kg-os kezelőt, egy 91 kg-os utast, illetve a terhet, tartozékokat és munkaeszközöket
A jármű legnagyobb megengedett össztömege (GVW) – vízszintes talajon	1000 kg összesen, beleértve a fent felsorolt összes tömegértéket
Maximális teherbírás (vízszintes talajon)	363 kg összesen, beleértve a hátra szerelt tartozékokat is
A plató hátsó maximális tartozékrögzítési teherbírása	45 kg összesen
Vontatási kapacitás	Vonóhorog függőleges terhelhetősége: 91 kg Pótkocsi megengedett össztömege (GTW): 680 kg
Teljes szélesség	119 cm
Teljes hossz	302 cm
Teljes magasság	127,5 cm
Hasmagasság	21,6 cm elöl, teher vagy kezelő nélkül 14 cm hátul, teher vagy kezelő nélkül
Tengelytáv	220 cm
Nyomtáv (középvonaltól középvonalig)	Elöl: 119 cm Hátul: 119 cm
Plató hossza	Belül: 102 cm Kívül: 114,3 cm
Plató szélessége	Belül: 98 cm A fröccsöntött sárvédők külsejénél mérve: 107,3 cm
Plató magassága	28 cm belül

Tartozékok/adapterek

A Toro által jóváhagyott tartozékok és adapterek széles választéka kapható a géphez, amelyek javítják és bővítik annak képességeit. A jóváhagyott tartozékok és adapterek listájáért forduljon hivatalos márkaszervizhez, hivatalos Toro-forgalmazóhoz, vagy látogasson el a www.Toro.com webhelyre.

Az optimális teljesítmény és a gép folyamatos tanúsított biztonsága érdekében csak eredeti Toro-pótalkatrészeket és -tartozékokat használjon. A más által gyártott pótalkatrészek és tartozékok használata veszélyes lehet, emellett ez a jótállást is érvényteleníti.

Üzemeltetés

Megjegyzés: Az ebben a szakaszban leírt eljárások műanyag platós és tárolórekeszes ülésekkel rendelkező gépet mutatnak be; a többi tartozékkal kapcsolatos további eljárásokért tekintse meg a felszerelési utasítás Üzemeltetés című szakaszát (ha van). Az utasításokért nyissa meg a www.Toro.com weboldalt, vagy olvassa be a munkaeszközön található QR-kódot (adott esetben).

Működtetés előtt

Biztonsági tudnivalók a működtetés előtt

Általános óvintézkedések

- Ne engedje, hogy gyermekek, illetve olyan személyek működtessék vagy szervizeljék a gépet, akik nem képzettek, vagy fizikailag nem képesek erre. A helyi szabályozás korlátozhatja a kezelő életkorát. Az összes kezelő és szerelő képzéséért a tulajdonos tartozik felelősséggel.
- Ismerkedjen meg a berendezés biztonságos üzemeltetésével, a kezelőszervekkel és a biztonsági jelzésekkel.
- Állítsa le a gépet, vegye ki az indítókulcsot, és várja meg, amíg az összes mozgó alkatrész leáll, csak ezután hagyja el a kezelőülést. Hagyja lehűlni a gépet, mielőtt beállítási, szervizelési, tisztítási vagy tárolási munkába kezd rajta.
- Ismerje meg, hogyan kell gyorsan megállítani és leállítani a gépet.
- Ügyeljen arra, hogy ne tartózkodjon több utas (Ön és utasai) a gépen annál, ahány utaskapaszkodó található a gépen.
- Győződjön meg arról, hogy az összes biztonsági berendezést és matrica a helyén van. Javítsa meg vagy cserélje ki az összes biztonsági berendezést, illetve cserélje ki az olvashatatlan vagy hiányzó matricákat. Ne üzemeltesse a gépet, csak ha ezek jelen vannak és megfelelően működnek.

Napi karbantartás elvégzése

Szolgáltatásszünet: Minden egyes használat előtt, vagy naponta

Mielőtt elkezdené a napi munkát a géppel, végezze el a minden használat előtti/napi ellenőrzéseket, amelyek felsorolásáért lásd: Karbantartás (oldal 27).

A gumiabroncsok nyomásának ellenőrzése

Szolgáltatásszünet: Minden egyes használat előtt, vagy naponta

Az első és hátsó gumiabroncsok előírt légnyomása: 1,65–2,07 bar

Fontos: **Ne lépje túl a gumiabroncsok oldalfalán feltüntetett maximális levegőnyomást.**

Megjegyzés: A gumiabroncsokban szükséges levegőnyomást a szállítani kívánt rakománysúly határozza meg.

1. Ellenőrizze a légnyomást a gumiabroncsokban.
   - Használjon alacsonyabb levegőnyomást a gumiabroncsokban könnyebb rakománysúly esetében annak érdekében, hogy a talajt kevésbé tömörítse össze, a haladás simább legyen és a gumiabroncsok minimális nyomot hagyjanak a talajon.
   - Alkalmazzon magasabb légnyomást a gumiabroncsokban, ha nagyobb sebességgel kíván nagyobb rakománysúlyt szállítani.
2. Ha szükséges, levegő hozzáadásával vagy eltávolításával korrigálja a gumiabroncsokban a levegőnyomást.

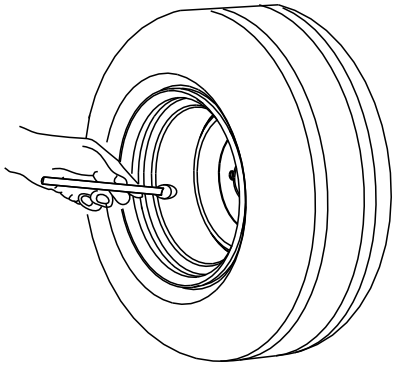

g001055

Ábra 18

Új gép bejáratása

Szolgáltatásszünet: Az első 100 óra után—Az új gépre vonatkozó előírások szerint végezze el a bejáratást.

Az új gépre vonatkozó előírások szerint végezze el a bejáratást annak érdekében, hogy megfelelő teljesítményt és hosszú élettartamot tudjon biztosítani a gép számára.

- Ellenőrizze a fékfolyadékot.
- Kerülje el az erős fékezési helyzeteket az új gép bejáratásának első néhány órájában. Az új fékbetétek csak néhány órányi használat után nyújtanak optimális teljesítményt, ugyanis ennyi idő szükséges a bejáratásukhoz.
- A speciális, rövid futásidő utáni ellenőrzésekért lásd: Karbantartás (oldal 27).
- Ellenőrizze az első felfüggesztés helyzetét, és szükség esetén állítsa be; lásd: Az első kerék beállítása (oldal 39).
- Az akkumulátor optimális teljesítménye és élettartama érdekében végezze el az alábbi akkumulátorbejáratási eljárást:
  1. A gép átvétele után töltse fel az akkumulátorokat 100%-ra.
  2. Járassa addig a gépet, amíg meg nem jelenik a kijelzőn az alacsony töltöttségre figyelmeztető jelzés (kb. 5%-os töltöttségnél), majd töltse fel újra az akkumulátorokat 100%-ra.

     Ismételje meg ezt a lépést 4 alkalommal az akkumulátor teljesítményének optimalizálásához.

Működtetés közben

Üzem közben betartandó óvintézkedések

Általános óvintézkedések

- A tulajdonos/üzemeltető felelős a balesetekért, amelyek személyi sérülést is okozhatnak, és megakadályozhatja azokat.
- Az utasoknak csak a kijelölt ülésekben szabad ülniük. Ne szállítson utasokat a platón. Tartsa a járókelőket és háziállatokat a működő géptől távol.
- Viseljen megfelelő öltözéket, így védőszemüveget, hosszú szárú nadrágot, megfelelő és csúszásgátló lábbelit. Hosszú haját kösse hátra, és ne viseljen laza ruházatot vagy ékszert.
- A gép működtetését teljes odafigyeléssel végezze. Ne bonyolódjon olyan tevékenységbe, amely elvonhatja a figyelmét, különben személyi sérülés vagy anyagi kár lehet a következmény.
- Ne üzemeltesse a gépet, ha fáradt, vagy amíg alkohol vagy gyógyszer befolyása alatt áll.
- Ne lépje túl a gép legnagyobb megengedett össztömegét (GVW).
- Rendkívül óvatosan járjon el a gép használata közben, illetve fékezéskor és kanyarodáskor, amikor nehéz terhet szállít a platón.
- A túlméretes rakományok platón való szállítása csökkenti a gép stabilitását. Ne lépje túl a plató teherbírását.
- A gép kormányzását, fékezését és stabilitását hátrányosan befolyásolja az olyan anyagok szállítása, amelyek nem rögzíthetők a géphez. Óvatosan járjon el kormányzás vagy fékezés közben, amikor olyan anyagokat szállít, amelyek nem rögzíthetők a géphez.
- Kisebb terhet szállítson, és csökkentse a munkasebességet, ha durva, egyenetlen terepen, járdák, kátyúk és más hirtelen terepváltozások közelében végez munkát. A rakomány elmozdulhat, amitől a gép instabillá válhat.
- Mielőtt beindítaná a gépet, gondoskodjon arról, hogy a váltómű semleges helyzetben legyen, a rögzítőfék be legyen húzva, Ön pedig a kezelői helyen tartózkodjon.
- A gép mozgás a közben Önnek és az utasoknak is az ülésen kell maradniuk. Tartsa a kezét a kormánykeréken; az utasok pedig használják a kapaszkodókat. Mindig tartsa karját és a lábát a gép karosszériáján belül.
- Csak megfelelő fényviszonyok mellett használja a gépet. Ügyeljen a lyukakra, keréknyomokra, zökkenőkre, kövekre vagy egyéb rejtett tárgyakra.

Egyenetlen terepen a gép fel is borulhat. A magas fű akadályokat rejthet. Ügyeljen, amikor be nem látható kanyarokhoz, cserjékhez, fákhoz vagy más olyan tárgyakhoz közelít, amelyek akadályozhatják a látást.

- Ne vezesse a gépet átvágások, levezető árkok vagy feltöltések közelében. A gép hirtelen felborulhat, ha egy kereke túllóg azok peremén, vagy a perem beszakad.
- Mindig figyelje és kerülje el az alacsonyan lévő túlnyúlásokat (pl. faágak, kőalapzatok, felüljárók stb.).
- A géppel való tolatás előtt nézzen hátra és lefelé, hogy szabad-e az út.
- Ha a gépet közúton használja, tartsa be az összes közlekedési előírást, és használja a törvény által előírt kiegészítő tartozékokat (például lámpák, irányjelzők, lassú jármű [SMV] táblákat stb.).
- Ha rendellenes rezgést tapasztal a gépen, azonnal álljon meg, és állítsa le a gépet, majd várja meg, amíg minden mozgó alkatrész megáll, és keressen sérüléseket. Javítsa ki a gép összes sérülését, mielőtt folytatná a használatát.
- A gép fékútja hosszabb lehet nedves felületen, mint száraz felületen. A nedves fékek kiszárításához haladjon lassan sík talajon, miközben finom nyomást gyakorol a fékpedálra.
- Ha nagy sebességről hirtelen fékez, a hátsó kerekek blokkolhatnak, ami rontja a gép irányíthatóságát.
- Ne érintse meg a motort, amíg az jár, illetve nem sokkal a motor kikapcsolása után, mert ezek a területek felforrósodhatnak, és égési sérüléseket okozhatnak.
- Ne hagyjon járó gépet felügyelet nélkül.
- A kezelőállás elhagyása előtt végezze el az alábbiakat:
  - Parkolja le a gépet sík talajon.
  - Állítsa az irányválasztót SEMLEGES helyzetbe.
  - Húzza be a rögzítőféket.
  - Kapcsolja ki a gépet, és vegye ki a kulcsát.
  - Várja meg, amíg minden mozgó alkatrész megáll.
- Ne használja a gépet, ha villámcsapás lehetősége áll fenn.
- Csak a The Toro® Company által jóváhagyott tartozékokat és munkaeszközöket használja.

Biztonság több utas esetén

- Ne lépje túl a gép megengedett össztömegét (GVW). A gép megengedett legnagyobb össztömegébe Ön, az utasok, illetve a platón szállított rakomány is beleszámít.
- Az utasoknak csak a kijelölt ülésekben szabad ülniük. Ne engedje az utasoknak, hogy a platóra üljenek.
- A gép mozgása közben Önnek és az utasoknak is ülésen kell maradniuk.
- A nagyobb géphossz nagyobb fordulási sugarat eredményez, ezért hagyjon több helyet a gép manőverezéséhez.

Lejtőkkel kapcsolatos óvintézkedések

Megjegyzés: Tartozékként 2 oszlopos borulásvédelmi rendszer (ROPS, bukócső) is elérhető a géphez. Használjon bukócsövet, ha olyan átvágások mellett, víz közelében, egyenetlen terepen vagy lejtőn végez munkát, ahol fennáll a felborulás veszélye. Vegye fel a kapcsolatot a hivatalos Toro-forgalmazóval további információkért.

A lejtők a megcsúszásos és borulásos balesetek fő tényezői, amelyek súlyos sérülésekhez vezethetnek.

- Vizsgálja át a helyszínt, és határozza meg, hogy mely lejtők biztonságosak a gép működtetésére, majd állítson fel saját eljárásokat és szabályokat az ezeken a lejtőkön történő üzemeltetéshez. Használja mindig józan eszét és ítélőképességét a felmérés során.
- Ha kényelmetlennek érzi a lejtőn való munkát, ne végezze azt.
- A lejtőn minden mozgást lassan és fokozatosan végezzen. Ne változtasson hirtelen a sebességén vagy a haladási irányán.
- Ne üzemeltesse a gépet nedves terepen. A gumiabroncsok elveszíthetik tapadásukat. Ha a kerekek elvesztik a tapadást, a gép felborulhat.
- A lejtőkön egyenesen haladjon felfelé és lefelé.
- Ha elkezd veszíteni a lendületéből a lejtőn felfelé, fokozatosan fékezzen, és lassan, egyenesen tolasson vissza a géppel a lejtőn.
- A lejtőn felfelé vagy lefelé haladáskor a kanyarodás veszélyes lehet. Ha mindenképpen kanyarodnia kell egy lejtőn, akkor azt lassan és körültekintéssel végezze.
- A nehéz rakományok rontják a stabilitást a lejtőkön. Könnyebb rakománnyal és kisebb munkasebességgel haladjon a lejtőkön vagy ha a rakomány súlypontja magasan van. Rögzítse a rakományt a gép platójához, hogy megakadályozza a rakomány elmozdulását. Különösen óvatosan járjon el könnyen elmozduló rakományok (pl. folyadékok, kövek, homok stb.) szállításakor.
- Kerülje a lejtőn való elindulást, megállást vagy kanyarodást, különösen rakomány szállításakor. A lejtőn történő megállás hosszabb ideig tart, mint a

sík talajon történő megállás. Ha meg kell állnia a géppel, kerülje a hirtelen sebességváltozásokat, amelyek a gép megbillenését vagy felborulását okozhatják. Ne fékezzen hirtelen hátrafelé guruláskor, mivel ez a gép felborulását okozhatja.

A felrakodásra és leürítésre vonatkozó biztonsági előírások

- Ne lépje túl a gép megengedett össztömegét (GVW), ha a platón rakomány van és/vagy pótkocsit vontat; lásd: Műszaki adatok (oldal 15).
- A gép stabilitásának és irányításának javítása érdekében egyenletesen ossza el a rakományt a platón.
- Az ürítés megkezdése előtt győződjön meg arról, hogy senki nem tartózkodik a gép mögött.
- Ne ürítse le a rakományt a platóról, ha a gép oldalt áll egy lejtőn. A súlyeloszlás változása a gép felborulásához vezethet.

A plató működtetése

A plató ürítési helyzetbe emelése

⚠ FIGYELMEZTETÉS

A felemelt plató leeshet, és az alatta dolgozó személyek megsérülhetnek.

- **A plató alatt történő munkavégzés előtt mindig támassza alá a platót a kitámasztórúddal.**
- **A felemelése előtt távolítson el minden rakományanyagot a platóról.**

⚠ FIGYELMEZTETÉS

A gép könnyebben felbillenhet vagy felborulhat, ha a gépet felemelt platóval vezeti. A plató szerkezetének sérülését okozhatja, ha a gépet felemelt platóval működteti.

- **Leengedett platóval működtesse a gépet.**
- **A leürítése után engedje le a platót.**

⚠ VIGYÁZAT

Ha a rakomány a reteszek kioldásakor a plató hátsó részére koncentrálódik, akkor a plató váratlanul felbillenhet, ami az Ön vagy a közelben tartózkodók sérülését okozhatja.

- **Ha lehet, középre helyezze a rakományt a platón.**
- **Tartsa lent a platót, és ügyeljen arra, hogy senki ne hajoljon a plató fölé vagy ne álljon mögötte a reteszek kioldásakor.**
- **Távolítsa el az összes rakományt a platóról, mielőtt a platót a gép szervizelése miatt felemelné.**

1. A bal oldali, a platón belüli kart maga felé húzva emelje fel a platót (Ábra 19).

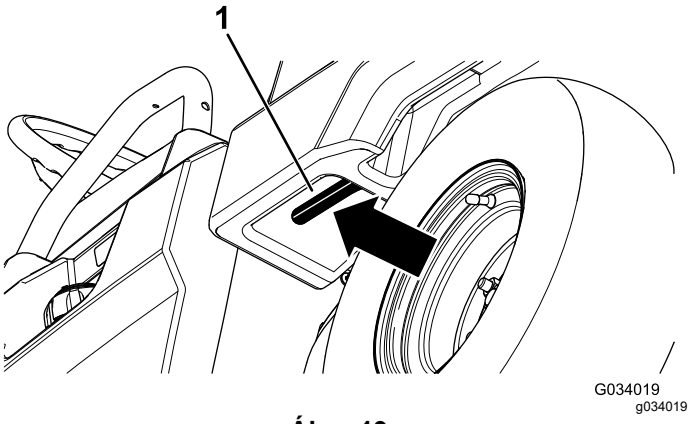

Ábra 19

1. Plató karja

2. Húzza a kitámasztórudat az ürítési helyzet rögzítőnyílásába a plató ürítési helyzetben való rögzítéséhez (Ábra 20).

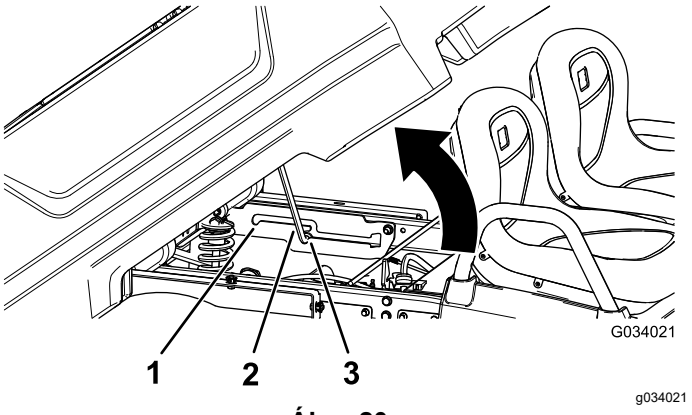

Ábra 20

1. Szervizelési helyzet rögzítőnyílása
2. Kitámasztórúd
3. Leürítési helyzet rögzítőnyílása

A plató szervizelési helyzetbe emelése

1. A bal oldali, a platón belüli kart maga felé húzva emelje fel a platót (Ábra 19).
2. Húzza a kitámasztórudat a szervizelési helyzet rögzítőnyílásába a plató karbantartáshoz való rögzítéséhez (Ábra 20).

A plató leengedése

⚠ FIGYELMEZTETÉS

A plató nehéz lehet. Fennáll a kéz és egyéb testrészek zúzódásának veszélye.

A plató leengedésekor tartsa távol a kezét és más testrészeit.

1. Kissé emelje fel a platót a reteszkaron való felemeléssel (Ábra 19).
2. Húzza ki a kitámasztórudat a rögzítőnyílásból (Ábra 20).
3. Engedje le a platót, amíg biztonságosan nem reteszelődik.

A lenyitható hátsó fal kinyitása

1. Győződjön meg arról, hogy a plató leengedett és reteszelt helyzetben van.
2. Mindkét kezével emelje fel a lenyitható hátsó falat a lenyitható hátsó fal teteje közelében lévő gerinc segítségével (Ábra 21).
3. Engedje le a lenyitható hátsó falat, amíg az szintbe nem áll a plató aljával (Ábra 21).

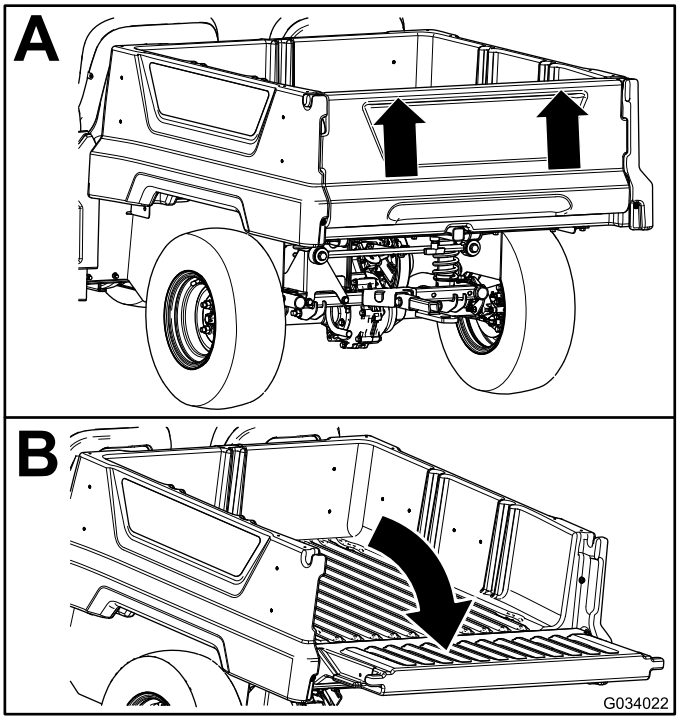

g034022

Ábra 21

A lenyitható hátsó fal bezárása

Ha laza anyagot (például homok, tereprendezési kőzet vagy faforgács) ürített le a platóról, előfordulhat, hogy a leürített anyag egy része a lenyitható hátsó fal csuklópántjában ragad. A lenyitható hátsó fal bezárása előtt végezze el a következő lépéseket.

1. Kezével távolítsa el a lehető legtöbb anyagot a csuklópánt felületéről.
2. Hajtsa fel a lenyitható hátsó falat kb. 45°-os helyzetbe (Ábra 22).

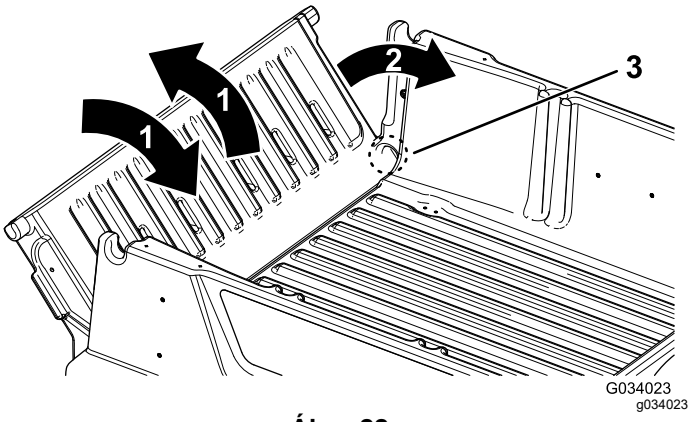

Ábra 22

1. Hajtsa fel és hajtsa le többször a lenyitható hátsó falat.
2. Hajtsa a lenyitható hátsó falat kb. 45°-os helyzetbe.
3. A csuklópánt területe

3. Rövid, rezgő mozdulattal hajtsa fel és hajtsa le többször a lenyitható hátsó falat (Ábra 22).

   Megjegyzés: Ez a művelet segít eltávolítani az anyagot a csuklópánt területétől.
4. Engedje le a lenyitható hátsó falat, és ellenőrizze, hogy maradt-e anyag a csuklópánt területén.
5. Ismételje az 1–4. lépéseket mindaddig, amíg az anyag ki nem ürül a csuklópánt területéről.
6. Hajtsa fel a lenyitható hátsó falat, és emelje be a platón lévő hornyokba.

Az akkumulátorrendszer töltöttségi szintjének ellenőrzése

Az akkumulátorrendszer töltöttségi szintjének meghatározásához tekintse át a kijelzőt; lásd: Kijelző (oldal 12).

Az alacsony töltöttségre figyelmeztető jelzések magyarázata

Ha a töltöttség túl alacsony szintre csökken (pl. 5% alá), a kijelzőn megjelenik az alacsony töltöttségre figyelmeztető jelzés. Ha ilyenkor dolgozik a géppel, hajtson a kijelölt akkumulátortöltési területre, és töltse fel az akkumulátorokat; lásd: A lítiumion-akkumulátorok töltése (oldal 26).

Megállás a géppel

Fontos: **Ha egy lejtőn állítja le a gépet, az üzemi fékekkel állítsa meg a gépet, és húzza be a rögzítőféket, hogy a gépet a helyén tartsa. A motor túlmelegedését vagy az akkumulátorok lemerülését okozhatja, ha a gázpedállal lefullasztja a gépet az emelkedőn.**

1. Vegye le a lábát a gázpedálról.
2. Lassan nyomja meg a fékpedált az üzemi fékek használatához, amíg a gép teljesen meg nem áll.

   Megjegyzés: A féktávolság a gép terhelésétől és sebességétől függően változhat.

A plató megrakása

A plató megrakásakor és a gép üzemeltetésekor az alábbi irányelveket kövesse:

- Vegye figyelembe a gép teherbírását, és korlátozza a platón szállítandó rakomány tömegét a Műszaki adatok (oldal 15) című részben, illetve gép megengedett össztömegét jelölő címkén leírtak szerint.

  Megjegyzés: A rakománybesorolás csak a gép sík felületen való működtetésére vonatkozik.

- Csökkentse a platón szállított rakomány tömegét, ha a gépet emelkedőn vagy egyenetlen terepen üzemelteti.
- Csökkentse a szállított rakomány tömegét, ha az anyagok magasak (és magas súlyponttal rendelkeznek), mint például téglák, kertépítészeti faanyag vagy műtrágyazsákok. A lehető legalacsonyabban ossza el a rakományt, annak érdekében, hogy a rakomány ne gátolja a kilátást hátrafelé a gép működtetésekor.
- A platón a következők szerint tartsa a rakományokat középen:
  - Egyenletesen helyezze el a súlyt a platón oldalirányban.

    Fontos: **A gép nagyobb eséllyel borul fel, ha a rakományt csak a plató egyik oldalára rakodja.**

  - Egyenletesen helyezze el a súlyt a plató hosszirányban.

    Fontos: **Elvesztheti az irányítást vagy a gép felborulását okozhatja, ha a rakományt a hátsó tengely mögé helyezi, és az első gumiabroncsok tapadása is csökken.**

- Nagyon óvatosan járjon el, ha túlméretes rakományokat szállít a platón, különösen akkor, ha nem tudja központosítani a túlméretes rakomány tömegét a platón.
- Ahol lehetséges, hevederrel rögzítse a rakományt a platóhoz, hogy ne mozduljon el.
- Ha folyadékot szállít, óvatosan járjon el emelkedőn vagy lejtőn való haladáskor, hirtelen sebességváltozáskor vagy megálláskor, vagy ha egyenetlen felületen halad.

A plató kapacitása 0,28 m^3. A platón – a gép terhelési besorolásának túllépése nélkül – elhelyezhető anyag mennyisége (térfogata) az anyag sűrűségétől függően nagymértékben változhat.

Tekintse át az alábbi táblázatot a különböző anyagokkal kapcsolatos terhelési határértékekért:

Anyag	Sűrűség	Plató maximális teherbírása (vízszintes talajon)
Kavics, száraz	1522 kg/m^3	Tele
Kavics, nedves	1922 kg/m^3	¾-ig
Homok, száraz	1442 kg/m^3	Tele
Homok, nedves	1922 kg/m^3	¾-ig
Fa	721 kg/m^3	Tele
Fakéreg	<721 kg/m^3	Tele
Föld, tömörítve	1602 kg/m^3	¾ tele (körülbelül)

Működtetés után

A használatot követően betartandó óvintézkedések

Általános óvintézkedések

- A kezelőállás elhagyása előtt végezze el az alábbiakat:
  - Parkolja le a gépet sík talajon.
  - Állítsa az irányválasztót SEMLEGES helyzetbe.
  - Húzza be a rögzítőféket.
  - Kapcsolja ki a gépet, és vegye ki a kulcsát.
  - Várja meg, amíg minden mozgó alkatrész megáll.
- Hagyja lehűlni a gépet, mielőtt beállítási, szervizelési, tisztítási vagy tárolási munkába kezd rajta.
- Ne tárolja a gépet olyan helyen, ahol nyílt láng, szikra vagy őrláng fordul elő, mint például vízmelegítőkön vagy más eszközökön.
- Tartsa a gép összes részegységét megfelelő üzemállapotban, a kötőelemeket pedig kellően meghúzva.
- Végezze el a biztonsági öv karbantartását és tisztítását szükség szerint.
- Cserélje ki az összes kopott, sérült vagy hiányzó matricát.

Az akkumulátorral és a töltővel kapcsolatos biztonsági előírások

Általános tudnivalók

- Az akkumulátor töltéséhez csak a mellékelt tápkábelt használja.
- A töltő használata előtt ellenőrizze az országában használt hálózati feszültséget.

- Az USA területén kívül használja szükség esetén az adott hálózati aljzatnak megfelelő adaptert.
- Ne töltse a gépet esőben és nedves körülmények között.
- Tűzveszélyt, áramütést vagy személyi sérülést eredményezhet, ha nem a Toro által javasolt vagy forgalmazott tartozékot használ.
- Az akkumulátor robbanási kockázatának csökkentése érdekében kövesse az alábbi, valamint a töltő közelében használni kívánt berendezésekhez tartozó utasításokat.
- Az akkumulátorokat ne nyissa fel.
- Ha az akkumulátor szivárogna, kerülje az érintkezést a folyadékkal. Ha véletlenül érintkezne a folyadékkal, öblítse le bő vízzel és forduljon orvoshoz. Az akkumulátorból származó folyadék irritációt vagy égési sérülést okozhat.
- Az akkumulátor szervizelését vagy cseréjét bízza hivatalos Toro-márkaszervizre.

Képzés

- Ne engedje, hogy gyermekek vagy képzésben nem részesült személyek üzemeltessék vagy töltsék a gépet. A helyi szabályozás korlátozhatja a kezelő életkorát. Az összes kezelő és szerelő képzéséért a tulajdonos tartozik felelősséggel.
- Olvassa el, értelmezze és kövesse a gép töltésére vonatkozó összes utasítást.

Előkészületek

- Gondoskodjon arról, hogy töltés közben a gépet gyermek vagy nézelődő ne közelíthesse meg.
- Viseljen töltés közben megfelelő öltözéket, így védőszemüveget, hosszú szárú nadrágot és megfelelő, csúszásgátló lábbelit.
- A töltés megkezdése előtt kapcsolja ki a gépet, és várjon 5 másodpercet, hogy a leállás teljesen befejeződjön. Ennek elmulasztása szikrázást okozhat.
- Töltéskor gondoskodjon megfelelő szellőzésről.
- Olvassa el és kövesse a töltésre vonatkozó óvintézkedéseket.
- A töltő 100–240 V AC névleges feszültségű áramkörhöz való, 120 V AC üzem esetén pedig földelő dugasszal is el van látva. 240 V hálózati feszültség esetén szerezzen be megfelelő tápkábelt a hivatalos Toro-forgalmazótól.
- Csak a Toro által jóváhagyott tápkábelt használjon.

Működtetés

- Csak az előírásoknak megfelelően használja a tápkábelt, és ne annál fogva húzza ki a töltőt az aljzatból. Óvja a tápkábelt hőtől, olajtól és éles szélektől.
- Csatlakoztassa közvetlenül a töltőt földelt aljzatba. Ne végezzen töltést földelés nélküli aljzatból, még adapterrel se.
- Ne alakítsa át a mellékelt tápkábelt vagy dugaszt.
- Ügyeljen arra, hogy ne essen fémeszköz az akkumulátorra vagy a közelébe; ez szikrázást vagy egy alkatrész rövidzárlatát okozhatja, amely robbanáshoz is vezethet.
- Vegyen le minden gyűrűt, karkötőt, nyakláncot és karórát, amikor lítiumion-akkumulátorral dolgozik. A lítiumion-akkumulátor által tárolt energia súlyos égési sérülést okozhat.
- Használjon megfelelő hosszabbítót.
- Ha a tápkábel bedugott állapotában megsérül, húzza ki az aljzatból, és cseréltesse ki hivatalos Toro-márkaszervizzel.
- Húzza ki a töltőt a konnektorból, ha nem használja, mielőtt áthelyezi vagy mielőtt szervizelni kezdené.

Karbantartás és tárolás

- A gépet zárt térben, száraz, biztonságos helyen tárolja, ahol illetéktelenek nem férhetnek hozzá.
- Az áramütés kockázatának elkerülése érdekében húzza ki a töltőt a konnektorból, mielőtt a karbantartásába vagy tisztításába kezd.
- Végezze el szükség szerint a biztonsági és utasító címkék karbantartását vagy cseréjét.
- Ne végezzen töltést, ha a tápkábel vagy a dugasz sérült. A sérült tápkábelt vagy dugaszt azonnal cseréltesse ki.
- Ha a töltő vagy a tápkábel sérült, ne használja; vigye el hivatalos Toro-forgalmazóhoz.

A gép szállítása

- Óvatosan járjon el a gép utánfutóra vagy teherjárműre történő felrakásakor vagy levételekor.
- A gép utánfutóra vagy teherjárműre történő felrakásakor használjon teljes szélességű rámpákat.
- Kösse le a gépet biztonságosan.

A gép rögzítési helyeiért lásd: Ábra 23 és Ábra 24.

Megjegyzés: Úgy helyezze el a gépet pótkocsin, hogy gép eleje előre nézzen. Ha ez nem lehetséges, rögzítse a gép motorháztetőjét egy hevederrel a vázhoz, vagy szerelje le a motorháztetőt, és külön elhelyezve és rögzítve szállítsa, ellenkező esetben a motorháztetőt lefújhatja a menetszél szállítás közben.

⚠ VIGYÁZAT

A laza ülések leeshetnek a gépről és a pótkocsiról a gép szállításakor, és az ülések egy másik gépre eshetnek vagy akadályozhatják a forgalmat.

Távolítsa el az üléseket, vagy győződjön meg arról, hogy az üléseket megfelelően rögzítik a forgócsapok.

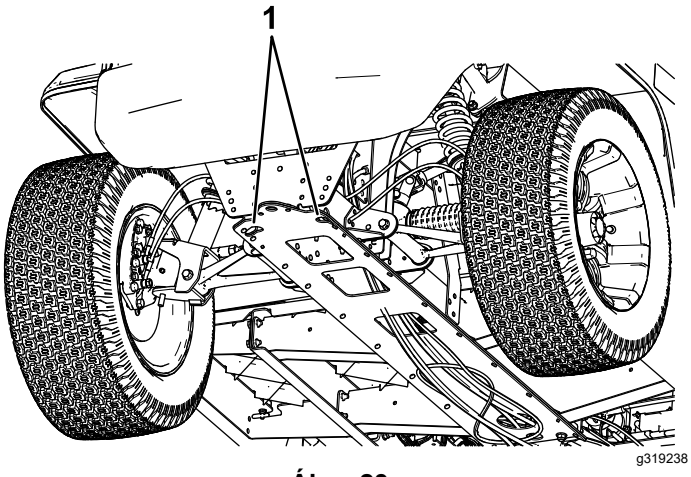

Ábra 23

1. Vonóhorog és rögzítési pont (a gép eleje)

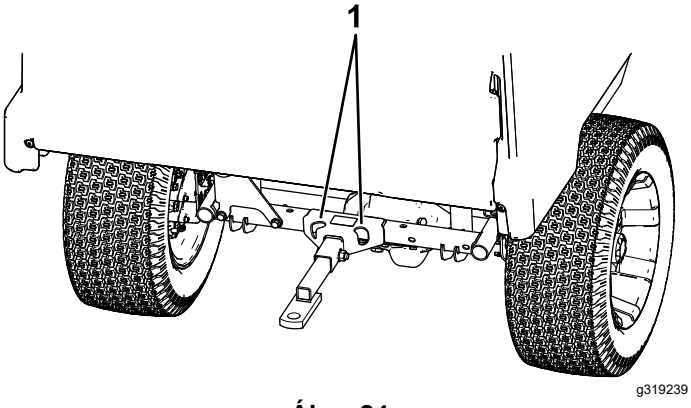

Ábra 24

1. Hátsó rögzítési pontok

A gép vontatása

Vészhelyzet esetén rövid távolságon vontathatja a gépet; ekkor azonban ne a normál használat szerint járjon el.

⚠ FIGYELMEZTETÉS

A túl nagy sebességgel való vontatás az irányíthatóság elvesztését okozhatja, ami személyi sérüléshez vezethet.

Soha ne vontassa a gépet 8 km/h-nál nagyobb sebességgel.

A gép vontatása kétszemélyes feladat. Ha a gépet jelentős távolságra kell mozgatni, teherautón vagy utánfutón kell szállítani; lásd: Pótkocsi vontatása (oldal 24).

1. Kapcsolja ki a gépet, és vegye ki a kulcsát.

   Fontos: **Ha úgy vontatja a gépet, hogy az indítókulcs BE állásban van, az elektromos rendszer megsérülhet.**

2. Rögzítse a vontatókötelet a gép vázának elején lévő horoghoz (Ábra 23).
3. Engedje ki a rögzítőféket.

Pótkocsi vontatása

A gép pótkocsik vontatására is alkalmas. A géphez vonóberendezések is elérhetők, a részletekért forduljon hivatalos Toro-forgalmazóhoz.

Rakomány szállításakor vagy pótkocsi vontatásakor ne terhelje túl a gépet vagy a pótkocsit. A gép vagy a pótkocsi túlterhelése gyenge teljesítményt vagy a fékek, a tengely, a motor, a váltómű, a kormányzás, a felfüggesztés, a karosszériaszerkezet vagy a gumiabroncsok károsodását okozhatja.

A pótkocsit mindig úgy rakodja meg, hogy a rakomány tömegének 60%-a a pótkocsi elejére kerüljön. Ez a pótkocsi megengedett össztömegének (GTW) körülbelül 10%-ával terheli meg a gép vonóhorgát.

A megfelelő fékezés és tapadás érdekében pótkocsi használatakor mindig rakodja meg a platót. Ne lépje túl a GTW vagy a GVW határértékeit.

Ne parkoljon pótkocsit vontató géppel lejtőn vagy emelkedőn. Ha mégis lejtőn vagy emelkedőn kell parkolnia, akkor húzza be a rögzítőféket és ékelje ki a pótkocsi gumiabroncsait.

A lítiumion-akkumulátorok karbantartása

⚠ FIGYELMEZTETÉS

Az akkumulátorokban nagy feszültség uralkodik, ezért égési sérülést, áramütést is okozhatnak.

- **Ne kísérelje meg az akkumulátorok felnyitását.**
- **Járjon el rendkívül körültekintően, ha repedt házú akkumulátorral foglalkozik.**
- **Csak az akkumulátorokhoz való töltőt használja.**

Az akkumulátorok maximális élettartama és kihasználhatósága érdekében kövesse az alábbi iránymutatást:

- Ne nyissa fel az akkumulátort. Nincsenek benne szervizelhető alkatrészek. Ha felnyitja az akkumulátort, a garancia megszűnik. Az akkumulátorokat illetéktelen felnyitásra figyelmeztető eszközök védik.
- A gépet tárolja/parkolja le tiszta, száraz garázsban vagy tárolóterületen, **közvetlen napfénytől, esőtől és nedves körülményektől távol.** Lásd az **alábbi táblázatot** a tárolási hőmérsékletekért.

  Fontos: **Az e tartományon kívüli hőmérséklet károsítja az akkumulátorokat.**

  A tárolás során a magas hőmérséklet, különösen magas töltöttségi szintnél, csökkenti az akkumulátorok élettartamát.

Előírt tárolási hőmérséklet

Tárolási feltételek	Hőmérsékleti előírások
Normál tárolási feltételek	–20 °C – 45 °C
Szélsőséges meleg – 1 hónapig vagy rövidebb ideig	45 °C – 60 °C
Szélsőséges hideg – 3 hónapig vagy rövidebb ideig	–30 °C – –20 °C

- Ha a gépet 10 napnál tovább tárolja, legyen a gép hűvös és száraz helyen, ne érje napfény, eső és nedvesség, és legyen legalább 50%-ra feltöltve.
- A töltöttség ellenőrzéséhez fordítsa a gyújtáskapcsolót BE helyzetbe. Miután megtekintette a töltöttséget, fordítsa a gyújtáskapcsolót KI helyzetbe, hogy optimális legyen a töltés hatékonysága.

  A gép automatikus kikapcsolási funkcióval rendelkezik, hogy megőrizze és fenntartsa az akkumulátor teljesítményét és kapacitását.

  A gyújtáskapcsolót tartósan BE helyzetben hagyva a gép az alábbiak szerint automatikusan kikapcsol:

  – Töltéskor automatikus kikapcsolás történik, ha 5 percen át 3 A alatt marad a töltőáram (100% töltöttség).

  – Normál tétlenség esetén 30 perc elteltével automatikus kikapcsolás történik. Az automatikus kikapcsolás idejét hivatalos Toro-forgalmazó tudja módosítani.

A lítiumion-akkumulátorok szállítása

Az USA Közlekedési Minisztériuma és a nemzetközi szállítmányozási hatóságok előírása, hogy a lítiumion-akkumulátorok szállítása speciális csomagolásban történjen, és csak engedéllyel rendelkező szállítmányozók szállítsák. Az USA területén az akkumulátor a gépbe – mint elektromos járműbe – beszerelve bizonyos szabályok betartásával szállítható. Érdeklődjön az USA Közlekedési Minisztériumánál vagy az országában illetékes állami testületnél az akkumulátorok vagy a beszerelt akkumulátorral rendelkező elektromos gép szállítására vonatkozó előírásokról.

Az akkumulátorok szállításával kapcsolatos további részletekért forduljon a helyi Toro-forgalmazóhoz.

A lítiumion-akkumulátor töltőjének ismertetése

Csatlakoztatás áramforráshoz

Az áramütés kockázatának csökkentése érdekében a töltő 3 pólusú, földelt (B típusú) dugasszal rendelkezik. Ha a dugasz nem illeszkedik a fali aljzatba, másféle földelt dugasz is kapható; forduljon hivatalos Toro-forgalmazóhoz.

Semmiképpen ne cserélje le a töltő- vagy a tápkábelt.

A tápellátással kapcsolatos követelményeket a Ábra 25 mutatja.

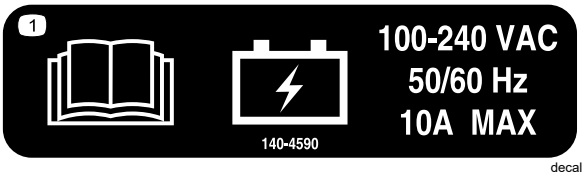

decal140-4590

Ábra 25

⚠ VESZÉLY

A gép töltése közben a vízzel való érintkezés áramütést, személyi sérülést vagy halált okozhat.

- **Ne nyúljon a dugaszhoz vagy a töltőhöz nedves kézzel, vagy ha vízben áll.**
- **Ne töltse az akkumulátorokat esőben és nedves körülmények között.**

Fontos: **Ellenőrizze rendszeresen a tápkábel szigetelését lyukak, repedések szempontjából. Ne használjon sérült tápkábelt. Ne fektesse a tápkábelt vizes talajra vagy nedves fűre.**

1. Csatlakoztassa a kábelt a gép töltőaljzatába.

   ⚠ FIGYELMEZTETÉS

   A sérült tápkábel áramütést és tüzet okozhat.

   Vizsgálja át alaposan a tápkábelt, mielőtt a töltőt használni kezdené. Ha a tápkábel károsodott, ne működtesse a töltőt, amíg a tápkábelt le nem cserélte.

2. Csatlakoztassa a tápkábel hálózati dugaszát földelt fali aljzatba.

A lítiumion-akkumulátorok töltése

Fontos: **Az akkumulátorokat csak a javasolt hőmérséklet-tartományban töltse; a javasolt tartomány tekintetében lásd az alábbi táblázatot:**

Megjegyzés: A töltő nem működik a következő táblázatban megadott minimális és maximális hőmérsékletet meghaladó hőmérsékleteken.

Töltéshez javasolt hőmérsékleti tartomány

Töltési tartomány	5 °C – 45 °C
Alacsony hőmérsékletű töltési tartomány (alacsony áramerősség)	–10 °C – 5 °C
Magas hőmérsékletű töltési tartomány (alacsony áramerősség)	45 °C – 60 °C

A töltési folyamat figyelése és hibaelhárítás

A töltöttség ellenőrzéséhez fordítsa a gyújtáskapcsolót BE helyzetbe. Ha megtekintette a töltöttséget, fordítsa a gyújtáskapcsolót KI helyzetbe, hogy optimális legyen a töltés hatékonysága.

Megjegyzés: A töltés során üzenetek jelennek meg a kijelzőn. Ezek legtöbbje rutinüzenet.

Hiba esetén a hibajelző fény sárgán villogni vagy pirosan világítani kezd. A kijelzőn egy E vagy F betűvel kezdődő hibaüzenet jelenik meg (pl. E-0-1-1), egyszerre 1 karakter látható.

A hiba megszüntetésével kapcsolatban lásd: Hibakeresés és elhárítás (oldal 46). Ha a vázolt megoldások egyike sem szünteti meg a problémát, forduljon hivatalos Toro-forgalmazóhoz.

A töltési eljárás befejezése

Ha a töltés befejeződött, az akkumulátor töltésjelzője zölden kezd világítani, a töltőkimenet visszajelzője pedig kialszik.

1. Húzza ki a töltőkábelt a gép töltőaljzatából.
2. Helyezze a kábelt olyan tárolóhelyre, ahol nem károsodhat.
3. Kapcsolja be a gépet.
4. Ellenőrizze a töltöttségét; lásd Kijelző (oldal 12).

Karbantartás

Megjegyzés: Az ebben a szakaszban leírt eljárások műanyag platós és tárolórekeszes ülésekkel rendelkező gépet mutatnak be; a többi tartozékkal kapcsolatos további eljárásokért tekintse meg a felszerelési utasítás Karbantartás című szakaszát (ha van). Az utasításokért nyissa meg a www.Toro.com weboldalt, vagy olvassa be a munkaeszközön található QR-kódot (adott esetben).

Biztonsági tudnivalók karbantartáskor

- Ne engedje, hogy a gépet oktatásban nem részesült személyzet üzemeltesse.
- A kezelőállás elhagyása előtt végezze el az alábbiakat:
  - Parkolja le a gépet sík talajon.
  - Állítsa az irányválasztót SEMLEGES helyzetbe.
  - Húzza be a rögzítőféket.
  - Kapcsolja ki a gépet, és vegye ki a kulcsát.
  - Várja meg, amíg minden mozgó alkatrész megáll.
- Hagyja lehűlni a gépet, mielőtt beállítási, szervizelési, tisztítási vagy tárolási munkába kezd rajta.
- Bakolja alá a gépet, ha alatta végez munkát.
- Ne végezzen munkát felemelt plató alatt, ha nincs a helyén megfelelő plató-alátámasztás.
- A gép javítása közben ne töltse az akkumulátorokat.
- Annak érdekében, hogy a teljes gép jó állapotban maradjon, tartsa az összes kötőelemet jól meghúzva.
- A lehetséges tűzveszély csökkentése érdekében tartsa a gép területét többletzsírtól, fűtől, levelektől és szennyeződésektől mentesen.
- Ha lehetséges, járó gépen ne végezzen karbantartást. Tartózkodjon a mozgó alkatrészektől.
- Ha a karbantartási beállítás elvégzéséhez járatni kell a gépet, tartsa távol kezét, lábát, ruházatát és a teste minden részét a mozgó alkatrészektől. Tartsa távol a járókelőket a géptől.
- Ellenőrizze a rögzítőfék működését a karbantartási ütemtervnek megfelelően, és végezze el a beállítását és szervizelését szükség szerint.
- Tartsa a gép összes részegységét megfelelő üzemállapotban, a kötőelemeket pedig megfelelően meghúzva. Cseréljen ki minden kopott vagy sérült matricát.
- Soha ne akadályozza a biztonsági berendezés rendeltetésszerű működését, és ne gyengítse a biztonsági berendezés által biztosított védelmet.
- Ha nagyobb javítás szükséges, vagy segítségre van szüksége, vegye fel a kapcsolatot egy hivatalos Toro-forgalmazóval.
- A gép mindennemű módosítása befolyásolhatja a gép működését, teljesítményét, tartósságát, ilyen módon történő használata pedig sérülést vagy halált okozhat. Az ilyen jellegű használat érvénytelenítheti a The Toro® Company által biztosított termékgaranciát.

Ajánlott karbantartási ütemterv(ek)

Karbantartási időköz	Karbantartási intézkedés
Az első 100 óra után	• Az új gépre vonatkozó előírások szerint végezze el a bejáratást.
Minden egyes használat előtt, vagy naponta	• Vizsgálja át a biztonsági övet kopás, vágás és egyéb károsodás szempontjából. Cserélje le a biztonsági övet, ha bármely eleme nem működik megfelelően. • Ellenőrizze a gumiabroncsok nyomását. • Ellenőrizze a fékfolyadék szintjét. • Mossa le a gépet.
Minden 100 órában	• Ellenőrizze a gumiabroncsok és a keréktárcsák állapotát. • Húzza meg a kerékanyákat. • Vizsgálja meg a kormányt és a felfüggesztést laza vagy sérült alkatrészeket keresve. • Ellenőrizze az első kerékdőlést és kerékösszetartást. • Ellenőrizze a közlőműfolyadék szintjét. • Ellenőrizze a közlőművet szivárgás szempontjából. • Ellenőrizze a fékeket.
Minden 300 órában	• Kenje meg az első kerékcsapágyakat.
Minden 400 órában	• Cserélje ki az üzemifék-betéteket és a rögzítőfékbetéteket.

Karbantartási időköz	Karbantartási intézkedés
Minden 800 órában	• Cserélje le a közlőműfolyadékot.
Minden 1000 órában	• Cserélje le a fékfolyadékot.

Megjegyzés: Az elektromos bekötési rajz ingyenes példánya letölthető a www.Toro.com weboldalról, miután megkereste a honlap Manuals (Kézikönyvek) hivatkozásán keresztül az adott gépet.

⚠ FIGYELMEZTETÉS

A gép nem megfelelő karbantartása a gép rendszereinek idő előtti meghibásodásához vezethet, amely az Ön vagy a közelben tartózkodók sérülését okozhatja.

Tartsa a gépet jól karbantartva és jó üzemállapotban ezen utasítások szerint.

Napi karbantartási ellenőrzőlista

Rendszeres használathoz másolja le az oldalt.

A karbantartás során ellenőrizendő elem	Hét:						
	Hétfő	Kedd	Szerda	Csütörtök	Péntek	Szombat	Vasárnap
Ellenőrizze az üzemi fék és a rögzítőfék működését.							
Ellenőrizze a sebességváltó/semleges helyzet működését.							
Ellenőrizze a fékfolyadék szintjét.							
Ellenőrizze, nincsenek-e szokatlan üzemi zajok.							
Ellenőrizze a gumiabroncsok nyomását.							
Ellenőrizze, nincs-e folyadékszivárgás.							
Ellenőrizze a műszerek működését.							
Ellenőrizze a gázpedál működését.							
Javítsa a sérült fényezést javítófestékkel.							
Mossa le a gépet.							

A gép karbantartása speciális üzemi körülmények között

Fontos: **Ha a gép az alább felsorolt feltételek bármelyikének ki van téve, kétszer olyan gyakran végezzen karbantartást:**

- Üzemeltetés sivatagban
- Használat hideg éghajlaton – 10 °C alatt
- Pótkocsi vontatása
- Gyakori használat poros körülmények között
- Építkezések
- A sárban, homokban, vízben vagy hasonló, szennyezett körülmények között történő huzamosabb használat után tegye a következőket:
  - Ellenőriztesse és tisztíttassa meg a fékeket a lehető leghamarabb. Ez megakadályozza, hogy az esetleges karcoló anyagok túlzott kopást okozzanak.
  - Csak vízzel vagy enyhe mosószeres vízzel mossa a gépet.

    Fontos: **A gép tisztítására ne használjon se sós vizet (brakkvíz), se tisztított szennyvizet.**

Karbantartás előtti intézkedések

⚠ FIGYELMEZTETÉS

A karbantartás elvégzése előtt emelje fel a platót. A felemelt plató leeshet, és az alatta dolgozó személyek megsérülhetnek.

- **A plató alatt történő munkavégzés előtt mindig támassza alá a platót a kitámasztórúddal.**
- **Az alatta történő munkavégzés előtt távolítson el minden rakományanyagot a platóról.**

A gép felkészítése karbantartásra

1. Parkolja le a gépet sík talajon.
2. Állítsa az irányválasztót SEMLEGES helyzetbe.
3. Húzza be a rögzítőféket.
4. Kapcsolja ki a gépet, és vegye ki a kulcsát.
5. Ürítse ki és emelje fel a platót.

A gép emelése

⚠ VESZÉLY

Emelő használatakor a gép instabillá válhat. A gép lecsúszhat az emelőről, és alatta lévő személyek megsérülhetnek.

- **Ne indítsa be a motort, amíg a gép emelőn van.**
- **Mindig vegye ki az indítókulcsot a gyújtáskapcsolóból, mielőtt elhagyja a gépet.**
- **Ékelje ki a gumiabroncsokat, ha a gépet emelőberendezések tartják.**
- **A felemelése után emelőállvánnyal támassza alá a gépet.**

Fontos: **Amikor a gépet rutinszerű karbantartás és/vagy diagnosztika céljából járatja, ügyeljen arra, hogy a gép hátsó kerekei 25 mm-re elemelkedjenek a talajtól, és a hátsó tengely az emelőállványokra támaszkodjon.**

- A gép elején lévő emelési pont a váz elején, a vonóhorog mögött található (Ábra 26).

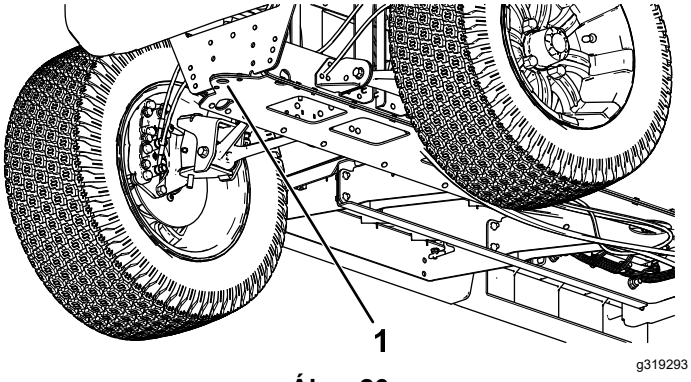

Ábra 26

1. Első emelési pont

- A gép hátulján lévő emelési pont a tengelycsövek alatt található (Ábra 27).

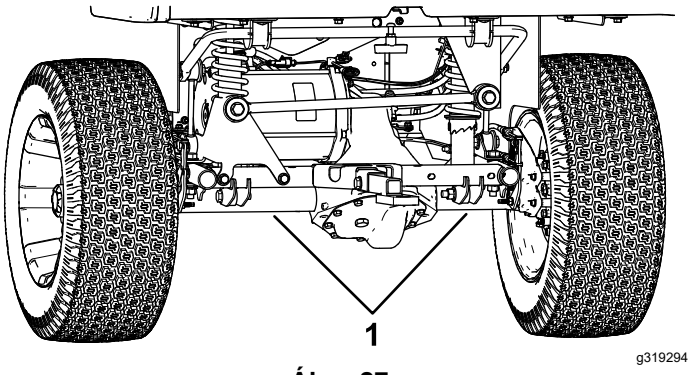

Ábra 27

1. Hátsó emelési pontok

Hozzáférés a motortérhez

A motorháztető felnyitása

1. Emelje fel a gumireteszek fogantyúját a motorháztető mindkét oldalán (Ábra 28).

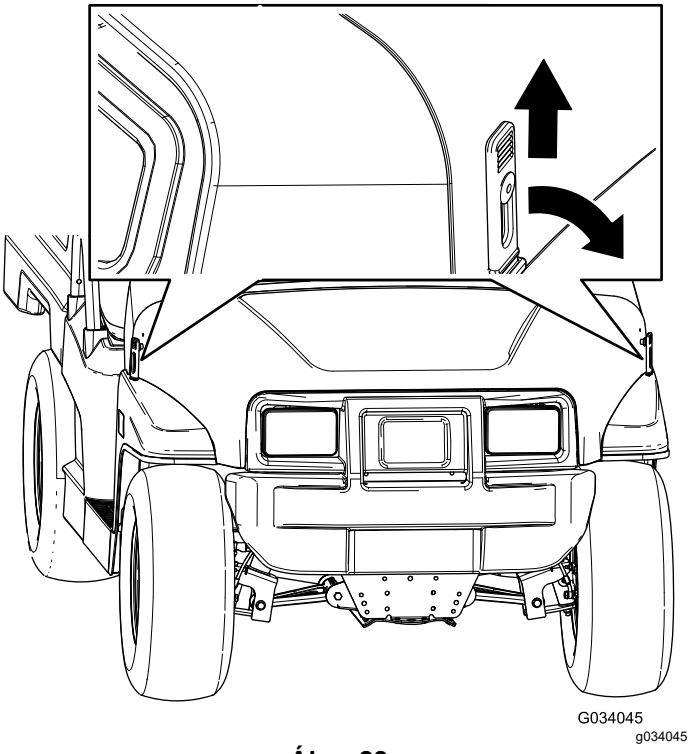

Ábra 28

2. Emelje fel a motorháztetőt.

A motorháztető lecsukása

1. Finoman engedje le a motorháztetőt.
2. Rögzítse a motorháztetőt úgy, hogy a gumireteszeket a motorháztető mindkét oldalán megtalálható reteszrögzítőkhöz igazítja (Ábra 28).

Az ülésegység felemelése és leengedése

Az ülésegység felemeléséhez tolja előre az ülésegységet, amíg az fel nem fekszik a kormánykerékre (Ábra 29).

Az ülésegység leengedéséhez tolja hátra az ülésegységet, amíg az vissza nem áll eredeti helyzetébe (Ábra 29).

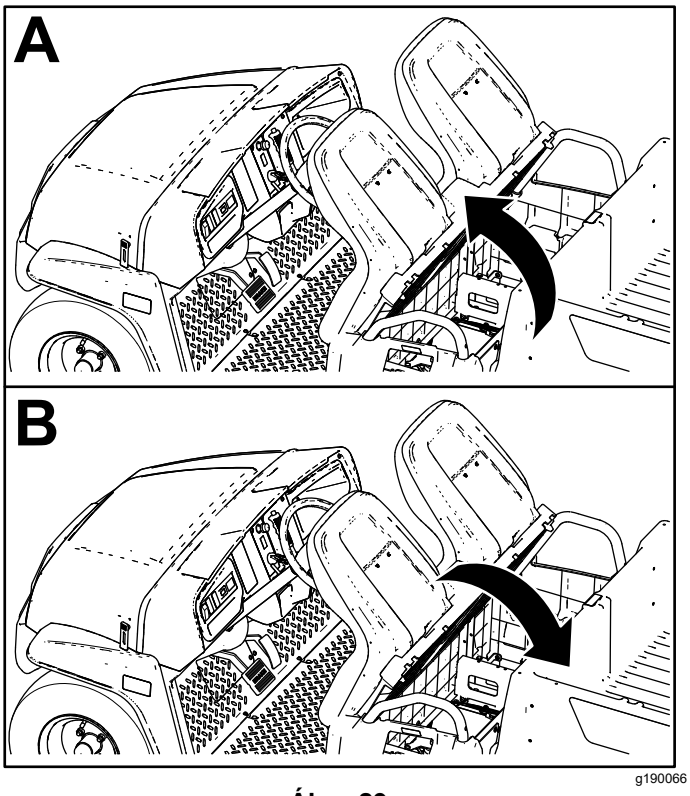

Ábra 29

A tárolórekeszes ülés eltávolítása

1. Tolja előre az ülésegységet a felhajtott helyzetbe (Ábra 29).
2. Csúsztassa az ülésegységet oldalra, ki a csapokból, és emelje fel az ülésegységet (Ábra 30).

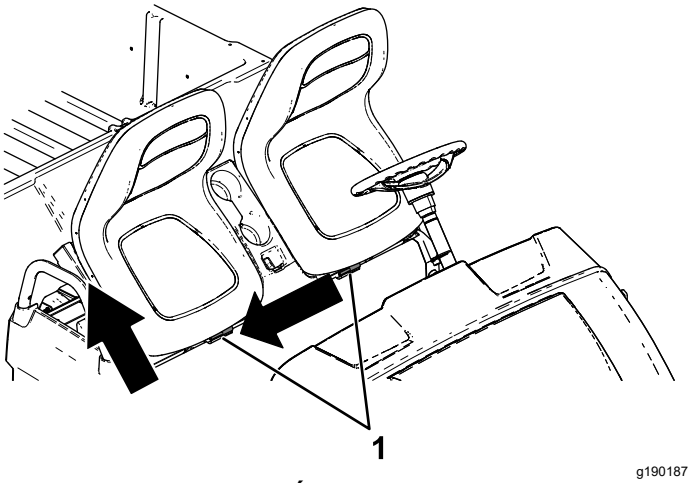

Ábra 30

1. Csapok

Tárolórekeszes ülés beszerelése

Csúsztassa rá az ülésegységet a csapokra, és engedje le az ülésegységet (Ábra 31).

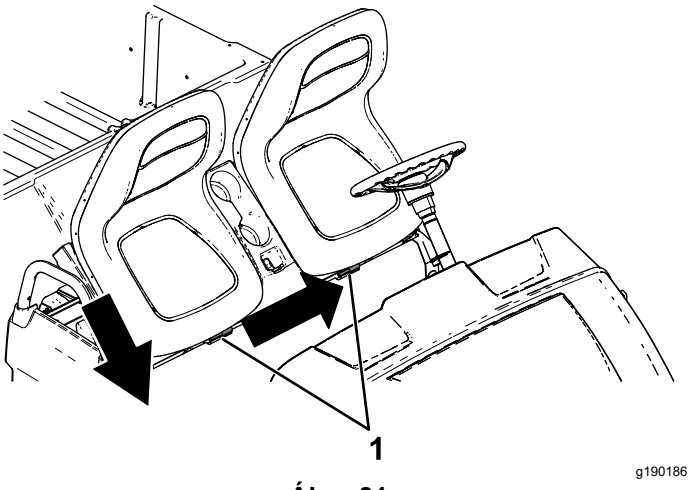

Ábra 31

1. Csapok

Üléspárna eltávolítása

1. Tolja előre az üléspárnát felhajtott helyzetbe.
2. Csúsztassa az üléspárnát oldalra, ki a csapokból, és emelje fel az üléspárnát (Ábra 32).

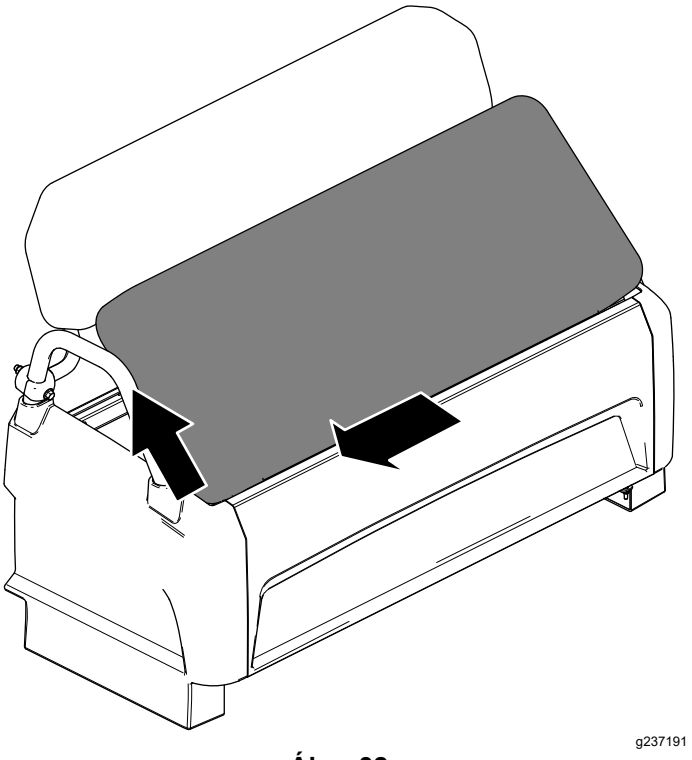

Ábra 32

Üléspárna felszerelése

Csúsztassa rá az üléspárnát a csapokra, majd hajtsa le az üléspárnát (Ábra 33).

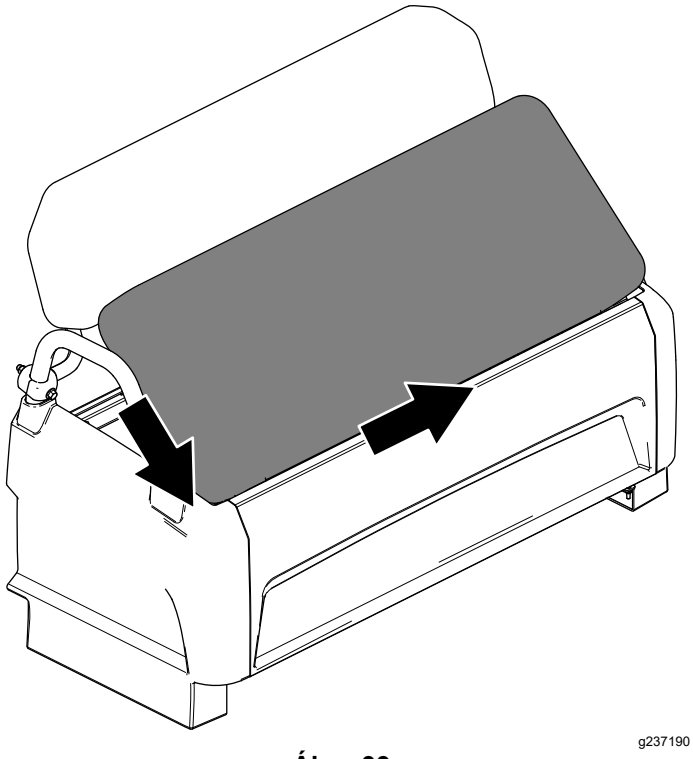

Ábra 33

Kenés

Az első kerékcsapágyak kenése

Szolgáltatásszünet: Minden 300 órában

Zsírra vonatkozó specifikáció: Mobilgrease XHP™-222

A kerékagy és a forgórész eltávolítása

1. Emelje meg a gép elejét, és támassza alá emelőállványokkal.
2. Távolítsa el a kereket a kerékagyhoz rögzítő 4 kerékanyát (Ábra 34).

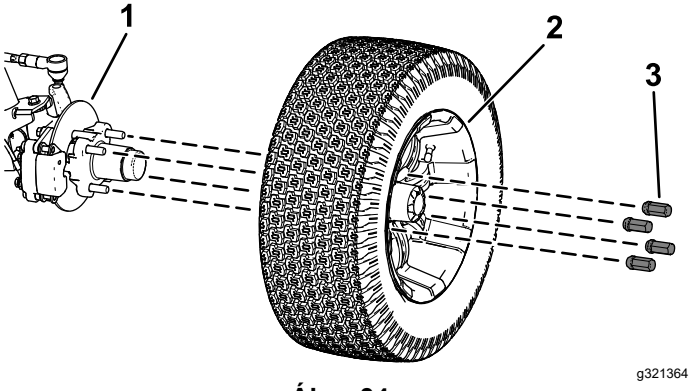

Ábra 34

1. Kerékagy
2. Kerék
3. Kerékanya

3. Távolítsa el a peremes csavarokat (⅜ × ¾"), amelyek a fékszerelvény tartóját a tengelyhez rögzítik, és válassza le a féket a tengelyről (Ábra 35).

   Megjegyzés: A következő lépés előtt támassza alá a fékszerelvényt.

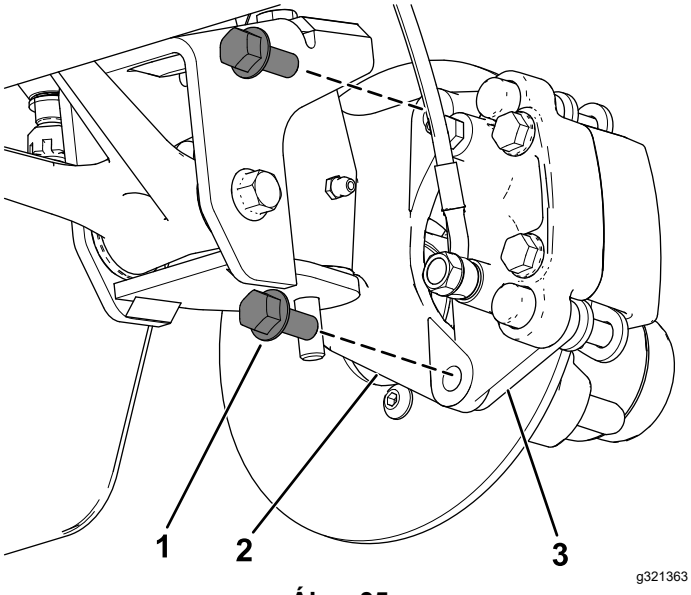

Ábra 35

1. Peremes csavar (⅜ × ¾")
2. Tengely
3. Féknyeregtartó (fékszerelvény)

4. Vegye le a porvédő sapkát a kerékagyról (Ábra 36).

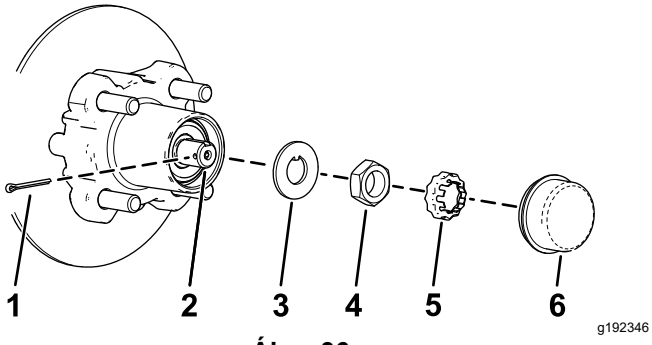

Ábra 36

1. Sasszeg
2. Tengely
3. Peckes alátét
4. Tengelyanya
5. Anyarögzítő
6. Porvédő sapka

5. Távolítsa el a sasszeget és az anyarögzítőt a tengelyről és a tengelyanyáról (Ábra 36).
6. Távolítsa el a tengelyanyát a tengelyről, és válassza le a kerékagy és forgórész egységet a tengelyről (Ábra 36 és Ábra 37).

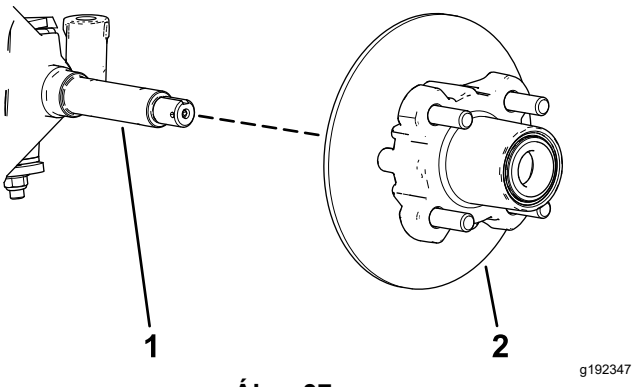

Ábra 37

1. Tengely
2. Kerékagy és forgórész egység

7. Tisztítsa meg a tengelyt egy ronggyal.
8. Ismételje meg a kerékagyra és forgórészre vonatkozó 1–7. lépést a gép másik oldalán.

A kerékcsapágyak kenése

1. Távolítsa el a külső csapágyat és a csapágygyűrűt a kerékagyról (Ábra 38).

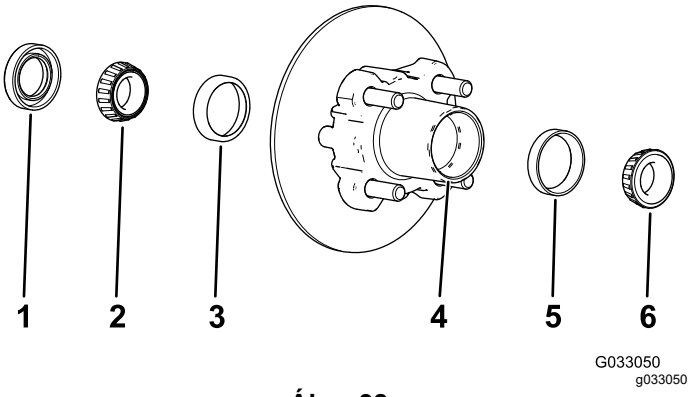

Ábra 38

1. Tömítés
2. Belső csapágy
3. Belső csapágygyűrű
4. Csapágyüreg (kerékagy)
5. Külső csapágygyűrű
6. Külső csapágy

2. Távolítsa el a tömítést és a belső csapágyat a kerékagyról (Ábra 38).
3. Törölje tisztára a tömítést, és keressen kopást vagy sérülést.

   Megjegyzés: A tömítés tisztításához ne használjon tisztító oldószert. A kopott vagy sérült tömítést cserélje ki.

4. Tisztítsa meg a csapágyakat és a gyűrűket, majd keressen ezeken az alkatrészeken kopást és sérülést.

   Megjegyzés: Cseréljen ki minden kopott vagy sérült alkatrészt. Győződjön meg arról, hogy a csapágyak és a gyűrűk tiszták és szárazak.

5. Távolítson el a kerékagy üregéből minden zsírt, szennyeződést és törmeléket (Ábra 38).
6. Töltse fel a csapágyakat az előírt zsírral.
7. Töltse fel a kerékagy üregét 50–80%-ig az előírt zsírral (Ábra 38).
8. Szerelje fel a belső csapágyat a kerékagy belső felén lévő gyűrűre, majd szerelje fel a tömítést (Ábra 38).
9. Végezze el az 1–8. lépést a többi kerékagy csapágyán is.

A kerékagy és a forgórész felszerelése

1. Kenje meg a tengelyt vékonyan az előírt zsírral (Ábra 39).

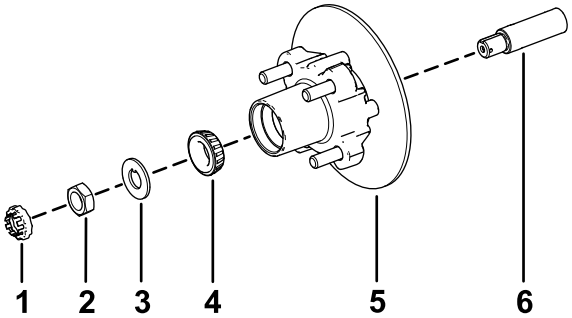

Ábra 39

1. Anyarögzítő
2. Tengelyanya
3. Peckes alátét
4. Külső csapágy
5. Kerékagy, forgórész, belső csapágy, gyűrű és tömítés
6. Tengely

2. Szerelje fel a kerékagyat és a forgórészt a tengelyre a belső forgóresszel együtt (Ábra 39).
3. Szerelje fel a külső csapágyat a tengelyre, és illessze be a csapágyat a külső gyűrűbe (Ábra 39).
4. Szerelje fel a peckes alátétet a tengelyre (Ábra 39).
5. Csavarja fel a tengelyanyát a tengelyre, és húzza meg az anyát 15 N·m nyomatékkal, miközben a kerékagyat úgy fordítja, hogy a csapágy beüljön a helyére (Ábra 39).
6. Lazítsa meg a tengelyanyát, amíg a kerékagy szabadon nem forog.
7. Húzza meg a tengelyanyát 170–225 N cm nyomatékkal.
8. Szerelje fel a rögzítőt az anyára, és ellenőrizze a rögzítőben lévő nyílás, valamint tengely furatának illeszkedését a sasszeg beillesztéséhez (Ábra 40).

   Megjegyzés: Ha a rögzítőben lévő nyílás és a tengely furata nem igazodik egymáshoz, legfeljebb 226 N cm nyomatékkal húzza meg a tengelyanyát a nyílás és a furat összeigazításához.

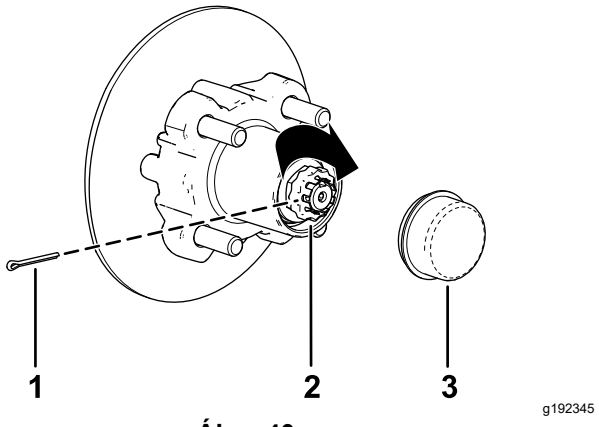

Ábra 40

1. Sasszeg
2. Anyarögzítő
3. Porvédő sapka

9. Szerelje be a sasszeget, majd hajtsa rá mindkét végét a rögzítőre (Ábra 40).
10. Szerelje vissza a porvédő sapkát a kerékagyra (Ábra 40).
11. Ismételje meg a kerékagyra és forgórészre vonatkozó 1–10. lépést a gép másik oldalán.

A fékek és kerekek felszerelése

1. Tisztítsa meg a 2 peremes fejű csavart (⅜ × ¾"), a csavarok meneteit pedig kenje meg közepes erősségű menetrögzítő pasztával.
2. Igazítsa a fékbetéteket a féktárcsa (Ábra 35) két oldalához, valamint a féknyeregtartó furatait a tengelyváz féktartójában lévő furatokhoz (Ábra 39).
3. Rögzítse a féknyereg tartókonzolját a tengelyvázhoz a 2 peremes fejű csavarral (⅜ × ¾") (Ábra 35).

   Húzza meg a 2 peremes fejű csavart 47–54 N·m nyomatékkal.
4. Igazítsa a kerék furatait a kerékagy csapjaihoz, majd szerelje fel a kereket a kerékagyra úgy, hogy a szelepszár kifelé nézzen (Ábra 34).

   Megjegyzés: Győződjön meg arról, hogy a kerék rögzítőfelülete szintben van a kerékaggyal.
5. Rögzítse a kereket a kerékagyhoz a kerékanyákkal (Ábra 34).

   Húzza meg a kerékanyákat 108–122 N·m nyomatékkal.

6. Ismételje meg a fékre és kerékre vonatkozó 1–5. lépést a gép másik oldalán.

Elektromos berendezés karbantartása

Az elektromos rendszerrel kapcsolatos óvintézkedések

- A tápkábelt az akkumulátor csatlakoztatása vagy leválasztása előtt húzza ki az aljzatból.
- Viseljen védőöltözéket, és használjon szigetelt szerszámokat. Kösse le az akkumulátort a gép javítása előtt. Kösse le először a negatív, majd csak ezután a pozitív pólust. Kösse vissza először a pozitív, majd csak ezután a negatív pólust.

Az akkumulátorok lekötése

1. Kösse le a negatív (–) sarusapkát az első akkumulátoregységről (Ábra 41).

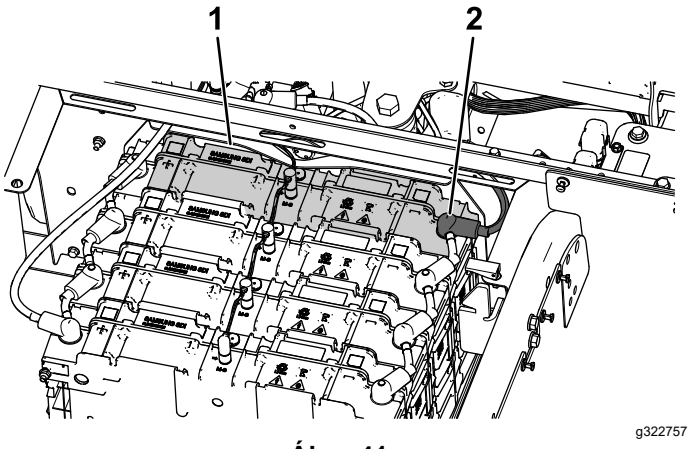

Ábra 41

1. Első akkumulátoregység
2. Negatív (–) akkumulátorsaru-sapka

2. Távolítsa el a peremes anyát és a negatív (–) akkumulátorkábelt az akkumulátor pólusáról (Ábra 42).

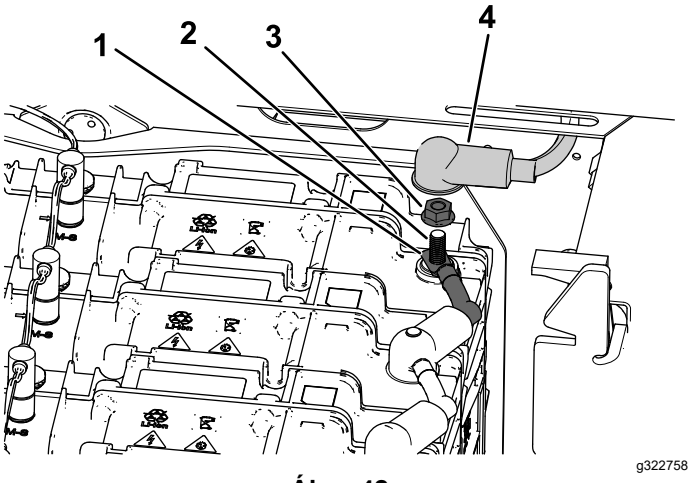

Ábra 42

1. Negatív (–) akkumulátorkábel
2. Akkumulátorpólus
3. Peremes anya
4. Negatív (–) akkumulátorsaru-sapka

Az akkumulátorok bekötése

1. Rögzítse a negatív (–) kábelt az akkumulátorpólushoz a peremes anyával (Ábra 42).
2. Tegye fel a negatív (–) sarusapkát az akkumulátorpólusra (Ábra 42).

Biztosíték cseréje

Az elektromos rendszerben 6 biztosíték található; a többi foglalat egyéb opciók számára van fenntartva.

A kijelző biztosítéka (2 A) a gép elején, a védőburkolat alatt található (Ábra 43).

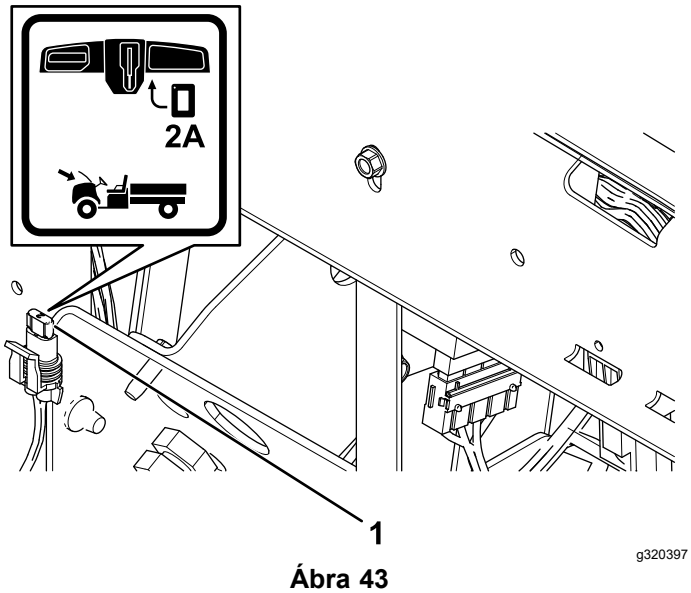

Ábra 43

1. Kijelző biztosíték (2 A)

A 12 V és 48 V feszültségű biztosítékok az ülésegység alatt találhatók (Ábra 44).

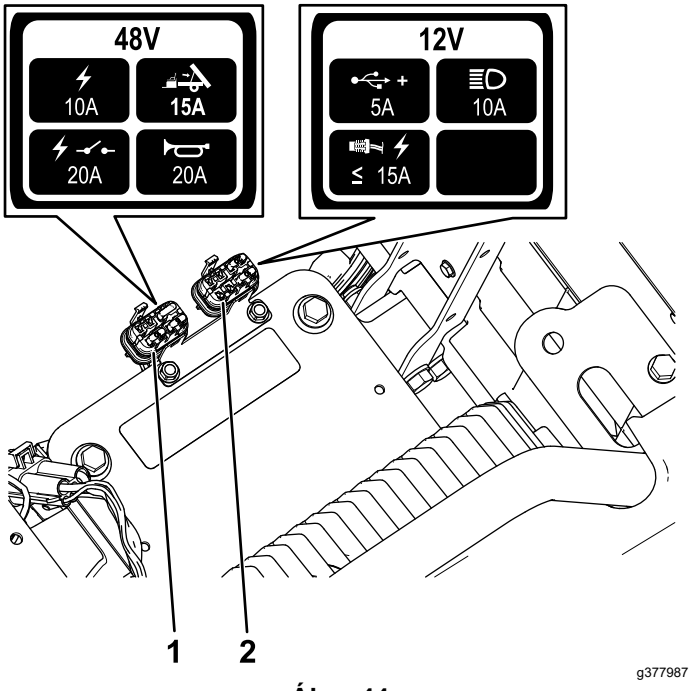

Ábra 44

1. 12 V biztosítékdoboz
2. 48 V biztosítékdoboz

48 V biztosítékok

Hálózati tápellátás	10 A
Opcionális emelőkészlet – nyitott	15 A
Elektromos relé	20 A
Kürt	20 A
Kijelző	2 A

12 V biztosítékok

USB-tápcsatlakozó	5 A
Fényszórók	10 A
Elektromos áram	15 A

A fényszórók karbantartása

A fényszórók cseréje

1. Kösse le az akkumulátorokat; lásd: Az akkumulátorok lekötése (oldal 35).
2. Nyissa fel a motorháztetőt.
3. Válassza le a kábelköteg elektromos csatlakozóját a lámpaegység csatlakozójáról (Ábra 45).

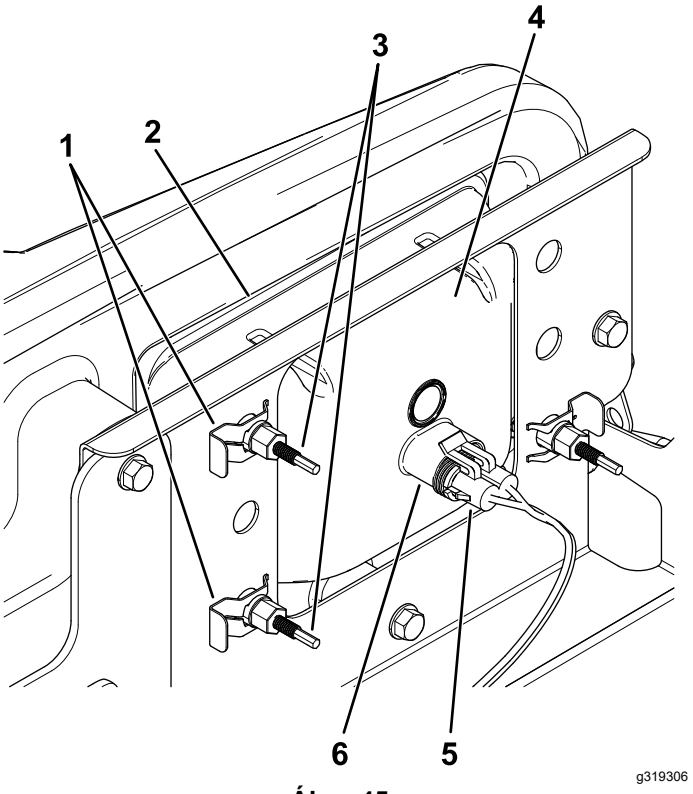

Ábra 45

1.	Gyorskapocs	4.	Fényszóró
2.	A lökhárító kinyitása	5.	Kábelköteg elektromos csatlakozója
3.	Beállítócsavar	6.	Lámpaegység

4. Távolítsa el a fényszórót a fényszórótartóhoz rögzítő gyorskapcsokat (Ábra 45).

   Megjegyzés: Tartsa meg az összes alkatrészt az új fényszóró felszereléséhez.

5. Az első lökhárító nyílásán keresztül előre mozgatva távolítsa el a fényszóróegységet (Ábra 45).
6. Szerelje be az új fényszórót a lökhárító nyílásán keresztül (Ábra 45).

   Megjegyzés: Győződjön meg arról, hogy a beállítópeckek vonalban vannak a lökhárító mögötti rögzítőtartón lévő furatokkal.

7. Rögzítse a fényszóróegységet a 4. lépésében eltávolított gyorskapcsokkal.
8. Csatlakoztassa a kábelköteg elektromos csatlakozóját a lámpaegység csatlakozójához (Ábra 45).
9. Állítsa be a fényszórókat; irányítsa a fénysugarat a kívánt helyzetbe, lásd: A fényszórók beállítása (oldal 37).

A fényszórók beállítása

A fényszóróegység cseréjét vagy kiszerelését követően kövesse az alábbi eljárást a fényszórósugár beállításához.

1. Parkolja le a gépet sík talajon úgy, hogy a fényszórók kb. 7,6 m-re legyenek a faltól (Ábra 46).
2. Mérje meg a talaj és a fényszóró közepe közötti távolságot, és jelöljön fel azonos magasságot a falon.
3. Fordítsa a gyújtáskapcsolót BE helyzetbe, és kapcsolja be a fényszórókat.
4. Jegyezze fel, hogy a fényszóró sugara hová irányul a falon.

   A fényszórósugár legfényesebb részének 20 cm-rel kell a falon lévő jelölés alatt lennie (Ábra 46).

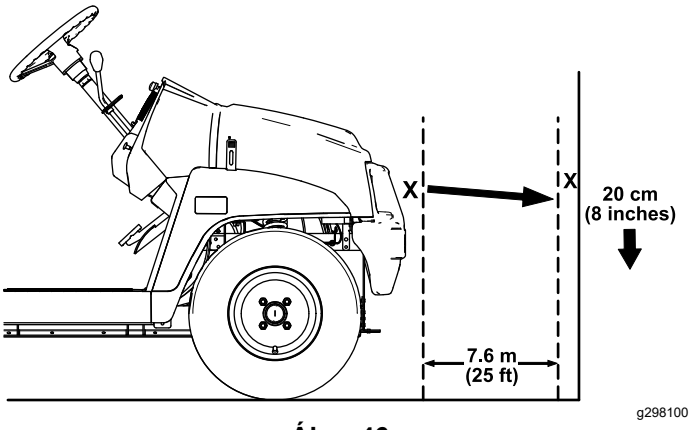

Ábra 46

5. A fényszóróegység hátulján forgassa el a beállítócsavarokat (Ábra 45) a fényszóróegység elforgatásához és a fénysugár helyzetének korrigálásához.
6. Csatlakoztassa az akkumulátorokat, és csukja be a motorháztetőt; lásd: Az akkumulátorok bekötése (oldal 36).

Az akkumulátorok szervizelése

Megjegyzés: A gép 4 db lítiumion-akkumulátorral rendelkezik.

A lítiumion-akkumulátort a helyi és állami előírásokat betartva kell hulladékba helyezni vagy újrahasznosítani. Ha egy akkumulátor javításra szorulna, forduljon hivatalos Toro-forgalmazóhoz.

Az akkumulátor felhasználó által kizárólagosan szervizelhető részei a címkék. Az akkumulátor fő rekeszének megnyitása érvényteleníti a garanciát. Ha

probléma van az akkumulátorral, forduljon a hivatalos Toro-forgalmazóhoz.

Az akkumulátortöltő karbantartása

Fontos: **Minden elektromos javítást kizárólag hivatalos Toro-forgalmazó végezhet.**

A kezelő azon kívül, hogy védi a töltőt a sérülésektől és az időjárástól, csak nagyon kevés karbantartási műveletet végezhet.

Az akkumulátortöltő vezetékek karbantartása

- A vezetékeket minden használat után törölje át enyhén nedves törlőkendővel.
- Csévélje tekercsbe a vezetékeket, ha nincsenek használatban.
- Vizsgálja át rendszeresen a vezetékeket sérülés szempontjából, szükség esetén cserélje le azokat a Toro által jóváhagyott alkatrészre.

Hajtóműrendszer karbantartása

A gumiabroncsok karbantartása

Szolgáltatásszünet: Minden 100 órában—Ellenőrizze a gumiabroncsok és a keréktárcsák állapotát.

Minden 100 órában—Húzza meg a kerékanyákat.

1. Keresse kopás vagy sérülés jeleit a gumiabroncsokon és a keréktárcsákon.

   Megjegyzés: A használat közbeni balesetek (például padkának ütközés) károsíthatják a gumiabroncsot vagy a keréktárcsát, illetve elállíthatják a kerékbeállítást, ezért minden baleset után ellenőrizze a gumiabroncsok állapotát.

2. Húzza meg a kerékanyákat 108–122 N·m nyomatékkal.

A kormány és a felfüggesztés alkatrészeinek ellenőrzése

Szolgáltatásszünet: Minden 100 órában—Vizsgálja meg a kormányt és a felfüggesztést laza vagy sérült alkatrészeket keresve.

A kormánykerék középső helyzetéből (Ábra 47) fordítsa el a kormánykereket balra vagy jobbra. Ha a kormánykereket 13 mm-nél nagyobb mértékben elfordítja balra vagy jobbra, és a gumiabroncsok nem fordulnak el, ellenőrizze, hogy nem lazultak-e meg és nem sérültek-e meg a kormányzás és felfüggesztés következő alkatrészei:

- A kormánytengely és a kormányműű-fogasléc egység csatlakozása

  Fontos: **Ellenőrizze a hajtótengely-tömítés állapotát és biztonságosságát (Ábra 48).**

- Kormányműű-fogasléc egység összekötőrúdjai

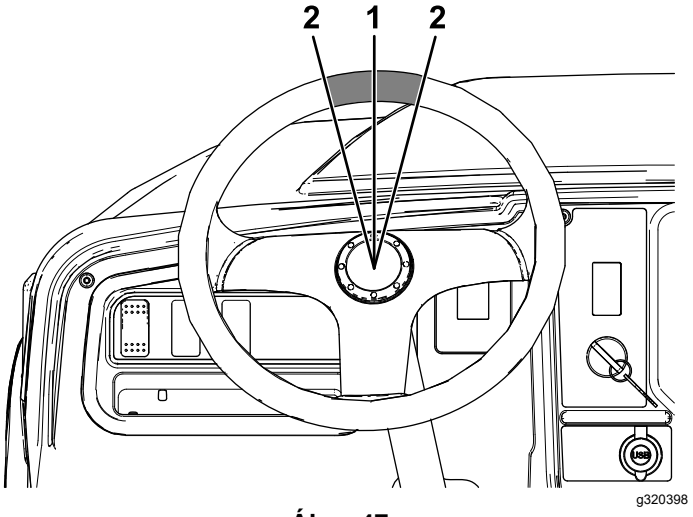

Ábra 47

1. Kormánykerék középállásban
2. 13 mm-re a kormánykerék közepétől

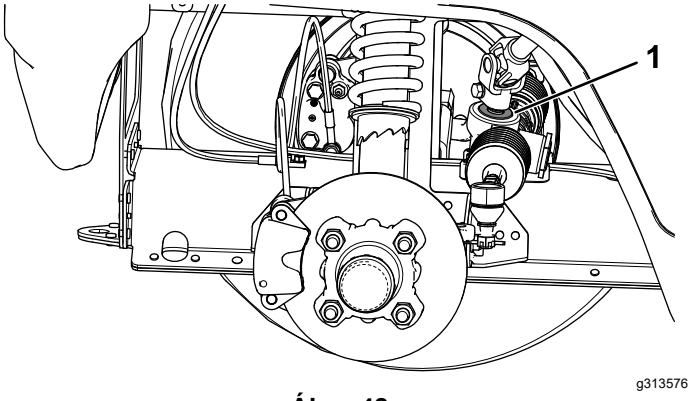

Ábra 48

1. Hajtótengely-tömítés

Az első kerék beállítása

Szolgáltatásszünet: Minden 100 órában/Évente (amelyik elõbb van)—Ellenőrizze az első kerékdőlést és kerékösszetartást.

Felkészülés a kerékdőlés és a kerékösszetartás beállítására

1. Ellenőrizze a gumiabroncs nyomását, és győződjön meg arról, hogy az első gumiabroncsok nyomása 0,82 bar.
2. Helyezzen egy, a gépet működtető, átlagos kezelő tömegével azonos súlyt a vezetőülésre, vagy kérjen meg egy kezelőt, hogy üljön be az ülésre. A súlynak vagy a kezelőnek az ülésen kell maradnia a beállítási eljárás ideje alatt.
3. Sík felületen guruljon hátra a géppel egyenesen 2–3 métert, majd guruljon egyenesen előre az eredeti kiindulási helyzetbe. Ezáltal a felfüggesztés működési helyzetbe áll.

A kerékdőlés beállítása

A tulajdonos által biztosított szerszámok: csavarkulcs (Toro-cikkszám: 132-5069), forduljon a hivatalos Toro-forgalmazóhoz.

Fontos: **Csak akkor állítsa be a kerékdőlést, ha első munkaeszközt használ vagy egyenetlen gumiabroncskopást tapasztal.**

1. Ellenőrizze a kerékdőlés beállítását minden keréknél; a beállításnak a lehető legközelebb kell állnia a semlegeshez (nulla).

   Megjegyzés: Az egyenetlen kopás elkerülése érdekében a gumiabroncsokat úgy kell beállítani, hogy a teljes futófelületük felfeküdjön a talajra.

2. Ha a kerékdőlés beállítása nem megfelelő, a csavarkulccsal a lengéscsillapítón lévő gyűrűt elforgatva állítsa be a kereket (Ábra 49).

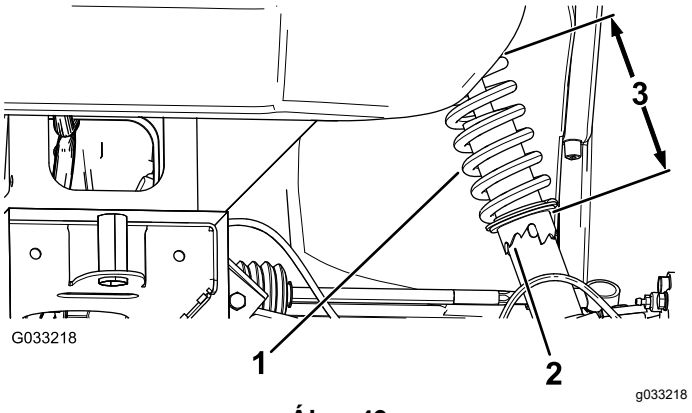

Ábra 49

1. Lengéscsillapító rugója
2. Gyűrű
3. Rugóhossz

Az első kerékösszetartás beállítása

Fontos: **A kerékösszetartás beállítása előtt győződjön meg arról, hogy a kerékdőlés a lehető legközelebb áll a semleges helyzethez; lásd: A kerékdőlés beállítása (oldal 39).**

1. Mérje meg a két első gumiabroncs közötti távolságot tengelymagasságban az első gumiabroncsok első és hátsó részénél is (Ábra 50).

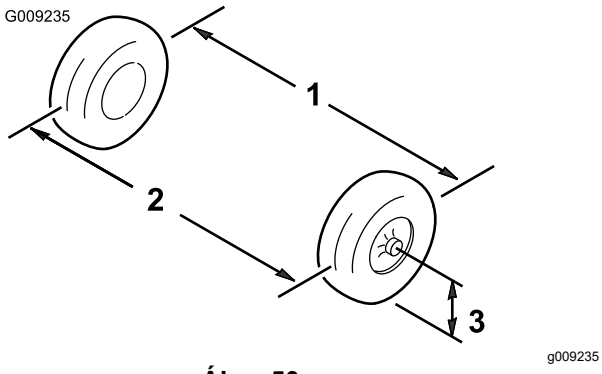

Ábra 50

1. Gumiabroncs középvonala – hátul
2. Gumiabroncs középvonala – elöl
3. Tengely középvonala

2. Ha a mérés nem 0 és 6 mm közé esik, lazítsa meg az összekötőrudak külső végén lévő ellenanyákat (Ábra 51).

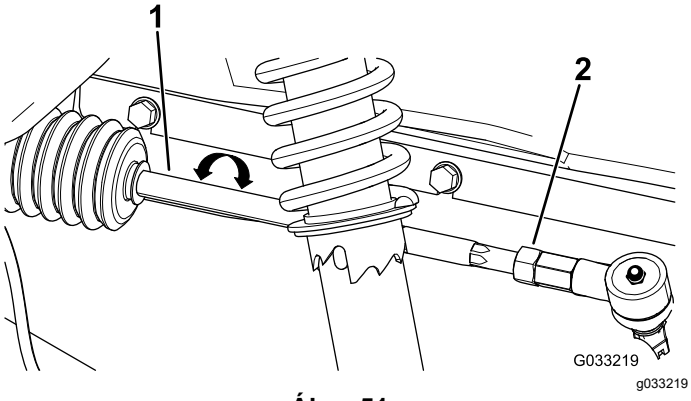

Ábra 51

1. Összekötőrudak
2. Ellenanya

3. Forgassa el mindkét összekötőrudat a gumiabroncs elejének befelé vagy kifelé mozgatásához.
4. Amikor a beállítás megfelelő, húzza meg az összekötőrúd ellenanyáit.
5. Ügyeljen arra, hogy a kormánykerék mindkét irányba a teljes utat meg tudja tenni.

A közlőműfolyadék szintjének ellenőrzése

Szolgáltatásszünet: Minden 100 órában—Ellenőrizze a közlőműfolyadék szintjét.

1. Parkolja le a gépet sík talajon.
2. Húzza be a rögzítőféket.
3. Állítsa le a motort, és vegye ki az indítókulcsot.
4. Távolítsa el a közlőmű töltőnyílássapkáját (Ábra 52).

   Megjegyzés: A folyadékszintnek szintben kell lennie a töltőnyílássapka aljával.

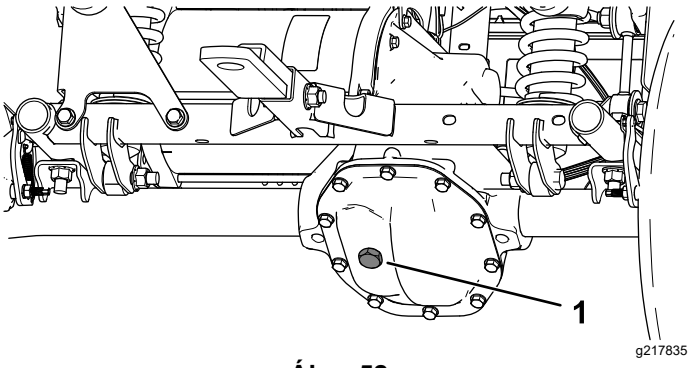

Ábra 52

1. Töltőnyílássapka

5. Ha a folyadékszint alacsony, távolítsa el a töltőnyílássapkát, és töltsön be a meghatározott folyadékból, amíg az túl nem csordul a nyíláson (Ábra 52).
6. Szerelje fel a töltőnyílássapkát, és húzza meg 20–27 N·m nyomatékkal.

A közlőműfolyadék cseréje

Szolgáltatásszünet: Minden 100 órában—Ellenőrizze a közlőművet szivárgás szempontjából.

Minden 800 órában/Évente (amelyik előbb van)—Cserélje le a közlőműfolyadékot.

Folyadék típusa: SAE 10W-30 (SJ API-specifikáció vagy magasabb)

Folyadékkapacitás: 0,66 l

1. Helyezzen egy felfogóedényt a közlőmű burkolata alá (Ábra 53).

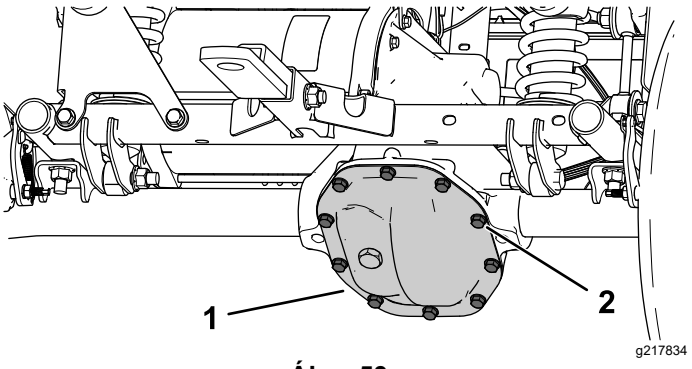

Ábra 53

1. Közlőmű burkolata
2. Csavarok

2. Távolítsa el a csavarokat a közlőmű burkolatáról, és ürítse le teljesen a folyadékot (Ábra 53).

Megjegyzés: Tartsa meg a közlőmű burkolatát és a csavarokat.

3. Szerelje vissza a közlőmű burkolatát a korábban kiszerelt csavarokkal, és húzza meg a csavarokat 22–32 N·m nyomatékkal.
4. Távolítsa el a közlőmű töltőnyílássapkáját, és töltse fel a közlőművet a meghatározott folyadékkal, amíg az túl nem csordul a töltőnyíláson (Ábra 52).
5. Szerelje fel a töltőnyílássapkát, és húzza meg 20–27 N·m nyomatékkal.

Fékek karbantartása

A rögzítőfék ellenőrzése

1. A rögzítőfékkart maga felé húzva húzza be a rögzítőféket, amíg feszülést nem érez.
2. Ha nem érez feszülést a rögzítőféket maga felé húzva a műszerfalon lévő „P” szimbólumtól számított 11,4–16,5 cm-en belül, akkor be kell állítania a rögzítőféket; lásd: A rögzítőfék beállítása (oldal 41).

A rögzítőfék beállítása

1. A rögzítőfék legyen kiengedve.
2. Emelőállványok segítségével emelje fel a gép hátulját; lásd: A gép emelése (oldal 29).
3. 2 villáskulcsot használjon: az egyikkel tartsa a helyén a féknyereg beállítópeckét, a másikkal pedig lazítsa meg az ellenanyát ¼ fordulattal (Ábra 54).

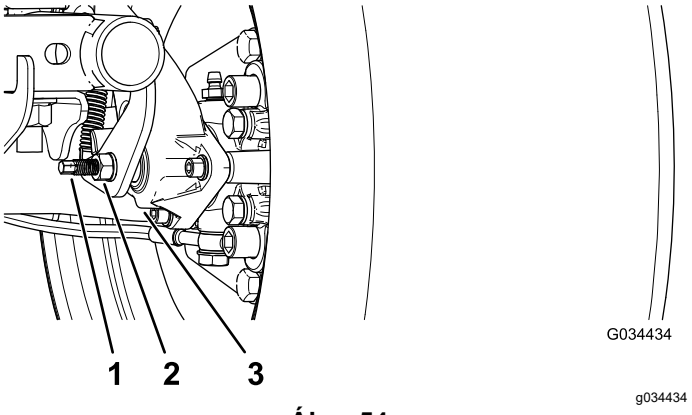

Ábra 54

1. Beállítópecek
2. Ellenanya
3. Féknyereg

4. Miközben a beállítópecket és az ellenanyát a helyén tartja, fordítsa be a beállítópecket a meghúzáshoz (Ábra 54).

   Megjegyzés: Addig végezze ezt a lépést, amíg húzást nem érez a keréken.
5. Miközben a beállítópecket és az ellenanyát a helyén tartja, fordítsa vissza ¼ fordulatot (Ábra 54).
6. Miközben a beállítópecket és az ellenanyát a helyén tartja, húzza meg az ellenanyát (Ábra 54).
7. Végezze el a 1–6. lépést a másik oldalon is.
8. Győződjön meg arról, hogy a rögzítőfék feszessége megfelelő; lásd: A rögzítőfék ellenőrzése (oldal 41).

Megjegyzés: Ha nem tudja beállítani a rögzítőféket a kívánt feszességre, akkor előfordulhat, hogy a fékbetétek elhasználódtak, és ki kell őket cserélni. Forduljon segítségért hivatalos Toro-forgalmazójához.

A fékfolyadék szintjének ellenőrzése

Szolgáltatásszünet: Minden egyes használat előtt, vagy naponta A motor első használata előtt ellenőrizze a fékfolyadék szintjét.

Fékfolyadék típusa: DOT 3

1. Parkolja le a gépet sík talajon, húzza be a rögzítőféket, állítsa le a gépet, és vegye ki az indítókulcsot.
2. Emelje fel a motorháztetőt, hogy hozzáférjen a főfékhengerhez és a tartályhoz (Ábra 55).

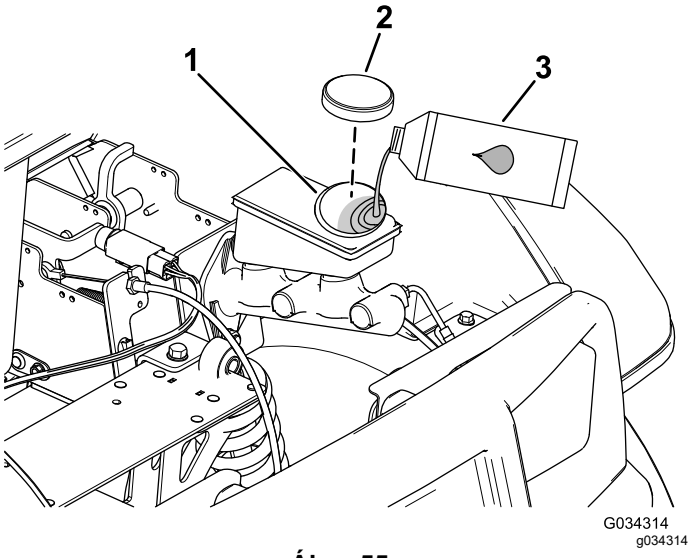

Ábra 55

1. Betöltőcsonk (tartály)
2. Tartálysapka
3. DOT 3 fékfolyadék

3. Nézze meg a folyadékszint vonalát a tartály oldalán (Ábra 56).

   Megjegyzés: A szintnek a minimális szintet jelölő vonal felett kell lennie.

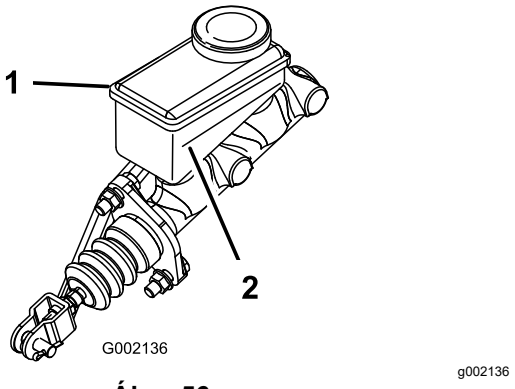

Ábra 56

1. Fékfolyadék-tartály
2. Minimális szintet jelölő vonal

4. Ha a folyadék szintje alacsony, végezze el a következőket:
   A. Tisztítsa meg a tartálysapka körüli területet, és vegye le a sapkát (Ábra 55).
   B. Töltsön a tartályba DOT 3 fékfolyadékot, amíg a folyadékszint meg nem haladja a minimális szintet jelölő vonalat (Ábra 56).

      Megjegyzés: Ne töltse túl a tartályt fékfolyadékkal.

   C. Szerelje vissza a tartálysapkát (Ábra 55).
5. Csukja le a gép motorháztetőjét.

A fékek ellenőrzése

Szolgáltatásszünet: Minden 100 órában

Fontos: **A fékek a gép kritikus biztonsági elemei. Az optimális teljesítmény és biztonság biztosítása érdekében alaposan ellenőrizze őket az ajánlott szervizintervallumok szerint.**

- Ellenőrizze rendszeresen a fékbetéteket kopás és sérülés szempontjából. Ha a fékbetét vastagsága kisebb, mint 1,6 mm, cserélje ki a fékbetétet.
- Vizsgálja meg a hátsó lemezt és az egyéb alkatrészeket túlzott kopást vagy deformálódást keresve. Cserélje ki a deformálódott alkatrészeket.
- Ellenőrizze a fékfolyadék szintjét; lásd: A fékfolyadék szintjének ellenőrzése (oldal 42).

Az üzemifék-betétek és a rögzítőfékbetétek cseréje

Szolgáltatásszünet: Minden 400 órában

Vegye fel a kapcsolatot a hivatalos Toro-forgalmazóval, hogy megvizsgáltassa és esetlegesen kicseréltesse az üzemifék-betéteket és a rögzítőfék-betéteket.

A fékfolyadék cseréje

Szolgáltatásszünet: Minden 1000 órában

Forduljon a hivatalos Toro-forgalmazóhoz.

Az alváz karbantartása

A plató reteszeinek beállítása

Ha a plató reteszének beállítása nem megfelelő, a plató fel-le rezeg a gép vezetése közben. A reteszpeckek beállítása révén a reteszek szorosan az alvázhoz rögzítve tartják a platót.

1. Győződjön meg arról, hogy a plató reteszelése megfelelő.

   Megjegyzés: Ha a plató nem reteszelődik, akkor valószínűleg a platóretesz akasztója túl alacsonyan van. Ha a plató reteszel, de vezetés közben fel-le rezeg, a platóretesz akasztója valószínűleg túl magasan van.

2. Emelje fel a platót; lásd: A plató ürítési helyzetbe emelése (oldal 19).
3. Lazítsa meg a platóretesz akasztójának 2 csavarját, és mozgassa felfelé vagy lefelé az akasztót attól függően, hogy túl magasan vagy túl alacsonyan van (Ábra 57).

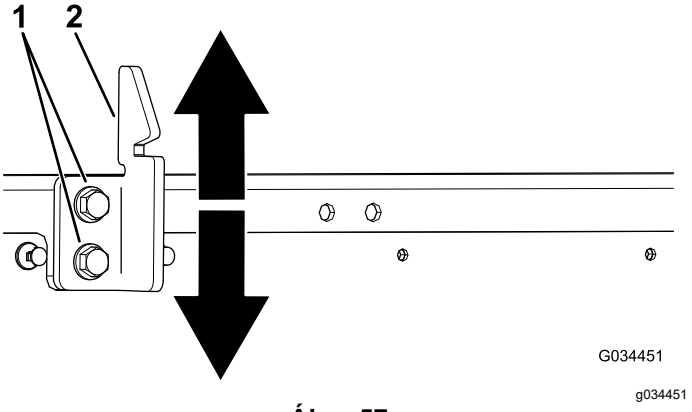

Ábra 57

1. Csavarok
2. Platóretesz akasztója

4. Húzza meg a platóretesz akasztójának 2 csavarját (Ábra 57).
5. A plató többszöri reteszelésével ellenőrizze, hogy a beállítás megfelelő-e.

Tisztítás

A gép lemosása

Szolgáltatásszünet: Minden egyes használat előtt, vagy naponta—Mossa le a gépet.

Mossa le a gépet szükség szerint csak vízzel vagy enyhe mosószerrel is. A gép lemosásához rongyot is használhat.

Fontos: **A gép tisztítására ne használjon se sós vizet (brakkvíz), se tisztított szennyvizet.**

Fontos: **A gép mosásához nem ajánlott magasnyomású vizet használni. Ez károsíthatja az elektromos rendszert, fellazíthat fontos címkéket vagy kimoshatja a fontos zsírt a súrlódó pontokból. Kerülje a víz túlzott használatát, különösen a kezelőpanel, a motor, a motorvezérlő, a töltő, a műszerfal hátulja és az akkumulátorok közelében.**

Tárolás

Biztonságos tárolás

- Állítsa le a gépet, vegye ki az indítókulcsot, és várja meg, amíg az összes mozgó alkatrész leáll, csak ezután hagyja el a kezelőülést. Hagyja lehűlni a gépet, mielőtt beállítási, szervizelési, tisztítási vagy tárolási munkába kezd rajta.
- Ne tárolja a gépet vagy az üzemanyagtartályt olyan helyen, ahol nyílt láng, szikra vagy őrláng fordul elő, mint például vízmelegítőkön vagy más eszközökön.

A gép tárolása

1. Parkolja le a gépet sík talajon, húzza be a rögzítőféket, állítsa le a gépet, és vegye ki az indítókulcsot.
2. Távolítsa el a szennyeződéseket és lerakódásokat a gép teljes felületéről, beleértve a motorház külső részét is.

   Fontos: **A gépet kímélő mosószerrel és vízzel is lemoshatja. Ne használjon nagynyomású mosót a gép lemosásához. A nagynyomású víz károsíthatja az elektromos rendszert vagy kimoshatja a fontos zsírt a súrlódó pontokból. Kerülje a bő víz használatát, különösen a vezérlőpanel, a lámpák, a motor és akkumulátorok környékén.**
3. Ellenőrizze a fékeket; lásd: A fékek ellenőrzése (oldal 42).
4. Ellenőrizze a gumiabroncsok nyomását; lásd: A gumiabroncsok nyomásának ellenőrzése (oldal 16).
5. Ellenőrizzen és húzzon meg minden csavart és anyát. Javítsa meg vagy cserélje le a károsodott alkatrészeket.
6. Fesse be az összes karcos vagy csupasz fémfelületet.

   Megjegyzés: A festék a hivatalos Toro-márkakereskedőtől beszerezhető.
7. A védelme érdekében takarja le és tartsa tisztán a gépet.

Az akkumulátor tárolásaKövetelmények

Megjegyzés: Nem kell eltávolítani az akkumulátort a gépből a tároláshoz.

Az előírt tárolási hőmérsékletek kapcsán lásd az alábbi táblázatot:

Előírt tárolási hőmérséklet

Tárolási feltételek	Hőmérsékleti előírások
Normál tárolási feltételek	–20 °C – 45 °C
Szélsőséges meleg – 1 hónapig vagy rövidebb ideig	45 °C – 60 °C
Szélsőséges hideg – 3 hónapig vagy rövidebb ideig	–30 °C – –20 °C

Fontos: **Az e tartományon kívüli hőmérséklet károsítja az akkumulátorokat.**

Az akkumulátorok élettartamát hosszú távon képes befolyásolni, hogy milyen hőmérsékleten történik a tárolásuk. A tartósan szélsőséges hőmérsékleten történő tárolás csökkenti az akkumulátorok élettartamát. Tárolja a gépet a hőmérsékleti előírásokra vonatkozó táblázatban feltüntetett normál tárolási körülmények között.

- Mielőtt a gépet tárolásba helyezi, töltse fel vagy merítse le az akkumulátorokat 40–60% töltöttségre (50,7–52,1 V).

  Megjegyzés: Az akkumulátorok maximális élettartamának biztosításához 50% töltöttség az optimális. Ha az akkumulátorokat a tárolásba helyezés előtt 100%-ra feltölti, az élettartamuk lerövidül.

  Ha a gépet előre láthatóan hosszabb időre leállítja, töltse fel az akkumulátorokat kb. 60%-ra.

- Ellenőrizze 6 havonta az eltárolt gép akkumulátorait, hogy a töltöttségük 40% és 60% között van-e. Ha a töltöttségük 40%-alá csökkent, töltse fel az akkumulátorokat 40% és 60% közé.

- A gép kikapcsolt helyzetében multiméterrel ellenőrizhető a töltöttségi szint. Tekintse meg a következő táblázatban a feszültség mértékét és a hozzá tartozó töltöttségi szintet:

Feszültség	Töltöttségi szint
52,1 V	60%
51,4 V	50%
50,7 V	40%

- Az akkumulátorok feltöltését követően a töltőt válassza le a tápellátásról. A tároláshoz kösse le a tápcsatlakozót, hogy minimális legyen az akkumulátorok kisülése.

- Ha a töltőt a gépen hagyja, kikapcsol, amint az akkumulátorok teljesen feltöltődtek, és nem kapcsol be újra, csak ha leválasztotta, majd újra csatlakoztatta.

Hibakeresés és elhárítás

Az akkumulátortöltő hibakódjai

Probléma	Lehetséges ok	Javító intézkedés
E-0-0-1 vagy E-0-4-7	1. Magas az akkumulátorfeszültség	1. Ellenőrizze az akkumulátorfeszültséget és a kábelcsatlakozásokat; ellenőrizze az akkumulátor állapotát.
E-0-0-4	1. BMS- vagy akkumulátorhiba észlelhető	1. Forduljon hivatalos Toro-forgalmazóhoz.
E-0-0-7	1. Akkumulátor amperóra-határértéke túllépve	1. Lehetséges okok: elhasználódott akkumulátor, az akkumulátor mélykisülése, gyenge csatlakozása és/vagy töltéskor valami jelentősen terheli az akkumulátort. Lehetséges megoldás: cseréljen akkumulátort. Ellenőrizze az egyenáramú csatlakozókat. Szüntesse meg a parazitaterhelést. A hibajelzés a töltőt ki-bekapcsolva törölhető.
E-0-1-2	1. Fordított polaritás	1. Az akkumulátort hibásan csatlakoztatták a töltőhöz. Ellenőrizze az akkumulátor csatlakozóit.
E-0-2-3	1. Magas tápfeszültség (> 270 V AC)	1. Csatlakoztassa a töltőt olyan váltóáramú tápforráshoz, amely stabilan 85–270 V AC/45–65 Hz feszültséget biztosít.
E-0-2-4	1. A töltő nem indult el	1. A töltő nem tudott megfelelően bekapcsolódni. Húzza ki a töltőt, kösse le az akkumulátorról, és várjon 30 másodpercet, utána próbálja újra.
E-0-2-5	1. Alacsony hálózati feszültség, oszcillációs hiba	1. A tápforrás instabil. Okozhatja alulméretezett generátor vagy jelentősen alulméretezett tápkábel. Csatlakoztassa a töltőt olyan váltóáramú tápforráshoz, amely stabilan 85–270 V AC/45–65 Hz feszültséget biztosít.
E-0-3-7	1. Sikertelen átprogramozás	1. Szoftverfrissítési vagy szkriptlefutási hiba. Ellenőrizze, hogy megfelelő-e az új szoftver.
E-0-2-9, E-0-3-0, E-0-3-2, E-0-4-6 vagy E-0-6-0	1. Nincs kapcsolat az akkumulátorral	1. Ellenőrizze az akkumulátor jelvezetékeinek csatlakozását.

Akkumulátortöltő hibakódjai

Probléma	Lehetséges ok	Javító intézkedés
F-0-0-1, F-0-0-2, F-0-0-3, F-0-0-4, F-0-0-5, F-0-0-6 vagy F-0-0-7	1. Töltő belső hibája	1. Húzza ki a töltőt, kösse le az akkumulátorról, és várjon minimum 30 másodpercet, utána próbálja újra. Ha ez ismét sikertelen, forduljon hivatalos Toro-forgalmazóhoz.

Gép hibakódjai

Probléma	Lehetséges ok	Javító intézkedés
P156C, P156E kód	1. Vezérlőkonfigurációs hiba áll fenn.	1. Forduljon a hivatalos Toro-forgalmazóhoz.
P0226, P156C, B1107 kód	1. A rögzítőfék be van húzva ELŐREMENETI vagy HÁTRAMENETI állásban. 2. A meghajtáskapcsoló hibás.	1. Engedje ki a rögzítőféket. 2. Kapcsolja ki a gépet, és ellenőrizze a kapcsolók működését.
P0A54, P156C kód	1. A motor áramerőssége meghaladta a vezérlő maximális értékét. 2. Hibás az egyik belső tápellátásért felelős alkatrész.	1. Fordítsa a gyújtáskapcsolót KI helyzetbe, várjon néhány másodpercet, majd fordítsa a gyújtáskapcsolót BE helyzetbe. Ellenőrizze az összes akkumulátort és a nagyáramú vezérlő csatlakozóit. Ha az állapot továbbra is fennáll, forduljon hivatalos Toro-forgalmazóhoz. 2. Forduljon a hivatalos Toro-forgalmazóhoz.
P2BE8, P2BE9 kód	1. A fő kontaktor hibás.	1. Ellenőrizze az érintkezővezetékeket, a tekercset és az érintkezőket normál működés szempontjából.
P0A44 kód	1. Túllépte a maximális motorfordulatszámot.	1. Fordítsa a gyújtáskapcsolót KI helyzetbe, várjon néhány másodpercet, fordítsa a gyújtáskapcsolót BE helyzetbe, majd ellenőrizze a normál működést.
P0226, P156C kód	1. A gázpedált lenyomták a gép beindítása közben. 2. Az egyik vezeték nem érintkezik.	1. Engedje fel a pedált, fordítsa a gyújtáskapcsolót KI helyzetbe, várjon néhány másodpercet, fordítsa a gyújtáskapcsolót BE helyzetbe, majd ellenőrizze a normál működést. 2. Ellenőrizze a vezérlő és a kontaktor, a kapcsolók és az állapotjelző lámpa közötti vezetékeket.
P0E8E, P156C kód	1. Az akkumulátorok töltöttsége alacsony. 2. Az akkumulátorok teljesen lemerültek. 3. A belső kondenzátor előtöltöttsége kevesebb, mint 5 V.	1. Állítsa le a munkavégzést, hajtson el lassan a legközelebbi töltőállomásig, és töltse fel teljesen az akkumulátorokat. 2. Vontassa el a gépet egy töltőállomáshoz, és töltse fel teljesen az akkumulátorokat. 3. Töltse fel teljesen az akkumulátorokat, fordítsa a gyújtáskapcsolót KI helyzetbe, várjon néhány másodpercet, fordítsa a gyújtáskapcsolót BE helyzetbe, majd ellenőrizze a normál működést.
P0A2F, P0A3C, P1502, P1511, P1512 kód	1. A vezérlő vagy a motor túlmelegedett vagy túl hideg.	1. Határozza meg, hogy a motor vagy a vezérlő nagyon meleg vagy nagyon hideg-e, majd hagyja, hogy a gép visszatérjen a biztonságos hőmérsékletre, mielőtt a normál használatot folytatná.

Probléma	Lehetséges ok	Javító intézkedés
P0A44, P1520 kód	1. Egy motorkódoló meghibásodott. 2. Túllépte a maximális motorfordulatszámot.	1. Ellenőrizze a motorkódoló (fordulatszám-érzékelő) vezetékeit. 2. Fordítsa a gyújtáskapcsolót KI helyzetbe, várjon néhány másodpercet, fordítsa a gyújtáskapcsolót BE helyzetbe, majd ellenőrizze a normál működést.
P156D kód	1. Belső szoftverhiba történt.	1. Forduljon a hivatalos Toro-forgalmazóhoz.

EEA/UK adatvédelmi nyilatkozat

A Toro az alábbi módon használja fel az Ön személyes adatait

A The Toro Company („Toro”) tiszteletben tartja személyes adatainak bizalmasságát. Amikor megvásárolja valamelyik termékünket, birtokunkba kerülhet néhány személyes adata közvetlenül Öntől vagy a helyi Toro vállalaton, illetve -kereskedőn keresztül. A Toro ezeket az információkat a szerződéses kötelezettségek teljesítése céljából – például jótállás nyilvántartásba vételére, jótállási igény feldolgozása vagy termék visszahívása esetén történő kapcsolatfelvételre és jogszerű üzleti célokra – használja fel, például a vevői elégedettség mérése, termékeink javítása vagy olyan termékinformációk biztosítása érdekében, amelyek érdekesek lehetnek az Ön számára. A Toro a fenti tevékenységek bármelyikével kapcsolatban megoszthatja az Ön adatait a Toro kapcsolt vállalkozásaival, kereskedőivel vagy más üzleti partnereivel. Személyes adatait akkor is nyilvánosságra hozhatjuk, ha a törvény ezt előírja, vagy ha vállalkozás eladásával, vásárlásával vagy egyesülésével kapcsolatban merül fel erre igény. Marketingcélokból soha nem adjuk ki az Ön személyes adatait más vállalat számára.

Személyes adatai megőrzése

A Toro a személyes adatait addig őrzi meg, amíg az a fenti célokból fontos lehet, valamint a jogszabályi előírásoknak megfelelően. A hatályos megőrzési időszakkal kapcsolatos további tájékoztatásért vegye fel a kapcsolatot a következő címmel: legal@toro.com.

A Toro biztonsággal kapcsolatos elkötelezettsége

Személyes adatait az Egyesült Államokban vagy más olyan országban is feldolgozhatják, amely kevésbé szigorú adatvédelmi jogszabályokkal rendelkezik, mint a lakóhely szerinti országa. Amikor adatait a lakóhelye szerinti országon kívül továbbítjuk, megtesszük a jogilag megkövetelt lépéseket adatai védelmének biztosítása érdekében, valamint annak biztosítására, hogy azokat biztonságosan kezeljék.

Hozzáférés és helyesbítés

Önnek joga van személyes adatai kijavításához vagy felülvizsgálatához, illetve az adatok feldolgozásának tiltásához vagy korlátozásához. Ezek kapcsán írjon a legal@toro.com címre. Ha aggodalmai vannak azzal kapcsolatban, hogy a Toro miként kezeli az Ön adatait, bátran tegye fel kérdéseit közvetlenül nekünk. Felhívjuk figyelmét, hogy az európai lakosoknak jogukban áll panaszt tenni az adatvédelmi hatóságnál.

65. számú kaliforniai indítvány, figyelmeztetési információk

Mi ez a figyelmeztetés?

Találkozhat olyan termékkel, amelyen az alábbi figyelmeztető címke látható:

FIGYELMEZTETÉS: Rákot okozó és a szaporítószervekre káros hatások – www.p65Warnings.ca.gov.

Mi az a 65. indítvány?

A 65. indítvány hatálya minden olyan vállalatra érvényes, amely Kaliforniában működik, Kaliforniában értékesít termékeket, Kaliforniában gyárt vagy oda hoz be termékeket. Az indítvány engedélyezi, hogy a kaliforniai kormányzó kezelje és közzétegye a rákot, a születési rendellenességeket és/vagy más reproduktív károkat okozó vegyi anyagok jegyzékét. Az évente frissülő listán több száz, a mindennapi használatú cikkekben megtalálható vegyi anyag szerepel. A 65. indítvány célja a nyilvánosság tájékoztatása az ilyen vegyi anyagoknak való kitettségről.

A 65. indítvány nem tiltja be az ilyen vegyi anyagokat tartalmazó termékek értékesítését, csak előírja, hogy jelenjen meg az ezzel kapcsolatos figyelmeztetés a terméken, annak csomagolásán vagy a hozzá mellékelt dokumentációban. A 65. indítvány figyelmeztetése azt sem jelenti, hogy a termék megsért bármilyen termékbiztonsági szabványt vagy előírást. California kormánya egyértelművé tette, hogy a 65. indítvány figyelmeztetése „nem szabályozási határozat, amely szerint a termék »biztonságosnak« vagy »nem biztonságosnak« tekinthető”. Sok ilyen vegyi anyag évek óta használatos a mindennapi termékekben, dokumentált károsító hatás nélkül. További tájékoztatás:https://oag.ca.gov/prop65/faqs-view-all.

A 65. indítvány figyelmeztetése azt jelenti, hogy a vállalat 1) értékelte a kitettséget, és arra a megállapításra jutott, hogy az meghaladja a „nem jelentős kockázati szintet”; vagy 2) úgy döntött, hogy a figyelmeztetést saját belátása szerint a felsorolt vegyi anyagok jelenléte miatt kihelyezi anélkül, hogy felmérné az esetleges kitettség mértékét.

Ez a törvény mindenütt érvényes?

A 65. indítvány figyelmeztetései kizárólag a kaliforniai törvények hatálya alatt kötelező érvényűek. A figyelmeztetések Kaliforniában számos helyen, beleértve, de nem kizárólagosan éttermekben, élelmiszerboltokban, szállodákban, iskolákban és kórházakban, valamint termékek széles skáláján láthatók. Emellett egyes online és postai úton forgalmazó kiskereskedők is kihelyezik a 65. indítvány figyelmeztetéseit a weboldalukon vagy a katalógusaikban.

Hogyan viszonyulnak a kaliforniai figyelmeztetések a szövetségi határokhoz?

A 65. indítvány előírásai gyakran szigorúbbak a szövetségi és nemzetközi előírásoknál. Számos olyan anyag létezik, amelynél ki kell helyezni a 65. indítvány figyelmeztetését már olyan szint elérésekor is, amely jóval alacsonyabb a szövetségileg előírt határértéknél. A 65. indítvány előírt figyelmeztetési szintje ólom esetében például 0,5 µg/nap, amely jóval alacsonyabb a szövetségi és a nemzetközi szabványok szerinti értéknél.

Miért nem látható minden hasonló terméken ez a figyelmeztetés?

- A Kaliforniában értékesített termékeken kötelező a 65. indítvány szerinti feliratozás, a máshol értékesítettek esetében viszont nem.
- A 65. indítvány által érintett vállalat köthet olyan megállapodást, amely előírja a 65. indítvány figyelmeztetéseinek kihelyezését a termékeire, míg más hasonló termékeket gyártó vállalatokra esetleg nem érvényes ilyen követelmény.
- A 65. indítvány hatálya nem konzisztens.
- Dönthet úgy a vállalat, hogy nem ad figyelmeztetést, mert arra a következtetésre jut, hogy a 65. indítvány szerint nem kötelesek erre; de a termékre vonatkozó figyelmeztetések hiánya nem jelenti azt, hogy a termék mentes a felsorolt vegyi anyagoktól hasonló szinteken.

Miért teszi ki a Toro ezt a figyelmeztetést?

A Toro úgy döntött, hogy a lehető legtöbb információt megadja vásárlóinak a termékeiről, hogy jól megalapozott döntést hozhassanak a megvásárolni kívánt termékkel és annak használatával kapcsolatban. A Toro egyes esetekben egy vagy több felsorolt vegyi anyag jelenlétének ismeretében a kitettség szintjének értékelése nélkül ad figyelmeztetést, mivel nem minden felsorolt vegyi anyag rendelkezik kitettségi határértékkel. Habár a Toro-termékek esetében a kitettség elhanyagolható, vagy az jóval a „nem jelentős kockázat” tartományába esik, a biztonság érdekében a Toro úgy határozott, hogy kihelyezi a 65. indítvány figyelmeztetéseit. Továbbá ha a Toro nem biztosítja ezeket a figyelmeztetéseket, California állam vagy egyes magánügyfelek pert indíthatnak, hogy érvényt szerezzenek a 65. indítvány betartásának, ami jelentős büntetéssel jár.

Akkumulátorra vonatkozó korlátozott szavatosság

Battery

A lítiumion-akkumulátor 5 éven át garantáltan mentes lesz az anyag- és gyártási hibáktól. Az akkumulátor kapacitása (amperóra) a teljes töltöttség tekintetében idővel csökken. Az energiafogyasztást befolyásolja az üzemeltetés jellege, a használt munkaeszköz, a gyep, a terep, a beállítások és a hőmérséklet.

Termék	Szavatossági időtartam
Workman GTX	5 év
eTriFlex	4 év
Greensmaster	4 év

A Toro jótállása

Két év vagy 1500 üzemóra korlátozott jótállás

Feltételek és a hatálya alá tartozó termékek

A The Toro Company szavatolja, hogy az Ön kereskedelmi Toro-terméke („termék") 2 évig vagy 1500 üzemórán* át (amelyik előbb következik be) mentes lesz az anyag- és gyártási hibáktól. Ez a szavatosság alkalmazható valamennyi termékre a gyepszellőztetők kivételével (lásd e termékek külön szavatossági nyilatkozatait). Ahol jótállási feltétel áll fenn, költségtérítés nélkül megjavítjuk a terméket, beleértve a diagnosztika, a munkadíj, az alkatrészek és a szállítás költségét. Ez a jótállás azzal a nappal kezdődik, amelyen a terméket az eredeti kiskereskedelmi vásárlóhoz kiszállították.
* Üzemóra-számlálóval felszerelt termék.

Utasítások a jótállási szolgáltatások igénybevételéhez

Ön felelős a kereskedelmi termékforgalmazó vagy a jogosult kereskedelmi termékértékesítő értesítéséért, akitől Ön a terméket vásárolta, amint úgy gondolja, hogy jótállási feltétel áll fenn. Ha segítségre van szüksége egy kereskedelmi termékforgalmazó vagy jogosult kereskedelmi termékértékesítő telephelyének megállapításához, vagy kérdései vannak szavatossági jogai vagy felelősségei tekintetében, a következő címen léphet velünk kapcsolatba:

Toro Commercial Products Service Department
8111 Lyndale Avenue South
Bloomington, MN 55420-1196

952–888–8801 vagy 800–952–2740
E-mail: commercial.warranty@toro.com

A tulajdonos felelősségei

A termék tulajdonosaként Ön a felelős a *kezelői kézikönyvben* ismertetett szükséges karbantartások és beállítások végrehajtásáért. A jótállás nem terjed ki a termék szükséges karbantartásának és beállításainak elmulasztásából adódó javításokra.

Tételek és körülmények, amelyek nem tartoznak a jótállás hatálya alá

A jótállási időszak alatt előforduló termékhibák vagy meghibásodások nem mindegyike számít anyag- vagy gyártási hibának. Jelen jótállás nem vonatkozik a következőkre:

- Olyan termékhibák, amelyek a nem a Toro által gyártott cserealkatrészek használata vagy járulékos alkatrészek, illetve módosított, nem Toro márkájú tartozékok és termékek beszerelése és használata miatt következnek be.
- Olyan termékhibák, amelyeket a javasolt karbantartás vagy beállítások végrehajtásának elmulasztása eredményez.
- Olyan termékhibák, amelyek oka a termék helytelen, hanyag vagy felelőtlen használata.
- A használat során elhasznált olyan alkatrészek, amelyek hibátlanok. Példák a termék normál üzemeltetése során elhasználódott vagy felhasznált alkatrészekre, a teljesség igénye nélkül: fékpofák és fékbetétek, tengelykapcsoló-betétek, kések, orsók, görgők és csapágyak (zárt vagy kenhető), alsókések, gyújtógyertyák, önbeálló kerekek és csapágyaik, gumiabroncsok, szűrők, szíjak és a permetező bizonyos alkatrészei, például membránok, fúvókák, áramlásmérők és visszacsapószelepek.
- Külső hatásnak számít – a teljesség igénye nélkül – az időjárás, a tárolási mód, a szennyeződések, a nem engedélyezett üzemanyagok, hűtőfolyadékok, kenőanyagok, adalékanyagok, műtrágyák, víz és vegyi anyagok használata.
- A vonatkozó iparági szabványoknak nem megfelelő üzemanyagok (pl. benzin, gázolaj vagy biodízel) használata által okozott meghibásodások vagy teljesítményproblémák.
- Normál zaj, rezgés, elhasználódás és tönkremenetel. A normál elhasználódás körébe tartozik (a teljesség igénye nélkül): az ülések kopás és dörzsölés okozta károsodása, a lekopott festett felületek, az összekarcolt címkék és figyelőablakok.

Alkatrészek

Azok az alkatrészek, amelyek cseréjét szükséges karbantartás keretében ütemezték, az ütemezett cseréig terjedő időszakra szavatoltak. A jelen jótállás hatálya alatt kicserélt alkatrészekre az eredeti termékjótállás időtartama érvényes, és a Toro tulajdonává válnak. A Toro hozza meg bármely meglévő alkatrész vagy szerelvény javításának vagy cseréjének végső döntését. A jótállás keretében végzett javításokra a Toro használhat felújított alkatrészeket.

Ciklusálló és lítiumionos akkumulátorokra vonatkozó jótállás

A ciklusálló és a lítiumionos akkumulátorokat az előírt összes kilowattóra-érték jellemzi, amelyet élettartamuk során szolgáltatni tudnak. Az üzemeltetési, újratöltési és karbantartási technikák a teljes akkumulátor-élettartamot meghosszabbíthatják vagy csökkenthetik. Mivel ebben a termékben az akkumulátorok elhasználódnak, az egyes töltések közötti időközökben a hasznos munka mennyisége lassan csökken, amíg az akkumulátor teljesen el nem használódik. A normál fogyasztás következtében elhasználódott akkumulátorok cseréje a terméktulajdonos felelőssége. Megjegyzés (csak lítiumionos akkumulátor esetén): további tájékoztatásért lásd az akkumulátorra adott jótállást.

Forgattyús tengelyre adott élettartam-garancia (csak ProStripe 02657 esetén)

Az eredeti berendezésként eredeti Toro dörzstárcsával és a motorindítást biztosító késfékező tengelykapcsolóval (egybeépített késfékező tengelykapcsoló [BBC] + dörzstárcsa egységgel) felszerelt ProStripe esetén az első vásárló számára a motor forgattyús tengelyének meggörbülésére élettartam-garanciát adunk, ha az üzemeltetést az előírt használati és karbantartási eljárások szerint végzi. A súrlódó alátétekkel, késfékező tengelykapcsolóval (BBC) és egyéb hasonló egységekkel szerelt gépekre a forgattyús tengelyre vonatkozó élettartam-garancia nem terjed ki.

Karbantartás a tulajdonos költségén

Motorbeállítás, kenés, tisztítás és fényezés, a szavatosság hatálya alá nem tartozó tételek cseréje, szűrők, hűtőfolyadék, az ajánlott karbantartás elvégzése és néhány normál, a Toro-termékek által igényelt szervizmunka a tulajdonos költségén végezhető.

Általános feltételek

A hivatalos Toro-termékforgalmazó vagy -értékesítő által végzett javítás az egyedüli jogorvoslati lehetőség a jelen jótállás időtartama alatt.

A The Toro Company nem vállal felelősséget a közvetett, előre nem látott vagy következményes károkért a jelen szavatosság hatálya alá tartozó Toro-termékek használatával kapcsolatban, beleértve a hibás működés vagy nem használat észszerű időtartamára biztosított helyettesítő berendezés vagy szolgáltatás bármely költségét és kiadását a jelen szavatosság hatálya alá tartozó, függőben lévő javítások befejezéséig. Az alább hivatkozott károsanyag-kibocsátási szavatosságot kivéve (ha az alkalmazható) nincs egyéb kifejezett szavatosság. Az eladhatósággal és a használatra való alkalmassággal kapcsolatos minden beleértett szavatosság ezen kifejezett szavatosság időtartamára korlátozódik.

Némely állam nem engedélyezi a véletlenszerű vagy következményes károk kizárását vagy a beleértett szavatosság időtartamának korlátozását, ezért előfordulhat, hogy a fenti kizárások és korlátozások Önre nem vonatkoznak. Jelen szavatosság Önt speciális törvény adta jogokkal ruházza fel, azonban Ön rendelkezhet egyéb jogokkal is, amelyek államonként eltérőek.

Megjegyzés a károsanyag-kibocsátásra adott jótállásról

A termék károsanyag-kibocsátást szabályozó rendszerére külön jótállási nyilatkozat vonatkozhat, amely kielégíti az Amerikai Egyesült Államok környezetvédelmi hivatala (EPA) vagy a levegő minőségére vonatkozó California Air Resources Board (CARB) jogszabály rendelkezéseit. A károsanyag-kibocsátást szabályozó rendszerrel kapcsolatos jótállásra a fent felsorolt üzemóra-korlátozások nem vonatkoznak. Olvassa el a motor károsanyag-kibocsátást szabályozó rendszerére vonatkozó jótállást, amely a termékhez mellékelve vagy a motor gyártója által biztosított dokumentációban található.

Az Egyesült Államokon és Kanadán kívüli országok

Azoknak a vevőknek, akik az Amerikai Egyesült Államokból vagy Kanadából exportáltak Toro-terméket, kapcsolatba kell lépniük a helyi Toro-márkakereskedővel az adott országra vagy régióra vonatkozó jótállási szabályokért. Ha Ön bármilyen okból elégedetlen márkakereskedője szolgáltatásával, vagy nem tudja beszerezni a jótállásra vonatkozó információkat, lépjen kapcsolatba a hivatalos Toro-szervizközponttal.