Form No. 3460-676 Rev A

Count on it.

Bruksanvisning

Workman® GTX Lithium-arbetsfordon

Modellnr 07413LT—Serienr 410500000 och högre
Modellnr 07413TC—Serienr 410500000 och högre

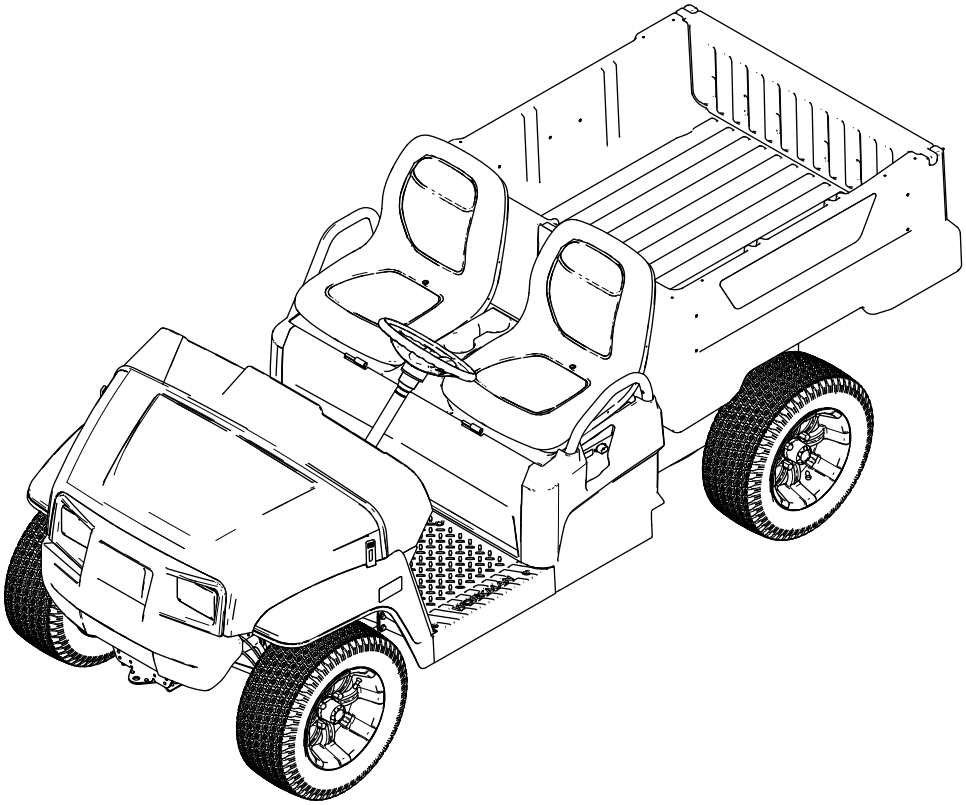

Registrera din produkt på www.Toro.com.
Översättning av originalet (SV)

3460-676

Produkten uppfyller alla relevanta europeiska direktiv. Mer information finns i produktens separata försäkran om överensstämmelse.

⚠ VARNING

KALIFORNIEN
Proposition 65 Varning

Kabeln till denna produkt innehåller bly, en kemikalie som av den amerikanska delstaten Kalifornien anses orsaka fosterskador och andra fortplantningsskador. Tvätta händerna efter hantering.

Batteripoler och kabelanslutningar med tillbehör innehåller bly och blyföreningar, kemikalier som den amerikanska delstaten Kalifornien anser kan orsaka cancer och fortplantningsskador. Tvätta händerna efter hantering.

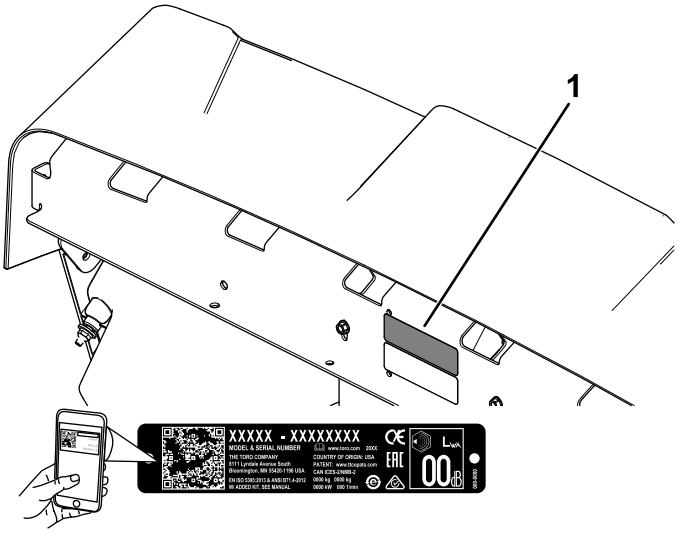

g282597

Figur 1

1. Modell- och serienummer

Modellnr _____

Serienr _____

Introduktion

Detta arbetsfordon är främst avsett för användning i terräng för att transportera personer och gods. Det kan medföra fara för dig och kringstående om maskinen används i andra syften än vad som avsetts.

Läs den här informationen noga så att du lär dig att använda och underhålla produkten på rätt sätt, och för att undvika person- och produktskador. Du är ansvarig för att produkten används på ett korrekt och säkert sätt.

Besök www.Toro.com om du behöver utbildningsmaterial för säkerhet och drift, information om tillbehör, hjälp med att hitta en återförsäljare eller om du vill registrera din produkt.

Kontakta en auktoriserad återförsäljare eller Toros kundservice och ha produktens modell- och serienummer till hands om du har behov av service, Toro originaldelar eller ytterligare information. Figur 1 visar var du finner produktens modell- och serienummer. Skriv in numren i det tomma utrymmet.

Viktigt: **Skanna rutkoden på serienummerdekalen (i förekommande fall) med en mobil enhet för att få tillgång till information om garanti, reservdelar och annat.**

Två ord används också i den här bruksanvisningen för att markera information. **Viktigt** anger speciell teknisk information och **Observera** anger allmän information värd att notera.

Varningssymbolen (Figur 2) visas både i den här bruksanvisningen och på maskinen och anger viktiga säkerhetsmeddelanden som du måste följa för att undvika olyckor. Den här symbolen visas tillsammans med ordet **Fara**, **Varning** eller **Var försiktig**.

- **Fara**: anger en överhängande fara som **kommer att** leda till allvarliga personskador och innebär livsfara om den inte undviks.
- **Varning**: anger en potentiellt farlig situation som **kan** leda till allvarliga personskador och innebära livsfara om den inte undviks.
- **Var försiktig**: anger en potentiellt farlig situation som **kan** leda till lätta eller medelsvåra personskador.

g000502

Figur 2
Varningssymbol

© 2022—The Toro® Company
8111 Lyndale Avenue South
Bloomington, MN 55420

Kontakta oss på www.Toro.com.
Tryckt i USA
Med ensamrätt

Innehåll

Säkerhet 4
Allmän säkerhet 4
Säkerhets- och instruktionsdekaler 5
Montering 7
1 Montera ratten (endast internationella modeller) 7
2 Kontrollera vätskenivåerna och däckens lufttryck 7
3 Polera bromsarna 8
4 Läsa bruksanvisningen och se över monteringsmaterialet 8
Produktöversikt 9
Reglage 10
Panel 12
Specifikationer 15
Redskap/tillbehör 15
Före körning 16
Säkerhet före användning 16
Utföra dagligt underhåll 16
Kontrollera däcktrycket 16
Köra in en ny maskin 16
Under arbetets gång 17
Säkerhet under användning 17
Använda lastflaket 18
Övervaka batterisystemets laddningsnivå 20
Stanna maskinen 20
Lasta lastflaket 20
Efter körning 21
Säkerhet efter användning 21
Transportera maskinen 22
Bogsera maskinen 23
Dra ett släp 23
Underhålla litiumjonbatterierna 23
Transportera litiumjonbatterierna 24
Så här fungerar litiumjonbatteriladdaren 24
Underhåll 26
Säkerhet vid underhåll 26
Rekommenderat underhåll 26
Kontrollista för dagligt underhåll 27
Underhålla maskinen under speciella arbetsförhållanden 28
Förberedelser för underhåll 28
Förbereda maskinen för underhåll 28
Lyfta maskinen 29
Öppna huven 29
Höja och sänka sätet 29
Ta bort ett skålat säte 30
Montera ett skålat säte 30
Ta bort en bänkdyna 30
Montera en bänkdyna 30
Smörjning 31
Smörja de främre hjullagren 31
Underhålla elsystemet 34
Elsystemets säkerhet 34
Koppla loss batterierna 34
Ansluta batterierna 34
Byta ut en säkring 34
Underhåll av strålkastarna 35
Utföra service på batterierna 36
Underhålla batteriladdaren 36
Underhålla drivsystemet 37
Underhåll av däcken 37
Inspektera styr- och upphängningskomponenterna 37
Justera framhjulens inriktning 37
Kontrollera växellådsvätskans nivå 38
Byta ut växellådsvätskan 39
Underhålla bromsarna 39
Kontrollera parkeringsbromsen 39
Justera parkeringsbromsen 39
Kontrollera bromsvätskenivån 40
Kontrollera bromsarna 40
Byta ut bromsklossarna på fotbromsen och parkeringsbromsen 41
Byta bromsvätska 41
Underhåll av chassit 41
Justera lastflakets spärrhakar 41
Rengöring 42
Tvätta maskinen 42
Förvaring 42
Säker förvaring 42
Ställa maskinen i förvar 42
BatteriförvaringKrav 42
Felsökning 44

Säkerhet

Den här maskinen är utformad enligt kraven i SAE J2258 (nov 2016).

Allmän säkerhet

Den här produkten kan orsaka personskador. Följ alltid alla säkerhetsanvisningar för att undvika allvarliga personskador.

- Läs och se till att du har förstått innehållet i den här *bruksanvisningen* innan du startar maskinen. Se till att alla som använder den här produkten förstår varningarna och vet hur produkten ska användas.
- Håll koncentrationen helt på maskinen när du använder den. Ägna dig inte åt aktiviteter som kan distrahera dig, eftersom personskador eller skador på egendom då kan uppstå.
- Håll händer och fötter på avstånd från maskinens rörliga komponenter.
- Kör endast maskinen om skydd och andra säkerhetsanordningar sitter på plats och fungerar.
- Håll kringstående och barn på säkert avstånd från arbetsområdet. Låt aldrig barn köra maskinen.
- Stanna, stäng av maskinen och ta ut nyckeln innan du utför service.

Felaktigt bruk eller underhåll av maskinen kan leda till personskador. För att minska risken för skador ska du alltid följa säkerhetsanvisningarna och uppmärksamma varningssymbolen ⚠. Symbolen betyder Var försiktig, Varning eller Fara – anvisning om personsäkerhet. Underlåtenhet att följa anvisningarna kan leda till personskador och innebära livsfara.

Säkerhets- och instruktionsdekaler

Säkerhetsdekalerna och säkerhetsinstruktionerna är fullt synliga för föraren och finns nära alla potentiella farozoner. Ersätt dekaler som har skadats eller saknas.

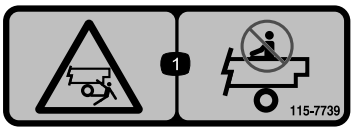

decal115-7739

115-7739

1. Risk för fall- och krosskador – kör inte passagerare.

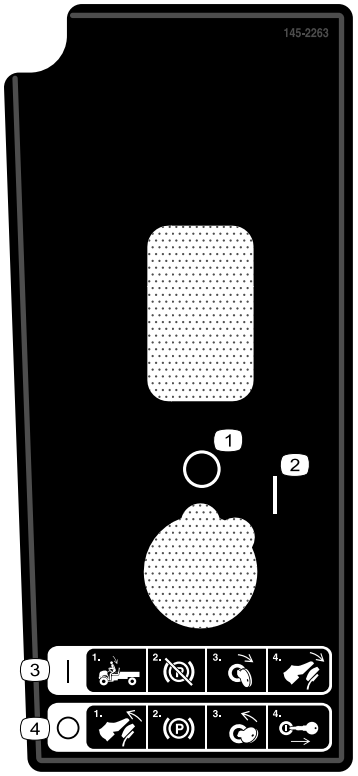

decal145-2263

145-2263

1. Av
2. På
3. Så här startar du maskinen: 1) sätt dig på förarplatsen, 2) koppla ur parkeringsbromsen, 3) vrid nyckeln till PÅ, 4) trampa ned bromspedalen.
4. Så här stänger du av maskinen: 1) släpp upp bromspedalen, 2) koppla in parkeringsbromsen, 3) vrid nyckeln till AV, 4) ta ut nyckeln ur tändningslåset.

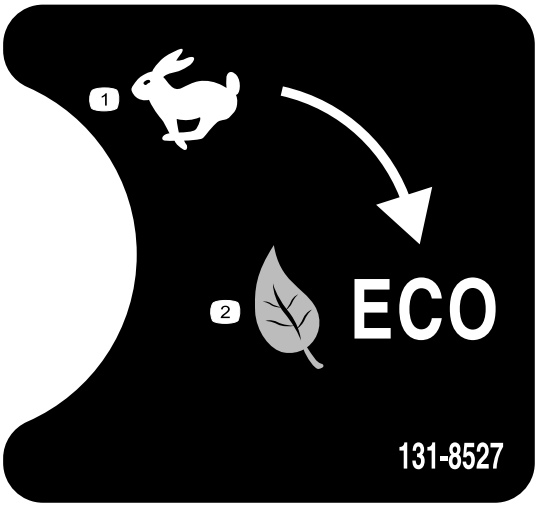

decal131-8527

131-8527

1. Prestandaläge
2. Ekonomiläge

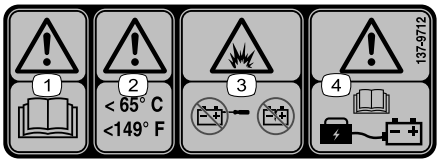

decal137-9712

137-9712

1. Varning – läs *bruksanvisningen*.
2. Varning – förvaras vid temperaturer under 65 °C.
3. Explosionsrisk – öppna inte batteriet och använd inte ett skadat batteri.
4. Varning – information om batteriladdning finns i *bruksanvisningen*.

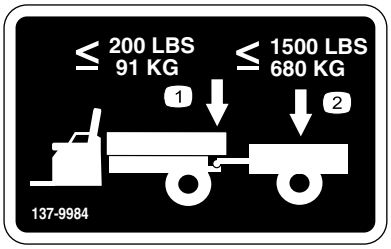

decal137-9984

137-9984

1. Bogseröglevikten får inte överstiga 91 kg.
2. Lasten får inte överstiga 680 kg.

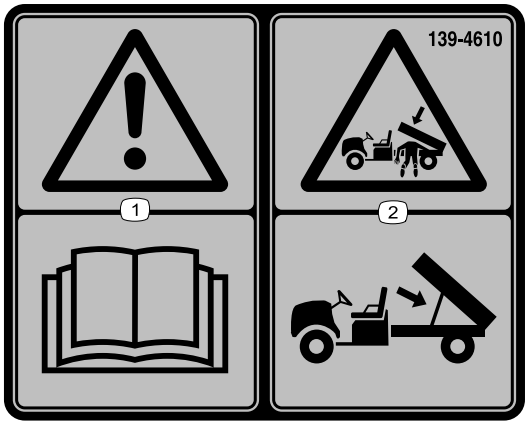

decal139-4610

139-4610

1. Varning – läs *bruksanvisningen*.
2. Risk för krosskador, lastlåda – använd stöttan för att stödja lastflaket.

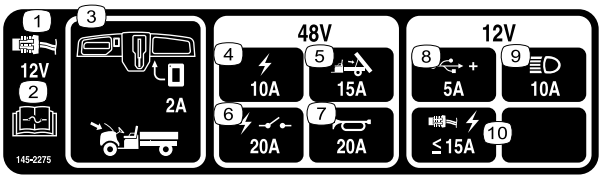

decal145-2275

145-2275

1. 12 V-kontakt
2. Information om säkringar finns i *bruksanvisningen*.
3. Display (2 A) – säkringen sitter under huven.
4. Ström (10 A)
5. Flaklift (15 A)
6. Elektriskt relä (20 A)
7. Signalhorn (20 A)
8. USB-eluttag (5 A)
9. Strålkastare (10 A)
10. Elkraft (mindre än eller lika med 15 A)

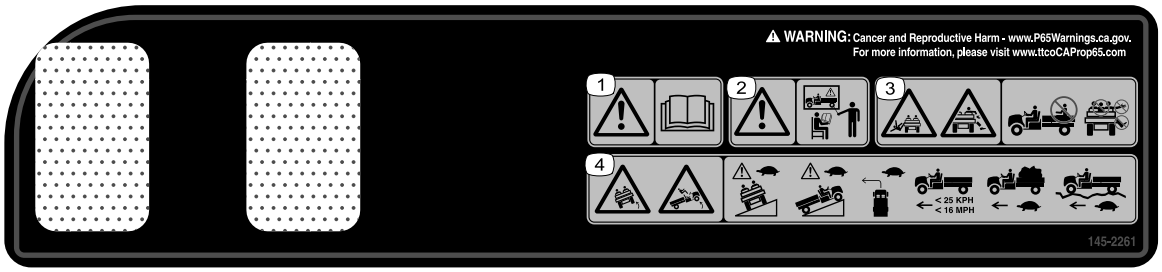

decal145-2261

145-2261

1. Varning – läs *bruksanvisningen*.
2. Varning – se till att få ordentlig utbildning innan du använder maskinen.
3. Fallrisk. Risk för skärskador på armar och ben – kör inte passagerare på flaket. Kör inte med extra passagerare mellan sätena. Håll inte armar och ben utanför maskinen när den är i drift.
4. Vältrisk – kör sakta över eller uppför sluttningar. Sväng långsamt. Kör inte fortare än 26 km/h och kör sakta när du transporterar last. Kör sakta i ojämn terräng.

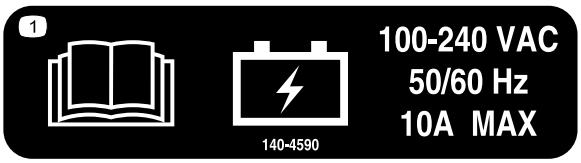

decal140-4590

140-4590

1. Information om batterier finns i *bruksanvisningen*.

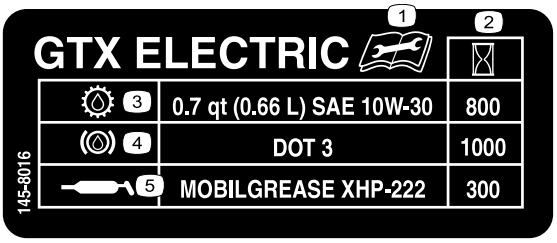

decal145-8016

145-8016

1. Läs *bruksanvisningen* innan du utför underhåll.
2. Serviceintervall (timmar)
3. Växellådsvätska
4. Bromsolja
5. Smörjpunkter

Montering

Lösa delar

Använd diagrammet nedan för att kontrollera att alla delar finns med.

Tillvägagångssätt	Beskrivning	Antal	Användning
1	Ratt Rattskydd Bricka (½ tum) Dammskydd	1 1 1 1	Montera ratten (endast internationella modeller).
2	Inga delar krävs	–	Kontrollera vätskenivåerna och däckens lufttryck.
3	Inga delar krävs	–	Polera (kör in) bromsarna.
4	Bruksanvisning Registreringskort Kontrollblankett före leverans Kvalitetscertifikat Nyckel	1 1 1 1 2	Läs bruksanvisningen och titta på monteringsmaterialet innan du använder maskinen.

Obs: Vänster och höger sida på maskinen är lika med förarens vänstra respektive högra sida vid normal körning.

1

Montera ratten (endast internationella modeller)

Delar som behövs till detta steg:

1	Ratt
1	Rattskydd
1	Bricka (½ tum)
1	Dammskydd

Tillvägagångssätt

1. Ta i förekommande fall bort kåpan från rattnavet (Figur 3).
2. Ta bort låsmuttern (½ tum) från styraxeln (Figur 3).
3. Skjut in ratten, dammskyddet och brickan (½ tum) på styraxeln (Figur 3).

   Obs: Rikta framhjulen rakt fram och vrid ratten så att den mindre ”ekern” på ratten står i lodrätt läge.
4. Fäst ratten på axeln med låsmuttern (½ tum) och dra åt den till 18–30 Nm.
5. Montera kåpan på ratten (Figur 3).

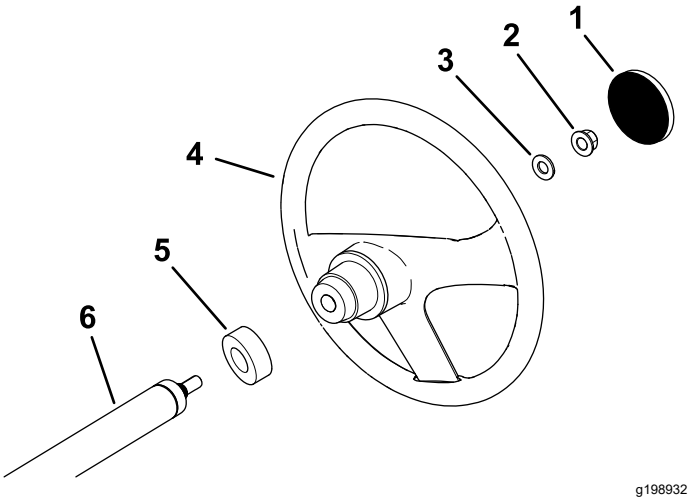

Figur 3

1. Rattskydd
2. Låsmutter (½ tum)
3. Bricka (½ tum)
4. Ratt
5. Dammskydd
6. Styraxel

2

Kontrollera vätskenivåerna och däckens lufttryck

Inga delar krävs

Tillvägagångssätt

1. Kontrollera att batterierna är laddade. Se Ladda litiumjonbatterierna (sida 24).
2. Kontrollera bromsvätskenivån innan du använder maskinen. Se Kontrollera bromsvätskenivån (sida 40).
3. Kontrollera lufttrycket i däcken. Se Kontrollera däcktrycket (sida 16).

3

Polera bromsarna

Inga delar krävs

Tillvägagångssätt

Polera (kör in) bromsarna innan du använder maskinen, för att garantera bästa prestanda för bromssystemet.

1. Kör maskinen i högsta hastighet och ansätt bromsarna så att den stannar snabbt, men utan att bromsarna låser sig.
2. Upprepa detta tio gånger, men vänta i en minut mellan stoppen så att du inte överhettar bromsarna.

   Viktigt: **Detta är mest effektivt om maskinen har 227 kg last.**

4

Läsa bruksanvisningen och se över monteringsmaterialet

Delar som behövs till detta steg:

1	*Bruksanvisning*
1	Registreringskort
1	*Kontrollblankett före leverans*
1	Kvalitetscertifikat
2	Nyckel

Tillvägagångssätt

- Läs *bruksanvisningen*.
- Fyll i registreringskortet.
- Fyll i *Kontrollblankett före leverans*.
- Kontrollera *kvalitetscertifikatet*.

Produktöversikt

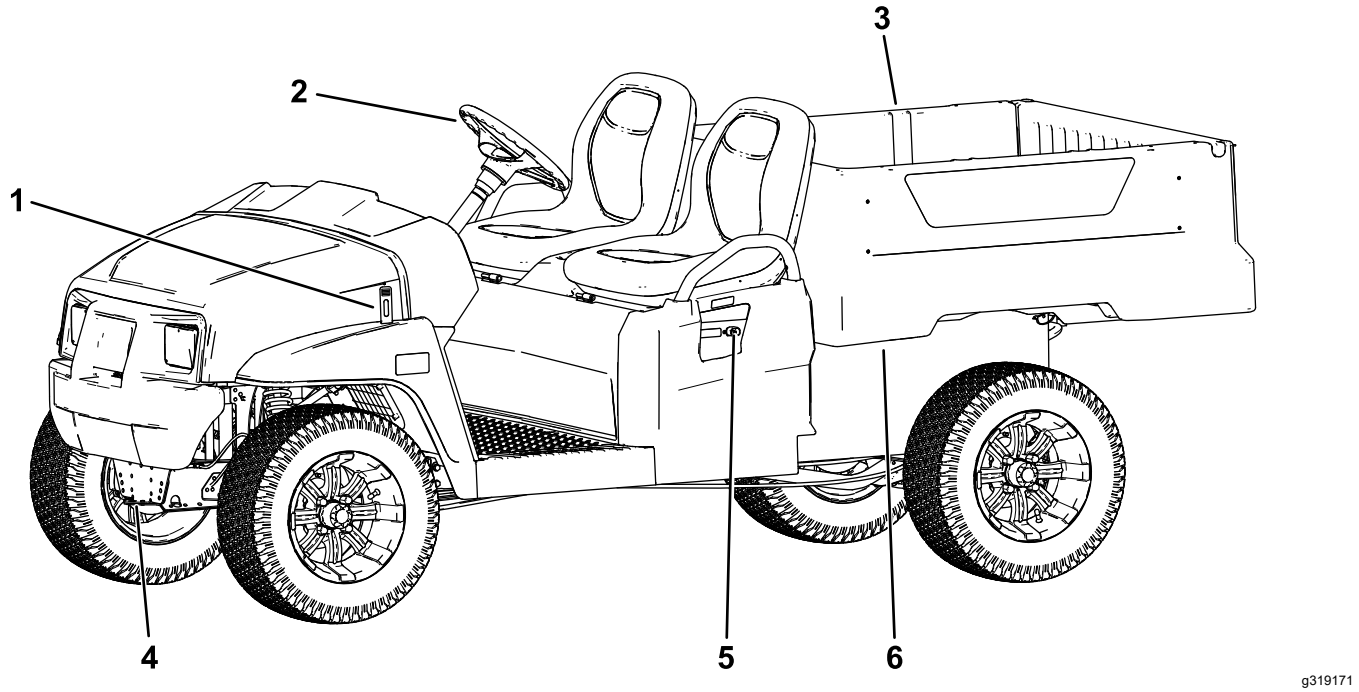

Figur 4

1. Motorhuvsspärr
2. Ratt
3. Lastflak
4. Bogserögla
5. Batteriladdare
6. Lastflaksspak

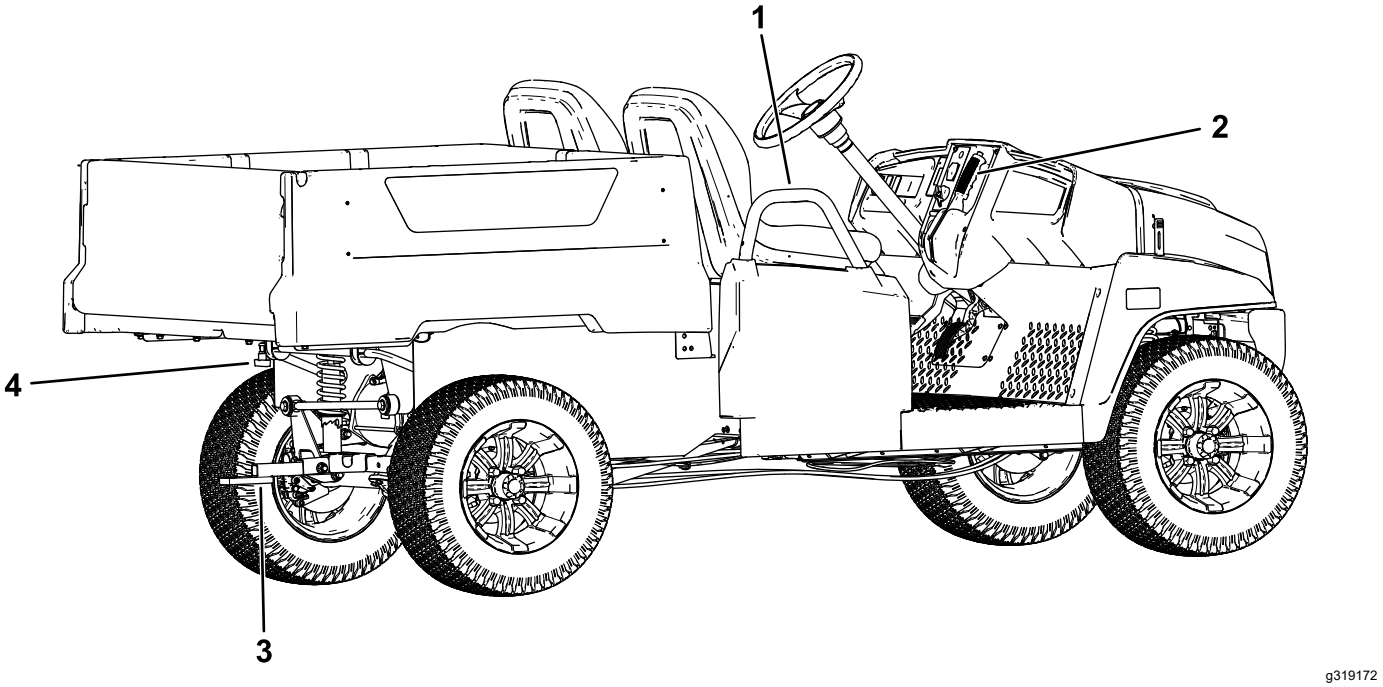

Figur 5

1. Passagerarhandtag
2. Parkeringsbromsspak
3. Dragkrok
4. Lastflakets bakre tillbehörsfäste

Reglage

Kontrollpanel

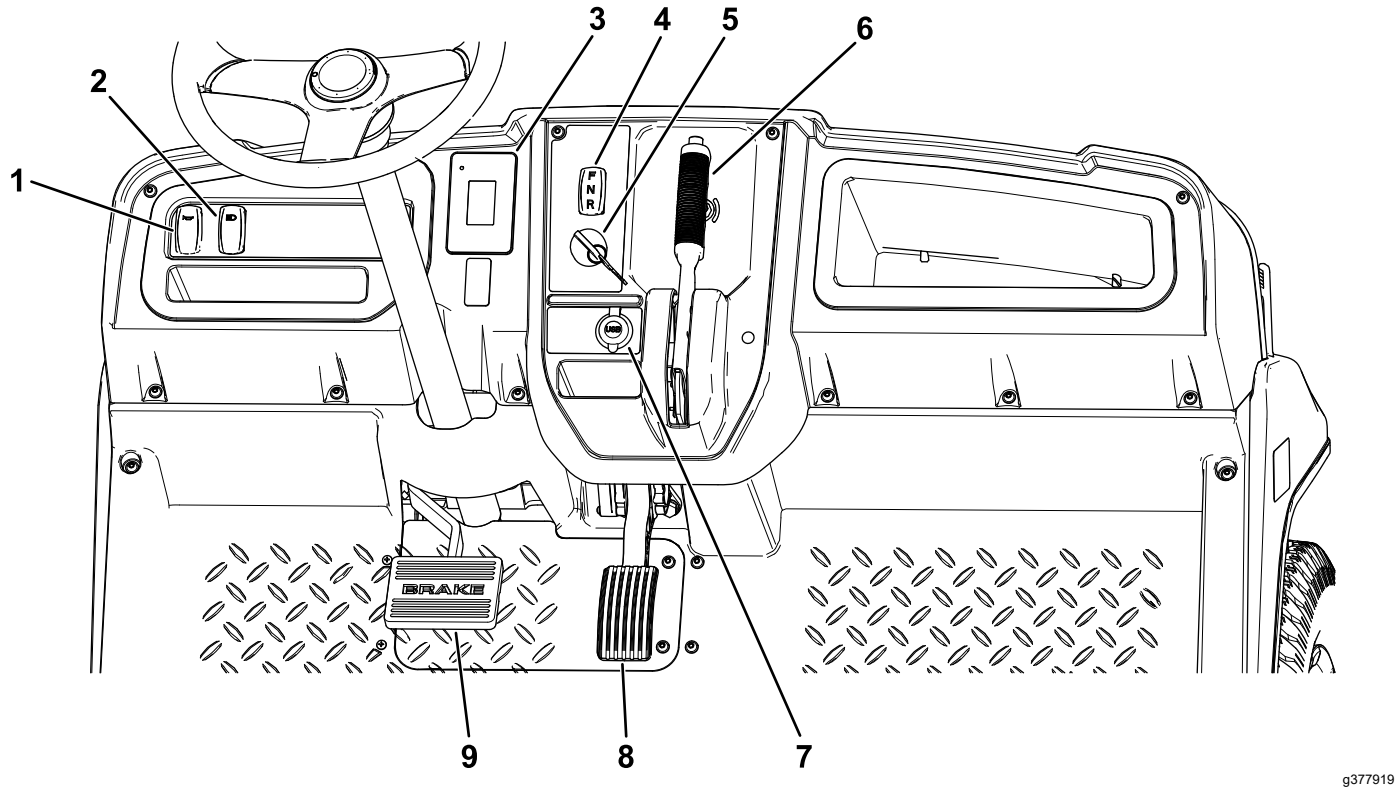

Figur 6

1. Signalhornsomkopplare
2. Ljusomkopplare
3. Panel
4. Växelväljare
5. Tändningslås
6. Parkeringsbromsspak
7. USB-eluttag
8. Gaspedal
9. Bromspedal

Gaspedal

Med hjälp av gaspedalen (Figur 6) kan du variera maskinens körhastighet. Tryck ned gaspedalen för att starta maskinen. Om du trycker ned pedalen längre ökar hastigheten. Om du släpper pedalen saktar maskinen ned och stängs av.

Maxhastigheten framåt är 26 km/h i prestandaläget enligt Figur 16.

Maxhastigheten framåt är 19 km/h i ekonomiläget enligt Figur 16.

Bromspedal

Använd bromspedalen för att stanna eller sakta farten på maskinen (Figur 6).

⚠ VAR FÖRSIKTIG

Användning av en maskin med slitna eller felinställda bromsar kan leda till personskador.

Om bromspedalen förflyttar sig till inom 25 mm från maskinens golvplatta ska bromsarna justeras eller repareras.

Parkeringsbromsspak

Parkeringsbromsspaken sitter på kontrollpanelen (Figur 6).

När du stänger av maskinen ska du koppla in parkeringsbromsen för att undvika oavsiktlig maskinrörelse. Se till att koppla in parkeringsbromsen om du parkerar maskinen i en brant sluttning.

Koppla in parkeringsbromsen genom att dra spaken mot dig (Figur 7).

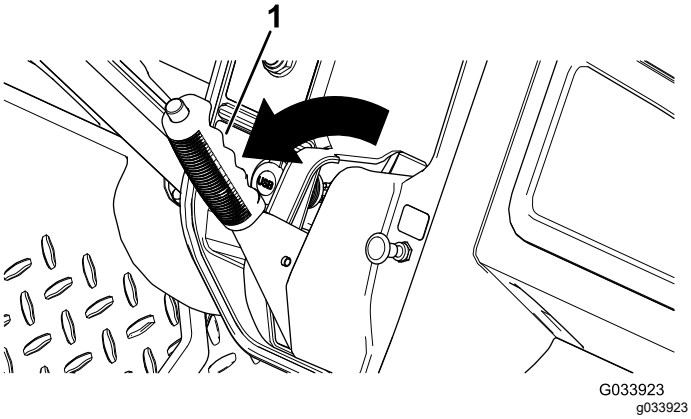

Figur 7

1. Parkeringsbromsspak

Koppla ur parkeringsbromsen genom att trycka ned knappen ovanpå spaken, dra spaken mot dig för att lätta på spänningen och sedan trycka den framåt (Figur 8).

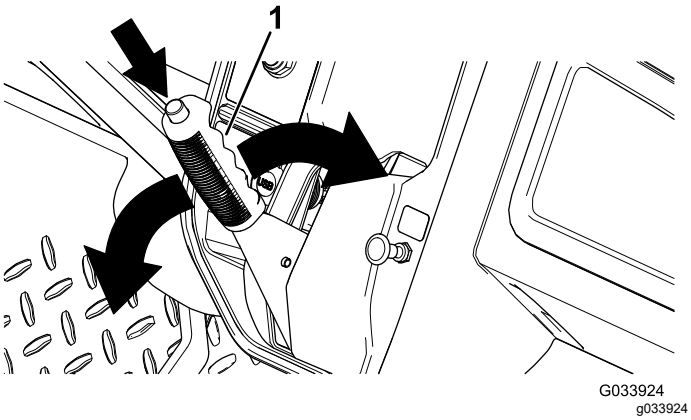

Figur 8

1. Parkeringsbromsspak

Körriktningsväljare

Körriktningsväljaren sitter till vänster om parkeringsbromsspaken. Körriktningsväljaren har tre lägen: FRAMÅT, BAKÅT och NEUTRALLÄGE (Figur 6).

Obs: Maskinen kan vara i ett av de tre lägena, men den rör sig bara i lägena FRAMÅT och BAKÅT.

Viktigt: **Stanna alltid maskinen innan du byter körriktning.**

Signalhornsomkopplare

Signalhornsomkopplaren sitter på kontrollpanelen (Figur 6). Tryck på signalhornsomkopplaren när du vill använda signalhornet.

Ljusomkopplare

Använd ljusomkopplaren (Figur 6) för att slå på strålkastarna. Tryck ljusomkopplaren uppåt för att slå på strålkastarna. Tryck ljusomkopplaren nedåt för att slå av dem.

USB-eluttag

USB-eluttaget sitter till vänster om parkeringsbroms-spaken (Figur 6). Använd eluttaget för att ladda mobila enheter.

Viktigt: **För in gummipluggen för att förhindra skador på USB-eluttaget när det inte används.**

Tändningslås

Tändningslåset (Figur 6) används för att starta och stänga av motorn.

Tändningslåset har två lägen: PÅ och AV. Vrid nyckeln medsols till det PÅSLAGNA läget när du vill använda maskinen. Stäng av maskinen genom att vrida nyckeln motsols till det AVSTÄNGDA läget när maskinen har stannat. Ta ut nyckeln varje gång du lämnar maskinen.

Panel

På displayen visas information om maskinen, till exempel driftsstatus, diagnosinformation och övrig information om maskinen (Figur 9).

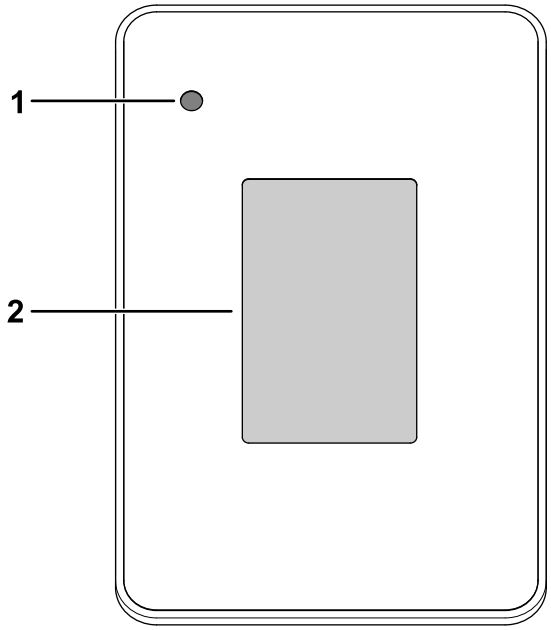

g320256

Figur 9

1. Indikatorlampa
2. Panel

Det finns en startskärm, körskärm och laddningsskärm på displayen (Figur 10, Figur 11 och Figur 12).

Figur 11 visar vad du kan se på displayen när du kör maskinen. Startskärmen visas i några sekunder efter att du har vridit nyckeln till PÅSLAGET läge. Sedan visas körskärmen.

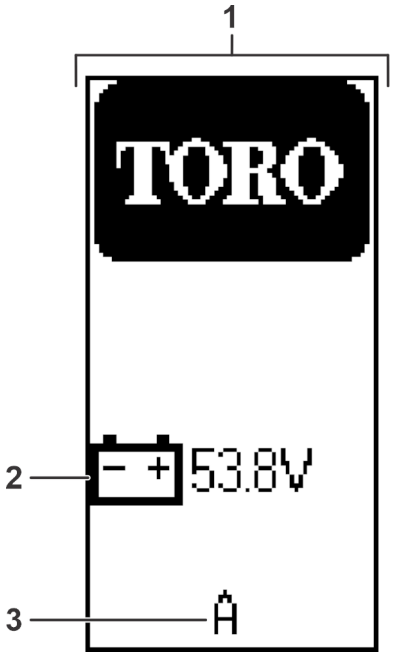

g321175

Figur 10

1. Startskärm
2. Batterispänning
3. Programversion

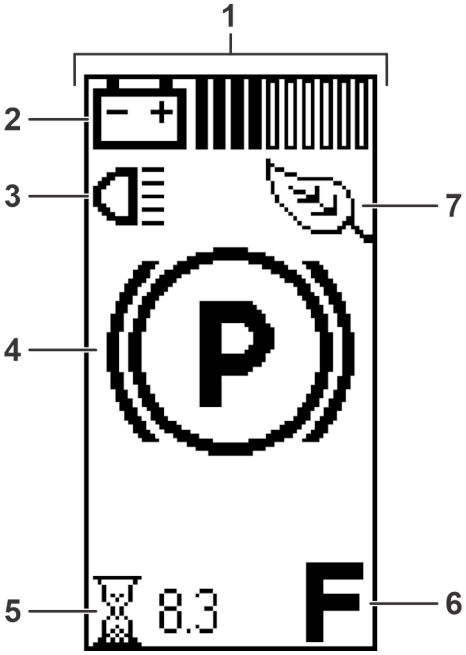

g321176

Figur 11

1. Körskärm
2. Batteriladdning
3. Belysning – På
4. Parkeringsbromsen är inkopplad.
5. Drifttimmar
6. riktning
7. Ekonomiläge

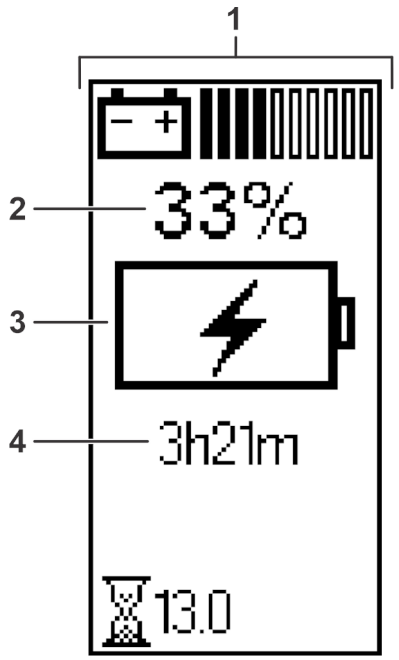

g321177

Figur 12

1. Laddningsskärm
2. Batterilivslängd
3. Indikator för pågående batteriladdning
4. Beräknad tid för att maskinen ska laddas helt

Körskärmen med riktningspositionen (Figur 13) visas när du ändrar riktning.

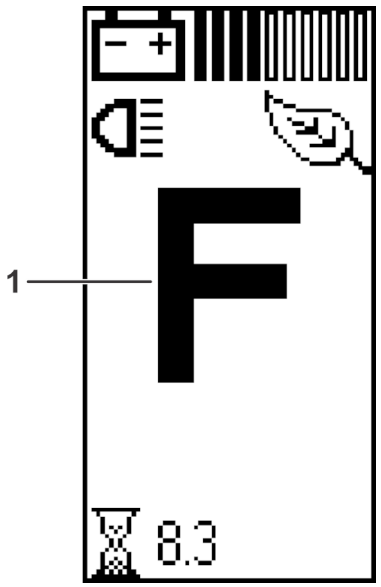

g321180

Figur 13

1. FRAMÅTLÄGE

Körskärmen med aktuell maskinhastighet (Figur 14) visas när du kör maskinen.

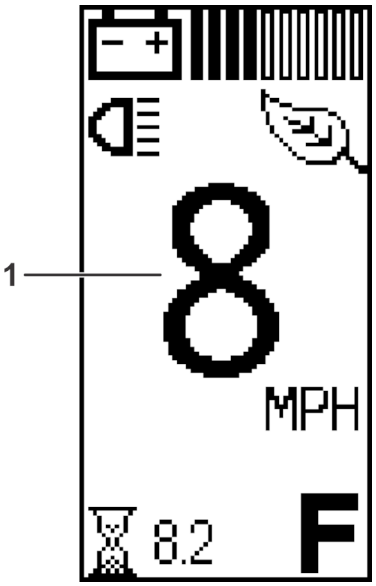

g321181

Figur 14

1. Aktuell maskinhastighet

En aktiv felkod (Figur 15) visas på displayen om det finns ett problem med maskinen.

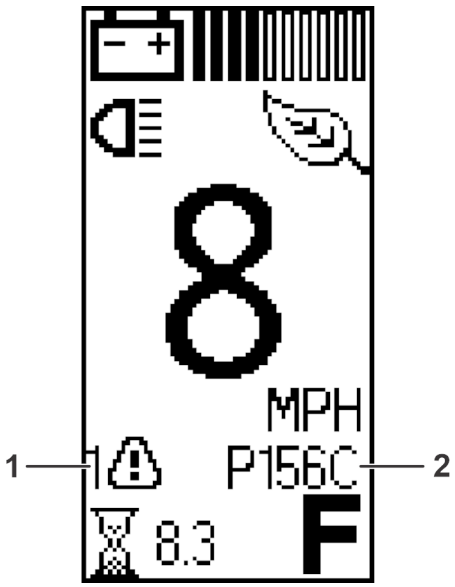

g321179

Figur 15

1. Indikator för aktivt fel
2. Felkod

Ikonbeskrivningar

F	Riktning – FRAMÅTLÄGE
N	Riktning – NEUTRALLÄGE
R	Riktning – BACKLÄGE
(P)	Parkeringsbromsen är inkopplad.
	Timmätare
	Belysning – PÅSLAGET läge
	Batterispänning
	Batteriladdning – varje hel stapel motsvarar laddning i steg om 10 %.
	• Meddelande om låg batterinivå • Batteriet laddas
	Ekonomiläge är på.
	Aktivt fel
	Kallstart

Huvudomkopplare för hastighetsbegränsning

Huvudomkopplaren för hastighetsbegränsning sitter under sätet, och har två lägen: PRESTANDA och EKONOMI. Vrid omkopplaren medurs till EKONOMILÄGET för att begränsa maskinens maxhastighet till 19 km/h. Vrid omkopplaren moturs till PRESTANDALÄGET för att återställa maskinens maxhastighet till 26 km/h enligt Figur 16.

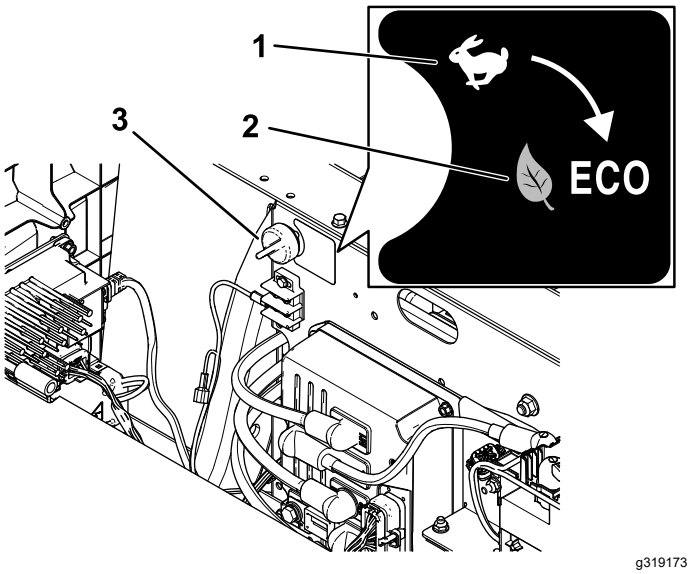

Figur 16

1. PRESTANDALÄGE
2. EKONOMILÄGE
3. Huvudomkopplare för hastighetsbegränsning

Passagerarhandtag

Passagerarhandtagen sitter på utsidan av respektive säte (Figur 17).

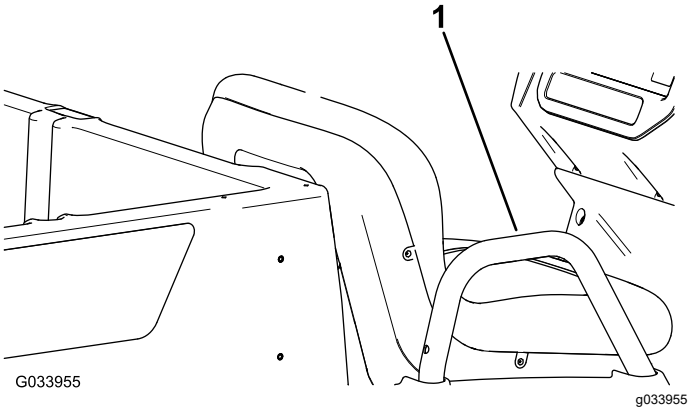

Figur 17

Passagerarsidan visas

1. Passagerarhandtag

Specifikationer

Obs: Delarnas mått och utseende kan ändras utan föregående meddelande.

Grundvikt	Torr 456 kg
Märkkapacitet (på plant underlag)	544 kg totalt, inklusive 91 kg förare och 91 kg passagerare, last, tillbehör och redskap
Fordonets bruttovikt – på plant underlag	1 000 kg totalt, inklusive alla vikter som räknas upp ovan
Maximal lastkapacitet (på plant underlag)	363 kg totalt, inklusive bakre monterade tillbehör
Maximal kapacitet för lastflakets bakre tillbehörsfäste	45 kg
Bogserkapacitet	Bogseröglans vikt: 91 kg Släpets bruttovikt: 680 kg
Total bredd	119 cm
Total längd	302 cm
Total höjd	127,5 cm
Markfrigång	21,6 cm längst fram utan last eller förare 14 cm längst bak utan last eller förare
Hjulbas	220 cm
Spårvidd (centrumlinje till centrumlinje)	Framtill: 119 cm Baktill: 119 cm
Lastflakets längd	Insida: 102 cm Utsida: 114,3 cm
Lastflakets bredd	Insida: 98 cm Utsida utanför de formpressade stänkskärmarna: 107,3 cm
Lastflakets höjd	28 cm på insidan

Redskap/tillbehör

Det finns ett urval av godkända Toro-redskap och -tillbehör som du kan använda för att förbättra och utöka maskinens kapacitet. Kontakta en auktoriserad återförsäljare eller auktoriserad Toro-distributör, eller gå till www.Toro.com för att se en lista över alla godkända redskap och tillbehör.

Använd endast originalreservdelar och tillbehör från Toro för att garantera optimal prestanda och fortlöpande säkerhet för produkten. Det kan vara farligt att använda reservdelar och tillbehör från andra tillverkare och det kan göra produktgarantin ogiltig.

Körning

Obs: Procedurerna i det här avsnittet visar en maskin med ett lastflak och skålat säte i plast. Ytterligare procedurer för andra redskap finns i avsnittet Drift (i förekommande fall) i monteringsanvisningarna. Gå till www.Toro.com för att hämta anvisningarna eller skanna QR-koden (i förekommande fall) på redskapet.

Före körning

Säkerhet före användning

Allmän säkerhet

- Låt aldrig barn eller personer som inte är utbildade eller fysiskt kapabla köra eller utföra underhåll på maskinen. Lokala bestämmelser kan begränsa användarens ålder. Det är ägaren som ansvarar för att utbilda alla förare och mekaniker.
- Lär dig hur man använder utrustningen på ett säkert sätt och bekanta dig med manöverreglage och säkerhetsskyltar.
- Stäng av maskinen, ta ut nyckeln och vänta tills alla rörliga delar har stannat innan du kliver ur förarsätet. Låt maskinen svalna innan du justerar, rengör, förvarar eller utför underhåll på den.
- Lär dig att stanna och stänga av maskinen snabbt.
- Kontrollera att det inte finns fler personer (du och din[a] passagerare) i fordonet än antalet handtag som finns på maskinen.
- Kontrollera att samtliga säkerhetsanordningar och dekaler är på plats. Byt ut eller ersätt alla säkerhetsanordningar och ersätt alla dekaler som är oläsliga eller saknas. Kör inte maskinen om dessa inte sitter på plats eller inte fungerar som de ska.

Utföra dagligt underhåll

Serviceintervall: Varje användning eller dagligen

Varje dag innan maskinen startas ska de procedurer som ska genomföras dagligen och innan varje användning, vilka anges i Underhåll (sida 26), utföras.

Kontrollera däcktrycket

Serviceintervall: Varje användning eller dagligen

Fram- och backdäckens tryckspecifikation: 1,65–2,07 bar

Viktigt: **Överskrid inte det maximala lufttrycket som anges på däckets sida.**

Obs: Vilket lufttryck som krävs i däcken bestäms av hur mycket last som du ska transportera.

1. Kontrollera lufttrycket i däcken.
   - Använd ett lägre lufttryck i däcken för lättare laster, för att minska jordkompakteringen, för en jämnare körning och för att minimera däckavtrycken på marken.
   - Använd ett högre lufttryck i däcken för transport av tyngre laster i högre hastigheter.
2. Justera vid behov lufttrycket i däcken genom att fylla på eller tappa ur luft.

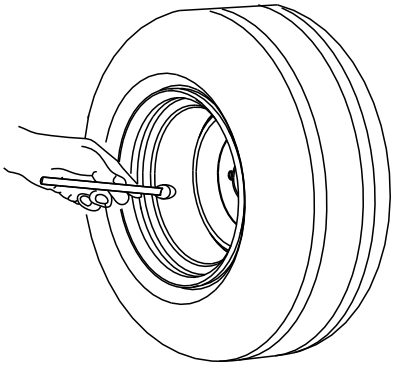

g001055

Figur 18

Köra in en ny maskin

Serviceintervall: Efter de första 100 timmarna—Utför riktlinjerna i Köra in en ny maskin.

Utför riktlinjerna i Köra in en ny maskin för tillbörlig maskinprestanda och lång maskinlivslängd.

- Kontrollera bromsvätskan.
- Undvik situationer där du måste tvärbromsa de första timmarna vid inkörning av den nya maskinen. Nya bromsbelägg har inte alltid optimal prestanda förrän flera timmars användning har polerat bromsarna (kört in dem).
- Se Underhåll (sida 26) för eventuella specialkontroller vid låganvändning.

- Kontrollera inställningen av den främre fjädringen och justera vid behov. Se Justera framhjulens inriktning (sida 37).
- För optimal batteriprestanda och batterilivslängd ska du utföra följande inkörningsprocess för batterierna:
  1. Ladda batterierna till 100 % när du får maskinen.
  2. Kör maskinen tills displayen visar meddelandet om låg batterinivå (cirka 5 %) och ladda sedan batterierna helt till 100 %.

     Upprepa detta steg fyra gånger för att optimera batteriprestandan.

Under arbetets gång

Säkerhet under användning

Allmän säkerhet

- Ägaren/föraren kan förebygga och ansvarar för olyckor som kan ge upphov till personskador eller skador på egendom.
- Passagerare får endast sitta på avsedda sittplatser. Kör inte passagerare på lastflaket. Håll kringstående och husdjur på avstånd från maskinen under drift.
- Använd lämpliga kläder, inklusive ögonskydd, långbyxor samt rejäla och halkfria skor. Sätt upp långt hår och använd inte hängande smycken eller löst sittande kläder.
- Håll koncentrationen helt på maskinen när du använder den. Ägna dig inte åt aktiviteter som kan distrahera dig, eftersom personskador eller skador på egendom då kan uppstå.
- Kör inte maskinen om du är sjuk, trött eller påverkad av alkohol eller läkemedel.
- Överskrid inte maskinens maximala bruttovikt.
- Var extra försiktig när du bromsar eller svänger med tung last på lastflaket.
- Om du transporterar överdimensionerade laster på lastflaket försämras maskinens stabilitet. Överskrid inte flakets lastkapacitet.
- Maskinens styrning, bromsning och stabilitet påverkas negativt när du transporterar en last som inte kan bindas fast vid maskinen. Var försiktig med styrning och inbromsning om du transporterar material som inte kan bindas fast på maskinen.
- Sänk maskinens hastighet och minska maskinens last när du kör i svår, ojämn terräng samt nära trottoarkanter, hål och andra plötsliga terrängförändringar. Lasten kan glida och göra maskinen ostadig.
- Se till att växelspaken är i neutralläget, parkeringsbromsen är inkopplad och att du sitter i förarsätet innan du startar maskinen.
- Du och passagerarna bör förbli sittande så länge maskinen är i rörelse. Håll båda händerna på ratten. Passagerarna bör använda de avsedda handtagen. Håll alltid armar och ben innanför maskinens kaross.
- Använd endast maskinen när sikten är god. Se upp för hål, rötter, ojämnheter, stenar och andra dolda risker. Ojämn terräng kan göra att maskinen välter. Det kan finnas dolda hinder i högt gräs. Var försiktig när du närmar dig hörn med skymd sikt, buskage, träd eller andra objekt som kan försämra sikten.
- Kör inte maskinen i närheten av stup, diken eller flodbäddar. Maskinen kan välta plötsligt om ett hjul kör över en kant eller kanten ger med sig.
- Var alltid uppmärksam på och undvik lågt sittande utskjutande föremål som t.ex. trädgrenar, dörrposter, gångbroar o.s.v.
- Titta bakåt och nedåt innan du backar för att se till att vägen är fri.
- Vid användning av maskinen på allmän väg ska alla trafikbestämmelser följas och extrautrustning som kan vara obligatorisk enligt lag användas, såsom lampor, blinkers och skyltar för att indikera långsamt gående fordon (LGF).
- Om maskinen vibrerar onormalt ska du omedelbart parkera och stänga av den, vänta tills all rörelse har avstannat och sedan undersöka om det finns skador. Reparera alla skador på maskinen innan du börjar använda den igen.
- Det kan ta längre tid att stanna maskinen på vått underlag än på torrt underlag. Kör långsamt på plant underlag samtidigt som du trampar lätt på bromspedalen för att torka bromsarna om de är våta.
- Om du kör maskinen i hög hastighet och sedan stannar tvärt kan detta leda till att bakhjulen låser sig, vilket påverkar din förmåga att kontrollera maskinen.
- Rör inte vid motorn medan motorn är igång eller strax efter att du har stängt av motorn. Dessa områden kan vara så heta att de orsakar brännskador.
- Lämna inte en maskin som är i gång utan uppsikt.
- Gör följande innan du lämnar förarplatsen:
  - Parkera maskinen på ett plant underlag.
  - Flytta körriktningsväljaren till NEUTRALLÄGET.
  - Koppla in parkeringsbromsen.
  - Stäng av maskinen och ta ut nyckeln.
  - Vänta tills alla rörliga delar har stannat.

- Använd inte maskinen när det finns risk för blixtnedslag.
- Använd endast tillbehör och redskap som har godkänts av Toro®.

Säkerhet vid körning av flera passagerare

- Överskrid inte maskinens bruttovikt. Du måste räkna med din egen, passagerarnas och lastens vikt i maskinens övergripande bruttovikt.
- Passagerare får endast sitta på avsedda sittplatser. Låt inte passagerare sitta på lastflaket.
- Du och passagerarna bör förbli sittande så länge maskinen är i rörelse.
- Den ökade maskinlängden ger en ökad svängradie. Se till att det finns extra manöverutrymme för maskinen.

Säkerhet i sluttningar

Obs: Det finns ett vältskyddssystem med två stolpar som tillval för maskinen. Använd ett vältskydd om du ska klippa i närheten av stup och vattendrag, i ojämn terräng eller i sluttningar, vilket kan leda till att maskinen välter. Kontakta en auktoriserad Toro-återförsäljare för mer information.

Sluttningar är en betydande faktor vid olyckor som orsakas av förlorad kontroll eller tippning. Sådana olyckor kan leda till allvarliga personskador eller dödsfall.

- Undersök platsen för att avgöra vilka sluttningar som är säkra för maskindrift och fastställ egna rutiner och regler för körning i dessa sluttningar. Använd alltid sunt förnuft och gott omdöme när du utför kontrollen.
- Om du känner dig osäker när du kör maskinen i sluttningar ska du inte köra där.
- Rörelse i sluttningar ska ske långsamt och gradvis. Ändra inte maskinens hastighet eller riktning tvärt.
- Undvik att köra maskinen i våt terräng. Däcken kan förlora greppet. Maskinen kan välta innan däcken förlorar greppet.
- Kör rakt uppför och nedför sluttningar.
- Om du börjar förlora fart när du kör uppför en sluttning ska du gradvis koppla in bromsarna och långsamt backa rakt nedför sluttningen.
- Det kan vara farligt att svänga när du kör uppför eller nedför en sluttning. Om du måste svänga när du kör i en sluttning ska detta göras långsamt och försiktigt.
- Tunga laster påverkar stabiliteten i sluttningar. Minska lastens vikt och sänk färdhastigheten när du kör i sluttningar eller om lasten har en hög tyngdpunkt. Surra fast lasten på maskinens lastflak så att den inte glider. Var extra försiktig när du transporterar laster som lätt glider (t.ex. vätska, sten, sand o.s.v.).
- Undvik att starta, stänga av eller vända maskinen i en sluttning, särskilt om du transporterar en last. Det tar längre tid att stanna när man kör nedför en sluttning än när man kör på plan mark. Om du måste stanna maskinen bör du undvika plötsliga hastighetsförändringar, eftersom dessa kan leda till att maskinen tippar eller välter. Bromsa inte plötsligt när du rullar bakåt, eftersom detta kan få maskinen att välta.

Säkerhet vid lastning och tippning

- Överskrid inte maskinens bruttovikt när du kör med en last på lastflaket och/eller bogserar en släpvagn. Se Specifikationer (sida 15).
- Fördela lasten jämnt på lastflaket för att öka stabiliteten och kontrollen över maskinen.
- Se till att det inte står någon bakom maskinen innan du tippar lasten.
- Tippa inte ett lastat lastflak när maskinen står i sidled i en sluttning. Ändringen av viktfördelningen kan få maskinen att välta.

Använda lastflaket

Höja lastflaket till tippningsläget

⚠ VARNING

Ett upphöjt flak kan falla ned och skada någon som arbetar under det.

- **Sätt alltid upp flaket med stöttan innan du påbörjar arbetet under det.**
- **Ta bort allt lastmaterial från flaket innan du höjer det.**

⚠ VARNING

Om maskinen körs med lastflaket i upphöjt läge kan maskinen lättare tippa eller välta. Flakets konstruktion kan skadas om flaket är upphöjt medan maskinen används.

- **Kör maskinen med lastflaket nedfällt.**
- **Sänk ned lastflaket när du har tömt det.**

⚠ VAR FÖRSIKTIG

Om lasten ligger på den bakre delen av lastflaket när du lossar spärrarna kan flaket tippa och oväntat öppnas, vilket kan medföra att du eller andra skadas.

- **Placera om möjligt lasten mitt på lastflaket.**
- **Håll ned lastflaket och kontrollera att ingen lutar sig över flaket eller står bakom det när du lossar spärrarna.**
- **Ta bort all last från flaket innan du höjer upp flaket för underhåll av maskinen.**

1. Dra spaken på lastflakets vänstra insida mot dig och höj upp lastflaket (Figur 19).

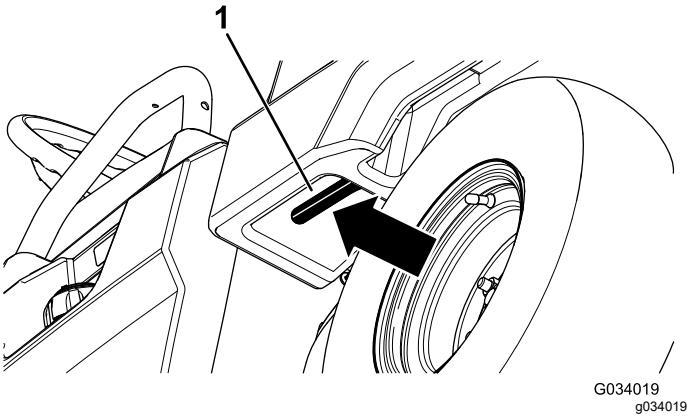

Figur 19

1. Lastflaksspak

2. Säkra flaket för tippning genom att skjuta in stöttan i tippningslägets skåra (Figur 20).

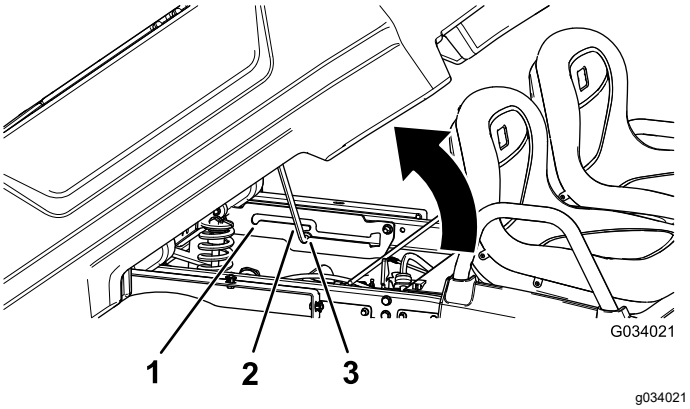

Figur 20

1. Servicelägets skåra
2. Stötta
3. Tömningslägets skåra

Höja lastflaket till serviceläget

1. Dra spaken på lastflakets vänstra insida mot dig och höj upp lastflaket (Figur 19).
2. Skjut in stöttan i servicelägets skåra för att säkra flaket för underhåll (Figur 20).

Sänka lastflaket

⚠ VARNING

Flaket kan vara tungt. Händer eller andra kroppsdelar kan krossas.

Håll undan händer och andra kroppsdelar när du sänker ned flaket.

1. Höj upp lastflaket något genom att lyfta upp låsspärren (Figur 19).
2. Dra ut stöttan ur skåran (Figur 20).
3. Sänk ned flaket tills det låses på plats.

Öppna flakskyddet

1. Kontrollera att lastflaket är nedfällt och spärrat.
2. Sätt båda händerna på greppet nära flakskyddets ovansida och fäll upp flakskyddet (Figur 21).
3. Fäll ned flakskyddet tills det är i nivå med lastflakets botten (Figur 21).

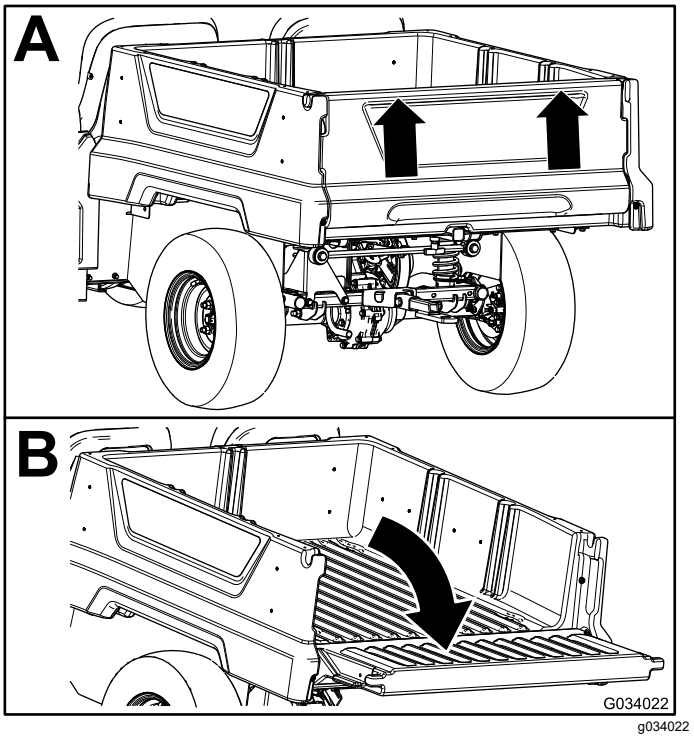

Figur 21

Stänga flakskyddet

Om du har lastat av löst material som sand, sten eller träflis från maskinens lastflak så kan en del av materialet ha fastnat i området kring flakskyddets

gångjärn. Utför följande steg innan du stänger flakskyddet.

1. Använd dina händer för att ta bort så mycket av materialet som möjligt från området kring gångjärnen.
2. Fäll flakskyddet till cirka 45 graders läge (Figur 22).

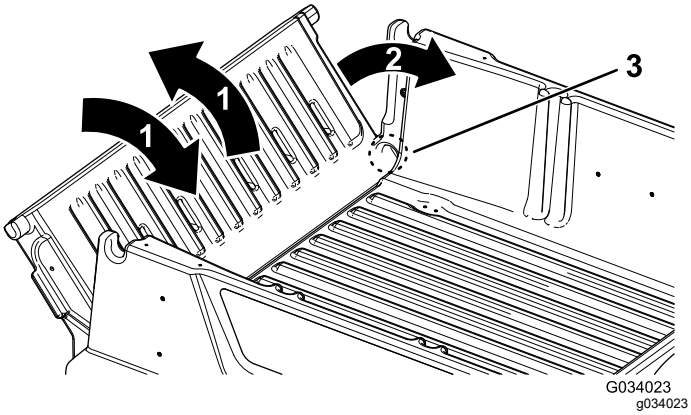

Figur 22

1. Fäll flakskyddet fram och tillbaka flera gånger.
2. Fäll flakskyddet till cirka 45 graders läge.
3. Område kring gångjärnen

3. Skaka flakskyddet med korta rörelser för att vrida det framåt och bakåt flera gånger (Figur 22).

   Obs: Detta hjälper dig att få bort material från området kring gångjärnen.
4. Sänk ned flakskyddet och kontrollera om det finns material kvar runt gångjärnen.
5. Upprepa steg 1 till 4 tills allt material är borta från området runt gångjärnen.
6. Fäll upp flakskyddet och lyft in det i lastflakets skåror.

Övervaka batterisystemets laddningsnivå

Se displayen för att fastställa batterisystemets laddningsnivå. Se Panel (sida 12).

Förstå meddelandena om låg batterinivå

Om batterinivån blir för låg (dvs. under 5 %) visas ett meddelande om låg batterinivå på displayen. När du använder maskinen vid den här batterinivån ska du köra maskinen till ett batteriladdningsområde och ladda batterierna. Se Ladda litiumjonbatterierna (sida 24).

Stanna maskinen

Viktigt: **Använd fotbromsarna för att stanna maskinen i en sluttning och koppla in parkeringsbromsen för att hålla kvar den på plats. Om gaspedalen används för att orsaka motorstopp i sluttningen kan motorn överhettas eller batterierna laddas ur.**

1. Ta bort foten från gaspedalen.
2. Ansätt bromsarna genom att långsamt trampa ned bromspedalen tills maskinen har stannat helt.

   Obs: Bromssträckan kan variera beroende på maskinens last och hastighet.

Lasta lastflaket

Tillämpa följande riktlinjer när du lastar lastflaket och använder maskinen:

- Notera maskinens viktkapacitet och begränsa vikten på den last du transporterar på lastflaket enlighet med Specifikationer (sida 15) och dekalen med maskinens bruttovikt.

  Obs: Tillåten last gäller endast när maskinen används på plant underlag.
- Minska vikten på den last du transporterar på lastflaket när du kör i sluttningar och ojämn terräng.
- Minska vikten på den last du transporterar när materialet har en hög tyngdpunkt, t.ex. staplar med tegelstenar, timmer eller säckar med gödningsmedel. Fördela lasten så lågt som möjligt för att säkerställa att lasten inte försämrar sikten bakåt vid användning av maskinen.
- Centrera lasten genom att lasta lastflaket på följande sätt:
  - Fördela vikten på lastflaket jämnt mellan sidorna.

    Viktigt: **Det är troligare att maskinen välter om lasten är placerad på ena sidan av lastflaket.**
  - Fördela vikten på lastflaket jämnt mellan fram- och bakkanten.

    Viktigt: **Om du placerar lasten bakom bakaxeln minskas framhjulens dragkraft, vilket kan leda till att du tappar kontrollen över manövreringen eller att maskinen välter.**
- Var extra försiktig när du transporterar överdimensionerade laster på lastflaket, i synnerhet om du inte kan centrera den överdimensionerade lastens vikt på lastflaket.

- Säkra om möjligt lasten genom att binda fast den på lastflaket så att den inte glider.
- Vid transport av vätskor ska du vara försiktig i upp- och nedförsbackar, vid plötsliga hastighetsförändringar och stopp samt vid körning på ojämnt underlag.

Lastflaket rymmer 0,28 m^3. Mängden (volymen) material som kan placeras på flaket utan att maskinens tillåtna last överstigs kan variera stort beroende på materialets densitet.

I följande tabell anges lastvolymbegränsningar för olika material:

Material	Densitet	Lastflakets maximala kapacitet (på plant underlag)
Grus, torrt	1 522 kg/m^3	Full
Grus, vått	1 922 kg/m^3	Trekvartsfull
Sand, torr	1 442 kg/m^3	Full
Sand, våt	1 922 kg/m^3	Trekvartsfull
Trä	721 kg/m^3	Full
Bark	< 721 kg/m^3	Full
Jord, packad	1 602 kg/m^3	Trekvartsfull (cirka)

Efter körning

Säkerhet efter användning

Allmän säkerhet

- Gör följande innan du lämnar förarplatsen:
  - Parkera maskinen på ett plant underlag.
  - Flytta körriktningsväljaren till NEUTRALLÄGET.
  - Koppla in parkeringsbromsen.
  - Stäng av maskinen och ta ut nyckeln.
  - Vänta tills alla rörliga delar har stannat.
- Låt maskinen svalna innan du justerar, rengör, förvarar eller utför underhåll på den.
- Förvara inte maskinen i närheten av en öppen låga, gnista eller tändlåga, t.ex. nära en varmvattenberedare eller någon annan utrustning.
- Håll alla maskindelar i gott bruksskick och samtliga fästelement åtdragna.
- Underhåll och rengör säkerhetsbälten vid behov.
- Byt ut slitna och skadade dekaler eller ersätt de som saknas.

Säkerhet för batteri och laddare

Allmänt

- Använd endast den medföljande strömsladden för batteriladdning.
- Bekräfta vilken spänning som är tillgänglig i ditt land innan du använder laddaren.
- Vid anslutning till ett nätuttag utanför USA använder du vid behov en kontaktadapter med tillbörlig utformning för eluttaget.
- Ladda inte maskinen under regniga eller våta förhållanden.
- Användning av tillbehör som inte rekommenderas eller säljs av Toro kan leda till brandrisk, elektriska stötar och skador.
- För att minska risken för batteriexplosion ska du följa dessa anvisningar och anvisningarna för all utrustning som du tänker använda i närheten av laddaren.
- Öppna inte batterierna.
- Undvik kontakt med vätskan i händelse av att batteriet läcker. Om du råkar komma i kontakt med vätskan ska du spola med vatten och söka läkarhjälp. Vätska som läcker ur batteriet kan orsaka irritationer eller brännskador.
- Kontakta en auktoriserad Toro-återförsäljare för att serva eller byta ut ett batteri.

Utbildning

- Låt aldrig barn eller någon som inte har fått utbildning använda eller ladda maskinen. Lokala bestämmelser kan begränsa användarens ålder. Det är ägaren som ansvarar för att utbilda alla förare och mekaniker.
- Läs, förstå och följ alla anvisningar om laddning av maskinen.

Förberedelser

- Håll kringstående och barn på avstånd under laddning.
- Använd lämpliga kläder under laddning, inklusive ögonskydd, långbyxor och kraftiga halkfria skor.
- Stäng av maskinen och vänta i 5 sekunder tills maskinen är helt avstängd före laddning. Underlåtenhet att göra detta kan orsaka överslag.
- Säkerställ att utrymmet är väl ventilerat under laddning.
- Läs och följ samtliga laddningsföreskrifter.

- Laddaren är endast avsedd för användning i nominella kretsar på 100 och 240 V AC och är utrustad med en jordningskontakt för 120 V AC. Vid användning i kretsar på 240 V kontaktar du en auktoriserad Toro-återförsäljare för att erhålla rätt strömsladd.
- Använd endast en strömsladd som har godkänts av Toro.

Användning

- Var rädd om strömsladden och dra aldrig i den när du ska koppla loss laddaren från uttaget. Utsätt inte sladden för värme och låt den inte komma i kontakt med olja eller vassa kanter.
- Anslut laddaren direkt till ett jordat uttag. Ladda aldrig i ett ojordat uttag, inte ens med en adapter.
- Manipulera inte den medföljande strömsladden eller kontakten.
- Undvik att placera metallföremål i närheten av eller på ett batteri. Det kan ge upphov till gnistor eller kortsluta elektriska delar, vilket kan leda till explosion.
- Ta av dig metallföremål som ringar, armband, halsband och klockor när du arbetar med litiumjonbatterier. Ett litiumjonbatteri kan producera tillräckligt med ström för att orsaka en allvarlig brännskada.
- Använd lämplig förlängningssladd.
- Om strömsladden är skadad när den sätts i kopplar du loss den från vägguttaget och kontaktar en auktoriserad Toro-återförsäljare för att byta sladden.
- Koppla bort laddaren från eluttaget när den inte används, innan du flyttar den till en annan plats samt innan underhåll utförs på den.

Underhåll och förvaring

- Förvara maskinen inomhus på en torr, säker plats som inte är tillgänglig för obehöriga användare.
- Lossa strömsladden från uttaget innan du påbörjar underhåll eller rengöring för att minska risken för elektriska stötar.
- Underhåll eller byt vid behov ut etiketter med säkerhetsföreskrifter och instruktioner.
- Ladda inte med en skadad sladd eller kontakt. Byt omedelbart ut en skadad sladd eller kontakt.
- Använd inte laddaren eller strömsladden om den är skadad. Ta med den till en auktoriserad Toro-distributör.

Transportera maskinen

- Var försiktig när du lastar på eller av maskinen från en släpvagn eller lastbil.
- Använd ramper i fullbredd för att lasta maskinen på en släpvagn eller lastbil.
- Bind fast maskinen så att den sitter säkert.

Se Figur 23 och Figur 24 för fästpunkternas placering på maskinen.

Obs: Lasta maskinen på släpet med maskinens front framåt. Om det inte går ska maskinens huv fästas vid ramen med en rem, eller också ska huven demonteras samt transporteras och fästas separat så att den inte blåser av under transporten.

⚠ VAR FÖRSIKTIG

Lösa säten kan falla av maskinen och släpet under transport och landa på en annan maskinen eller utgöra ett hinder på vägen.

Ta bort sätena eller kontrollera att sätena sitter säkert med hjälp av svängtapparna.

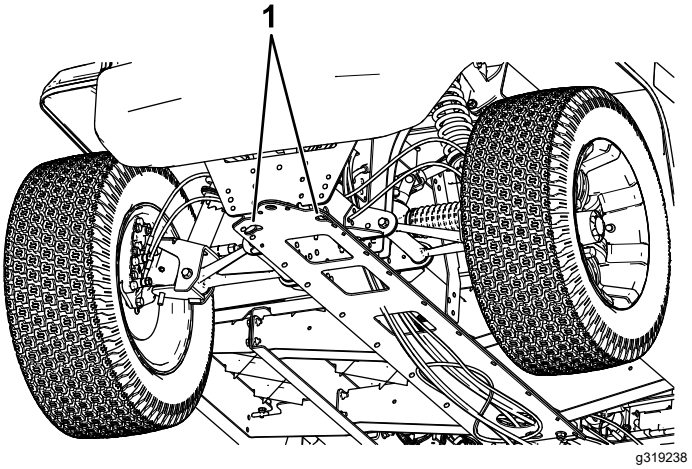

Figur 23

1. Bogserögla och fästpunkt (maskinens framsida)

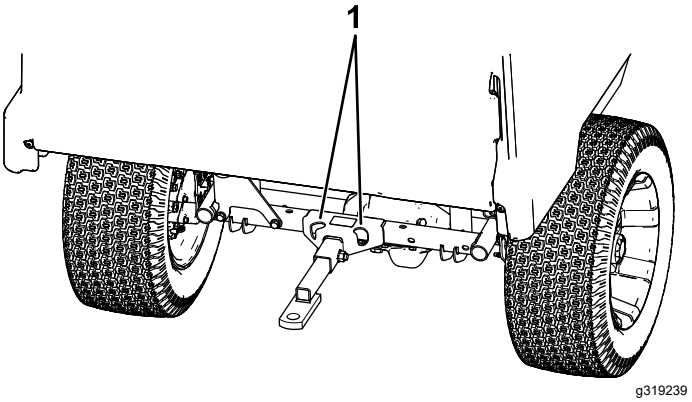

Figur 24

1. Bakre fästpunkter

Bogsera maskinen

I nödfall kan du bogsera maskinen en kortare sträcka. Denna metod rekommenderas dock inte som en standardprocedur.

⚠ VARNING

Bogsering i höga hastigheter kan bidra till förlorad styrkontroll och leda till personskador.

Bogsera aldrig maskinen snabbare än i 8 km/h.

Bogsering av maskinen är ett jobb som kräver två personer. Om maskinen måste flyttas en längre sträcka bör den transporteras på en lastbil eller ett släp. Se Dra ett släp (sida 23).

1. Stäng av maskinen och ta ut nyckeln.

   Viktigt: **Elsystemet kan skadas om du bogserar maskinen med nyckeln i det PÅSLAGNA läget.**

2. Fäst en bogserlina i bogseröglan framtill på maskinens ram (Figur 23).
3. Koppla ur parkeringsbromsen.

Dra ett släp

Maskinen kan dra släp efter sig. Det finns bogserkrokar för maskinen. Kontakta en auktoriserad Toro-återförsäljare för mer information.

Lasta inte maskinen eller släpet för tungt när du drar en last eller bogserar ett släp. Överbelastning av maskinen eller släpet kan bidra till försämrad prestanda eller skador på bromsar, axel, motor, växellåda, styrning, fjädring, karosseri eller däck.

Lasta alltid ett släp med 60 % av lastvikten på släpets främre del. Detta placerar ca 10 % av släpets bruttovikt på maskinens bogserkrok.

För att ge korrekt bromsning och drivning ska lastflaket alltid lastas vid körning med släp. Överstig inte bruttoviktsgränserna för fordon eller släp.

Undvik att parkera en maskin med släp i en sluttning. Om du måste parkera i en sluttning kopplar du in parkeringsbromsen och blockerar släpets hjul.

Underhålla litiumjonbatterierna

⚠ VARNING

Batterierna innehåller hög spänning som kan orsaka brännskador eller farliga stötar.

- **Försök inte öppna batterierna.**
- **Var väldigt försiktig när du hanterar ett batteri med sprucket hölje.**
- **Använd endast laddaren som är avsedd för batterierna.**

Följ dessa riktlinjer för att uppnå maximal batterilivslängd och -användning:

- Öppna inte batteriet. Det finns inga delar som kan servas inuti. Garantin ogiltigförklaras om du öppnar batteriet. Batterierna skyddas av manipuleringsvarnande enheter.
- Förvara/parkera maskinen i ett rent och torrt garage eller förvaringsområde **och skydda den från direkt solljus, värmekällor, regn och våta förhållanden.** Se **tabellen nedan** för temperaturkrav för förvaring.

  Viktigt: **Temperaturer utanför detta intervall skadar batterierna.**

  Höga temperaturer vid förvaring, särskilt då batterierna har hög laddning, minskar batteriernas livslängd.

Temperaturkrav för förvaring

Förvaringsförhållanden	Temperaturkrav
Normala förvaringsförhållanden	−20 °C till 45 °C
Extrem värme – en månad eller mindre	45 °C till 60 °C
Extrem kyla – tre månader eller mindre	−30 °C till −20 °C

- Om maskinen ska stå i förvar i mer än 10 dagar ska du se till att den står svalt och torrt, skyddad från direkt solljus, regn och våta förhållanden och att den är minst 50 % laddad.
- Kontrollera laddningsstatusen genom att vrida tändningslåset till läget PÅ. När du är klar med att se laddningsstatusen vrider du tändningslåset till läget AV för att optimera laddningseffektiviteten.

  Den här maskinen är utrustad med automatisk avstängning för att bevara och bibehålla batteriets prestanda och kapacitet.

  Om du lämnar tändningslåset i läget PÅ under en längre tidsperiod kommer en automatisk avstängning att ske enligt följande:

– Vid laddning sker en automatisk avstängning efter fem minuter av laddningsström under 3 A (100 % laddat).
– Automatisk avstängning sker efter 30 minuter av normal inaktivitet. Den automatiska avstängningstiden kan ändras av en auktoriserad Toro-återförsäljare.

Transportera litiumjonbatterierna

Den amerikanska transportmyndigheten och andra internationella transportmyndigheter kräver att litiumjonbatterier endast transporteras i speciella förpackningar av speditörer som har specialtillstånd för sådan batteritransport. I USA är det dock tillåtet att transportera batterier om de är monterade på maskinen som batteridriven utrustning, förutsatt att vissa föreskrifter följs. Kontakta den amerikanska transportmyndigheten eller lämpligt statligt organ i ditt land angående detaljerade föreskrifter angående transport av batterierna eller maskinen utrustad med batterierna.

Kontakta din auktoriserade Toro-återförsäljare för mer information om hur du transporterar ett batteri.

Så här fungerar litiumjonbatteriladdaren

Ansluta till en strömkälla

För att minska risken för elektriska stötar har denna laddare en jordad kontakt med 3 stift (typ B). Om kontakten inte passar i vägguttaget finns andra jordade kontakttyper tillgängliga. Kontakta en auktoriserad Toro-återförsäljare.

Ändra inte laddaren eller strömsladden på något sätt.

Se Figur 25 för krav på kraftkällor.

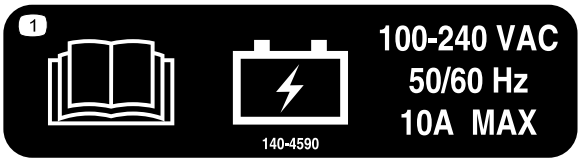

decal140-4590

Figur 25

⚠ FARA

Kontakt med vatten under laddning av maskinen kan orsaka elektriska stötar som kan leda till personskador och innebära livsfara.

- **Hantera inte kontakten eller laddaren med våta händer eller när du befinner dig i vatten.**
- **Ladda inte batterierna under regniga eller våta förhållanden.**

Viktigt: **Kontrollera regelbundet att det inte finns några hål eller sprickor i strömsladdens isolering. Använd inte en skadad sladd. Dra inte sladden genom stillastående vatten eller vått gräs.**

1. Sätt i sladden i maskinens laddningsuttag.

   ⚠ VARNING

   En skadad laddarsladd kan leda till elektriska stötar och brand.

   Inspektera strömsladden noga innan du börjar använda laddaren. Använd inte laddaren om sladden är skadad; införskaffa en ny sladd.

2. Sätt i strömsladdens väggkontakt i ett jordat eluttag.

Ladda litiumjonbatterierna

Viktigt: **Ladda endast batterierna inom det rekommenderade temperaturintervallet. Se följande tabell för rekommenderat intervall:**

Obs: Laddaren kommer inte att fungera vid temperaturer som överskrider de lägsta eller högsta temperaturer som anges i följande tabell.

Rekommenderat temperaturintervall för laddning

Laddningsintervall	5 °C till 45 °C
Låg laddningstemperatur (reducerad ström)	−10 °C till 5 °C
Hög laddningstemperatur (reducerad ström)	45 °C till 60 °C

Övervaka laddningsprocessen och felsökningen

Visa laddningsstatusen genom att vrida tändningslåset till läget PÅ. När du har tittat färdigt på laddningsstatusen vrider du tändningslåset till läget AV för att optimera laddningsprocessen.

Obs: Meddelanden visas på displayen under laddningen. De flesta är rutinmeddelanden.

Om ett fel uppstår blinkar felindikatorlampan gult eller avger ett fast, ljusrött sken. Ett felmeddelande börjar med bokstaven E eller F (t.ex. E-0-1-1) och visas på displayen en siffra i taget.

Se Felsökning (sida 44) för att korrigera ett fel. Om ingen av dessa lösningar korrigerar felet ska du kontakta en auktoriserad Toro-återförsäljare.

Slutföra laddningsprocessen

När laddningen är klar lyser indikatorlampan för batteriladdning med ett fast grönt sken och indikatorlampan för laddningsutgång slocknar.

1. Koppla bort sladden från maskinens laddningsuttag.
2. Var försiktig när du lägger undan sladden i förvaring så att den inte skadas.
3. Sätt på maskinen.
4. Kontrollera laddningsnivån. Se Panel (sida 12).

Underhåll

Obs: Procedurerna i det här avsnittet visar en maskin med ett lastflak och skålat säte i plast. Ytterligare procedurer för andra redskap finns i avsnittet Underhåll (i förekommande fall) i monteringsanvisningarna. Gå till www.Toro.com för att hämta anvisningarna eller skanna QR-koden (i förekommande fall) på redskapet.

Säkerhet vid underhåll

- Låt inte obehöriga personer serva maskinen.
- Gör följande innan du lämnar förarplatsen:
  - Parkera maskinen på ett plant underlag.
  - Flytta körriktningsväljaren till NEUTRALLÄGET.
  - Koppla in parkeringsbromsen.
  - Stäng av maskinen och ta ut nyckeln.
  - Vänta tills alla rörliga delar har stannat.
- Låt maskinen svalna innan du justerar, rengör, förvarar eller utför underhåll på den.
- Stötta upp maskinen med pallbockar så fort du ska arbeta under maskinen.
- Arbeta aldrig under ett upphöjt flak utan att den tillbörliga flaksäkerhetsstöttan är på plats.
- Ladda inte batterierna medan du utför underhåll på maskinen.
- Håll all maskinvara ordentligt åtdragen för att försäkra att hela maskinen är i gott skick.
- Minska brandrisken genom att hålla området runt maskinen fritt från fett, gräs, löv och smutsansamlingar.
- Utför om möjligt inget underhåll på maskinen medan den är igång. Håll dig på avstånd från rörliga delar.
- Om maskinen måste vara igång för att du ska kunna utföra visst underhåll måste du hålla klädesplagg, händer, fötter och andra kroppsdelar borta från alla rörliga delar. Håll kringstående på behörigt avstånd från maskinen.
- Kontrollera parkeringsbromsens funktion så som rekommenderas i schemat för underhåll och justera och serva den vid behov.
- Håll alla maskindelar i gott bruksskick och all maskinvara ordentligt åtdragen. Byt ut alla slitna eller skadade dekaler.
- Mixtra aldrig med den avsedda funktionen hos en säkerhetsanordning och reducera inte det skydd en säkerhetsanordning ger.
- Vid eventuellt behov av större reparationer eller assistans ska du kontakta en auktoriserad Toro-återförsäljare.
- Ändringar av maskinen kan påverka dess funktion, prestanda, hållbarhet och användning, och kan leda till personskador och innebära livsfara. Sådan användning kan göra att garantin från Toro® upphör att gälla.

Rekommenderat underhåll

Underhållsintervall	Underhållsförfarande
Efter de första 100 timmarna	• Utför riktlinjerna i Köra in en ny maskin.
Varje användning eller dagligen	• Se över säkerhetsbälten gällande slitage och andra skador. Byt ut säkerhetsbälten om någon komponent inte fungerar korrekt. • Kontrollera däcktrycket. • Kontrollera bromsvätskenivån. • Tvätta maskinen.
Var 100:e timme	• Kontrollera däckens och fälgarnas skick. • Dra åt hjulmuttrarna. • Inspektera styrningen och upphängningen, och kontrollera att det inte finns några lösa eller skadade komponenter. • Kontrollera framhjulens lutning och skränkning. • Kontrollera växellådsvätskans nivå. • Kontrollera växellådan med avseende på läckor. • Undersök bromsarna
Var 300:e timme	• Smörj de främre hjullagren.
Var 400:e timme	• Byta ut bromsklossarna på fotbromsen och parkeringsbromsen.
Var 800:e timme	• Byt växellådsvätskan.
Var 1000:e timme	• Byt bromsvätskan.

Obs: Hämta en kostnadsfri kopia av elschemat genom att gå till www.Toro.com, klicka på länken Manuals och söka efter din maskin.

⚠ VARNING

Dåligt underhållna maskiner kan gå sönder i förtid och eventuellt skada dig eller andra.

Följ dessa anvisningar för att underhålla och hålla maskinen i gott bruksskick.

Kontrollista för dagligt underhåll

Kopiera sidan och använd den regelbundet.

Kontrollpunkt	**Vecka:**						
	Måndag	**Tisdag**	**Onsdag**	**Torsdag**	**Fredag**	**Lördag**	**Söndag**
Kontrollera bromsen och parkeringsbromsen.							
Kontrollera växelvälja-ren/neutralläget.							
Kontrollera bromsvätskenivån.							
Kontrollera om det förekommer missljud vid användningen.							
Kontrollera däcktrycket.							
Undersök om systemet har oljeläckor.							
Kontrollera instrumentfunktionen.							
Kontrollera gaspedaldriften.							
Måla i skadad lack.							
Tvätta maskinen.							

Underhålla maskinen under speciella arbetsförhållanden

Viktigt: **Om maskinen utsätts för något av nedanstående förhållanden ska underhåll utföras dubbelt så ofta:**

- Arbete i öken
- Arbete i kallt klimat – under 10 °C
- Bogsering av släp
- Regelbundet arbete i dammiga förhållanden
- Byggarbete
- Gör följande efter drift i lera, sand, vatten eller liknande smutsiga förhållanden under en längre tid:
  - Kontrollera bromsarna och rengör dem så snart som möjligt. Detta förhindrar att slipande material orsakar onödigt slitage på bromsarna.
  - Använd enbart vatten, alternativt med ett milt tvättmedel, när du tvättar maskinen.

    Viktigt: **Använd inte bräckt eller återvunnet vatten vid rengöring av maskinen.**

Förberedelser för underhåll

⚠ VARNING

Höj lastflaket innan du utför underhåll. Ett upphöjt lastflak kan falla ned och skada någon som befinner sig under det.

- **Stötta alltid upp lastflaket med stöttan innan du påbörjar arbetet under det.**
- **Ta bort allt lastmaterial från lastflaket innan du påbörjar arbetet under det.**

Förbereda maskinen för underhåll

1. Parkera maskinen på en plan yta.
2. Flytta körriktningsväljaren till NEUTRALLÄGET.
3. Koppla in parkeringsbromsen.
4. Stäng av maskinen och ta ut nyckeln.
5. Töm och höj upp lastflaket.

Lyfta maskinen

⚠ FARA

Maskinen kan vara ostadig vid användning av domkraft. Maskinen kan glida av domkraften och skada någon som befinner sig under den.

- **Starta inte maskinen när den stöttas upp med en domkraft.**
- **Ta alltid ut nyckeln ur tändningslåset innan du kliver ut ur maskinen.**
- **Blockera hjulen när maskinen stöttas upp med en lyftutrustning.**
- **Använd domkrafter för att stötta upp maskinen när den är upphöjd.**

Viktigt: **När maskinen genomgår rutinunderhåll och/eller maskindiagnostik ska maskinens bakhjul vara 25 mm ovanför marken och bakaxeln ska stöttas upp med domkrafter.**

- Lyftpunkten framtill på maskinen sitter på ramens framsida under dragöglan (Figur 26).

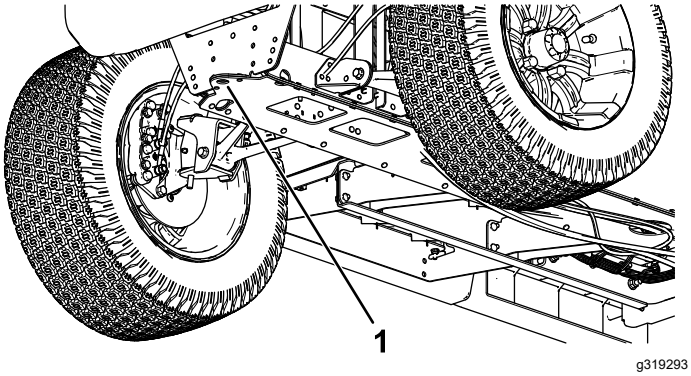

Figur 26

1. Främre lyftpunkt

- Lyftpunkten baktill på maskinen sitter under axelrören (Figur 27).

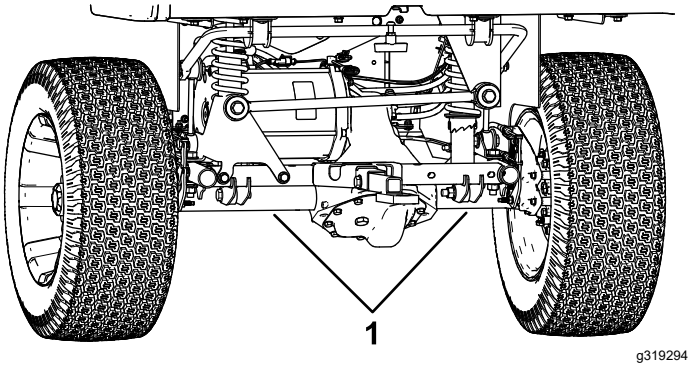

Figur 27

1. Bakre lyftpunkter

Öppna huven

Lyfta motorhuven

1. Lyft upp handtaget på gummispärrarna på vardera sidan av motorhuven (Figur 28).

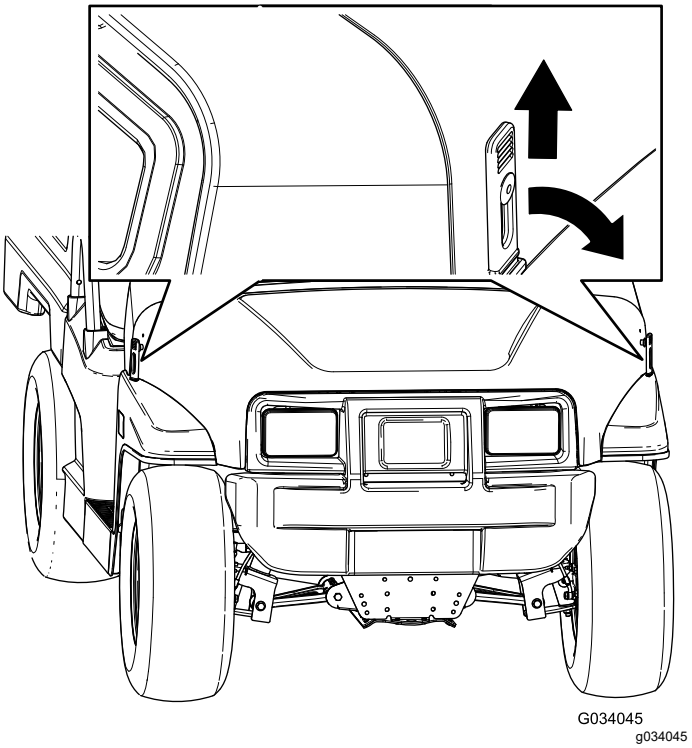

Figur 28

2. Lyft upp motorhuven.

Stänga motorhuven

1. Sänk försiktigt ned motorhuven.
2. Fäst motorhuven genom att rikta in gummispärrarna mot spärrankarna på vardera sidan av motorhuven (Figur 28).

Höja och sänka sätet

Du höjer sätet genom att föra det framåt tills det vilar mot ratten (Figur 29).

Du sänker sätet genom att föra det bakåt tills det återvänder till dess ursprungliga plats (Figur 29).

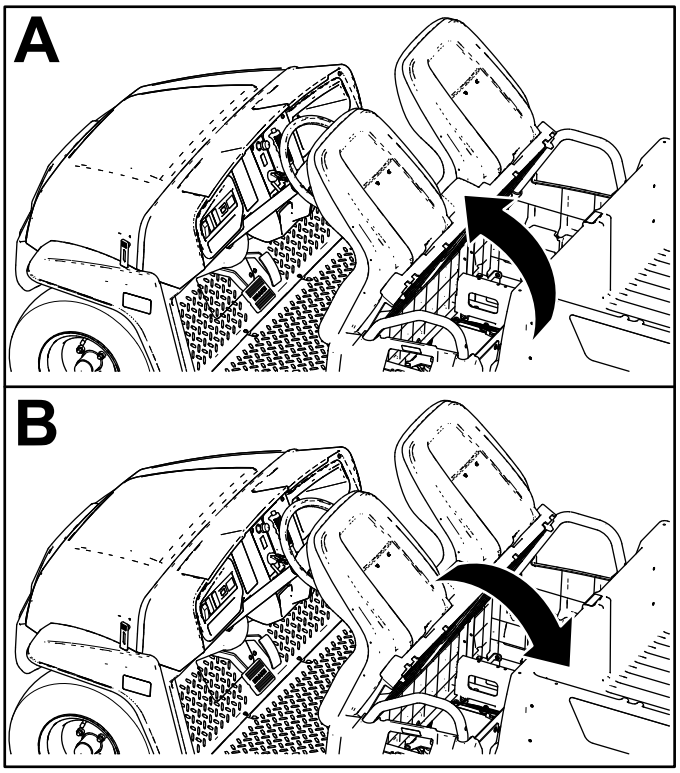

g190066

Figur 29

Ta bort ett skålat säte

1. För sätet framåt till det upphöjda läget (Figur 29).
2. Skjut sätet åt sidan utanför tapparna och lyft sätet uppåt (Figur 30).

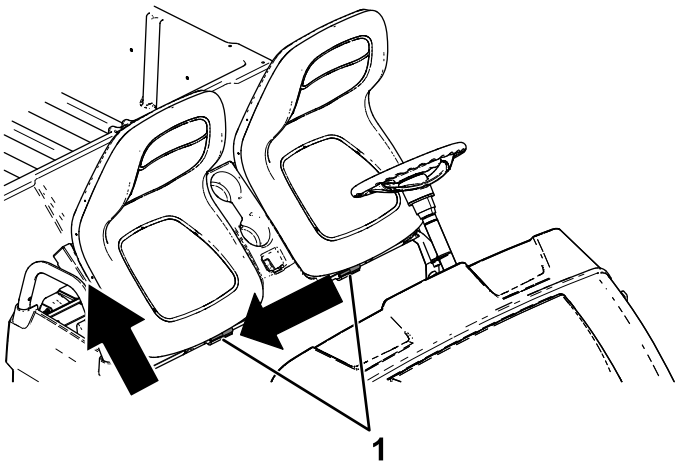

g190187

Figur 30

1. Tappar

Montera ett skålat säte

Skjut på sätet på tapparna och sänk ned det (Figur 31).

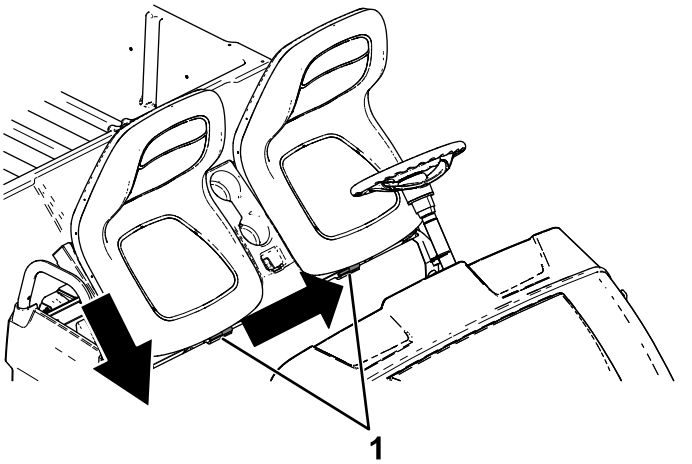

g190186

Figur 31

1. Tappar

Ta bort en bänkdyna

1. För bänkdynan framåt till uppfällt läge.
2. Skjut dynan åt sidan, ut från sprintarna och lyft dynan uppåt (Figur 32).

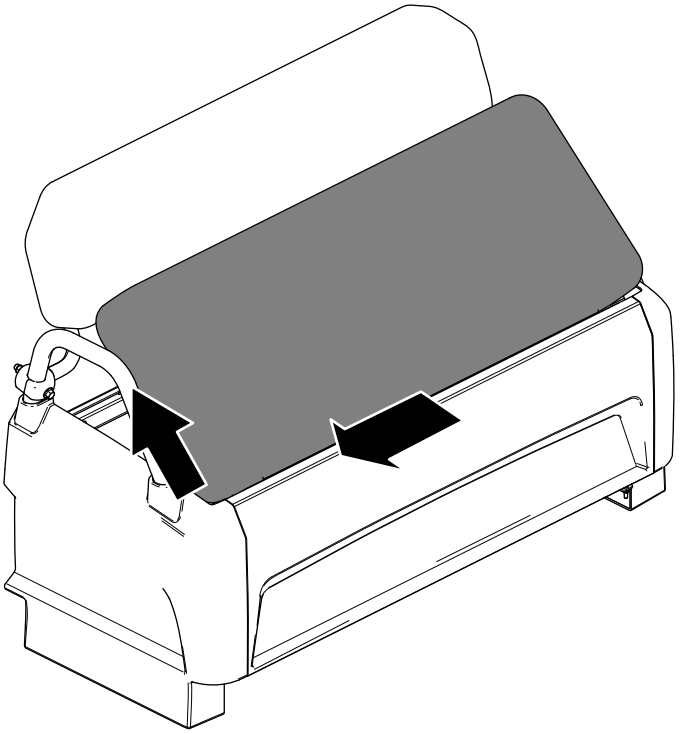

g237191

Figur 32

Montera en bänkdyna

Skjut in bänkdynan på sprintarna och sänk ned dynan (Figur 33).

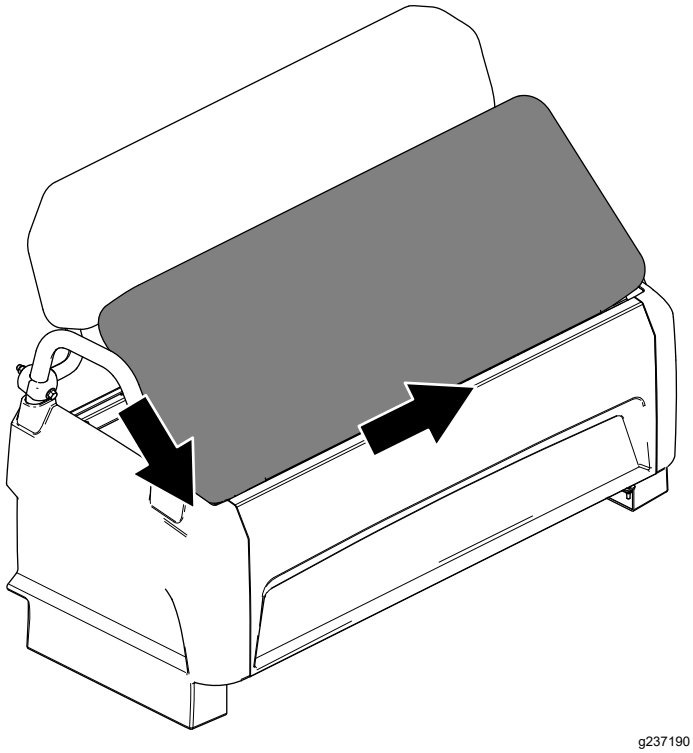

Figur 33

Smörjning

Smörja de främre hjullagren

Serviceintervall: Var 300:e timme

Fett som ska användas: Mobilgrease XHP™-222

Ta bort navet och rotorn

1. Höj upp maskinens främre del och stötta upp den med domkrafter.
2. Ta bort de fyra hjulmuttrar som håller fast hjulet vid navet (Figur 34).

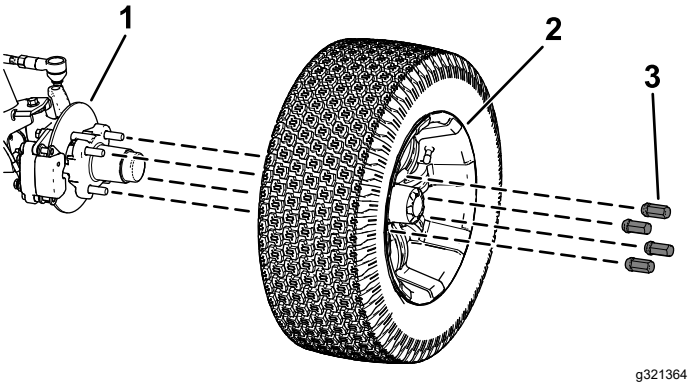

Figur 34

1. Nav
2. Hjul
3. Hjulmutter

3. Ta bort de flänsskruvar (⅜ x ¾ tum) som håller fast fästet för bromsenheten vid spindeln, och separera bromsen från spindeln (Figur 35).

   Obs: Stötta upp bromsenheten innan du fortsätter med nästa steg.

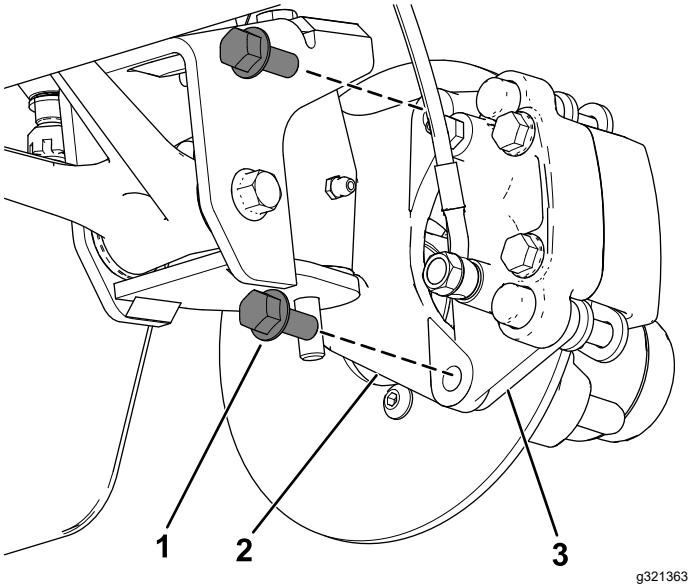

Figur 35

1. Flänsskruvar (⅜ x ¾ tum)
2. Spindel
3. Bromsokets fäste (bromsenhet)

4. Ta av dammkåpan från navet (Figur 36).

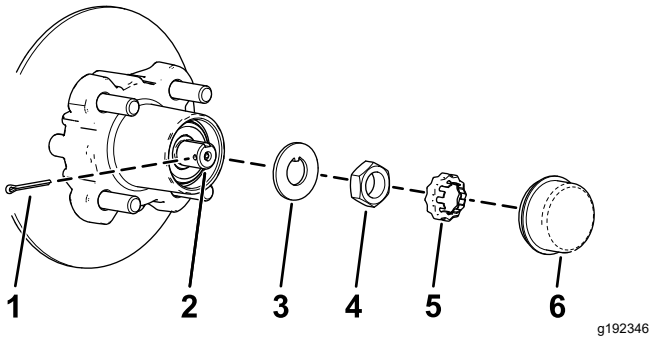

Figur 36

1. Saxpinne
2. Spindel
3. Säkringsbricka
4. Spindelmutter
5. Mutterhållare
6. Dammkåpa

5. Ta bort saxpinnen och mutterhållaren från spindeln och spindelmuttern (Figur 36).
6. Avlägsna spindelmuttern från spindeln och skilj sedan navet och rotorn från spindeln (Figur 36 och Figur 37).

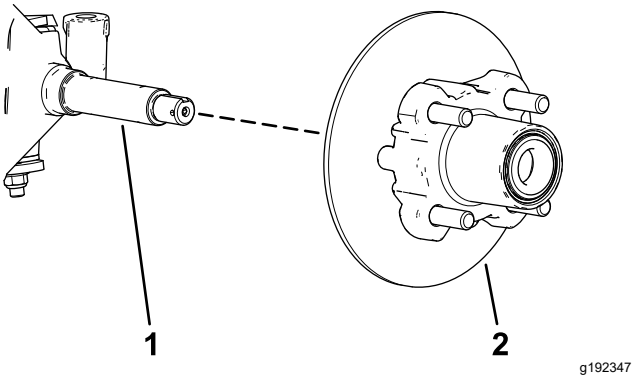

Figur 37

1. Spindel
2. Nav och rotor

7. Torka av spindeln med en trasa.
8. Upprepa steg 1–7 för navet och rotorn på maskinens andra sida.

Smörja hjullagren

1. Avlägsna det yttre lagret och lagerbanan från navet (Figur 38)

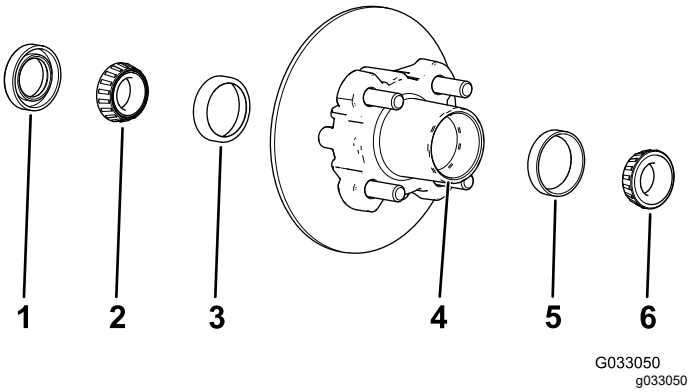

Figur 38

1. Packning
2. Inre lager
3. Inre lagerbana
4. Lagrets hålighet (navet)
5. Yttre lagerbana
6. Yttre lager

2. Ta bort tätningen och det inre lagret från navet (Figur 38)
3. Torka av tätningen och kontrollera om den är sliten eller skadad.

   Obs: Rengör inte tätningen med rengöringsvätska. Byt ut tätningen om den är sliten eller skadad.
4. Torka av lagren och banorna, och kontrollera om de är slitna eller skadade.

   Obs: Byt ut alla slitna eller skadade delar. Se till att lagren och banorna är torra och rena.
5. Avlägsna allt fett, smuts och skräp från håligheten i navet (Figur 38).
6. Fyll lagren med det angivna fettet.

7. Fyll navets hålighet till 50–80 % med angivet fett (Figur 38).
8. Montera det inre lagret på banan på navets insida, och montera tätningen (Figur 38).
9. Upprepa steg 1–8 för lagren på det andra navet.

Montera navet och rotorn

1. Stryk på ett tunt lager av det angivna fettet på spindeln (Figur 39).

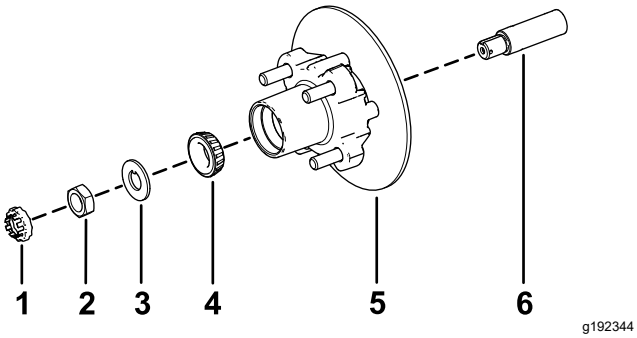

Figur 39

1. Mutterhållare
2. Spindelmutter
3. Säkringsbricka
4. Yttre lager
5. Nav, rotor, inre lager, bana och tätning
6. Spindel

2. Montera navet och rotorn på spindeln med rotorn inåt (Figur 39).
3. Montera det yttre lagret på spindeln och placera lagret på den yttre banan (Figur 39).
4. Montera säkringsbrickan på spindeln (Figur 39).
5. Gänga på spindelmuttern på spindeln och dra åt muttern till 15 Nm samtidigt som du roterar navet för att ställa in lagren (Figur 39).
6. Lossa spindelmuttern så att navet roterar fritt.
7. Dra åt spindelmuttern till 1,70–2,26 Nm.
8. Montera hållaren över muttern och kontrollera inriktningen mellan skåran i hållaren och hålet i spindeln för saxpinnen (Figur 40).

   Obs: Om skåran på hållaren och hålet i spindeln inte är korrekt inriktade mot varandra riktar du in dem genom att dra åt spindelmuttern till högst 2,26 Nm.

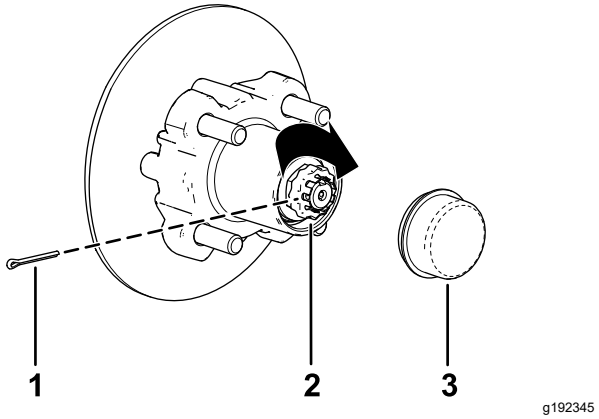

Figur 40

1. Saxpinne
2. Mutterhållare
3. Dammkåpa

9. Montera saxpinnen och böj benen runt hållaren (Figur 40).
10. Montera dammkåpan på navet (Figur 40).
11. Upprepa steg 1–10 för navet och rotorn på maskinens andra sida.

Montera bromsarna och hjulen

1. Rengör de två flänsskruvarna (⅜ x ¾ tum) och stryk på medelstark gängtätningsmassa på skruvgängorna.
2. Rikta in bromsklossarna på vardera sidan om rotorn (Figur 35) och hålen i bromsokets fäste med hålen i bromsfästet på spindelramen (Figur 39).
3. Fäst bromsokets fäste på spindelramen (Figur 35) med de två flänsskruvarna (⅜ x ¾ tum).

   Dra åt de två flänsskruvarna till 47–54 Nm.
4. Rikta in hålen i hjulet med tapparna i navet, och montera hjulet på navet med ventilskaftet utåt (Figur 34).

   Obs: Se till att hjulets fästyta ligger rakt mot navet.
5. Fäst hjulet vid navet med hjulmuttrarna (Figur 34).

   Dra åt hjulmuttrarna till 108–122 Nm.
6. Upprepa steg 1–5 för bromsen och hjulet på maskinens andra sida.

Underhålla elsystemet

Elsystemets säkerhet

- Koppla ur strömsladden innan batteriet ansluts eller kopplas bort.
- Använd skyddskläder och isolerade verktyg. Koppla bort batteriet innan reparation utförs på maskinen. Lossa minusanslutningen först och plusanslutningen sist. Anslut först plusanslutningen och sedan minusanslutningen.

Koppla loss batterierna

1. Ta bort kabelskon för batteriets minuspol (–) från det främre batteripaketet (Figur 41).

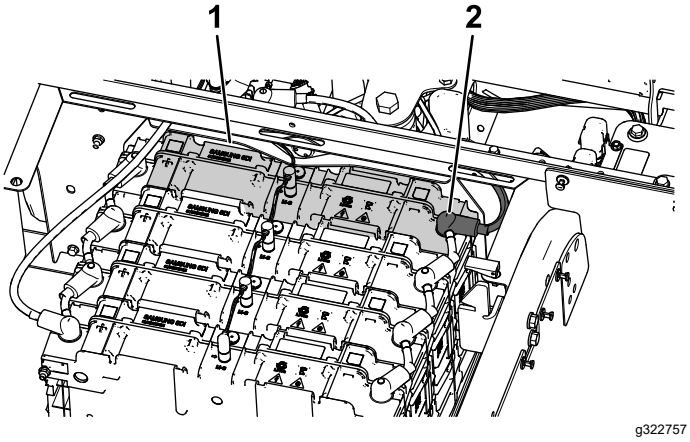

Figur 41

1. Främre batteripaket
2. Kabelsko för batteriets minuspol (–)

2. Ta bort flänsmuttern och batteriets minuskabel (–) från batteripolen (Figur 42).

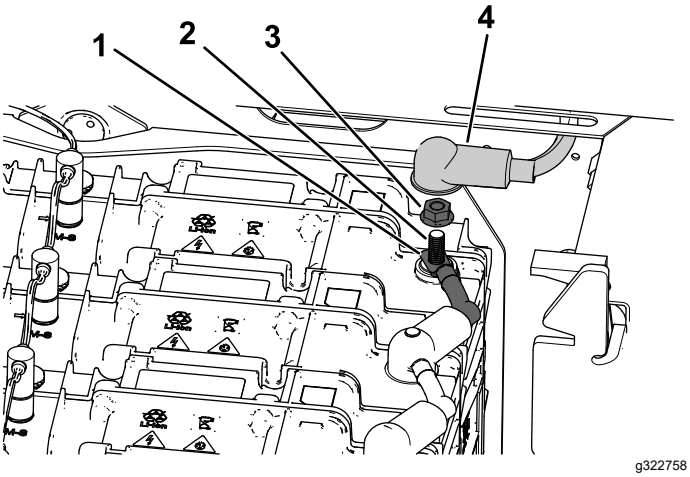

Figur 42

1. Minuskabel (–)
2. Batteripol
3. Flänsmutter
4. Kabelsko för batteriets minuspol (–)

Ansluta batterierna

1. Fäst minuskabeln (–) på batteripolen med flänsmuttern (Figur 42).
2. Montera kabelskon för batteriets minuspol (–) över batteripolen (Figur 42).

Byta ut en säkring

Det sitter sex säkringar i elsystemet. De andra portarna är öppna för tillval.

Displaysäkringen (2 A) sitter vid maskinens framsida under huven (Figur 43).

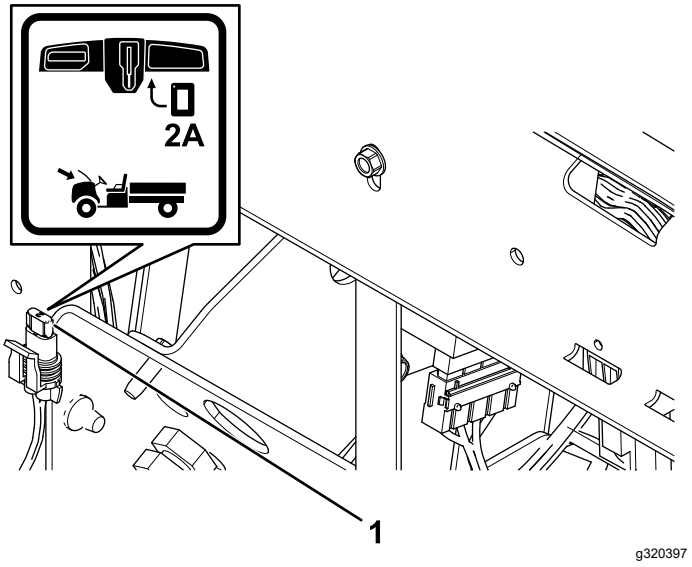

Figur 43

1. Displaysäkring (2 A)

Säkringarna på 12 V och 48 V sitter under sätet (Figur 44).

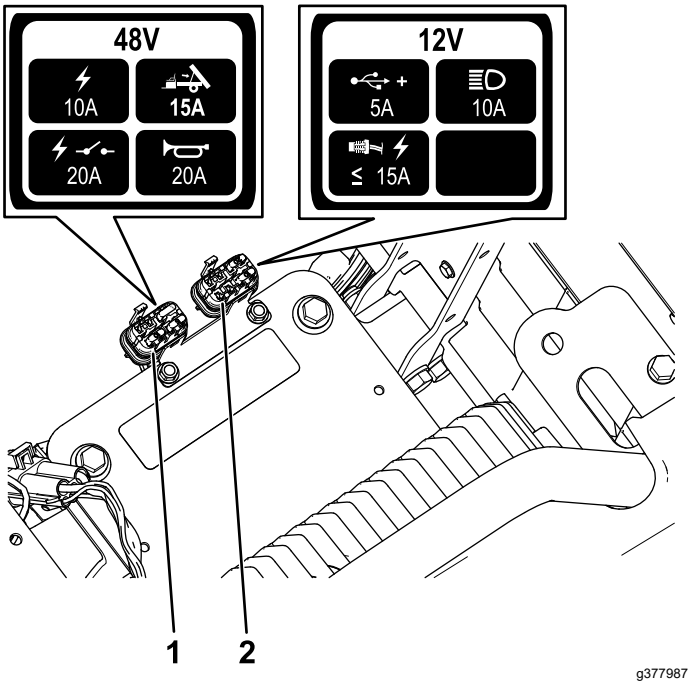

Figur 44

1. 12 V-säkringsblock
2. 48 V-säkringsblock

48 V-säkringar

Huvudström	10 A
Lyftsats, tillval (öppen)	15 A
Elektriskt relä	20 A
Signalhorn	20 A
Panel	2 A

12 V-säkringar

USB-eluttag	5 A
Strålkastare	10 A
Elektrisk ström	15 A

Underhåll av strålkastarna

Byta ut strålkastaren

1. Koppla loss batterierna. Se Koppla loss batterierna (sida 34).
2. Öppna motorhuven.
3. Koppla loss kablagets elektriska anslutning från lampenhetens kontakt (Figur 45).

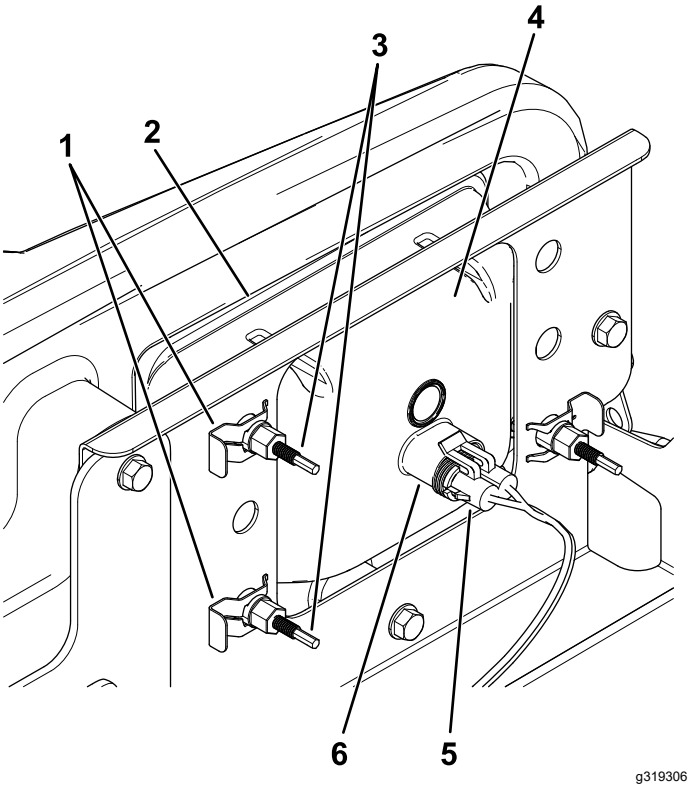

Figur 45

1. Snabbklämma
2. Öppning i stötdämparen
3. Ställskruv
4. Strålkastare
5. Kablagets elkontakt
6. Lampenhet

4. Ta bort snabbklämmorna som fäster strålkastaren vid strålkastarfästet (Figur 45).

   Obs: Spara alla delar för montering av den nya strålkastaren.
5. Demontera strålkastarenheten genom att flytta den framåt genom öppningen i den främre stötdämparen (Figur 45).
6. För in den nya strålkastaren genom öppningen i stötdämparen (Figur 45).

   Obs: Kontrollera att justerstolparna är inriktade efter hålen i monteringsfästet bakom stötdämparen.
7. Fäst strålkastarenheten med de snabbklämmor som du tog bort i steg 4.
8. Anslut kablagets elektriska anslutning till lampenhetens kontakt (Figur 45).
9. Justera strålkastarna så att ljuset riktas dit du vill, se Justera strålkastarna (sida 35).

Justera strålkastarna

Justera strålkastarljusets riktning på följande vis när du byter ut eller demonterar en strålkastarenhet.

1. Parkera maskinen på ett plant underlag med strålkastarna ca 7,6 m från en vägg (Figur 46).

2. Mät avståndet från golvet till strålkastarens mitt och gör en markering på väggen i samma höjd.
3. Vrid tändningslåset till det PÅSLAGNA läget och slå på strålkastarna.
4. Notera strålkastarnas inriktning på väggen.

   Den ljusstarkaste delen av ljuskäglan ska vara 20 cm nedanför markeringen du gjorde på väggen (Figur 46).

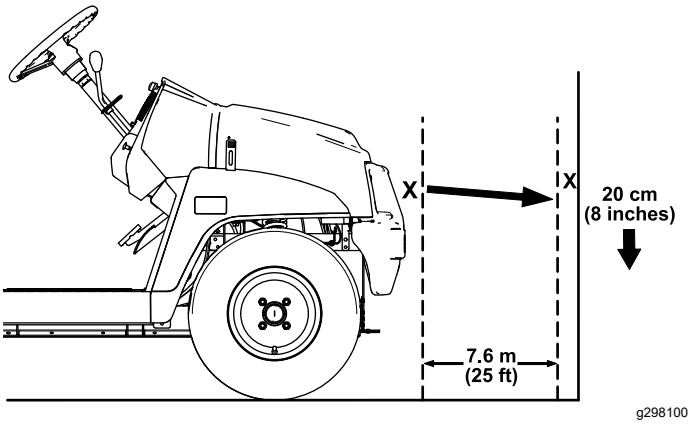

Figur 46

5. Vrid justerskruvarna (Figur 45) på baksidan av strålkastarenheten för att vrida enheten och rikta in ljuskäglan.
6. Anslut batterierna och stäng motorhuven. Se Ansluta batterierna (sida 34).

Utföra service på batterierna

Obs: Maskinen är försedd med fyra litiumjonbatterier.

Ett litiumjonbatteri måste kasseras eller återvinnas i enlighet med lokala och statliga bestämmelser. Om batteriet kräver service ska du kontakta en auktoriserad Toro-återförsäljare för att få hjälp.

De enda delarna som kan servas på batteriet är etiketterna. Garantin ogiltigförklaras om du försöker öppna batteriets hölje. Om du har problem med batteriet ska du kontakta en auktoriserad Toro-återförsäljare för att få hjälp.

Underhålla batteriladdaren

Viktigt: **Alla elektriska reparationer ska endast utföras av auktoriserade Toro-återförsäljare.**

Operatören får, förutom att skydda laddaren från skada och väder, bara utföra mycket lite underhåll.

Underhålla batteriladdarens sladdar

- Rengör sladdarna med en något fuktig trasa efter varje användning.
- Rulla ihop sladdarna då de inte används.
- Undersök regelbundet sladdarna så att de är i gott skick och byt vid behov ut dem mot delar som godkänts av Toro.

Underhålla drivsystemet

Underhåll av däcken

Serviceintervall: Var 100:e timme—Kontrollera däckens och fälgarnas skick.

Var 100:e timme—Dra åt hjulmuttrarna.

1. Kontrollera om det finns tecken på slitage på däck och fälgar.

   Obs: Olyckor under drift, som att köra in i trottoarer, kan skada ett däck eller en fälg samt störa inställningen av hjulen. Kontrollera därför däckens skick efter en olycka.

2. Dra åt hjulmuttrarna till mellan 108 och 122 Nm.

Inspektera styr- och upphängningskomponenterna

Serviceintervall: Var 100:e timme—Inspektera styrningen och upphängningen, och kontrollera att det inte finns några lösa eller skadade komponenter.

Centrera ratten (Figur 47) och sväng den åt vänster eller höger. Om du vrider ratten mer än 13 mm åt vänster eller höger och däcken inte svänger ska du kontrollera följande styrnings- och fjädringskomponenter och se till att de inte är lösa eller skadade:

- Styraxeln till kulleden för styrkuggstången

  Viktigt: **Kontrollera att drevets axeltätning fungerar säkert och är i gott skick (Figur 48).**

- Styrkuggstångens dragstänger

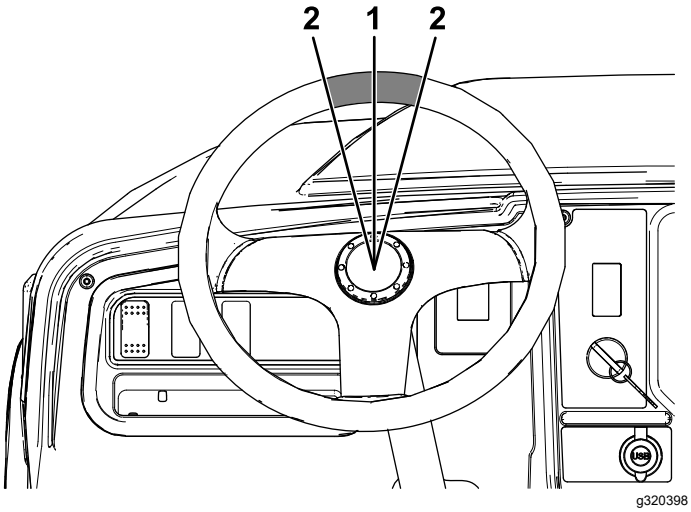

Figur 47

1. Ratten i centrerat läge
2. 13 mm från rattens mitt

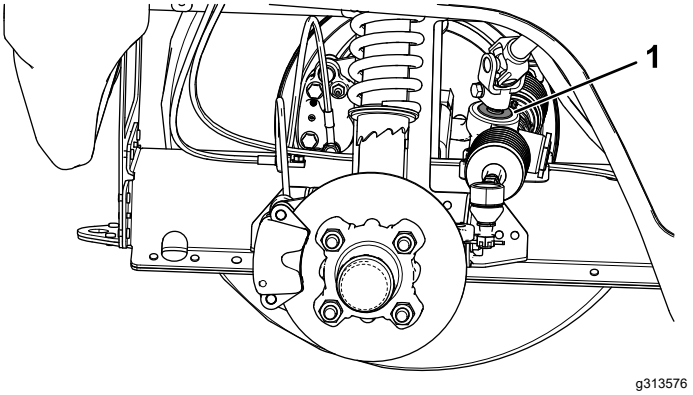

Figur 48

1. Drevsaxelns tätning

Justera framhjulens inriktning

Serviceintervall: Var 100:e timme/Årligen (beroende på vilket som inträffar först)—Kontrollera framhjulens lutning och skränkning.

Förbereda för justering av lutning och skränkning

1. Kontrollera däcktrycket och se till att det ligger på 0,83 bar i framhjulen.
2. Låt antingen en förare sitta på sätet eller lägg dit en tyngd som väger ungefär lika mycket som en genomsnittlig förare. Tyngden/föraren måste stanna kvar på sätet under hela justeringsproceduren.
3. Rulla maskinen 2 till 3 meter rakt bakåt på ett plant underlag, och rulla sedan tillbaka den till ursprungsläget. Detta gör att upphängningen stabiliserar sig i driftsläget.

Justera lutningen

Verktyg som tillhandahålls av ägaren: rörtång, Toro artikelnr 132-5069. Finns hos auktoriserade Toro-återförsäljare.

Viktigt: **Justera lutningen utåt endast om du använder ett främre redskap eller vid ojämnt däckslitage.**

1. Kontrollera lutningsriktningen för varje hjul. Riktningen bör vara så nära neutralläget (noll) som möjligt.

   Obs: Däcken bör ha samma riktning som slitspåret när de är på marken för att minska ojämnt däckslitage.

2. Justera hjulet till rätt riktning genom att rotera kragen på stötdämparen med rörtången om hjullutningen är felinställd (Figur 49).

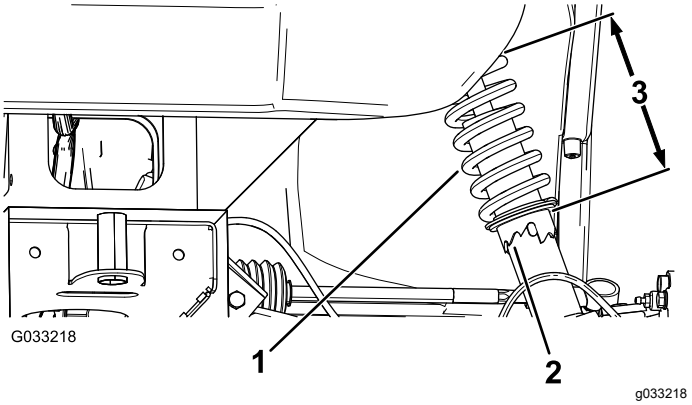

Figur 49

1. Stötdämpande fjäder
2. Krage
3. Fjäderlängd

Justera framhjulens skränkning

Viktigt: **Se till att lutningen är så nära neutralläget som möjligt innan du justerar skränkningen. Se Justera lutningen (sida 37).**

1. Mät avståndet mellan de båda framhjulen vid axelhöjd, både framtill och baktill på framhjulen (Figur 50).

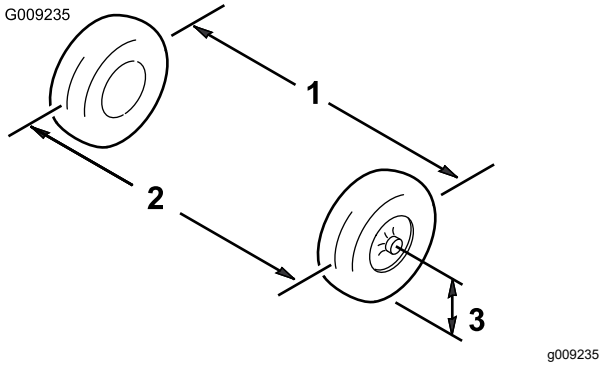

Figur 50

1. Däckets centerlinje – bak
2. Däckets centerlinje – fram
3. Axelns centerlinje

2. Om måttet inte hamnar inom 0–6 mm ska du lossa kontramuttrarna i den yttre änden av dragstängerna (Figur 51).

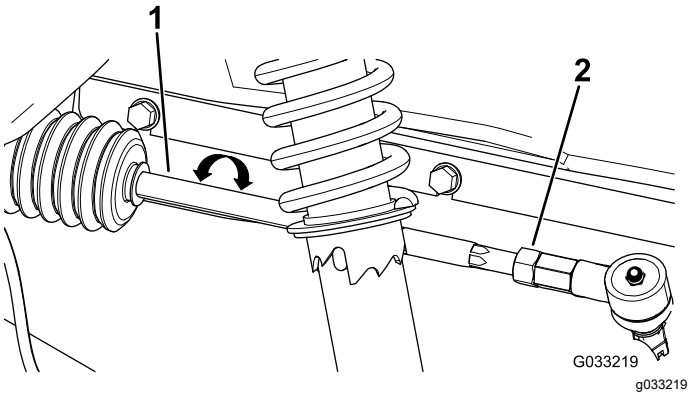

Figur 51

1. Dragstång
2. Kontramutter

3. Vrid bägge dragstängerna för att flytta framdelen på hjulet inåt eller utåt.
4. Dra åt dragstängernas kontramuttrar när justeringen är korrekt.
5. Se till att ratten kan svängas helt i bägge riktningar.

Kontrollera växellådsvätskans nivå

Serviceintervall: Var 100:e timme—Kontrollera växellådsvätskans nivå.

1. Parkera maskinen på en plan yta.
2. Koppla in parkeringsbromsen.
3. Stäng av motorn och ta ut nyckeln.
4. Ta bort växellådans påfyllningsplugg (Figur 52).

   Obs: Vätskenivån ska ligga i jämnhöjd med påfyllningspluggens nederkant.

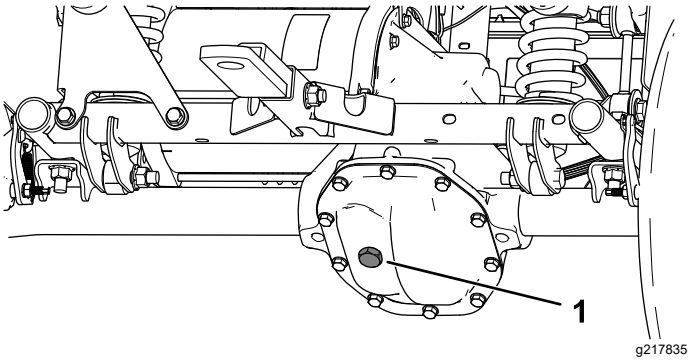

Figur 52

1. Påfyllningsplugg

5. Om vätskenivån är låg ska du ta bort påfyllningspluggen och fylla på med angiven vätska tills den rinner ut ur hålet (Figur 52).
6. Sätt fast påfyllningspluggen och dra åt den till ett moment på 20–27 Nm.

Byta ut växellådsvätskan

Serviceintervall: Var 100:e timme—Kontrollera växellådan med avseende på läckor.

Var 800:e timme/Årligen (beroende på vilket som inträffar först)—Byt växellådsvätskan.

Vätsketyp: SAE 10W-30 (API-service SJ eller högre)

Vätskekapacitet: 0,66 liter

1. Placera ett avtappningskärl under växellådsskyddet (Figur 53).

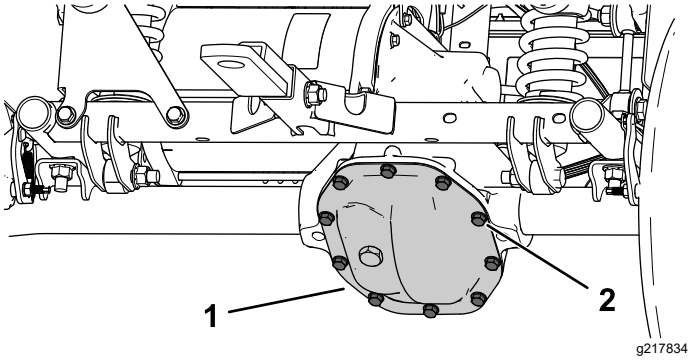

Figur 53

1. Växellådsskydd
2. Skruvar

2. Ta bort skruvarna från växellådsskyddet och töm ut vätskan helt (Figur 53).

   Obs: Spara växellådsskyddet och skruven.

3. Montera växellådsskyddet med hjälp av de två skruvar som du tog bort tidigare och dra åt dem till 22–32 Nm.
4. Ta bort växellådans påfyllningsplugg och fyll växellådan med angiven vätska tills den rinner ut ur påfyllningshålet (Figur 52).
5. Sätt fast påfyllningspluggen och dra åt den till ett moment på 20–27 Nm.

Underhålla bromsarna

Kontrollera parkerings-bromsen

1. Koppla in parkeringsbromsen genom att dra parkeringsbromsspaken mot dig tills du känner ett motstånd.
2. Parkeringsbromsen behöver justeras om du inte känner något motstånd när du drar den mot dig inom 11,4–16,5 cm från P-symbolen på instrumentpanelen. Se Justera parkeringsbromsen (sida 39).

Justera parkeringsbromsen

1. Se till att parkeringsbromsen är urkopplad.
2. Lyft upp maskinens bakre del med domkrafter. Se Lyfta maskinen (sida 29).
3. Använd två skiftnycklar. Håll justeringsstaven på bromsoket på plats med den ena skiftnyckeln och lossa kontramuttern ett kvarts varv med den andra (Figur 54).

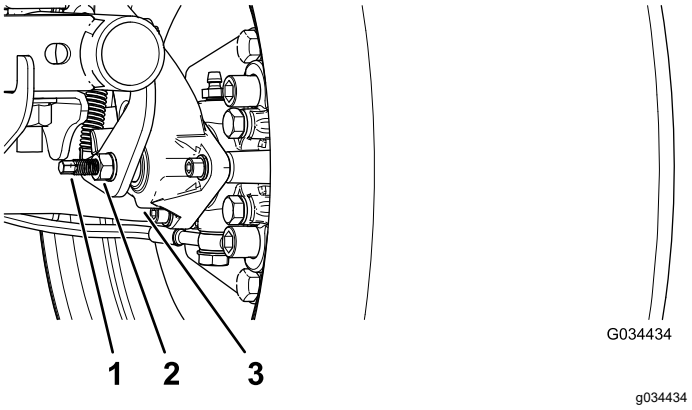

Figur 54

1. Justeringsstav
2. Kontramutter
3. Bromsok

4. Håll justeringsstaven och kontramuttern på plats. Vrid justeringsstaven inåt för att dra åt (Figur 54).

   Obs: Upprepa detta steg tills du känner motstånd i hjulet.

5. När justeringsstaven och kontramuttern sitter på plats lossar du ett kvarts varv (Figur 54).
6. När justeringsstaven och kontramuttern sitter på plats drar du åt kontramuttern (Figur 54).
7. Utför steg 1 till 6 på den andra sidan.
8. Kontrollera att parkeringsbromsen har justerats till korrekt motstånd. Se Kontrollera parkeringsbromsen (sida 39).

Obs: Om det inte går att justera parkeringsbromsen till önskat motstånd kan bromsklossarna vara utslitna och behöva bytas ut. Kontakta en auktoriserad Toro-återförsäljare för att få hjälp.

Kontrollera bromsvätskenivån

Serviceintervall: Varje användning eller dagligen
Kontrollera bromsvätskenivån innan motorn startas första gången.

Typ av bromsvätska: DOT 3

1. Parkera maskinen på ett plant underlag, koppla in parkeringsbromsen, slå av motorn och ta ut nyckeln.
2. Lyft upp motorhuven så att du kommer åt huvudbromscylindern och behållaren (Figur 55).

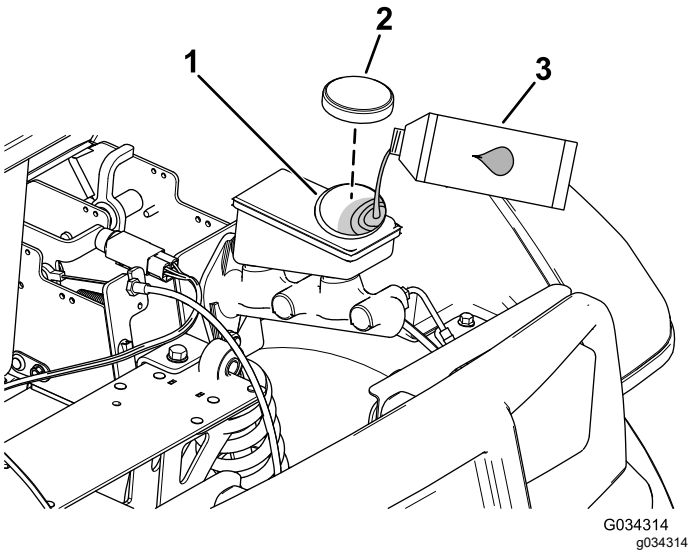

Figur 55

1. Påfyllningsrör (behållare)
2. Tanklock
3. DOT 3-bromsvätska

3. Titta på markeringen på sidan av vätskebehållaren (Figur 56).

   Obs: Nivån bör ligga ovanför miniminivålinjen.

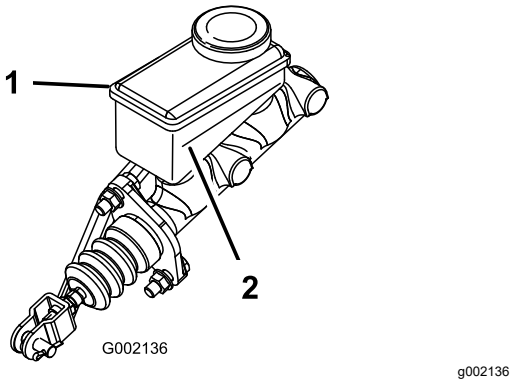

Figur 56

1. Bromsvätskebehållare
2. Miniminivålinje

4. Gör följande om vätskenivån är låg:
   A. Rengör området kring tanklocket och ta av locket (Figur 55).
   B. Tillsätt DOT 3-bromsvätska i behållaren tills vätskenivån är ovanför miniminivålinjen (Figur 56).

      Obs: Fyll inte på för mycket i bromsvätska i behållaren.

   C. Sätt tillbaka behållarens lock (Figur 55).
5. Stäng motorhuven på maskinen.

Kontrollera bromsarna

Serviceintervall: Var 100:e timme

Viktigt: **Bromsar är en mycket viktig säkerhetsdel av maskinen. Kontrollera dem noggrant vid det rekommenderade serviceintervallet för att försäkra optimal prestanda och säkerhet.**

- Undersök bromsbeläggen för att kontrollera att de inte är sliten eller skadad. Om bromsbeläggets (bromsklossens) tjocklek är mindre än 1,6 mm ska bromsbelägget bytas ut.
- Undersök bromslamellen och andra delar för tecken på överdrivet slitage eller deformering. Byt ut skadade komponenter.
- Kontrollera bromsvätskenivån. Se Kontrollera bromsvätskenivån (sida 40).

Byta ut bromsklossarna på fotbromsen och parkeringsbromsen

Serviceintervall: Var 400:e timme

Kontakta en auktoriserad Toro-återförsäljare för att kontrollera och eventuellt byta ut bromsklossarna på fot- och parkeringsbromsen.

Byta bromsvätska

Serviceintervall: Var 1000:e timme

Kontakta en auktoriserad Toro-återförsäljare.

Underhåll av chassit

Justera lastflakets spärrhakar

Om lastflakets spärrhakar inte är korrekt inställda så vibrerar lastflaket under körning. Du kan justera spärrstiften så att spärrhakarna håller lastflaket ordentligt fast vid chassit.

1. Kontrollera att lastflaket sitter fast ordentligt.

   Obs: Om lastflaket inte sitter ordentligt fast är troligen låsspärren för lågt placerad. Om lastflaket sitter fast men vibrerar uppåt och nedåt när du kör sitter låsspärren troligen för högt.

2. Höj lastflaket, Höja lastflaket till tippningsläget (sida 18).
3. Lossa de två skruvarna på låsspärren och flytta den upp eller ned efter behov (Figur 57).

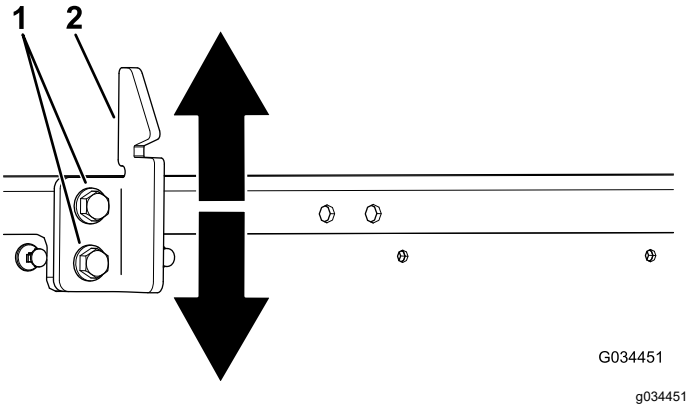

Figur 57

1. Skruvar
2. Låsspärr

4. Dra åt de två skruvarna på låsspärren (Figur 57).
5. Kontrollera att justeringen är korrekt genom att låsa fast lastflaket flera gånger.

Rengöring

Tvätta maskinen

Serviceintervall: Varje användning eller dagligen—Tvätta maskinen.

Tvätta maskinen efter behov med enbart vatten, alternativt med ett milt tvättmedel. Du kan använda en trasa när du tvättar maskinen.

Viktigt: **Använd inte bräckt eller återvunnet vatten vid rengöring av maskinen.**

Viktigt: **Trycksatt vatten (högtryckstvätt) rekommenderas inte för tvätt av maskinen. Det kan skada elsystemet, lossa viktiga dekaler eller tvätta bort fett som behövs vid friktionspunkter. Använd inte alltför mycket vatten – i synnerhet inte nära kontrollpanelen, motorn, motorns styrenhet, laddaren, instrumentpanelens baksida och batterierna.**

Förvaring

Säker förvaring

- Stäng av maskinen, ta ut nyckeln och vänta tills alla rörliga delar har stannat innan du kliver ur förarsätet. Låt maskinen svalna innan du justerar, rengör, förvarar eller utför underhåll på den.
- Förvara inte maskinen eller bränslebehållaren i närheten av en öppen låga, gnista eller tändlåga, t.ex. nära en varmvattenberedare eller någon annan utrustning.

Ställa maskinen i förvar

1. Parkera maskinen på ett plant underlag, koppla in parkeringsbromsen, slå av motorn och ta ut nyckeln.
2. Rensa bort smuts och beläggningar från hela maskinen, inklusive utsidan av motorkåpan.

   Viktigt: **Tvätta maskinen med ett milt rengöringsmedel och vatten. Använd inte högtrycksvatten för att tvätta maskinen. Högtryckstvätt kan skada elsystemet och tvätta bort fett som behövs vid friktionspunkter. Spola inte med för mycket vatten, i synnerhet inte i närheten av kontrollpanelen, lamporna, motorn och batteriet.**
3. Kontrollera bromsarna. Se Kontrollera bromsarna (sida 40).
4. Kontrollera lufttrycket i däcken. Se Kontrollera däcktrycket (sida 16).
5. Kontrollera och dra åt alla bultar, muttrar och skruvar. Reparera eller byt ut skadade delar.
6. Måla i lackskador och bara metallytor.

   Obs: Färg finns att köpa hos auktoriserade Toro-återförsäljare.
7. Täck över maskinen för att skydda den och hålla den ren.

BatteriförvaringKrav

Obs: Du behöver inte ta bort batterierna från maskinen vid förvaring.

Se temperaturkraven för förvaring i följande tabell:

Temperaturkrav för förvaring

Förvaringsförhållanden	Temperaturkrav
Normala förvaringsförhållanden	−20 °C till 45 °C

Temperaturkrav för förvaring (cont'd.)

Extrem värme – en månad eller mindre	45 °C till 60 °C
Extrem kyla – tre månader eller mindre	−30 °C till −20 °C

Viktigt: **Temperaturer utanför detta intervall skadar batterierna.**

Batteriernas förvaringstemperatur påverkar deras livslängd på lång sikt. Förvaring i extrema temperaturer under långa tidsperioder minskar batteriernas livslängd. Förvara maskinen i de normala förvaringsförhållandena som anges i tabellen för temperaturkrav.

- Ladda eller ladda ur batterierna till mellan 40 % och 60 % (50,7 V till 52,1 V) innan du förvarar maskinen.

  Obs: En laddning på 50 % är optimal för att säkerställa maximal batterilivslängd. När batterierna laddas till 100 % före förvaring förkortas batterilivslängden.

  I det fall maskinen kommer att förvaras under en längre tidsperiod ska batterierna laddas till cirka 60 %.

- Kontrollera batteriladdningsnivån var sjätte månad av förvarning och säkerställ att laddningen är mellan 40 % och 60 %. Om laddningen är lägre än 40 % ska du ladda batterierna till mellan 40 % och 60 %.

- Du kan använda en multimeter för att kontrollera laddningsnivån när maskinen är avstängd. Se följande tabell för att säkerställa rätt spänning i förhållande till laddningsnivå:

Spänning	Laddningsnivå
52,1 V	60 %
51,4 V	50 %
50,7 V	40 %

- När batterierna har laddats klart kopplar du loss batteriladdaren från strömmen. Koppla loss strömkontakten under förvaring för att minimera urladdningen av batterierna.

- Om du låter laddaren förbli ansluten till maskinen kommer den att stängas av när batterierna är fulladdade och inte slås på igen, såvida inte laddaren kopplas loss och återansluts.

Felsökning

Felkoder för batteriladdare

Problem	Möjliga orsaker	Åtgärd
Kod E-0-0-1 eller E-0-4-7	1. Hög batterispänning	1. Kontrollera att batterispänningen är korrekt och att kabelanslutningarna är säkra. Kontrollera att batteriet är i gott skick.
Kod E-0-0-4	1. BMS eller batterifel har upptäckts	1. Kontakta en auktoriserad Toro-återförsäljare.
Kod E-0-0-7	1. Batteriets ampertimmenivå har överskridits	1. Möjliga orsaker är dålig batterihälsa, mycket urladdat batteri, dålig batterianslutning och/eller hög parasitbelastning i batteriet under laddning. Möjliga lösningar: Byt batterier. Kontrollera likströmsanslutningarna. Koppla från enheter med parasitbelastning. Felet försvinner så snart laddaren har återställts genom att likströmmen slås av och på.
Kod E-0-1-2	1. Fel vid polväxling	1. Batteriet är felaktigt anslutet till laddaren. Kontrollera att batterianslutningarna är säkra.
Kod E-0-2-3	1. Fel, hög växelspänning (> 270 VAC)	1. Anslut laddaren till en växelströmskälla som ger stabil växelström mellan 85 och 270 VAC/45-65 Hz.
Kod E-0-2-4	1. Det gick inte att initiera laddaren	1. Laddaren har inte slagits på korrekt. Koppla ur ingången för växelström och batterianslutningen i 30 sekunder innan du försöker igen.
Kod E-0-2-5	1. Växlingsfel, låg växelspänning	1. Växelströmskällan är instabil. Kan orsakas av underdimensionerad generator eller kraftigt underdimensionerade ingångskablar. Anslut laddaren till en växelströmskälla som ger stabil växelström mellan 85 och 270 VAC/45-65 Hz.
Kod E-0-3-7	1. Omprogrammering misslyckades	1. Fel vid uppgradering av programvara eller skriptåtgärd. Säkerställ att den nya programvaran är korrekt.
Kod E-0-2-9, E-0-3-0, E-0-3-2, E-0-4-6 eller E-0-6-0	1. Kommunikationsfel med batteri	1. Säkerställ att signalkablarnas anslutning till batteriet är säker.

Felkoder för batteriladdare

Problem	Möjliga orsaker	Åtgärd
F-0-0-1, F-0-0-2, F-0-0-3, F-0-0-4, F-0-0-5, F-0-0-6 eller F-0-0-7	1. Internt laddningsfel	1. Ta bort växelströms- och batterianslutningen i minst 30 sekunder och försök igen. Om det misslyckas igen ska du kontakta en auktoriserad Toro-återförsäljare.

Felkoder för maskinen

Problem	Möjliga orsaker	Åtgärd
Kod P156C, P156E	1. Ett fel har uppstått i styrenhetskonfigurationen.	1. Kontakta en auktoriserad Toro-återförsäljare.
Kod P0226, P156C, B1107	1. Parkeringsbromsen är inkopplad i FRAMÅT- eller BAKÅTLÄGET. 2. Ett fel uppstod i drivenhetens omkopplare.	1. Koppla ur parkeringsbromsen. 2. Stäng av maskinen och kontrollera omkopplarnas funktion.
Kod P0A54, P156C	1. Motorns ström överskred styrenhetens högsta märkeffekt. 2. Ett fel har uppstått i en intern kraftförsörjningskomponent.	1. Vrid tändningslåset till detAVSLAGNA läget, vänta i några sekunder och vrid sedan tändningslåset till det PÅSLAGNA läget. Kontrollera alla batterier och styrenhetens starkströmsanslutningar. Kontakta en auktoriserad Toro-återförsäljare om problemet kvarstår. 2. Kontakta en auktoriserad Toro-återförsäljare.
Kod P2BE8, P2BE9	1. Ett fel har uppstått i en huvudkontakt.	1. Kontrollera att kontaktkablarna, spolen och kontakterna fungerar normalt.
Kod P0A44	1. Maximalt motorvarvtal har överskridits.	1. Vrid tändningslåset till detAVSLAGNA läget, vänta i några sekunder och vrid sedan tändningslåset till det PÅSLAGNA läget. Kontrollera normal drift.
Kod P0226, P156C	1. Gasreglaget trycks ned när maskinen startar. 2. Det finns en kabel som inte ansluter.	1. Släpp upp pedalen, vrid tändningslåset till detAVSLAGNA läget, vänta i några sekunder och vrid sedan tändningslåset till det PÅSLAGNA läget. Kontrollera normal drift. 2. Kontrollera kablarna mellan styrenheten och kontakten, omkopplarna och statusindikatorlampan.
Kod P0E8E, P156C	1. Batteriernas återstående laddning är låg. 2. Batterierna är helt urladdade. 3. Den inre kondensatorn har en förladdning på mindre än 5 V.	1. Avbryt driften, kört sakta till närmaste laddningsstation och ladda batterierna helt. 2. Bogsera maskinen till laddningsstationen och ladda batterierna helt. 3. Ladda batterierna helt, vrid tändningslåset till detAVSLAGNA läget, vänta i några sekunder och vrid sedan tändningslåset till det PÅSLAGNA läget. Kontrollera normal drift.
Kod P0A2F, P0A3C, P1502, P1511, P1512	1. Styrenheten eller motorn är överhettad eller för kall.	1. Fastställ om motorn eller styrenheten är mycket het eller mycket kall. Låt därefter maskinen återgå till säker temperatur innan du återupptar normal drift.
Kod P0A44, P1520	1. Ett fel har uppstått i en motorkodare. 2. Maximalt motorvarvtal har överskridits.	1. Kontrollera motorkodarens (hastighetsgivarens) kablage. 2. Vrid tändningslåset till detAVSLAGNA läget, vänta i några sekunder och vrid sedan tändningslåset till det PÅSLAGNA läget. Kontrollera normal drift.
Kod P156D	1. Ett internt programvarufel har uppstått.	1. Kontakta en auktoriserad Toro-återförsäljare.

Anteckningar:

Anteckningar:

Integritetsmeddelande för EES/Storbritannien

Hur Toro använder dina personuppgifter

The Toro Company (”Toro”) respekterar din integritet. När du köper våra produkter kan vi komma att samla in vissa personuppgifter om dig, antingen direkt från dig eller via din lokala Toro-återförsäljare. Toro använder dessa uppgifter för att uppfylla avtalsenliga skyldigheter såsom att registrera din garanti, behandla dina garantianspråk eller för att kontakta dig i händelse av att en produkt måste återkallas samt för legitima affärsändamål såsom att mäta kundnöjdhet, förbättra våra produkter eller förse dig med produktinformation som kan vara av intresse. Toro kan vidarebefordra uppgifterna till våra dotterbolag, närstående bolag, återförsäljare eller andra affärspartner i samband med dessa aktiviteter. Vi kan även vidarebefordra personuppgifter när det krävs enligt lag eller i samband med försäljning, köp eller sammanslagning av ett företag. Vi säljer aldrig dina personuppgifter till något annat företag i marknadsföringssyfte.

Kvarhållande av personuppgifter

Toro kvarhåller dina personuppgifter så länge det är relevant för ovan nämnda syften och i enlighet med gällande lagstiftning. Kontakta legal@toro.com för mer information om tillämpliga kvarhållandeperioder.

Toros säkerhetsengagemang

Dina personuppgifter kan komma att behandlas i USA eller i något annat land som kanske har mindre strikta dataskyddslagar än landet där du är bofast. Närhelst vi överför dina uppgifter utanför landet där du är bofast kommer vi att tillämpa de åtgärder som krävs juridiskt för att säkerställa att lämpliga säkerhetsåtgärder tillämpas för att skydda dina uppgifter samt säkerställa att uppgifterna behandlas på ett säkert sätt.

Åtkomst och korrigering

Du kan ha rätt att korrigera eller granska dina personuppgifter samt neka eller begränsa behandling av dina personuppgifter. Om du vill göra detta ska du kontakt oss via e-post på legal@toro.com. Om du har några frågor angående hur Toro har hanterat dina uppgifter uppmanar vi dig att ta upp detta direkt med oss. Observera att personer som är bosatta i Europa har rätt att föra klagan via sina lokala dataskyddsmyndigheter.

Delstaten Kaliforniens Proposition 65-varningsinformation

Vad är det här för varning?

Du kanske ser en produkt till salu som har en varningsetikett enligt följande:

VARNING: Cancer och fortplantningsskador – www.p65Warnings.ca.gov.

Vad är Prop 65?

Prop 65 omfattar alla företag som är verksamma i Kalifornien, som säljer produkter i Kalifornien eller som tillverkar produkter som kanske kommer att säljas i eller föras in i Kalifornien. Prop 65 kräver att Kaliforniens guvernör ska publicera och uppdatera en lista med kemikalier som är kända för att orsaka cancer, fosterskador och/eller andra fortplantningsskador. Listan, som uppdateras årligen, inkluderar hundratals kemikalier som återfinns i många vardagliga bruksföremål. Syftet med Prop 65 är att informera allmänheten om exponering för dessa kemikalier.

Prop 65 förbjuder inte försäljning av produkter som innehåller dessa kemikalier, men varningar krävs på alla produkter och förpackningar samt på all produktdokumentation. En Prop 65-varning betyder dock inte att en produkt strider mot några produktsäkerhetsstandarder eller -krav. Kaliforniens myndigheter har klargjort att en Prop 65-varning ”inte är detsamma som ett myndighetsbeslut om att en produkt är säker eller osäker”. Många av dessa kemikalier har använts i vardagliga produkter i åratal utan dokumenterad fara. Mer information finns på https://oag.ca.gov/prop65/faqs-view-all.

En Prop 65-varning betyder att ett företag antingen har (1) utvärderat exponeringsrisken och kommit fram till att den överskrider nivån för ”försumbar nivå”, eller (2) har valt att ge en varning baserat på vetskapen om förekomst av listade kemikalier utan att försöka utvärdera exponeringsrisken.

Gäller denna lag överallt?

Prop 65-varningar krävs endast enligt kalifornisk lag. Dessa varningar kan ses i ett stort antal olika sammanhang i Kalifornien, inklusive men inte begränsat till restauranger, mataffärer, hotell, skolor och sjukhus, och på ett stort antal olika produkter. Vissa e-butiker och postorderföretag anger dessutom Prop 65-varningar på sina webbplatser eller i sina kataloger.

Hur skiljer sig de kaliforniska varningarna från nationella gränsvärden?

Prop 65-standarder är ofta strängare än nationella och internationella standarder. Det finns diverse substanser som kräver en Prop 65-varning vid nivåer som är mycket lägre än de nationella åtgärdsgränserna. Prop 65-nivån för blyvarningar är t.ex. 0,5 µg/dag, vilket är betydligt lägre än den nationella och internationella nivån.

Varför finns inte varningen på alla liknande produkter?

- Produkter som säljs i Kalifornien kräver Prop 65-märkning medan liknande produkter som säljs någon annanstans inte gör det.
- Om ett företag har varit inblandat i en rättsprocess om Prop 65 och når en förlikning kan förlikningen kräva att Prop 65-varningar anges för dess produkter, medan andra företag som tillverkar liknande produkter kanske inte har några sådana krav.
- Tillämpningen av Prop 65 är inkonsekvent.
- Företag kan välja att inte att ange varningar om de har kommit fram till att de enligt Prop 65 inte behöver göra det. Även om en produkt saknar varning behöver inte det betyda att produkten inte innehåller de listade kemikalierna i ungefär samma omfattning.

Varför inkluderar Toro denna varning?

Toro har valt att förse konsumenter med så mycket information som möjligt så att de kan fatta väl grundade beslut om de produkter de köper och använder. Eftersom exponeringsgränskrav inte angetts för alla listade kemikalier tillhandahåller Toro i vissa fall varningar baserat på vetskapen om förekomst av en eller flera angivna kemikalier utan att försöka utvärdera exponeringsnivån. Trots att Toro-produkternas exponeringsrisk kan anses vara försumbar, eller med god marginal ligga inom gränserna för ”försumbar risk”, har Toro valt att ange Prop 65-varningarna. Om vi inte anger dessa varningar kan Toro åtalas av den kaliforniska staten eller av privatpersoner som vill verkställa Prop 65, vilket kan leda till allvarliga påföljder.

Begränsad garanti för batteri

Battery

Det laddningsbara litiumjonbatteriet garanteras vara felfritt i material och utförande under en period på fem år. Med tiden minskar batteriförbrukningen på mängden energikapacitet (amperetimmar) som finns tillgänglig per full laddning. Energiförbrukningen varierar beroende på användningsförhållanden: tillbehör, gräs, terräng, justeringar och temperatur.

Produkt	Garantiperiod
Workman GTX	Fem år
eTriFlex	4 år
Greensmaster	4 år

Toros garanti

Två års eller 1 500 körtimmars begränsad garanti

Fel och produkter som omfattas

The Toro Company garanterar att din Toro-produkt (”produkten”) är utan material- och tillverkningsfel i två år eller 1 500 arbetstimmar*, beroende på vilket som inträffar först. Den här garantin gäller för alla produkter förutom luftare (och för dem finns det separata garantiförklaringar). Om ett fel som omfattas av garantin föreligger, kommer vi att reparera produkten utan kostnad. Detta omfattar feldiagnos, utförande av arbetet, reservdelar och transport. Denna garanti börjar gälla det datum då produkten levereras till den ursprungliga köparen i återförsäljarledet.
* Produkten är försedd med en timmätare.

Anvisningar för garantiservice

Du är ansvarig för att meddela produktdistributören eller den auktoriserade återförsäljaren som du köpte produkten av så snart du tror att ett fel som omfattas av garantin föreligger. Om du behöver hjälp med att hitta en produktdistributör eller auktoriserad återförsäljare, eller om du har några frågor som rör dina rättigheter och skyldigheter beträffande garantin, kan du kontakta oss på:

Toro Commercial Products Service Department
8111 Lyndale Avenue South
Bloomington, MN 55420-1196 USA

+1-952-888-8801 eller +1-800-952-2740
E-post: commercial.warranty@toro.com

Ägarens ansvar

Som ägare till produkten är du ansvarig för att utföra det underhåll och de justeringar som krävs i enlighet med anvisningarna i *bruksanvisningen*. Reparationer för produktproblem som orsakas av underlåtelse att utföra nödvändigt underhåll och nödvändiga justeringar omfattas ej av denna garanti.

Produkter och fel som inte omfattas

Det är inte alla produkt- eller funktionsfel som kan inträffa under garantiperioden som beror på material- eller tillverkningsfel. Den här garantin omfattar inte följande:

- Produktfel som orsakats av att andra reservdelar än Toro-originaldelar har använts eller av att extra, modifierade tillbehör och produkter som inte har tillverkats av Toro har monterats och använts.
- Produktfel som orsakas av underlåtenhet att utföra det underhåll och/eller de justeringar som rekommenderas.
- Produktfel som orsakas av felaktig, slarvig eller vårdslös användning av produkten.
- Delar som inte är defekta men som förbrukats av användning. Exempel på delar som förbrukas eller slits ut vid normal användning av produkten omfattar, men är inte begränsat till, bromsklossar, bromsbelägg, lamellbelägg, knivar, cylindrar, valsar och lager (tätade eller smörjbara), understål, tändstift, svänghjul och svänghjulslager, däck, filter, remmar samt vissa sprutkomponenter som membran, munstycken, flödesmätare och backventiler.
- Fel som orsakats av yttre påverkan, inklusive men inte begränsat till, väder, förvaringsomständigheter, föroreningar eller bruk av ej godkända bränslen, kylvätskor, smörjmedel, tillsatser, gödningsmedel, vatten eller kemikalier.
- Fel eller problem med prestandan på grund av att bränslen (t.ex. bensin, diesel eller biodiesel) som inte uppfyller respektive industristandarder har använts.
- Normalt förekommande buller, vibrationer, slitage och försämringar. Normalt slitage omfattar, men är inte begränsat till, skador på säten till följd av slitage eller nötning, slitage på målade ytor, repor på dekaler eller fönster.

Reservdelar

Reservdelar som planeras att bytas ut i förbindelse med nödvändigt underhåll omfattas endast av garantin under perioden fram till den planerade tidpunkten för utbytet av delen. Delar som byts ut i enlighet med den här garantin omfattas av garantin under hela den återstående produktgarantin och tillfaller Toro. Toro fattar det slutliga beslutet om huruvida en befintlig del eller enhet ska repareras eller bytas ut. Toro har rätt att använda omarbetade reservdelar vid garantireparationer.

Garanti för djupurladdnings- och litiumjonbatterier

Djupurladdnings- och litiumjonbatterier har en total livslängd på ett visst antal kilowattimmar. Användnings-, laddnings- och underhållstekniker kan förlänga eller minska den totala batterilivslängden. I och med att batterierna i produkten används minskar gradvis mängden användbart arbete mellan laddningsintervallerna tills dess att batteriet är helt urladdat. Ansvaret för att ersätta urladdade batterier, på grund av normal användning, faller på produktens ägare. Obs! (Endast litiumjonbatteri): Se batterigarantin för ytterligare information.

Livstidsgaranti för vevaxeln (endast ProStripe 02657-modeller)

Prostripe-modellen som är utrustad med en Toro-friktionsskiva och en vevsäker knivbromsomkoppling (montering med integrerad knivbromsomkoppling + friktionskoppling) som originalutrustning, och som används av den ursprungliga köparen i enlighet med rekommenderade drifts- och underhållsprocedurer, omfattas av en livstidsgaranti mot böjning av motorns vevaxel. Maskiner med friktionsbrickor, knivbromsomkopplingsenheter och andra sådana enheter omfattas inte av livstidsgarantin för vevaxeln.

Ägaren bekostar underhållet

Den vanliga service som krävs för Toro-produkter omfattar bland annat att finjustera motorn, smörja, rengöra och polera maskinen, byta filter och kylvätska samt att utföra det underhåll som rekommenderas. Sådan service får ägaren själv bekosta.

Allmänna villkor

Reparation av en auktoriserad Toro-distributör eller Toro-återförsäljare är den enda kompensation som du har rätt till under denna garanti.

The Toro Company är inte ansvarigt för indirekta eller oförutsedda skador eller följdskador i samband med användningen av de Toro-produkter som omfattas av denna garanti. Detta inkluderar alla kostnader eller utgifter för att tillhandahålla ersättningsutrustning eller service under rimliga perioder med funktionsfel eller avsaknad av möjlighet av använda produkten medan reparationer som omfattas av garantin utförs. Med undantag för den emissionsgaranti som nämns nedan, och endast om denna är tillämplig, finns ingen annan uttrycklig garanti. Alla indirekta garantier i fråga om säljbarhet och användningslämplighet är begränsade till denna uttryckliga garantis varaktighet.

I vissa stater är det inte tillåtet att undanta oförutsedda skador eller följdskador, eller tidsbegränsa en indirekt garantis varaktighet, och i dessa fall är det möjligt att ovanstående undantag och begränsningar inte gäller. Denna garanti ger dig specifika juridiska rättigheter, och du kan även ha andra rättigheter som varierar från stat till stat.

Anmärkning om utsläppsgarantin

Produktens emissionskontrollsystem kan omfattas av en separat garanti som uppfyller de krav som fastställts av den amerikanska miljömyndigheten (Environmental Protection Agency, EPA) och/eller Kaliforniens luftskyddsmyndighet (California Air Resources Board, CARB). Tidsbegränsningarna som anges ovan är inte tillämpliga i fråga om garantin för emissionskontrollsystem. Se motorns garantiförklaring om utsläppsbegränsning som medföljer produkten eller finns i motortillverkarens dokumentation.

Andra länder än USA och Kanada

Kunder som har köpt Toro-produkter som exporterats från USA eller Kanada ska kontakta sin Toro-distributör (återförsäljare) för att få garantipolicyn för sitt eget land eller sin provins eller stat. Om du av någon anledning är missnöjd med din distributörs service eller har svårt att få garantiupplysningar kontaktar du ditt närmaste auktoriserade Toro-servicecenter.

TORO®

Count on it.