Form No. 3457-574 Rev B

Hyttsats

Workman® HDX- och HDX-Auto-arbetsfordon

Modellnr 07392—Serienr 401400001 och högre

Monteringsanvisningar

Säkerhet

Säkerhets- och instruktionsdekaler

Säkerhetsdekalerna och säkerhetsinstruktionerna är fullt synliga för föraren och finns nära alla potentiella farozoner. Ersätt dekaler som har skadats eller saknas.

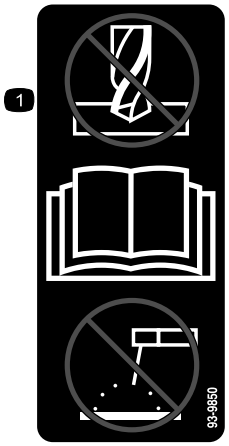

decal93-9850

93-9850

1. Får ej repareras eller modifieras – läs *bruksanvisningen.*

decal117-4955

117-4955

1. Varning – läs *bruksanvisningen*; använd säkerhetsbälte när du sitter i förarsätet; undvik att tippa med maskinen.
2. Varning – bär hörselskydd.

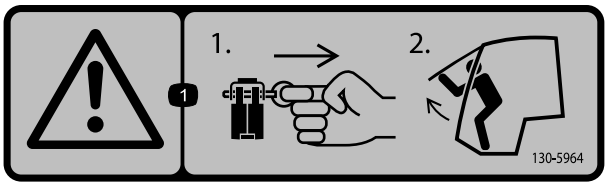

decal130-5964

130-5964

1. Varning – vid en nödsituation ska du 1) dra ut låspinnen ur varje gångjärn; 2) trycka det främre fönstret utåt för att komma ut.

© 2022—The Toro® Company
8111 Lyndale Avenue South
Bloomington, MN 55420

Registrera din produkt på www.Toro.com.

Översättning av originalet (SV)
Tryckt i USA
Med ensamrätt
3457-574

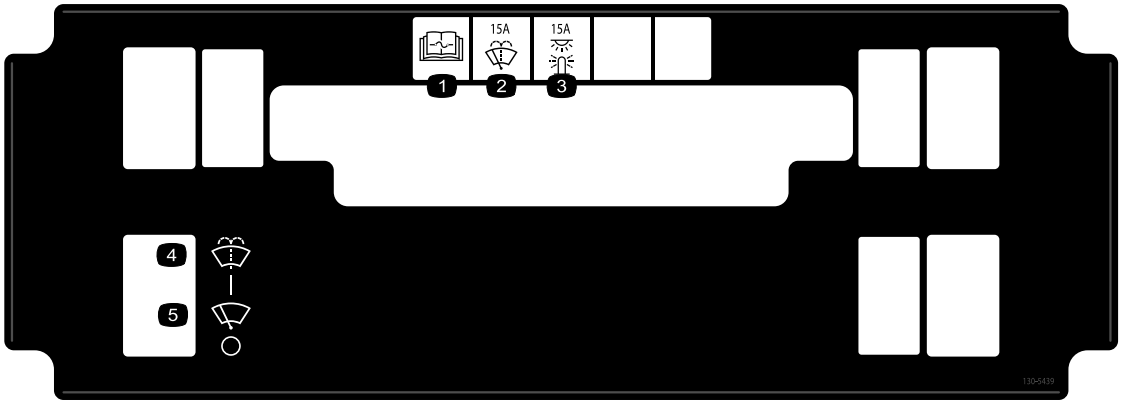

decal130-5439

130-5439

1. Läs *bruksanvisningen* för information om säkringar.
2. Vindrutetorkare (15 A)
3. Lampor (15 A)
4. Vindrutespolare
5. Vindrutetorkare

Montering

Media och extradelar

Beskrivning	Antal	Användning
Kompressionsfjäderverktyg	1	Montera kompressionsfjädern.
CVT-inloppshuv (endast Workman HDX-Auto-maskiner)	1	Montera CVT-inloppshuven.

1

Förbereda maskinen

Inga delar krävs

Tillvägagångssätt

1. Parkera maskinen på en plan yta.
2. Koppla in parkeringsbromsen.
3. Höj eller ta bort flaket, om ett sådant finns, från maskinen.

   Obs: Se maskinens *bruksanvisning* för mer detaljerad information om att höja och ta bort flaket.
4. Stäng av motorn och ta ut nyckeln.
5. Koppla loss batteriet. Se maskinens *bruksanvisning*.
6. Fatta tag i strålkastaröppningarna på motorhuven och lyft huven uppåt så att de nedre monteringstapparna lossnar från stötdämparspåren (Figur 1).

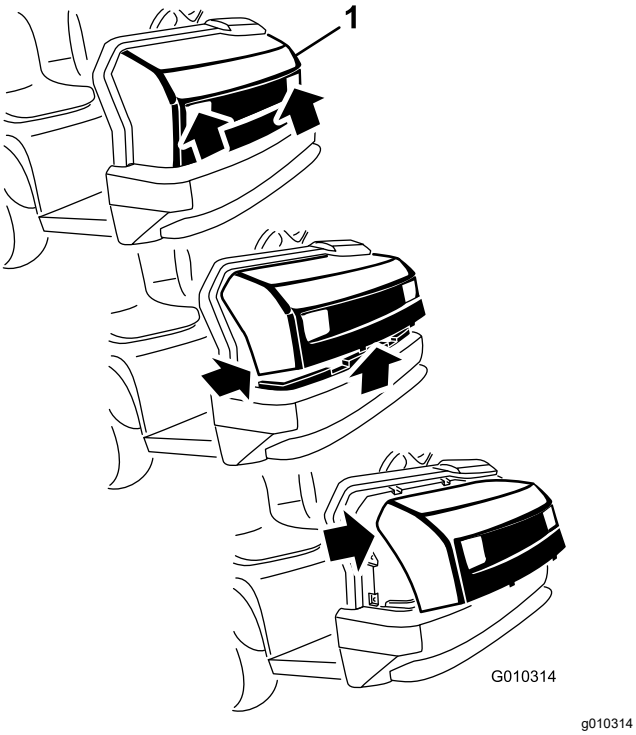

Figur 1

1. Huv

7. Sväng huvens nedre del uppåt tills du kan dra ut de övre monteringstapparna från ramspåren (Figur 1).
8. Sväng huvens övre del framåt och koppla loss kabelkontakterna från strålkastarna (Figur 1).
9. Ta bort huven.

2

Ta bort mittkonsolpanelen och sätena

Inga delar krävs

Ta bort mittkonsolpanelen

För Workman HDX-maskiner

1. Skruva loss och ta bort alla knoppar från konsolspakarna och växelväljaren (Figur 2).

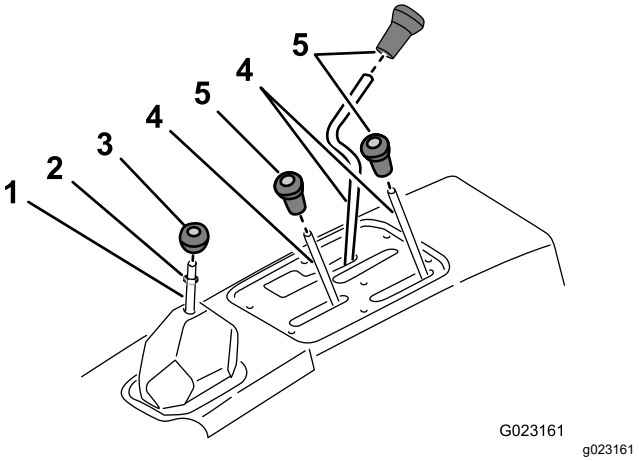

Figur 2

1. Växelstång
2. Kontramutter
3. Växelhandtag
4. Styrstång
5. Reglageratt

2. Ta bort kontramuttern från växelväljaren (Figur 2).
3. Ta bort de sex skruvarna som håller fast ytterkanten på mittkonsolens skyddsplåt mot chassit och ta bort skyddsplåten (Figur 3).

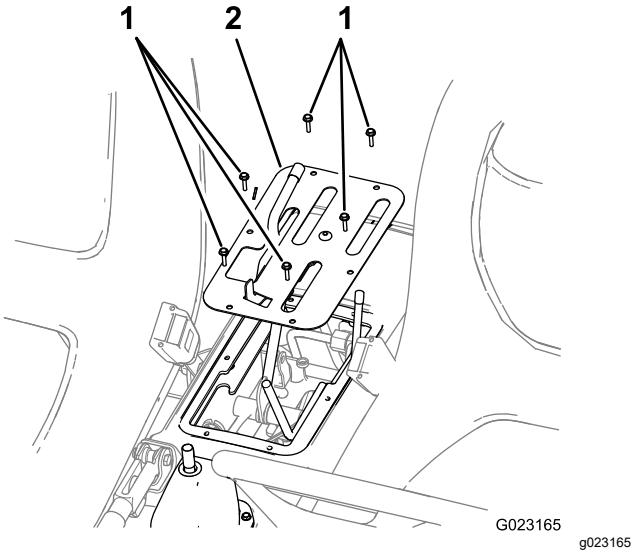

Figur 3

1. Skruv
2. Skyddsplåt

Ta bort mittkonsolpanelen

För Workman HDX-Auto-maskiner

1. Ta bort alla knoppar från konsolspakarna och från transmissionsspaken genom att rotera dem moturs (Figur 4).

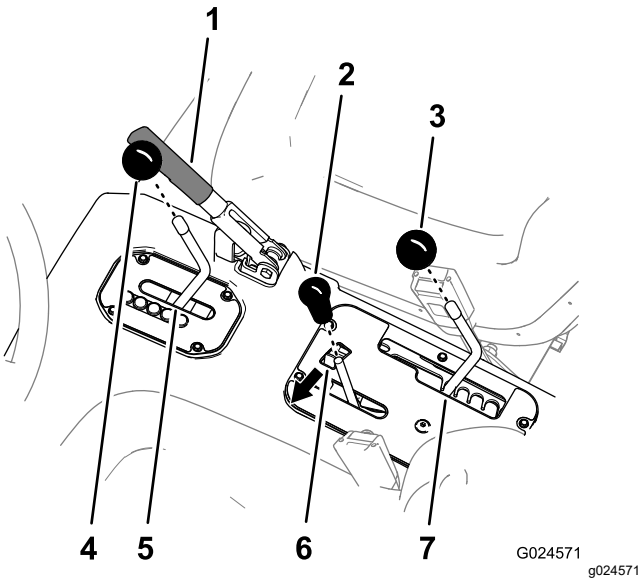

Figur 4

1. Bromsspak
2. Hydraullyftens spakknopp
3. Hastighetsreglageknopp
4. Transmissionsspaksknopp
5. Transmissionsspaksknopp (L-läge)
6. Hydraulhissens lås (låst läge – vänster)
7. Hastighetsreglage (A-läge)

2. Ta bort de fyra sexkantsskruvarna som fäster växelindikatorns kåpa vid säteshöljet (Figur 5).

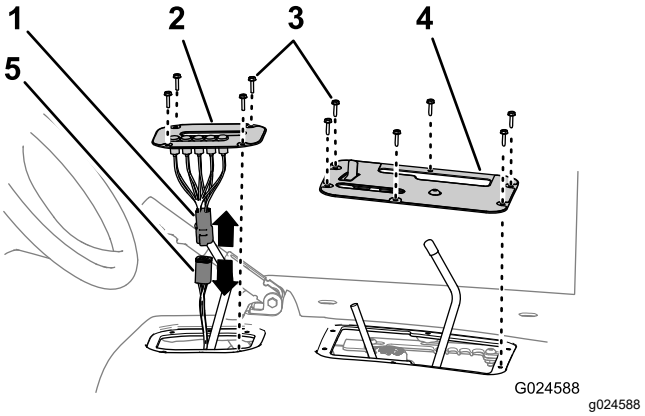

Figur 5

1. Indikatorkoppling
2. Växelindikatorkåpa
3. Sexkantsskruvar
4. Kontrollådans kåpa
5. Maskinkablagets kontakt

3. Lyft upp växelindikatorn, koppla bort indikatorkopplingsdonet från maskinkablagets kontakt och ta bort indikatorhöljet från maskinen (Figur 5).
4. Ta bort de sex sexkantsskruvarna som håller fast kontrollådans kåpa vid säteshöljet och ta bort kåpan från kontrollådan (Figur 5).

Ta bort sätena

Ta bort de åtta insexskruvarna som fäster sätesskenorna till chassit och ta bort sätena (Figur 6).

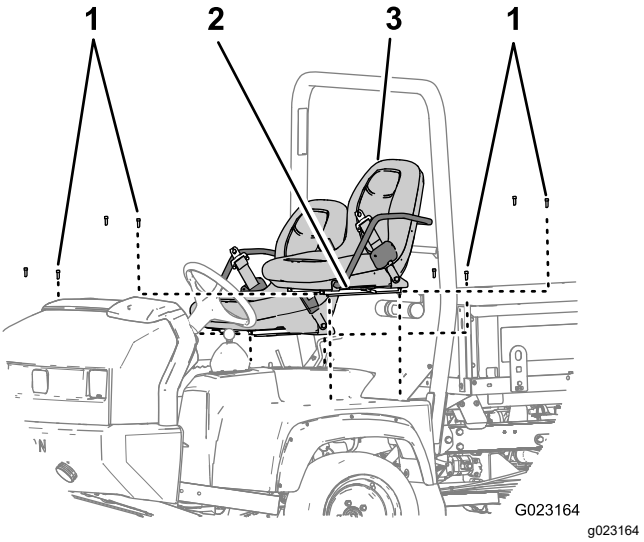

Figur 6

1. Insexskruvar
2. Sätesskena
3. Säte

3

Ta bort CVT-kylkanalen (endast HDX-Auto-maskiner), kylvätsketanken, vältskyddet och säteshöljet

Inga delar krävs

Ta bort CVT-kylkanalen

Endast för HDX-Auto-maskiner

Ta bort slangklämman som håller fast CVT-kylkanalen vid flänsen på CVT-inloppet på baksidan av vältskyddspanelen på passagerarsidan (Figur 7).

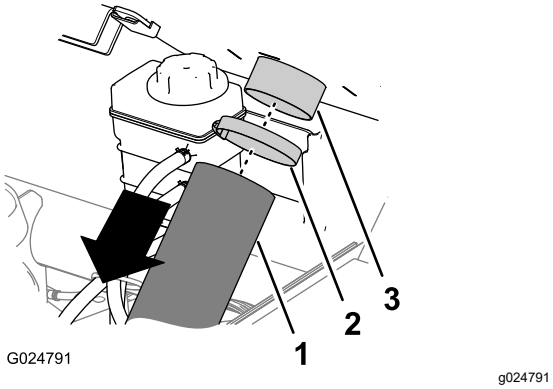

Figur 7

1. CVT-inloppsslang
2. Slangklämma
3. Inloppsröranslutning

Ta bort kylvätsketanken

1. Lyft upp kylvätsketanken ur stödfickan på baksidan av säteshöljet (Figur 8).

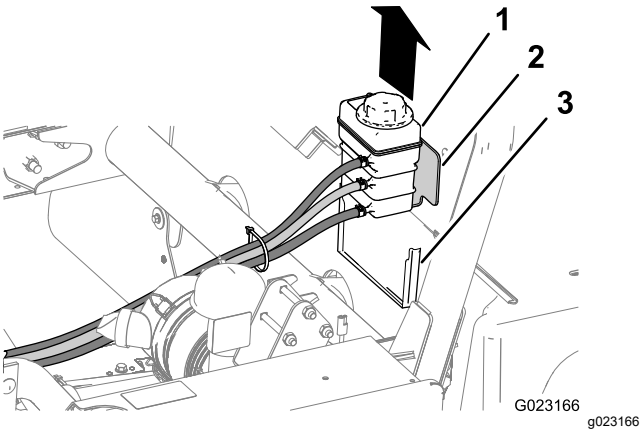

Figur 8

1. Kylvätsketank
2. Kylvätsketankfäste
3. Säteshölje

2. Justera kylvätsketanken så att den står upprätt på motorn/chassit.

Demontera vältskyddet

1. Ta bort de sex skruvarna som håller fast vältskyddet på maskinens ram enligt Figur 9 och Figur 10.

   Obs: Kasta inte bort skruvarna.

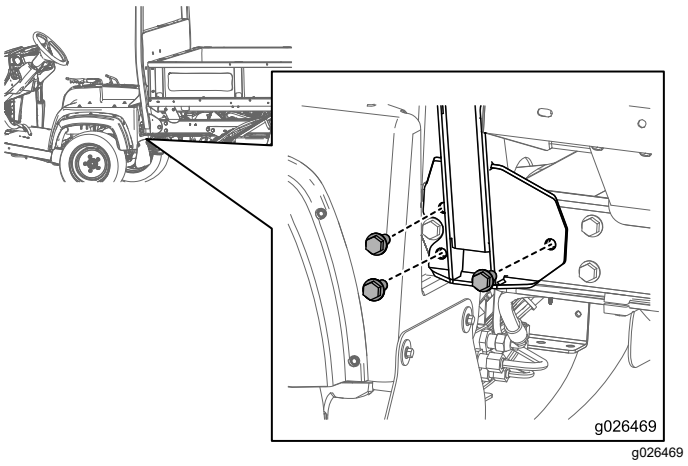

Figur 9

2. Ta bort röret med *bruksanvisningen* och R-klämmorna från vältskyddet och lägg dem åt sidan.

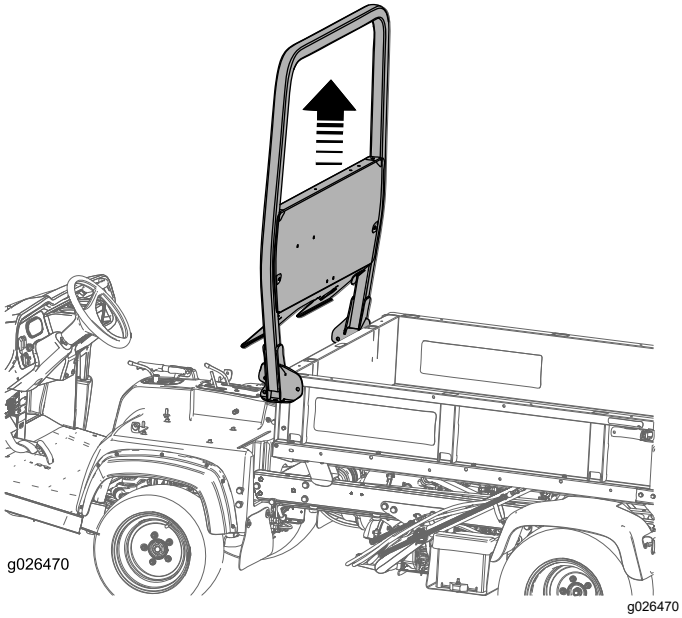

Figur 10

Ta bort säteshöljet

För Workman HDX-maskiner:

1. Koppla in parkeringsbromsen (Figur 11).

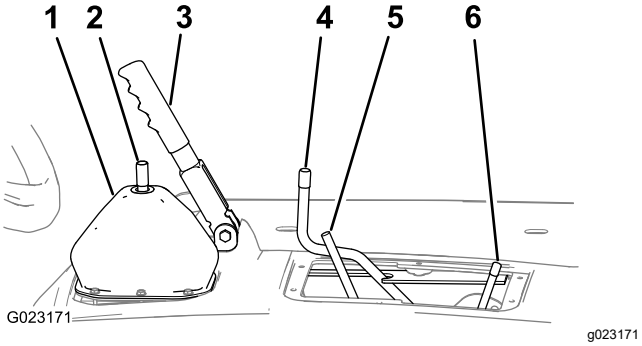

Figur 11

1. Växelväljarsko
2. Växelväljarstång
3. Parkeringsbroms
4. Differentiallåsstav
5. Hydraulisk flaklyftstång
6. Växelväljarstång för hög/låg växel

2. Flytta differentiallåsstaven framåt till höger för att låsa den i det inkopplade läget (Figur 11).

För Workman HDX-Auto-maskiner:

1. Lossa växelindikatorkopplingen från maskinens kablage (Figur 12).

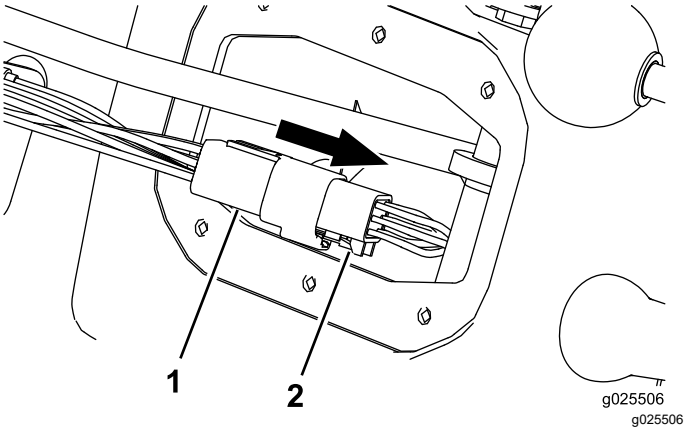

Figur 12

1. Växelindikatorkoppling
2. Maskinkablage

2. Lyft och rotera mittreglageenheten ur vägen så att du kommer åt fjädrarna.

Båda maskinerna:

Lyft upp säteshöljet och ta bort det från maskinen (Figur 13).

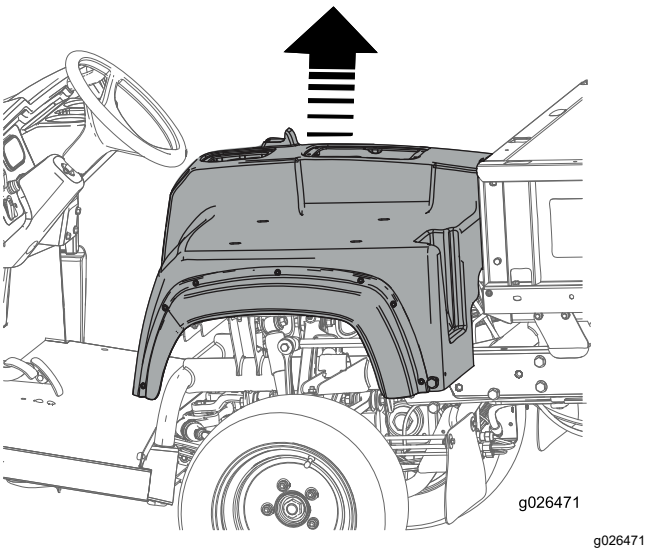

Figur 13

För Workman HDX-Auto-maskiner:

Ta bort skruvarna som fäster lyftventilen vid reglagefästet samt skruvarna och muttrarna som fäster reglagefästet vid maskinen (Figur 14).

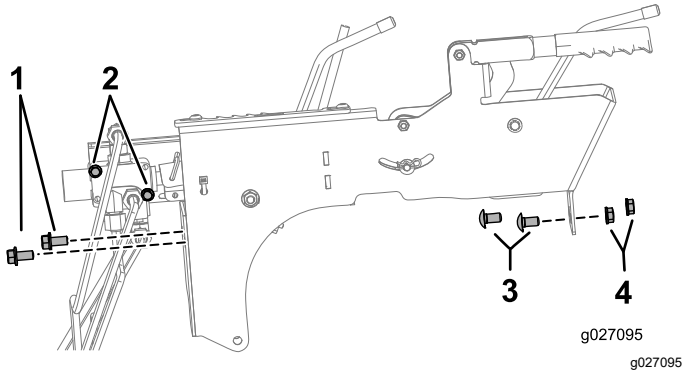

Figur 14

1. Skruvar som fäster reglagefästet vid maskinen
2. Skruvar som fäster lyftventilen vid reglagefästet
3. Skruvar som fäster reglagefästet vid maskinen
4. Muttrar

4

Lyfta upp maskinen med domkraft och ta bort framhjulen

Inga delar krävs

Lyfta upp maskinen med domkraft

⚠ FARA

En maskin på en domkraft kan bli instabil och glida av domkraften och skada de som befinner sig under den.

- **Starta inte maskinen när den stöttas upp med en domkraft. Motorvibrationer eller hjulrörelser kan göra att den glider av domkraften.**
- **Ta alltid ut nyckeln ur tändningslåset innan du lämnar maskinen.**
- **Spärra hjulen när maskinen stöttas upp med en domkraft.**
- **Arbeta inte under maskinen om den inte står säkert på riktiga stöd. Maskinen kan glida av en domkraft och skada personer som befinner sig under den.**

När du hissar upp maskinens främre del med domkraft ska du placera ett 5 x 10 cm stort block (eller liknande) mellan domkraften och maskinramen.

Domkraftspunkten framtill på maskinen sitter under den främre mittramen (Figur 15).

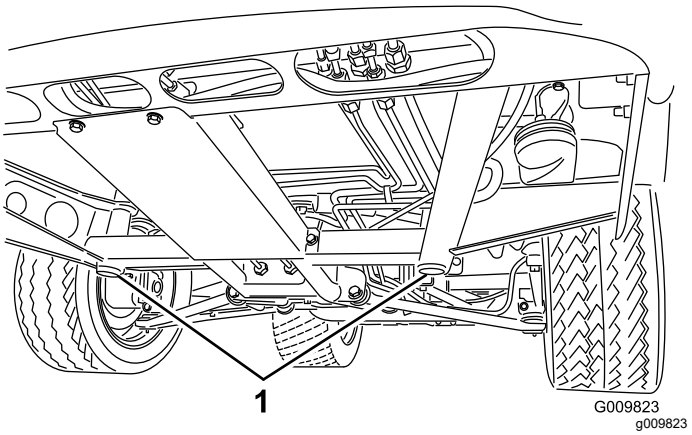

Figur 15

1. Främre domkraftspunkter

Ta bort framhjulen

1. Ta bort de fem hjulmuttrarna som håller fast framhjulet på hjulnavet (Figur 16).

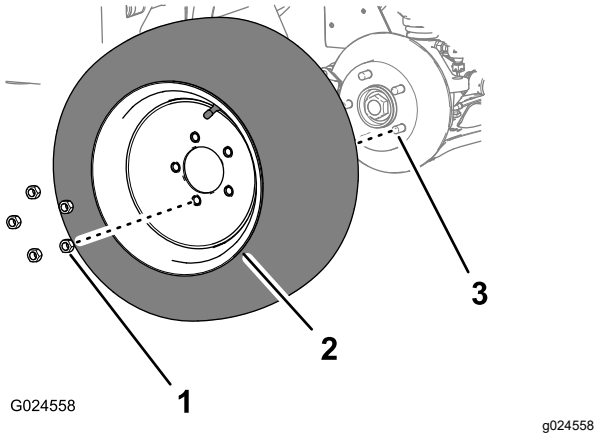

Figur 16

1. Hjulmuttrar
2. Framhjul
3. Hjulnav

2. Ta bort hjulet från hjulnavet (Figur 16).
3. Upprepa steg 1 och 2 för framhjulet på maskinens andra sida.

5

Montera kompressionsfjädern

Delar som behövs till detta steg:

2	Tryckfjäder (svart)

Tillvägagångssätt

1. Använd ett kompressionsfjäderverktyg i enlighet med Figur 17 och montera kompressionsfjäderns stång i hålen på varje fjäderfäste (Figur 18).

   Viktigt: **Var försiktig när du tar bort fjäderfästet; fjädern är komprimerad.**

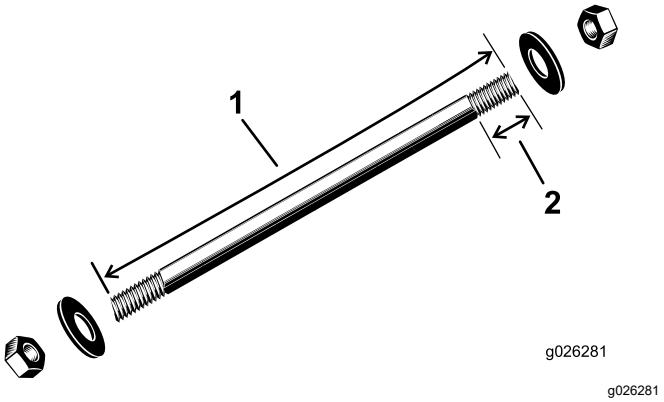

Figur 17

1. 51 cm
2. 13 cm

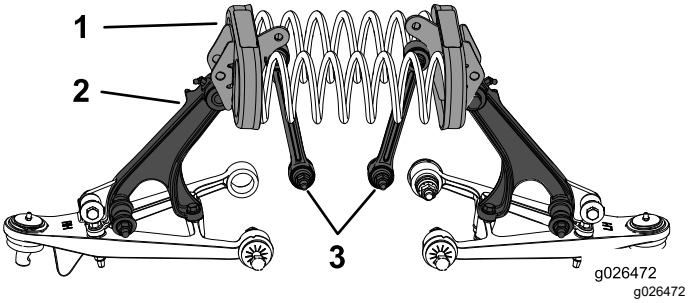

Figur 18

1. Fjäderfäste
2. Reglagearm
3. Stabilisatorlänk

2. Mät och anteckna fjädrarnas längder.
3. Sätt i muttrarna och brickorna på stångens båda ändar (Figur 19).

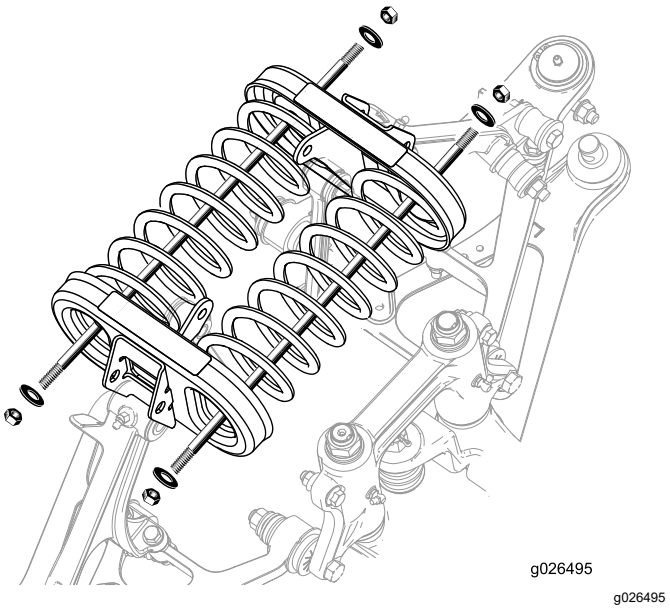

Figur 19

4. Dra åt en mutter på varje stång för att fästa fjädrarna (Figur 19).

5. Ta bort skruvarna och muttrarna från ändarna på båda stabilisatorlänkarna (A i Figur 20).
6. Ta bort skruvarna och muttrarna från reglagearmen som fäster varje fjäderfäste (B i Figur 20).
7. Ta bort fjäderfästena och fjädrarna från maskinen (C i Figur 20).

   Obs: Kom ihåg dekalernas placering på fjäderfästena. Fästena måste sättas tillbaka på samma ställe.

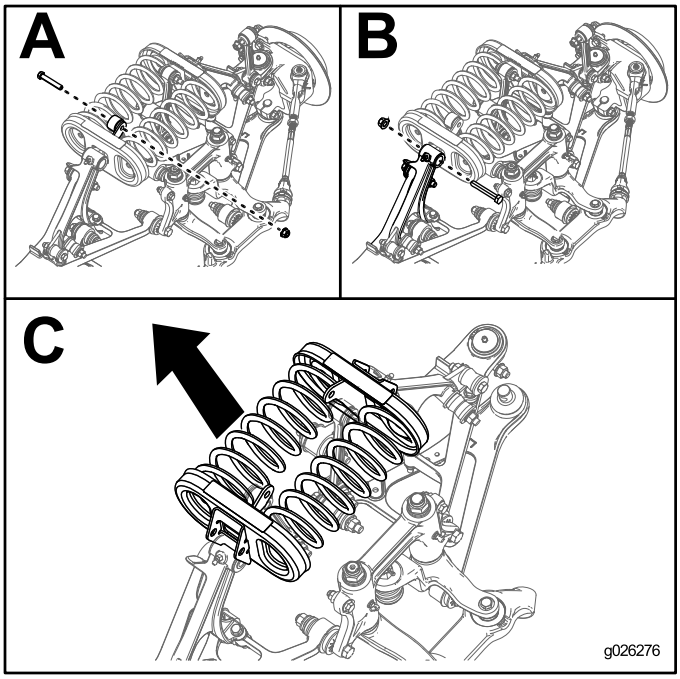

g026276

Figur 20

8. Ta bort de nuvarande fjädrarna från fjäderfästena och sätt i fjädrarna från den här satsen (svarta fjädrar) i fjäderfästena.
9. Använd stången på kompressionsfjäderverktyget för att komprimera fjädrarna till det mått som uppmättes i steg 2.
10. Sätt tillbaka fjädrarna och fjäderfästet i maskinen.
11. Montera skruvarna och muttrarna som tidigare togs bort från stabilisatorlänkarna och reglagearmen.
12. Montera framhjulen och sänk ned maskinen.
13. Dra åt hjulmuttrarna till 109–122 Nm.

6

Montera den inre stänkskärmen

Delar som behövs till detta steg:

1	Inre stänkskärm
2	Stänkskärmsrem
6	Sexkantsflänsskruv (¼ x ¾ tum)
8	Flänsmutter (1/4 tum)
2	Gummistopp
2	Bricka
2	Kabelband

Tillvägagångssätt

1. Rikta in stänkskärmsremmarna vid sätessockelramens nedre kant och använd stänkskärmsremmarna som mall för att markera och borra tre hål (5/16 tum) på vardera sida av sätessockelramen (Figur 21).

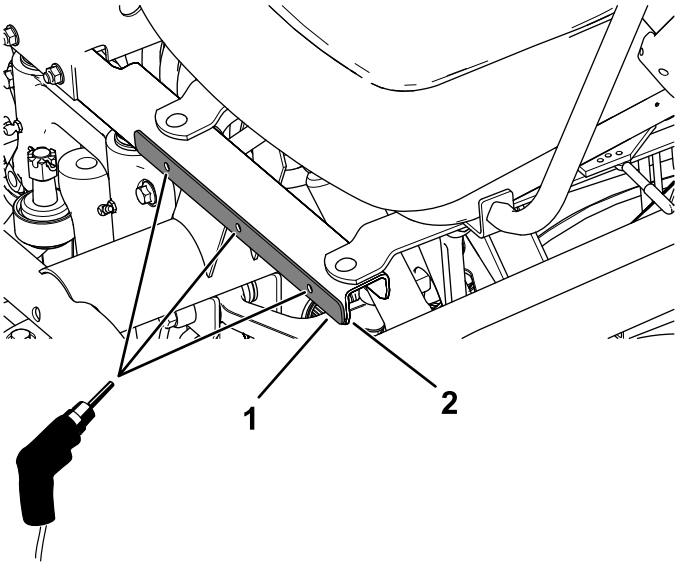

g245709

Figur 21

1. Stänkskärmsrem
2. Sätessockelramens kant

2. Montera den inre stänkskärmen och stänkskärmsremmarna med sex sexkantsflänsskruvar (¼ x ¾ tum) och sex flänsmuttrar (¼ tum) enligt Figur 22.

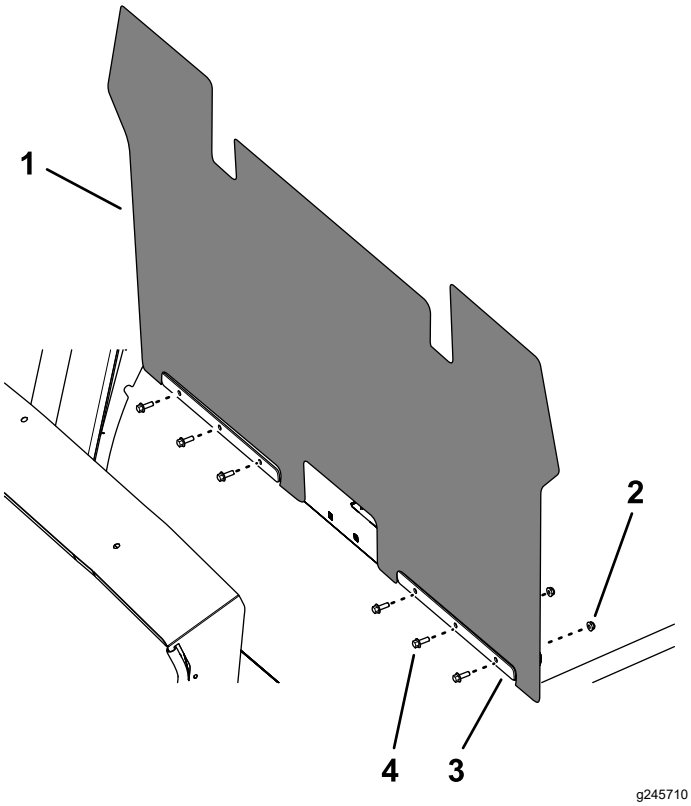

Figur 22

1. Inre stänkskärm
2. Flänsmutter (¼ tum)
3. Stänkskärmsrem
4. Sexkantsflänsskruv (¼ x ¾ tum)

3. Fäll ned och stoppa in klaffen bakom golvflänsen (Figur 23).
4. Fäst klaffen med två kabelband runt mittramens rör (Figur 23).

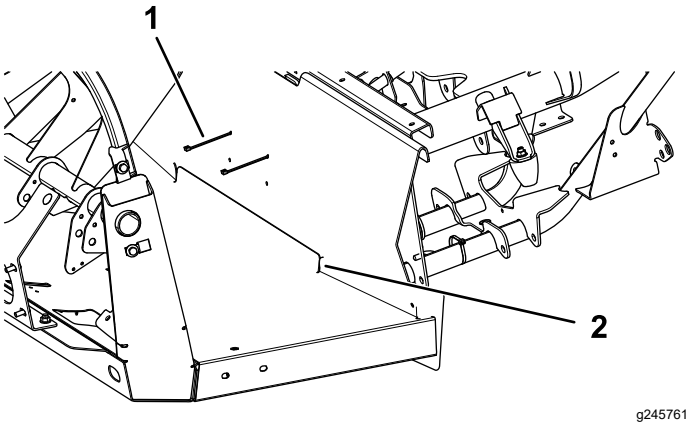

Figur 23

1. Kabelband
2. Klaff som stoppats in bakom golvflänsen

5. Montera ett gummistopp med en bricka och flänsmutter (¼ tum) på vardera sida (Figur 24).

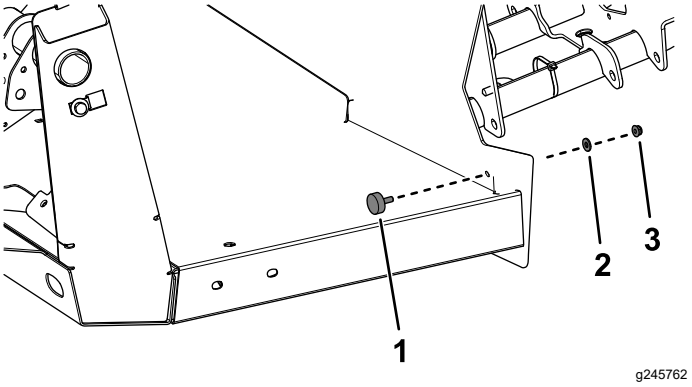

Figur 24

1. Gummistopp
2. Bricka
3. Flänsmutter (¼ tum)

7

Montera hyttfästena

Delar som behövs till detta steg:

1	Vänster fäste
1	Höger fäste
2	Justerskruv (⅜ x 2 tum)
2	Sexkantsmutter (⅜ tum)
4	Skruv med sexkantsflänshuvud (⅜ x 1 tum)
4	Flänsmutter (⅜ tum)
2	Främre hyttfäste
2	Sexkantsskruv (7/16 tum)
2	Tryckbricka
2	Låsmutter (½ tum)
2	Gummiisolator
2	Distansbricka
2	Bricka
2	Låsmutter
2	Flänsskruv (½ x 2 ¼ tum)

Tillvägagångssätt

1. Montera de bakre fästena på maskinen (Figur 25) med hjälp av delarna som togs bort från vältskyddet i Demontera vältskyddet (sida 5).

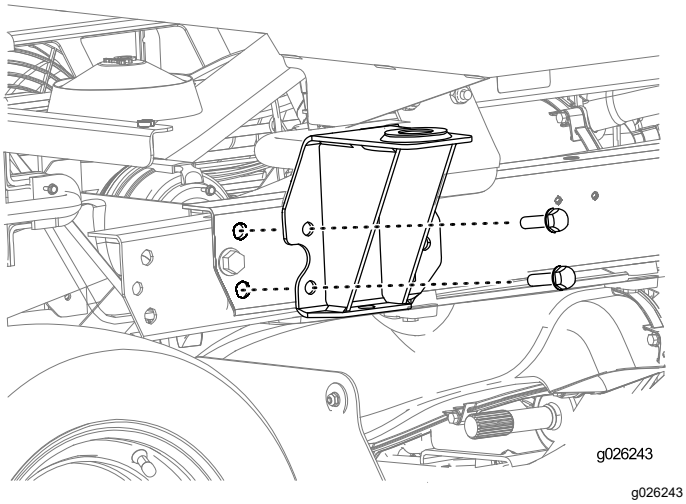

Figur 25

2. Dra åt skruvarna till 94–108 Nm.
3. Montera vänster fäste och höger fäste på de främre hyttfästena med två skruvar med sexkantsflänshuvud (⅜ x 1 tum) och två flänsmuttrar (⅜ tum) på vardera sida (Figur 26).

   Använd mittenhålen för att montera fästena.
4. Skruva fast justerskruven (⅜ x 2 tum) och sexkantsmuttern (⅜ tum) i vänster och höger fäste på vardera sida av maskinen (Figur 26).

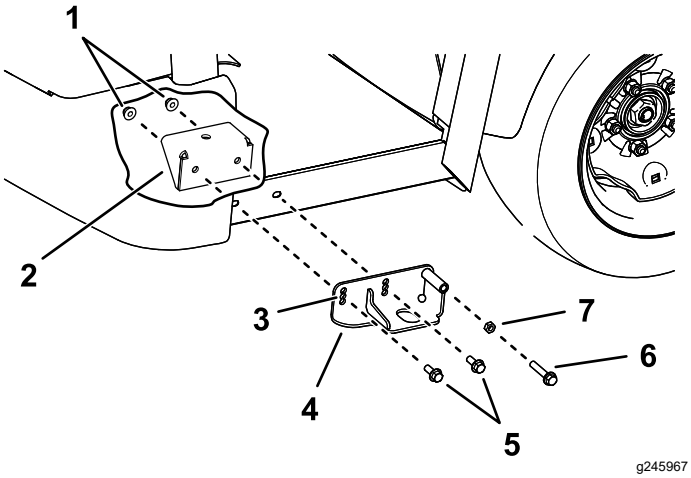

Figur 26

1. Flänsmuttrar (⅜ tum)
2. Främre hyttfäste
3. Mittenhål
4. Vänster fäste
5. Skruvar med sexkantsflänshuvud (⅜ x 1 tum)
6. Justerskruv (⅜ x 2 tum)
7. Sexkantsmutter (⅜ tum)

5. Montera de främre hyttfästena med en sexkantsskruv (7/16 tum), tryckbricka och låsmutter (½ tum) på vardera sida (Figur 27).

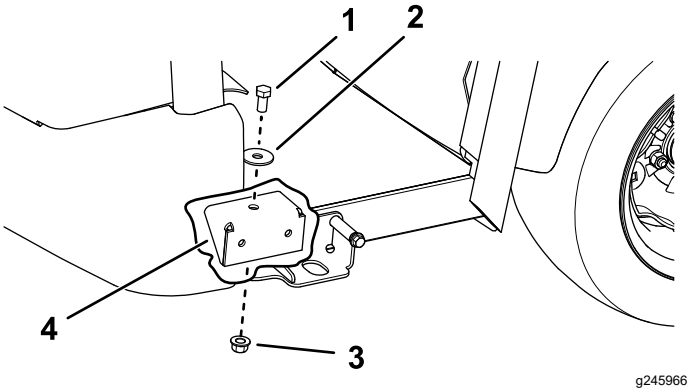

Figur 27

1. Sexkantsskruv (7/16 tum)
2. Tryckbricka
3. Låsmutter (½ tum)
4. Främre hyttfäste

6. Montera de två gummiisolatorerna med en flänsskruv (½ x 2 ¼ tum), distansbricka, bricka och låsmutter på vardera sida (Figur 28).

   Obs: Använd tvålvatten till hjälp när du monterar fästesstöden.

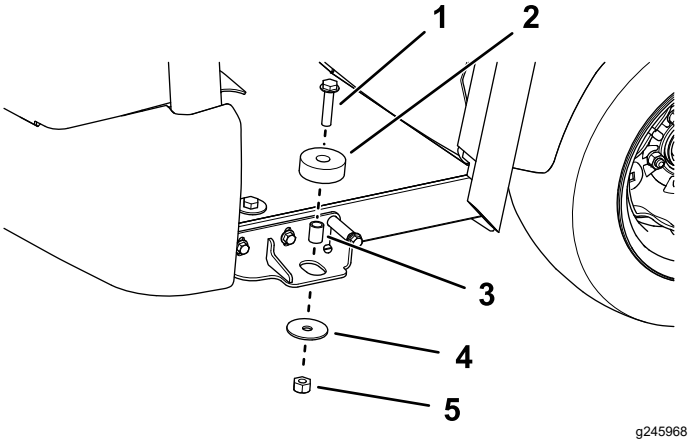

Figur 28

1. Flänsskruv (½ x 2 ¼ tum)
2. Gummiisolator
3. Distansbricka
4. Bricka
5. Låsmutter

8

Montera säteshöljet

Inga delar krävs

Tillvägagångssätt

Båda maskinerna:

1. Rikta in säteshöljets öppning för parkeringsbromsen mot parkeringsbromsens handtag.
2. Rikta in hålet i växelväljarskon mot växelväljarens stång.
3. Rikta in säteshöljets öppning för stängerna till flakstyrningen, växelväljaren för hög/låg växel och differentiallåset.
4. Sänk ned säteshöljet.
5. Rikta in säteshöljets hål för sätesmontering mot sätets stödfästen i chassit.

   Dra inte åt skruvarna.
6. Koppla in växelindikatorn och sätt fast reglagefästet med skruvarna (Figur 12 och Figur 14) som du tog bort i Ta bort säteshöljet (sida 6).

   Viktigt: **Detta steg gäller endast Workman HDX-Auto-maskiner.**

9

Montera sidoplåtspanelerna och hyttramen

Delar som behövs till detta steg:

2	Sidoplåtspanel
1	Hyttram
4	Skruv (½ tum)
4	Bricka (1/2 tum)
4	Mutter (½ tum)
1	Instrumentbrädans nedre tätning

Tillvägagångssätt

1. Lossa på skruvarna på stänkskärmarna ca ett varv för att skapa plats så att sidoplåtspanelerna kan dras på plats.
2. Dra sidoplåtspanelerna mellan säteshöljet och sidostänkskärmarna (Figur 29).

   Obs: Se till att panelerna sitter ordentligt på plats innan du drar åt skruvarna.

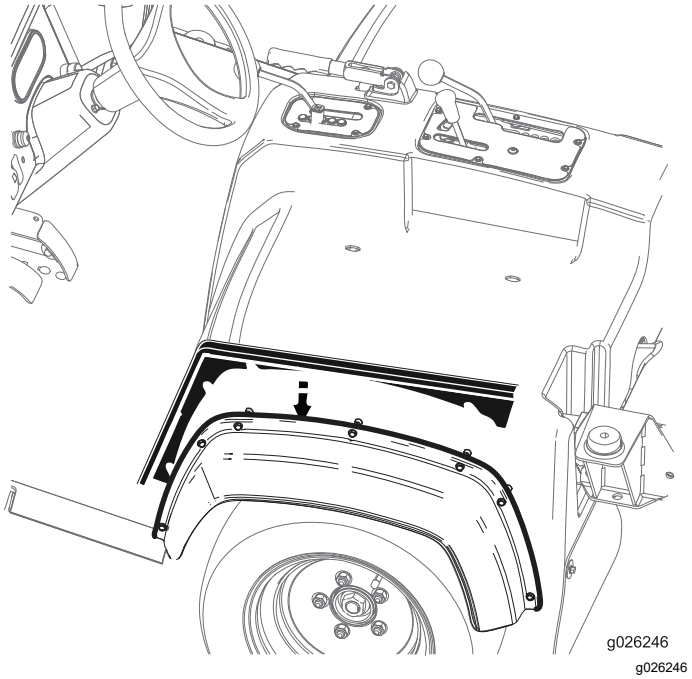

Figur 29

3. Dra åt skruvarna på stänkskärmarna.

   Obs: Dra inte åt skruvarna för hårt.
4. Montera instrumentbrädans nedre tätning på hytten (Figur 30).

   Se till att du monterar tätningen med dess längre kant mot maskinens framsida (Figur 30).

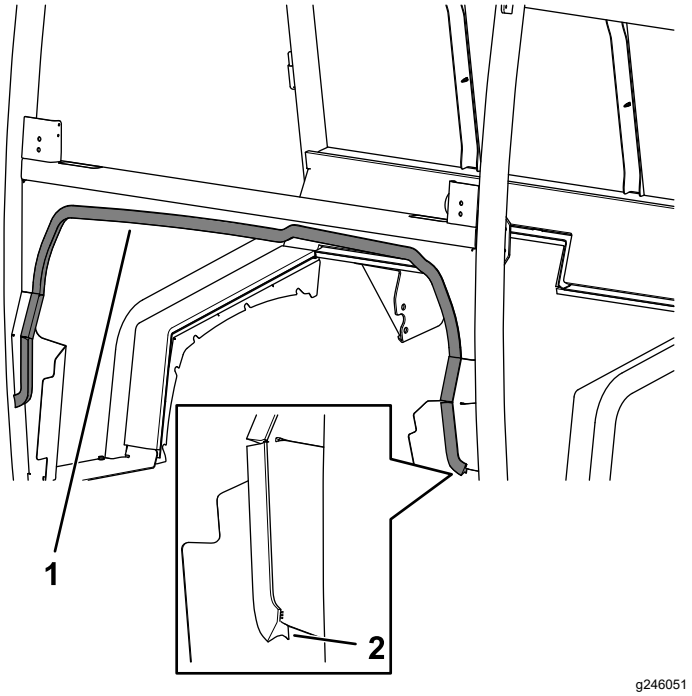

Figur 30

1. Instrumentbrädans nedre tätning
2. Längre kant mot maskinens framsida

5. Håll hyttramen med hjälp av lyftpunkterna och placera den på maskinen (Figur 31).

   Obs: Innan du sänker ned hytten på maskinen applicerar du tvålvatten på instrumentbrädan för att hålla instrumentbrädans nedre tätning smord.

   Obs: Kontrollera att de främre och bakre kanterna på instrumentbrädans nedre tätning rullar under monteringen.

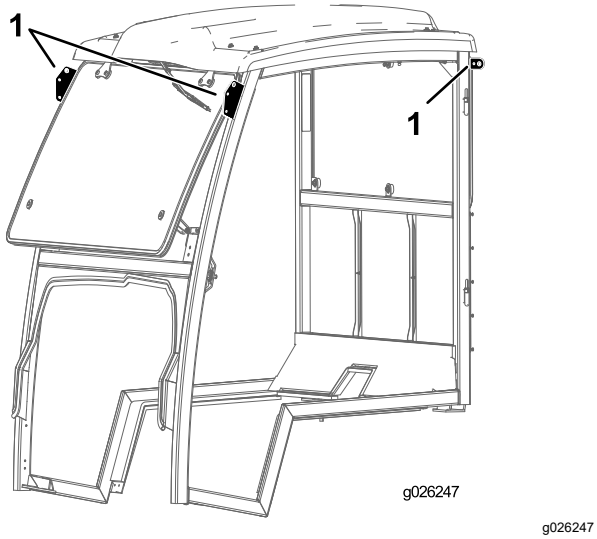

Figur 31

1. Lyftpunkter

6. Fäst ramen på maskinen med fyra skruvar (½ tum), fyra brickor (½ tum) och fyra muttrar (½ tum) enligt Figur 32.

   Obs: Dra inte åt de fyra skruvarna (½ tum).

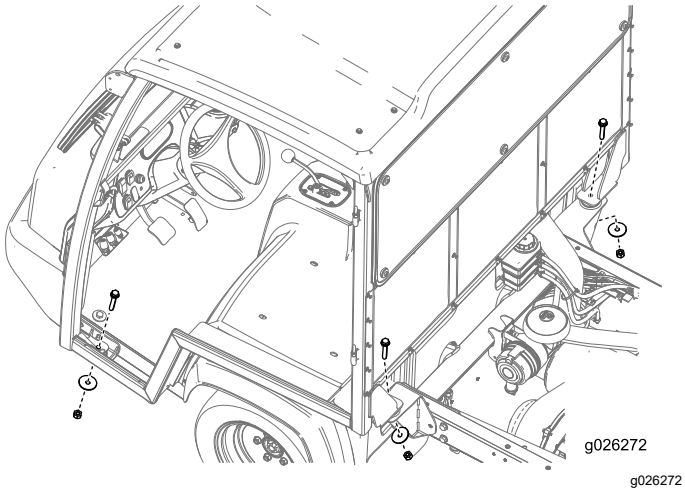

Figur 32

7. Justera hytten från sida till sida för att säkerställa att hytten är centrerad.

   Använd justerskruven (Figur 26) för att centrera hytten.

8. Dra åt de fyra skruvarna (½ tum) till 91–113 Nm.

10

Dra kablaget

Delar som behövs till detta steg:

1	Kablage
4	Kabelband
1	Säkring (30 A)

Tillvägagångssätt

1. Dra kablaget enligt Figur 33 och fäst det med de fyra kabelbanden.

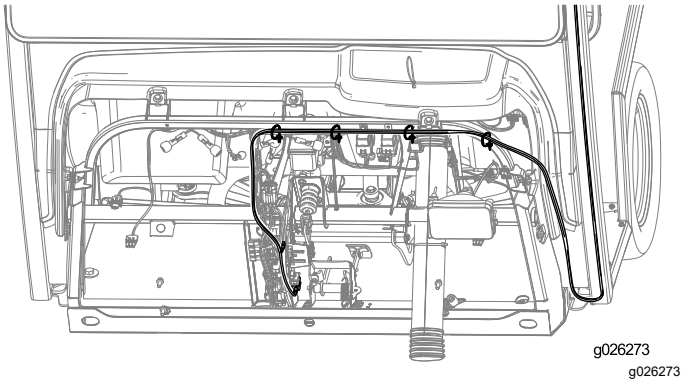

Figur 33

2. Anslut ringkopplingen på kablaget till jordblocket och sätt i säkringsblockets kontakt i ett tillgängligt uttag på säkringsblocket (Figur 34).

   Obs: Om det inte finns något tillgängligt uttag på säkringsblocket lägger du till ett säkringsblock i säkringsblocksgruppen. Kontakta en auktoriserad serviceverkstad om du behöver mer information.

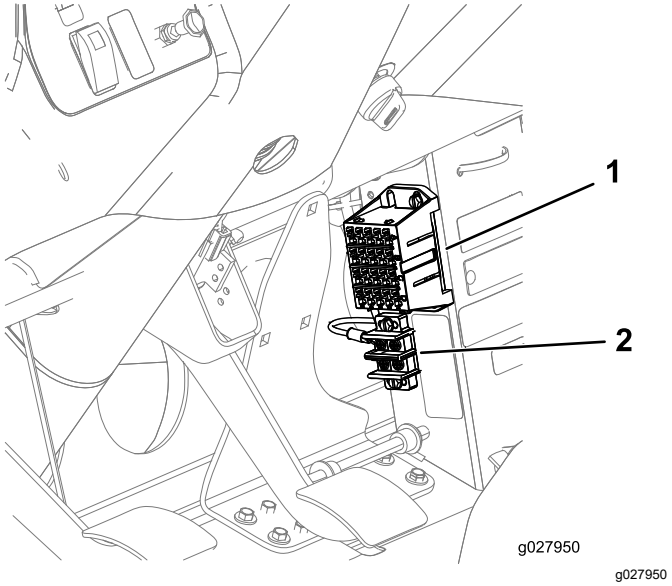

Figur 34

1. Säkringsblock
2. Jordblock

11

Montera stödet till instrumentbrädan

Delar som behövs till detta steg:

1	Bakplåt
1	Justeringsplåt
1	Skallskruv (½ x 4 tum)
1	Flänsmutter (1/2 tum)
1	Stopplatta
4	Vagnsskruv (¼ x 1 ¾ tum)
4	Flänsmutter (¼ tum)

Tillvägagångssätt

1. Mät 20,7 cm (8 ⅛ tum) åt vänster från huvfästets nederkant och gör en markering (Figur 35).

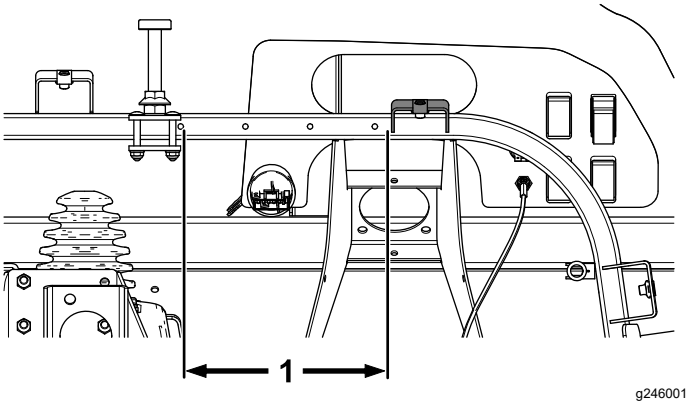

Figur 35

1. 20,7 cm (8 ⅛ tum)

2. Montera justeringsplåten och bakplåten till instrumentbrädans stödrör med de fyra vagnsskruvarna (¼ x 1 ¾ tum) och flänsmuttrarna (¼ tum) enligt Figur 36.

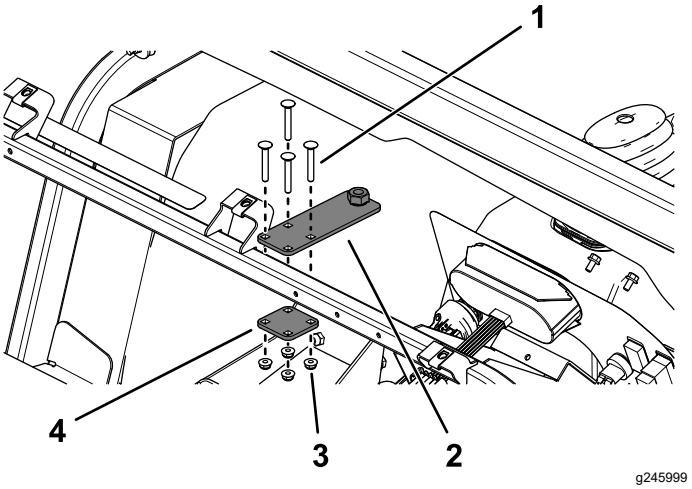

Figur 36

1. Vagnsskruv (¼ x 1 ¾ tum)
2. Justeringsplåt
3. Flänsmutter (¼ tum)
4. Bakplåt

3. Montera skallskruven (½ x 4 tum), flänsmuttern (½ tum) och stopplattan till justeringsplåten (Figur 37).

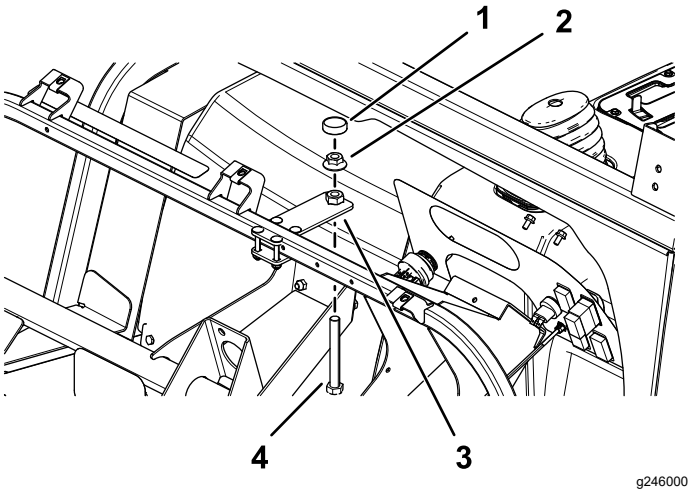

Figur 37

1. Stopplatta
2. Flänsmutter (½ tum)
3. Justeringsplåt
4. Skallskruv (½ x 4 tum)

4. Minska avståndet mellan instrumentbrädan och hytten genom att justera skallskruven (½ x 4 tum) tills stopplattan trycks uppåt på instrumentbrädan (Figur 38).

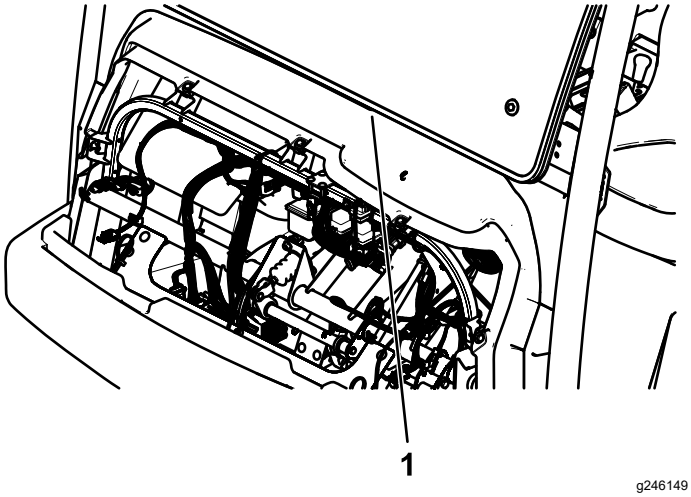

Figur 38

1. Avstånd mellan instrumentbräda och hytt

12

Montera vattenrännan

Delar som behövs till detta steg:

1	Vattenränna
1	Genomskinligt rör för passagerarsida – 122 cm
1	Genomskinligt rör för förarsida – 43 cm
1	Genomskinligt rör för golv – 33 cm
1	T-stycke
3	Fäste för magnetiskt buntband
3	Kabelband

Tillvägagångssätt

1. Lossa de fem skruvarna med sexkantshuvud från instrumentbrädan (Figur 39).

   Spara de fem skruvarna med sexkantshuvud.

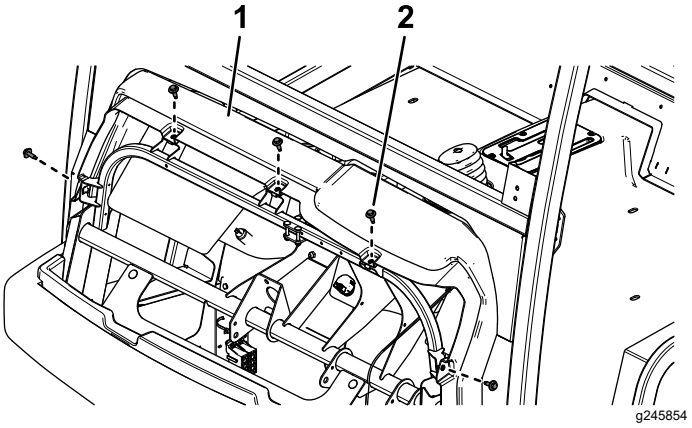

Figur 39

1. Instrumentbräda
2. Skruv med sexkantshuvud

2. Skjut vattenrännan mellan maskinens instrumentbräda och underram och fäst vattenrännan med de fem skruvarna med sexkantshuvud som du tog bort tidigare (Figur 40).

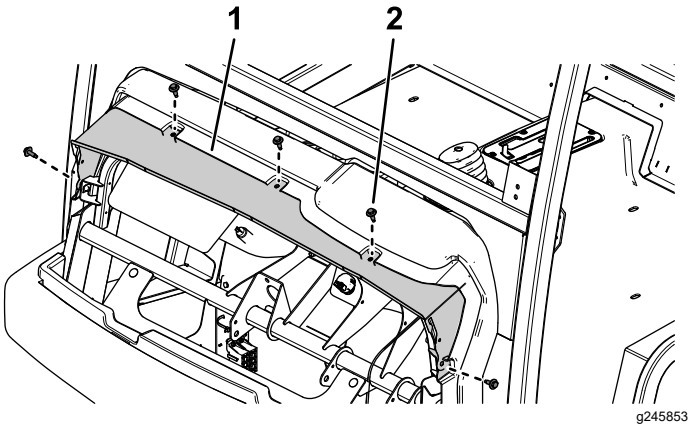

Figur 40

1. Vattenränna
2. Skruv med sexkantshuvud

3. Använd en avbitare för att avlägsna transportbrickan på båda sidor av vattenrännan (Figur 41).

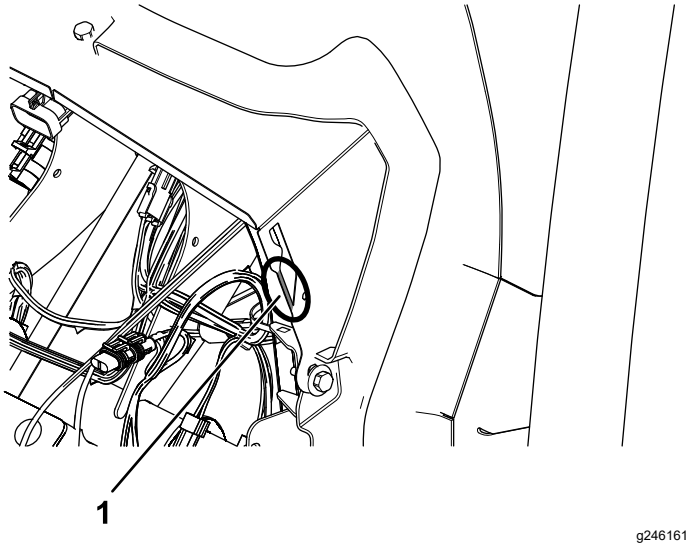

Figur 41

1. Transportbricka

4. Anslut det genomskinliga röret på 122 cm till de genomskinliga rören på 33 cm och 43 cm med T-stycket (Figur 42).

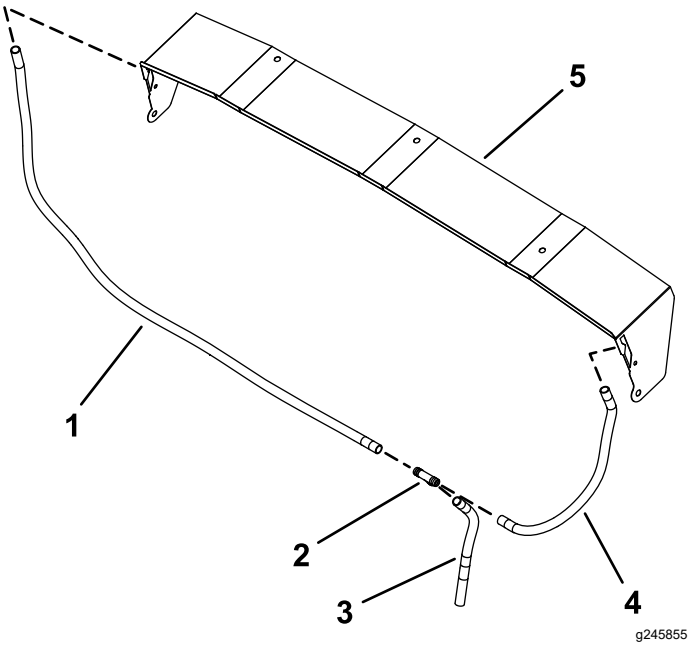

Figur 42

1. Genomskinligt rör för passagerarsida – 122 cm
2. T-stycke
3. Genomskinligt rör för golv – 33 cm
4. Genomskinligt rör för förarsida – 43 cm
5. Vattenränna

5. Dra det anslutna genomskinliga röret från passagerarsidan ned genom golvplattan (med kopplingspedalen) till maskinens förarsida (Figur 43).
6. Fäst det genomskinliga röret med de tre magnetiska buntbanden och de tre kabelbanden (Figur 43).

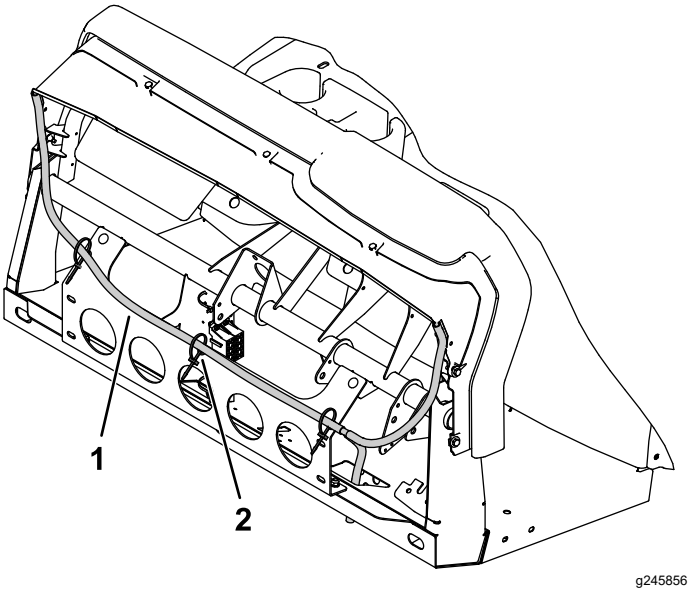

Figur 43

1. Dragna anslutna rör
2. Kabelband och magnetiska buntband

7. Kläm ihop båda ändarna av det genomskinliga röret och skär av det i en 45 graders vinkel (Figur 44).
8. Rikta in det genomskinliga röret med vattenrännans nedre del så att rörändens högsta del är vinklad bort från maskinen och montera röret (Figur 44).

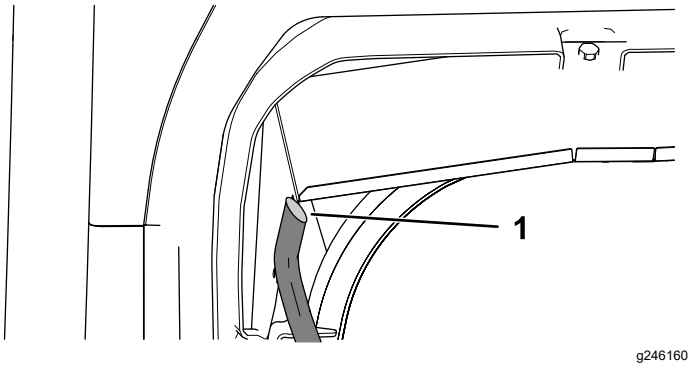

Figur 44

1. Rör skuret i en 45 graders vinkel och monterat vid vattenrännans nedre kant

13

Montera golv- och sidoplåtspaneler

Delar som behövs till detta steg:

2	Golvplåtspanel
2	Sidoplåtspanel
12	Skruv (¼ tum)

Tillvägagångssätt

1. Montera golvplåtspanelerna på vardera sida av maskinen med 3 skruvar (1/4 tum) i enlighet med Figur 45.

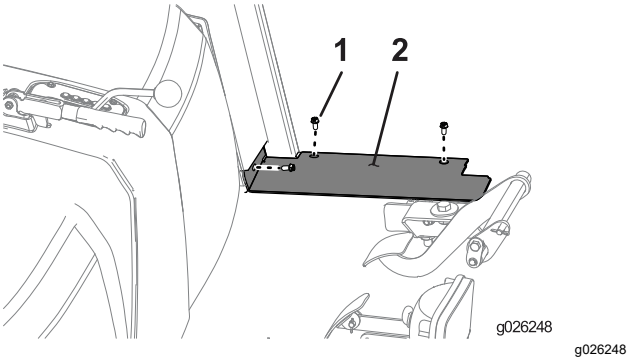

Figur 45

1. Skruv (¼ tum)
2. Golvplåtspanel

2. Dra åt skruvarna till 1 017–1 243 Ncm.
3. Montera sidoplåtspanelerna på vardera sida av maskinen med två skruvar (¼ tum) enligt Figur 46.

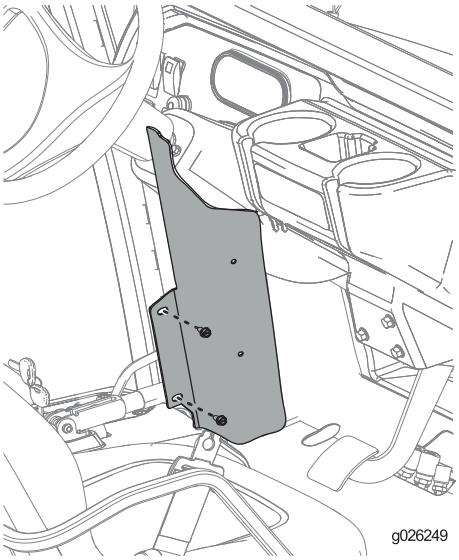

Figur 46

4. Dra åt skruvarna till 1 017–1 243 Ncm.

14

Montera mittkonsolpanelen, sätena, kylvätsketanken, CVT-kylkanalen (endast HDX-Auto-maskiner) och röret för *bruksanvisningen*

Delar som behövs till detta steg:

2	Skruv (¼ tum)
2	Distansbricka
1	Rem
2	Mutter (¼ tum)
1	CVT-inloppshuv (säljs separat)

Tillvägagångssätt

1. Montera röret för *bruksanvisningen* (Figur 47).

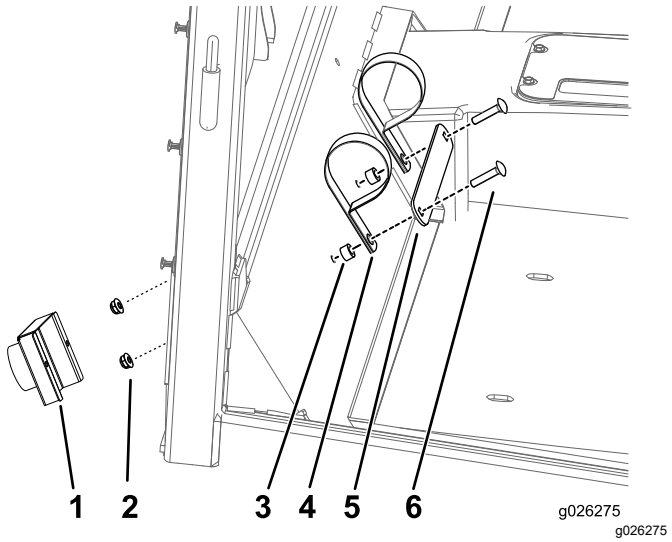

Figur 47

1. CVT-inloppshuv (endast Workman HDX-Auto-maskiner – sats säljs separat)
2. Mutter
3. Distansbricka
4. R-klämma
5. Platta
6. Skruv

2. Rikta in hålen i sätesskenorna mot hålen för sätesfästpunkterna i höljet (Figur 6).
3. Sätt fast sätena på chassit med de åtta insexskruvarna (Figur 6) som du tog bort i steg Ta bort sätena (sida 4).
4. Sätt fast CVT-kylkanalen (Figur 7) på inloppsröranslutningen med slangklämman som du tog bort i steg 3 Ta bort CVT-kylkanalen (endast HDX-Auto-maskiner), kylvätsketanken, vältskyddet och säteshöljet (sida 4).

   Viktigt: **Detta steg gäller endast Workman HDX-Auto-maskiner.**

   Obs: Du måste lägga till CVT-inloppshuven till den här satsen för Workman HDX-Auto-maskiner. Kontakta en auktoriserad serviceverkstad.
5. Rikta in mittkonsolpanelen över styrstängerna på mittkonsolen (Figur 3 och Figur 5) och sätt fast panelen med skruvarna som du tog bort i 2 Ta bort mittkonsolpanelen och sätena (sida 3).
6. Montera de knoppar som du tog bort i 2 Ta bort mittkonsolpanelen och sätena (sida 3).
7. Rikta in de vänstra och högra flänsarna på kylvätsketankens fäste med kylvätsketankens stöd på säteshöljet (Figur 8).
8. Sänk ned tanken i stödet tills den sitter ordentligt (Figur 8).

15

Ansluta batteriet, sänka flaket och montera huven

Inga delar krävs

Tillvägagångssätt

Mer information finns i maskinens *bruksanvisning*.

1. Anslut batteriets pluskabel till batteriet.
2. Kläm ihop batterikåpan, rikta in flikarna mot batterilådan och släpp batterikåpan.

   Obs: Mer information finns i maskinens *bruksanvisning*.
3. Sänka flaket, se *bruksanvisningen*.
4. Rikta in huvens nedre del mot stötdämparens övre del.
5. Anslut lamporna.

6. För in de övre monteringsflikarna i ramfästena.
7. För in de nedre monteringsflikarna i stötdämparfickorna.
8. Kontrollera att huven griper in helt i spåren längst upp, på sidorna och längst ned.

Produktöversikt

Reglage

Kontrollpanel

Brytare för vindrutetorkare

Tryck högst upp på brytaren för att aktivera vindrutetorkarna (Figur 48).

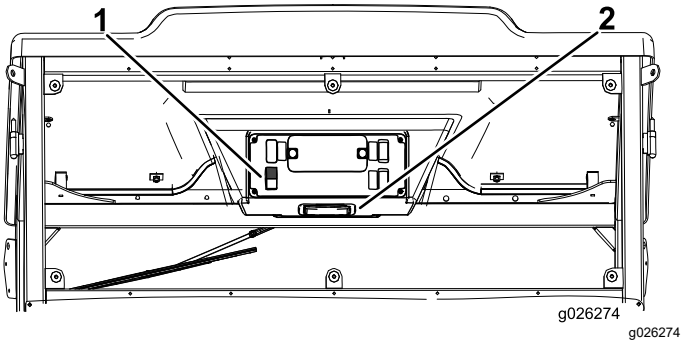

Figur 48

1. Reglage för vindrutetorkare
2. Ljusomkopplare

Ljusomkopplare

Tryck på ljusplattan för att tända ljuset (Figur 48).

Vindrutespärr

Lyft upp spärrarna för att öppna vindrutan (Figur 49). Tryck in spärren om du vill låsa vindrutan i öppet läge. Dra spärren utåt och nedåt för att stänga och säkra vindrutan.

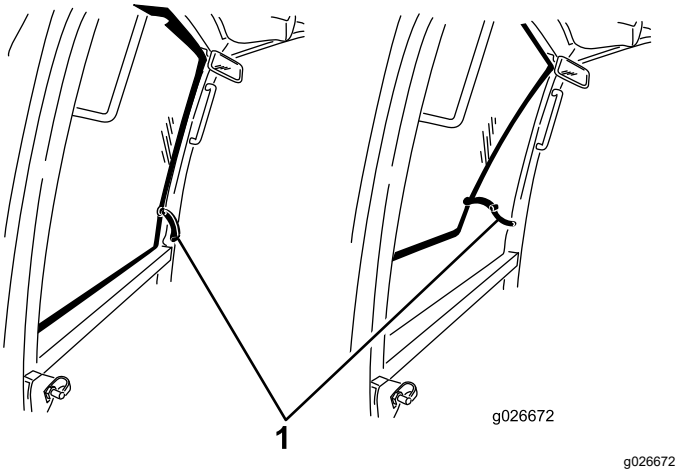

Figur 49

1. Vindrutespärr

Anteckningar:

Anteckningar:

Anteckningar:

Integritetsmeddelande för EES/Storbritannien

Hur Toro använder dina personuppgifter

The Toro Company (”Toro”) respekterar din integritet. När du köper våra produkter kan vi komma att samla in vissa personuppgifter om dig, antingen direkt från dig eller via din lokala Toro-återförsäljare. Toro använder dessa uppgifter för att uppfylla avtalsenliga skyldigheter såsom att registrera din garanti, behandla dina garantianspråk eller för att kontakta dig i händelse av att en produkt måste återkallas samt för legitima affärsändamål såsom att mäta kundnöjdhet, förbättra våra produkter eller förse dig med produktinformation som kan vara av intresse. Toro kan vidarebefordra uppgifterna till våra dotterbolag, närstående bolag, återförsäljare eller andra affärspartner i samband med dessa aktiviteter. Vi kan även vidarebefordra personuppgifter när det krävs enligt lag eller i samband med försäljning, köp eller sammanslagning av ett företag. Vi säljer aldrig dina personuppgifter till något annat företag i marknadsföringssyfte.

Kvarhållande av personuppgifter

Toro kvarhåller dina personuppgifter så länge det är relevant för ovan nämnda syften och i enlighet med gällande lagstiftning. Kontakta legal@toro.com för mer information om tillämpliga kvarhållandeperioder.

Toros säkerhetsengagemang

Dina personuppgifter kan komma att behandlas i USA eller i något annat land som kanske har mindre strikta dataskyddslagar än landet där du är bofast. Närhelst vi överför dina uppgifter utanför landet där du är bofast kommer vi att tillämpa de åtgärder som krävs juridiskt för att säkerställa att lämpliga säkerhetsåtgärder tillämpas för att skydda dina uppgifter samt säkerställa att uppgifterna behandlas på ett säkert sätt.

Åtkomst och korrigering

Du kan ha rätt att korrigera eller granska dina personuppgifter samt neka eller begränsa behandling av dina personuppgifter. Om du vill göra detta ska du kontakt oss via e-post på legal@toro.com. Om du har några frågor angående hur Toro har hanterat dina uppgifter uppmanar vi dig att ta upp detta direkt med oss. Observera att personer som är bosatta i Europa har rätt att föra klagan via sina lokala dataskyddsmyndigheter.

Toros garanti

Två års eller 1 500 körtimmars begränsad garanti

Fel och produkter som omfattas

The Toro Company garanterar att din Toro-produkt (”produkten”) är utan material- och tillverkningsfel i två år eller 1 500 arbetstimmar*, beroende på vilket som inträffar först. Den här garantin gäller för alla produkter förutom luftare (och för dem finns det separata garantiförklaringar). Om ett fel som omfattas av garantin föreligger, kommer vi att reparera produkten utan kostnad. Detta omfattar feldiagnos, utförande av arbetet, reservdelar och transport. Denna garanti börjar gälla det datum då produkten levereras till den ursprungliga köparen i återförsäljarledet.
* Produkten är försedd med en timmätare.

Anvisningar för garantiservice

Du är ansvarig för att meddela produktdistributören eller den auktoriserade återförsäljaren som du köpte produkten av så snart du tror att ett fel som omfattas av garantin föreligger. Om du behöver hjälp med att hitta en produktdistributör eller auktoriserad återförsäljare, eller om du har några frågor som rör dina rättigheter och skyldigheter beträffande garantin, kan du kontakta oss på:

Toro Commercial Products Service Department
8111 Lyndale Avenue South
Bloomington, MN 55420-1196 USA

+1-952-888-8801 eller +1-800-952-2740
E-post: commercial.warranty@toro.com

Ägarens ansvar

Som ägare till produkten är du ansvarig för att utföra det underhåll och de justeringar som krävs i enlighet med anvisningarna i *bruksanvisningen*. Reparationer för produktproblem som orsakas av underlåtelse att utföra nödvändigt underhåll och nödvändiga justeringar omfattas ej av denna garanti.

Produkter och fel som inte omfattas

Det är inte alla produkt- eller funktionsfel som kan inträffa under garantiperioden som beror på material- eller tillverkningsfel. Den här garantin omfattar inte följande:

- Produktfel som orsakats av att andra reservdelar än Toro-originaldelar har använts eller av att extra, modifierade tillbehör och produkter som inte har tillverkats av Toro har monterats och använts.
- Produktfel som orsakas av underlåtenhet att utföra det underhåll och/eller de justeringar som rekommenderas.
- Produktfel som orsakas av felaktig, slarvig eller vårdslös användning av produkten.
- Delar som inte är defekta men som förbrukats av användning. Exempel på delar som förbrukas eller slits ut vid normal användning av produkten omfattar, men är inte begränsat till, bromsklossar, bromsbelägg, lamellbelägg, knivar, cylindrar, valsar och lager (tätade eller smörjbara), understål, tändstift, svänghjul och svänghjulslager, däck, filter, remmar samt vissa sprutkomponenter som membran, munstycken, flödesmätare och backventiler.
- Fel som orsakats av yttre påverkan, inklusive men inte begränsat till, väder, förvaringsomständigheter, föroreningar eller bruk av ej godkända bränslen, kylvätskor, smörjmedel, tillsatser, gödningsmedel, vatten eller kemikalier.
- Fel eller problem med prestandan på grund av att bränslen (t.ex. bensin, diesel eller biodiesel) som inte uppfyller respektive industristandarder har använts.
- Normalt förekommande buller, vibrationer, slitage och försämringar. Normalt slitage omfattar, men är inte begränsat till, skador på säten till följd av slitage eller nötning, slitage på målade ytor, repor på dekaler eller fönster.

Reservdelar

Reservdelar som planeras att bytas ut i förbindelse med nödvändigt underhåll omfattas endast av garantin under perioden fram till den planerade tidpunkten för utbytet av delen. Delar som byts ut i enlighet med den här garantin omfattas av garantin under hela den återstående produktgarantin och tillfaller Toro. Toro fattar det slutliga beslutet om huruvida en befintlig del eller enhet ska repareras eller bytas ut. Toro har rätt att använda omarbetade reservdelar vid garantireparationer.

Garanti för djupurladdnings- och litiumjonbatterier

Djupurladdnings- och litiumjonbatterier har en total livslängd på ett visst antal kilowattimmar. Användnings-, laddnings- och underhållstekniker kan förlänga eller minska den totala batterilivslängden. I och med att batterierna i produkten används minskar gradvis mängden användbart arbete mellan laddningsintervallerna tills dess att batteriet är helt urladdat. Ansvaret för att ersätta urladdade batterier, på grund av normal användning, faller på produktens ägare. Obs! (Endast litiumjonbatteri): Se batterigarantin för ytterligare information.

Livstidsgaranti för vevaxeln (endast ProStripe 02657-modeller)

Prostripe-modellen som är utrustad med en Toro-friktionsskiva och en vevsäker knivbromsomkoppling (montering med integrerad knivbromsomkoppling + friktionskoppling) som originalutrustning, och som används av den ursprungliga köparen i enlighet med rekommenderade drifts- och underhållsprocedurer, omfattas av en livstidsgaranti mot böjning av motorns vevaxel. Maskiner med friktionsbrickor, knivbromsomkopplingsenheter och andra sådana enheter omfattas inte av livstidsgarantin för vevaxeln.

Ägaren bekostar underhållet

Den vanliga service som krävs för Toro-produkter omfattar bland annat att finjustera motorn, smörja, rengöra och polera maskinen, byta filter och kylvätska samt att utföra det underhåll som rekommenderas. Sådan service får ägaren själv bekosta.

Allmänna villkor

Reparation av en auktoriserad Toro-distributör eller Toro-återförsäljare är den enda kompensation som du har rätt till under denna garanti.

The Toro Company är inte ansvarigt för indirekta eller oförutsedda skador eller följdskador i samband med användningen av de Toro-produkter som omfattas av denna garanti. Detta inkluderar alla kostnader eller utgifter för att tillhandahålla ersättningsutrustning eller service under rimliga perioder med funktionsfel eller avsaknad av möjlighet av använda produkten medan reparationer som omfattas av garantin utförs. Med undantag för den emissionsgaranti som nämns nedan, och endast om denna är tillämplig, finns ingen annan uttrycklig garanti. Alla indirekta garantier i fråga om säljbarhet och användningslämplighet är begränsade till denna uttryckliga garantis varaktighet.

I vissa stater är det inte tillåtet att undanta oförutsedda skador eller följdskador, eller tidsbegränsa en indirekt garantis varaktighet, och i dessa fall är det möjligt att ovanstående undantag och begränsningar inte gäller. Denna garanti ger dig specifika juridiska rättigheter, och du kan även ha andra rättigheter som varierar från stat till stat.

Anmärkning om utsläppsgarantin

Produktens emissionskontrollsystem kan omfattas av en separat garanti som uppfyller de krav som fastställts av den amerikanska miljömyndigheten (Environmental Protection Agency, EPA) och/eller Kaliforniens luftskyddsmyndighet (California Air Resources Board, CARB). Tidsbegränsningarna som anges ovan är inte tillämpliga i fråga om garantin för emissionskontrollsystem. Se motorns garantiförklaring om utsläppsbegränsning som medföljer produkten eller finns i motortillverkarens dokumentation.

Andra länder än USA och Kanada

Kunder som har köpt Toro-produkter som exporterats från USA eller Kanada ska kontakta sin Toro-distributör (återförsäljare) för att få garantipolicyn för sitt eget land eller sin provins eller stat. Om du av någon anledning är missnöjd med din distributörs service eller har svårt att få garantiupplysningar kontaktar du ditt närmaste auktoriserade Toro-servicecenter.