Form No. 3448-650 Rev B

CE-sats
Multi Pro® 5800 G-gräspruta
Modellnr 144-6200

Monteringsanvisningar

Säkerhet

Säkerhets- och instruktionsdekaler

Säkerhetsdekalerna och säkerhetsinstruktionerna är fullt synliga för föraren och finns nära alla potentiella farozoner. Ersätt dekaler som har skadats eller saknas.

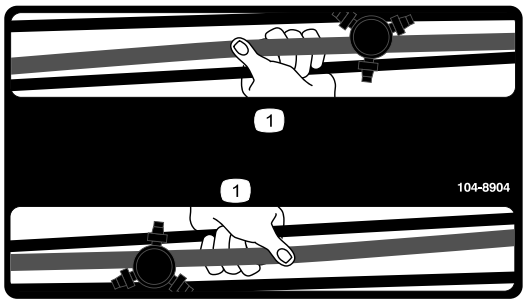

decal104-8904

104-8904

1. Fatta tag i rampen här

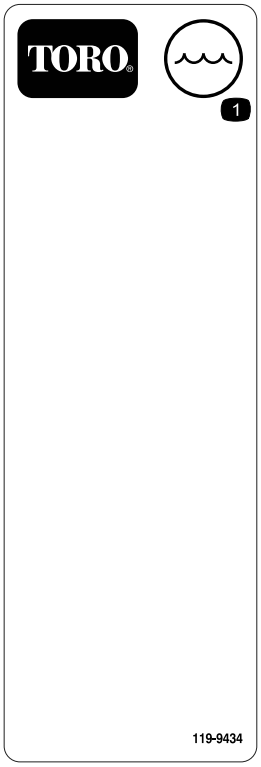

decal119-9434

119-9434

1. Tankinnehåll

© 2023—The Toro® Company
8111 Lyndale Avenue South
Bloomington, MN 55420

Registrera din produkt på www.Toro.com.

Översättning av originalet (SV)
Tryckt i USA
Med ensamrätt

3448-650

Montering

Lösa delar

Använd diagrammet nedan för att kontrollera att alla delar finns med.

Tillvägagångssätt	Beskrivning	Antal	Användning
1	Inga delar krävs	–	Förbereda maskinen.
2	Främre fläktskydd Bakre fläktskydd Vagnsskruv (5/16 x ¾ tum) Flänslåsmutter (5/16 tum) Huvudskruv (5/16 x 2 ¾ tum) Bricka (⅜ x ⅞ tum) Distansbricka	1 1 4 4 2 2 4	Montera fläktskyddet.
3	Signalhornsomkopplare (omkopplare, kontramutter och räfflad mutter) Kablage	1 1	Montera kablaget och signalhornsom-kopplaren.
4	Signalhorn Huvudskruv (5/16 x ¾ tum) Flänslåsmutter (5/16 tum)	1 1 1	Montera signalhornet.
5	Kabelband	6	Montera satskablaget.
6	Förvaringspåse för personlig skyddsutrustning Ringstång Monteringsfäste U-bult Flänslåsmutter (⅜ tum)	1 1 1 1 2	Montera förvaringspåsen för den personliga skyddsutrustningen.
7	Dekal för fällbar ramp (104-8904) Noteringsdekal för tankens innehåll (119-9434) Dekal med föreskrifter	2 1 1	Fästa dekalerna på ramperna.

1

Förbereda maskinen

Inga delar krävs

Tillvägagångssätt

1. Parkera maskinen på ett jämnt underlag i ett område där det finns tillräckligt med utrymme för att sänka ramperna.
2. Koppla in parkeringsbromsen.
3. Sänk ramperna.
4. Stäng av motorn och ta ut nyckeln.
5. Vänta tills alla rörliga delar har stannat.
6. Låt motorn svalna.

2

Montera fläktskyddet

Delar som behövs till detta steg:

1	Främre fläktskydd
1	Bakre fläktskydd
4	Vagnsskruv (5/16 x ¾ tum)
4	Flänslåsmutter (5/16 tum)
2	Huvudskruv (5/16 x 2 ¾ tum)
2	Bricka (⅜ x ⅞ tum)
4	Distansbricka

Ta bort luftrenarslangen

1. Fäll båda sätena framåt och säkra med stöttorna.
2. Under passagerarsätet tar du bort de två slangklämmorna som fäster luftrenarslangen vid T-ventilationsröret och spjällhusets inlopp (Figur 1).

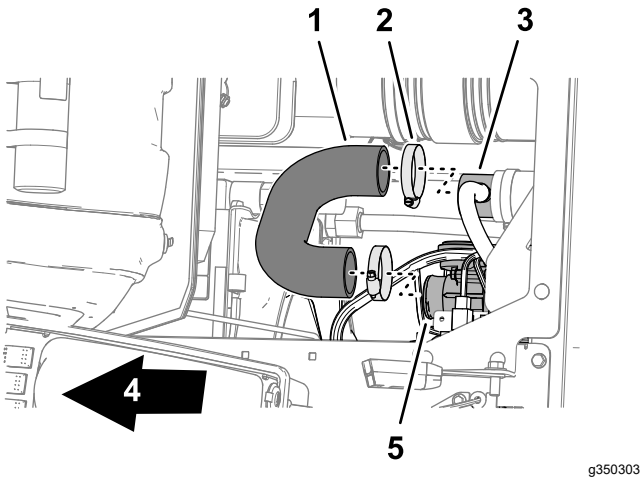

g350303

Figur 1

1. Luftrenarslang
2. Slangklämma
3. T-ventilationsrör
4. Maskinens främre del
5. Spjällhusets inlopp

3. Ta bort luftrenarslangen från T-ventilationsröret och spjällhuset.

Montera det främre fläktskyddet

1. Ta bort de två huvudskruvarna (5/16 x ¾ tum), två låsbrickorna (5/16) och två brickorna (5/16) som håller fast det övre fläkthöljet (Figur 2).

   Obs: Kassera huvudskruvar, låsbrickor och brickor.

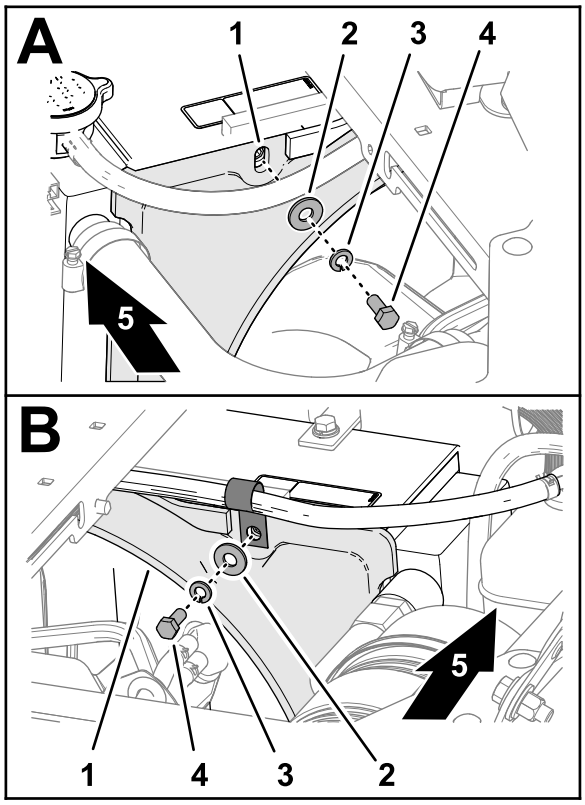

g349196

Figur 2

1. Övre fläkthölje
2. Bricka (5/16 tum)
3. Låsbricka (5/16 tum)
4. Huvudskruv (5/16 x ¾ tum)
5. Maskinens främre del

2. Placera det främre fläktskyddet under mittkonsolen.

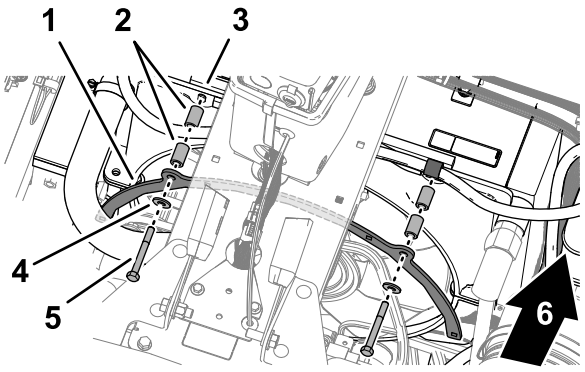

g349195

Figur 3

1. Främre fläktskydd
2. Distansbrickor
3. Fläkthölje
4. Bricka (5/16 tum)
5. Huvudskruv (5/16 x 2 ¾ tum)
6. Maskinens främre del

3. Rikta in hålen i det främre fläktskyddet efter hålen i fläkthöljet (Figur 3).
4. Montera skyddet på höljet (Figur 3) med fyra distansbrickor, två brickor (5/16 tum) och två huvudskruvar (5/16 x 2 ¾ tum).

Montera det bakre fläktskyddet

1. Rikta in det bakre fläktskyddet under mittkonsolen och vrid det enligt Figur 4.

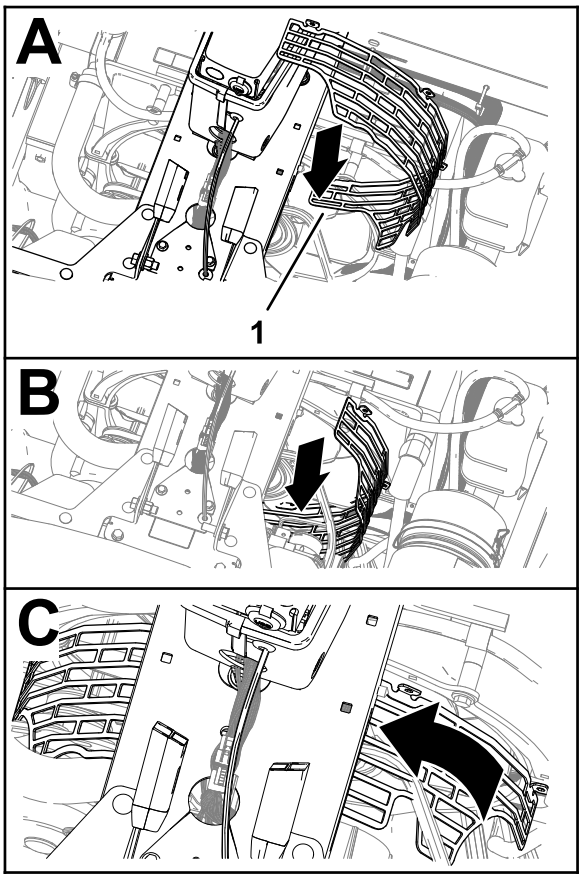

g348976

Figur 4

1. Främre fläktskydd

2. Montera det främre fläktskyddet på det bakre fläktskyddet (Figur 4) med fyra vagnsskruvar (¼ x ¾ tum) och fyra flänslåsmuttrar (¼ tum).

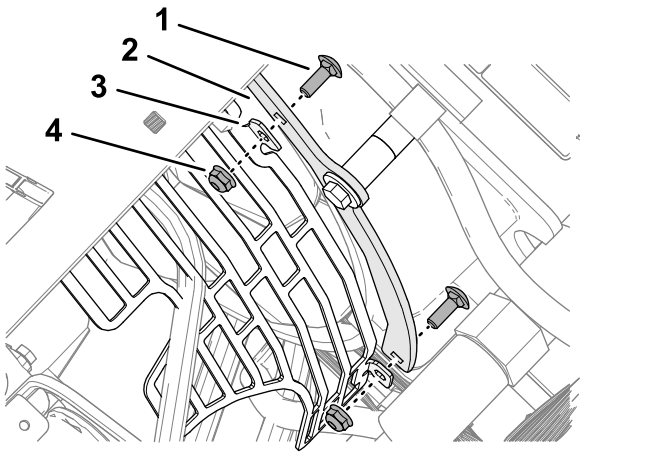

g350319

Figur 5

1. Vagnsskruv (¼ x ¾ tum)
2. Främre fläktskydd
3. Monteringsflik (bakre fläktskydd)
4. Flänslåsmutter (¼ tum)

3. Dra åt flänslåsmuttrarna till 10,17–12,42 Nm.

Montera luftintagskanalen

1. Montera luftrenarslangen på T-ventilationsröret och spjällhusets inlopp (Figur 6).

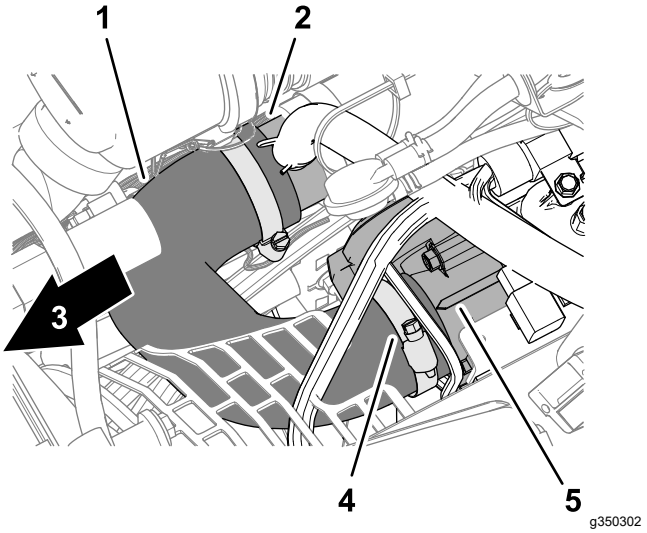

g350302

Figur 6

1. Luftrenarslang
2. T-ventilationsrör
3. Maskinens främre del
4. Slangklämma
5. Spjällhusets inlopp

2. Fäst luftrenarslangen på ventilationsröret och spjällhuset med de två slangklämmorna (Figur 6) som du tog bort i Ta bort luftrenarslangen (sida 3).

3

Montera signalhornsomkopplaren

Delar som behövs till detta steg:

1	Signalhornsomkopplare (omkopplare, kontramutter och räfflad mutter)
1	Kablage

Tillvägagångssätt

1. Ta bort blindpluggen från instrumentbrädan (Figur 7).

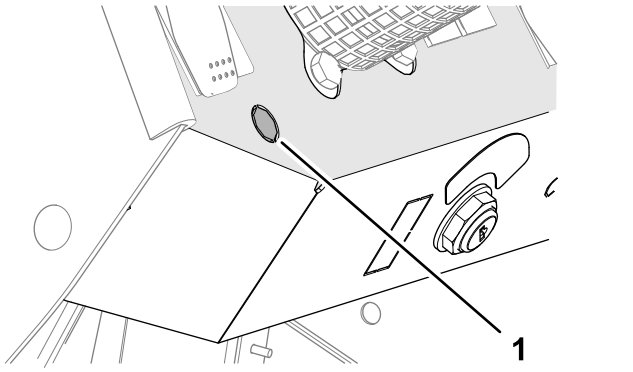

Figur 7

1. Blindplugg (instrumentbräda)

2. Avlägsna eventuellt borrskägg från hålet.
3. Gänga fast kontramuttern på signalhornsomkopplaren (Figur 8).

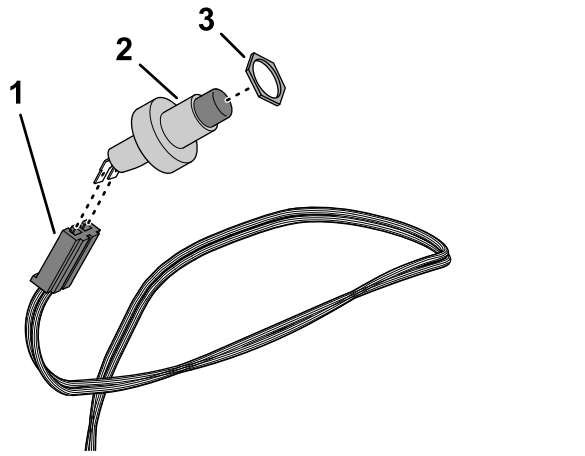

Figur 8

1. Kontakt med två uttag (märkt HORN SWITCH (signalhornsomkopplare) – satskablage)
2. Signalhornsomkopplare
3. Kontramutter

4. Anslut signalhornsomkopplaren till satskablagets kontakt med två uttag som är märkta HORN SWITCH (signalhornsomkopplare) (Figur 8).
5. För omkopplaren underifrån genom hålet i instrumentbrädan (Figur 9).

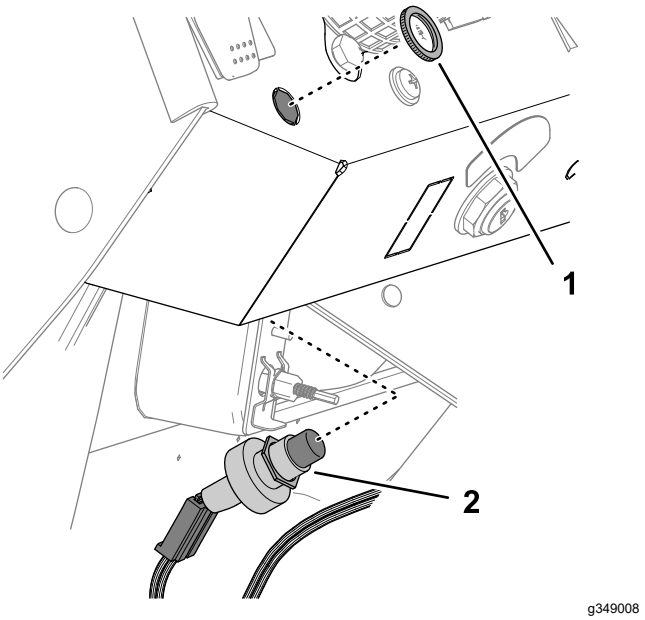

Figur 9

1. Räfflad mutter
2. Signalhornsomkopplare

6. Justera vid behov kontramutterns position så att så pass många gängor på signalhornsomkopplaren exponeras att du kan montera den räfflade muttern (Figur 9).
7. Montera signalhornsomkopplaren på instrumentbrädan med den räfflade muttern (Figur 9).

4

Montera signalhornet

Delar som behövs till detta steg:

1	Signalhorn
1	Huvudskruv (5/16 x ¾ tum)
1	Flänslåsmutter (5/16 tum)

Tillvägagångssätt

1. Montera signalhornets fäste vid kopplingsplattan (Figur 10) med en huvudskruv (5/16 x ¾ tum) och flänslåsmutter (5/16 tum).

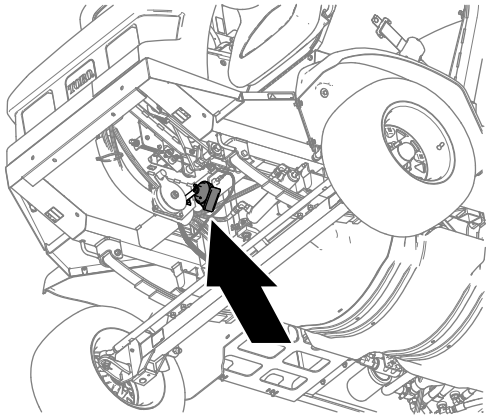

g348995

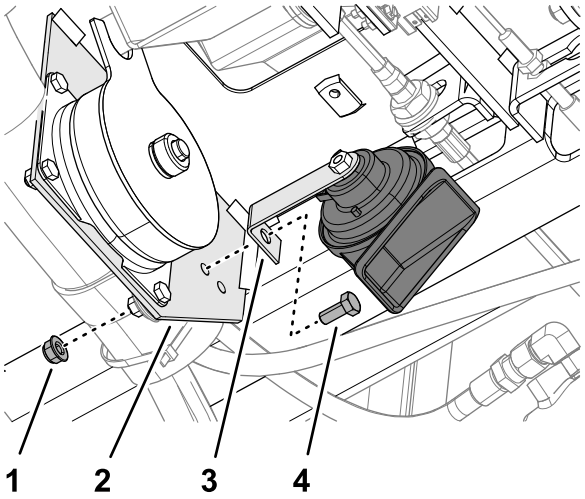

g348987

Figur 10

1. Flänslåsmutter (5/16 tum)
2. Kopplingsplatta
3. Fäste (signalhorn)
4. Huvudskruv (5/16 x ¾ tum)

2. Dra åt huvudskruven och låsmuttern till 19,78–25,42 Nm.

5

Montera satskablaget

Delar som behövs till detta steg:

6	Kabelband

Dra kablaget genom golvet

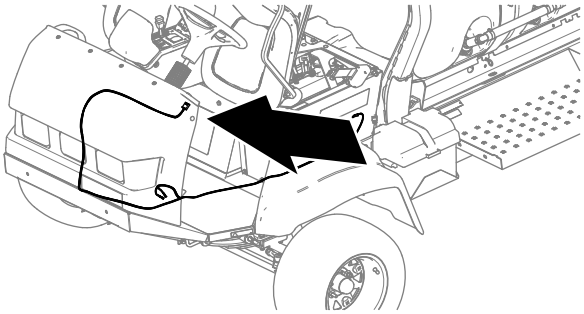

g349080

Figur 11

1. Dra satskablaget längs med nedre delen av instrumentbrädan och nedåt längs maskinkablaget (Figur 12).

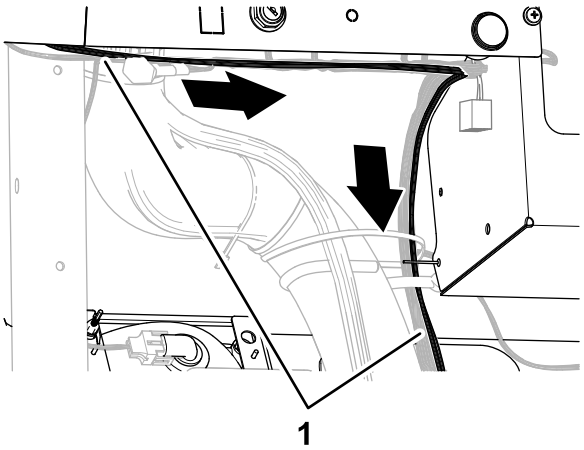

g349079

Figur 12

1. Satskablage

2. Dra satskablaget genom hylsan i golvplattan (Figur 12).

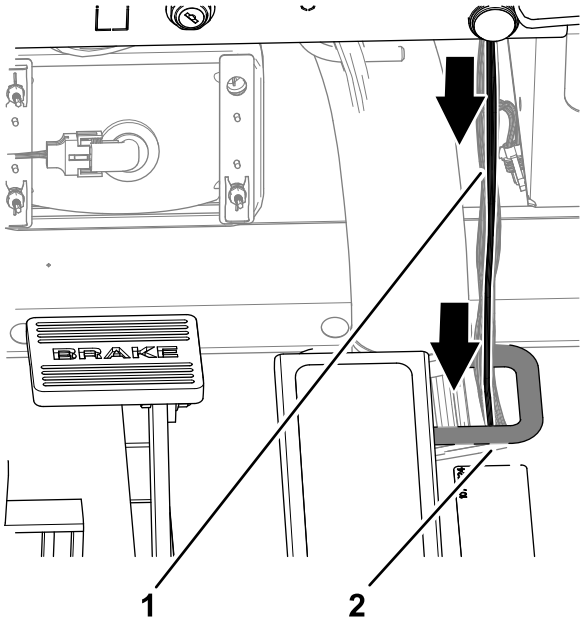

g349078

Figur 13

1. Satskablage
2. Hylsa (golvplatta)

3. Fäst satskablaget vid maskinkablaget med två kabelband.

Ansluta kablaget till signalhornet

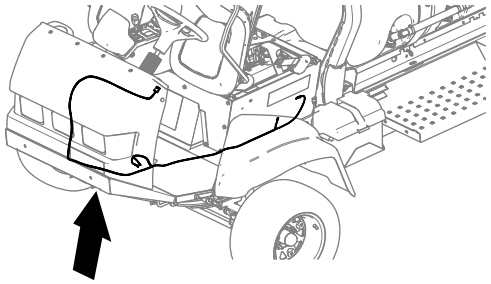

g351629

Figur 14

1. Dra satskablaget bakåt längs med drivkabeln (Figur 15).

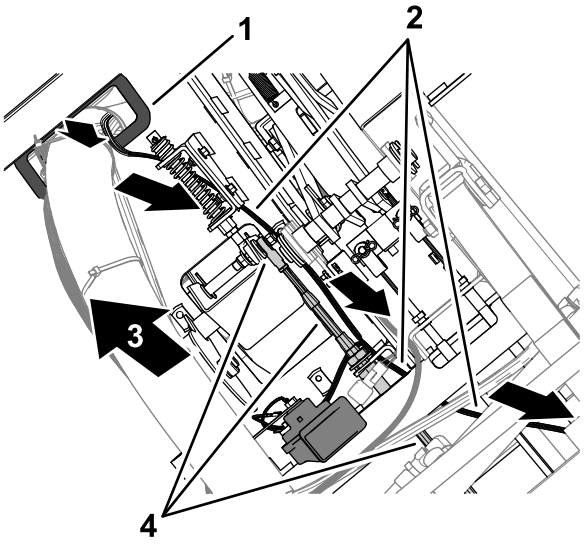

g349095

Figur 15

1. Hylsa i golvplattan
2. Satskablage
3. Maskinens främre del
4. Drivkabel

2. Dra de två kablarna med spadkopplingskontakter till signalhornet (Figur 16).

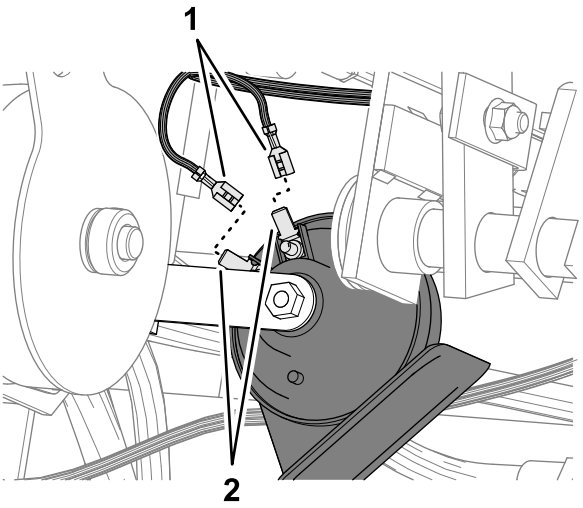

g349092

Figur 16

1. Spadkopplingskontakter (HORN + eller HORN – (signalhorn) – satskablage)
2. Spadkopplingar (signalhorn)

3. Anslut spadkopplingskontakterna märkta HORN + och HORN – (signalhorn) till signalhornets spadkopplingar (Figur 16).

   Obs: Valfri kabelkopplingskontakt kan anslutas till valfri signalhornskoppling.

Dra kablaget till elpanelen

1. På vänster sida om kylaren drar du satskablagets kontakter märkta OPTIONS POWER (tillbehör ström) och HORN GROUND (signalhorn jord) uppåt och bakåt, och trycker kontakterna genom de överlappande skumblocken (Figur 17).

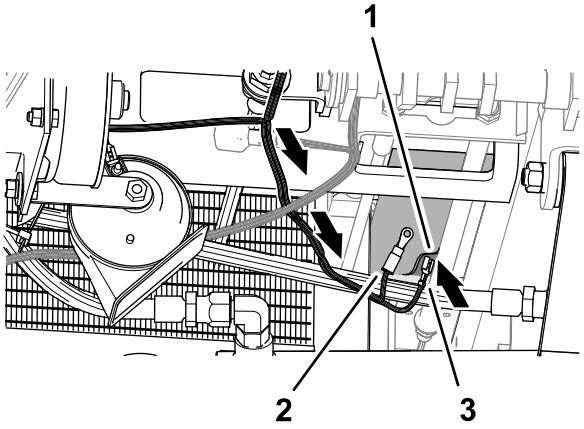

g351608

Figur 17

1. Överlappande skumblock
2. Kontakt (märkt OPTIONS POWER) (tillbehör ström)
3. Kontakt (märkt HORN GROUND) (signalhorn jord)

2. Fäst satskablaget vid chassit med två kabelband.
3. Dra satskablaget mot säkringsblocket enligt Figur 18.

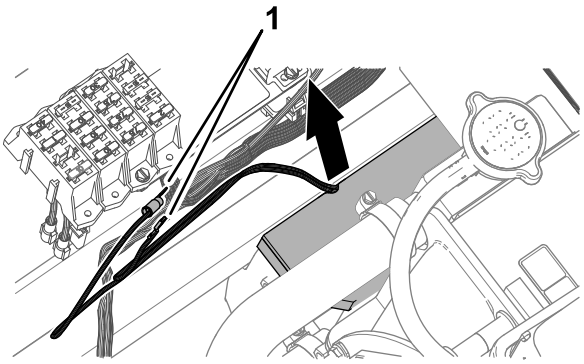

g351609

Figur 18

1. Kontakter (märkta OPTIONS POWER (tillbehör ström) och HORN GROUND (signalhorn jord))

Ansluta satskablaget till jordblocket och säkringsblocket

Del som tillhandahålls av kunden: Säkring (10 A) – snabb säkring av ATC/ATO-knivtyp

1. Ta bort en kopplingsskruv från jordblocket (Figur 19).

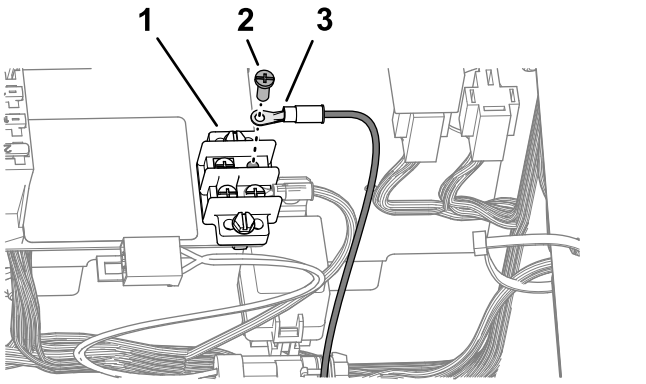

g349094

Figur 19

1. Jordblock
2. Ringkoppling (märkt HORN GROUND (signalhorn jord) – satskablage)
3. Kopplingsskruv

2. Fäst satskablagets ringkoppling märkt HORN GROUND (signalhorn jord) på jordblocket med kopplingsskruven (Figur 19).
3. Anslut säkringsblockets isolerade spadkontakt märkt OPTIONS POWER (tillbehör ström) till satskablagets spadkoppling märkt HORN POWER (signalhorn ström) (Figur 20).

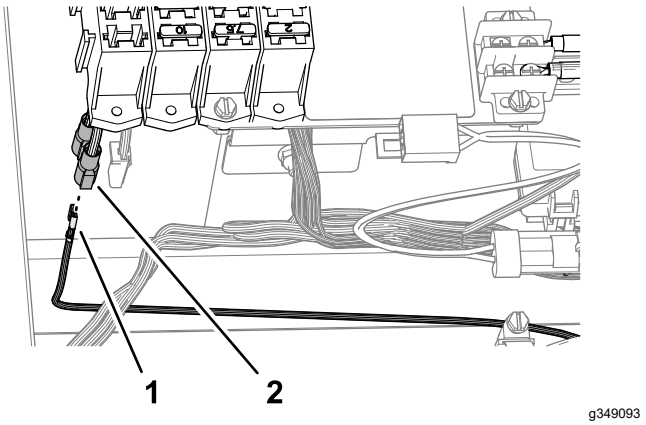

g349093

Figur 20

1. Spadkopplingskontakt (märkt HORN POWER (signalhorn ström) – satskablage)
2. Isolerad spadkontakt (märkt OPTIONS POWER (tillbehör ström) – säkringsblock)

4. Fäst satskablaget vid maskinkablaget med två kabelband.
5. Sätt i säkringen (10 A) i säkringsblockets uttag för kontakten märkt OPTIONS POWER (tillbehör ström) (Figur 21).

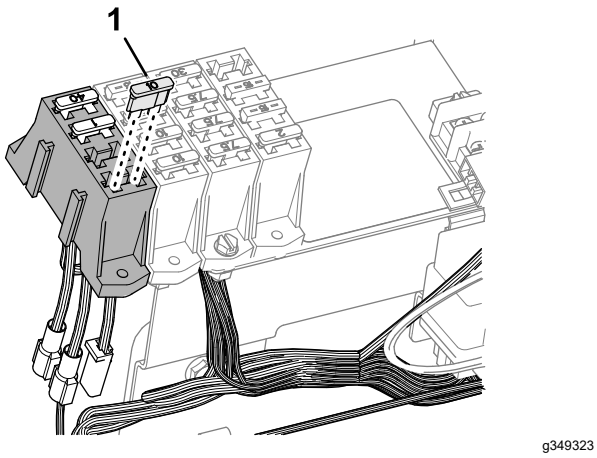

Figur 21

1. Säkring (10 A)

6. Fäst satskablaget vid maskinkablaget med två kabelband.
7. Fäll ned sätena.

6

Montera förvaringspåsen för den personliga skyddsutrustningen

Delar som behövs till detta steg:

1	Förvaringspåse för personlig skyddsutrustning
1	Ringstång
1	Monteringsfäste
1	U-bult
2	Flänslåsmutter (⅜ tum)

Tillvägagångssätt

1. För in en ringstång i övre hålet på den personliga skyddsutrustningens förvaringspåse enligt Figur 22.

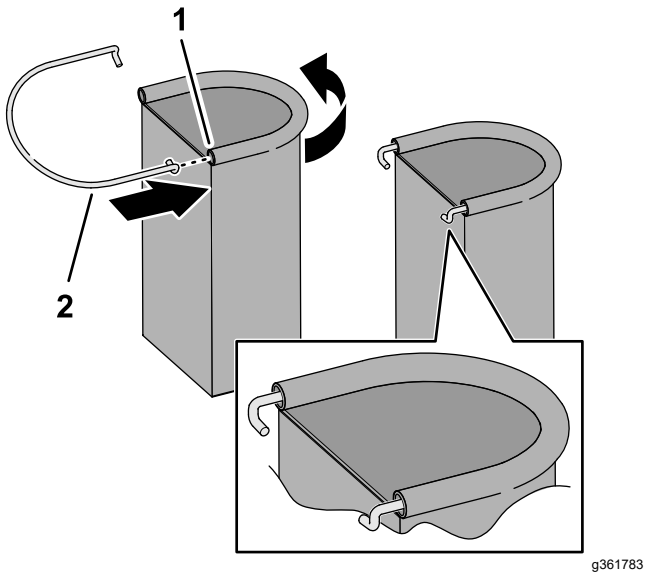

Figur 22

1. Ringstång
2. Hål (på förvaringspåse för personlig skyddsutrustning)

2. Montera monteringsfästet på röret till störtbågen (Figur 23) med en U-bult och två flänslåsmuttrar (⅜ tum).

   Obs: Se till att fästområdet inte täcker störtbågens dekaler.

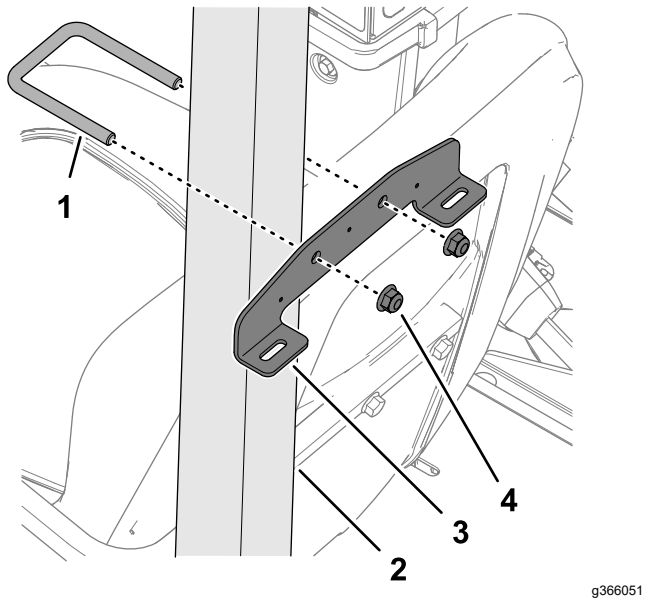

Figur 23

1. U-bult
2. Rör till störtbågen
3. Monteringsfäste
4. Flänslåsmutter (⅜ tum)

3. För in ringstångens krokar i hålen i monteringsfästet (Figur 24).

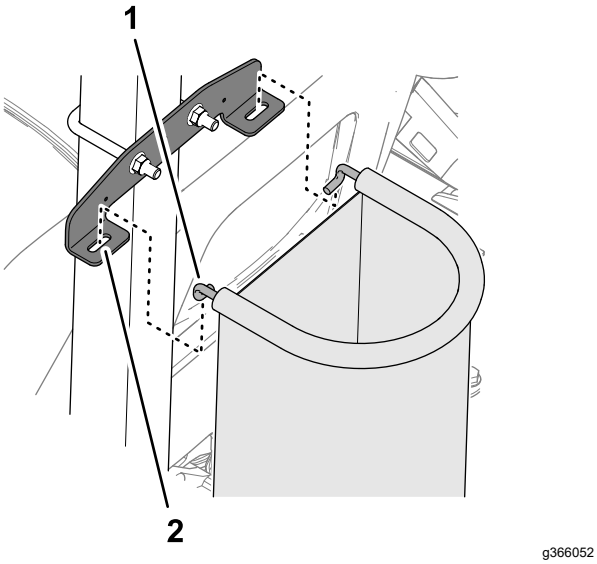

Figur 24

1. Krok (på ringstång)
2. Hål (på monteringsfäste)

7

Montera dekalerna

Delar som behövs till detta steg:

2	Dekal för fällbar ramp (104-8904)
1	Noteringsdekal för tankens innehåll (119-9434)
1	Dekal med föreskrifter

Applicera dekalerna för de fällbara ramperna

1. Mät från rampernas ände enligt Figur 25.

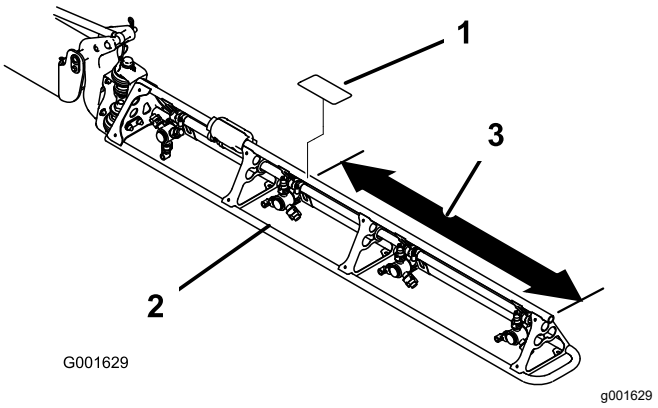

Figur 25

1. Dekal för fällbar ramp (104-8904)
2. Ramp
3. Mät upp 90 cm

2. Rengör rampens fackverksstång vid det område där du mätte i steg 1.

   Obs: Säkerställ att det inte finns smuts, fett och andra främmande material på stångens yta.
3. Dra av baksidan från dekalen för fällbar ramp (104-8904) och sätt fast dekalen på rampens fackverksstång (Figur 25).
4. Upprepa steg 1–3 på den andra rampen.

Applicera noteringsdekalen för tankens innehåll

Applicera dekalen för tankens innehåll (du kan skriva/radera text på dekalen) (119-9434) på vältskyddet som ska monteras.

Obs: Tack vare att noteringsdekalen för innehåll har en magnetisk baksida kan den fästas på alla järnhaltiga metallytor.

Sätt noteringsdekalen för tankens innehåll på störtbågen bakom förarsätet.

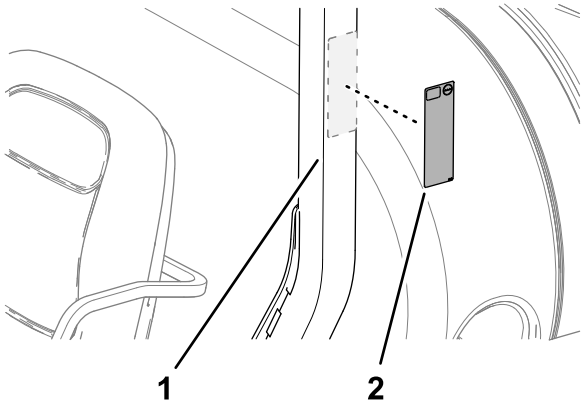

Figur 26

1. Störtbåge
2.

Applicera dekalen med märkning

1. Rengör ytan på fotsteget nedanför plåten med modellens serienummer och utsläppsdekalen.

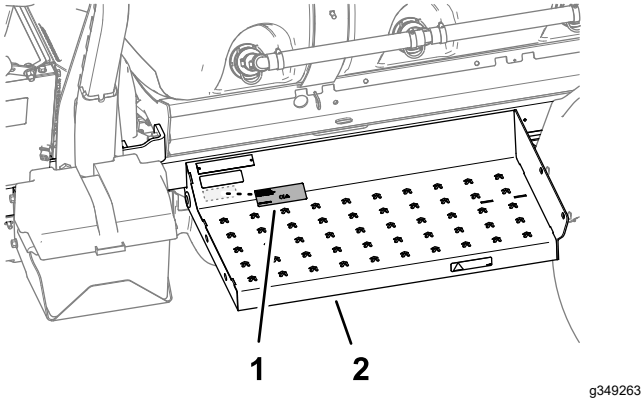

Figur 27

1. Dekal med föreskrifter
2. Fotsteg

2. Dra av baksidan från dekalen med märkning och fäst den på fotsteget.
3. Fäst dekalen med märkning under utsläppsdekalen.



Count on it.