Form No. 3448-657 Rev B

CE-sarja
Multi Pro® 5800-G -ruiskutuslaite
Mallinro: 144-6200

Asennusohjeet

Turvaohjeet

Turva- ja ohjetarrat

Turva- ja ohjetarrat on sijoitettu hyvin näkyville paikoille mahdollisten vaara-alueiden lähettyville. Korvaa vioittuneet tai kadonneet tarrat uusilla.

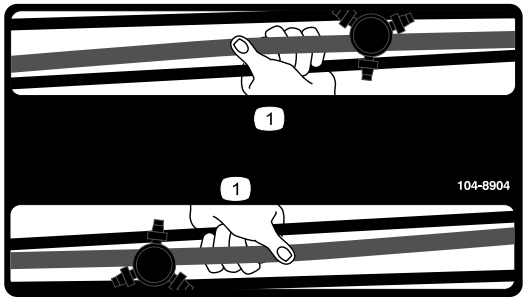

decal104-8904

104-8904

1. Tartu puomiin tästä kohdasta.

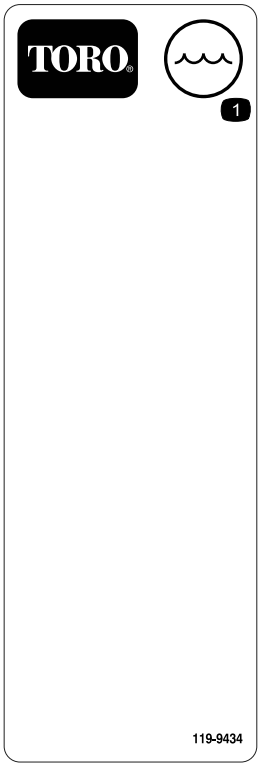

decal119-9434

119-9434

1. Säiliön sisällys

© 2023—The Toro® Company
8111 Lyndale Avenue South
Bloomington, MN 55420

Rekisteröi tuotteesi osoitteessa www.Toro.com.

Käännös alkuperäisestä tekstistä (FI)
Painettu Yhdysvalloissa
Kaikki oikeudet pidätetään

3448-657

Asennus

Irralliset osat

Tarkista alla olevasta taulukosta, että kaikki osat on toimitettu.

Ohjeet	Kuvaus	Määrä	Käyttökohde
1	Mitään osia ei tarvita	–	Koneen valmistelu.
2	Etupuhallinsuojus Takapuhallinsuojus Lukkopultti (5/16 × ¾ tuumaa) Laippalukkomutteri (5/16 tuumaa) Kantaruuvi (5/16 × 2-¾ tuumaa) Aluslaatta (⅜ × ⅞ tuumaa) Välikappale	1 1 4 4 2 2 4	Asenna puhaltimen suojus.
3	Äänimerkkikytkin (kytkin, vastamutteri ja pyälletty mutteri) Johdinsarja	1 1	Johdinsarjan ja äänimerkkikytkimen asennus
4	Äänimerkki Kantaruuvi (5/16 × ¾ tuumaa) Laippalukkomutteri (5/16 tuumaa)	1 1 1	Äänimerkin asennus
5	Nippusiteet	6	Sarjan johdinsarjan asennus
6	Henkilönsuojainten säilytyspussi Kaaritanko Asennuskannatin U-pultti Laippalukkomutteri (⅜ tuumaa)	1 1 1 1 2	Henkilönsuojainten säilytyspussin asennus.
7	Taittuvan puomin tarra (104-8904) Säiliön sisällyslaatan tarra (119-9434) Määräyskilpi	2 1 1	Tarrojen kiinnitys puomeihin

1

Koneen valmistelu

Mitään osia ei tarvita

Ohjeet

1. Pysäköi kone tasaiselle alustalle, jolla on tarpeeksi tilaa laskea puomit.
2. Kytke seisontajarru.
3. Laske puomit alas.
4. Sammuta moottori ja irrota virta-avain.
5. Odota, kunnes kaikki liikkuvat osat ovat pysähtyneet.
6. Anna moottorin jäähtyä.

2

Puhaltimen suojuksen asennus

Vaiheeseen tarvittavat osat:

1	Etupuhallinsuojus
1	Takapuhallinsuojus
4	Lukkopultti (5/16 × ¾ tuumaa)
4	Laippalukkomutteri (5/16 tuumaa)
2	Kantaruuvi (5/16 × 2-¾ tuumaa)
2	Aluslaatta (⅜ × ⅞ tuumaa)
4	Välikappale

Ilmanpuhdistimen letkun irrotus

1. Käännä molempia istuimia eteenpäin ja kiinnitä ne kannatintangoilla.
2. Irrota matkustajan istuinalueen alta kaksi letkunkiristintä, joilla ilmanpuhdistimen letku on kiinnitetty T-ilmaputkeen ja kaasuläppäkammion tuloaukkoon (Kuva 1).

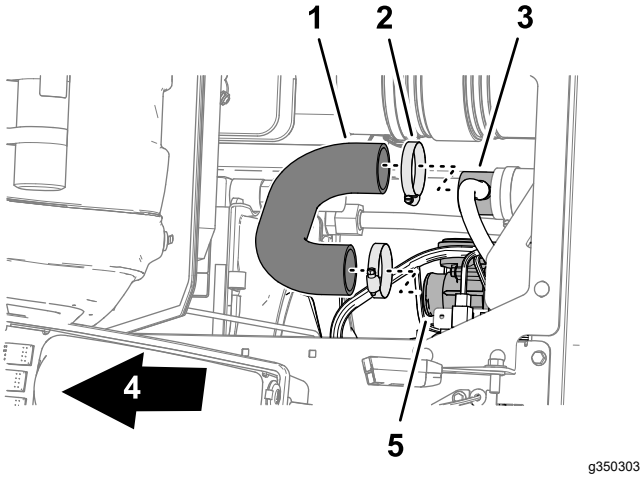

Kuva 1

1. Ilmanpuhdistimen letku
2. Letkunkiristin
3. T-ilmaputki
4. Koneen etuosa
5. Kaasuläppäkammion tuloaukko

3. Irrota ilmanpuhdistimen letku ilmaputkesta ja kaasuläppäkammiosta.

Etupuhallinsuojuksen asennus

1. Irrota kaksi kantaruuvia (5/16 × ¾ tuumaa), kaksi varmistuslaattaa (5/16 tuumaa) ja kaksi aluslaattaa (5/16 tuumaa), joilla ylempi puhaltimen kotelo on kiinnitetty (Kuva 2).

Huomaa: Kantaruuveja, varmistuslaattoja tai aluslaattoja ei enää tarvita.

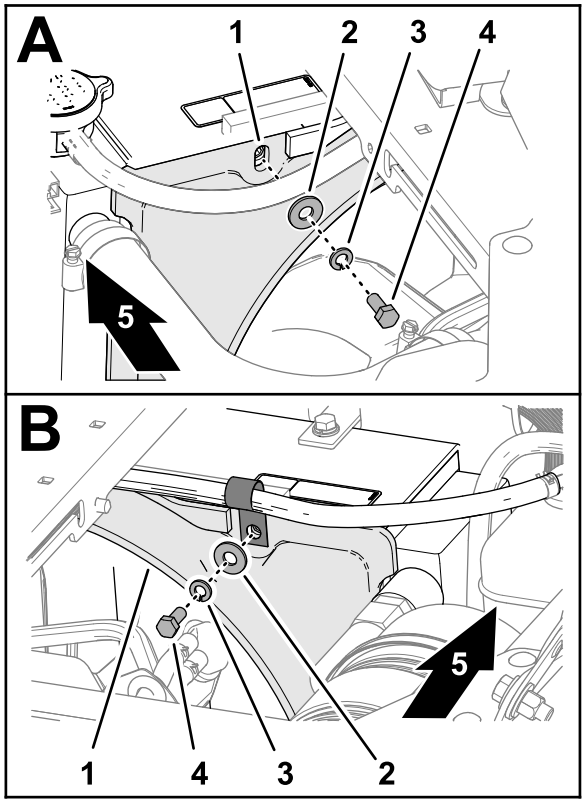

Kuva 2

1. Ylempi puhaltimen kotelo
2. Aluslaatta (5/16 tuumaa)
3. Varmistuslaatta (5/16 tuumaa)
4. Kantaruuvi (5/16 × ¾ tuumaa)
5. Koneen etuosa

2. Aseta etupuhallinsuojus keskikonsolin alapuolelle.

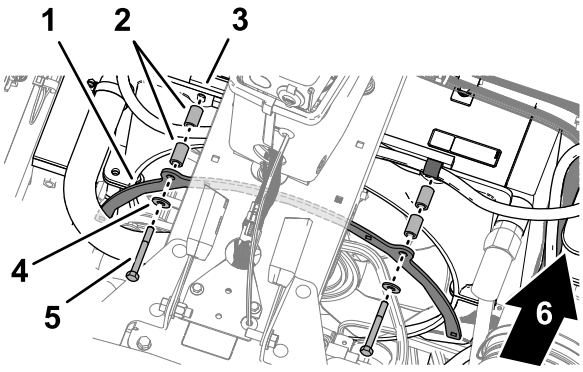

g349195

Kuva 3

1. Etupuhallinsuojus
2. Välikappaleet
3. Puhaltimen kotelo
4. Aluslaatta (5/16 tuumaa)
5. Kantaruuvi (5/16 × 2-¾ tuumaa)
6. Koneen etuosa

3. Kohdista etupuhallinsuojuksen reiät puhaltimen kotelon reikiin (Kuva 3).
4. Asenna suojus koteloon (Kuva 3) neljällä välikappaleella, kahdella aluslaatalla (5/16 tuumaa) ja kahdella kantaruuvilla (5/16 × 2-¾ tuumaa).

Takapuhallinsuojuksen asennus

1. Kohdista ja kierrä takapuhallinsuojus keskikonsolin alapuolelle kuvan mukaisesti (Kuva 4).

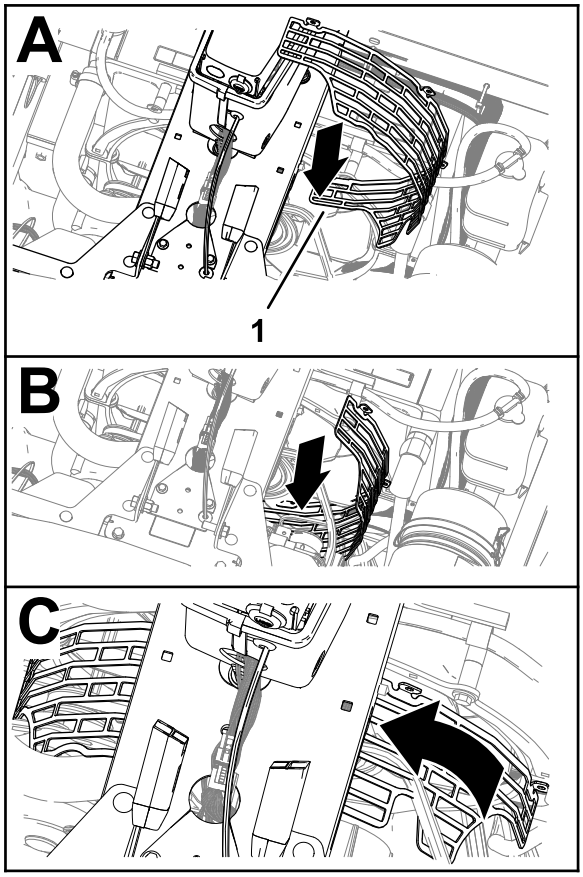

g348976

Kuva 4

1. Etupuhallinsuojus

2. Asenna etupuhallinsuojus takapuhallinsuojukseen (Kuva 4) neljällä lukkopultilla (¼ × ¾ tuumaa) ja neljällä laippalukkomutterilla (¼ tuumaa).

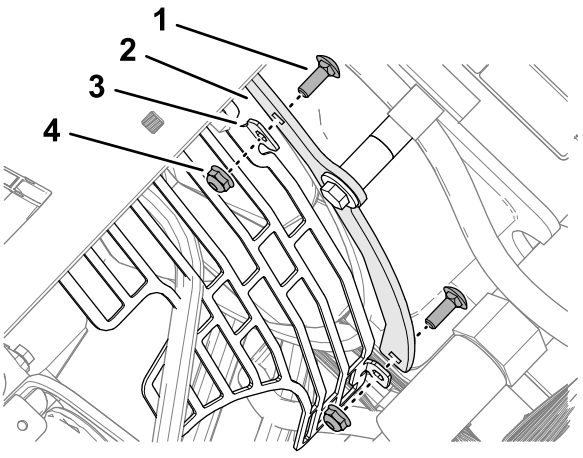

g350319

Kuva 5

1. Lukkopultti (¼ × ¾ tuumaa)
2. Etupuhallinsuojus
3. Kiinnityskieleke (takapuhallinsuojus)
4. Laippalukkomutteri (¼ tuumaa)

3. Kiristä laippalukkomutterit momenttiin 10,17 – 12,42 N·m.

Imuilmakanavan asennus

1. Kiinnitä ilmanpuhdistimen letku T-ilmaputkeen ja kaasuläppäkammion tuloaukkoon (Kuva 6).

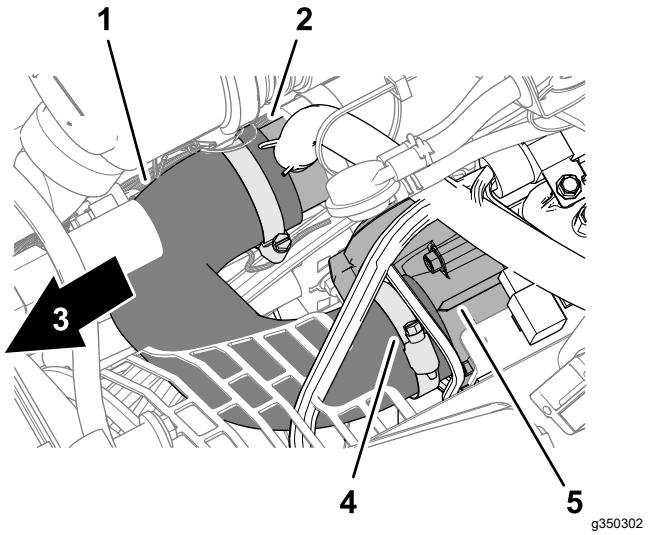

Kuva 6

1. Ilmanpuhdistimen letku
2. T-ilmaputki
3. Koneen etuosa
4. Letkunkiristin
5. Kaasuläppäkammion tuloaukko

2. Kiinnitä ilmanpuhdistimen letku ilmaputkeen ja kaasuläppäkammioon kahdella letkunkiristimellä (Kuva 6), jotka irrotettiin kohdassa Ilmanpuhdistimen letkun irrotus (sivu 3).

3

Äänimerkkikytkimen asennus

Vaiheeseen tarvittavat osat:

1	Äänimerkkikytkin (kytkin, vastamutteri ja pyälletty mutteri)
1	Johdinsarja

Ohjeet

1. Poista irrotettava lävistys kojetaulun paneelista (Kuva 7).

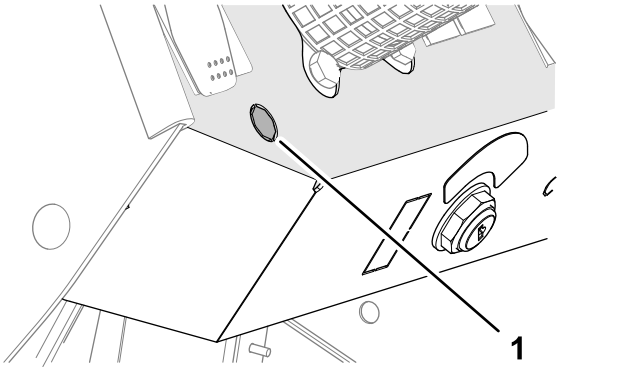

Kuva 7

1. Irrotettava lävistys (kojetaulun paneeli)

2. Poista mahdolliset jäysteet reiästä.
3. Kierrä vastamutteri äänimerkkikytkimeen (Kuva 8).

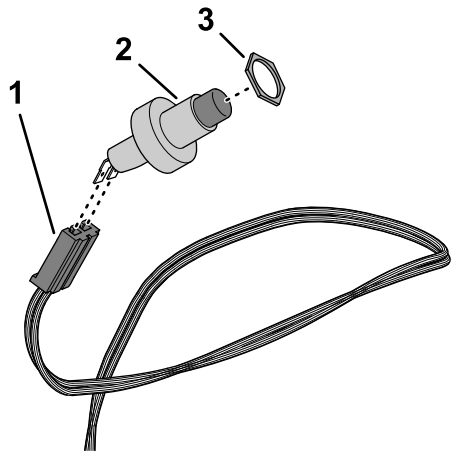

g349010

Kuva 8

1. 2-istukkainen liitin (merkintä HORN SWITCH (äänimerkkikytkin) – sarjan johdinsarja)
2. Äänimerkkikytkin
3. Vastamutteri

4. Kytke äänimerkkikytkin sarjan johdinsarjan 2-istukkaiseen liittimeen, jossa on merkintä HORN SWITCH (äänimerkkikytkin) (Kuva 8).
5. Aseta kytkin paneelin pohjasta reiän läpi (Kuva 9).

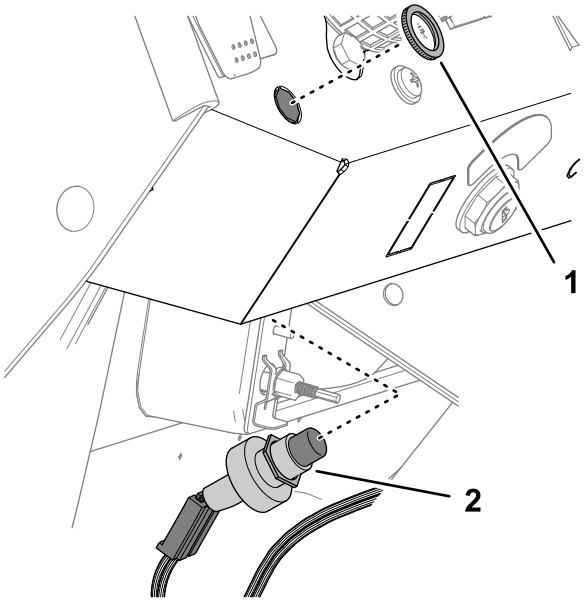

g349008

Kuva 9

1. Pyälletty mutteri
2. Äänimerkkikytkin

6. Säädä tarvittaessa vastamutterin asentoa niin, että esiin tulee riittävästi äänimerkkikytkimen kierteitä, jotta voit asentaa pyälletyn mutterin (Kuva 9).
7. Kiinnitä äänimerkkikytkin kojetaulun paneeliin pyälletyllä mutterilla (Kuva 9).

4

Äänimerkin asennus

Vaiheeseen tarvittavat osat:

1	Äänimerkki
1	Kantaruuvi (5/16 × ¾ tuumaa)
1	Laippalukkomutteri (5/16 tuumaa)

Ohjeet

1. Kiinnitä äänimerkin kannatin kytkinlevyyn (Kuva 10) kantaruuvilla (5/16 × ¾ tuumaa) ja laippalukkomutterilla (5/16 tuumaa).

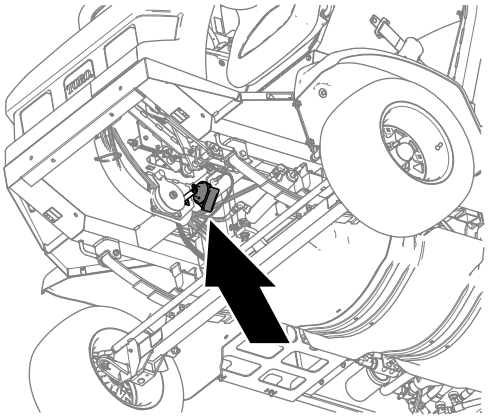

g348995

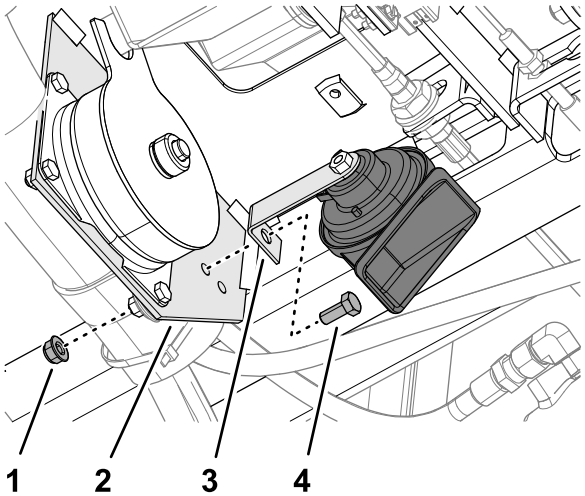

g348987

Kuva 10

1. Laippalukkomutteri (5/16 tuumaa)
2. Kytkinlevy
3. Kannatin (äänimerkki)
4. Kantaruuvi (5/16 × ¾ tuumaa)

2. Kiristä kantaruuvi ja lukkomutteri momenttiin 19,78 – 25,42 N·m.

5

Sarjan johdinsarjan asennus

Vaiheeseen tarvittavat osat:

6	Nippusiteet

Johdinsarjan vienti lattian läpi

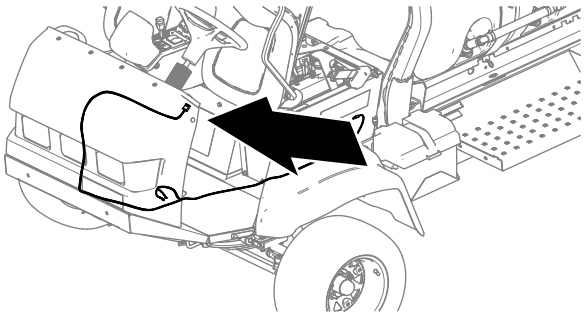

g349080

Kuva 11

1. Vie sarjan johdinsarja kojetaulun pohjan läpi ja alas koneen johdinsarjaa pitkin (Kuva 12).

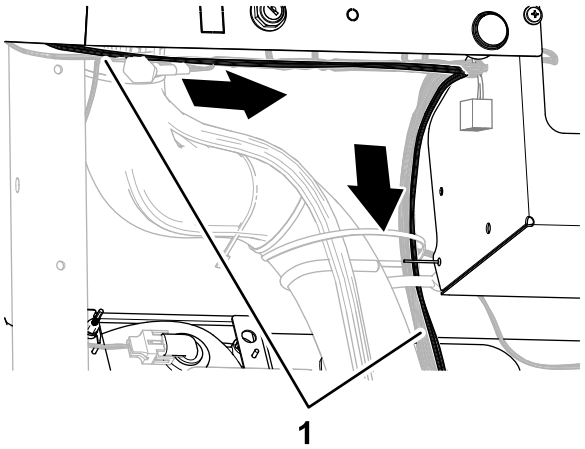

g349079

Kuva 12

1. Sarjan johdinsarja

2. Vie sarjan johdinsarja lattialevyn läpivientisuojuksen läpi (Kuva 12).

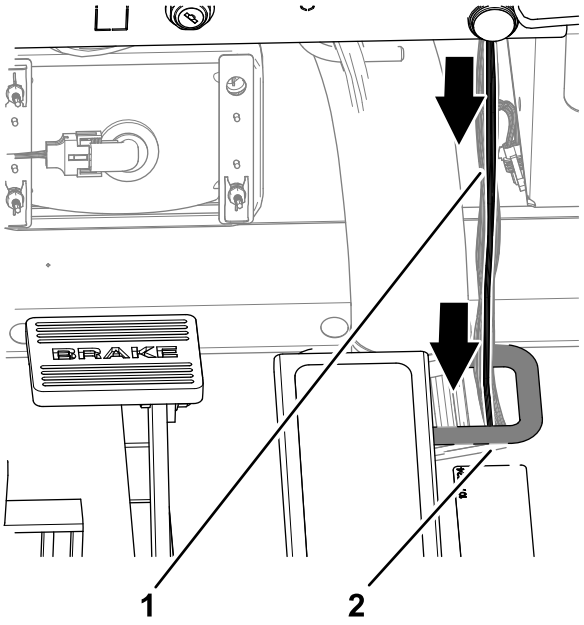

g349078

Kuva 13

1. Sarjan johdinsarja
2. Läpivientisuojus (lattialevy)

3. Kiinnitä sarjan johdinsarja koneen johdinsarjaan kahdella nippusiteellä.

Johdinsarjan kytkentä äänimerkkiin

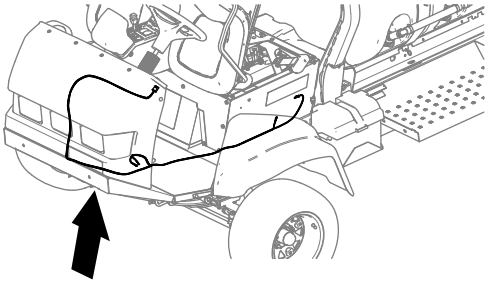

g351629

Kuva 14

1. Vie sarjan johdinsarja taaksepäin vedon käyttövivun vaijeria pitkin (Kuva 15).

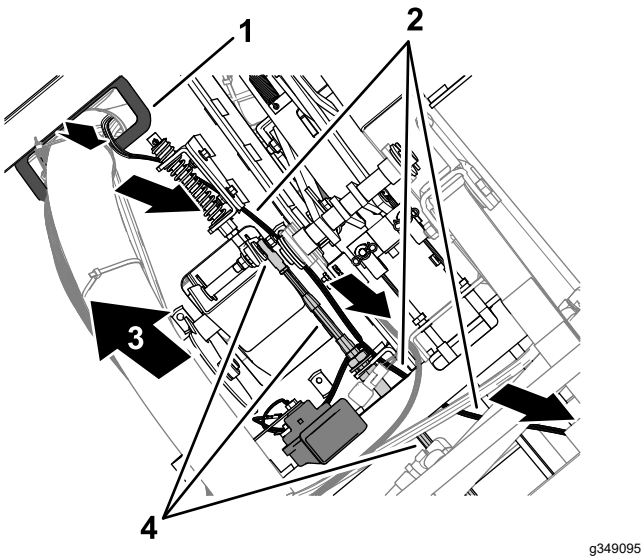

g349095

Kuva 15

1. Lattialevyn läpivientisuojus
2. Sarjan johdinsarja
3. Koneen etuosa
4. Vedon käyttövivun vaijeri

2. Vie kaksi johtoa, joissa on litteän liittimen kannat, äänimerkkiin (Kuva 16).

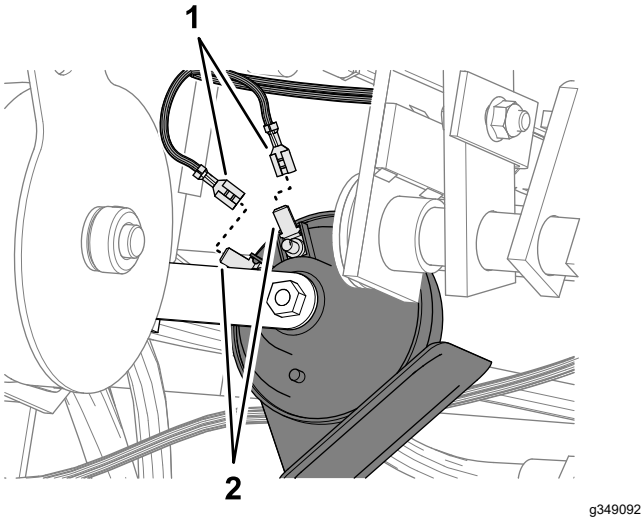

g349092

Kuva 16

1. Litteän liittimen kannat (HORN + (äänimerkki +) tai HORN – (äänimerkki –) – sarjan johdinsarja)
2. Litteät liittimet (äänimerkki)

3. Kytke liitinkannat, joissa on merkintä HORN + (äänimerkki +) ja HORN – (äänimerkki –) äänimerkin litteisiin liittimiin (Kuva 16).

   Huomaa: Kumpi tahansa johdon liitinkanta voidaan kytkeä kumpaan tahansa äänimerkin liittimeen.

Johdinsarjan vienti sähköpaneeliin

1. Vie jäähdyttimen vasemmalla puolella olevat sarjan johdinsarjan liittimet, joissa on merkintä OPTIONS POWER (lisävarustevirta) ja HORN GROUND (äänimerkin maa), ylös ja taaksepäin työntäen liittimet päällekkäisten vaahtomuovikappaleiden läpi (Kuva 17).

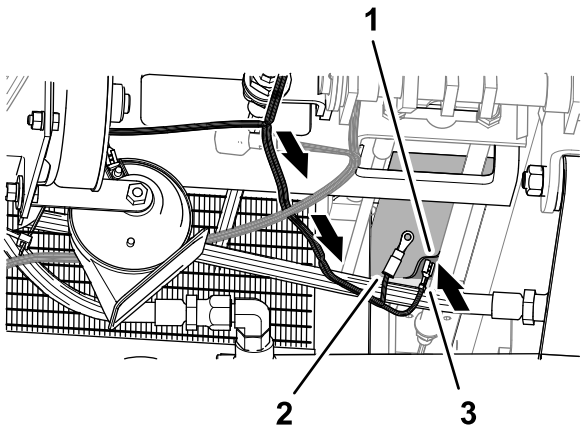

g351608

Kuva 17

1. Päällekkäiset vaahtomuovikappaleet
2. Liitin (merkintä OPTIONS POWER (lisävarustevirta))
3. Liitin (merkintä HORN GROUND (äänimerkin maa))

2. Kiinnitä sarjan johdinsarja runkoon kahdella nippusiteellä.
3. Vedä sarjan johdinsarjaa sulakerasiaa kohti kuvan mukaisesti (Kuva 18).

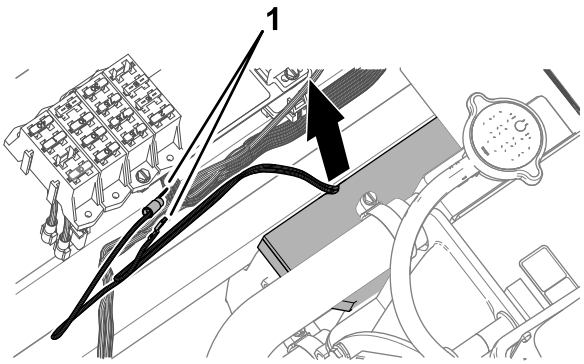

g351609

Kuva 18

1. Liittimet (merkintä OPTIONS POWER (lisävarustevirta) ja HORN GROUND (äänimerkin maa))

Sarjan johdinsarjan kytkentä maadoitusliitäntään ja sulakerasiaan

Asiakkaan toimittama osa: sulake (10 A) – nopeasti toimiva ATC-/ATO-terätyyppi

1. Irrota liittimen ruuvi maadoitusliitännästä (Kuva 19).

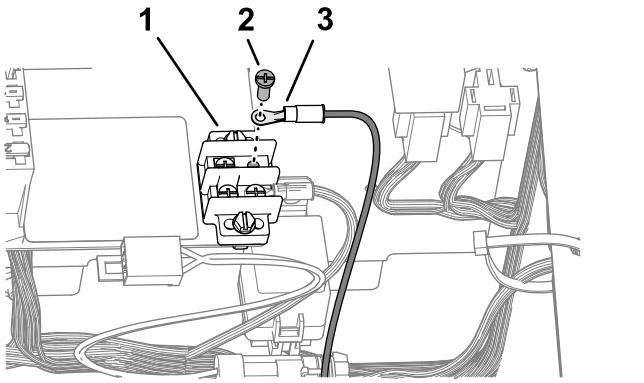

g349094

Kuva 19

1. Maadoitusliitäntä
2. Rengasliitin (merkintä HORN GROUND (äänimerkin maa) – sarjan johdinsarja)
3. Liittimen ruuvi

2. Asenna sarjan johdinsarjan rengasliitin, jossa on merkintä HORN GROUND (äänimerkin maa), maadoitusliitäntään liittimen ruuvilla (Kuva 19).
3. Kytke sulakerasian eristetty litteä liitin, jossa on merkintä OPTIONS POWER (lisävarustevirta), litteään sarjan johdinsarjan liittimeen, jossa on merkintä HORN POWER (äänimerkin virta) (Kuva 20).

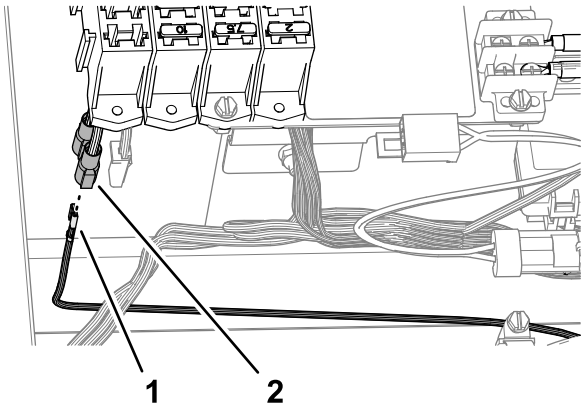

g349093

Kuva 20

1. Litteän liittimen kanta (merkintä HORN POWER (äänimerkin virta) – sarjan johdinsarja)
2. Eristetty litteä liitin (merkintä OPTIONS POWER (lisävarustevirta) – sulakerasia)

4. Kiinnitä sarjan johdinsarja koneen johdinsarjaan kahdella nippusiteellä.
5. Aseta sulake (10 A) OPTIONS POWER (lisävarustevirta) -merkinnällä varustetun liittimen sulakerasian aukkoon (Kuva 21).

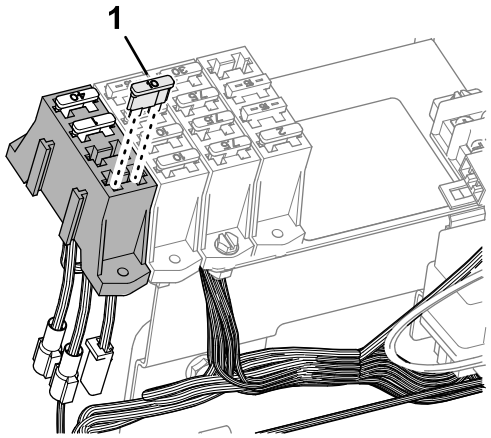

g349323

Kuva 21

1. Sulake (10 A)

6. Kiinnitä sarjan johdinsarja koneen johdinsarjaan kahdella nippusiteellä.
7. Käännä istuimet alas.

6

Henkilönsuojainten säilytyspussin asennus

Vaiheeseen tarvittavat osat:

1	Henkilönsuojainten säilytyspussi
1	Kaaritanko
1	Asennuskannatin
1	U-pultti
2	Laippalukkomutteri (⅜ tuumaa)

Ohjeet

1. Aseta kaaritanko henkilönsuojainpussin kanavaan kuvan mukaisesti (Kuva 22).

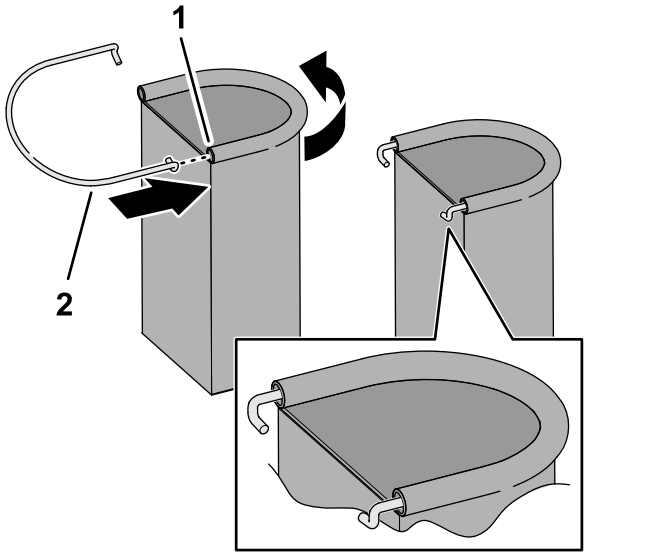

g361783

Kuva 22

1. Kaaritanko
2. Kanava (henkilönsuojainten säilytyspussi)

2. Asenna asennuskannatin turvakaariputkeen (Kuva 23) U-pultilla ja kahdella laippalukkomutterilla (⅜ tuumaa).

   Huomaa: Varmista, että kannattimen sijainti ei peitä turvakaaren tarroja.

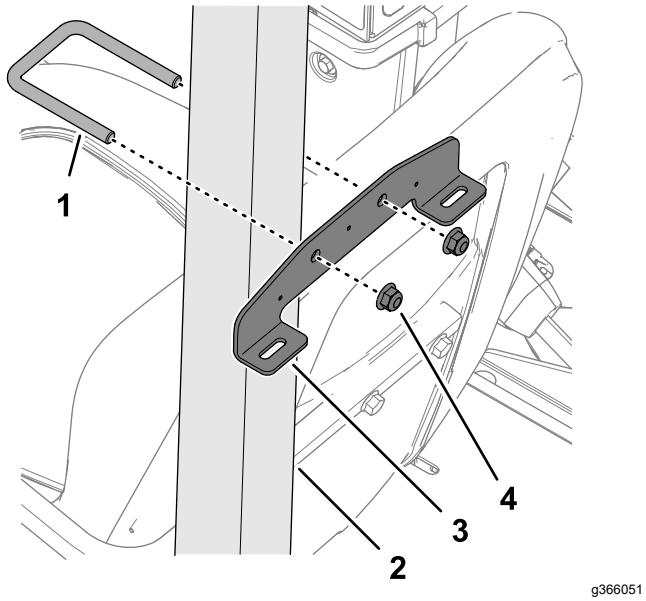

g366051

Kuva 23

1. U-pultti
2. Turvakaariputki
3. Asennuskannatin
4. Laippalukkomutteri (⅜ tuumaa)

3. Aseta kaaritangon koukut asennuskannattimen (Kuva 24) loviin.

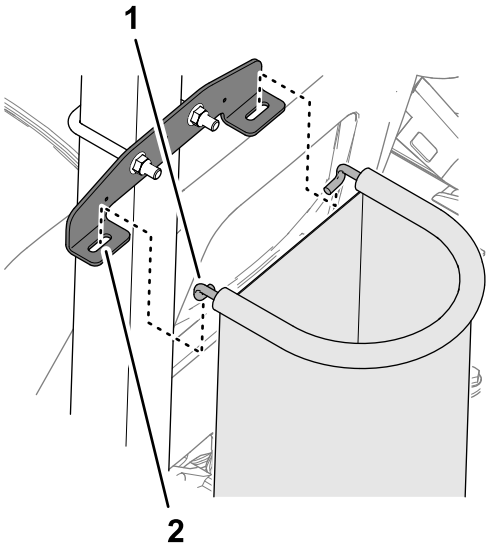

g366052

Kuva 24

1. Koukku (kaaritanko)
2. Lovi (asennuskannatin)

7

Tarrojen kiinnitys

Vaiheeseen tarvittavat osat:

2	Taittuvan puomin tarra (104-8904)
1	Säiliön sisällyslaatan tarra (119-9434)
1	Määräyskilpi

Taittuvan puomin tarrojen kiinnitys

1. Mittaa puomien päistä kuvan mukaisesti (Kuva 25).

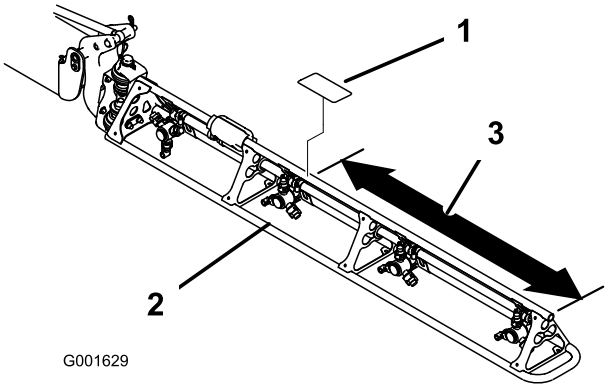

g001629

Kuva 25

1. Taittuvan puomin tarra (104-8904)
2. Puomi
3. Mittaa 90 cm

2. Puhdista puomin palkkirungon putki alueelta, jonka mittasit vaiheessa 1.

   Huomaa: Varmista, että putken pinnassa ei ole likaa, rasvaa tai muita epäpuhtauksia.
3. Irrota taittuvan puomin tarran (104-8904) taustamateriaali ja kiinnitä tarra puomin palkkirungon putkeen (Kuva 25).
4. Toista vaiheet 1–3 toisen puomin kohdalla.

Säiliön sisällyslaatan tarran kiinnitys

Asenna pyyhittävä säiliön sisällyslaatta (119-9434) kaatumissuojausjärjestelmän tankoon.

Huomaa: Sisällyslaatta voidaan kiinnittää kaikkiin rautametallipintoihin magneettisen takaosan ansiosta.

Aseta säiliön sisällyslaatta turvakaareen käyttäjän istuimen taakse.

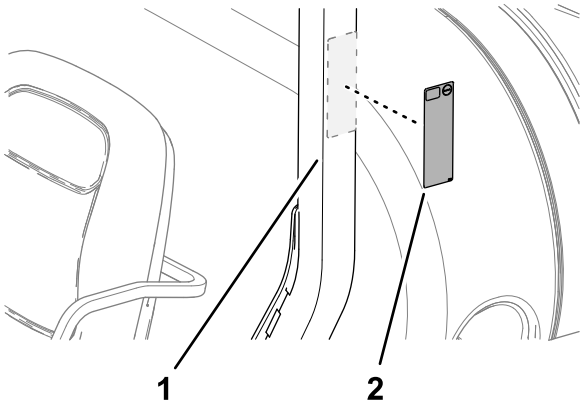

Kuva 26

1. Turvakaari
2.

Määräyskilven kiinnitys

1. Puhdista mallin sarjanumerokilven sekä päästötarran alla olevan askelman pinta.

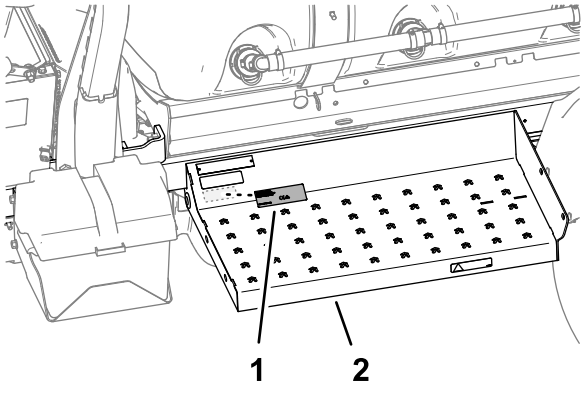

Kuva 27

1. Määräyskilpi
2. Askelma

2. Irrota määräyskilven taustamateriaali ja kiinnitä tarra askelmaan.
3. Kiinnitä määräyskilpi päästötarran alapuolelle.



Count on it.