Form No. 3448-659 Rev B

CE-sæt

Multi Pro® 5800-G-plænesprøjte

Modelnr. 144-6200

Monteringsvejledning

Sikkerhed

Sikkerheds- og instruktionsmærkater

Sikkerheds- og instruktionsmærkaterne kan nemt ses af operatøren og er placeret tæt på potentielle risikoområder. Udskift eventuelle beskadigede eller manglende mærkater.

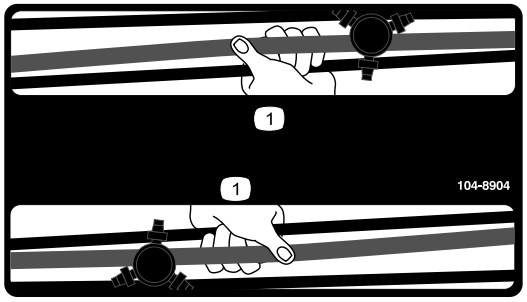

decal104-8904

104-8904

1. Tag fat i bom her

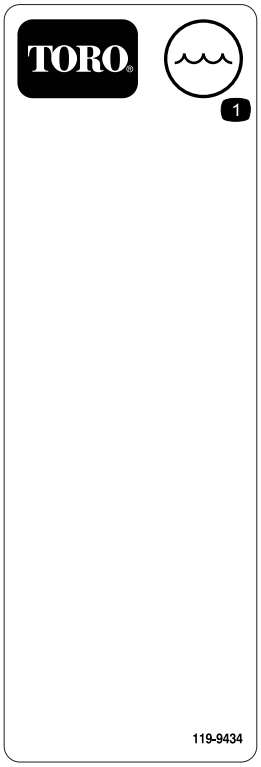

decal119-9434

119-9434

1. Tankindhold

© 2023—The Toro® Company
8111 Lyndale Avenue South
Bloomington, MN 55420

Registrer dit produkt på www.Toro.com.

Oversættelse af original (DA)
Trykt i USA
Alle rettigheder forbeholdes

3448-659

Montering

Løsdele

Brug skemaet herunder til at kontrollere, at alle dele er blevet leveret.

Fremgangsmåde	Beskrivelse	Antal	Anvendelse
1	Kræver ingen dele	–	Klargøring af maskinen.
2	Forreste ventilatorskærm	1	Montering af ventilatorskærmen.
	Bageste ventilatorskærm	1	
	Bræddebolt (5/16" x ¾")	4	
	Flangelåsemøtrik (5/16")	4	
	Maskinskrue (5/16" x 2¾")	2	
	Spændeskive (⅜" x ⅞")	2	
	Afstandsbøsning	4	
3	Hornkontakt (kontakt, kontramøtrik og roulettemøtrik)	1	Montering af ledningsnettet og hornkontakten.
	Ledningsnet	1	
4	Horn	1	Montering af hornet.
	Maskinskrue (5/16" x ¾")	1	
	Flangelåsemøtrik (5/16")	1	
5	Kabelbånd	6	Montering af sættets ledningsnet.
6	Opbevaringspose til personlige værnemidler	1	Installation af opbevaringspose til personlige værnemidler.
	Ringbøjle	1	
	Monteringsbeslag	1	
	Bøjleskrue	1	
	Flangelåsemøtrik (⅜")	2	
7	Foldebommærkat (104-8904)	2	Montering af mærkaterne på bommene.
	Mærkat til tavle til tankindhold (119-9434)	1	
	Bestemmelsesmærkat	1	

1

Klargøring af maskinen

Kræver ingen dele

Fremgangsmåde

1. Parker maskinen på en plan overflade med tilstrækkelig plads til at sænke bommene.
2. Aktiver parkeringsbremsen.
3. Sænk bommene.
4. Sluk for motoren, og tag nøglen ud.
5. Vent, til alle bevægelige dele er standset.
6. Lad motoren køle af.

2

Montering af ventilatorskærm

Dele, der skal bruges til dette trin:

1	Forreste ventilatorskærm
1	Bageste ventilatorskærm
4	Bræddebolt (5/16" x ¾")
4	Flangelåsemøtrik (5/16")
2	Maskinskrue (5/16" x 2¾")
2	Spændeskive (⅜" x ⅞")
4	Afstandsbøsning

Afmontering af luftfilterslangen

1. Drej begge sæder fremad, og fastgør dem med støttepindene.
2. Under passagersædeområdet skal du fjerne de 2 slangeklemmer, der fastgør luftfilterslangen til T-udluftningsrøret og gasspjældets indløb (Figur 1).

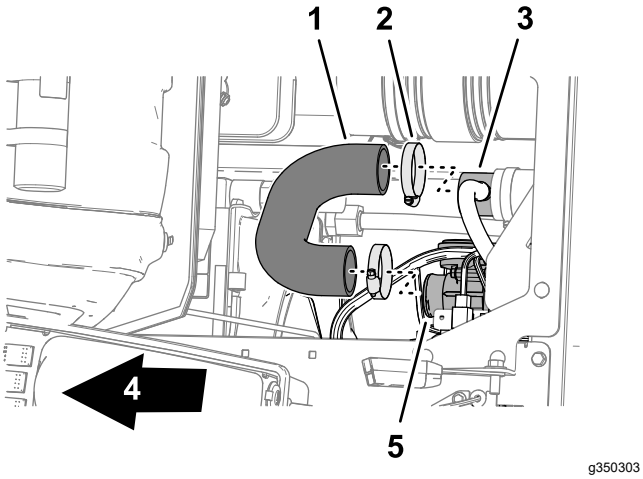

g350303

Figur 1

1. Luftfilterslange
2. Slangeklemme
3. T-udluftningsrør
4. Maskinens forende
5. Gasspjældets indløb

3. Fjern luftfilterslangen fra udluftningsrøret og gasspjældet.

Montering af den forreste ventilatorskærm

1. Fjern de 2 maskinskruer (5/16" x ¾"), 2 låseskiver (5/16") og 2 spændeskiver (5/16"), der fastgør den øverste ventilatorafskærmning (Figur 2).

   Bemærk: Kasser maskinskruerne, låseskiverne og spændeskiverne.

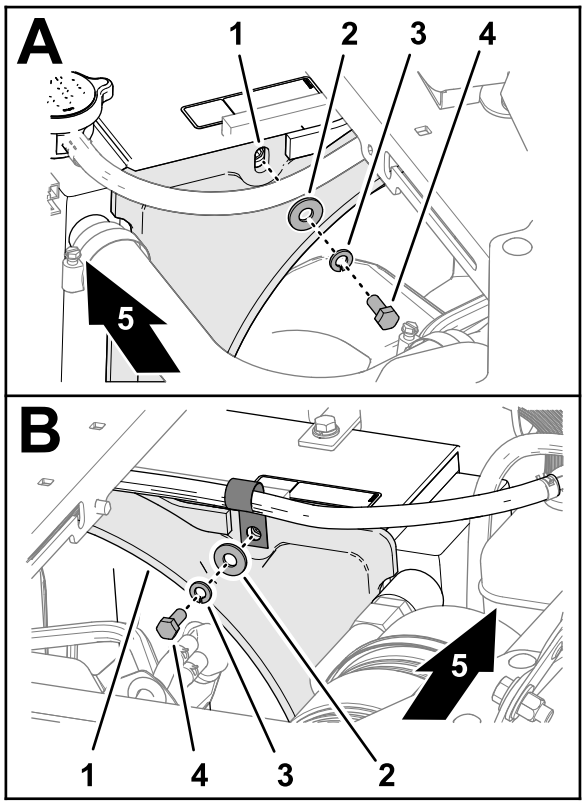

g349196

Figur 2

1. Øverste ventilatorafskærmning
2. Spændeskive (5/16")
3. Låseskive (5/16")
4. Maskinskrue (5/16" x ¾")
5. Maskinens forende

2. Placer den forreste ventilatorskærm under centerkonsollen.

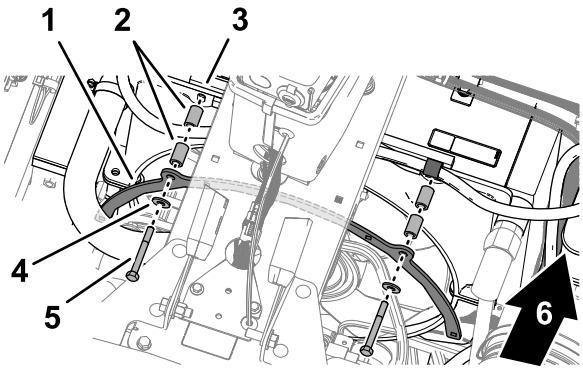

g349195

Figur 3

1. Forreste ventilatorskærm
2. Afstandsbøsninger
3. Ventilatorafskærmning
4. Spændeskive (5/16")
5. Maskinskrue (5/16" x 2¾")
6. Maskinens forende

3. Ret hullerne i den forreste ventilatorskærm ind efter hullerne i ventilatorafskærmningen (Figur 3).
4. Monter skærmen på afskærmningen (Figur 3) med de 4 afstandsbøsninger, 2 spændeskiver (5/16") og 2 maskinskruer (5/16" x 2¾").

Montering af den bageste ventilatorskærm

1. Juster og drej den bageste ventilatorskærm under centerkonsollen som vist i Figur 4.

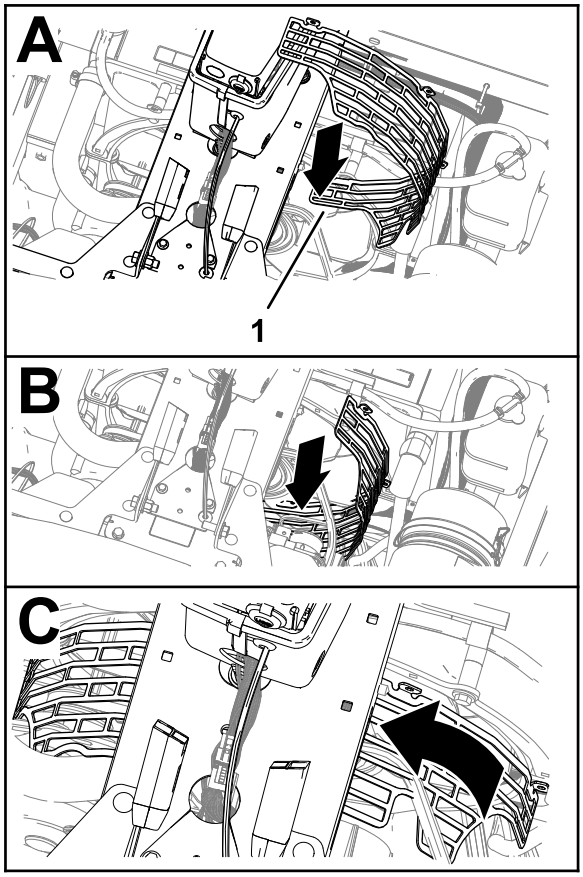

g348976

Figur 4

1. Forreste ventilatorskærm

2. Monter den forreste ventilatorskærm på den bageste ventilatorskærm (Figur 4) med 4 bræddebolte (¼" x ¾") og 4 flangelåsemøtrikker (¼").

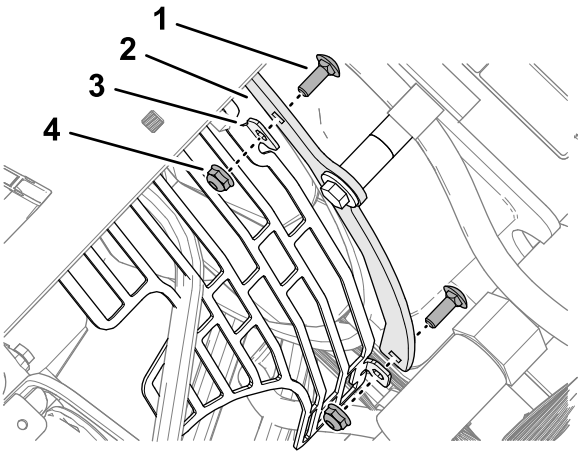

g350319

Figur 5

1. Bræddebolt (¼" x ¾")
2. Forreste ventilatorskærm
3. Monteringsflig (bageste ventilatorskærm)
4. Flangelåsemøtrik (¼")

3. Tilspænd flangelåsemøtrikkerne med et moment på 10,17 til 12,42 Nm.

Montering af indsugningsluftkanalen

1. Monter luftfilterslangen på T-udluftningsrøret og gasspjældets indløb (Figur 6).

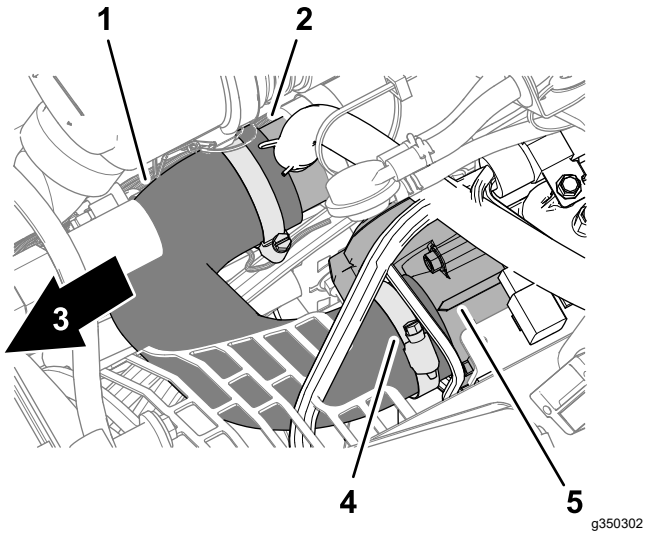

Figur 6

1. Luftfilterslange
2. T-udluftningsrør
3. Maskinens forende
4. Slangeklemme
5. Gasspjældets indløb

2. Fastgør luftfilterslangen til udluftningsrøret og gasspjældet med de 2 slangeklemmer (Figur 6), som du fjernede i Afmontering af luftfilterslangen (side 3).

3

Montering af hornkontakten

Dele, der skal bruges til dette trin:

1	Hornkontakt (kontakt, kontramøtrik og roulettemøtrik)
1	Ledningsnet

Fremgangsmåde

1. Fjern udtrykningsproppen fra instrumentpanelet (Figur 7).

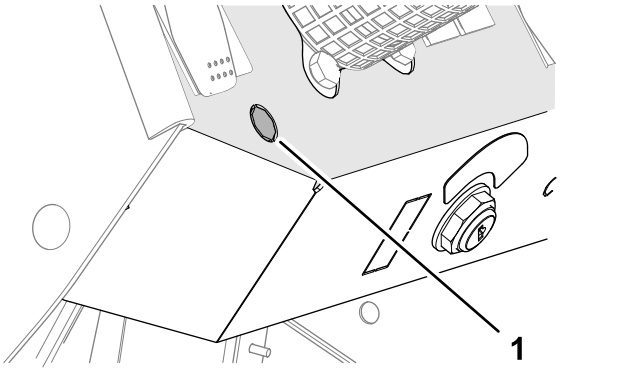

Figur 7

1. Udtrykningsprop (instrumentpanel)

2. Fjern eventuelle grater fra hullet.
3. Skru kontramøtrikken på hornkontakten (Figur 8).

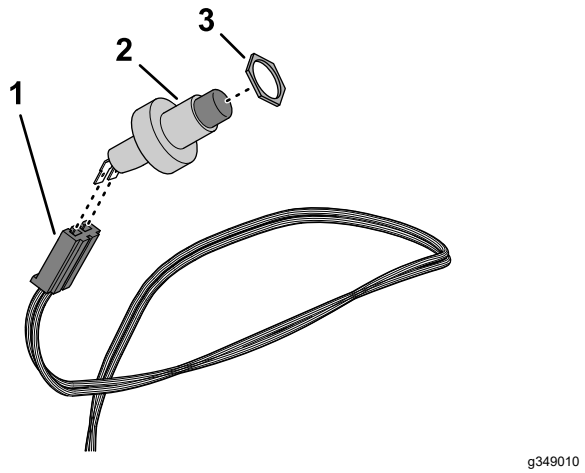

Figur 8

1. Stik med 2 sokler (mærket HORN SWITCH (hornkontakt) – sættets ledningsnet)
2. Hornkontakt
3. Kontramøtrik

4. Sæt hornkontakten i stikket med 2 sokler mærket HORN SWITCH (hornkontakt) på sættets ledningsnet (Figur 8).
5. Fra bunden af panelet isættes kontakten gennem hullet (Figur 9).

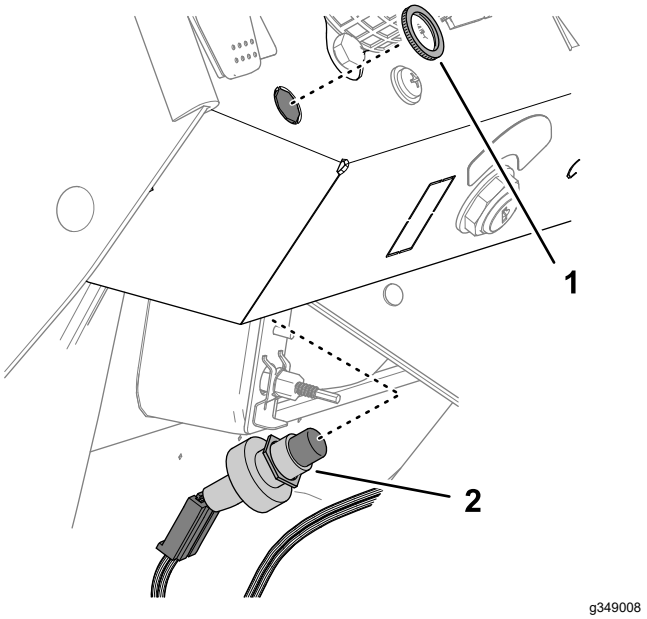

Figur 9

1. Roulettemøtrik
2. Hornkontakt

6. Juster om nødvendigt kontramøtrikken i en position, så du blotlægger tilstrækkeligt skruegevind på hornkontakten til at montere roulettemøtrikken (Figur 9).
7. Fastgør hornkontakten på instrumentpanelet med roulettemøtrikken (Figur 9).

4

Montering af hornet

Dele, der skal bruges til dette trin:

1	Horn
1	Maskinskrue (5/16" x ¾")
1	Flangelåsemøtrik (5/16")

Fremgangsmåde

1. Fastgør hornets beslag på koblingspladen (Figur 10) med en maskinskrue (5/16" x ¾") og en flangelåsemøtrik (5/16").

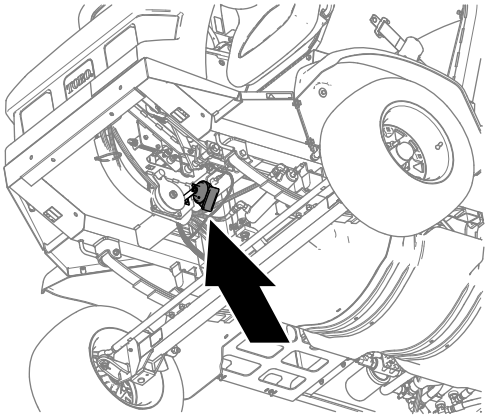

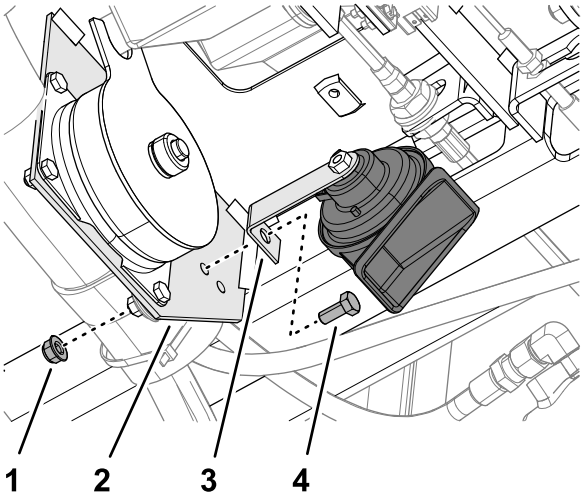

Figur 10

1. Flangelåsemøtrik (5/16")
2. Koblingsplade
3. Beslag (horn)
4. Maskinskrue (5/16" x ¾")

2. Tilspænd maskinskruen og låsemøtrikken med et moment på 19,78 til 25,42 Nm.

5

Montering af sættets ledningsnet

Dele, der skal bruges til dette trin:

6	Kabelbånd

Føring af ledningsnettet gennem gulvet

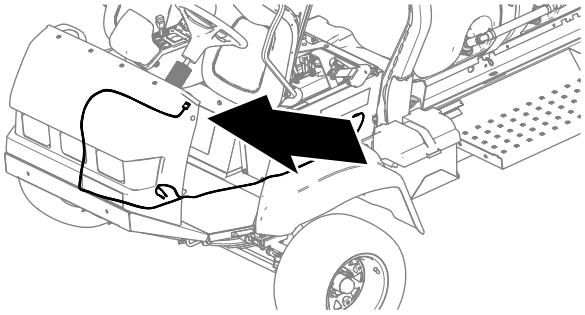

g349080

Figur 11

1. Før sættets ledningsnet hen over bunden af instrumentpanelet og ned langs maskinens ledningsnet (Figur 12).

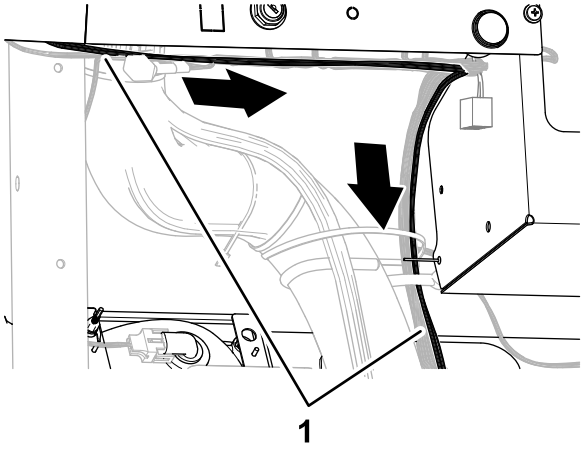

g349079

Figur 12

1. Sættets ledningsnet

2. Før sættets ledningsnet gennem kransen i gulvpladen (Figur 12).

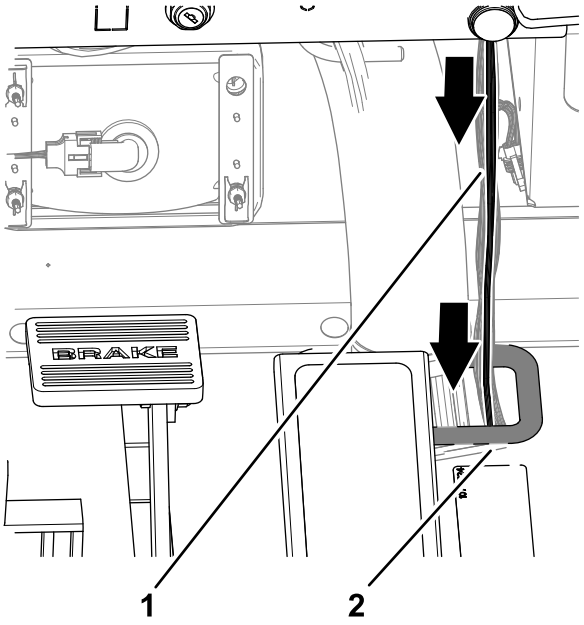

g349078

Figur 13

1. Sættets ledningsnet
2. Krans (gulvplade)

3. Fastgør sættets ledningsnet til maskinens ledningsnet med 2 kabelbånd.

Tilslutning af ledningsnettet til hornet

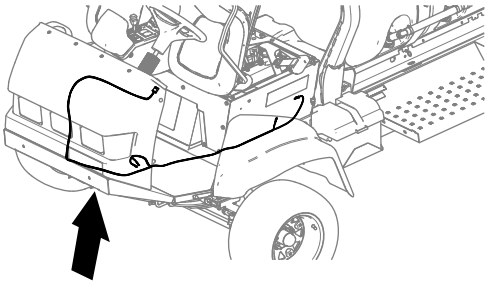

g351629

Figur 14

1. Før sættets ledningsnet bagud langs traktionens kontrolkabel (Figur 15).

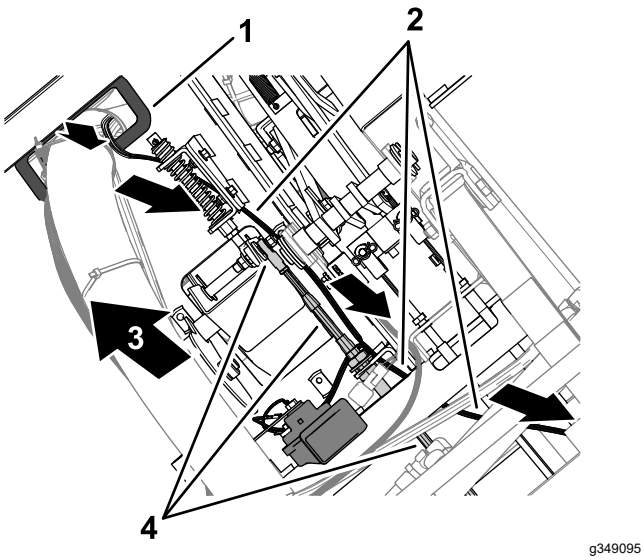

g349095

Figur 15

1. Gulvpladekrans
2. Sættets ledningsnet
3. Maskinens forende
4. Traktionens kontrolkabel

2. Før de 2 ledninger med spadeterminalsokler til hornet (Figur 16).

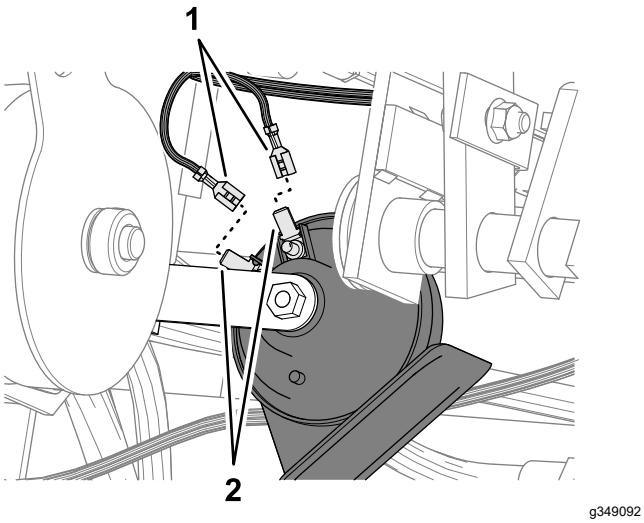

g349092

Figur 16

1. Spadeterminalsokler (HORN + eller HORN – – sættets ledningsnet)
2. Spadeterminaler (horn)

3. Sæt terminalsoklerne mærket HORN + og HORN – i spadeterminalerne på hornet (Figur 16).

   Bemærk: Begge ledningsterminalsokler passer til begge hornterminaler.

Føring af ledningsnettet til det elektriske panel

1. På venstre side af køleren skal du føre stikkene mærket OPTIONS POWER (udstyrsstrøm) og HORN GROUND (hornjord) på sættets ledningsnet op og bagud, idet stikkene skubbes gennem de overlappende skumblokke (Figur 17).

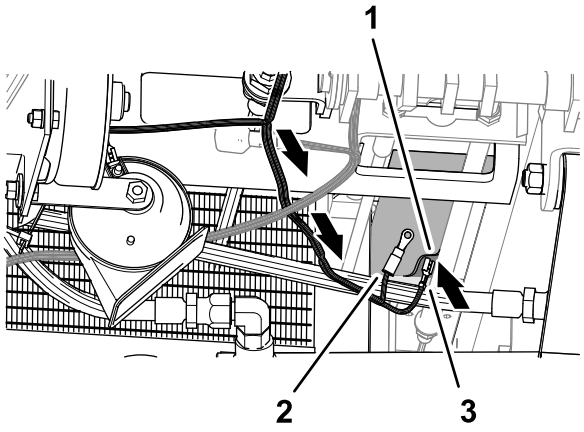

g351608

Figur 17

1. Overlappende skumblokke
2. Stik (mærket OPTIONS POWER (udstyrsstrøm))
3. Stik (mærket HORN GROUND (hornjord))

2. Fastgør sættets ledningsnet til chassiset med 2 kabelbånd.
3. Træk sættets ledningsnet mod sikringsblokken som vist i Figur 18.

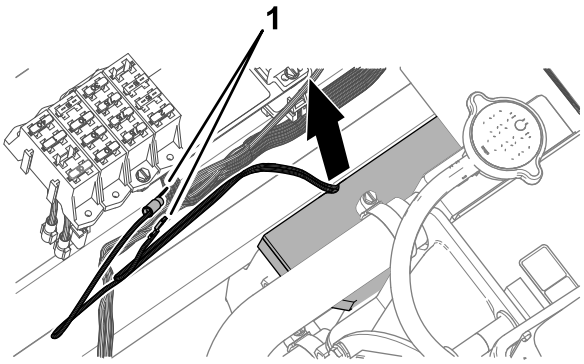

g351609

Figur 18

1. Stik (mærket OPTIONS POWER (udstyrsstrøm) og HORN GROUND (hornjord))

Tilslutning af sættets ledningsnet til motorblokken og sikringsblokken

Del leveret af kunden: Sikring (10 A) – hurtigtvirkende ATC/ATO-bentype (flade)

1. Fjern en klemskrue fra motorblokken (Figur 19).

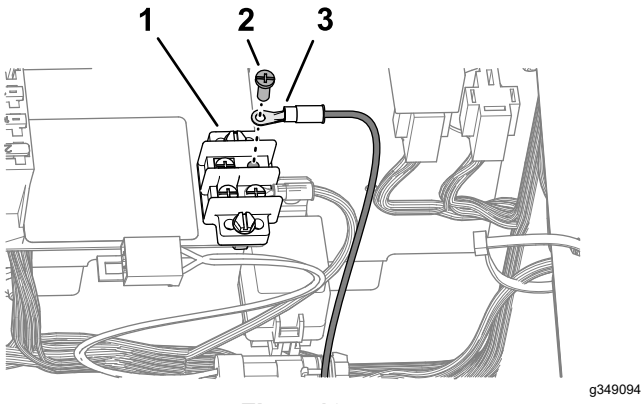

Figur 19

1. Motorblok
2. Ringterminal (mærket HORN GROUND (hornjord) – sættets ledningsnet)
3. Klemskrue

2. Fastgør ringterminalen mærket HORN GROUND (hornjord) på sættets ledningsnet til motorblokken med klemskruen (Figur 19).
3. Sæt det isolerede spadestik mærket OPTIONS POWER (udstyrsstrøm) på sikringsblokken i spadeterminalen mærket HORN POWER (hornstrøm) på sættets ledningsnet (Figur 20).

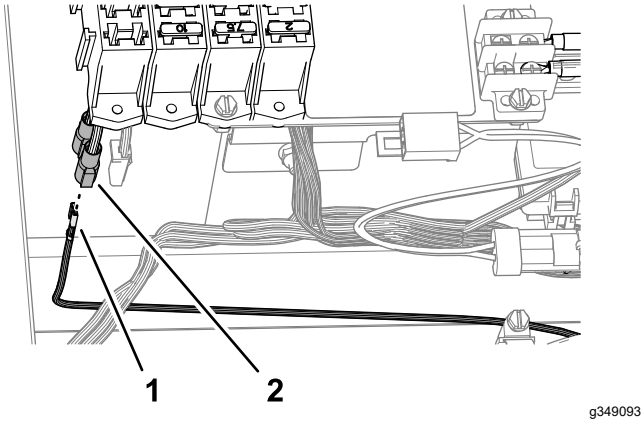

Figur 20

1. Spadeterminalsokkel (mærket HORN POWER (hornstrøm) – sættets ledningsnet)
2. Isoleret spadestik (mærket OPTIONS POWER (udstyrsstrøm) – sikringsblok)

4. Fastgør sættets ledningsnet til maskinens ledningsnet med 2 kabelbånd.
5. Sæt sikringen (10 A) i sikringsblokkens plads til stikket OPTIONS POWER (udstyrsstrøm) (Figur 21).

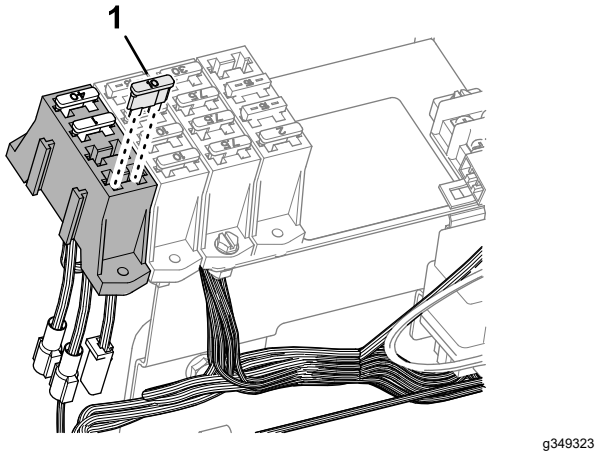

Figur 21

1. Sikring (10 A)

6. Fastgør sættets ledningsnet til maskinens ledningsnet med 2 kabelbånd.
7. Drej sæderne ned.

6

Installation af opbevaringspose til personlige værnemidler

Dele, der skal bruges til dette trin:

1	Opbevaringspose til personlige værnemidler
1	Ringbøjle
1	Monteringsbeslag
1	Bøjleskrue
2	Flangelåsemøtrik (⅜")

Fremgangsmåde

1. Indsæt en ringbøjle i opbevaringsposens løbegang som vist i Figur 22.

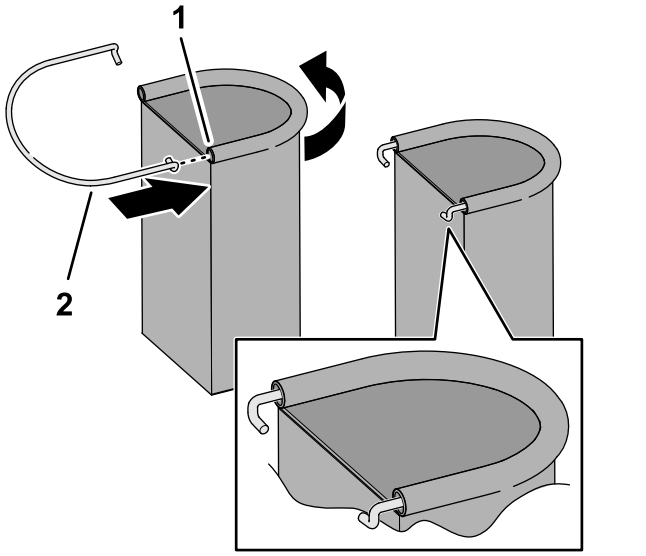

g361783

Figur 22

1. Ringbøjle
2. Ærme (opbevaringspose til personlige værnemidler)

2. Monter monteringsbeslaget på styrtbøjlerøret (Figur 23) med en bøjleskrue og 2 flangelåsemøtrikker (⅜").

   Bemærk: Sørg for, at beslagets placering ikke dækker mærkaterne på styrtbøjlen.

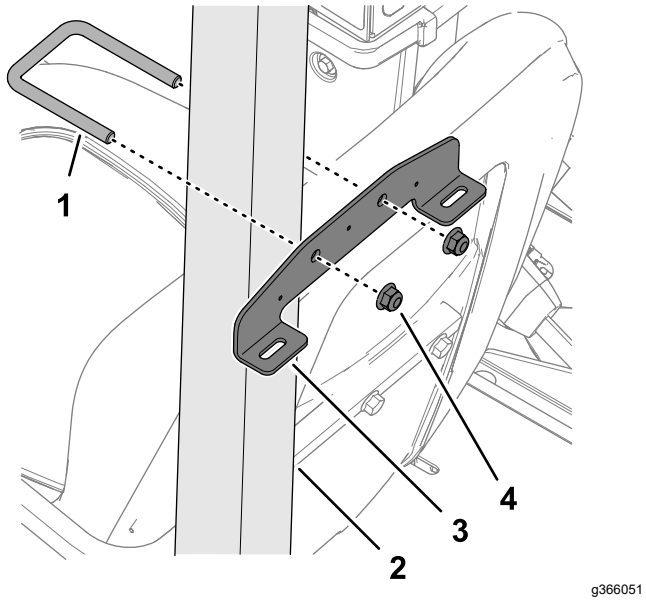

g366051

Figur 23

1. Bøjleskrue
2. Styrtbøjlerør
3. Monteringsbeslag
4. Flangelåsemøtrik (⅜")

3. Sæt krogene på ringbøjlen ind i åbningerne i monteringsbeslaget (Figur 24).

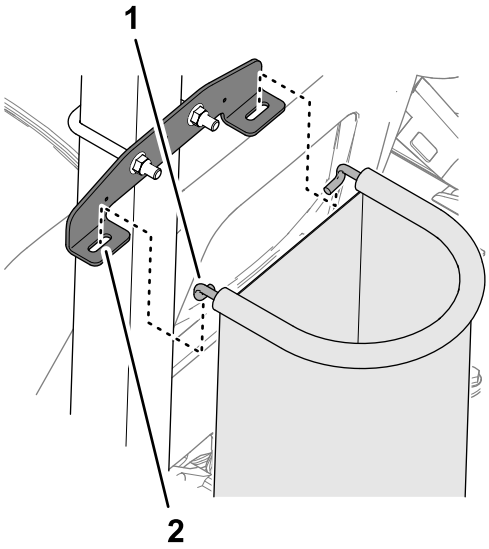

g366052

Figur 24

1. Krog (ringbøjle)
2. Rille (monteringsbeslag)

7

Montering af mærkaterne

Dele, der skal bruges til dette trin:

2	Foldebommærkat (104-8904)
1	Mærkat til tavle til tankindhold (119-9434)
1	Bestemmelsesmærkat

Påsætning af foldebommærkaterne

1. Mål fra enden af bommene som vist i Figur 25.

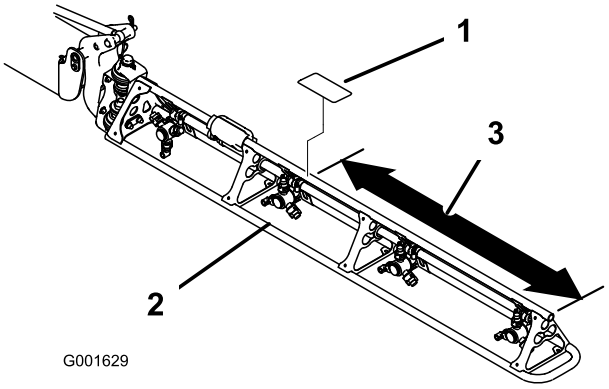

g001629

Figur 25

1. Foldebommærkat (104-8904)
2. Bom
3. Mål 90 cm

2. Rengør bommens udliggerslange i det område, hvor du målte i trin 1.

   Bemærk: Sørg for, at røroverfladen er fri for snavs, fedt eller andre fremmedlegemer.

3. Fjern bagfilmen fra foldebommærkaten (104-8904), og sæt mærkaten på bommens udliggerslange (Figur 25).
4. Gentag trin 1 til 3 på den anden bom.

Påsætning af mærkaten til tavle til tankindhold

Påsæt mærkaten til tavlen til tankindhold, der kan viskes ren, (119-9434) på styrtbøjlen for at montere den.

Bemærk: Den magnetiske bagside på mærkaten til tavle til tankindhold gør det muligt at sætte den på alle jernholdige metaloverflader.

Placer mærkaten til tavle til tankindhold på styrtbøjlen bag førersædet.

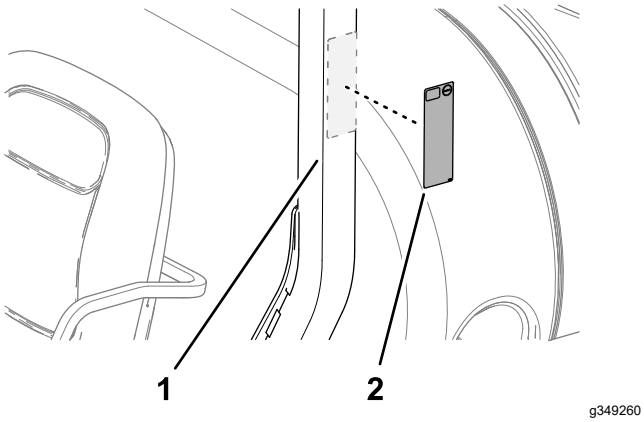

Figur 26

1. Styrtbøjle
2.

Påsætning af bestemmelsesmærkaten

1. Rengør overfladen på trinnet under modelseriepladen og emissionsmærkaten.

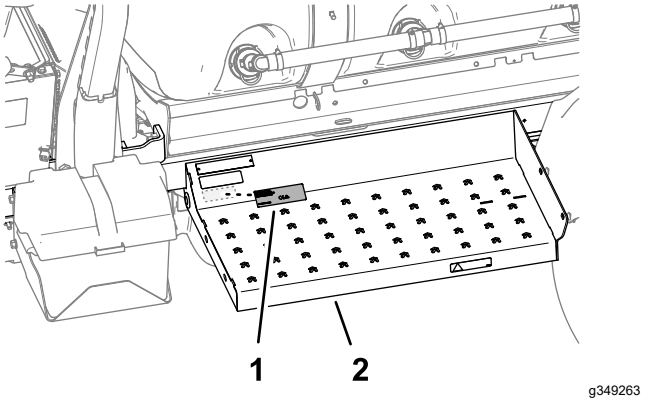

Figur 27

1. Bestemmelsesmærkat
2. Trin

2. Fjern bagfilmen fra bestemmelsesmærkaten, og sæt mærkaten på trinnet.
3. Påsæt bestemmelsesmærkaten under emissionsmærkaten.



Count on it.