Form No. 3448-652 Rev B

CE-sett
Multi Pro® 5800-D-gresspreder
Modellnr. 144-6200

Installasjonsveiledning

Sikkerhet

Sikkerhets- og instruksjonsmerker

Sikkerhetsmerker og -instruksjoner er lett synlige for føreren og er plassert i nærheten av alle områder som representerer en potensiell fare. Skift ut alle merker som er ødelagte eller mangler.

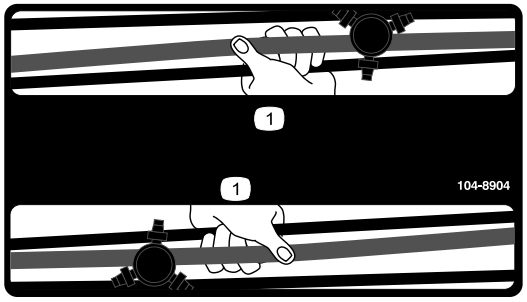

decal104-8904

104-8904

1. Grip bommen her

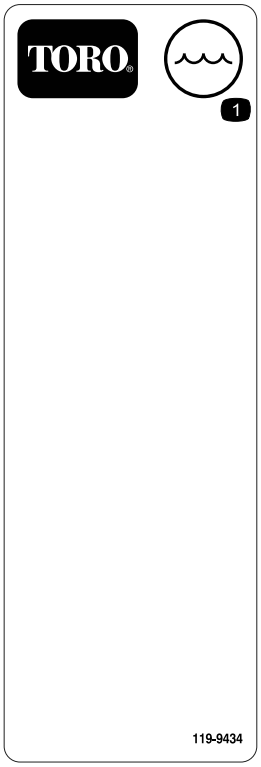

decal119-9434

119-9434

1. Tankinnhold

© 2023—The Toro® Company
8111 Lyndale Avenue South
Bloomington, MN 55420

Registrer ditt produkt på www.Toro.com.

Oversettelse av originalen (NO)
Trykt i USA
Med enerett

3448-652

Montering

Løse deler

Bruk diagrammet nedenfor som en sjekkliste for å kontrollere at alle delene er sendt.

Prosedyre	Beskrivelse	Ant.	Bruk
1	Ingen deler er nødvendige	–	Klargjøre maskinen.
2	Fremre vifteskydd Bakre vifteskydd Låsebolt, (5/16 x ¾ tomme) Flenslåsemutter (5/16 tomme) Hodeskrue (5/16 x 2¾ tomme) Skive (⅜ x ⅞ tomme) Avstandsstykke	1 1 4 4 2 2 4	Montere vifteskyddet.
3	Hornbryter (bryter, låsemutter og riflet mutter) Ledningssatsen	1 1	Montere ledningsnettet og hornbryteren.
4	Horn Hodeskrue (5/16 x ¾ tomme) Flenslåsemutter (5/16 tomme)	1 1 1	Montere hornet.
5	Kabelsnor	6	Montere settledningssatsen
6	Oppbevaringspose for personlig verneutstyr Bøylestang Monteringsbrakett U-bolt Flenslåsemutter (⅜ tomme)	1 1 1 1 2	Montere oppbevaringsposen for personlig verneutstyr.
7	Merke for sammenleggbar bom (104-8904) Tankinnholdplate-merke (119-9434) Forskriftsmerke	2 1 1	Påføre merkene på bommene.

1

Klargjøre maskinen

Ingen deler er nødvendige

Prosedyre

1. Parker maskinen på en jevn flate med nok plass til å senke bommene.
2. Sett på parkeringsbremsen.
3. Senk bommene.
4. Slå av motoren og ta ut nøkkelen.
5. Vent til alle bevegelige deler har stanset.
6. La motoren kjøle seg ned.

2

Montere vifteskyddet

Deler som er nødvendige for dette trinnet:

1	Fremre vifteskydd
1	Bakre vifteskydd
4	Låsebolt, (5/16 x ¾ tomme)
4	Flenslåsemutter (5/16 tomme)
2	Hodeskrue (5/16 x 2¾ tomme)
2	Skive (⅜ x ⅞ tomme)
4	Avstandsstykke

Koble fra luftrenserslangen

1. Roter begge setene fremover og fest dem med støttestenger.
2. Under passasjersete fjerner du de to slangeklemmene som fester luftrenserslangen til utluftnings-T-slangen og innsuget på gassenheten (Figur 1).

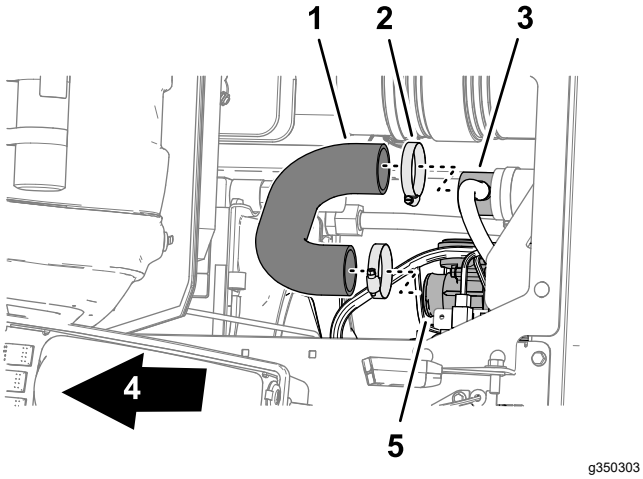

g350303

Figur 1

1. Luftrenserslange
2. Slangeklemme
3. Utluftnings-T-slange
4. Foran på maskinen
5. Innsug til gassenhet

3. Fjern luftrenserslangen fra utluftingsslangen og gassenheten.

Montere det fremre vifteskyddet

1. Fjern de to hodeskruene (5/16 x ¾ tomme), to låseskruene (5/16 tomme) og to skivene (5/16 tomme) som fester det øvre viftedekselet (Figur 2).

Merk: Avhend hodeskruene, låseskivene og skivene.

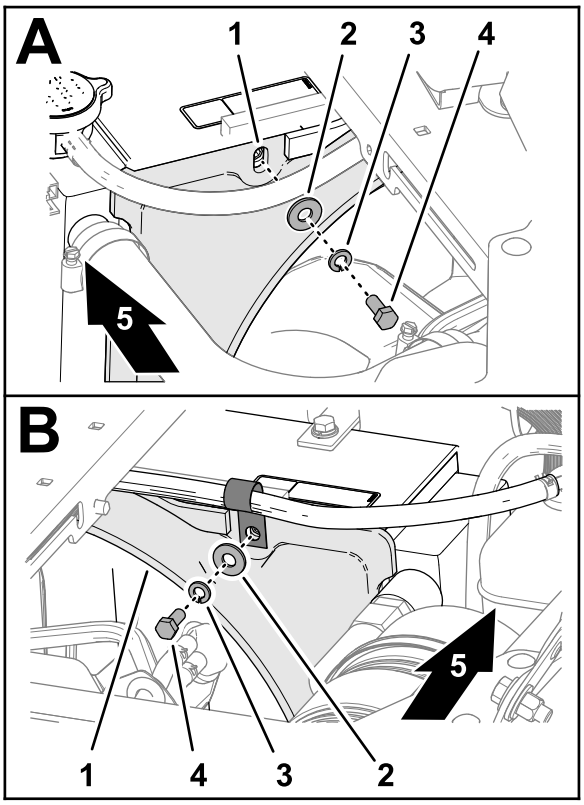

g349196

Figur 2

1. Øvre viftedeksel
2. Skive (5/16 tomme)
3. Låseskive (5/16 tomme)
4. Hodeskrue (5/16 x ¾ tomme)
5. Foran på maskinen

2. Plasser fremre vifteskydd under midtkonsollen.

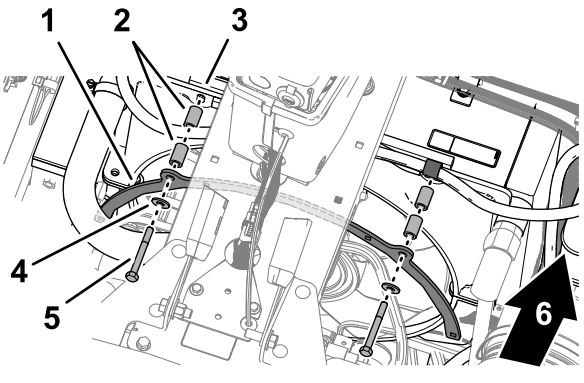

g349195

Figur 3

1. Fremre vifteskydd
2. Avstandsstykker
3. Viftedeksel
4. Skive (5/16 tomme)
5. Hodeskrue (5/16 x 2¾ tomme)
6. Foran på maskinen

3. Innrett hullene i fremre vifteskydd etter hullene i viftedekselet (Figur 3).

4. Monter skyddet på dekselet (Figur 3) med fire avstandsskruer, to skiver (5/16 tomme) og to hodeskruer (5/16 x 2¾ tomme).

Montere det bakre vifteskyddet

1. Juster og roter det bakre vifteskyddet under midtkonsollen som vist iFigur 4.

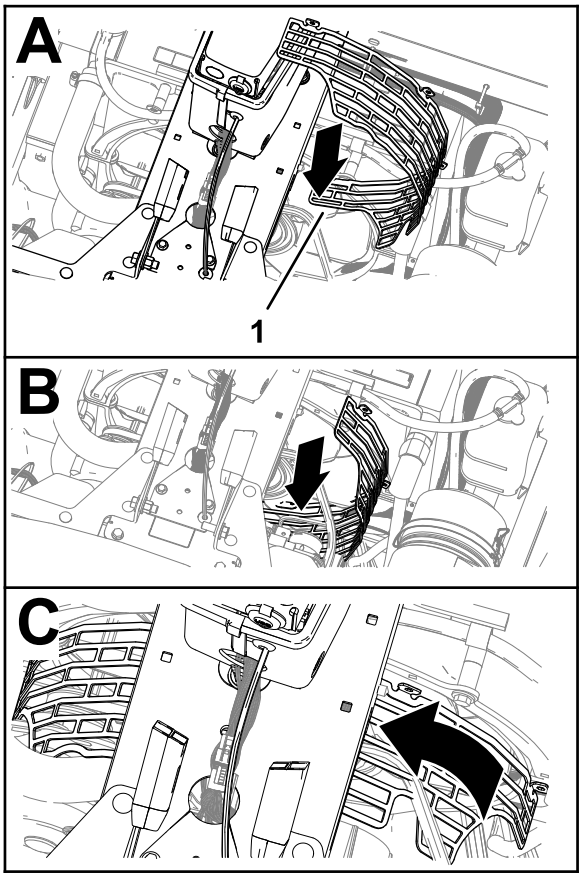

g348976

Figur 4

1. Fremre vifteskydd

2. Monter det fremre vifteskyddet på det bakre vifteskyddet (Figur 4) med fire låsebolter (¼ x ¾ tomme) og fire flenslåsmuttere (¼ tomme).

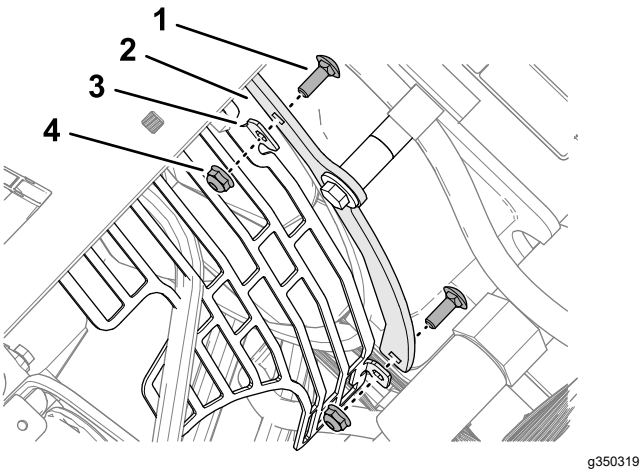

g350319

Figur 5

1. Låsebolt (¼ x ¾ tomme)
2. Fremre vifteskydd
3. Monteringstapp (bakre vifteskydd)
4. Flenslåsemutter (¼ tomme)

3. Stram flenslåsemutterne til 10,17 til 12,42 Nm.

Montere luftinntakskanalen

1. Monter luftrenserslangen på T-ventilasjonsrøret og innløpet på gassenheten (Figur 6).

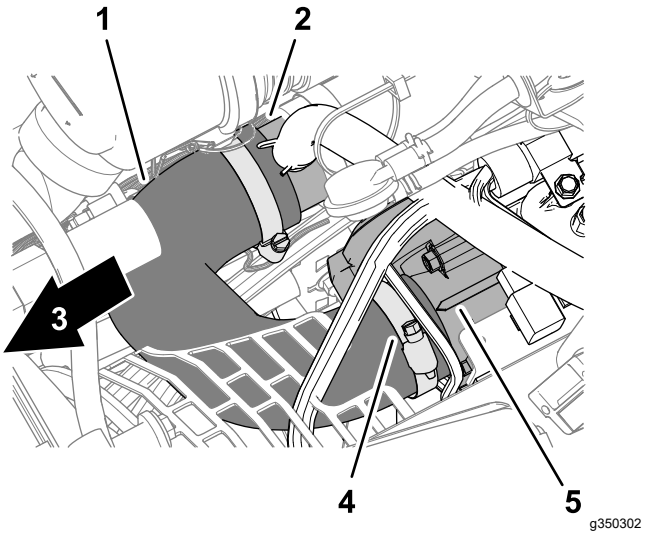

g350302

Figur 6

1. Luftrenserslange
2. Utluftnings-T-slange
3. Foran på maskinen
4. Slangeklemme
5. Innsug til gassenhet

2. Fest luftrenserslangen til utluftningsslangen og gassenheten med de to slangeklemmene (Figur 6) som du fjernet i Koble fra luftrenserslangen (side 3).

3

Montere hornbryteren

Deler som er nødvendige for dette trinnet:

1	Hornbryter (bryter, låsemutter og riflet mutter)
1	Ledningssatsen

Prosedyre

1. Fjern utslagspluggen fra instrumentpanelet (Figur 7).

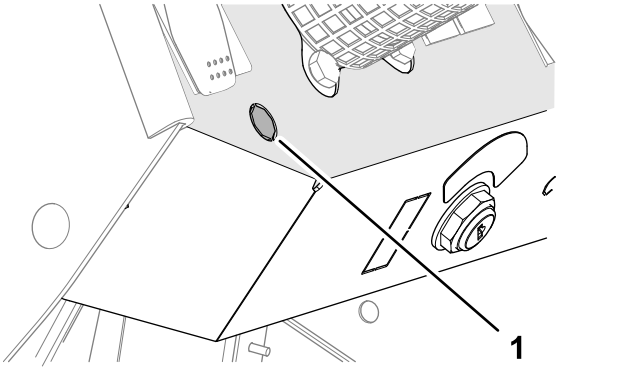

g349044

Figur 7

1. Utslagsplugg (instrumentpanel)

2. Fjern eventuelle rue kanter fra hullet.
3. Skru låsemutteren på hornbryteren (Figur 8).

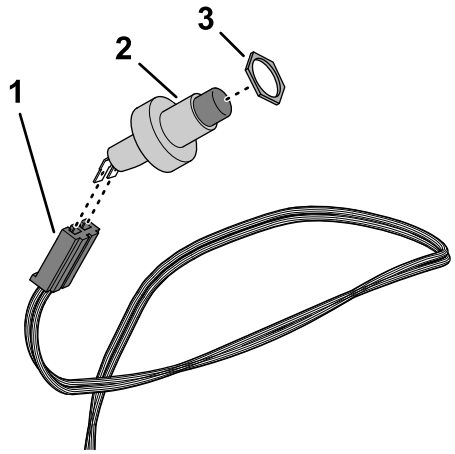

g349010

Figur 8

1. Kontakt med to sokler (merket HORN SWITCH – settledningssats)
2. Hornbryter
3. Låsemutter

4. Koble hornbryteren tilhørende kontakten med to sokler merket HORN SWITCHpå settledningssatsen (Figur 8).
5. Sett bryteren gjennom hullet fra bunnen av panelet (Figur 9).

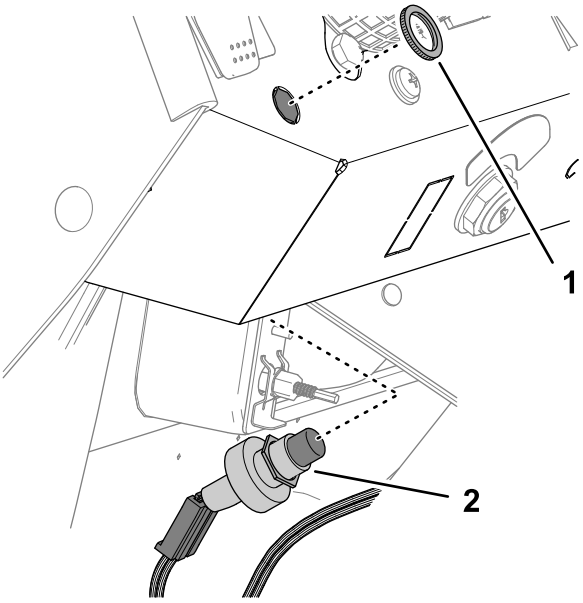

g349008

Figur 9

1. Riflet mutter
2. Hornbryter

6. Ved behov, juster låsemutteren slik at det eksponeres nok gjenger på hornbryteren til å montere den riflede mutteren (Figur 9).
7. Monter hornbryteren på instrumentpanelet med låsemutteren (Figur 9).

4

Montere hornet

Deler som er nødvendige for dette trinnet:

1	Horn
1	Hodeskrue (5/16 x ¾ tomme)
1	Flenslåsemutter (5/16 tomme)

Prosedyre

1. Monter hornbraketten til clutchplaten (Figur 10) med en hodeskrue (5/16 x ¾ tomme) og en flenslåsemutter (5/16 tomme).

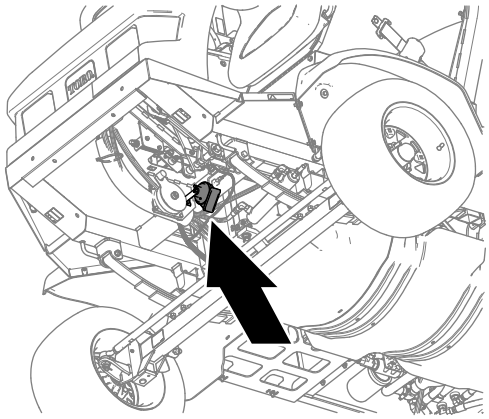

g348995

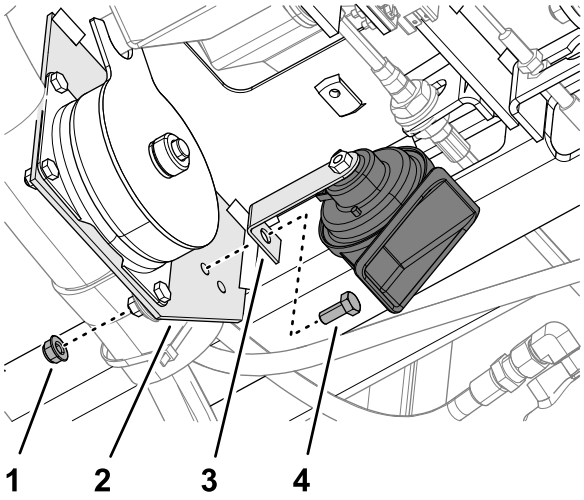

g348987

Figur 10

1. Flenslåsemutter (5/16 tomme)
2. Clutchplate
3. Brakett (horn)
4. Hodeskrue (5/16 x ¾ tomme)

2. Stram flenslåsemutteren til 19,78–25,42 Nm.

5

Montere settledningssatsen

Deler som er nødvendige for dette trinnet:

6	Kabelsnor

Ruting av ledningssatsen gjennom gulvet

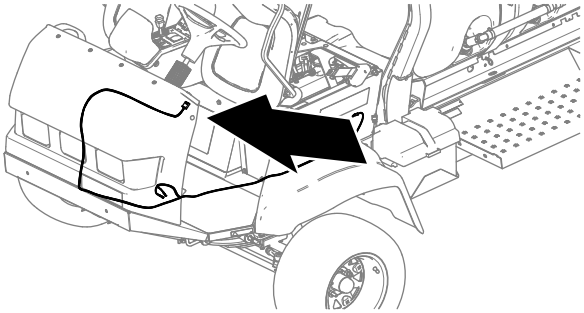

g349080

Figur 11

1. Før settledningssatsen over bunnen av instrumentpanelet og ned langs maskinledningssatsen (Figur 12).

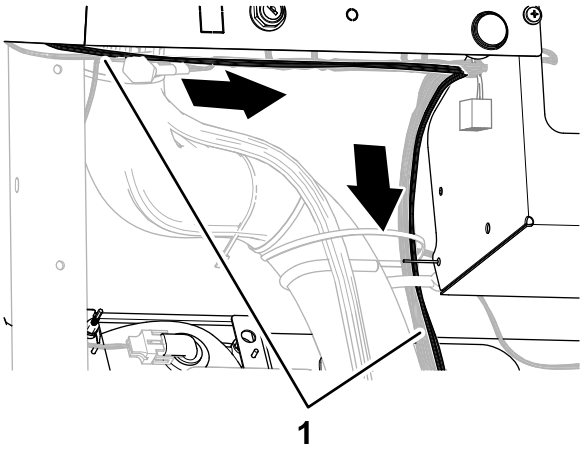

g349079

Figur 12

1. Settets ledningssats

2. Før settledningssatsen gjennom gummitetningen i gulvplaten (Figur 12).

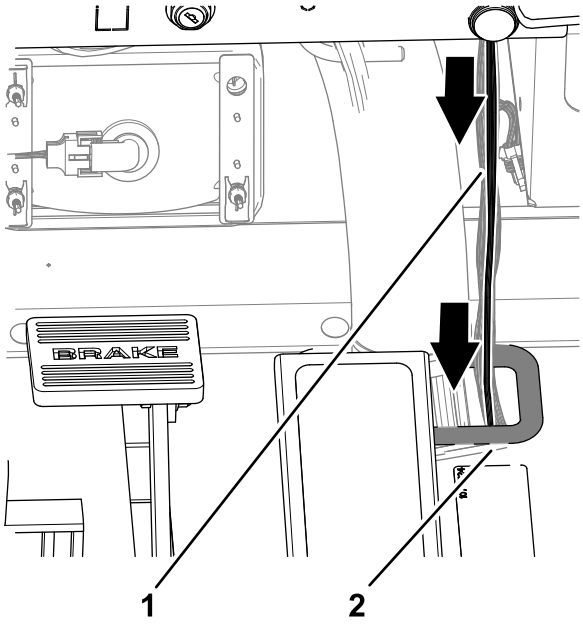

g349078

Figur 13

1. Settets ledningssats
2. Gummitetning (gulvplate)

3. Fest settledningssatsen til maskinledningssatsen med to kabelfester.

Koble ledningsnettet til hornet

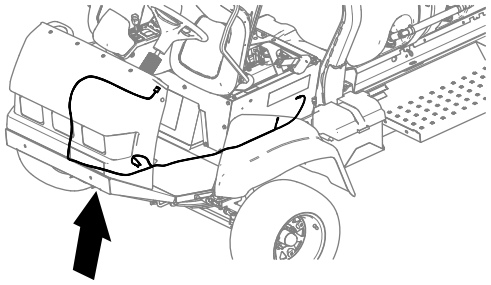

g351629

Figur 14

1. Før settledningssatsen bakover langs trekkontrollkabelen (Figur 15).

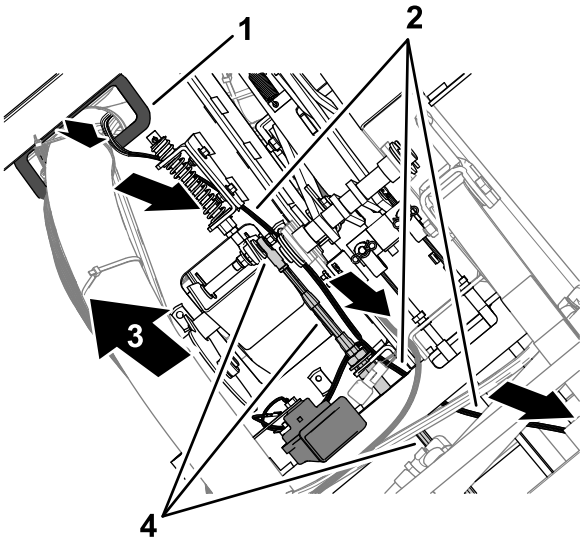

g349095

Figur 15

1. Gulvplategummitetning
2. Settets ledningssats
3. Foran på maskinen
4. Trekkontrollkabel

2. Før de to ledningene med spadeterminalsokler til hornet (Figur 16).

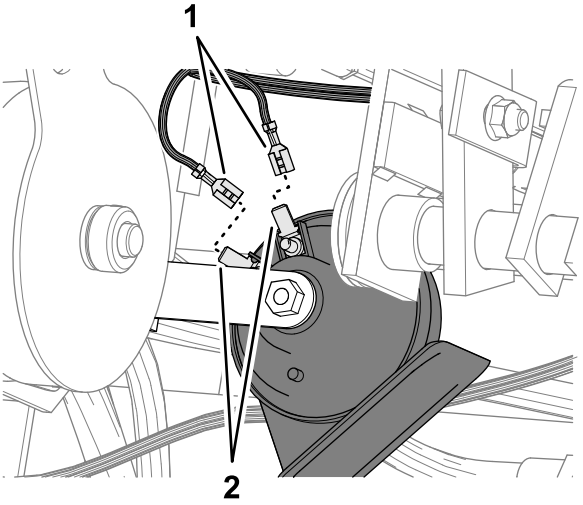

g349092

Figur 16

1. Spadeterminalsokler (HORN + eller HORN –Settledningssats)
2. Spadeterminaler (horn)

3. Koble sokkelterminalene merket HORN + og HORN – inn i spadeterminalene (Figur 16).

   Merk: Begge ledningssokkelterminalene kan kobles til begge hornterminalene.

Ruting av ledningssatsen til det elektriske panelet

1. På venstre side av radiatoren, før koblinger merket OPTIONS POWER (STRØMALTERNATIVER) og HORN GROUND (JORDING HORN) på settledningssatsen opp og bakover, og skyv kontaktene gjennom de overlappende skumblokkene (Figur 17).

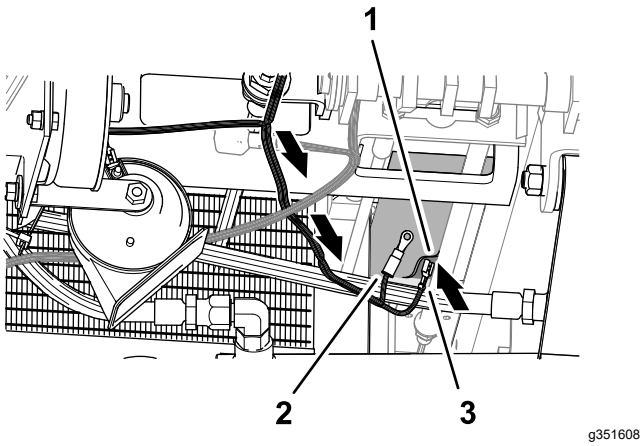

g351608

Figur 17

1. Overlappende skumblokker
2. Kobling (merket OPTIONS POWER (STRØMALTERNATIVER))
3. Kontakt (merket HORN GROUND (JORDING HORN))

2. Fest settledningssatsen til chassiset med to kabelfester.
3. Trekk settledningssatsen mot sikringsblokken som vist i Figur 18.

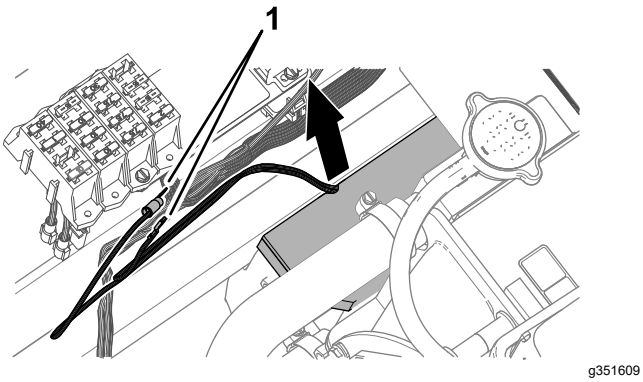

g351609

Figur 18

1. Koblinger (merket OPTIONS POWER (STRØMALTERNATIVER) og HORN GROUND (JORDING HORN))

Koble settledningssatsen til jordingsblokken og sikringsblokken

Deler levert av kunder: Sikring (10 A) – hurtigvirkende ATC/ATO-knivtype

1. Fjern en terminalskrue fra jordingsblokken (Figur 19).

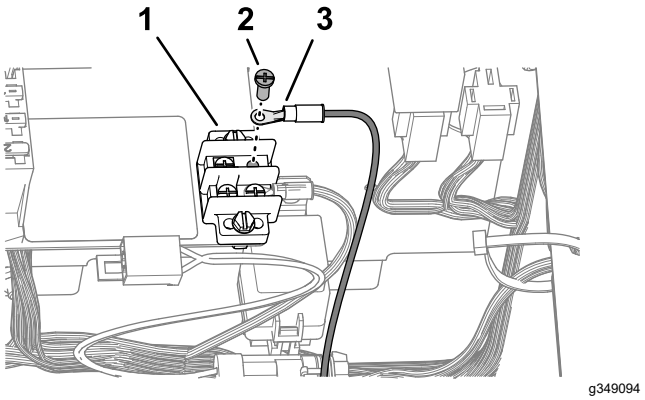

g349094

Figur 19

1. Jordingsblokk
2. Ringklemme (merket HORN GROUND (JORDING HORN) – settledningssats)
3. Klemmeskrue

2. Fest ringklemmen merket HORN GROUND (JORDING HORN) på settledningssatsen til jordingsblokken med terminalskruen (Figur 19).
3. Koble den isolerte spadekonnektoren merket OPTIONS POWER (STRØMALTERNATIVER) til sikringsblokken inn i spadeterminalen merketHORN POWER (JORDING HORN) på settledningssatsen (Figur 20).

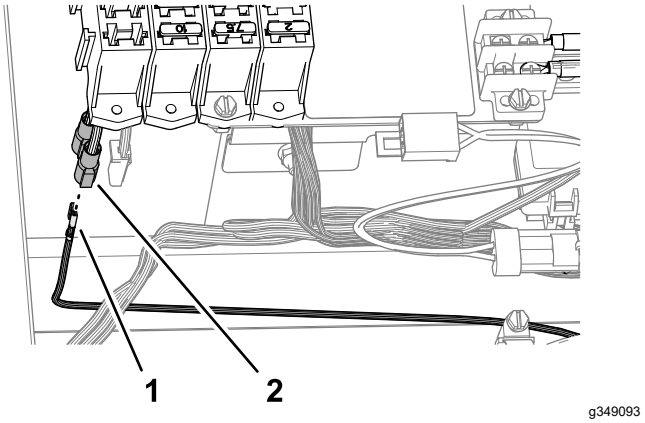

g349093

Figur 20

1. Spadeterminal (merket HORN POWER – settledningssats)
2. Isolert spadekonnektor (merket OPTIONS POWER (STRØMALTERNATIVER)– sikringsblokk)

4. Fest settledningssatsen til maskinledningssatsen med to kabelfester.
5. Sett inn sikringen (10 A) i sporet på sikringsblokken for OPTIONS POWER (STRØMALTERNATIVER) kobling (Figur 21).

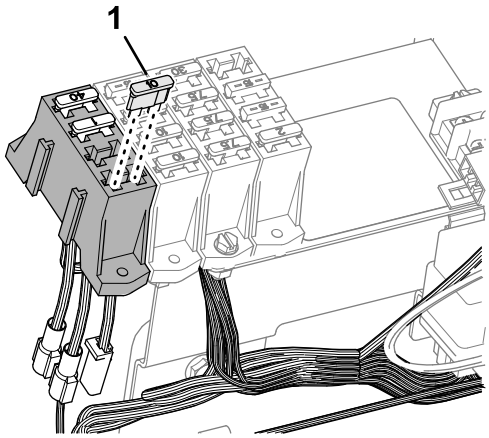

Figur 21

1. Sikring (10 A)

6. Fest settledningssatsen til maskinledningssatsen med to kabelfester.
7. Roter setet nedover.

6

Montere oppbevaringsposen for personlig verneutstyr

Deler som er nødvendige for dette trinnet:

1	Oppbevaringspose for personlig verneutstyr
1	Bøylestang
1	Monteringsbrakett
1	U-bolt
2	Flenslåsemutter (⅜ tomme)

Prosedyre

1. Sett inn en bøylestang i hylsen for oppbevaringsposen for personlig verneutstyr, som vist i Figur 22.

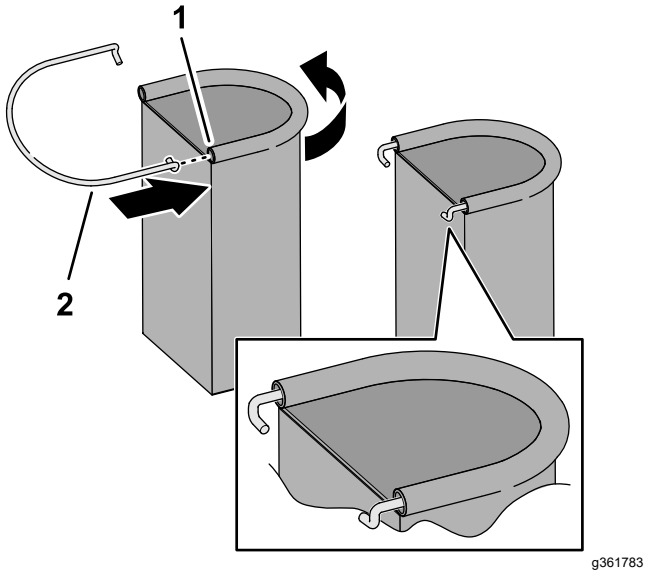

Figur 22

1. Bøylestang
2. Hylse (oppbevaringspose for personlig verneutstyr)

2. Monter monteringsbraketten på veltebøylerøret (Figur 23) med en U-bolt og to flenslåsmuttere (⅜ tomme).

   Merk: Påse at brakettplasseringen ikke dekker veltebøylemerkene.

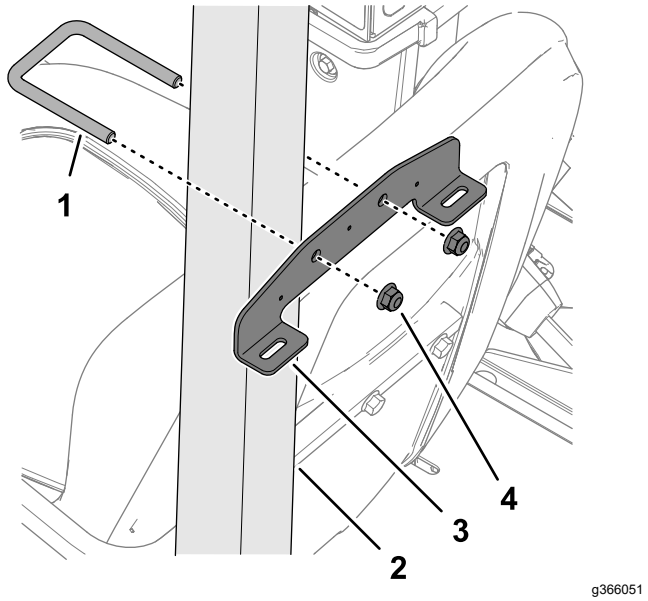

Figur 23

1. U-bolt
2. Veltebøylerør
3. Monteringsbrakett
4. Flenslåsemutter (⅜ tomme)

3. Sett krokene på bøylestangen inn i sporene i monteringsbraketten (Figur 24).

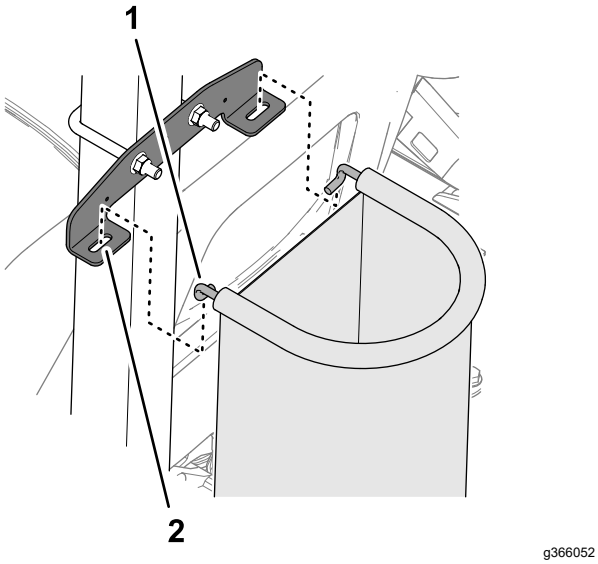

g366052

Figur 24

1. Krok (bøylestang)
2. Spor (monteringsbrakett)

7

Montere merkene

Deler som er nødvendige for dette trinnet:

2	Merke for sammenleggbar bom (104-8904)
1	Tankinnholdplate-merke (119-9434)
1	Forskriftsmerke

Påfør merke for sammenleggbar bom

1. Mål fra enden av bommene som vist i Figur 25.

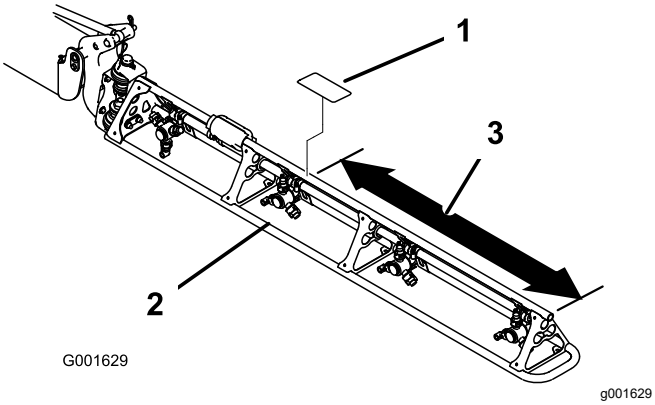

g001629

Figur 25

1. Merke for sammenleggbar bom (104-8904)
2. Bom
3. Mål 90 cm

2. Rengjør rammerøret til bommen i området som ble målt i trinn 1.

   Merk: Sørg for at røroverflaten er fri for smuss, fett eller annet fremmedmateriale.
3. Fjern baksiden fra merke for sammenleggbar bom (104-8904), og fest det på rammerøret til bommen (Figur 25).
4. Gjenta trinnene 1 til 3 på den andre bommen.

Påfør CE-varselmerket

Påfør tankinnholdplate-merke (119-9434) på veltebeskyttelsesstang for installasjon.

Merk: Den magnetiske baksiden av innholdplate-merke gjør det mulig å feste den til alle jernholdige metalloverflater.

Plasser tankinnholdsplate-merke på veltebøylen bak førersetet.

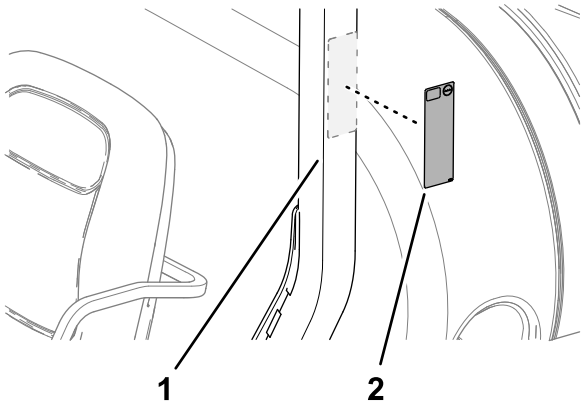

g349260

Figur 26

1. Veltebøyle
2.

Påfør forskriftsmerke

1. Rengjør overflaten på trinnet under modellserienummerplaten og utslippsmerke.

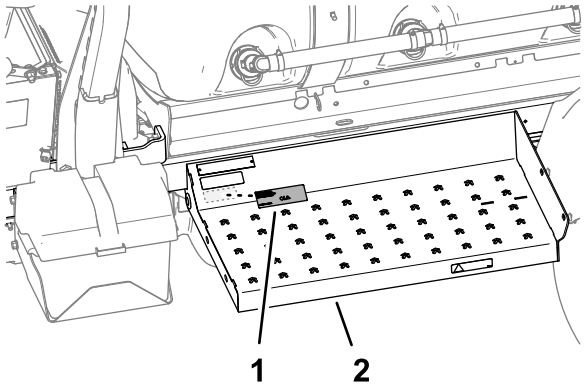

g349263

Figur 27

1. Forskriftsmerke
2. Trinn

2. Fjern baksiden av forskriftsmerke, og fest det til trinnet.
3. Fest forskriftsmerke under utslippsmerke.



Count on it.