Form No. 3448-655 Rev B

Kit para CE

Fumigador de césped Multi Pro® 5800-G

Nº de modelo 144-6200

Instrucciones de instalación

Seguridad

Pegatinas de seguridad e instrucciones

Las pegatinas de seguridad e instrucciones están a la vista del operador y están ubicadas cerca de cualquier zona de peligro potencial. Sustituya cualquier pegatina que esté dañada o que falte.

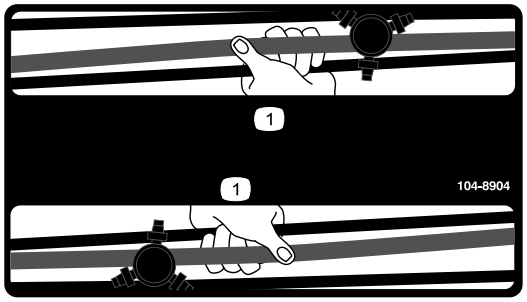

decal104-8904

104-8904

1. Agarre el brazo aquí

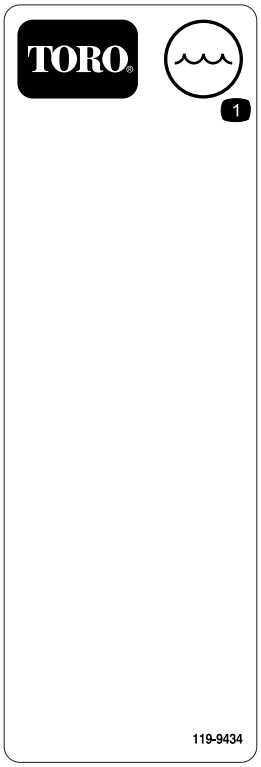

decal119-9434

119-9434

1. Contenido del depósito

© 2023—The Toro® Company
8111 Lyndale Avenue South
Bloomington, MN 55420

Registre su producto en www.Toro.com.

Traducción del original (ES)
Impreso en EE. UU.
Reservados todos los derechos

3448-655

Instalación

Piezas sueltas

Utilice la tabla siguiente para verificar que no falta ninguna pieza.

Procedimiento	Descripción	Cant.	Uso
1	No se necesitan piezas	–	Preparación de la máquina.
2	Protector de ventilador delantero Protector de ventilador trasero Perno de cuello cuadrado (5/16" x ¾") Contratuerca con arandela prensada (5/16") Tornillo de caperuza (5/16" x 2¾") Arandela (⅜" x ⅞") Espaciador	1 1 4 4 2 2 4	Instalación del protector del ventilador.
3	Interruptor del claxon (interruptor, tuerca autoblocante y tuerca moleteada) Arnés de cables	1 1	Instalación del arnés de cables y el interruptor del claxon.
4	Claxon Tornillo de caperuza (5/16" x ¾") Contratuerca con arandela prensada (5/16")	1 1 1	Instalación del claxon.
5	Bridas	6	Instalación del arnés de cables del kit
6	Bolsa para guardar EPI Varilla de aro Soporte de montaje Perno en U Contratuerca con arandela prensada (⅜")	1 1 1 1 2	Instalación de la bolsa para guardar EPI.
7	Pegatina de brazo plegable (104-8904) Pegatina de pizarra de contenido del depósito (119-9434) Pegatina legal	2 1 1	Aplicación de las pegatinas sobre los brazos.

1

Preparación de la máquina

No se necesitan piezas

Procedimiento

1. Aparque la máquina en una superficie nivelada y con espacio suficiente apara bajar los brazos.
2. Ponga el freno de estacionamiento.
3. Baje los brazos.
4. Apague el motor y retire la llave.
5. Espere a que se detengan todas las piezas móviles.
6. Deje que el motor se enfríe.

2

Instalación del protector del ventilador

Piezas necesarias en este paso:

1	Protector de ventilador delantero
1	Protector de ventilador trasero
4	Perno de cuello cuadrado (5/16" x ¾")
4	Contratuerca con arandela prensada (5/16")
2	Tornillo de caperuza (5/16" x 2¾")
2	Arandela (⅜" x ⅞")
4	Espaciador

Retirada de la manguera del limpiador de aire

1. Gire ambos asientos hacia delante y fíjelos con las varillas de sujeción.
2. Por debajo del área del asiento del pasajero, retire las 2 abrazaderas que fijan la manguera del limpiador de aire al tubo en T de ventilación y la entrada del cuerpo del acelerador (Figura 1).

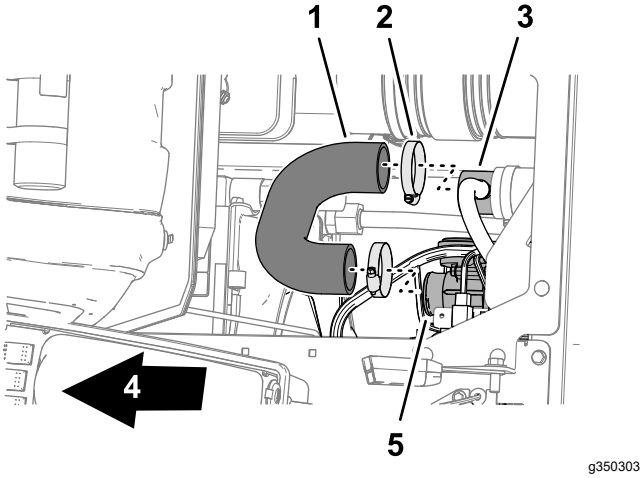

g350303

Figura 1

1. Manguera del limpiador de aire
2. Abrazadera
3. Tubo en T de ventilación
4. Parte delantera de la máquina
5. Entrada del cuerpo del acelerador

3. Retire la manguera del limpiador de aire del tubo de ventilación y del cuerpo del acelerador.

Instalación del protector del ventilador delantero

1. Retire los 2 tornillos de caperuza (5/16" x ¾"), las 2 arandelas de freno (5/16") y las 2 arandelas (5/16") que fijan la cubierta superior del ventilador (Figura 2).

   Nota: Deseche los tornillos de caperuza, las arandelas de freno y las arandelas.

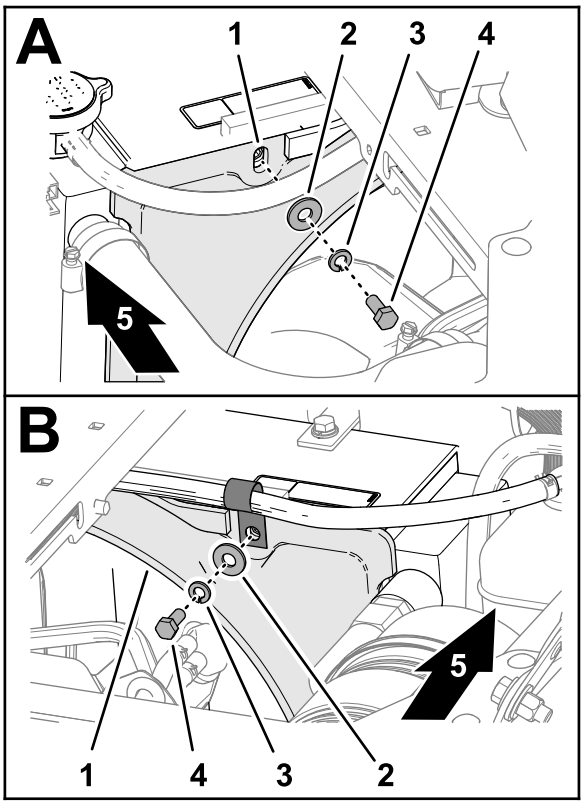

g349196

Figura 2

1. Cubierta superior del ventilador
2. Arandela (5/16")
3. Arandela de freno (5/16")
4. Tornillo de caperuza (5/16" x ¾")
5. Parte delantera de la máquina

2. Coloque el protector del ventilador delantero debajo de la consola central.

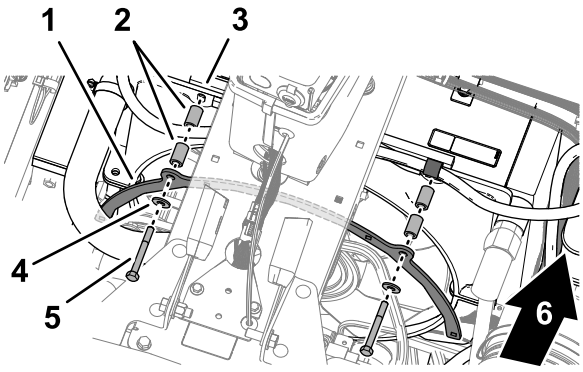

g349195

Figura 3

1. Protector de ventilador delantero
2. Espaciadores
3. Deflector del ventilador
4. Arandela (5/16")
5. Tornillo de caperuza (5/16" x 2¾")
6. Parte delantera de la máquina

3. Alinee los taladros del protector de ventilador delantero con los taladros en la cubierta del ventilador (Figura 3).
4. Instale el protector en la cubierta (Figura 3) con 4 espaciadores, 2 arandelas (5/16") y 2 tornillos de caperuza (5/16" x 2¾").

Instalación del protector del ventilador trasero

1. Alinee y gire el protector del ventilador trasero debajo de la consola central, tal y como se muestra en la Figura 4.

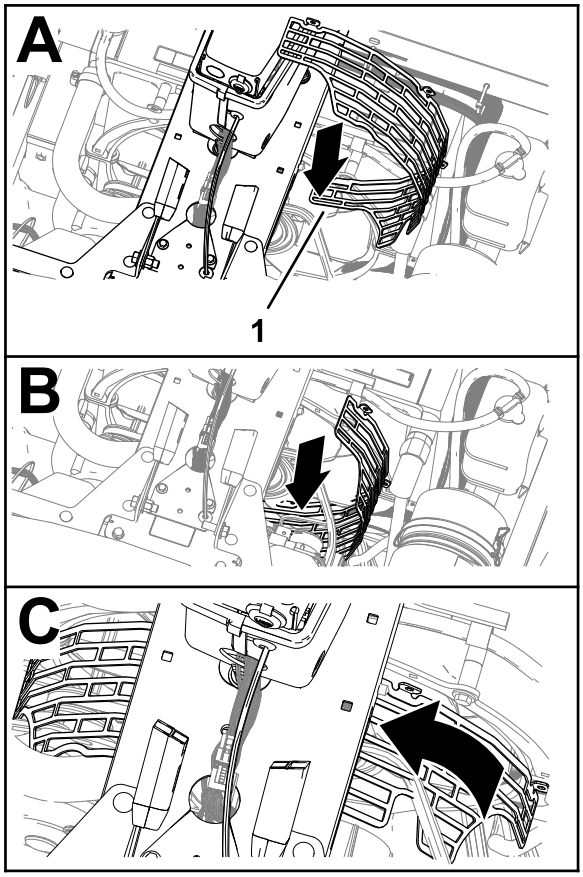

g348976

Figura 4

1. Protector de ventilador delantero

2. Instale el protector del ventilador delantero en el protector del ventilador trasero (Figura 4) con 4 pernos de cuello cuadrado (¼" x ¾") y 4 contratuercas con arandela prensada (1/4").

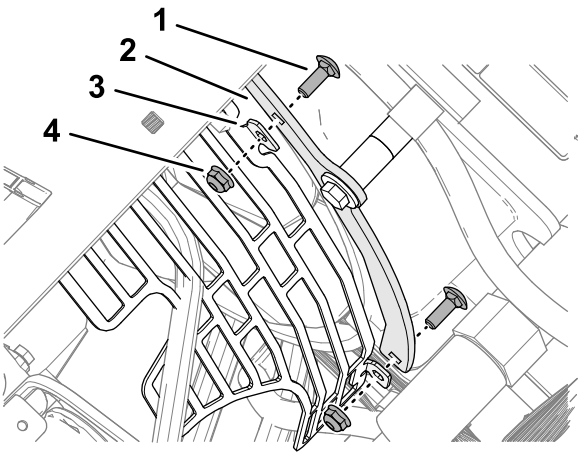

g350319

Figura 5

1. Perno de cuello cuadrado (¼" x ¾")
2. Protector de ventilador delantero
3. Pestaña de montaje (protector de ventilador trasero)
4. Contratuerca con arandela prensada (¼")

3. Apriete las contratuercas con arandela prensada a entre 1017 y 1242 N·cm.

Instalación del conducto de aire de admisión

1. Monte la manguera del limpiador de aire en el tubo en T de ventilación y la entrada del cuerpo del acelerador (Figura 6).

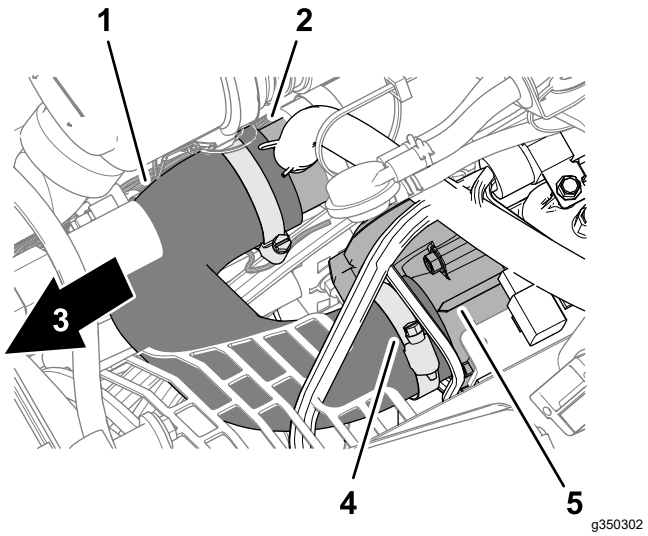

Figura 6

1. Manguera del limpiador de aire
2. Tubo en T de ventilación
3. Parte delantera de la máquina
4. Abrazadera
5. Entrada del cuerpo del acelerador

2. Fije la manguera del limpiador de aire al tubo de ventilación y el cuerpo del acelerador con las 2 abrazaderas (Figura 6) que retiró en Retirada de la manguera del limpiador de aire (página 3).

3

Instalación del interruptor del claxon

Piezas necesarias en este paso:

1	Interruptor del claxon (interruptor, tuerca autoblocante y tuerca moleteada)
1	Arnés de cables

Procedimiento

1. Retire el tapón del troquel del panel del salpicadero (Figura 7).

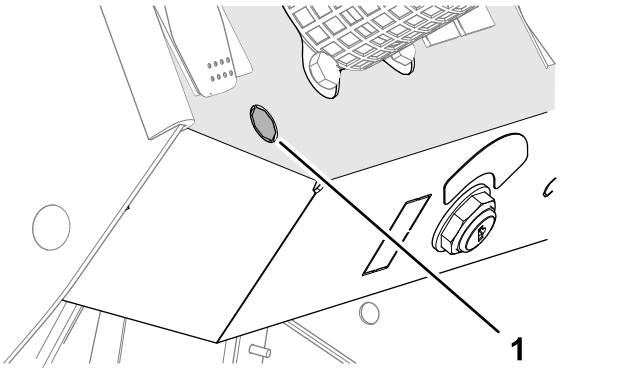

Figura 7

1. Tapón de troquel (panel del salpicadero)

2. Retire cualquier rebaba del taladro.
3. Enrosque la tuerca autoblocante en el interruptor del claxon (Figura 8).

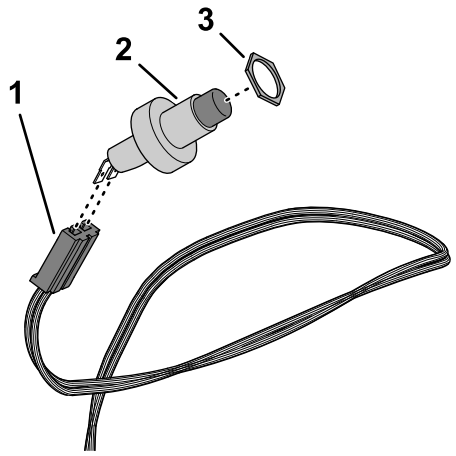

g349010

Figura 8

1. Conector hembra de 2 vías (con la etiqueta HORN SWITCH (interruptor del claxon) – arnés de cables del kit)
2. Interruptor del claxon
3. Tuerca autoblocante

4. Conecte el interruptor del claxon en el conector hembra de 2 vías con la etiqueta HORN SWITCH (interruptor del claxon) del arnés de cables del kit (Figura 8).
5. Desde la parte inferior del panel, inserte el interruptor a través del taladro (Figura 9).

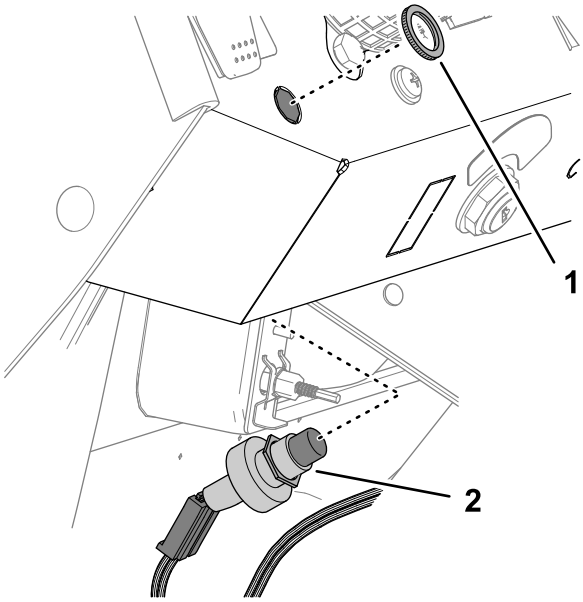

g349008

Figura 9

1. Tuerca moleteada
2. Interruptor del claxon

6. Si fuera necesario, ajuste la tuerca autoblocante de manera que exponga suficientes roscas del interruptor del claxon para instalar la tuerca moleteada (Figura 9).
7. Fije el interruptor del claxon en el panel del salpicadero con la tuerca moleteada (Figura 9).

4

Instalación del claxon

Piezas necesarias en este paso:

1	Claxon
1	Tornillo de caperuza (5/16" x ¾")
1	Contratuerca con arandela prensada (5/16")

Procedimiento

1. Monte el soporte del claxon en la chapa del embrague (Figura 10) con un tornillo de caperuza (5/16" x ¾") y una contratuerca con arandela prensada (5/16").

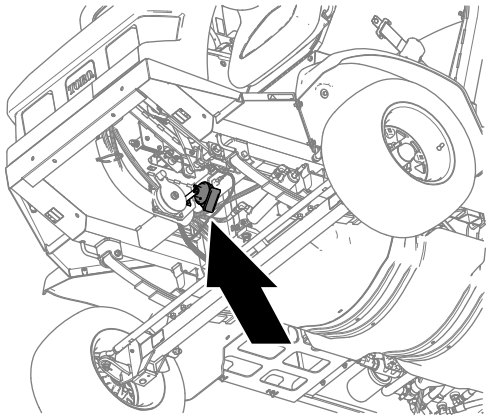

g348995

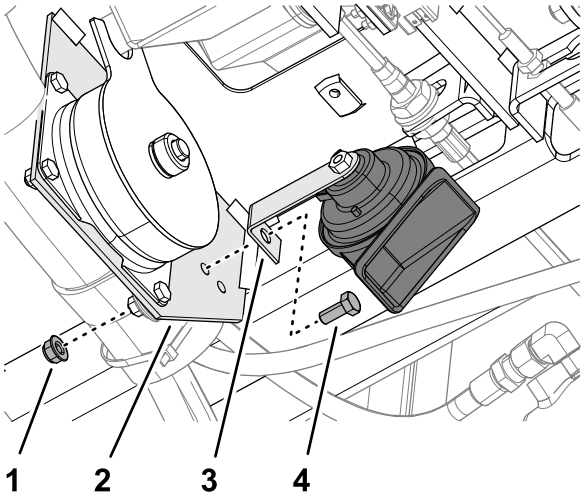

g348987

Figura 10

1. Contratuerca con arandela prensada (5/16")
2. Chapa del embrague
3. Soporte (claxon)
4. Tornillo de caperuza (5/16" x ¾")

2. Apriete el tornillo de caperuza y la contratuerca a entre 1978 y 2542 N·cm.

5

Instalación del arnés de cables del kit

Piezas necesarias en este paso:

6	Bridas

Enrutado del arnés a través del suelo

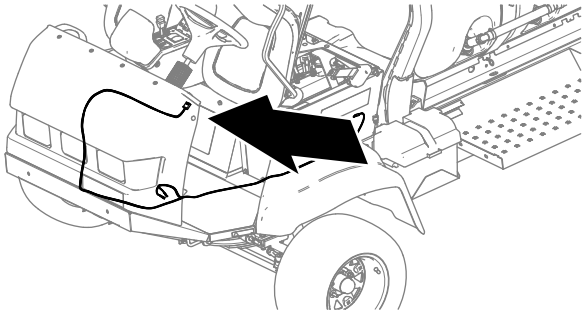

g349080

Figura 11

1. Enrute el arnés de cables del kit a través de la parte inferior del salpicadero y hacia abajo, a lo largo del arnés de cables de la máquina (Figura 12)

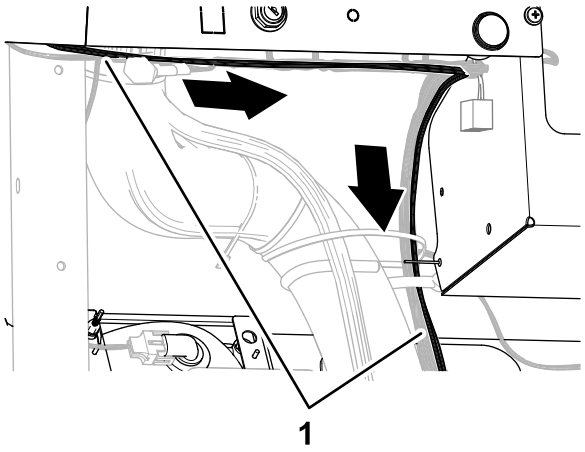

g349079

Figura 12

1. Arnés de cables del kit

2. Enrute el arnés de cables del kit por el anillo de goma en la chapa del suelo (Figura 12).

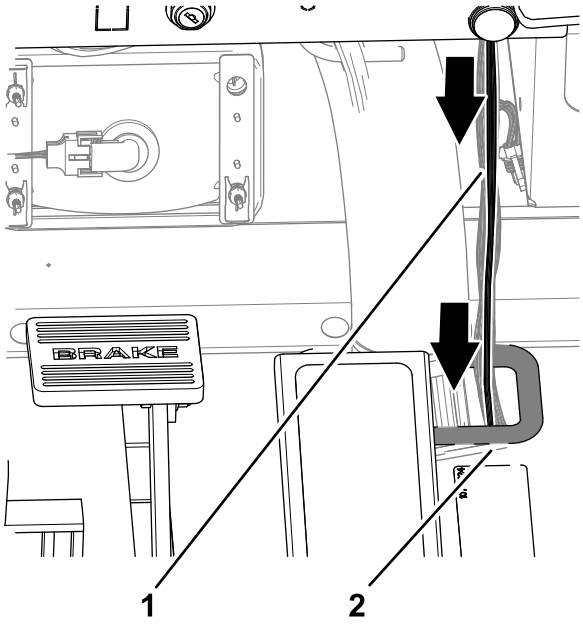

g349078

Figura 13

1. Arnés de cables del kit
2. Pasacables (chapa de suelo)

3. Fije el arnés de cables del kit en el arnés de cables de la máquina con 2 abrazaderas.

Conexión del arnés de cables al claxon

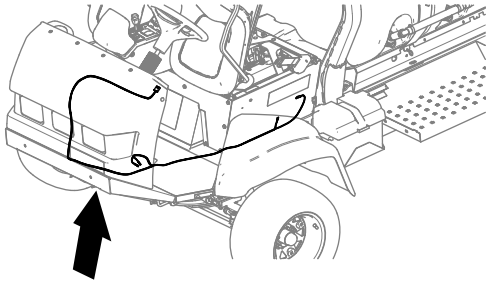

g351629

Figura 14

1. Enrute el arnés de cables del kit hacia atrás, a lo largo del cable de control de tracción (Figura 15).

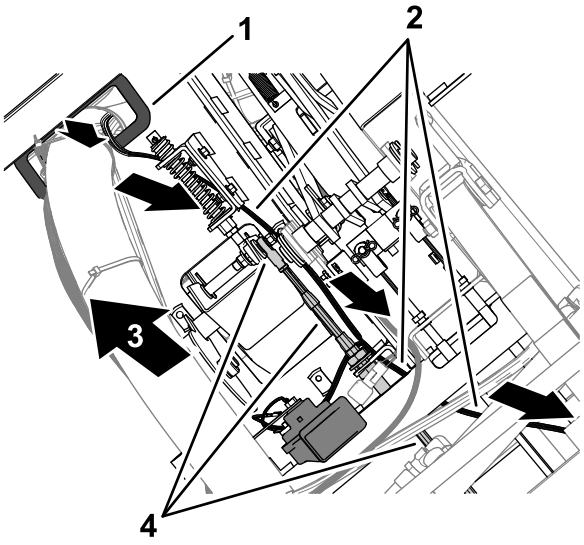

g349095

Figura 15

1. Anillo de goma de chapa del suelo
2. Arnés de cables del kit
3. Parte delantera de la máquina
4. Cable de control de tracción

2. Enrute los 2 cables con las tomas de terminales planos en el claxon (Figura 16).

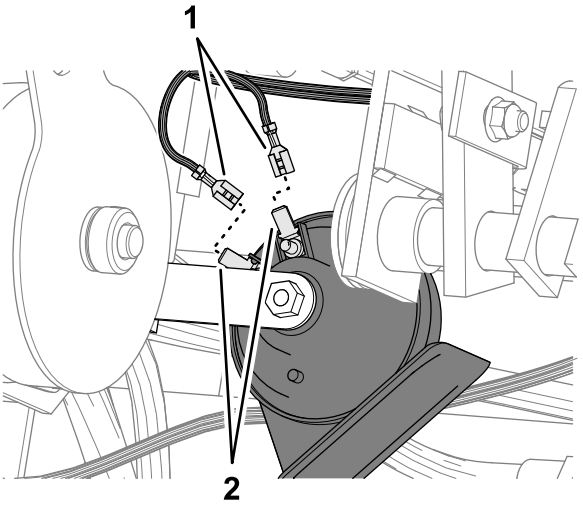

g349092

Figura 16

1. Tomas de terminales planos (CLAXON + o CLAXON – – arnés de cables del kit)
2. Terminales planos (claxon)

3. Enchufe las tomas de terminal con la etiqueta HORN + (Claxon +) y HORN - (Claxon -) en los terminales planos del claxon (Figura 16).

   Nota: Cualquiera de las tomas de terminal del cable se puede conectar a cualquier terminal del claxon.

Enrutado del arnés hasta el panel eléctrico

1. A la izquierda del radiador, enrute los conectores con las etiquetas OPTIONS POWER (alimentación opcional) y HORN GROUND (conexión a tierra de claxon) del arnés de cables del kit hacia arriba y hacia atrás, presionando los conectores a través de los bloques de espuma que se solapan (Figura 17).

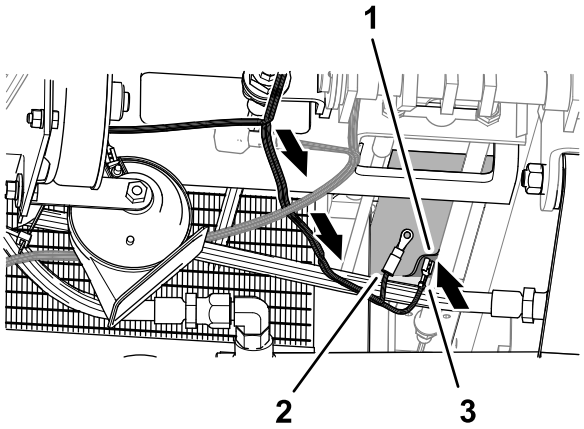

g351608

Figura 17

1. Bloques de espuma que se solapan
2. Conector (con la etiqueta OPTIONS POWER (alimentación opcional))
3. Conector (con la etiqueta HORN GROUND (conexión a tierra de claxon)

2. Fije el arnés de cables del kit en el chasis con 2 abrazaderas.
3. Tire del arnés de cables del kit hacia el bloque de fusibles, tal y como se muestra en la Figura 18.

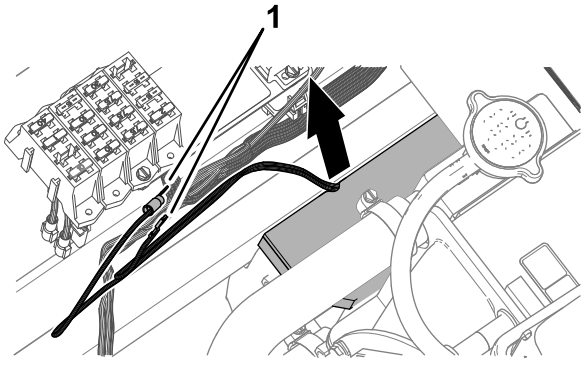

g351609

Figura 18

1. Conectores (con la etiqueta OPTIONS POWER (alimentación opcional) y HORN GROUND (conexión a tierra de claxon)

Conexión del arnés de cables del kit al bloque de terminales de tierra y al bloque de fusibles.

Pieza suministrada por el cliente: Fusible (10 A) – tipo pala ATC/ATO de acción rápida

1. Retire un tornillo del terminal del bloque de terminales de tierra (Figura 19).

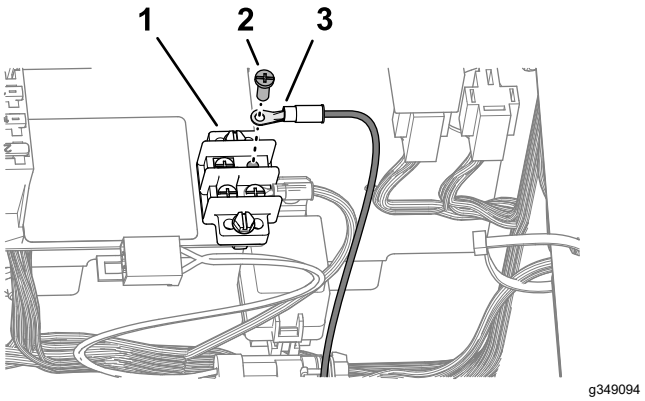

g349094

Figura 19

1. Bloque de terminales de tierra
2. Terminal de anillo (con la etiqueta HORN GROUND (conexión a tierra del claxon) – arnés de cables del kit)
3. Tornillo de terminal

2. Instale el terminal de anillo con la etiqueta HORN GROUND (conexión a tierra del claxon) del arnés de cables del kit al bloque de terminales de tierra con el tornillo de terminal (Figura 19).
3. Enchufe el conector plano aislado con la etiqueta OPTIONS POWER (alimentación opcional) del bloque de fusibles en el terminal plano con la etiqueta HORN POWER (alimentación del claxon) del arnés de cables del kit (Figura 20).

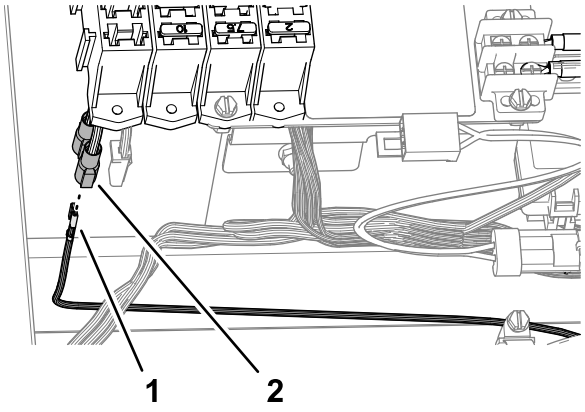

g349093

Figura 20

1. Toma de terminal plano (con la etiqueta HORN POWER (alimentación de claxon) – arnés de cables del kit)
2. Conector de pala aislado (con la etiqueta OPTIONS POWER (alimentación opcional) – bloque de fusibles)

4. Fije el arnés de cables del kit en el arnés de cables de la máquina con 2 abrazaderas.
5. Inserte el fusible (10 A) en la ranura del bloque de fusibles en el conector OPTIONS POWER (alimentación opcional) (Figura 21).

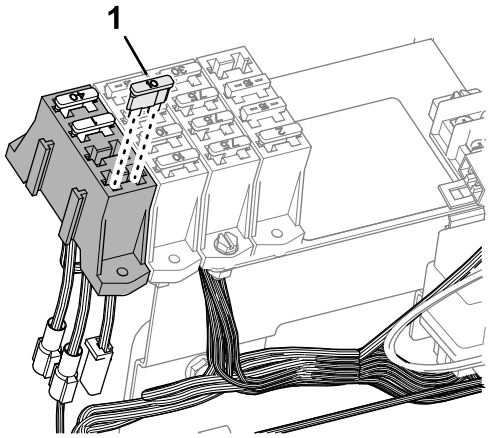

g349323

Figura 21

1. Fusible (10 A)

6. Fije el arnés de cables del kit en el arnés de cables de la máquina con 2 abrazaderas.
7. Gire los asientos hacia abajo.

6

Instalación de la bolsa para guardar equipo de protección individual (EPI)

Piezas necesarias en este paso:

1	Bolsa para guardar EPI
1	Varilla de aro
1	Soporte de montaje
1	Perno en U
2	Contratuerca con arandela prensada (⅜")

Procedimiento

1. Inserte una varilla de aro en el conducto de la bolsa para guardar EPI, tal y como se muestra en la Figura 22.

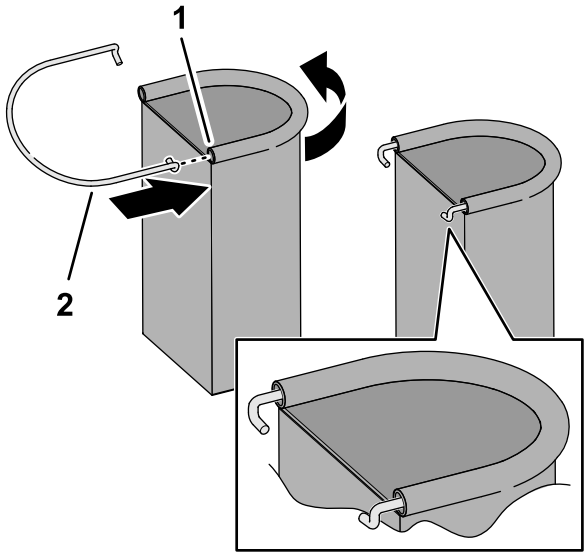

g361783

Figura 22

1. Varilla de aro
2. Conducto (bolsa para guardar EPI)

2. Instale el soporte de montaje en el tubo de la barra antivuelco (Figura 23) con un perno en U y 2 contratuercas con arandela prensada (⅜").

   Nota: Asegúrese de que la ubicación del soporte no cubra las pegatinas de la barra antivuelco.

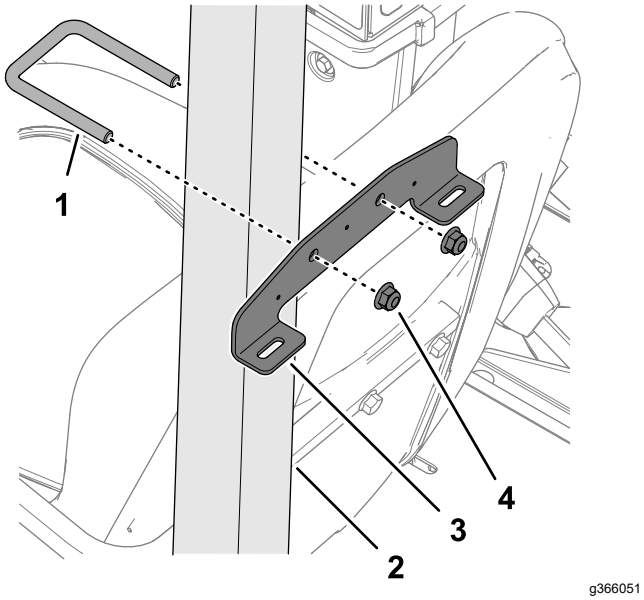

g366051

Figura 23

1. Perno en U
2. Tubo de la barra antivuelco
3. Soporte de montaje
4. Contratuerca con arandela prensada (⅜")

3. Inserte los ganchos de la varilla del aro en las ranuras del soporte de montaje (Figura 24).

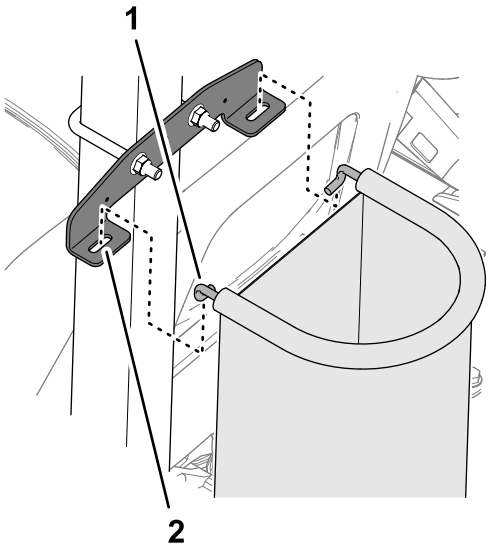

g366052

Figura 24

1. Gancho (varilla del aro)
2. Ranura (soporte de montaje)

7

Instalación de las pegatinas

Piezas necesarias en este paso:

2	Pegatina de brazo plegable (104-8904)
1	Pegatina de pizarra de contenido del depósito (119-9434)
1	Pegatina legal

Colocación de las pegatinas de brazo plegable

1. Mida desde el extremo de los brazos, según se muestra en Figura 25.

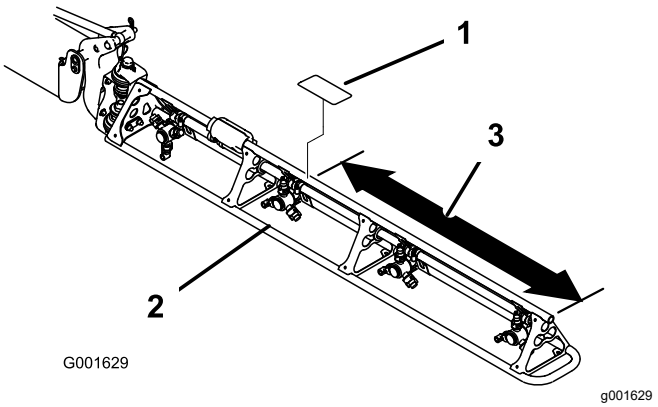

g001629

Figura 25

1. Pegatina de brazo plegable (104-8904)
2. Brazo
3. Mida 90 cm

2. Limpie el tubo del travesaño del brazo en el área donde midió en el paso 1.

   Nota: Asegúrese de que la superficie del tubo no presente suciedad, grasa u otros materiales extraños.

3. Retire el reverso de la pegatina de brazo plegable (104-8904) y péguela en el tubo del travesaño del brazo (Figura 25).
4. Repita los pasos 1 a 3 en el otro brazo.

Colocación de la pegatina de pizarra del contenido del depósito

Coloque la pegatina borrable de pizarra del contenido del depósito (119-9434) en la barra del ROPS que se va a instalar.

Nota: El reverso magnético de la pegatina de pizarra permite fijarla a cualquier superficie de metal ferroso.

Coloque la pegatina de pizarra de contenido del depósito sobre la barra antivuelco detrás del asiento del operador.

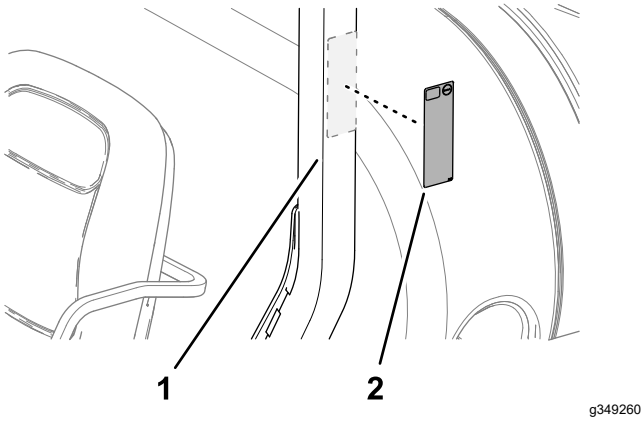

Figura 26

1. Barra antivuelco 2.

Colocación de la pegatina de normativa

1. Limpie la superficie del peldaño debajo de la placa de serie y modelo.

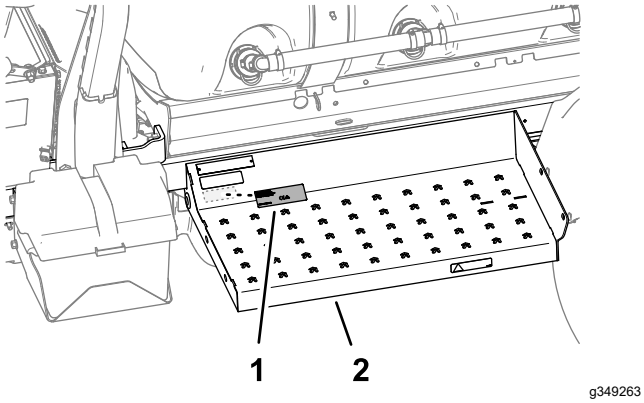

Figura 27

1. Pegatina legal 2. Peldaño

2. Retire el reverso de la pegatina de normativa y péguela al peldaño.
3. Pegue la pegatina de normativa debajo de la pegatina de emisiones.