Form No. 3448-653 Rev B

Kit CE

Pulvérisateur de gazon Multi Pro® 5800-G

N° de modèle 144-6200

Instructions de montage

Sécurité

Autocollants de sécurité et d'instruction

Des autocollants de sécurité et des instructions bien visibles par l'utilisateur sont placés près de tous les endroits potentiellement dangereux. Remplacez tout autocollant endommagé ou manquant.

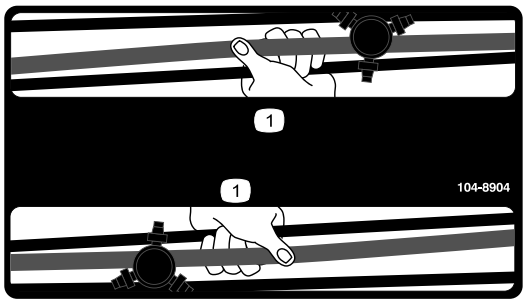

decal104-8904

104-8904

1. Saisir la rampe ici

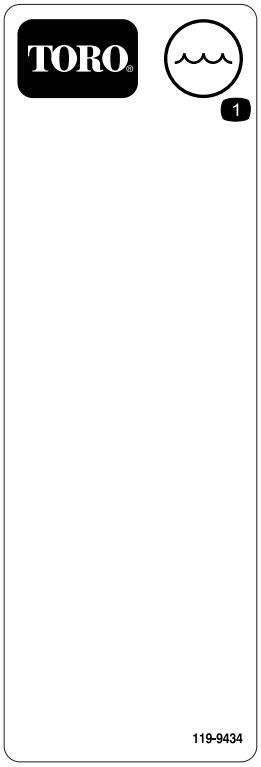

decal119-9434

119-9434

1. Contenu de la cuve

© 2023—The Toro® Company
8111 Lyndale Avenue South
Bloomington, MN 55420

Enregistrez votre produit à www.Toro.com.

Traduction du texte d'origine (FR)
Imprimé aux États-Unis
Tous droits réservés

3448-653

Montage

Pièces détachées

Reportez-vous au tableau ci-dessous pour vérifier si toutes les pièces ont été expédiées.

Procédure	Description	Qté	Utilisation
1	Aucune pièce requise	–	Préparation de la machine.
2	Protection avant du ventilateur Protection arrière du ventilateur Boulon de carrosserie (5/16" x ¾") Contre-écrou à embase (5/16") Vis (5/16" x 2¾") Rondelle (⅜" x ⅞") Entretoise	1 1 4 4 2 2 4	Montage de la protection du ventilateur.
3	Interrupteur d'avertisseur sonore (interrupteur, contre-écrou et écrou moleté) Faisceau de câblage	1 1	Montage du faisceau de câblage et de l'interrupteur de l'avertisseur sonore
4	Avertisseur sonore Vis (5/16" x ¾") Contre-écrou à embase (5/16")	1 1 1	Montage de l'avertisseur sonore.
5	Attache-câbles	6	Installation du faisceau du kit.
6	Sac de rangement d'EPI Arceau Support de fixation Étrier fileté Contre-écrou à embase (⅜")	1 1 1 1 2	Installation du sac de rangement de l'EPI.
7	Autocollant de rampe repliable (104-8904) Autocollant gris de contenu de la cuve (119-9434) Autocollant réglementaire	2 1 1	Mise en place des autocollants sur les rampes.

1

Préparation de la machine

Aucune pièce requise

Procédure

1. Garez la machine sur une surface plane et horizontale offrant suffisamment d'espace pour abaisser les rampes.
2. Serrez le frein de stationnement.
3. Abaissez les rampes.
4. Coupez le moteur et enlevez la clé.
5. Attendez l'arrêt complet de toutes les pièces en mouvement.
6. Laissez refroidir le moteur.

2

Montage de la protection du ventilateur

Pièces nécessaires pour cette opération:

1	Protection avant du ventilateur
1	Protection arrière du ventilateur
4	Boulon de carrosserie (5/16" x ¾")
4	Contre-écrou à embase (5/16")
2	Vis (5/16" x 2¾")
2	Rondelle (⅜" x ⅞")
4	Entretoise

Dépose du flexible du filtre à air

1. Basculez les deux sièges en avant et fixez-les en position avec les béquilles.
2. Sous le siège passager, retirez les 2 colliers qui fixent le flexible du filtre à air sur le tube d'évent en T et l'entrée du boîtier de papillon (Figure 1).

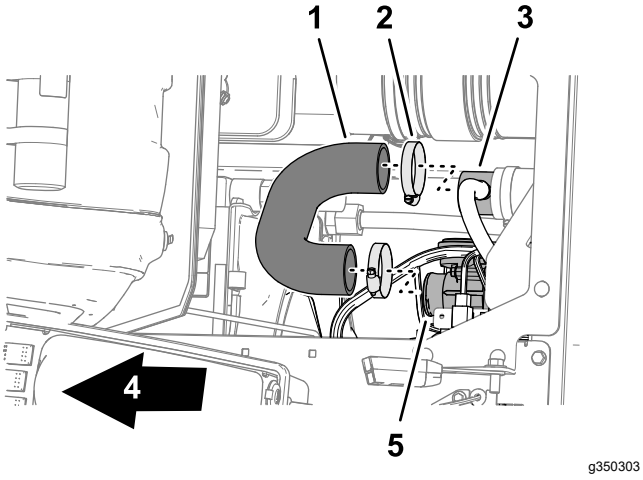

Figure 1

1. Flexible de filtre à air
2. Collier
3. Tube d'évent en T
4. Avant de la machine
5. Entrée du boîtier de papillon

3. Retirez le flexible du filtre à air du tube d'évent et du boîtier du papillon.

Montage de la protection avant du ventilateur

1. Retirez les 2 vis (5/16" x ¾"), les 2 rondelles frein (5/16") et les 2 rondelles ordinaires (5/16") qui fixent le carénage supérieur du ventilateur (Figure 2).

Remarque: Mettez au rebut les vis, les rondelles frein et les rondelles ordinaires.

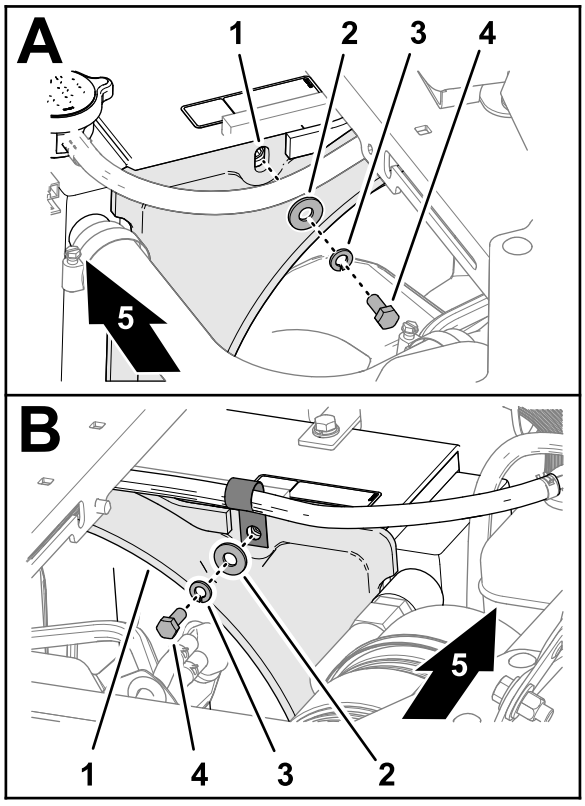

Figure 2

1. Carénage supérieur de ventilateur
2. Rondelle (5/16")
3. Rondelle frein (5/16")
4. Vis (5/16" x ¾")
5. Avant de la machine

2. Placez la protection avant du ventilateur sous la console centrale.

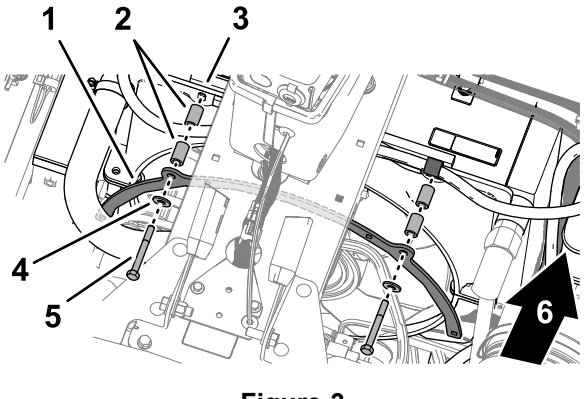

Figure 3

1. Protection avant du ventilateur
2. Entretoises
3. Carénage de ventilateur
4. Rondelle (5/16")
5. Vis (5/16" x 2¾")
6. Avant de la machine

3. Alignez les trous dans la protection avant du ventilateur et les trous dans le carénage du ventilateur (Figure 3).
4. Fixez la protection sur le carénage (Figure 3) à l'aide de 4 entretoises, 2 rondelles (5/16") et 2 vis (5/16" x 2¾").

Montage de la protection arrière du ventilateur

1. Mettez en place la protection arrière du ventilateur et faites-la pivoter sous la console centrale, comme montré à la Figure 4.

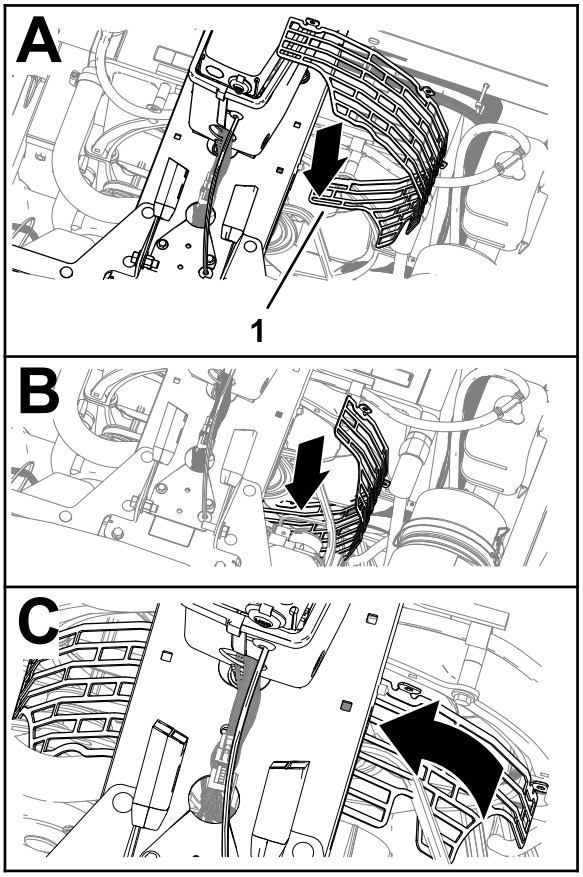

g348976

Figure 4

1. Protection avant du ventilateur

2. Fixez la protection avant à la protection arrière du ventilateur (Figure 4) à l'aide de 4 boulons de carrosserie (¼" x ¾") et 4 contre-écrous à embase (¼").

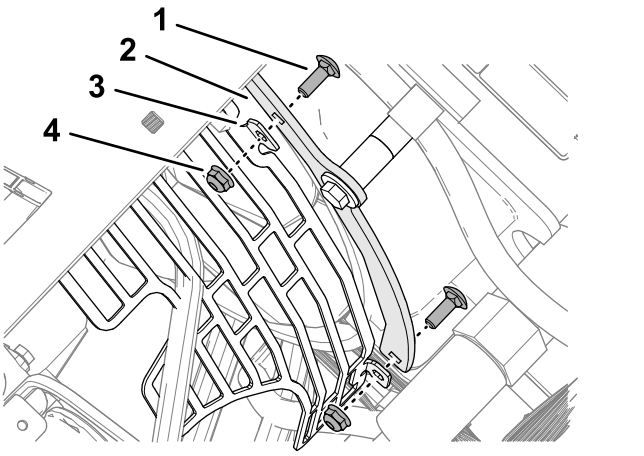

g350319

Figure 5

1. Boulon de carrosserie (¼" x ¾")
2. Protection avant du ventilateur
3. Patte de montage (protection arrière du ventilateur)
4. Contre-écrou à embase (¼")

3. Serrez les contre-écrous à embase à un couple de 10,17 à 12,42 N·m.

Installation du conduit d'entrée d'air

1. Montez le flexible du filtre à air sur le tube d'évent en T et l'entrée du boîtier de papillon (Figure 6).

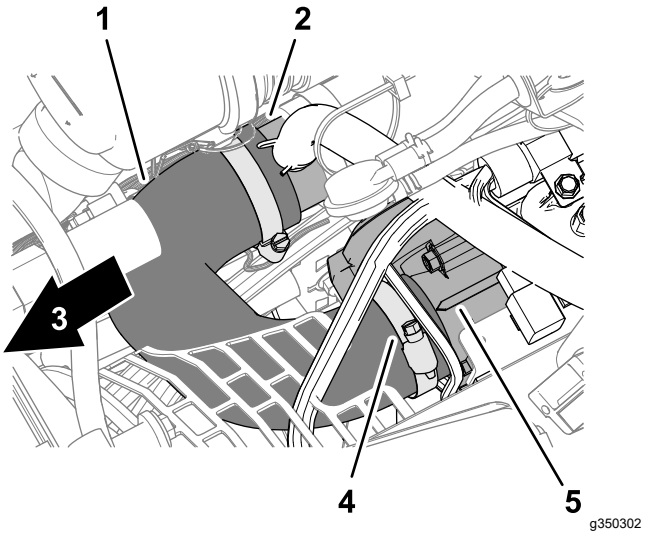

g350302

Figure 6

1. Flexible de filtre à air
2. Tube d'évent en T
3. Avant de la machine
4. Collier
5. Entrée du boîtier de papillon

2. Fixez le flexible du filtre à air sur le tube d'évent et le boîtier de papillon avec les 2 colliers (Figure

6) retirés à la section Dépose du flexible du filtre à air (page 3).

3

Montage du contacteur d'avertisseur sonore

Pièces nécessaires pour cette opération:

1	Interrupteur d'avertisseur sonore (interrupteur, contre-écrou et écrou moleté)
1	Faisceau de câblage

Procédure

1. Enlevez l'obturateur défonçable sur la planche de bord (Figure 7).

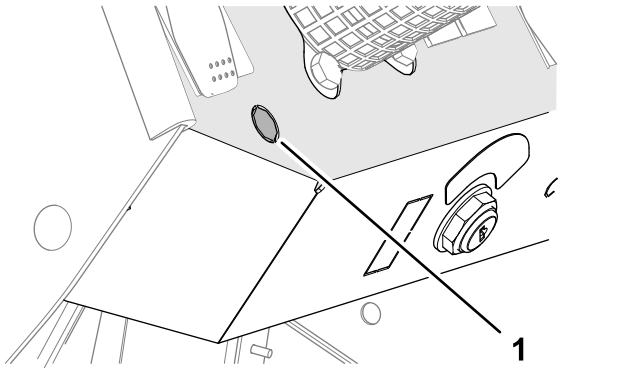

g349044

Figure 7

1. Obturateur défonçable (planche de bord)

2. Ébavurez le trou.
3. Vissez le contre-écrou sur l'interrupteur de l'avertisseur sonore (Figure 8).

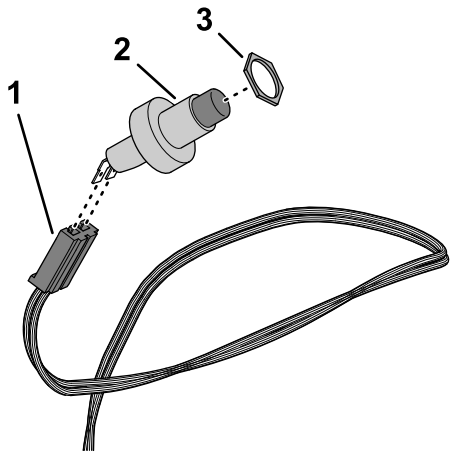

g349010

Figure 8

1. Connecteur à 2 douilles (étiqueté HORN SWITCH – faisceau du kit)
2. Interrupteur d'avertisseur sonore
3. Contre-écrou

4. Branchez l'interrupteur de l'avertisseur sonore dans le connecteur à 2 douilles étiqueté HORN SWITCH du faisceau du kit (Figure 8).
5. Insérez l'interrupteur dans le trou par le bas de la planche de bord (Figure 9).

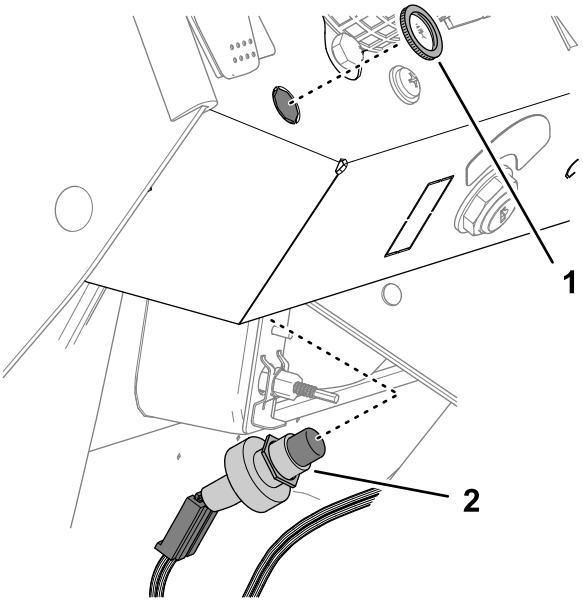

g349008

Figure 9

1. Écrou moleté
2. Interrupteur d'avertisseur sonore

6. Si nécessaire, ajustez la position du contre-écrou afin d'exposer suffisamment du filetage pour pouvoir installer l'écrou moleté (Figure 9).
7. Fixez l'interrupteur de l'avertisseur sonore sur la planche de bord avec l'écrou moleté (Figure 9).

4

Montage de l'avertisseur sonore

Pièces nécessaires pour cette opération:

1	Avertisseur sonore
1	Vis (5/16" x ¾")
1	Contre-écrou à embase (5/16")

Procédure

1. Fixez le support de l'avertisseur sonore sur la plaque de l'embrayage (Figure 10) à l'aide d'une vis (5/16" x ¾") et d'un contre-écrou à embase (5/16").

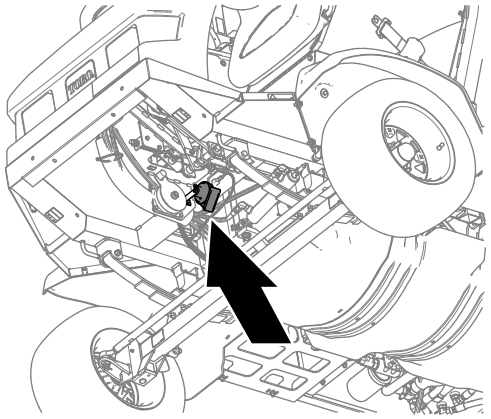

g348995

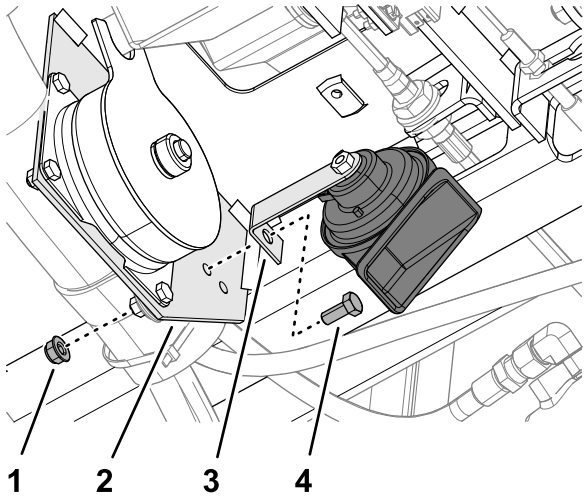

g348987

Figure 10

1. Contre-écrou à embase (5/16")
2. Plaque d'embrayage
3. Support (avertisseur sonore)
4. Vis (5/16" x ¾")

2. Serrez la vis et le contre-écrou à un couple de 19,78 à 25,42 N·m.

5

Installation du faisceau du kit

Pièces nécessaires pour cette opération:

6	Attache-câbles

Acheminement du faisceau dans le plancher

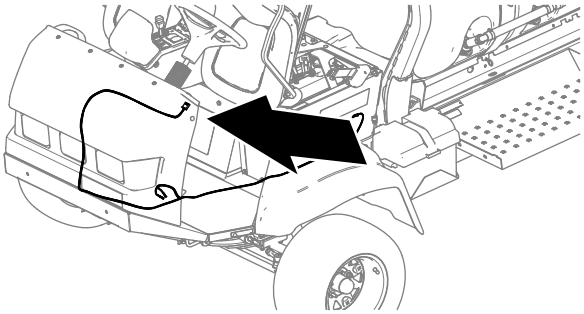

g349080

Figure 11

1. Faites passer le faisceau du kit le long du bas de la planche de bord et faites-le descendre le long du faisceau de la machine (Figure 12).

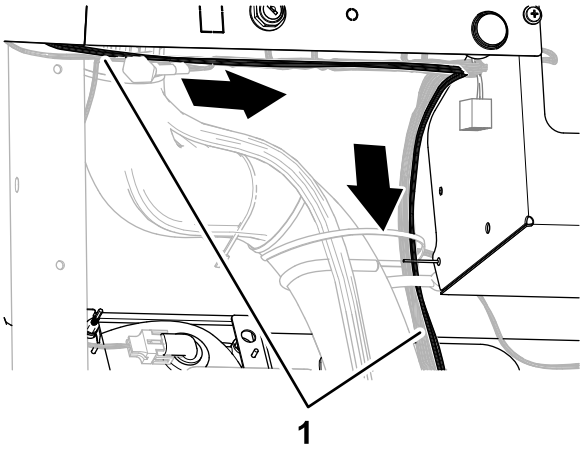

g349079

Figure 12

1. Faisceau de câblage du kit

2. Faites passer le faisceau du kit par le passe-câble dans le plancher (Figure 12).

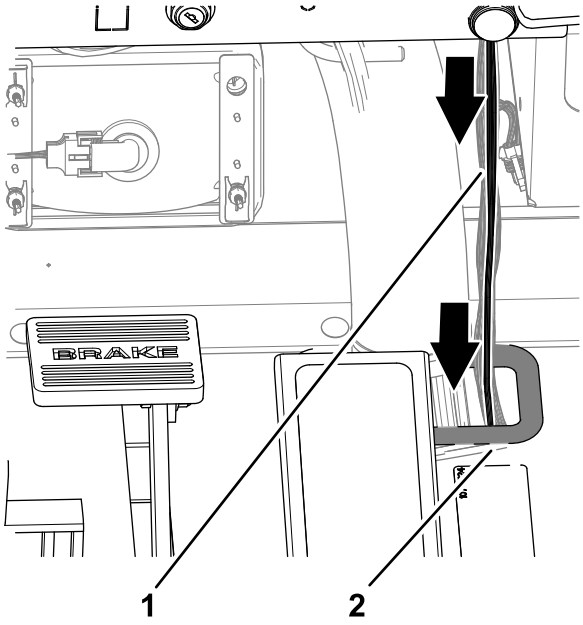

g349078

Figure 13

1. Faisceau de câblage du kit
2. Passe-câble (panneau de plancher)

3. Fixez le faisceau du kit au faisceau au faisceau de la machine avec 2 attache-câbles.

Connexion du faisceau à l'avertisseur sonore

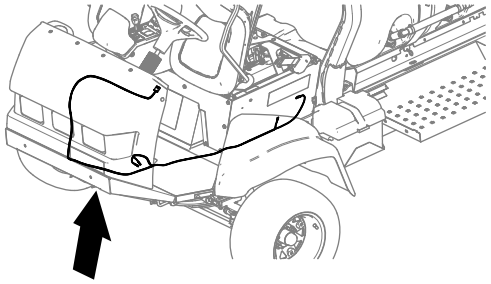

g351629

Figure 14

1. Acheminez le faisceau du kit vers l'arrière, le long du câble de commande de déplacement (Figure 15).

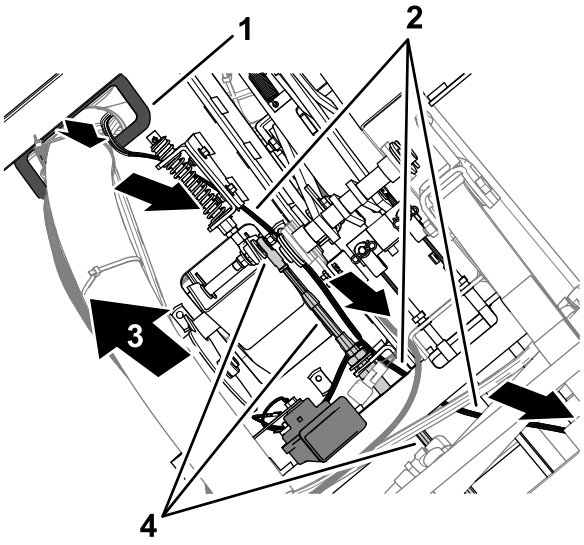

g349095

Figure 15

1. Passe-câble de plancher
2. Faisceau de câblage du kit
3. Avant de la machine
4. Câble de commande de déplacement

2. Acheminez les 2 fils avec douilles pour cosses plates jusqu'à l'avertisseur sonore (Figure 16).

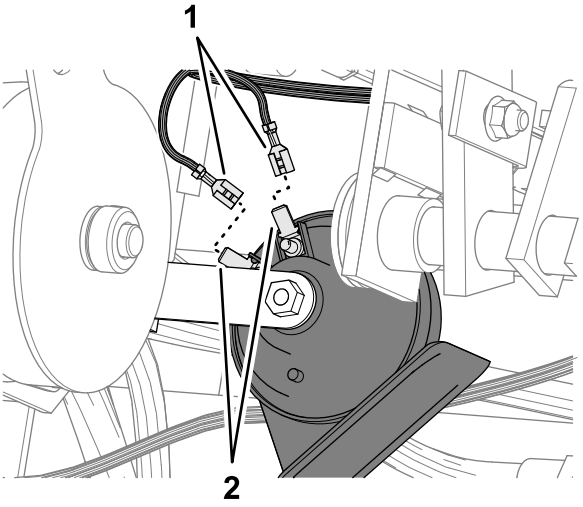

g349092

Figure 16

1. Douilles pour cosses plates (étiquetées HORN + ou HORN – – faisceau du kit)
2. Cosses plates (avertisseur sonore)

3. Branchez les douilles étiquetées HORN + et HORN – sur les cosses plates de l'avertisseur sonore (Figure 16).

   Remarque: L'une ou l'autre des douilles peut se brancher sur l'une ou l'autre des cosses de l'avertisseur sonore.

Acheminement du faisceau vers le panneau électrique

1. Sur le côté gauche du radiateur, faites remonter vers l'arrière les connecteurs étiquetés OPTIONS POWER et HORN GROUND du faisceau du kit, en les poussant à travers les blocs de mousse qui se chevauchent (Figure 17).

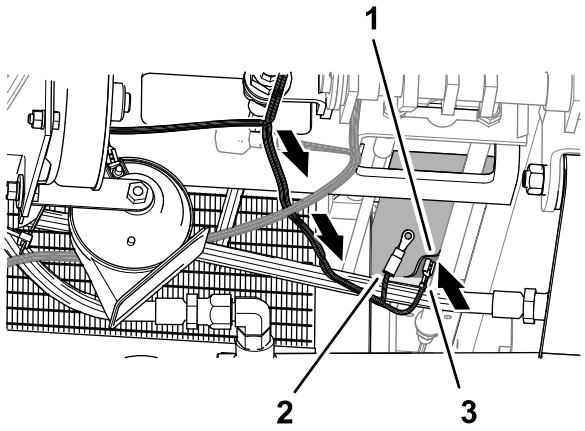

g351608

Figure 17

1. Blocs de mousse chevauchants
2. Connecteur (étiqueté OPTIONS POWER)
3. Connecteur (étiqueté HORN GROUND)

2. Fixez le faisceau du kit au châssis à l'aide de 2 attache-câbles.
3. Tirez le faisceau du kit vers le porte-fusibles, comme montré à la Figure 18.

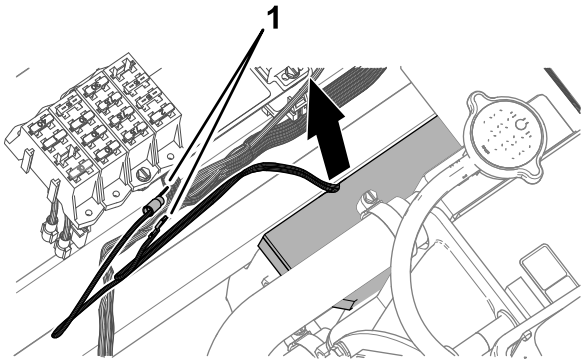

g351609

Figure 18

1. Connecteurs (étiquetés OPTIONS POWER et HORN GROUND)

Connexion du faisceau du kit au bornier de masse et au porte-fusibles

Pièce fournie par le client : Fusible (10 A) – fusible à lame ATC/ATO action rapide

1. Retirez une vis de borne du bornier de masse (Figure 19).

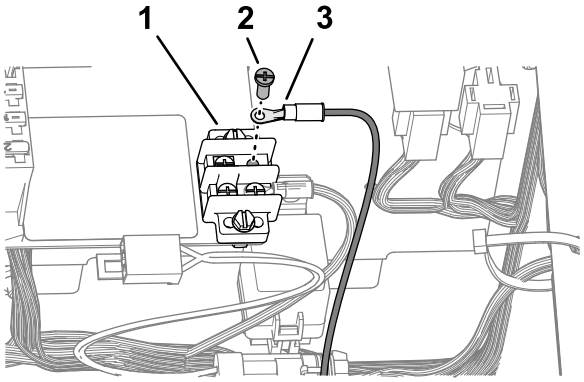

g349094

Figure 19

1. Bornier de masse
2. Cosse annulaire (étiquetée HORN GROUND – faisceau de câblage du kit)
3. Vis de borne

2. Fixez la cosse annulaire étiquetée HORN GROUND du faisceau du kit sur le bornier de masse avec la vis de borne (Figure 19).
3. Branchez le connecteur pour cosse plate isolé étiqueté OPTIONS POWER du porte-fusibles sur la cosse plate étiquetée HORN POWER du faisceau du kit (Figure 20).

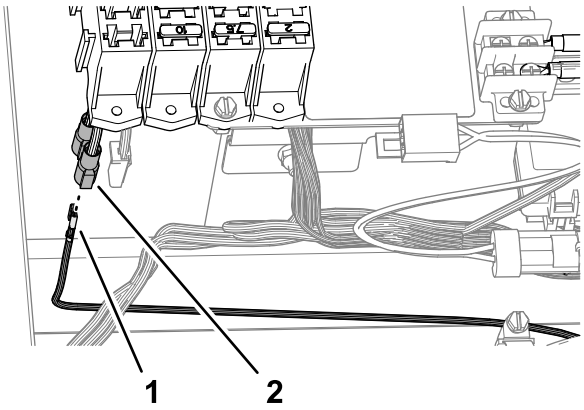

g349093

Figure 20

1. Douille pour cosse plate (étiquetée HORN POWER – faisceau du kit)
2. Connecteur pour cosse plate isolé (étiqueté OPTIONS POWER – porte-fusibles)

4. Fixez le faisceau du kit au faisceau de la machine avec 2 attache-câbles.
5. Insérez le fusible (10 A) dans l'emplacement du porte-fusibles – connecteur étiqueté OPTIONS POWER (Figure 21).

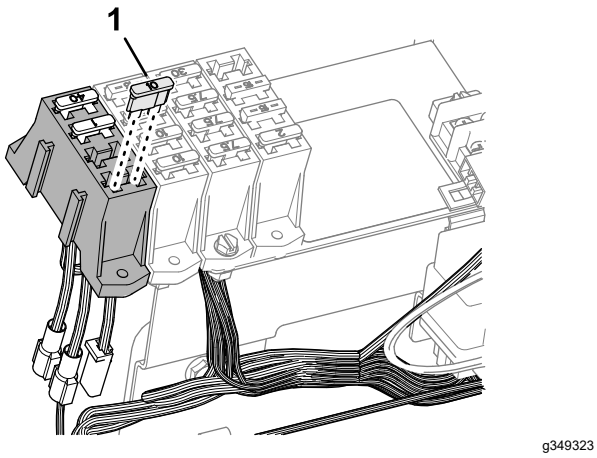

Figure 21

1. Fusible (10 A)

6. Fixez le faisceau du kit au faisceau de la machine avec 2 attache-câbles.
7. Rabattez les sièges en place.

6

Installation du sac de rangement de l'équipement de protection individuelle

Pièces nécessaires pour cette opération:

1	Sac de rangement d'EPI
1	Arceau
1	Support de fixation
1	Étrier fileté
2	Contre-écrou à embase (⅜")

Procédure

1. Insérez un arceau dans le manchon du sac de rangement d'EPI, comme montré à la Figure 22.

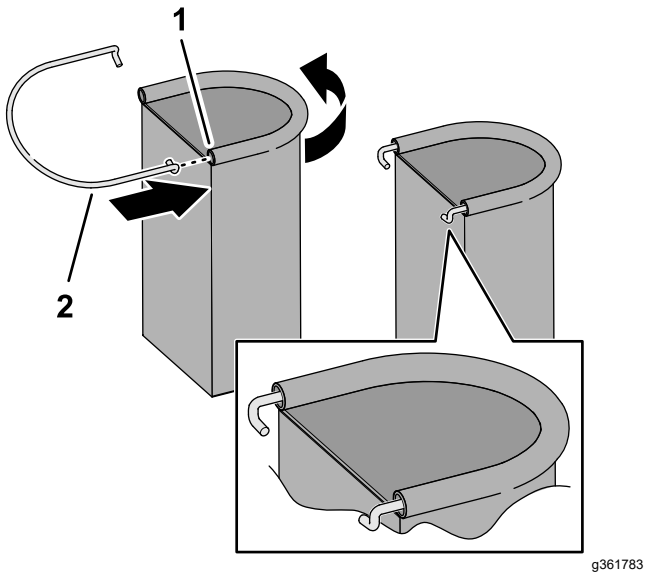

Figure 22

1. Arceau
2. Manchon (sac de rangement d'EPI)

2. Fixez un support de montage sur le tube de l'arceau de sécurité (Figure 23) à l'aide d'un étrier fileté et de 2 contre-écrous à embase (⅜").

   Remarque: Vérifiez que le support ne masque pas les autocollants sur l'arceau de sécurité.

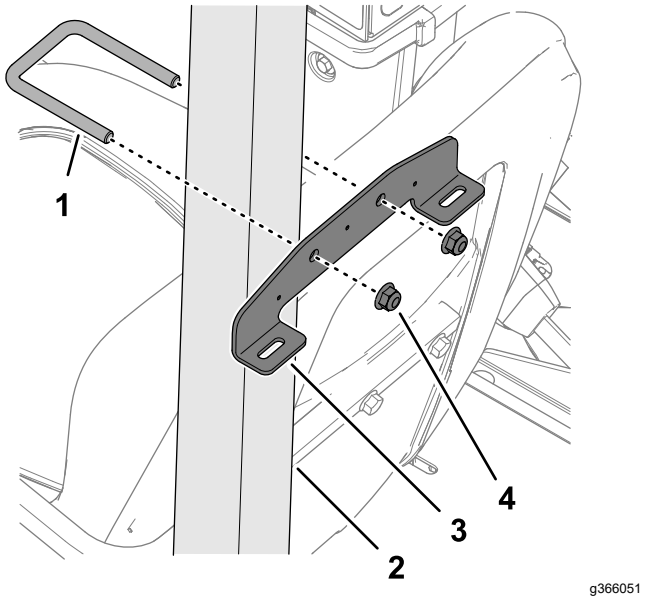

Figure 23

1. Étrier fileté
2. Tube d'arceau de sécurité
3. Support de fixation
4. Contre-écrou à embase (⅜")

3. Insérez les crochets de l'arceau du sac dans les fentes du support de montage (Figure 24).

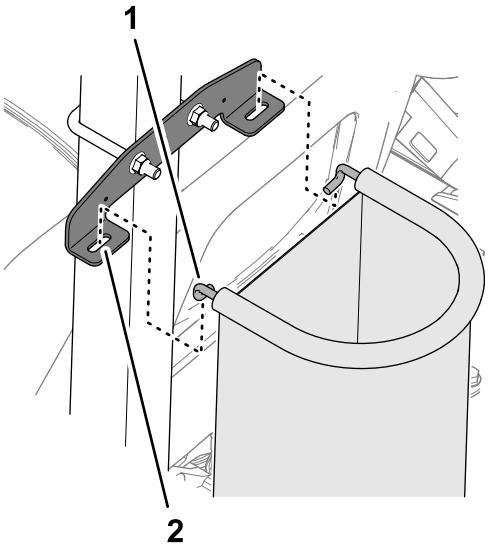

Figure 24

1. Crochet (arceau du sac)
2. Fente (support de montage)

7

Mise en place des autocollants

Pièces nécessaires pour cette opération:

2	Autocollant de rampe repliable (104-8904)
1	Autocollant gris de contenu de la cuve (119-9434)
1	Autocollant réglementaire

Mise en place des autocollants sur les rampes repliables

1. Mesurez à partir du bout des rampes, comme montré à la Figure 25.

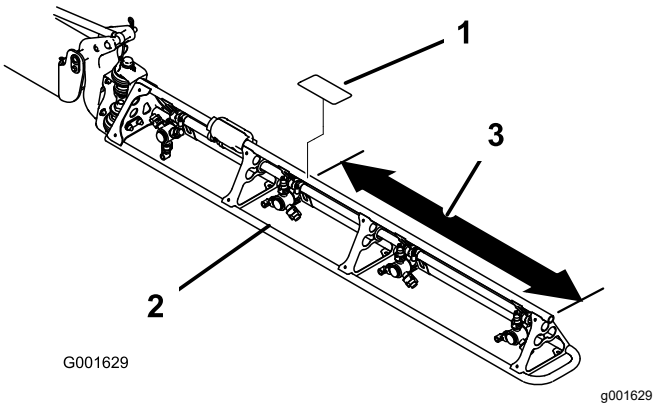

Figure 25

1. Autocollant de rampe repliable (104-8904)
2. Rampe
3. Mesurez 90 cm

2. Nettoyez le tube du cadre en treillis de la rampe à l'endroit où vous avez mesuré à l'opération 1.

   Remarque: Assurez-vous que la surface du tube est exempte de saleté, graisse ou autres corps étrangers.
3. Retirez la pellicule protectrice au dos de l'autocollant (104-8904) et apposez-le sur le tube du cadre en treillis de la rampe (Figure 25).
4. Répétez les opérations 1 à 3 sur l'autre rampe.

Mise en place de l'autocollant gris de contenu de la cuve

Apposez l'autocollant gris effaçable de contenu de la cuve (119-9434) sur l'arceau de sécurité.

Remarque: La surface magnétique au dos de l'autocollant gris permet de le fixer sur n'importe quelle surface en métal ferreux.

Apposez l'autocollant gris de contenu de la cuve derrière le siège de l'utilisateur.

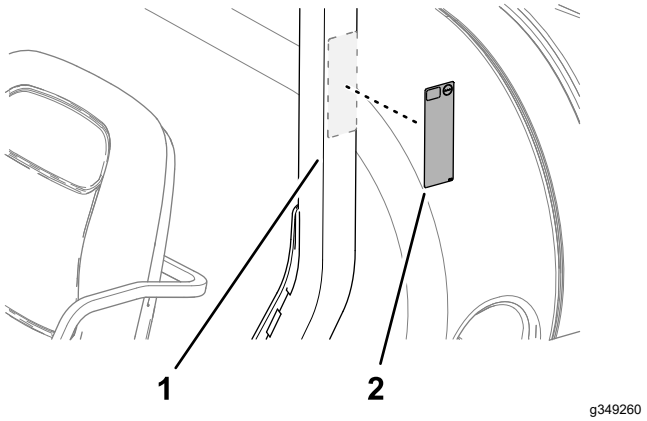

Figure 26

1. Arceau de sécurité
2.

Mise en place de l'autocollant réglementaire

1. Nettoyez la surface du marchepied sous la plaque du numéro de série et de modèle et l'autocollant d'information sur les émissions.

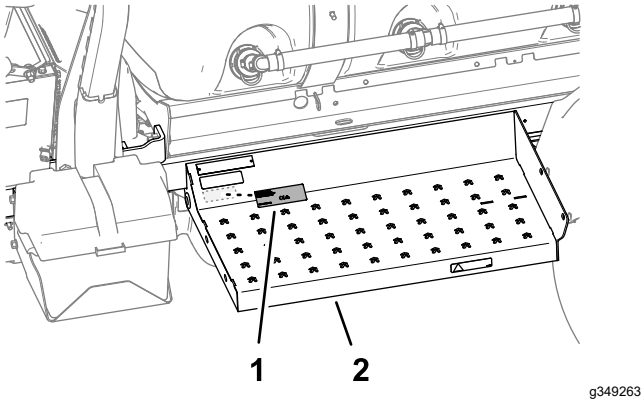

Figure 27

1. Autocollant réglementaire 2. Marchepied

2. Retirez la pellicule protectrice au dos de l'autocollant réglementaire et collez-le sur le marchepied.
3. Collez l'autocollant réglementaire sous l'autocollant d'information sur les émissions.



Count on it.