Form No. 3460-808 Rev A

TORO®

Count on it.

Notendahandbók

# Sand Pro® 3040 og 5040-dráttarvélar

**Tegundarnúmer 08743—Raðnúmer 400000000 og upp úr**
**Tegundarnúmer 08745—Raðnúmer 400000000 og upp úr**

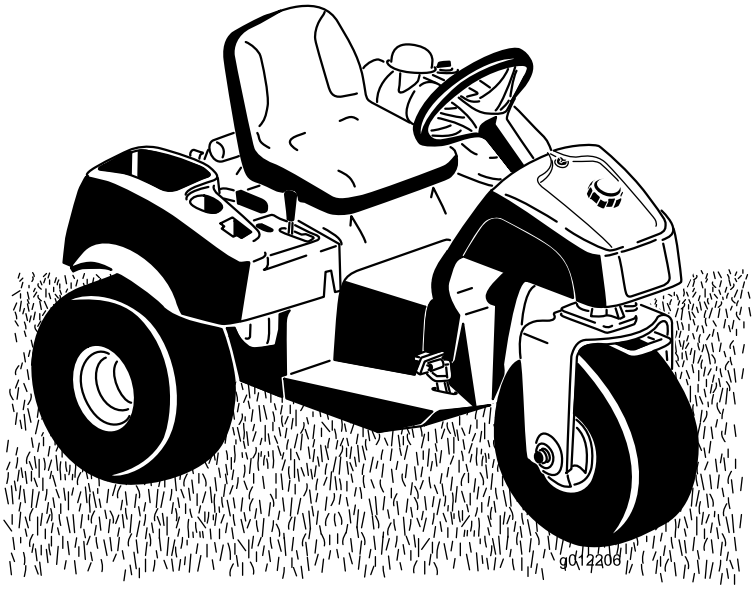


Skráning á www.Toro.com.
Upprunalegar leiðbeiningar (IS)

CE UK CA

*3460-808*

Þessi vara uppfyllir allar viðeigandi evrópskar tilskipanir. Frekari upplýsingar er að finna á aðskildu samræmisyfirlýsingarskjali vörunnar.

Notkun vélarinnar á skógivaxið, runnavaxið eða grasivaxið landsvæði telst brjóta í bága við almenningsauðlindalöggjöf Kaliforníu, hluta 4442 eða 4443, nema vélin sé búin neistavara, samkvæmt skilgreiningu í hluta 4442, henni sé haldið í góðu vinnuástandi eða hún hefur verið byggð, útbúin og viðhaldið þannig að komið sé í veg fyrir eldsvoða.

Meðfylgjandi notendahandbók vélarinnar inniheldur upplýsingar um Umhverfisverndarstofnun Bandaríkjanna (EPA) og útblástursreglugerð Kaliforníu fyrir útblásturskerfi, viðhald þeirra og ábyrgð. Hægt er að panta varahluti hjá framleiðanda vélarinnar.

**⚠ VIÐVÖRUN**

**KALIFORNÍA**
**Viðvörun, tillaga 65**

**Vélarútblástur frá þessari vöru inniheldur efni sem Kaliforníuríki eru kunnugt um að geti valdið krabbameini og fæðingargöllum eða öðrum æxlunarskaða.**

**Rafgeymaskaut og tengihlutir innihalda blý og blýsambönd, efni sem Kaliforníuríki er kunnugt um að geti valdið krabbameini og æxlunarskaða. Þvoið hendur eftir meðhöndlun.**

**Notkun á þessari vöru getur valdið snertingu við efni sem Kaliforníuríki er kunnugt um að geti valdið krabbameini og fæðingargöllum eða öðrum æxlunarskaða.**

# Inngangur

Þessi vinnuvél, með stýri og sæti fyrir ökumann, er ætluð fyrir fagfólk og verktaka til atvinnunota. Hún er ætluð til viðhalds sandgryfja á golfvöllum og verslunarsvæðum. Notkun þessarar vöru við annað en tilætlaða notkun getur skapað hættu fyrir stjórnanda og nærstadda.

Lesið þessar upplýsingar vandlega til að læra að stjórna og sinna réttu viðhaldi á vörunni og til að koma í veg fyrir meiðsl og skemmdir á vörunni. Eigandi ber ábyrgð á réttri og öruggri notkun vörunnar.

Á www.Toro.com er að finna kennsluefni tengt öryggi og notkun vörunnar, upplýsingar um aukabúnað, upplýsingar um söluaðila og vöruskráningu.

Þegar þörf er á þjónustu, varahlutum frá Toro eða frekari upplýsingum skal hafa samband við viðurkenndan þjónustu- og söluaðila eða þjónustuver Toro og hafa tegundar- og raðnúmer vörunnar við höndina. Mynd 1 sýnir hvar tegundar- og raðnúmerin eru á vörunni. Skrifið númerin í kassann hér á síðunni.

***Mikilvægt:*** **Hægt er að nálgast upplýsingar um ábyrgð, varahluti og aðrar vöruupplýsingar með því að skanna QR-kóðann (ef hann er til staðar) á raðnúmersmerkingunni með fartæki.**

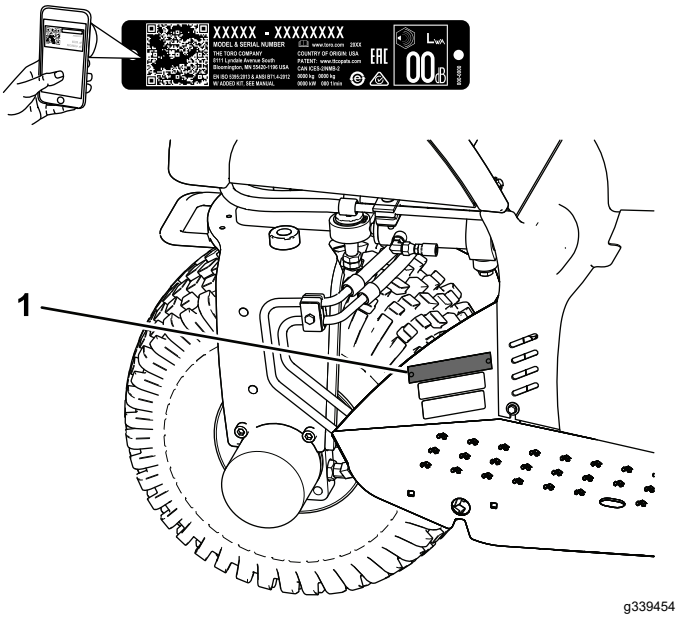


**Mynd 1**

1. Staðsetning tegundar- og raðnúmera

**Tegundarnúmer** _____

**Raðnúmer** _____

**© 2021—The Toro® Company**
**8111 Lyndale Avenue South**
**Bloomington, MN 55420**



**Hafið samband í www.Toro.com.**
**Prentað í Bandaríkjunum**
**Allur réttur áskilinn**

Þessi handbók auðkennir mögulega hættu og í henni eru öryggismerkingar auðkenndar með öryggistáknum (Mynd 2), sem sýna hættu sem kann að valda alvarlegum meiðslum eða dauða ef ráðlögðum varúðarráðstöfunum er ekki fylgt.

g000502

**Mynd 2**

Öryggistákn

---

Þessi handbók notar 2 orð til að auðkenna upplýsingar. „**Mikilvægt**“ vekur athygli á sérstökum vélrænum upplýsingum og „**Athugið**“ undirstrikar almennar upplýsingar sem vert er að lesa vandlega.

# Efnisyfirlit


Öryggi ..... 4
Almennt öryggi ..... 4
Öryggis- og leiðbeiningarmerkingar ..... 4
Uppsetning ..... 7
1 Uppsetning stýris ..... 8
2 Uppsetning sætis ..... 8
3 Rafgeymir settur í ..... 8
4 Uppsetning mótvægis að framan ..... 10
5 Merkingunni sem tilgreinir framleiðsluárið komið fyrirog CE-merkingu ..... 10
Yfirlit yfir vöru ..... 11
Stjórntæki ..... 11
Tæknilýsing ..... 13
Tengitæki/aukabúnaður ..... 13
Fyrir notkun ..... 14
Öryggi fyrir notkun ..... 14
Áfylling á eldsneytisgeyminn ..... 14
Öryggisskoðun fyrir notkun ..... 15
Skoðun á samlæsingarkerfinu ..... 15
Meðan á notkun stendur ..... 15
Almennt öryggi ..... 15
Öryggi í halla ..... 16
Gangsetning og stöðvun vélar ..... 16
Tilkeyrsla vinnuvélarinnar ..... 17
Tökum náð á stjórnun vinnuvélarinnar ..... 17
Eftir notkun ..... 17
Öryggi eftir notkun ..... 17
Vinnubíllinn dreginn ..... 18
Vinnubíllinn fluttur ..... 18
Viðhald ..... 19
Öryggi við viðhaldsvinnu ..... 19
Ráðlögð viðhaldsáætlun/-áætlanir ..... 19
Gátlisti fyrir daglegt viðhald ..... 20
Undirbúningur fyrir viðhald ..... 21
Vinnuvélinni lyft ..... 21
Smurning ..... 22
Vinnuvélin smurð ..... 22
Viðhald vélar ..... 23
Vélaröryggi ..... 23
Forskriftir vélarolíu ..... 23
Smurolíuhæð könnuð ..... 23
Skipt um smurolíu og síu ..... 24
Unnið við loftsíuna ..... 25
Skipt um kerti ..... 26
Viðhald eldsneytiskerfis ..... 26
Skipt um eldsneytissíu ..... 26
Skipt um síu í viðarkolahylki ..... 27
Viðhald rafkerfis ..... 28
Öryggi tengt rafkerfi ..... 28
Vinnuvélin gangsett með startköplum ..... 28
Skipt um öryggi ..... 28
Viðhald rafgeymisins ..... 28
Viðhald drifkerfis ..... 29
Þrýstingur hjólbarða kannaður ..... 29
Hersla felguróa ..... 29
Stilling flutningshraða ..... 29
Viðhald stýrikerfis ..... 30
Stilling á lyftistöng ..... 30
Viðhald vökvakerfis ..... 31
Öryggi tengt vökvakerfi ..... 31
Glussalagnir og slöngur skoðaðar ..... 31
Forskriftir fyrir glussa ..... 31
Staða glussa könnuð ..... 31
Skipt um glussasíuna ..... 32
Skipt um glussann ..... 33
Þrif ..... 34
Þrif og skoðun vinnuvélarinnar ..... 34
Hreinsun olíukælisins ..... 34
Geymsla ..... 34
Vinnuvélin undirbúin ..... 34
Vinnuvélin undirbúin ..... 34
Rafgeymir undirbúinn ..... 35

# Öryggi

**Þessi vinnuvél er hönnuð í samræmi við tilskipun ANSI B71.4-2017. Þegar tengitæki eru uppsett á vinnuvélinni þarf aftur á móti að bæta við mótvægislóðum til að uppfylla staðlana.**

## Almennt öryggi

Þessi vara getur valdið meiðslum á fólki. Fylgið alltaf öryggisleiðbeiningum til að koma í veg fyrir meiðsl á fólki.

- Lesið vandlega efni þessarar *notendahandbókar* áður en vélin er gangsett. Gangið úr skugga um að allir sem nota vinnubílinn kunni að nota hann og skilji viðvaranirnar.
- Sýnið árvekni á meðan unnið er á vinnubílnum. Ekki gera neitt sem veldur truflun; slíkt kann að leiða meiðsla eða eignatjóns.
- Ekki setja hendur eða fætur nærri íhlutum á hreyfingu.
- Ekki nota vinnubílinn án hlífa og annars öryggisbúnaðar á sínum stað á vinnubílnum og í nothæfu ástandi.
- Haldið nærstöddum fjarri vinnuvélinni þegar hún er á ferð.
- Haldið börnum utan vinnusvæðisins. Aldrei skal leyfa börnum að vinna á vinnuvélinni.
- Stöðvið vinnuvélina og drepið á vélinni áður en unnið er við hana eða fyllt er á eldsneytið.

Röng notkun eða viðhald þessarar vinnuvélar getur leitt til meiðsla. Til að draga úr slysahættu skal fara eftir þessum öryggisleiðbeiningum og vera ávallt vakandi fyrir öryggistákninu ⚠, sem merkir „Aðgát“, „Viðvörun“ eða „Hætta“ – öryggisleiðbeiningar. Ef ekki er farið eftir þessum leiðbeiningum er hætta á meiðslum á fólki eða dauða.

## Öryggis- og leiðbeiningarmerkingar

Öryggismerkingar og leiðbeiningar sjást greinilega og eru hjá öllum svæðum þar sem möguleg hætta er til staðar. Skiptið um skemmdar eða týndar merkingar.

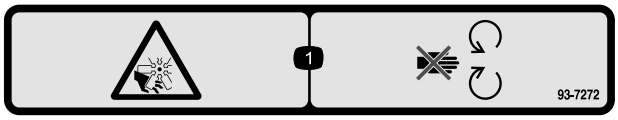


decal93-7272

**93-7272**

1. Hætta á skurði/aflimun, vifta, haldið öruggri fjarlægð frá hlutum á hreyfingu.

decal93-9051

**93-9051**

1. Lesið *notendahandbókina.*

decalbatterysymbols

**Tákn á rafgeymi**

Sum eða öll þessara tákna eru á rafgeyminum.

1. Sprengihætta
2. Eldur, óvarinn logi eða reykingar bannaðar
3. Hætta á brunasárum vegna ætandi vökva/efna
4. Notið hlífðargleraugu.
5. Lesið *notendahandbókina*.
6. Haldið nærstöddum í öruggri fjarlægð frá rafgeyminum.
7. Notið hlífðargleraugu; sprengifimar lofttegundir geta valdið blindu eða öðrum meiðslum.
8. Rafgeymissýra getur valdið blindu eða alvarlegum brunasárum.
9. Skolið augu tafarlaust með vatni og leitið læknishjálpar svo fljótt sem auðið er.
10. Inniheldur blý; fargið ekki

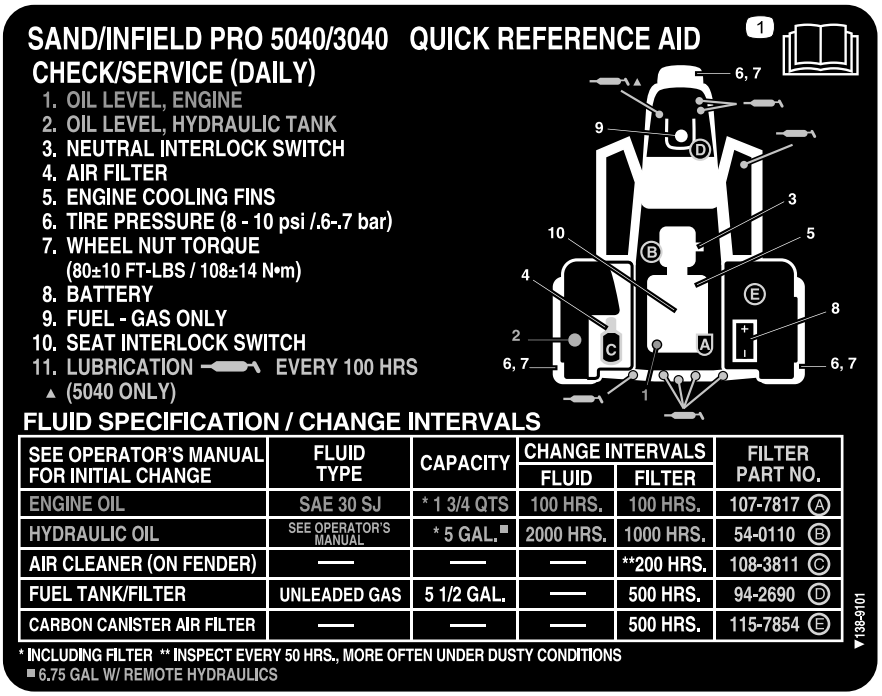


decal138-9101

**138-9101**

1. Lesið *notendahandbókina* áður en viðhaldi er sinnt.

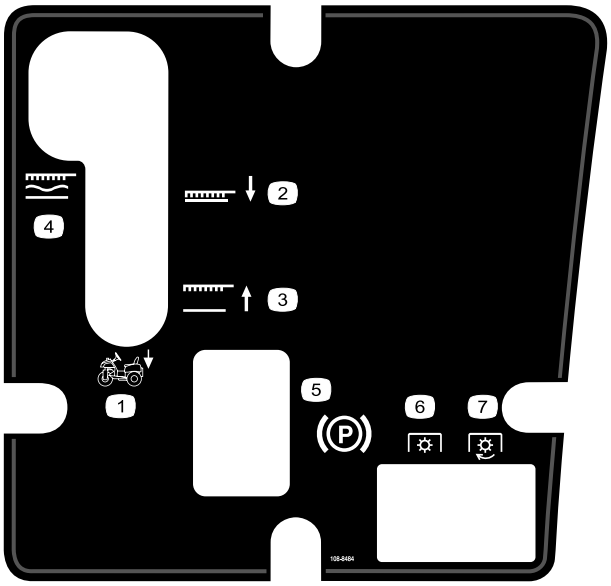


decal108-8484

**108-8484**

1. Stjórntæki tengitækis
2. Neðri staða tengitækis
3. Hækkuð staða tengitækis
4. Tengitæki læst í flotstöðu
5. Stöðuhemill
6. Aflúttak—aftengt
7. Aflúttak—virkt

decal133-8062

**133-8062**

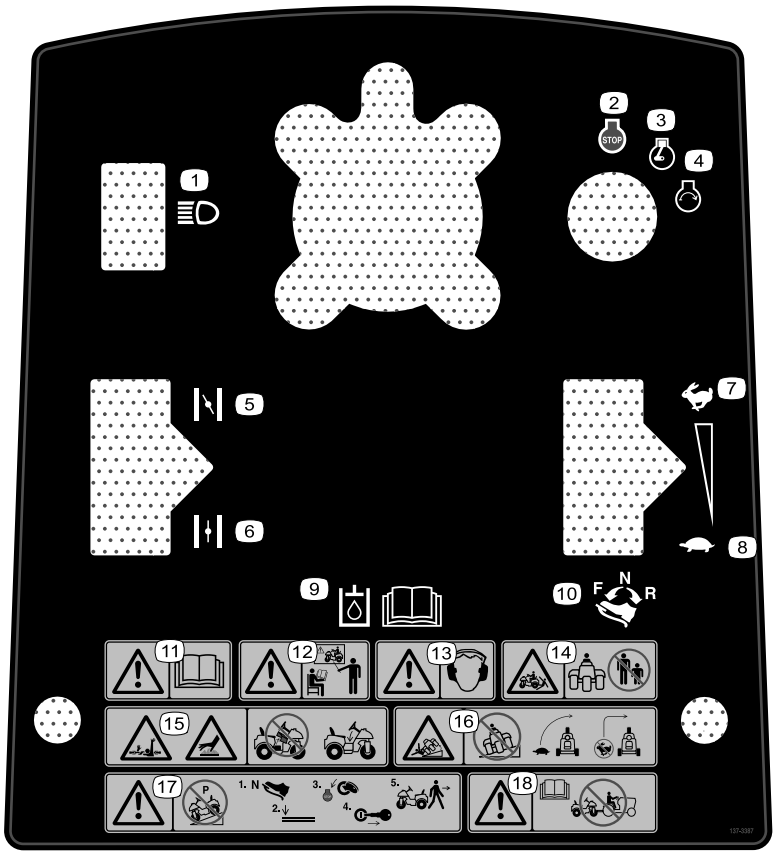


decal137-3387

**137-3387**

1. Ljós
2. Drepa á vél
3. Keyra vél
4. Gangsetja vél
5. Innsog – kveikt
6. Innsog – slökkt
7. Hratt
8. Hægt
9. Upplýsingar glussa er að finna í *notendahandbókinni*.
10. Spyrnustýring – framgír, hlutlaus gír og bakkgír
11. Viðvörun – lesið *notendahandbókina*.
12. Viðvörun – ekki má nota vinnuvélina nema viðkomandi hafi fengið þjálfun til þess.
13. Viðvörun – notið heyrnarhlífar.
14. Hætta er á að kremjast, vinnuvél – haldið óviðkomandi frá vinnusvæðinu.
15. Hætta á að flækjast, drifskaft, heitt yfirborð/brunahætta – ekki fjarlægja hlífina.
16. Hætta á því að vinnuvélin sporðreisist – akið hægt í beygjum; takið ekki skarpar beygjur þegar ekið er hratt.
17. Viðvörun – ekki leggja vinnuvélinni í halla, leggið vinnuvélinni á jafnsléttu, drepið á vélinni og fjarlægið lykilinn áður en vinnuvélin er yfirgefin.
18. Viðvörun – lesið *notendahandbókina*, ekki draga vinnuvélina.

# Uppsetning

## Lausir hlutar

Notaðu eftirfarandi töflu til að staðfesta að allir hlutar hafi verið sendir.

| Verklag | Lýsing | Magn | Notkun |
|---|---|---|---|
| **1** | Stýri<br>Svampkragi<br>Skinna<br>Lásró<br>Stýrishlíf | 1<br>1<br>1<br>1<br>1 | Setjið upp stýri. |
| **2** | Sæti | 1 | Setjið sætið í. |
| **3** | Bolti (¼ x ⅝ to.)<br>Lásró (¼ tomma) | 2<br>2 | Komið rafgeyminum fyrir á sínum stað |
| **4** | Lóðasett að framan eftir þörfum | – | Setjið upp mótvægi að framan, ef með þarf. |
| **5** | Merking með framleiðsluári<br>CE-merking | 1<br>1 | Komið fyrir merkingu sem tilgreinir framleiðsluárið og CE-merkingu. |

## Margmiðlun og aukahlutir

| Lýsing | Magn | Notkun |
|---|---|---|
| Notendahandbók<br>Notendahandbók vélar | 1<br>1 | Lesið handbækurnar áður en unnið er á vinnuvélinni. |
| Samræmisvottorð | 1 | Þetta skjal tilgreinir framfylgni/reglufylgni við CE. |
| Hnappur | 2 | Gangsetjið vélina. |

**Ath.:** Miðið vinstri og hægri hlið vinnuvélarinnar út frá hefðbundinni vinnustöðu.

**Ath.:** Fjarlægið og fargið hlutum og festingum sem tengjast flutningi vörunnar.

# 1

# Uppsetning stýris

**Hlutar sem þarf fyrir þetta verk:**

| | |
|---|---|
| 1 | Stýri |
| 1 | Svampkragi |
| 1 | Skinna |
| 1 | Lásró |
| 1 | Stýrishlíf |

## Verklag

1. Snúið framhjólinu þannig að það vísi beint fram.
2. Rennið fyrst minni enda svampkragans yfir stýrisskaftið (Mynd 3).

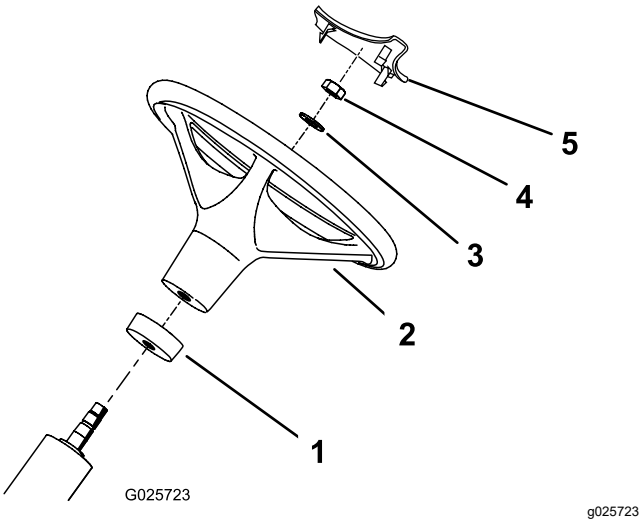


**Mynd 3**

1. Froðukragi
2. Stýri
3. Skinna
4. Ró
5. Stýrishlíf

3. Rennið stýrinu á stýrisskaftið (Mynd 3).
4. Notið skinnu og lásró til að festa stýrið við stýrisstöngina (Mynd 3).
5. Herðið lásróna í 27 til 35 N·m.
6. Ýtið stýrishlífinni á sinn stað á stýrinu (Mynd 3).

# 2

# Uppsetning sætis

**Hlutar sem þarf fyrir þetta verk:**

| | |
|---|---|
| 1 | Sæti |

## Verklag

1. Fjarlægið og fargið boltunum sem halda sætinu föstu við kassann.
2. Fjarlægið rærnar úr flutningsfestingunni og fargið festingunni. Geymið rærnar.
3. Festið sætið við sætisundirstöðuna með boltunum fjórum sem voru fjarlægðir; sjá Mynd 4.

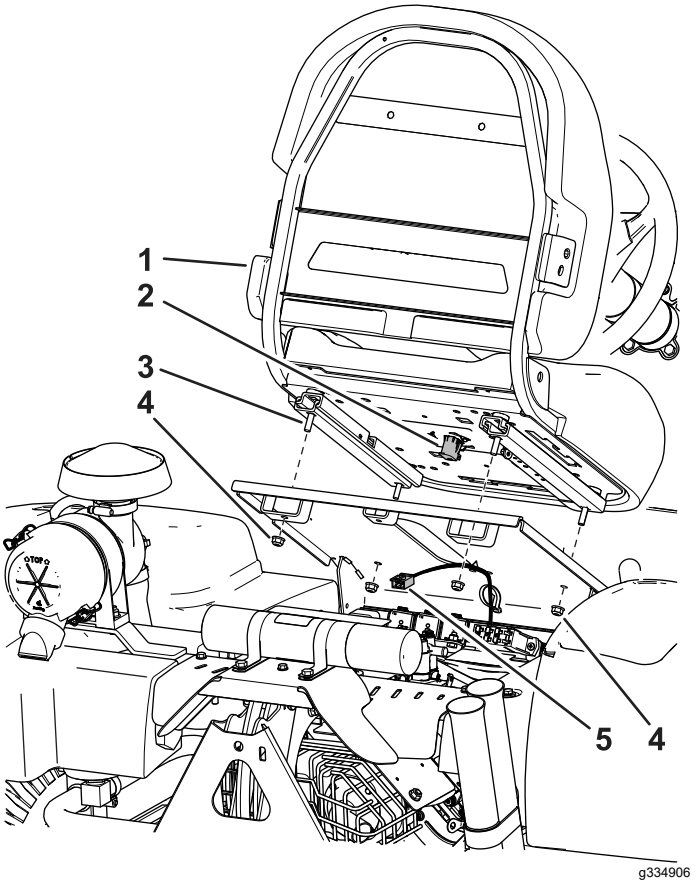


**Mynd 4**

1. Sæti
2. Sætisrofi
3. Sætisboltar
4. Sjálflæsandi ró
5. Rafleiðslukerfi vinnuvélar

4. Leitið að leiðsluknippi vélarinnar og tengið sætisrofann (Mynd 4).
5. Notið plastband til að festa leiðsluknippið við botn sætisins.

# 3

# Rafgeymir settur í

**Hlutar sem þarf fyrir þetta verk:**

| | |
|---|---|
| 2 | Bolti (¼ x ⅝ to.) |
| 2 | Lásró (¼ tomma) |

## Verklag

1. Komið rafgeyminum fyrir á sínum stað í bakkanum fyrir aftan hægra hjólið og látið neikvæða rafgeymaskautið vísa að afturhluta vinnuvélarinnar (Mynd 5).

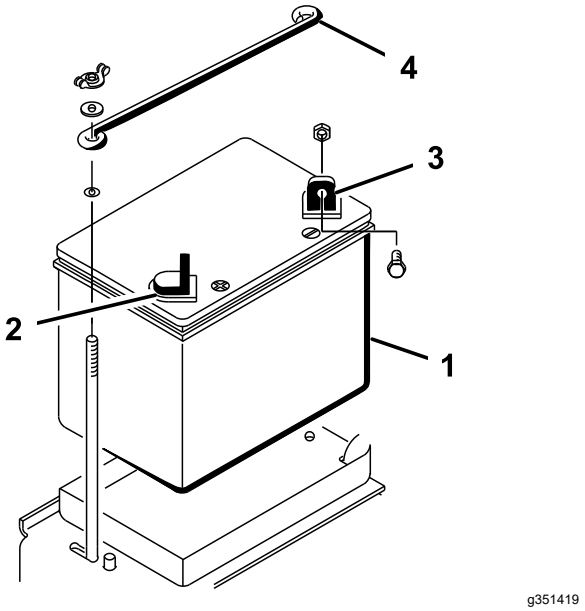


**Mynd 5**

1. Rafgeymir
2. Plússkaut rafgeymisins (+)
3. Mínusskaut rafgeymisins (-)
4. Efri rafgeymafesting

**⚠ VIÐVÖRUN**

**Rangt lagðir rafgeymiskaplar geta valdið skemmdum á vinnuvélinni og köplunum og leitt til neistaflugs. Neistar geta kveikt í gasi frá rafgeyminum og valdið sprengingu og meiðslum á fólki.**

- **Aftengið alltaf mínusrafgeymiskapalinn (svartur) áður en plúskapallinn (rauður) er aftengdur.**
- **Tengið alltaf plúsrafgeymiskapalinn (rauður) áður en mínuskapallinn (svartur) er tengdur.**

**⚠ VIÐVÖRUN**

**Rafgeymaskaut eða verkfæri úr málmi geta valdið skammhlaupi í málmhluta vinnuvélarinnar með meðfylgjandi neistaflugi. Neistar geta kveikt í gasi frá rafgeyminum og valdið sprengingu og meiðslum á fólki.**

- **Þegar rafgeymirinn er tekinn úr eða settur í þarf að koma í veg fyrir að rafgeymaskautin snerti málmhluta vinnuvélarinnar.**
- **Komið í veg fyrir að verkfæri úr málmi valdi skammhlaupi á milli rafgeymaskautanna og málmhluta vinnuvélarinnar.**

2. Festið plúskapalinn (rauður) við plússkautið (+) með bolta (¼ x ⅝) og lásró (Mynd 6).

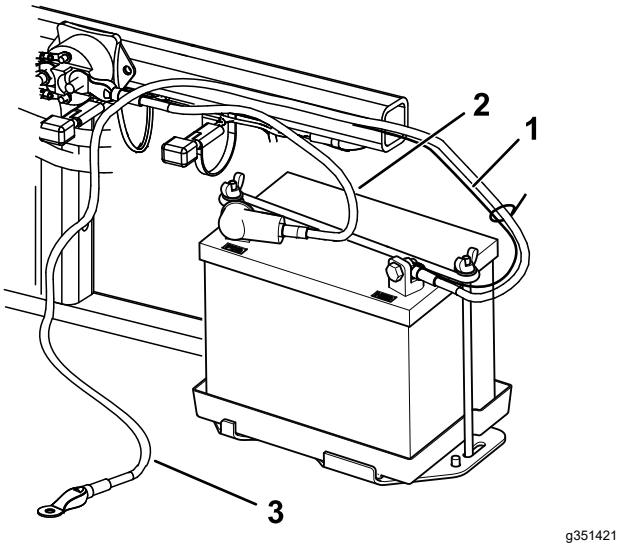


**Mynd 6**

1. Lítill svartur kapall
2. Plúsrafgeymiskapall (+)
3. Mínusrafgeymiskapall (-)

3. Festið litla, svarta vírinn og mínuskapalinn (svartur) við mínusskautið (-) með bolta (¼ x ⅝ to.) og lásró (¼ to.) (Mynd 6).
4. Berið vaselín á rafskautin og festingarnar til að koma í veg fyrir tæringu.
5. Rennið gúmmískónum á plússkautið (+) til að koma í veg fyrir skammhlaup.
6. Smellið efstu festingu rafgeymisins við hliðarfestingar rafgeymisins og festið með skinnunum og vængjarónum.

# 4

# Uppsetning mótvægis að framan

**Hlutar sem þarf fyrir þetta verk:**

| | |
|---|---|
| – | Lóðasett að framan eftir þörfum |

## Verklag

Þessi vinnuvél er hönnuð í samræmi við tilskipun ANSI B71.4-2017. Þegar tengitæki eru uppsett á vinnuvélinni kann að vera nauðsynlegt að bæta við mótvægislóðum til að uppfylla staðlana.

1. Notið töfluna hér á eftir til að meta hversu mörg mótvægislóð þarf að nota. Pantið varahluti hjá viðurkenndum dreifingaraðila Toro.

| Tengitæki | Áskilin þyngd | Lóðasett | Magn í setti |
|---|---|---|---|
| Skerasett | 23 kg (50 pund) | Hlutanúmer 100-6442 | 1 |
| Rahn-hreinsari | | | |

**Ath.:** Ekki setja upp mótvægið í vinnuvélum af gerð 08745 ef vinnuvélin er búin lyftibúnaði að framan.

2. Komið lóðasettinu fyrir; frekari upplýsingar er að finna í *leiðbeiningum um uppsetningu* lóðasettsins.

# 5

# Merkingunni sem tilgreinir framleiðsluárið komið fyrirog CE-merkingu

## Aðeins CE

**Hlutar sem þarf fyrir þetta verk:**

| | |
|---|---|
| 1 | Merking með framleiðsluári |
| 1 | CE-merking |

## Verklag

Komið fyrir merkingunni sem tilgreinir framleiðsluárið og CE-merkingu á svæðinu sem sýnt er (Mynd 7).

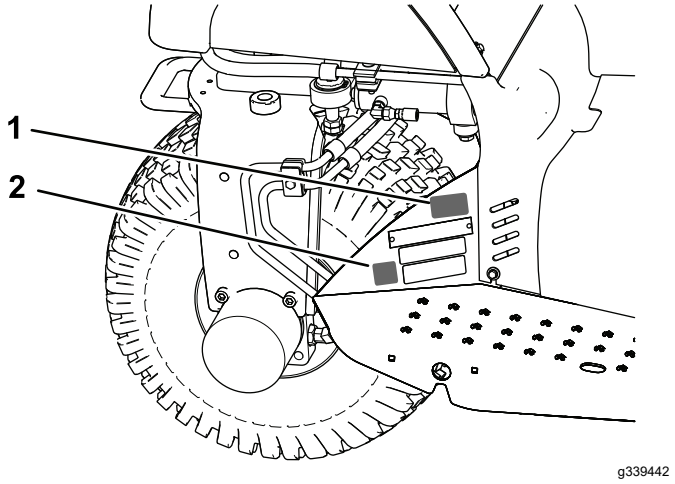


**Mynd 7**

1. Komið fyrir merkingunni sem tilgreinir framleiðsluárið hér.
2. Komið fyrir CE-merkingunni hér.

# Yfirlit yfir vöru

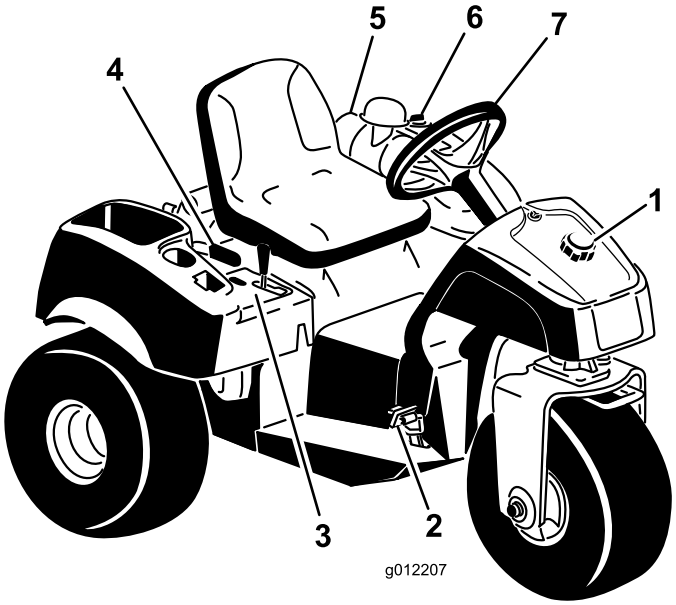


g012207

**Mynd 8**

1. Eldsneytislok
2. Dráttar- og hemlafótstig
3. Stjórnborð
4. Stöðuhemill
5. Loftsía
6. Lok glussageymis
7. Stýri

# Stjórntæki

## Dráttar- og hemlafótstig

Inngjafarfótstigið (Mynd 9) er með þrjá eiginleika: einn til að aka vélinni áfram, einn til að aka aftur á bak og einn til að stöðva vélina. Notið hæl og tá hægri fótar, ýtið efst á fótstigið til að aka áfram og neðst á fótstigið til að aka aftur á bak eða aðstoða við hemlun þegar ekið er áfram (Mynd 10). Leyfið fótstiginu að færast sjálft eða færið fótstigið í HLUTLAUSA stöðu til að stöðva vinnuvélina.

***Mikilvægt:*** **Þegar vinnuvélinni er ekið áfram skal hafa hælinn á fóthvílunni, ekki setja hælinn á aftari hvílu dráttarfótstigsins.**

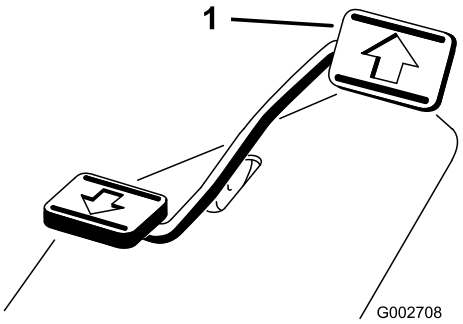


g002708

**Mynd 9**

1. Dráttar- og hemlafótstig

g002709

**Mynd 10**

Aksturshraðinn fer eftir því hversu fast er stígið á dráttarfótstigið. Stígið fótstigið í botn þegar inngjöfin er í HRAÐRI stöðu til að ná hámarksaksturshraða. Hámarksafli er náð þegar ekið er upp brekku með því að setja inngjöfina í HRAÐA stöðu og stíga um leið létt á fótstigið til að snúningshraði vélarinnar haldist hraður. Þegar dregur úr snúningshraða vélarinnar skal sleppa fótstiginu örlítið til að auka snúningshraðann.

***Mikilvægt:*** **Hámarks togkrafti er náð með því að hreyfa inngjöfina í HRÖÐU stöðuna og stíga létt á dráttarfótstigið.**

***Mikilvægt:*** **Akið aðeins á hámarksaksturshraða á milli vinnusvæða.**

**Ekki aka á hámarksaksturshraða þegar notað er áfest tengitæki eða þegar tengitæki er dregið.**

***Mikilvægt:*** **Ekki aka vélinni aftur á bak þegar tengitækið er niðri (í notkunarstillingu), að öðrum kosti geta orðið miklar skemmdir á tengitækinu.**

## Sviss

Svissinn (Mynd 11), sem notaður er til að gangsetja og drepa á vélinni, hefur þrjár stöður: STÖÐVA, GANGUR og GANGSETJA. Snúið lyklinum réttsælis á GANGSETNINGARSTÖÐU til að virkja startarann. Sleppið lyklinum þegar vélin fer í gang og lykilinn færist í stöðuna Á. Drepið er á vélinni með því að snúa lyklinum rangsælis á stöðu til að DREPA Á.

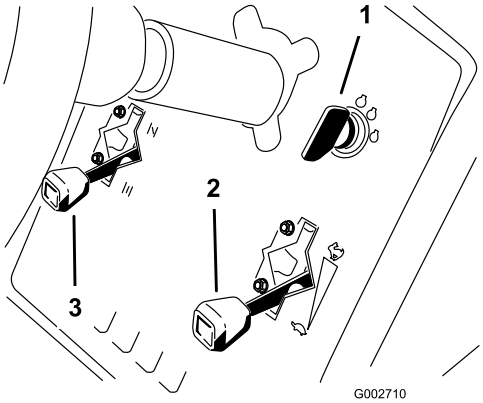


g002710

**Mynd 11**

1. Svisslykill
2. Inngjöf
3. Innsog

## Innsog

Þegar köld vél er gangsett þarf að loka innsogi blöndungsins með því að færa innsogshnappinn (Mynd 11) í stöðuna LOKA. Þegar vélin er komin í gang er innsogið stillt af til að tryggja mjúkan gang. Um leið og hægt er skal opna innsogið með því að færa það í OPNA stöðu. Heit vél þarf aðeins lítið eða ekkert innsog.

## Inngjöf

Inngjafarstöngin (Mynd 11) er tengd við og stjórnar inngjafarleiðslunni sem er tengd við blöndunginn. Stjórntækið hefur tvær stillingar: HÆGA og HRAÐA stillingu. Tvær stillingar snúningshraða vélarinnar eru í boði.

**Ath.:** Ekki er hægt að drepa á vélinni með inngjöfinni.

## Lyftistöng

Þegar hækka á tengitækið skal toga lyftistöngina (Mynd 12) aftur á bak, þegar lækka á tengitækið skal ýta lyftistönginni fram á við. Færið stöngina í haldstöðuna til að stilla á FLOTSTÖÐU. Þegar fullnægjandi stöðu er náð skal sleppa stönginni og hún fer aftur í hlutlausa stöðu.

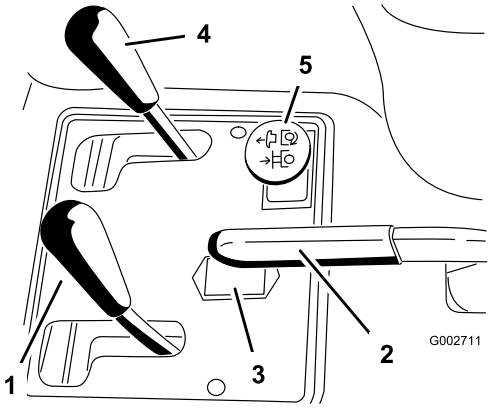


g002711

**Mynd 12**

1. Lyftistöng
2. Stöðuhemill
3. Vinnustundamælir
4. Lyftustýring að framan (aukabúnaður)
5. Fjarstýrður vökvastjórnbúnaður að aftan (aukabúnaður)

**Ath.:** Vinnuvélin er með tvívirkan lyftitjakk. Hægt er að beita niðurþrýstingi á tengitækið við tiltekin vinnuskilyrði.

## Stöðuhemill

Togið stöðuhemilsstöngina aftur til að setja stöðuhemilinn á (Mynd 12). Ýtið því fram til að taka stöðuhemilinn af.

**Ath.:** Hugsanlega verður að snúa dráttarfótstiginu hægt fram og til baka til að taka stöðuhemillinn af.

## Vinnustundamælir

Vinnustundamælirinn (Mynd 12) sýnir heildarfjölda vinnustunda. Vinnustundamælirinn byrjar að telja í hvert sinn sem svissað er Á.

## Stillistöng sætis

Færið stöngina sem er vinstra megin við sætið (Mynd 13) fram á við, rennið sætinu í stöðuna sem óskað er eftir og sleppið stönginni til að læsa sætinu í stöðu.

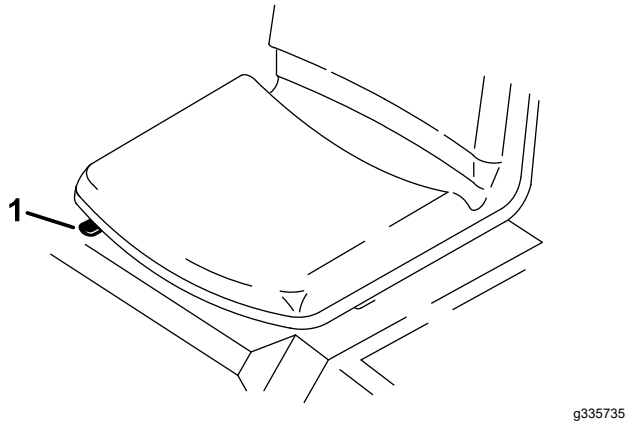


**Mynd 13**

1. Stillistöng sætis

## Afsláttarloki eldsneytis

Lokið afsláttarloka eldsneytisins (Mynd 14) þegar vinnuvélin er sett í geymslu eða þegar hún er flutt á tengivagni.

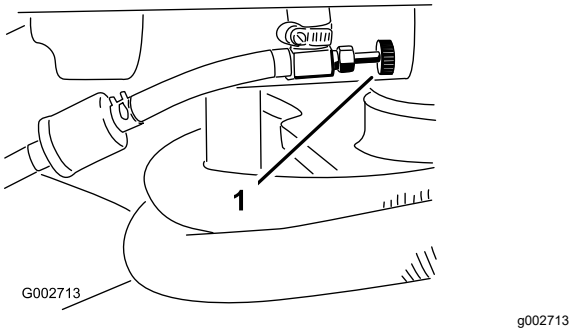


**Mynd 14**

1. Afsláttarloki eldsneytis

# Tæknilýsing

**Ath.:** Tæknilýsingar og hönnun geta breyst án fyrirvara.

| | |
|---|---|
| Breidd án tengitækis | 148 cm (58 tommur) |
| Breidd með hrífu, gerð 08751 | 191 cm (75 tommur) |
| Lengd án tengitækis | 164 cm |
| Hæð | 115 cm |
| Hjólhaf | 109 cm |
| Hægur lausagangur vélar | 1650 til 1850 sn./mín. |
| Hraður lausagangur vélar | 3350 til 3450 sn./mín. |
| Nettóþyngd | |
| Gerð 08703 | 452 kg |
| Gerð 08705 | 461 kg |

## Tengitæki/aukabúnaður

Úrval tengitækja og aukabúnaðar sem Toro samþykkir er í boði fyrir vinnuvélina til að auka við afkastagetu hennar. Hafið samband við viðurkenndan þjónustu- og söluaðila eða dreifingaraðila Toro eða farið á www.Toro.com þar sem finna má lista yfir öll samþykkt tengitæki og aukabúnað.

Notið eingöngu varahluti og aukabúnað frá Toro til að tryggja hámarksafköst og áframhaldandi öryggisvottun vinnuvélarinnar. Varahlutir og aukabúnaður frá öðrum framleiðendum geta reynst hættulegir og notkun þeirra kann að fella ábyrgðina úr gildi.

# Notkun

## *Fyrir notkun*

## Öryggi fyrir notkun

### Almennt öryggi

- Leggið vinnuvélinni á jafnsléttu, setjið stöðuhemilinn á, drepið á vélinni, takið lykilinn úr og bíðið þar til allir hlutar hafa stöðvast áður en stigið er af vinnuvélinni.
- Aldrei leyfa börnum eða óþjálfuðum einstaklingum að vinna á eða við vinnuvélina. Gildandi reglur á hverjum stað kunna að setja takmörk við aldur stjórnanda. Eigandinn ber ábyrgð á að þjálfa stjórnendur og vélvirkja.
- Kynnið ykkur örugga notkun búnaðarins, stjórntækjanna og öryggismerkinganna.
- Lærið að stöðva vinnuvélina og drepa á vélinni á skjótan máta.
- Gangið úr skugga um að kerfi fyrir nærveru stjórnanda, öryggisrofar og hlífar séu á sínum stað og virki rétt. Ekki nota vinnuvélina ef þessir hlutir virka ekki rétt.
- Skoðið vinnuvélina alltaf fyrir notkun til að ganga úr skugga um að íhlutir og festingar séu í góðu ásigkomulagi. Skiptið um slitna eða skemmda íhluti og festingar.
- Skoðið svæðið þar sem nota á sláttuvélina og fjarlægið hluti sem hún getur skotið frá sér.

### Öryggi í kringum eldsneyti

- Gætið ýtrustu varúðar við meðhöndlun eldsneytis. Það er mjög eldfimt og eldsneytisgufur eru sprengifimar.
- Drepið í sígarettum, vindlum, pípum og öðrum kveikjuvöldum.
- Notið eingöngu samþykkt eldsneytisílát.
- Ekki fjarlægja eldsneytislokið eða fylla á eldsneytisgeyminn með vélina í gangi eða á meðan hún er heit.
- Fyllið hvorki á né tappið af eldsneyti í lokuðu rými.
- Geymið ekki vinnubílinn eða eldsneytisílát nærri óvörðum loga, neistaflugi eða kveikiloga, á borð við vatnshitara eða önnur heimilistæki.
- Ef eldsneyti hellist niður skal ekki reyna að gangsetja vélina og forðast að kveikja minnsta neista þar til eldsneytisgufurnar hafa dreifst.

## Áfylling á eldsneytisgeyminn

- **Rúmtak eldsneytisgeymis:** 25 l.
- **Ráðlagt eldsneyti:**
  - Best er að nota eingöngu hreint og nýtt (ekki yfir 30 daga gamalt) blýlaust bensín með oktantölu upp á 87 eða hærri (flokkunaraðferð (R+M)/2).
  - Etanól: Hægt er að nota bensín með allt að 10% etanóli (blýlaust bensín+etanól) eða 15% MTBE (metýltertbútýleter). Etanól og MTBE eru ekki eins. Ekki má nota bensín með 15% etanóli (E15). Aldrei nota bensín sem inniheldur meira en 10% etanól, svo sem E15 (15% etanólinnihald), E20 (20% etanólinnihald) eða E85 (allt að 85% etanólinnihald). Notkun bensíns sem ekki hefur verið samþykkt getur valdið neikvæðum áhrifum á afköst og/eða skemmdum á vél sem ekki falla undir ábyrgð.
  - Ekki nota bensín sem inniheldur metanól.
  - Ekki geyma bensín í eldsneytisgeyminum eða eldsneytisílátum yfir vetrartímann nema notað sé varðveisluefni fyrir eldsneyti.
  - Ekki blanda olíu saman við bensín.

***Mikilvægt:*** **Notið ekki önnur íblöndunarefni fyrir eldsneyti en eldsneytisstöðgara/-bætiefni. Ekki nota eldsneytisvarðveisluefni sem eru að stofni til úr alkóhóli, eins etanóli, metanóli eða ísóprópanóli.**

1. Hreinsið svæðið í kringum eldsneytislokið (Mynd 15).
2. Skrúfið eldsneytislokið af.
3. Fyllið geyminn þar til eldsneytisyfirborðið er um 25 mm frá efsta hluta geymisins (neðri brún áfyllingarstútsins). **Yfirfyllið ekki.**

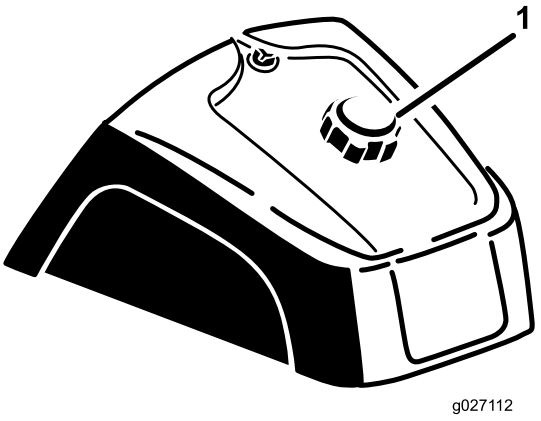


g027112

**Mynd 15**

1. Eldsneytislok

4. Setjið lokið á.
5. Þurrkið upp eldsneyti sem kann að hellast niður til að koma í veg fyrir eldhættu.

   ***Mikilvægt:*** **Notið aldrei metanól, eldsneyti sem inniheldur metanól né gasóhól sem inniheldur meira en 10% af etanóli, að öðrum kosti geta orðið skemmdir á eldsneytiskerfinu. Ekki blanda olíu saman við bensín.**

# Öryggisskoðun fyrir notkun

Framkvæmið eftirfarandi skoðanir daglega áður en vinnuvélin er notuð:

- Skoðun á samlæsingarkerfinu (síða 15)
- Smurolíuhæð könnuð (síða 23)
- Þrýstingur hjólbarða kannaður (síða 29)
- Glussalagnir og slöngur skoðaðar (síða 31)
- Staða glussa könnuð (síða 31)
- Gangið úr skugga um að hitastigið sé yfir -6,7 °C (20 °F) áður en unnið er á vinnuvélinni, að öðrum kosti er hætta á að aðalvökvadælan skemmist.

# Skoðun á samlæsingarkerfinu

**⚠ VARÚÐ**

**Ef rofar öryggissamlæsingarinnar eru aftengdir eða skemmdir kann vinnuvélin að fara óvænt af stað og valda hættu á meiðslum á fólki.**

- **Ekki fikta í samlæsingarrofunum.**
- **Kannið virkni samlæsingarrofanna daglega og skiptið um skemmda rofa áður en unnið er á vinnuvélinni.**

Tilgangur samlæsingarkerfisins er að koma í veg fyrir að vélin sé gangsett nema dráttarfóstigið sé í HLUTLAUSRI stöðu. Einnig ætti vélin að drepa á sér ef dráttarfótstigið er fært fram á við eða aftur á bak þegar stjórnandi vinnuvélarinnar situr ekki í sætinu.

***Mikilvægt:*** **Ef dráttarvélin er annaðhvort með ytra 08781-vökvakerfi að aftan eða 08783-vökvabúnað gilda viðbótarskilyrði fyrir samlæsingu:**

**Vinnuvélin fer ekki í gang þegar KVEIKT er á rofanum fyrir ytra vökvakerfi.**

**Ef vinnuvélin er í gangi með KVEIKT á rofa fyrir ytra vökvakerfi er drepið á vinnuvélinni þegar stjórnandinn fer úr sætinu.**

1. Akið vinnuvélinni á opnu svæði sem er laust við óhreinindi og gangið úr skugga um að óviðkomandi sé ekki nálægt vinnuvélinni. Drepið á vélinni.
2. Sitjið í sætinu og setjið stöðuhemilinn á.
3. Stígið á dráttarfótstigið í framgír og bakkgír um leið og reynt er að gangsetja vélina.

   **Ath.:** Hugsanlega er bilun í samlæsingarkerfinu ef hægt er að gangsetja vélina. Gerið tafarlaust við slíkt.

   Kerfið starfar rétt ef ekki er hægt að gangsetja vélina.
4. Setjist í ökumannssætið, setjið dráttarfótstigið í HLUTLAUSA stöðu, setjið stöðuhemilinn á og gangsetjið vélina.
5. Reisið ykkur upp úr sætinu og stígið varlega á dráttarfótstigið.

   **Ath.:** Vélin ætti að drepa á sér eftir eina til þrjár sekúndur. Lagfærið vandamálið ef kerfið starfar ekki eins og skyldi.

# *Meðan á notkun stendur*

**Ath.:** Miðið vinstri og hægri hlið vinnuvélarinnar út frá hefðbundinni vinnustöðu.

# Almennt öryggi

- Eigandinn/stjórnandinn getur komið í veg fyrir og ber ábyrgð á slysum sem geta valdið meiðslum á fólki eða eignatjóni.
- Notið viðeigandi persónuhlífar, þ.m.t. hlífðargleraugu, slitsterka vinnuskó með skrikvörn, klæðist löngum buxum og notið heyrnarhlífar. Takið sítt hár í tagl og berið ekki hangandi skartgripi.
- Notið ekki vinnubílinn veik, þreytt eða undir áhrifum áfengis eða annarra vímuefna.
- Leyfið aldrei farþega á vinnuvélinni og haldið nærstöddum og gæludýrum í öruggri fjarlægð frá vinnuvélinni meðan á vinnu stendur.
- Vinnið eingöngu á vinnuvélinni með góða yfirsýn til að forðast holur og duldar hættur.
- Ekki aka vinnuvélinni á blautu grasi. Skert grip getur valdið því að sláttuvélin renni til.
- Áður en vélin er gangsett þarf að tryggja að öll drif séu í hlutlausri stöðu, stöðuhemillinn sé á og að stjórnandinn sitji í sætinu.
- Lítið aftur fyrir og niður áður en bakkað er til að tryggja að leiðin sé greið.
- Sýnið aðgát þegar komið er að blindhornum, runnum, trjám eða öðrum hlutum sem kunna að takmarka útsýnið.

- Ekki aka vinnuvélinni nærri þverhnípi, skurðum eða bökkum. Vinnubíllinn getur oltið mjög skyndilega ef hjól fer fram af brúninni eða bakkinn gefur eftir.
- Stöðvið vinnuvélina og skoðið tengitækið ef það rekst í hlut eða ef vinnuvélin titrar óeðlilega. Sinnið öllum nauðsynlegum viðgerðum áður en vinnu er haldið áfram.
- Hægið á og sýnið aðgát í beygjum og þegar vinnuvélinni er ekið yfir vegi eða gangstíga. Umferð frá hægri á alltaf réttinn.
- Látið vélina aldrei ganga á svæðum þar sem útblásturslofttegundir safnast upp.
- Skiljið vinnuvélina aldrei eftir í gangi án eftirlits.
- Gerið eftirfarandi áður en svæði stjórnanda er yfirgefið:
  - Leggið vinnuvélinni á jafnsléttu.
  - Látið tengitæki síga.
  - Setjið stöðuhemilinn á.
  - Drepið á vélinni og takið lykilinn úr.
  - Bíðið þar til hlutir á hreyfingu hafa stöðvast.
- Ekki nota vinnuvélina þegar hætta er á eldingum.
- Ekki nota vinnuvélina sem dráttartæki.
- Þegar með þarf skal bleyta yfirborð til að draga úr rykmyndun.
- Notið eingöngu aukabúnað, tengibúnað og varahluti sem Toro samþykkir.

# Öryggi í halla

- Setjið saman eigin verkferli og reglur fyrir vinnu í halla. Þessi verkferli þurfa að innihalda skoðun vinnusvæðisins til að hægt sé að kanna hvort þar sé að finna of mikinn halla fyrir vinnuvélina. Beitið almennu hyggjuviti og sýnið góða dómgreind við þessa skoðun.
- Brekkur valda mikilli hættu á stjórnmissi eða veltu sem leitt getur til alvarlegra meiðsla eða dauða. Stjórnandinn er ábyrgur fyrir öruggri notkun í halla. Sýna þarf sérstaka aðgát þegar vinnuvélinni er ekið í halla.
- Akið hægt þegar ekið er í halla.
- Ef stjórnanda finnst óþægilegt að vinna á vinnuvélinni í halla skal viðkomandi sleppa því.
- Verið vakandi fyrir holum, skorningum, ójöfnum, grjóti eða öðrum huldum hlutum. Óslétt undirlag getur valdið því að vinnuvélin velti. Hátt gras getur hulið hindranir.
- Akið hægt til að ekki þurfi að stöðva eða skipta um gír í halla.
- Velta getur átt sér stað áður en hjólbarðar missa grip.
- Forðist að aka vinnuvélinni á blautu grasi. Hjólbarðar geta misst grip; hvort sem hemlar eru til staðar eða virka sem skyldi.
- Forðist að taka af stað, stöðva eða beygja vinnuvélinni í halla.
- Tryggið að allar hreyfingar í halla séu hægar og jafnar. Breytið hvorki hraða né stefnu vinnuvélarinnar skyndilega.
- Vinnið ekki á vinnuvélinni nálægt háum bökkum, skurðum, vegköntum eða vatni. Vinnuvélin getur oltið mjög skyndilega ef hjól fer út fyrir brún eða brún gefur sig. Haldið öruggri fjarlægð á milli vinnuvélarinnar og hvers kyns hættu (tvær vinnuvélarbreiddir).

# Gangsetning og stöðvun vélar

1. Stígið af dráttarfótstiginu og gangið úr skugga um að fótstigið sé í HLUTLAUSRI stöðu og setjið stöðuhemilinn á.
2. Ýtið innsoginu fram á við í KVEIKTA stöðu (við gangsetningu kaldrar vélar) og stillið inngjafarstöngina á HÆGAN snúning.

   ***Mikilvægt:*** **Þegar unnið er á vinnuvélinni við hitastig undir 0°C skal gefa henni tíma til að hitna áður en vinna hefst. Slíkt kemur í veg fyrir skemmdir á vökvamælinum og dráttarlykkjunni.**

   **Notkun vinnuvélarinnar við hitastig undir -6,7 °C (20 °F) er bönnuð, að öðrum kosti er hætta á að aðalvökvadælan skemmist.**
3. Setjið lykilinn í svissinn og snúið réttsælis til að gangsetja vélina. Sleppið lyklinum þegar vélin fer í gang.

   **Ath.:** Stillið innsogið þannig að vélin gangi mjúklega.

   ***Mikilvægt:*** **Ekki svissa á lengur en í 10 sekúndur til að koma í veg fyrir að startarinn ofhitni. Eftir 10 sekúndna tilraun til gangsetningar skal bíða í eina mínútu þar til reynt er aftur.**
4. Drepið er á vélinni með því að stilla inngjöfina á HÆGA stöðu og svissa AF.

   **Ath.:** Takið lykilinn úr svissinum til að koma í veg fyrir gangsetningu í ógáti.
5. Lokið afsláttarloka eldsneytis áður en vinnuvélin er sett í geymslu.

**⚠ VARÚÐ**

**Skoðun á vinnuvélinni með vélina í gangi getur valdið meiðslum.**

**Drepið á vélinni og bíðið þar til allir íhlutir hafa stöðvast áður en leitað er að olíulekum, lausum íhlutum og öðrum bilunum.**

# Tilkeyrsla vinnuvélarinnar

Dálítill tími líður þar nýjar vélar ná fullu afli. Meiri núningur myndast í nýjum drifkerfum og það veldur viðbótarálagi á vélina.

Notið fyrstu átta vinnustundirnar til tilkeyrslu.

Þar sem fyrstu vinnustundirnar skipta miklu máli fyrir áreiðanleika vinnuvélarinnar síðar meir skal fylgjast vel með aðgerðum og afköstum til að greina og leiðrétta öll smávægileg vandamál, sem gætu leitt til meiriháttar bilana þegar fram í sækir. Skoðið vinnuvélina oft meðan á tilkeyrslu stendur til að greina mögulegan olíuleka, lausar festingar eða aðrar bilanir.

# Tökum náð á stjórnun vinnuvélarinnar

Frekari upplýsingar og sérstakar notkunarleiðbeiningar fyrir tengitækið er að finna í *notendahandbók* tengitækisins.

Stjórnandi vinnuvélarinnar verður að æfa sig í notkun vinnuvélarinnar, vegna þess að notkunareiginleikar hennar eru aðrir en annarra vinnuvéla. Hraði gírkassans og snúningshraði vélarinnar eru tvö atriði sem verður að gæta að við notkun vinnuvélarinnar.

Stígið varlega á dráttarfótstigið til að halda snúningshraða vélarinnar stöðugum. Á þann hátt heldur vélin í við aksturshraða vinnuvélarinnar. Þegar hins vegar er stigið snöggt á dráttarfótstigið dregur úr snúningshraða vélarinnar og þar af leiðandi verður ekki nægilegt snúningsvægi til að aka vinnuvélinni. Þess vegna verður að færa inngjöfina í HRAÐA stöðu og stíga létt á dráttarfótstigið til að flytja hámarksafl til hjólanna. Hámarksaksturshraði með engu álagi verður hins vegar þegar inngjöfin er í HRÖÐU stöðunni og stígið er hægt og sígandi dráttarfótstigið þar til að það fer alveg í botn. Gætið þess að snúningshraði vélarinnar sé nægur til að skila hámarks snúningsvægi til hjólanna.

**⚠ VARÚÐ**

**Notkun vinnuvélarinnar krefst árvekni til að koma í veg fyrir veltu eða stjórnmissi.**

- **Sýnið aðgát þegar ekið er inn á eða út úr sandgryfjum.**
- **Gætið fyllstu varúðar í nágrenni skurða, lækja eða annarrar hættu.**
- **Sýnið aðgát þegar unnið er á vinnuvélinni í miklum halla.**
- **Dragið úr hraða þegar taka á krappar beygjur eða þegar beygt er í halla.**
- **Forðist að nema staðar og taka af stað skyndilega.**
- **Ekki skipta úr bakkgír í framgír án þess að stöðva vinnuvélina að fullu á milli.**

**Ath.:** Ef millistykki tengitækisins festist við millistykki dráttarvélarinnar skal stinga kúbeini eða skrúfjárni í raufina til að losa um íhlutina (Mynd 16).

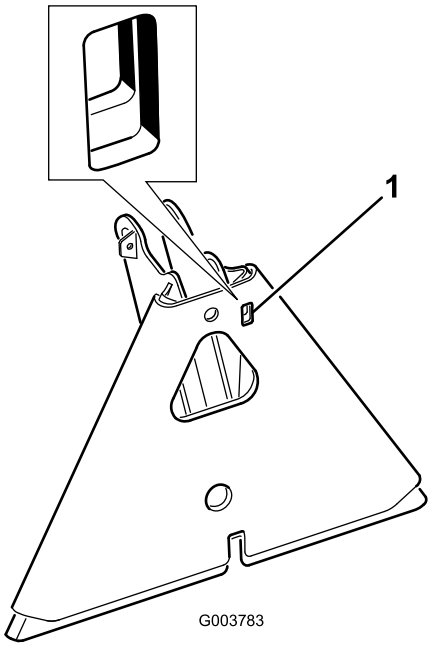


g003783

**Mynd 16**

1. Rauf

# *Eftir notkun*

# Öryggi eftir notkun

- Leggið vinnuvélinni á jafnsléttu, setjið stöðuhemilinn á, drepið á vélinni, takið lykilinn úr og bíðið þar til allir hlutar hafa stöðvast áður en stigið er af vinnuvélinni.

- Hreinsið gras og óhreinindi af hljóðkút og úr vélarrými til að koma í veg fyrir hættu á íkveikju. Hreinsið upp olíu- eða eldsneytisleka.
- Leyfið vélinni að kólna áður en vinnuvélin er sett í geymslu innandyra.
- Lokið fyrir eldsneyti áður en vinnuvélin er sett í geymslu eða flutt.
- Aldrei geyma vinnuvélina eða eldsneytisílát nærri óvörðum loga, neistaflugi eða kveikiloga, á borð við vatnshitara eða öðrum heimilistækjum.
- Haldið öllum hlutum vinnuvélarinnar í góðu ásigkomulagi og tryggið að vélbúnaður sé vel hertur.
- Skiptið um slitnar eða skemmdar merkingar og setjið nýjar í stað merkinga sem vantar.

# Vinnubíllinn dreginn

Í neyðartilvikum er hægt að draga vinnuvélina stuttar vegalengdir. Hins vegar er slíkt ekki ráðlagt sem staðlað verklag.

***Mikilvægt:*** **Ekki draga vinnuvélina hraðar en 1,6 km/klst. (1 mí./klst.), slíkt getur valdið skemmdum á drifkerfinu. Flytjið vinnuvélina á vörubíl eða eftirvagni ef nauðsynlegt er að færa vinnuvélina lengri vegalengd en 50 m. Hjólin geta læsts ef vélin er dregin of hratt. Ef slíkt gerist skal hætta að draga vinnuvélina og bíða þar til þrýstingur dráttarrásarinnar nær jafnvægi áður en dráttur hefst að nýju á hægum hraða.**

# Vinnubíllinn fluttur

- Notið skábrautir í fullri breidd við að aka vélinni á eftirvagn eða palla.
- Festið vinnubílinn tryggilega.

# Viðhald

**Ath.:** Hægt er að nálgast teikningar af rafkerfi eða vökvakerfi vélarinnar á www.Toro.com.

## Öryggi við viðhaldsvinnu

- Gerið eftirfarandi áður en stillingum, þrifum eða viðgerðum er sinnt á vinnuvélinni eða hún er yfirgefin:
  - Leggið vinnuvélinni á jafnsléttu.
  - Stillið inngjöfina á hægan lausagang.
  - Látið tengitækið síga.
  - Gangið úr skugga um að vinnuvélin sé í hlutlausum gír.
  - Setjið stöðuhemilinn á.
  - Drepið á vélinni og takið lykilinn úr.
  - Bíðið þar til hlutir á hreyfingu hafa stöðvast.
  - Látið íhluti vélarinnar kólna áður en viðhaldi er sinnt.
- Ekki sinna viðhaldi með vélina í gangi, ef því verður við komið. Haldið öruggri fjarlægð frá hlutum á hreyfingu.
- Notið búkka til að styðja við vinnuvélina eða íhluti þegar á þarf að halda.
- Losið varlega uppsafnaðan þrýsting í íhlutum.

## Ráðlögð viðhaldsáætlun/-áætlanir

| Tíðni viðhaldsþjónustu | Viðhaldsferli |
|---|---|
| Eftir fyrstu 8 klukku-stundirnar | • Herða felgurærnar. |
| Fyrir hverja notkun eða daglega | • Kanna öryggissamlæsingarkerfið.<br>• Kannið stöðu smurolíu.<br>• Kannið þrýsting í hjólbörðum.<br>• Kannið ástand glussalagna og slanga.<br>• Kannið stöðu glussans. |
| Eftir hverja notkun | • Þrífið og skoðið vinnuvélina. |
| Á 25 klukkustunda fresti | • Athugið tengingar kaplanna og hæð rafvökvans í rafgeyminum. |
| Á 100 klukkustunda fresti | • Smyrjið vinnuvélina.<br>• Skiptið um smurolíu og síu (slík gerist oftar við aurugar eða rykugar aðstæður).<br>• Setjið kertin aftur í.<br>• Herða felgurærnar. |
| Á 200 klukkustunda fresti | • Sinnið viðhaldsvinnu á loftsíunni (gerið slíkt fyrr þegar unnið er við mjög rykugar, óhreinar aðstæður).<br>• Skiptið um loftsíu. |
| Á 500 klukkustunda fresti | • Skiptið um eldsneytissíu.<br>• Skiptið um síu í viðarkolahylkinu.<br>• Hreinsið olíukælinn.<br>• Athugið snúningshraða vélarinnar (í lausagangi og við fulla inngjöf). Hafið samband við viðurkenndan dreifingaraðila Toro varðandi viðhaldvinnu eða viðgerðir. |
| Á 800 klukkustunda fresti | • Skiptið um glussann þegar ráðlagður glussi var ekki notaður eða þegar fyllt var á geyminn með vökva af annarri gerð.<br>• Skiptið um glussann þegar ráðlagður glussi var ekki notaður eða þegar fyllt var á geyminn með vökva af annarri gerð.<br>• Fjarlægið kolefni úr brunahólfinu. Hafið samband við viðurkenndan dreifingaraðila Toro varðandi viðhaldvinnu eða viðgerðir.<br>• Stillið lokana og herðið hausboltana. Hafið samband við viðurkenndan dreifingaraðila Toro varðandi viðhaldvinnu eða viðgerðir.<br>• Tæmið og hreinsið eldsneytisgeyminn. |
| Á 1.000 klukkustunda fresti | • Skiptið um glussasíuna ef ráðlögð glussasía er notuð. |

| Tíðni viðhaldsþjónustu | Viðhaldsferli |
|---|---|
| Á 1.500 klukkustunda fresti | • Skiptið um slöngur sem hreyfast til.<br>• Skiptið um hlutlausa rofa og samlæsingarrofa sætisins. |
| Á 2.000 klukkustunda fresti | • Skiptið um glussann ef ráðlagður glussi er notaður. |

***Mikilvægt:*** **Frekari upplýsingar um viðhaldsferli eru í notendahandbók vélarinnar.**

# Gátlisti fyrir daglegt viðhald

Afritið þessa blaðsíðu til að skrá reglubundið viðhald.

| Viðhaldsatriði | Vika: | | | | | | |
|---|---|---|---|---|---|---|---|
| | Mán. | Þri. | Mið. | Fim. | Fös. | Lau. | Sun. |
| Kannið virkni öryggissamlæsingarinnar. | | | | | | | |
| Athugið virkni stýrisins. | | | | | | | |
| Athugið eldsneytisstöðu. | | | | | | | |
| Kanna stöðu smurolíu. | | | | | | | |
| Kannið ástand loftsíunnar. | | | | | | | |
| Þrífið kælifanir vélarinnar. | | | | | | | |
| Hlustið eftir óeðlilegum vélarhljóðum. | | | | | | | |
| Hlustið eftir óeðlilegum vinnsluhljóðum. | | | | | | | |
| Athugið stöðu glussa. | | | | | | | |
| Leitið eftir skemmdum á vökvaslöngum. | | | | | | | |
| Leitið eftir leka. | | | | | | | |
| Kannið þrýsting í hjólbörðum. | | | | | | | |
| Athugið virkni verkfæris. | | | | | | | |
| Lagið lakkskemmdir. | | | | | | | |

| Athugasemdir um atriði/svæði sem þarf að athuga betur | | |
|---|---|---|
| Skoðun framkvæmd af: | | |
| Atriði | Dagsetning | Upplýsingar |
| | | |
| | | |
| | | |
| | | |
| | | |
| | | |
| | | |
| | | |
| | | |
| | | |

# *Undirbúningur fyrir viðhald*

**Ath.:** Miðið vinstri og hægri hlið vinnuvélarinnar út frá hefðbundinni vinnustöðu.

**⚠ VARÚÐ**

**Ef lykillinn er skilinn eftir í svissinum getur hver sem er óvart gangsett vélina og valdið alvarlegum meiðslum á stjórnanda eða öðrum nærstöddum.**

**Takið lykilinn úr svissinum áður en viðhaldi er sinnt.**

***Mikilvægt:*** **Festingarnar á hlífunum á þessari sláttuvél eru hannaðar til að fylgja með hlífinni þegar hún er tekin af. Losið allar festingarnar á hverri hlíf nokkra hringi þannig að hlífin losni án þess að losa hana alveg af, haldið svo áfram að losa þær þar til hlífin losnar alveg. Þetta kemur í veg fyrir að boltarnir séu óvart teknir alveg úr festingunum.**

# Vinnuvélinni lyft

**⚠ VIÐVÖRUN**

**Vélrænir tjakkar eða vökvatjakkar geta fallið/gefið sig undan þyngd vinnuvélarinnar og valdið alvarlegum meiðslum.**

**Notið búkka til að halda vinnuvélinni uppi.**

Lyftipunktarnir eru eins og hér segir:

- Vinstra eða hægra megin, undir mótor hægra hjólsins eða undirvagnsins (Mynd 17).

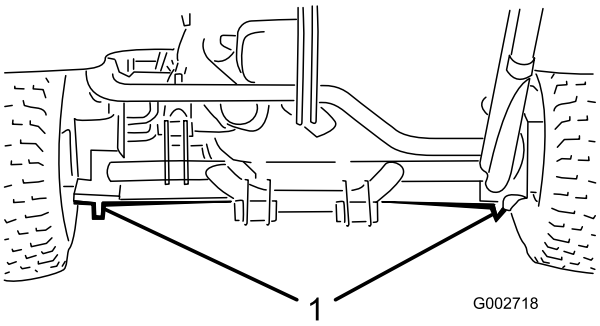


g002718

**Mynd 17**

1. Lyftipunktar að aftan

- Að framan, undir undirvagninum fyrir aftan framhjólið (Mynd 18).

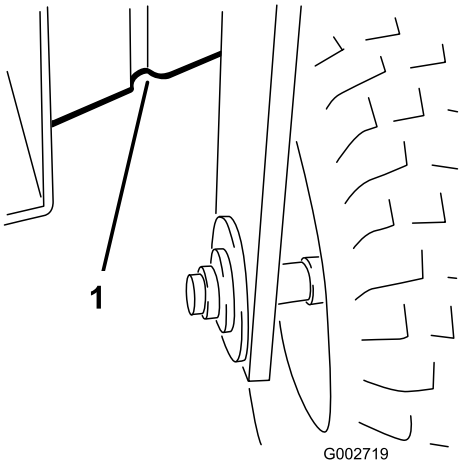


g002719

**Mynd 18**

1. Lyftipunktar að framan

# Smurning

## Vinnuvélin smurð

**Viðhaldstími:** Á 100 klukkustunda fresti

Smyrjið í smurkoppana með litíumfeiti nr. 2.

1. Þurrkið af smurkoppnum til að aðskotaefni komist ekki inn í leguna eða fóðringuna.
2. Dælið smurfeiti í leguna eða fóðringuna.
3. Þurrkið af alla umframfeiti.
4. Smyrjið eftirfarandi legur og fóðringar:
   - 1 Framhjólalega (Mynd 19).

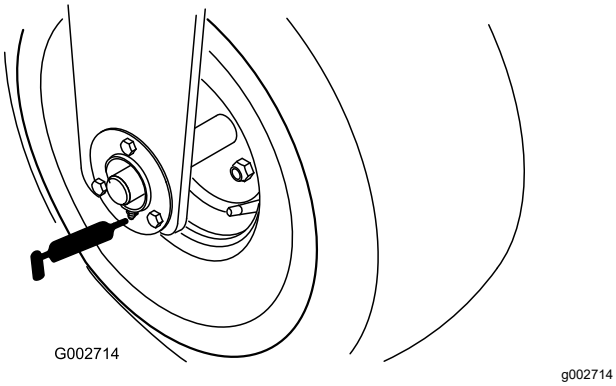


**Mynd 19**

   - 1 Snúningslega akstursfótstigs (Mynd 20).

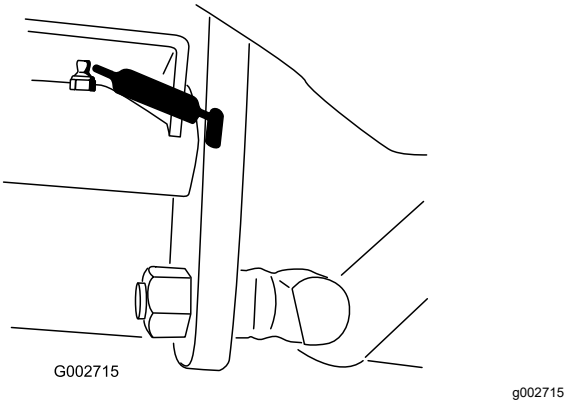


**Mynd 20**

   - 5 Dráttarbeislislegur að aftan (Mynd 21).

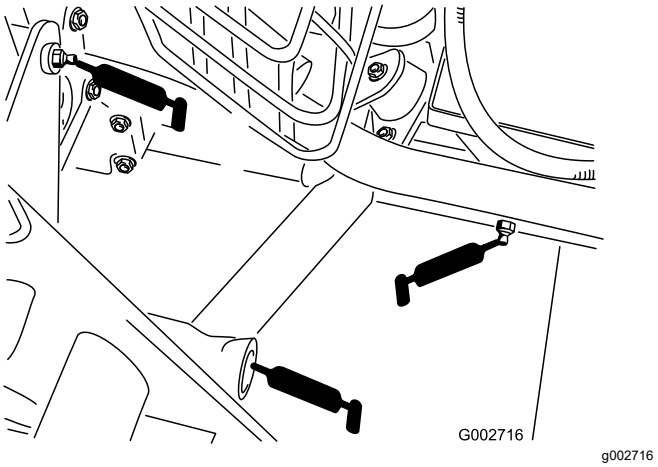


**Mynd 21**

Smurkoppar á vinstri hlið og í miðju sýndir

   - 1 Snúningslega stýris (Mynd 22).

     **Ath.:** Setja verður millitengi fyrir smursprautu á tengið á stýrispinnanum. Pantið hlutarnr. 107-1998 frá viðurkenndum dreifingaraðila Toro.

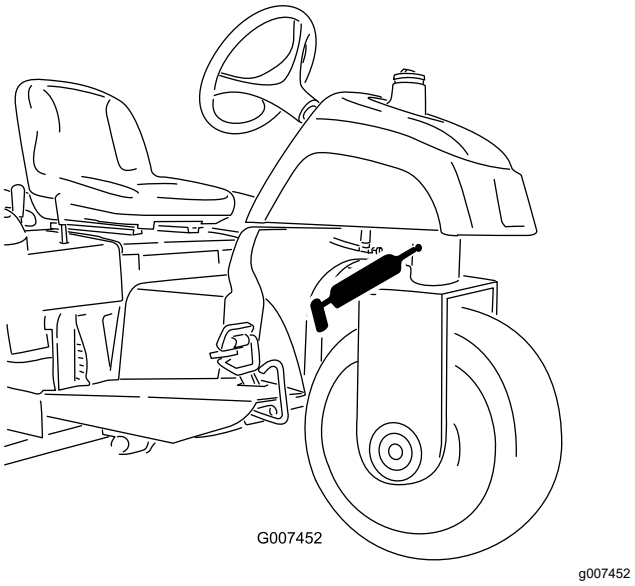


**Mynd 22**

   - 1 Stangarendalega stýristjakks – aðeins gerð 08705 (Mynd 23).

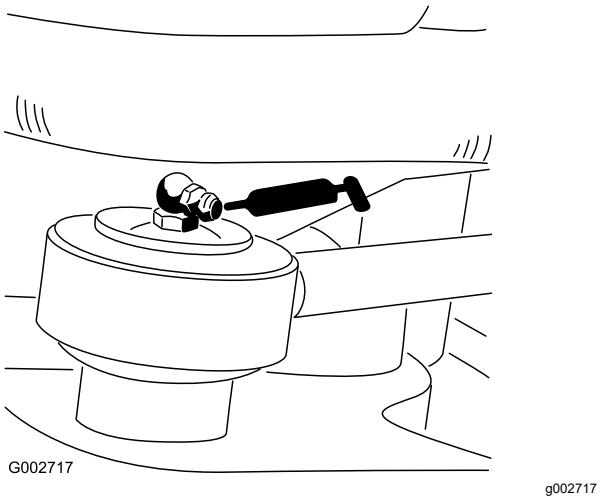


**Mynd 23**

# *Viðhald vélar*

## Vélaröryggi

- Drepið á vélinni áður en olían er könnuð eða olíu hellt á sveifarhúsið.
- Ekki breyta gangráðshraðanum eða setja vélina á yfirsnúning.

## Forskriftir vélarolíu

Notið gæðasmurolíu sem uppfyllir eftirfarandi forskriftir:

**API-flokkun:** SJ eða hærri

**Seigjustig olíu:** SAE 30 — Hærra en 4 °C

## Smurolíuhæð könnuð

**Viðhaldstími:** Fyrir hverja notkun eða daglega

Vélin er afhent með olíu í sveifarhúsinu. Engu að síður verður að kanna stöðu smurolíunnar fyrir og eftir fyrstu gangsetningu vélarinnar.

**Ath.:** Kannið stöðu olíu þegar vélin er köld.

***Mikilvægt:*** **Ef of mikil eða of lítil olía er sett á sveifarhús vélarinnar og vélin er gangsett er hætta á vélarskemmdum.**

1. Leggið vinnuvélinni á jafnsléttu, setjið stöðuhemilinn á, drepið á vélinni, takið lykilinn úr og bíðið þar til allir hlutar á hreyfingu hafa stöðvast áður en stigið er af vinnuvélinni.
2. Snúið sætinu fram á við.
3. Hreinsið svæðið í kringum olíuáfyllingarlokið og olíukvarðann til að tryggja að óhreinindi, gras o.s.frv. komist ekki í vélina (Mynd 24).
4. Takið olíukvarðann (Mynd 24) úr og strjúkið af honum með hreinum klút.

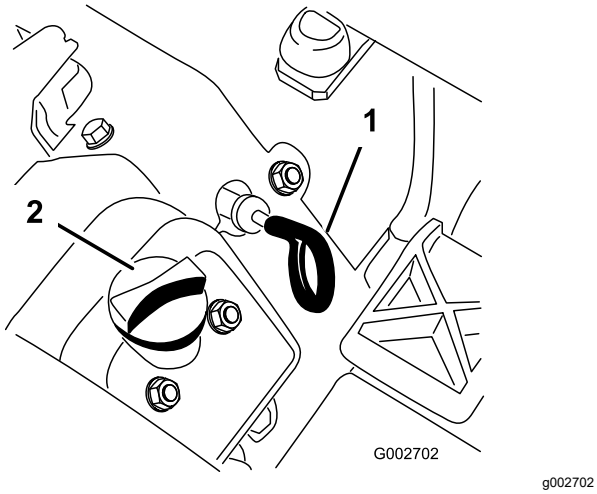


**Mynd 24**

1. Olíukvarði
2. Olíuáfyllingarlok

5. Stingið olíukvarðanum í rörið og gangið úr skugga um að hann sé kyrfilega fastur. Takið olíukvarðann úr rörinu og kannið olíuhæðina. Þegar olíuhæðin er lítil skal fjarlægja áfyllingarlokið af ventlahlífinni og fylla á nægilega mikið af tilgreindri olíu til að hún nái að merkingunni Full (fullt) á olíukvarðanum (Mynd 25).

   ***Mikilvægt:*** **Gætið þess að olíuhæðin sé ávallt á milli efri og neðri markanna á olíukvarðanum. Þegar of mikið eða of lítið af olíu er fyllt á vélina geta orðið skemmdir á vélinni þegar hún er gangsett.**

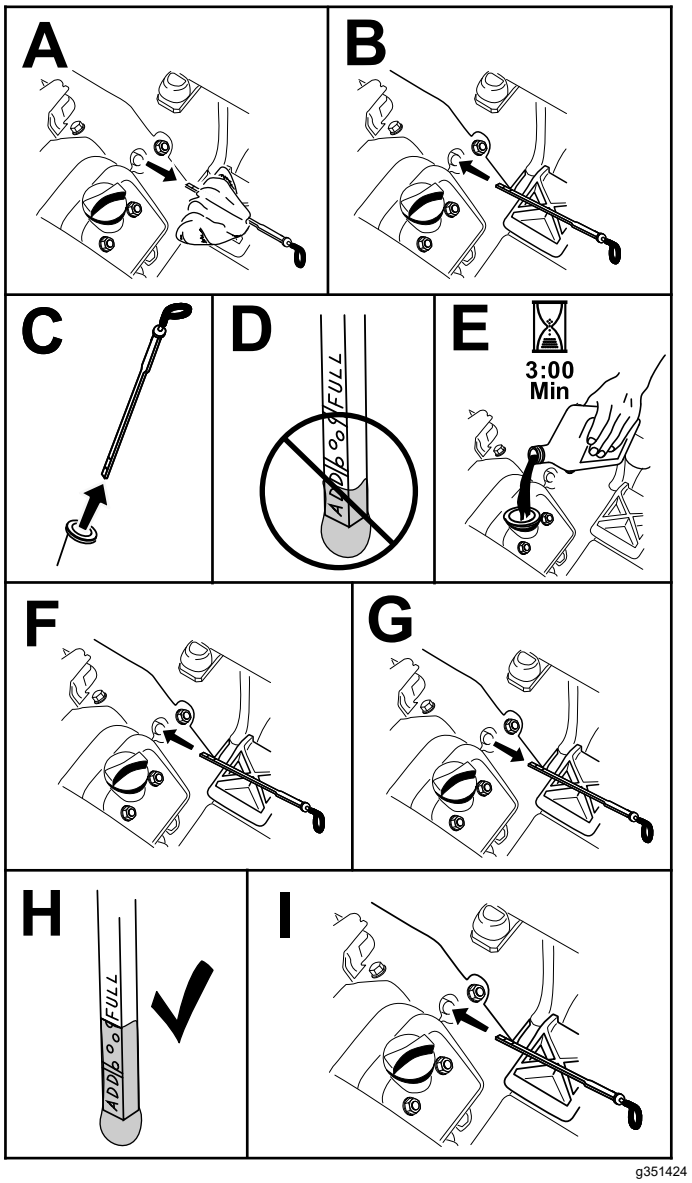


**Mynd 25**

6. Festið olíukvarðann tryggilega.

   ***Mikilvægt:*** **Stinga verður olíukvarðanum þéttingsfast í rörið til að þétta sveifarhús vélarinnar á fullnægjandi hátt. Léleg þétting sveifarhúss getur leitt til skemmda á vélinni.**

7. Snúið sætinu niður á við.

# Skipt um smurolíu og síu

**Viðhaldstími:** Á 100 klukkustunda fresti (slík gerist oftar við aurugar eða rykugar aðstæður).

**Smurolíurúmtak sveifarhúss:** u.þ.b. 1,66 l (1¾ bandarísk gallon) með síunni.

1. Leggið vinnuvélinni á jafnsléttu, slökkvið á vélinni, setjið stöðuhemilinn á, drepið á vélinni og takið lykilinn úr.

2. Takið botntappann úr og tappið allri olíunni af í afrennslispönnu (Mynd 26). Þegar olían hættir að leka út er botntappinn settur aftur í.

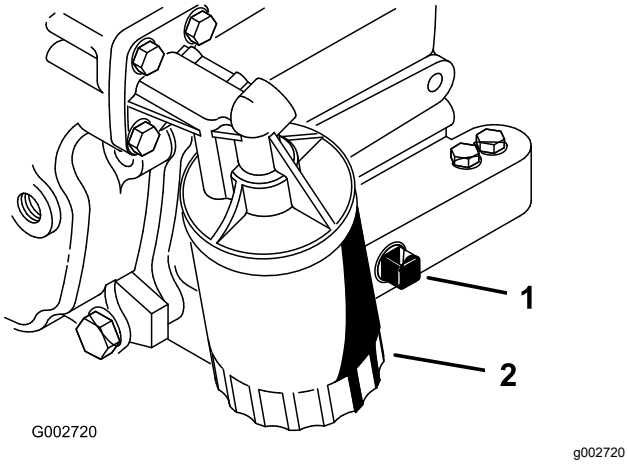


**Mynd 26**

1. Botntappi
2. Olíusía

3. Fjarlægið olíusíuna (Mynd 26).
4. Smyrjið þunnu lagi af hreinni olíu á pakkningu nýju síunnar.
5. Skrúfið síuna á með höndunum þar til pakkningin snertir síumillistykkið, herðið síðan um ½ til ¾ úr hring til viðbótar.

   ***Mikilvægt:*** **Ekki herða síuna um of.**
6. Fyllið á sveifarhúsið með tilgreindri olíu; sjá Forskriftir vélarolíu (síða 23).
7. Fargið notuðum glussa á viðeigandi máta.

# Unnið við loftsíuna

**Viðhaldstími:** Á 200 klukkustunda fresti

- Athugið meginhluta loftsíunnar með tilliti til skemmda sem gætu valdið loftleka. Skiptið um alla skemmda íhluti. Leitið eftir leka, skemmdum eða lausum hosuklemmum á inntakskerfinu.
- Ekki skipta um loftsíu áður en þess er þörf, því slíkt eykur hættu á að óhreinindi komist í vélina þegar sían er fjarlægð.
- Gangið úr skugga um að lokið sitji rétt og liggi þétt að loftsíuhúsinu.

## Skipt um loftsíu

**Viðhaldstími:** Á 200 klukkustunda fresti

1. Losið klinkurnar sem festa loftsíulokið af loftsíuhúsinu (Mynd 27).

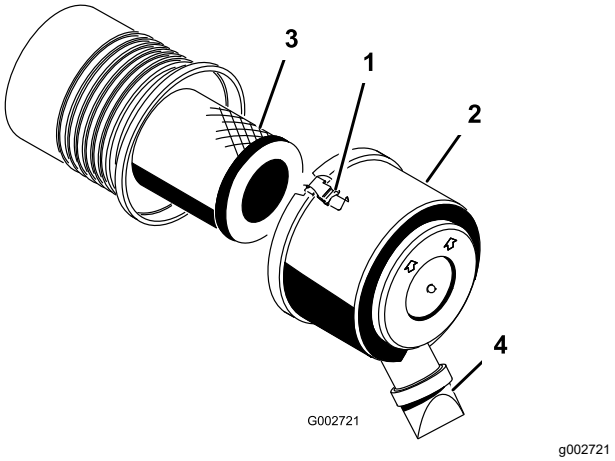


**Mynd 27**

1. Klinka
2. Rykhlíf
3. Loftsía
4. Losunarop fyrir óhreinindi

2. Losið lokið af loftsíuhúsinu.
3. Áður en sían er fjarlægð skal nota lágþrýstiloft (40 psi, hreint og þurrt loft) til að fjarlægja stærri óhreinindi sem kunna að hafa safnast saman utan á aðalsíunni og hylkinu.

   ***Mikilvægt:*** **Ekki nota háþrýstiloft, slíkt loft getur þrýst óhreinindum í gegnum síuna og inn í inntakið. Þetta hreinsunarferli kemur í veg fyrir að óhreinindi komist inn í inntakið þegar aðalsían er fjarlægð.**
4. Fjarlægið og skiptið um síuna.

   **Ath.:** Leitið eftir skemmdum á nýju síunni og skoðið þéttin á síunni og húsinu. Ekki nota skemmda síu. Setjið nýju síuna í með því að þrýsta ytri brún síunnar í sæti hylkisins. Ekki beita þrýstingi á sveigjanlegan miðhluta síunnar.

   **Ath.:** Ekki er ráðlagt að þrífa notuðu síuna vegna þess að efni síunnar kann að skemmast.
5. Hreinsið losunarop fyrir óhreinindi á lokinu.
6. Fjarlægið úttakslokann úr gúmmíi af lokinu, hreinsið opið og skiptið um úttakslokann.
7. Komið lokinu aftur fyrir og látið úttakslokann úr gúmmíi snúa niður á við, eða örlítið til vinstri eða örlítið til hægri frá enda lokans séð.
8. Festið klinkurnar.

# Skipt um kerti

**Viðhaldstími:** Á 100 klukkustunda fresti

Gerð: Champion RC14YC (eða samsvarandi)

Loftbil: 0,76 mm

**Ath.:** Kertin endast yfirleitt lengi. Hins vegar er góð regla að fjarlægja og skoða þau í hvert sinn sem vélarbilun verður.

1. Hreinsið svæðið í kringum hvert kerti fyrir sig til að koma í veg fyrir að aðskotahlutir komist í strokkinn þegar kertið er tekið úr.
2. Togið kertavírana af kertunum og takið kertin úr strokklokinu.
3. Gangið úr skugga um að engar skemmdir séu sjáanlegar á hliðarrafskauti, miðjurafskauti og einangrun.

   ***Mikilvægt:*** **Skiptið um kerti með sprungum, kámug og óhrein kerti eða kerti sem eru á annan hátt biluð. Ekki sandblása, skafa eða hreinsa rafskautin með vírbursta því óhreinindi geta að lokum losnað úr tappanum, fallið í strokkinn og skemmt vélina.**
4. Stillið bil á milli miðjurafskauts og hliðarrafskauts í 0,76 mm á hverju kerti fyrir sig, sjá Mynd 28. Komið fyrir kertum með réttu bili ásamt strokkstykkispakkningu og herðið með 23 N·m (200 in-lb) hersluátaki. Herðið kertið þéttingsfast ef átaksmælir er ekki notaður.

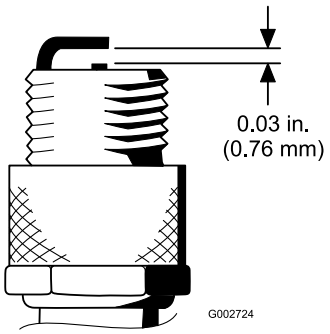


g002724

**Mynd 28**

# *Viðhald eldsneytiskerfis*

# Skipt um eldsneytissíu

**Viðhaldstími:** Á 500 klukkustunda fresti

Eldsneytissía í beinni línu er sambyggð eldsneytisleiðslunni. Beitið eftirfarandi verklagi þegar skipta verður um síuna:

1. Lokið afsláttarloka eldsneytisins, losið hosuklemmuna af blöndungshlið síunnar og fjarlægið eldsneytisleiðsluna af síunni (Mynd 29).

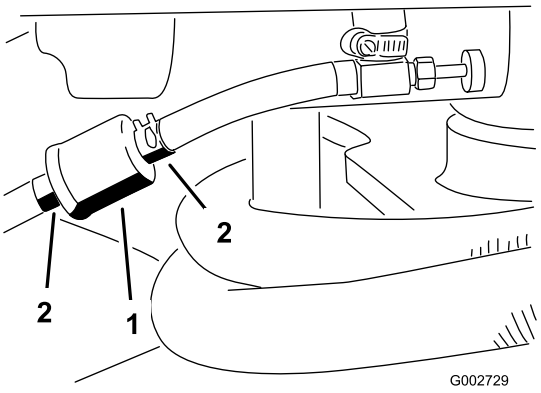


g002729

**Mynd 29**

1. Eldsneytissía
2. Slönguklemmur

2. Setjið afrennslispönnu undir síuna, losið hina hosuklemmuna og fjarlægið síuna.
3. Setjið nýju síuna á þannig að örin á síuhúsinu vísi frá eldsneytisgeyminum (að blöndungnum).
4. Rennið hosuklemmunum á enda eldsneytisleiðslnanna.
5. Ýtið eldsneytisleiðslunum á eldsneytissíuna og festið þær með hosuklemmunum.

   **Ath.:** Gangið úr skugga um að örin á hlið síunnar vísi að blöndungnum.

# Skipt um síu í viðarkolahylki

**Viðhaldstími:** Á 500 klukkustunda fresti

1. Tjakkið upp hjólbarða hægra megin að aftan og setjið búkka undir vinnuvélina.
2. Fjarlægið felgurrærnar fjórar sem festa hjólið við hjólnöfina og fjarlægið felguna og hjólbarðann (Mynd 30).

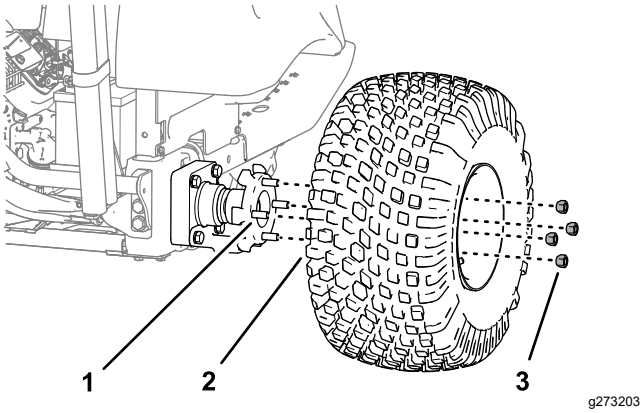


**Mynd 30**

1. Lega (hjólnöf)
2. Hjólbarði og felga
3. Felgurær

3. Fjarlægið flansskrúfurnar fjórar (¼ x ⅝ to.) sem halda hjólahlífinni fastri við undirvagn vinnuvélarinnar (Mynd 31).

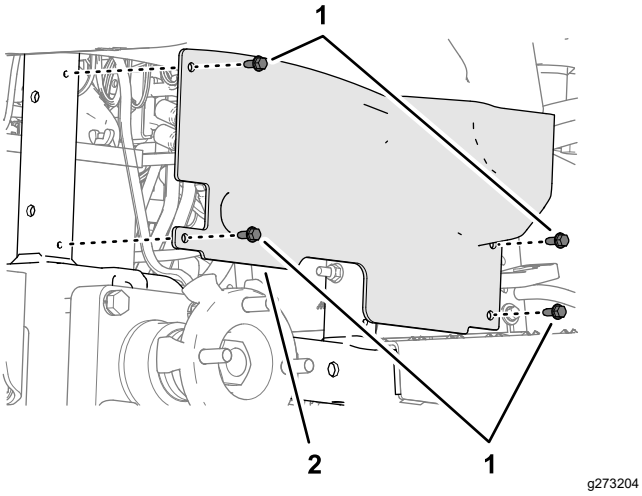


**Mynd 31**

1. Flansskrúfur (¼ x ⅝ to.)
2. Hjólahlíf

4. Teygið ykkur umhverfis neðri, innbyggðu brún stjórnborðsins og togið kolefnissíuna aftur á bak og út úr slöngunni við endann á kolefnishylkinu (Mynd 32).

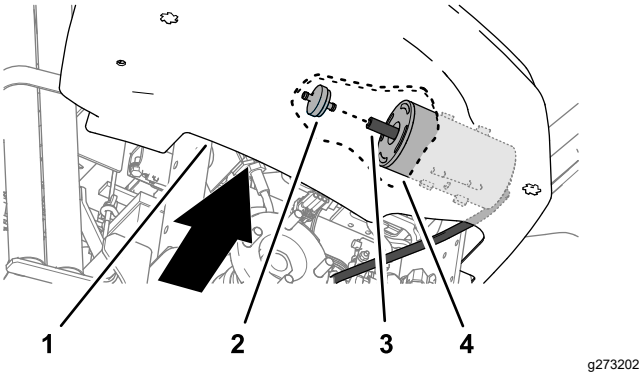


**Mynd 32**

1. Stjórnborð
2. Sía í viðarkolahylki
3. Slanga
4. Kolefnishylki

5. Komið fyrir nýrri síu kolefnishylkisins við endann á kolefnishylkinu (Mynd 32).
6. Látið op hjólahlífarinnar við undirvagn vinnuvélarinnar (Mynd 31) og festið hlífina við undirvagninn með kragaskrúfunum fjórum (¼ x ⅝ to.) sem voru fjarlægðar í skrefi 3.
7. Komið hjólbarðanum og felgunni fyrir á felguróm hjólnafarinnar (Mynd 30) og notið felgurærnar fjórar sem voru fjarlægðar í skrefi 2 og herðið rærnar með höndunum.
8. Fjarlægið búkkana og látið vinnuvélina síga til jarðar.
9. Herðið felgurærnar; sjá Hersla felguróa (síða 29).

# Viðhald rafkerfis

## Öryggi tengt rafkerfi

- Aftengið rafgeyminn áður en gert er við vinnubílinn. Aftengið mínusskautið fyrst og plússkautið síðast. Tengið plússkautið fyrst og mínusskautið síðast.
- Hlaðið rafgeyminn á opnu og vel loftræstu svæði, fjarri neistum og opnum eldi. Takið hleðslutækið úr sambandi áður en rafhlaðan er tengd eða aftengd. Klæðist hlífðarfatnaði og notið einangruð verkfæri.

## Vinnuvélin gangsett með startköplum

Þegar verður að gefa vinnuvélinni start er hægt að nota auka rafgeymaskautið (sem er á segulliða startarans) í stað jákvæða rafgeymaskautsins (Mynd 33).

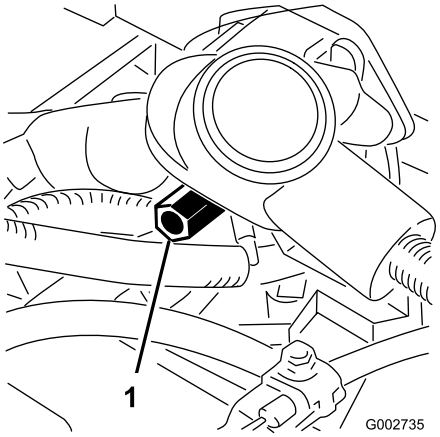


g002735

**Mynd 33**

1. Annað plúsrafgeymaskaut

## Skipt um öryggi

Öryggjaboxið (Mynd 34) er undir sætinu.

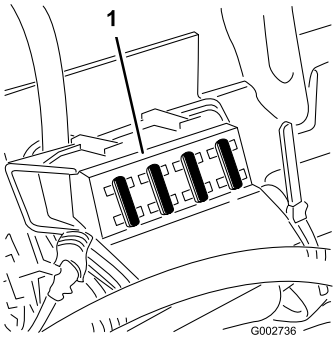


g002736

**Mynd 34**

1. Öryggjabox

## Viðhald rafgeymisins

**Viðhaldstími:** Á 25 klukkustunda fresti

Haldið við réttri hæð rafvökvans og haldið efri hluta rafgeymisins hreinum. Ef vinnuvélin er geymd þar sem hitastig getur orðið mjög hátt eyðist hleðsla rafgeymisins hraðar en þegar hann er geymdur þar sem svalt er.

Haldið efri hluta rafgeymisins hreinum með því að hreinsa hann reglulega með bursta bleyttum í ammoníaki eða matarsódalausn. Skolið hann með vatni að þrifum loknum. Ekki fjarlægja áfyllingarlokið á meðan þrifin standa yfir.

Rafgeymiskaplarnir þurfa að vera vel hertir á skautunum til að tryggja góða rafmagnstengingu.

Ef skautin byrja að tærast þarf að aftengja kaplana, mínuskapalinn (-) fyrst, og skrapa af klemmunum og skautunum. Tengið kaplana, plúskapalinn (+) fyrst, og berið vaselín á skautin.

- Athugið stöðu geymasýru rafgeymisins á 25 vinnustunda fresti, eða á 30 daga fresti á meðan vinnuvélin er í geymslu.
- Notið eimað eða steinefnasneytt vatn til að halda hæð geymasýrunnar í hólfinu. Fyllið ekki upp fyrir áfyllingarlínur hólfanna.

# Viðhald drifkerfis

## Þrýstingur hjólbarða kannaður

**Viðhaldstími:** Fyrir hverja notkun eða daglega

Kannið loftþrýsting í hjólbörðum áður en vinnuvélin er notuð (Mynd 35). Réttur loftþrýstingur í hjólbörðum að framan og að aftan er eins og hér segir:

- Sólaðir hjólbarðar: 70 kPa (10 psi)

  **Ath.:** Þegar þörf er á frekari spyrnu við notkun tanna skal minnka loftþrýstinginn niður í 55 kPa (8 psi).

- Sléttir hjólbarðar: 55 til 70 kPa (8 til 10 psi)

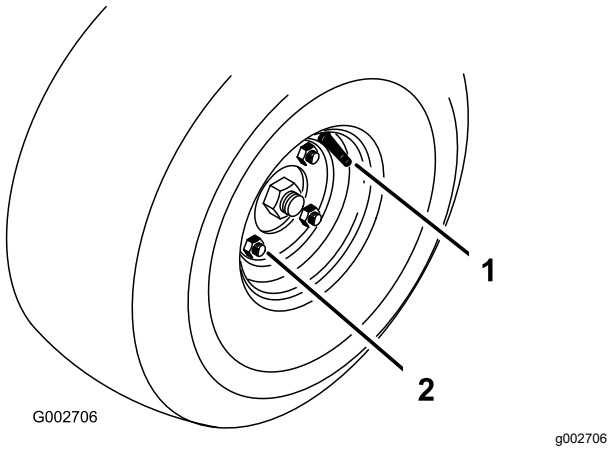


**Mynd 35**

1. Ventilleggur
2. Felguró

## Hersla felguróa

**Viðhaldstími:** Eftir fyrstu 8 klukkustundirnar

Á 100 klukkustunda fresti

Herðið felgurærnar (70 to 90 ft-lb) í 95 til 122 N m.

# Stilling flutningshraða

## Hámarks flutningshraða náð

Dráttarfótstigið er stillt á hámarks flutningshraða og bakkhraða í verksmiðju, en hugsanlega verður að gera breytingar ef fótstigið nær botni áður en dælustöngin nær botni, eða ef óskað er eftir því að draga úr flutningshraða.

Stígið á dráttarfótstigið til að ná hámarksaksturshraða. Stilla verður fótstigið ef það snertir stopparann (Mynd 36) áður en dælustöngin fer í botn:

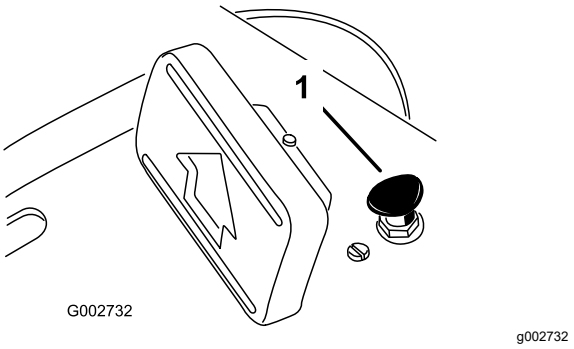


**Mynd 36**

1. Fótstigsstoppari

1. Leggið vinnuvélinni á jafnsléttu, slökkvið á vélinni, setjið stöðuhemilinn á, drepið á vélinni og takið lykilinn úr.
2. Losið um róna sem heldur fótstiginu föstu.
3. Herðið fótstigsstopparann þar til hann snertir ekki dráttarfótstigið.
4. Stígið áfram létt á flutningsfótstigið og stillið stoppara fótstigsins þannig að hann rétt snerti eða gangið úr skugga um að bil sem nemur 2,5 mm sé á milli fótstigsins og stopparans.
5. Herðið rærnar.

## Dregið úr aksturshraða

1. Leggið vinnuvélinni á jafnsléttu, slökkvið á vélinni, setjið stöðuhemilinn á, drepið á vélinni og takið lykilinn úr.
2. Losið róna sem heldur fótstiginu föstu.
3. Stígið á fótstigið þar til æskilegum flutningshraða er náð.
4. Herðið róna sem heldur fóstiginu föstu.

# Viðhald stýrikerfis

## Stilling á lyftistöng

Stillið festiplötu lyftistangarinnar (Mynd 38) ef tengitækið flýtur ekki á fullnægjandi hátt (fylgir eftir útlínum undirlagsins) við notkun.

1. Leggið vinnuvélinni á jafnsléttu, drepið á vélinni, setjið stööuhemilinn á og setjið skorður undir hjólin.
2. Fjarlægið skrúfurnar fjórar sem halda stjórnborðinu við grindina (Mynd 37).

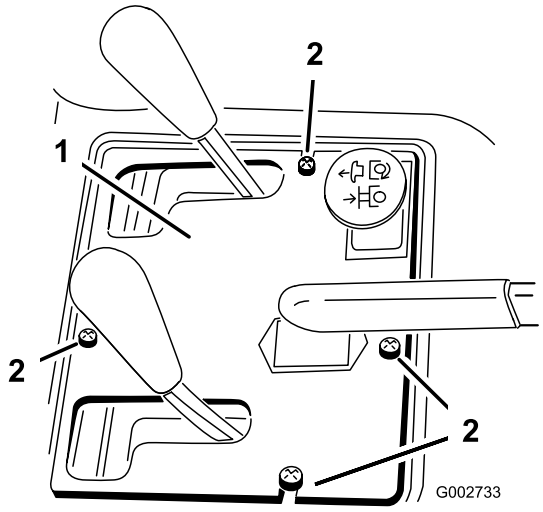


g002733

**Mynd 37**

1. Stjórnborð
2. Skrúfur

3. Losið um boltana tvo sem halda festiplötunni við stuðarann og undirvagninn.

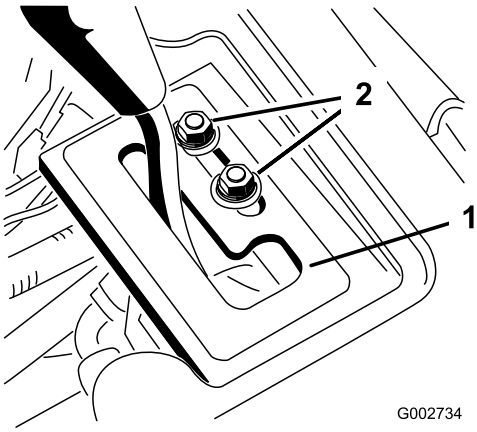


g002734

**Mynd 38**

1. Festiplata
2. Festiboltar

**⚠ VIÐVÖRUN**

**Vélin þarf að vera í gangi til að hægt sé að stilla festiplötuna. Snerting við hluti á hreyfingu eða heita fleti getur valdið meiðslum á fólki.**

**Haldið höndum, fótum, fatnaði og öðrum líkamshlutum í öruggri fjarlægð frá hlutum sem snúast, hljóðkútnum og öðru heitu yfirborði.**

4. Gangsetjið vélina.
5. Hafið vélina í gangi og færið lyftistöngina í FLOTSTÖÐU, rennið síðan festiplötunni þar til hægt er að setja út og setja inn lyftitjakkinn með höndunum.
6. Herðið báðar festikrúfurnar til að festa stillinguna.

# Viðhald vökvakerfis

## Öryggi tengt vökvakerfi

- Leitið tafarlaust til læknis ef glussi sprautast undir húð. Læknir verður að fjarlægja glussa sem kemst undir húð með skurðaðgerð innan nokkurra klukkustunda frá slysi.
- Tryggið að allar vökvaslöngur og -leiðslur séu í góðu ásigkomulagi og að öll vökvatengi séu vel hert áður en þrýstingi er hleypt á vökvakerfið.
- Haldið líkama og höndum í öruggri fjarlægð frá hárfínum leka eða stútum sem sprauta út glussa undir miklum þrýstingi.
- Notið bylgjupappa eða pappír til að finna glussaleka.
- Losið allan þrýsting af vökvakerfinu áður en unnið er við það.

## Glussalagnir og slöngur skoðaðar

**Viðhaldstími:** Fyrir hverja notkun eða daglega

Leitið daglega eftir leka, beygluðum lögnum, lausum festingum, sliti, lausum tengjum, veðrun og tæringu af völdum íðefna á glussalögnum og slöngum. Framkvæmið nauðsynlegar viðgerðir fyrir notkun.

## Forskriftir fyrir glussa

Geymirinn er fylltur í verksmiðju með hágæða glussa. Athugið hæð glussans áður en vélin er gangsett í fyrsta sinn og daglega þar á eftir, sjá Staða glussa könnuð (síða 31).

**Ráðlagður glussi fyrir glussaskipti:** Toro PX Extended Life Hydraulic Fluid sem fæst í 19 l fötum eða 208 l tunnum.

**Ath.:** Þegar notaður er ráðlagður vökvi á vinnubílnum er ekki þörf á því að skipta eins oft um vökva og síur.

**Aðrar gerðir af glussa:** Í tilvikum þegar Toro PX Extended Life Hydraulic Fluid er ekki tiltækur er hægt að nota aðra hefðbundna jarðolíuglussa með sömu forskriftir og alla tilgreinda efnislega eiginleika og uppfylla staðla í iðnaði. Notið ekki syntetískan vökva. Leitið ráða hjá söluaðila smurefnisins til að fá ábendingar um hentugan glussa.

**Ath.:** Toro tekur enga ábyrgð á skemmdum vegna notkunar rangrar gerðar af glussa og þar af leiðandi skal eingöngu nota vörur frá áreiðanlegum framleiðendum sem geta ábyrgst vörur sínar.

**Glussi með slitvörn og háan seigjuvísi/lág rennslismörk, ISO VG 46**

**Glussi með slitvörn og háan seigjuvísi/lág rennslismörk, ISO VG 46 (cont'd.)**

| Efniseiginleikar: | |
|---|---|
| Seigja, ASTM D445 | cSt @ 40°C 44 til 48 |
| Seigjustuðull, ASTM D2270 | 140 eða hærri |
| Rennslismark, ASTM D97 | -37°C til -+45°C |
| Forskriftir iðnaðarstaðla: | Eaton Vickers 694 (I-286-S, M-2950-S/35VQ25 eða M-2952-S) |

**Ath.:** Margar gerðir glussa eru nánast litlausar og því erfitt að greina þær við leka. Rautt litarefni fyrir glussa er í boði í 20 ml flöskum. Ein flaska dugar fyrir 15 til 22 l af glussa. Pantið hlutarnr. 44-2500 frá viðurkenndum dreifingaraðila Toro.

***Mikilvægt:*** **Þolmikill, sérframleiddur og vistvænn glussi frá Toro er eini sérframleiddi, lífbrjótanlegi glussinn samþykktur af Toro. Slíkur glussi er samhæfur við gúmmílíkið sem er notað í vökvakerfum Toro og hentar til notkunar við ólík hitastig. Slíkur glussi er samhæfur við hefðbundnar jarðolíur. Hins vegar ætti að vökvakerfið vandlega með hefðbundnum glussa til að ná fram hámarks lífbrjótanleika og afköstum. Olían fæst í 19 l fötum eða 208 l tunnum hjá viðurkenndum dreifingaraðila Toro.**

## Staða glussa könnuð

**Viðhaldstími:** Fyrir hverja notkun eða daglega
Kannið stöðu glussa áður en vélin er gangsett í fyrsta skipti og daglega þar á eftir.

Geymirinn er fylltur í verksmiðju með ráðlögðum glussa. Best er að kanna stöðu glussa þegar kalt er úti.

1. Lyftið öllum vökvaknúna tengitækinu að fullu í flutningsstöðuna.
2. Leggið vinnuvélinni á jafnsléttu, slökkvið á vélinni, setjið stöðuhemilinn á, drepið á vélinni og takið lykilinn úr.
3. Hreinsið svæðið í kringum glussageymislokið til að koma í veg fyrir að óhreinindi komist í geyminn (Mynd 39).

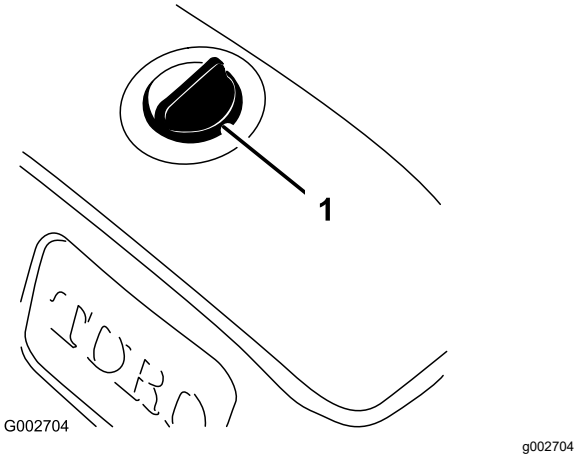


**Mynd 39**

1. Lok glussageymisins

4. Takið lokið af geyminum.
5. Takið olíukvarðann úr og strjúkið af honum með hreinum klút.
6. Stingið olíukvarðanum í áfyllingarstútinn; takið hann aftur úr og athugið vökvahæðina (Mynd 40).

   Þegar viðunandi glussamagn er fyllt á geyminn ætti vökvahæðin að vera á milli efri og neðri marka (stútnum) á olíukvarðanum.

   ***Mikilvægt:*** **Ekki er þörf á að fylla á olíu ef olíuhæðin er á milli efri og neðri markanna.**

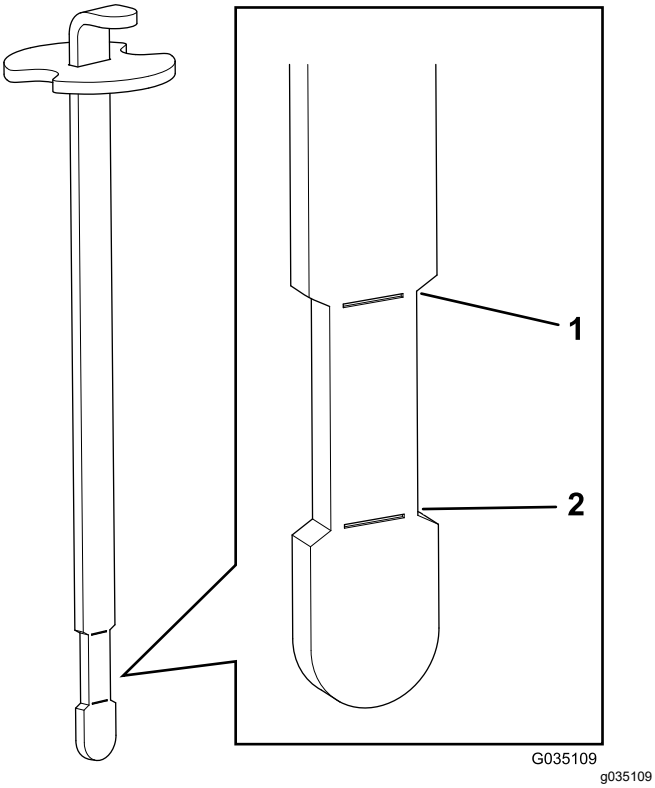


**Mynd 40**

1. Efri mörk
2. Neðri mörk

7. Þegar vökvahæðin er of lág skal fylla varlega á geyminn með ráðlögðum glussa þar til vökvahæðin nær að stút olíukvarðans.

   ***Mikilvægt:*** **Hreinsið ofan af glussageyminum áður en hann er opnaður til að koma í veg fyrir að óhreinindi komist í kerfið. Tryggið að stútur áfyllingarílátsins og trektin séu hrein.**

   ***Mikilvægt:*** **Ekki yfirfylla geyminn af glussa.**

8. Setjið lokið á geyminn.

# Skipt um glussasíuna

**Viðhaldstími:** Á 1.000 klukkustunda fresti—**Skiptið um glussasíuna** ef ráðlögð glussasía er notuð.

Á 800 klukkustunda fresti—**Skiptið um glussann þegar ráðlagður glussi var ekki notaður** eða þegar fyllt var á geyminn með vökva af annarri gerð.

1. Leggið vinnuvélinni á jafnsléttu, slökkvið á vélinni, setjið stöðuhemilinn á, drepið á vélinni og takið lykilinn úr.
2. Losið um skrúfurnar tvær sem halda miðjuhlífinni fastri á vinnuvélinni og fjarlægið hlífina (Mynd 41).

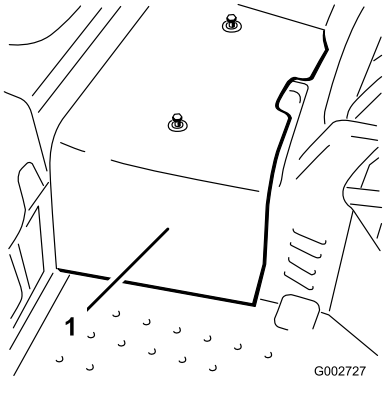


**Mynd 41**

1. Miðjuhlíf

3. Smyrjið pakkninguna á nýju síunni með hreinum glussa.
4. Komið afrennslispönnu fyrir undir glussasíunni sem er vinstra megin á vinnuvélinni (Mynd 42).

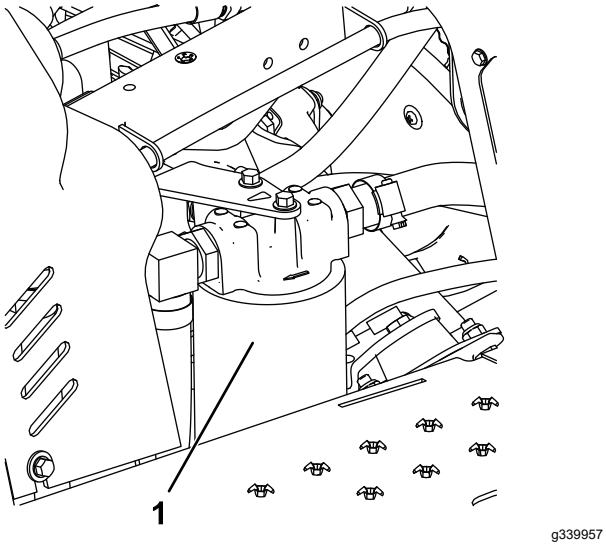


**Mynd 42**

1. Glussasía

5. Hreinsið festisvæðið í kringum síuna.

   **Ath.:** Gætið þess að nýja sían sé innan seilingar áður en nýja sían er fjarlægð.

6. Fjarlægið glussasíuna úr síuhausnum.
7. Komið nýju glussasíunni fyrir (Mynd 42) og snúið henni með höndunum þar pakkningin snertir síuhausinn og herðið svo ¾ úr snúningi til viðbótar.
8. Athugið hæð glussans og fyllið á með ráðlögðum glussa eftir þörfum, sjá Staða glussa könnuð (síða 31)
9. Komið miðjuhlífinni fyrir.

# Skipt um glussann

**Viðhaldstími:** Á 2.000 klukkustunda fresti—**Skiptið um glussann ef ráðlagður glussi er** notaður.

Á 800 klukkustunda fresti—**Skiptið um glussann þegar ráðlagður glussi var ekki notaður** eða þegar fyllt var á geyminn með vökva af annarri gerð.

**Rúmtak geymis:** 26,5 l

Skiptið út fyrir ósvikna Toro-síu, frekari upplýsingar er að finna í *varahlutalista* vinnuvélarinnar.

1. Takið lokið af glussageyminum (Mynd 43).

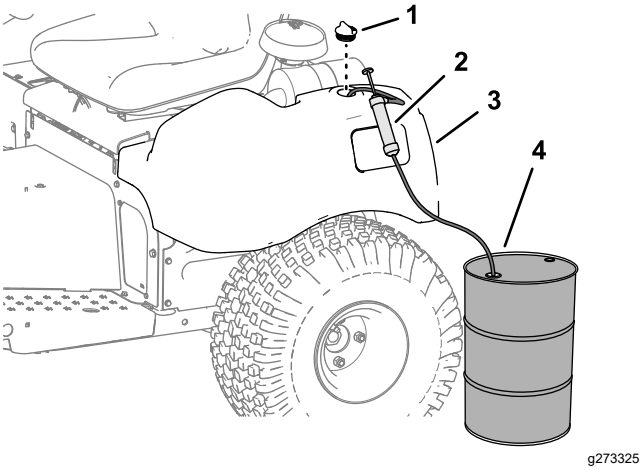


**Mynd 43**

1. Lok
2. Dæla
3. Glussatankur
4. Ílát fyrir notaðan glussa — 30 l ílát eða stærra

2. Dælið glussanum úr glussageyminum (Mynd 43).
3. Fyllið á glussageyminn með tilgreindum glussa þar til hæðin nær að stút olíukvarðans, sjá Staða glussa könnuð (síða 31).

   ***Mikilvægt:*** **Ekki yfirfylla geyminn af glussa.**

4. Gangsetjið vélina og látið hana ganga. Notið lyftitjakkinn þar til hann lengist og dregst saman og hjólið hreyfist fram á við og aftur á bak.
5. Drepið á vélinni og kannið glussahæðina í geymunum. Fyllið á eftir þörfum.
6. Leitið eftir leka.

   Lagfærið ef um leka er að ræða.

7. Komið miðjuhlífinni fyrir.

# Þrif

## Þrif og skoðun vinnuvélarinnar

**Viðhaldstími:** Eftir hverja notkun

1. Skolið vel af vinnuvélinni með garðslöngu – án stúts – til að koma í veg fyrir að of mikill vatnsþrýstingur valdi mengun í og skemmdum á þéttum og legum.

   Gangið úr skugga um að kælifanir og svæðið í kringum inntak kælilofts séu ávallt laus við óhreinindi.

   ***Mikilvægt:*** **Hreinsun olíukælisins með vatni getur valdið ótímabærri tæringu og skemmdum á íhlutum og samþjöppun á óhreinindum, sjá Hreinsun olíukælisins (síða 34).**

2. Leitið eftir glussaleka, skemmdum og sliti á íhlutum vökvakerfis og vélrænum íhlutum.

## Hreinsun olíukælisins

**Viðhaldstími:** Á 500 klukkustunda fresti

1. Fjarlægið neðri hlífina (Mynd 44).

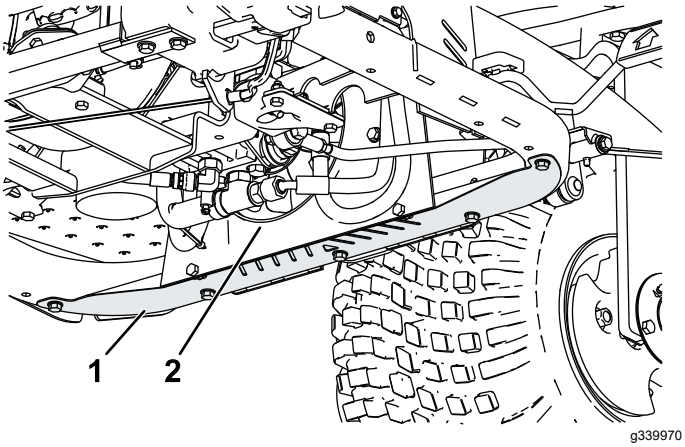


**Mynd 44**

1. Hlíf
2. Olíukælir

2. Blásið með þrýstiloftsstúti á milli viftublaðanna (Mynd 44) til að þröngva út óhreinindum í sömu átt og þau bárust inn.
3. Komið hlífinni fyrir á sínum stað.

# Geymsla

## Vinnuvélin undirbúin

1. Þrífið vinnuvélina, tengitæki og vél vandlega.
2. Leggið vinnuvélinni á jafnsléttu, setjið stöðuhemilinn á, drepið á vélinni, takið lykilinn úr og bíðið þar til allir hlutar hafa stöðvast áður en stigið er af vinnuvélinni.
3. Kannið þrýsting í hjólbörðum; sjá Þrýstingur hjólbarða kannaður (síða 29).
4. Kannið hvort festingar hafi losnað; herðið eftir þörfum.
5. Sprautið feiti í eða smyrjið alla smurkoppa og snúningspunkta; sjá Vinnuvélin smurð (síða 22).
6. Pússið með fínum sandpappír og blettið í lakkaða fleti sem hafa rispast, tærst eða flísast hefur úr.

## Vinnuvélin undirbúin

1. Skiptið um smurolíu og síu; sjá Skipt um smurolíu og síu (síða 24).
2. Gangsetjið vélina og látið hana ganga í lausagangi í tvær mínútur.
3. Drepið á vélinni, takið lykilinn úr og bíðið eftir að allir hlutir hafi stöðvast áður en stigið er af vinnuvélinni.
4. Hreinsið vandlega og þjónustið loftsíuna; sjá Unnið við loftsíuna (síða 25).
5. Þéttið inntak loftsíu og útblástursúttak með veðurþolnu málningarlímbandi.
6. Skoðið olíukvarðann og eldsneytisgeymislokið til að tryggja að þau séu tryggilega skrúfuð á.

# Rafgeymir undirbúinn

1. Fjarlægið kaplaskautin af rafgeymaskautunum.
2. Hreinsið rafgeyminn, rafgeymaskautin með vírbursta og matarsódalausn.
3. Berið Grafo 112X-húðunarfeiti (Toro hlutarnúmer 505-47) á kaplaskautin og rafgeymaskautin til að koma í veg fyrir tæringu.
4. Hlaðið rafgeyminn hægt í sólarhring á 60 daga fresti til að hefta myndun blýsúlfats í rafgeyminum.

   **Ath.:** Eðlisþyngd fullhlaðins rafgeymis er 1,250.

**Ath.:** Geymið rafgeyminn í svölu umhverfi til að koma í veg fyrir að hann afhlaðist of hratt. Gangið úr skugga um að rafgeymirinn sé fullhlaðinn til að koma í veg fyrir að það frjósi á honum.

# Athugasemdir:

# Persónuverndaryfirlýsing fyrir EES/Bretland

**Notkun Toro á persónuupplýsingum**

The Toro Company („Toro“) virðir rétt þinn til persónuverndar. Þegar þú kaupir vörur okkar kunnum við að safna vissum upplýsingum um þig, annaðhvort beint frá þér eða í gegnum fyrirtæki eða söluaðila Toro á þínu svæði. Toro notar þessar upplýsingar til að uppfylla samningsbundnar skyldur sínar – svo sem að skrá ábyrgðina þína, vinna ábyrgðarkröfur eða hafa samband við þig vegna innköllunar vöru – og í löglegum viðskiptatilgangi – svo sem að mæla ánægju viðskiptavina, bæta vörur okkar og bjóða upp á vöruupplýsingar sem þú kannt að hafa áhuga á. Toro kann að deila upplýsingunum þínum með dótturfyrirtækjum sínum, hlutdeildarfélögum sínum, söluaðilum eða öðrum samstarfsaðilum í tengslum við þetta. Við kunnum einnig að birta persónuupplýsingar þegar þess er krafist samkvæmt lögum eða í tengslum við sölu, kaup eða sameiningu fyrirtækisins. Við munum aldrei selja persónuupplýsingarnar þínar öðru fyrirtæki í markaðslegum tilgangi.

**Geymsla persónuupplýsinga**

Toro geymir persónuupplýsingarnar þínar eins lengi og við á samkvæmt tilganginum hér á undan og eins og krafist er samkvæmt lögum. Frekari upplýsingar um viðeigandi geymslutímabil er hægt að nálgast í gegnum netfangið legal@toro.com.

**Áhersla Toro á öryggi**

Persónuupplýsingar þínar kunna að vera unnar í Bandaríkjunum eða öðru landi þar sem gagnaverndarlög kunna að vera rýmri en í þínu heimalandi. Þegar við flytjum upplýsingarnar þínar út fyrir heimaland þitt munum við grípa til aðgerða, sem krafist er samkvæmt lögum, til að tryggja að gripið sé til viðeigandi öryggisráðstafana til að verja upplýsingarnar þínar og tryggja að þær séu meðhöndlaðar á öruggan máta.

**Aðgangur og leiðrétting**

Þú kannt að hafa rétt til að leiðrétta eða fara yfir persónuupplýsingarnar þínar eða hafna eða takmarka vinnslu þeirra. Hafðu samband við okkur í gegnum netfangið legal@toro.com til að gera það. Ef þú hefur áhyggjur af því hvernig Toro fer með upplýsingarnar þínar hvetjum við þig til að hafa beint samband við okkur. Hafðu í huga að Evrópubúar geta sent kvörtun til gagnaverndaryfirvalda.

# Upplýsingar um viðvörun vegna tillögu 65 í Kalifornía (California Proposition 65)

## Hvaða viðvörun er þetta?

Mögulega sérðu vöru til sölu með viðvörunarmerkingu á borð við eftirfarandi:

**VIÐVÖRUN:** Hætta á krabbameini og skaða á æxlunarfærum – www.p65Warnings.ca.gov.

## Hvað er tillaga 65?

Tillaga 65 nær til allra fyrirtækja sem starfa í Kalifornía, selja vörur í Kalifornía eða framleiða vörur sem kunna að vera seldar eða keyptar í Kalifornía. Samkvæmt henni skal ríkisstjóri Kalifornía viðhalda og birta lista yfir íðefni sem vitað er að valdi krabbameini, fæðingargöllum og/eða öðrum æxlunarskaða. Listinn er uppfærður árlega og inniheldur hundruð íðefna sem finna má í mörgum hversdagslegum hlutum. Tilgangur tillögu 65 er að upplýsa almenning um váhrif þessara íðefna.

Tillaga 65 bannar ekki sölu vara sem innihalda þessi íðefni en krefst þess í stað að viðvaranir séu settar á vörur, vöruumbúðir eða fylgiskjöl viðkomandi vara. Enn fremur gefur viðvörun á grunni tillögu 65 ekki til kynna að vara brjóti gegn öryggisstöðlum eða -kröfum vara. Yfirvöld Kalifornía hafa í raun útskýrt að viðvörun á grunni tillögu 65 jafngildi ekki ákvörðun á grunni reglugerða um hvort vara er „örugg“ eða „óörugg“. Mörg þessara íðefna hafa verið notuð í hversdagslegum vörum um árabil án skráðs skaða. Frekari upplýsingar er að finna áhttps://oag.ca.gov/prop65/faqs-view-all.

Viðvörun á grunni tillögu 65 þýðir að fyrirtæki hefur annaðhvort (1) metið váhrifin og komist að þeirri niðurstöðu að hættustig sé hverfandi; eða (2) hefur valið að birta viðvörunina vegna þess að íðefni af listanum er til staðar án þess að váhrifin hafi verið metin.

## Gilda þessi lög alls staðar?

Viðvaranir á grunni tillögu 65 eru eingöngu áskildar samkvæmt lögum Kalifornía. Þessar viðvaranir er að finna víðs vegar um Kalifornía, í mismunandi samhengi, þar á meðal en ekki takmarkað við á veitingastöðum, kjörbúðum, hótelum, skólum og spítölum og á ýmis konar vörum. Við þetta bætist að sumar netverslanir og vörulistaverslanir birta viðvaranir á grunni tillögu 65 á vefsvæðum sínum og í vörulistum.

## Hvernig standa viðvaranir Kalifornía í samanburði við mörk í landslögum?

Staðlar tillögu 65 eru oft mun strangari en í landslögum og alþjóðlegum stöðlum. Ýmis efni krefjast viðvörunar á grunni tillögu 65 í mun minni styrk en krafist er samkvæmt bandarískum landslögum. Til dæmis eru mörk tillögu 65 fyrir viðvörun vegna blýs 0,5 µg/dag, sem er mun lægra en samkvæmt bandarískum landslögum og alþjóðlegum stöðlum.

## Af hverju bera ekki allar sambærilegar vörur viðvörunina?

- Vörur sem seldar eru í Kalifornía þarf að merkja samkvæmt tillögu 65 á meðan ekki þarf að merkja sambærilegar vörur sem seldar eru annars staðar.
- Fyrirtæki sem nær samkomulagi vegna málsóknar á grunni tillögu 65 þarf mögulega að merkja vörur sínar með viðvörunum á grunni tillögu 65 en önnur fyrirtæki sem framleiða samsvarandi vörur þurfa þess ekki.
- Ekki er samræmi í því hvernig tillögu 65 er framfylgt.
- Fyrirtæki kunna að sleppa því að nota þessar viðvaranir vegna þess að viðkomandi fyrirtæki telja sig ekki þurfa þess samkvæmt tillögu 65; það að vara sé ekki með viðvörun merkir ekki að viðkomandi vara sé án þeirra íðefna og í þeim styrk sem listinn segir til um.

## Af hverju notar Toro þessa viðvörun?

Toro hefur kosið að veita neytendum eins miklar upplýsingar og hægt er til að þeir geti tekið upplýstar ákvarðanir um vörurnar sem þeir kaupa og nota. Toro notar þessar viðvaranir í tilteknum tilvikum vegna þess að það veit af tilvist eins eða fleiri skráðra íðefna án þess að leggja mat á váhrif, þar sem ekki fylgja öllum skráðum íðefnum upplýsingar um váhrifamörk. Þótt váhrif af völdum vara frá Toro kunni að vera hverfandi eða langt innan þeirra marka sem segja til um hverfandi hættu hefur Toro ákveðið að kjósa frekar meiri aðgát en minni og valið að nota viðvaranir á grunni tillögu 65. Enn fremur skal hafa í huga að ef Toro birtir ekki þessar viðvaranir kann það að verða lögsótt af Kaliforníuríki eða einkaaðilum sem framfylgja vilja tillögu 65 og gert að greiða umtalsverðar sektir.

# Ábyrgð Toro

Takmörkuð tveggja ára eða 1500 vinnustunda ábyrgð

## Skilmálar og vörur sem falla undir ábyrgð

Toro Company ábyrgist gagnvart þér að Toro-varan („vara“) þín sé laus við efnis- og smíðagalla í tvö ár eða 1500 vinnustundir*, hvort sem kemur á undan. Þessi ábyrgð nær til allra vara nema loftunarbúnaðar (sjá aðskildar ábyrgðaryfirlýsingar fyrir þær vörur). Komi upp tilvik sem falla undir ábyrgð önnumst við viðgerð á vörunni þér að kostnaðarlausu, þar með talið greining, vinna, varahlutir og flutningur. Þessi ábyrgð tekur gildi þegar varan er afhent fyrsta kaupanda.
* Varan er búin vinnustundamæli.

## Leiðbeiningar um hvernig skal nálgast ábyrgðarþjónustu

Þú berð ábyrgð á að tilkynna dreifingaraðila eða vottuðum söluaðila sem þú keyptir vöruna frá um ábyrgðartilvik um leið og það kemur í ljós. Ef þú þarfnast aðstoðar við að finna næsta dreifingaraðila eða vottaða söluaðila eða ef þú hefur spurningar um ábyrgðarréttindi þín eða skyldur geturðu haft samband við okkur á:

Toro Commercial Products Service Department
8111 Lyndale Avenue South
Bloomington, MN 55420-1196

952–888–8801 eða 800–952–2740
Netfang: commercial.warranty@toro.com

## Skyldur eiganda

Sem eigandi vörunnar berð þú ábyrgð á nauðsynlegu viðhaldi og stillingum sem lýst er í *notendahandbókinni*. Viðgerðir á vörunni vegna vandamála sem rekja má til þess að nauðsynlegt viðhald eða stillingar voru ekki framkvæmdar falla ekki undir ábyrgðina.

## Hlutir og ástand sem ekki fellur undir ábyrgð

Ekki eru allar bilanir sem upp koma innan ábyrgðartímabilsins vegna efnis- eða smíðagalla. Þessi ábyrgð nær ekki yfir eftirfarandi:

- Bilanir í vöru sem rekja má til notkunar varahluta sem ekki eru frá Toro eða uppsetningar og notkunar viðbóta eða aukahluta og vara sem ekki eru frá Toro.
- Bilanir í vöru sem rekja má til þess að ráðlögðu viðhaldi og/eða stillingum var ekki sinnt.
- Bilanir í vöru sem rekja má til misnotkunar, hirðulausrar eða ógætilegrar notkunar.
- Ógallaða varahluti. Dæmi um varahluti sem eru notaðir, eða gernýttir, við hefðbundna notkun eru, en ekki takmarkaðir við, hemlaklossar og -borðar, kúplingsborðar, hnífar, kefli, rúllur og legur (einangraðar og smurðar), fastir hnífar, kerti, eltihjól og legur, hjólbarðar, síur, reimar og tilteknir úðaraíhlutir á borð við himnur, stúta, straummæla og einstefnuloka.
- Bilanir vegna utanaðkomandi áhrifa, þar á meðal, en ekki takmarkað við, veðurs, geymslu, óhreininda, notkunar ósamþykkts eldsneytis, kælivökva, smurefna, íblöndunarefna, áburðar, vatns eða íðefna.
- Bilanir eða skert afköst vegna notkunar eldsneytis (t.d. bensíns, dísilolíu eða lífdísils) sem ekki uppfyllir viðeigandi iðnaðarstaðla.
- Eðlilegan hávaða, titring, slit og tæringu. Eðlilegt slit telst t.d., en er ekki takmarkað við, skemmdir á sætum vegna slits eða svörfunar, slit á máluðum flötum, rispur á merkingum eða rúðum.

## Íhlutir

Íhlutir sem skipta þarf um í tengslum við nauðsynlegt viðhald falla undir ábyrgð fram að þeim tíma sem skipta þarf um þá samkvæmt reglubundnu viðhaldi. Íhlutir sem skipt er út í tengslum við þessa ábyrgð falla undir ábyrgð út gildistíma upprunalegrar ábyrgðar vörunnar og þeir eru eign Toro. Toro tekur lokaákvörðun um hvort á að gera við fyrirliggjandi íhlut eða samstæðu eða hvort skipta eigi um hana. Toro kann að nota endurgerða varahluti við viðgerðir sem falla undir ábyrgð.

## Ábyrgð á Li-ion djúphleðslurafhlöðu

Li-ion djúphleðslurafhlöður eru með tiltekinn heildarfjölda kílówattstunda sem þær geta afkastað út endingartíma sinn. Notkun, hleðsla og viðhald geta lengt eða dregið úr endingartíma rafhlöðunnar. Þegar rafhlöður eru notaðar í þessari vöru minnkar sú vinna sem hægt er að sinna á milli hleðslulota þar til á endanum að rafhlaðan heldur ekki lengur hleðslu. Skipti á úrsérgengnum rafhlöðum, eftir eðlilega notkun, er á ábyrgð eiganda vörunnar.
Athugið: (Eingöngu Li-ion rafhlaða): Frekari upplýsingar er að finna í ábyrgð rafhlöðunnar.

## Ábyrgð á sveifarás út endingartíma (eingöngu ProStripe 02657-gerð)

Prostripe, sem er með núningsdisk frá Toro og hemlatengsli fyrir hníf til að tryggja öryggi við gangsetningu (sambyggð hemlatengsli fyrir hníf + núningsdiskur) sem upprunalegan búnað, notað af upprunalegum kaupanda í samræmi við ráðlagða notkun og viðhald, er í ábyrgð gagnvart bognum sveifarás út endingartímann. Vinnubílar sem eru með núningsskinnum, hnífahemlatengslaeiningum og öðrum slíkum búnaði falla ekki undir ábyrgð á sveifarási út endingartímann.

## Eigandi greiðir fyrir viðhald

Vélarstilling, smurning, þrif og bón, síuskipti, kælivökvaskipti og framkvæmd reglulegs viðhalds er á meðal hefðbundinnar þjónustu sem sinna þarf á vörum Toro og sem er á kostnað eigandans.

## Almennir skilmálar

Viðgerð hjá vottuðum dreifingar- eða söluaðila Toro er þitt eina úrræði samkvæmt þessari ábyrgð.

**Toro Company ber ekki ábyrgð á óbeinu, tilfallandi eða afleiddu tjóni vegna notkunar Toro-vara sem undir þessa ábyrgð falla, þar á meðal kostnaði eða útgjöldum vegna staðgöngubúnaðar eða þjónustu á bilunartíma eða stöðvunar fram að lokum viðgerða samkvæmt þessari ábyrgð. Engin önnur bein ábyrgð er í boði, utan útblástursábyrgðarinnar sem vísað er til hér að neðan, ef hún á við. Allar óbeinar ábyrgðir á söluhæfi og notagildi takmarkast við endingartíma þessarar beinu ábyrgðar.**

Sum ríki leyfa ekki takmörkun á ábyrgð vegna tilfallandi eða afleidds tjóns, eða takmörkun á því hversu lengi óbein ábyrgð er í gildi, og því kunna takmarkanirnar hér á undan ekki að gilda um þig. Þessi ábyrgð veitir eiganda sérstök lagaleg réttindi, auk annarra mögulegra réttinda sem kunna að vera mismunandi á milli ríkja.

## Athugasemd um útblástursábyrgð

Útblástursstjórnkerfi vörunnar þinnar kann að falla undir aðskilda ábyrgð sem uppfyllir kröfur Umhverfisverndarstofnunar Bandaríkjanna (EPA) og/eða loftslagsráðs Kaliforníu (CARB). Vinnustundamörk sem gefin eru upp hér á undan tengjast ekki ábyrgð útblástursstjórnkerfisins. Frekari upplýsingar eru í ábyrgðaryfirlýsingu fyrir útblástursstjórnkerfi sem fylgir vörunni eða er að finna í fylgiskjölum vélarframleiðanda.

## Önnur lönd en Bandaríkin eða Kanada

Viðskiptavinir sem kaupa Toro-vörur sem fluttar er út frá Bandaríkjunum eða Kanada skulu hafa samband við viðkomandi dreifingaraðila (söluaðila) Toro vegna upplýsinga um ábyrgð í viðkomandi landi, héraði eða ríki. Ef þú ert af einhverjum sökum óánægð(ur) með þjónustu dreifingaraðilans eða átt í erfiðleikum með að nálgast ábyrgðarupplýsingar skaltu hafa samband við vottaða þjónustumiðstöð Toro.

TORO®

Count on it.