Manual del operador

Segadora de greens Greensmaster® eFlex® 1021

Modelo—Intervalo de números de serie

04861—414000000 y superiores

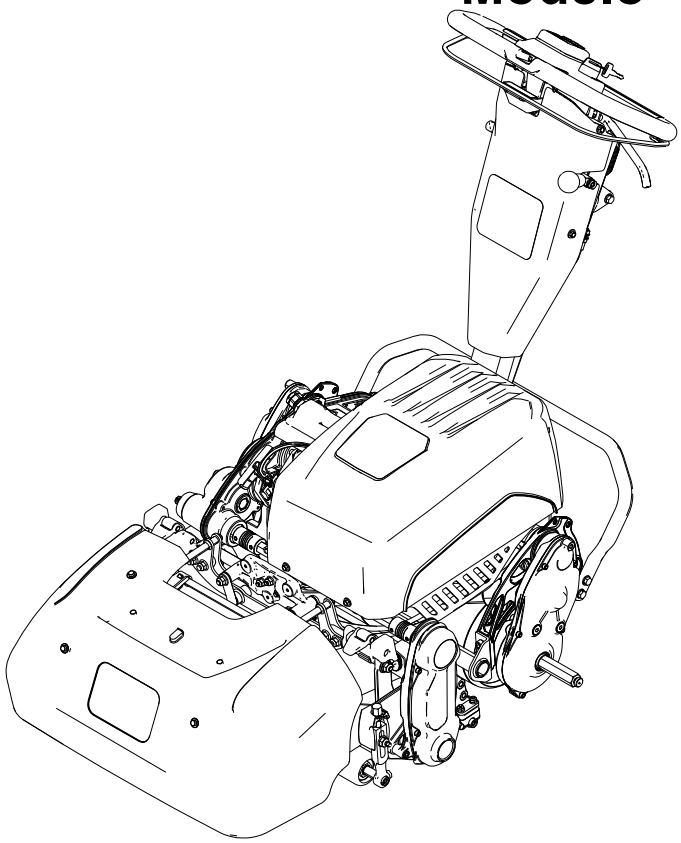

3460-893A

Traducción del original (ES)

*3460-893*A

Exención de responsabilidad e información normativa

Este producto cumple todas las directivas europeas aplicables; si desea más detalles, consulte la Declaración de Conformidad (Declaration of Conformity – DOC) de cada producto.

⚠ ADVERTENCIA

CALIFORNIA
Propuesta 65

El cable eléctrico de este producto contiene plomo, una sustancia química identificada por el Estado de California como causante de defectos de nacimiento u otros daños reproductivos. Lavarse las manos después de su manipulación.

Los bornes, terminales y otros accesorios de la batería contienen plomo y compuestos de plomo, productos químicos reconocidos por el Estado de California como causantes de cáncer y daños reproductivos. Lávese las manos después de manejar el material.

El uso de este producto puede causar la exposición a sustancias químicas identificadas por el Estado de California como causantes de cáncer, defectos de nacimiento u otros daños reproductivos.

Tabla de contenidos

Exención de responsabilidad e información normativa 2
Capítulo 1: Introducción 1–1
Uso previsto 1–1
Cómo obtener ayuda 1–1
Convenciones del Manual 1–2
Capítulo 2: Seguridad 2–1
Seguridad en general 2–1
Pegatinas de seguridad e instrucciones 2–1
Capítulo 3: Configuración 3–1
Ajuste e instalación de la unidad de corte 3–1
Instalación de las ruedas de transporte 3–1
Instalación del recogedor 3–2
Ajuste del perno del cierre del ajustador de la altura del manillar 3–3
Montaje del cargador de la batería 3–4
Chapter 4: Product Overview 4–1
Controles 4–2
Especificaciones 4–10
Aperos/accesorios 4–11
Capítulo 5: Operación 5–1
Antes del uso 5–1
Seguridad antes del uso 5–1
Mantenimiento diario 5–1

© 2023—The Toro® Company

8111 Lyndale Ave So
Bloomington, MN 55044

Contáctenos en www.Toro.com
Impreso en EE. UU.

Reservados todos los derechos

Ajuste de la frecuencia de corte 5–1
Durante el uso 5–2
Seguridad durante el uso 5–2
Arranque de la máquina 5–4
Descripción general de la siega 5–4
Consejos de siega 5–5
Apagado de la máquina 5–6
Después del uso 5–6
Seguridad tras el uso 5–6
Uso de la máquina después de la siega 5–6
Desengranar la transmisión 5–6
Transporte de la máquina 5–7
Instalación de las ruedas de transporte 5–7
Transporte de la máquina mediante ruedas de transporte 5–8
Retirada de las ruedas de transporte 5–8
Transporte de la máquina 5–8
Operación de la batería 5–9
Seguridad de la batería y el cargador 5–9
Transporte de la batería de iones de litio 5–11
Cuidado de la batería de iones de litio 5–11
Uso del cargador de baterías de iones de litio 5–13
Capítulo 6: Mantenimiento 6–1
Seguridad en el mantenimiento 2
Calendario recomendado de mantenimiento 2
Daily Maintenance Checklist 3
Procedimientos previos al mantenimiento 4
Preparación de la máquina para el mantenimiento 4
Mantenimiento del sistema eléctrico 4
Seguridad del sistema eléctrico 4
Mantenimiento de la batería de iones de litio 5
Eliminación de la batería 5
Mantenimiento del cargador de la batería 5
Cambio de los fusibles 5
Mantenimiento de los controles 6
Ajuste del freno de servicio/estacionamiento 6
Mantenimiento del sistema de transmisión 8
Cambio del aceite de la transmisión 8
Mantenimiento de la unidad de corte 8
Seguridad de las cuchillas 8
Instalación de la unidad de corte 8
Retirada de la unidad de corte 9
Información sobre autoafilado 10
Limpieza 11
Limpieza de la máquina 11
Capítulo 7: Almacenamiento 7–1
Seguridad durante el almacenamiento 7–1
Almacenamiento de la máquina 7–1
Requisitos de almacenamiento de las baterías 7–1
Almacenaje del cargador 7–2
Garantía de la batería
La Garantía Toro
Información sobre las Advertencias de la Proposición 65 de California

Capítulo 1

Introducción

Uso previsto

Esta máquina es una segadora manual de cuchillas de molinete, diseñada para que la utilicen operadores profesionales contratados en aplicaciones comerciales. Se ha diseñado principalmente para cortar hierba en césped bien mantenido. El uso de este producto para otros fines distintos a los previstos podría ser peligroso para usted y para otras personas.

Lea este manual detenidamente para aprender a utilizar y mantener correctamente su producto, así como para evitar lesiones y daños al producto. Usted es el responsable de operar el producto de forma correcta y segura.

Cómo obtener ayuda

Visite www.Toro.com para buscar materiales de formación y seguridad o información sobre accesorios, para localizar un distribuidor o para registrar su producto.

Cuando necesite asistencia técnica, piezas genuinas Toro o información adicional, póngase en contacto con un Servicio Técnico Autorizado Toro o con Atención al cliente, y tenga a mano los números de modelo y serie de su producto. Estos números se encuentran en la placa del número de serie de su producto 1. Escriba los números en el espacio provisto.

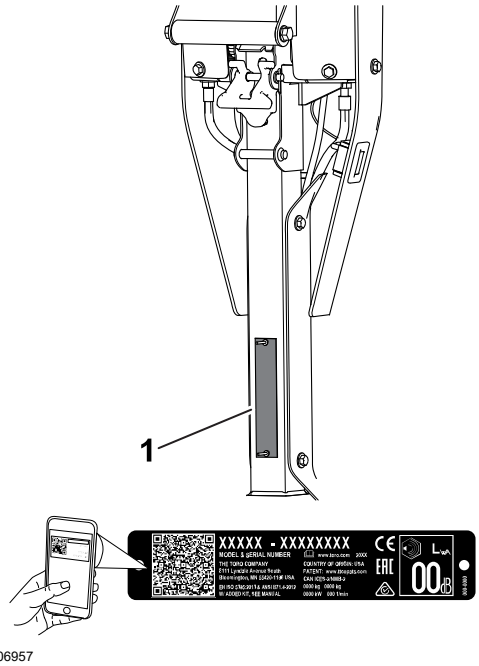

G406957

IMPORTANTE

Con su dispositivo móvil, puede escanear el código QR de la pegatina del número de serie (en su caso) para acceder a información sobre la garantía, las piezas, y otra información sobre el producto.

Número de modelo:		**Número de serie:**	

Convenciones del Manual

Este manual identifica peligros potenciales y contiene mensajes de seguridad identificados por el símbolo de alerta de seguridad, que señala un peligro que puede causar lesiones graves o la muerte si usted no sigue las precauciones recomendadas.



G405934

Este manual utiliza 2 palabras para resaltar información. **Importante** llama la atención sobre información mecánica especial, y **Nota** resalta información general que merece una atención especial.

Seguridad en general

Este producto es capaz de amputar manos y pies y de lanzar objetos al aire.

- Lea y comprenda el contenido de este *Manual del operador* antes de arrancar la máquina.
- Preste toda su atención al utilizar la máquina. No realice ninguna actividad que cause distracciones; de lo contrario, podrían producirse lesiones o daños materiales.
- No ponga las manos o los pies cerca de los componentes móviles de la máquina.
- No utilice la máquina si no están colocados y si no funcionan correctamente todos los protectores y dispositivos de seguridad.
- Mantenga a otras personas, especialmente a los niños, alejadas del área de operación. Nunca permita a los niños utilizar la máquina.
- Apague la máquina, retire la llave (en su caso) y espere a que se detenga todo movimiento antes de abandonar el puesto del operador. Deje que se enfríe la máquina antes de hacer trabajos de ajuste, mantenimiento, limpieza o almacenamiento.

El uso o mantenimiento incorrecto de esta máquina puede causar lesiones. Para reducir el peligro de lesiones, siga estas instrucciones de seguridad y preste atención siempre al símbolo de alerta de seguridad ⚠, que significa: Cuidado, Advertencia o Peligro – instrucción relativa a la seguridad personal. El incumplimiento de estas instrucciones puede dar lugar a lesiones personales o la muerte.

Pegatinas de seguridad e instrucciones



Las calcomanías de seguridad e instrucciones están a la vista del operador y están ubicadas cerca de cualquier zona de peligro potencial. Sustituya cualquier calcomanía que esté dañada o que falte.

Pegatina pieza: 120-9570



s_decal120-9570

1 Advertencia – no se acerque a las piezas en movimiento; mantenga colocados todos los protectores y defensas.

Pegatina pieza: 133-8061



s_decal133-8061

Pegatina pieza: 137-9712

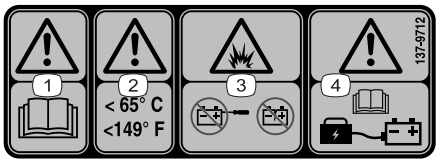

decal137-9712

1 Advertencia – lea el *Manual del operador*.

2 Advertencia – manténgase a temperaturas inferiores a 65 °C.

3 Peligro de explosión – no abra la batería; no utilice una batería dañada.

4 Advertencia – lea el *Manual del operador* para obtener información sobre la carga de la batería.

Pegatina pieza: 138-1644

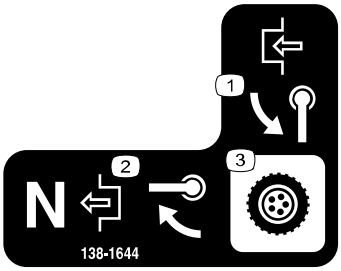

s_decal138-1644

1 Girar la palanca para activar.

2 Con la máquina en posición de punto muerto, girar la palanca para desactivar.

3 Control de transmisión

Pegatina pieza: 138-1589

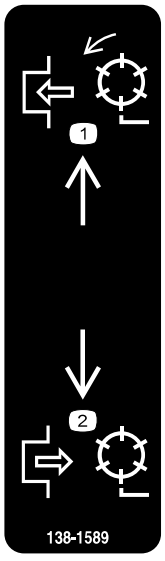

s_decal138-1589

1 Engranar los molinetes.

2 Desengranar los molinetes.

Pegatina pieza: 138-2138

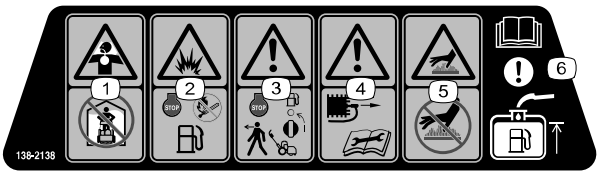

s_decal138-2138

(1) Vapores venenosos o gases tóxicos, peligro de asfixia – no ponga en marcha el motor en un espacio cerrado.

(2) Peligro de explosión – apague el motor antes de añadir combustible; no fume, mantenga alejado del fuego y de las llamas desnudas al añadir combustible.

(3) Advertencia – apague el motor y cierre la válvula de cierre de combustible antes de dejar la máquina.

(4) Advertencia – desconecte el cable de la bujía antes de realizar tareas de mantenimiento.

(5) Peligro de superficie caliente – no toque la superficie caliente.

(6) Atención – lea el *Manual del operador* para obtener información sobre el llenado del depósito de combustible.

Pegatina pieza: 138-5532



s_decal138-5532

(1) Tirar hacia arriba para quitar el freno.

(2) Tirar hacia abajo para poner el freno.

(3) Freno de estacionamiento – bloqueado

(4) Freno de estacionamiento – desbloqueado

(5) Advertencia – lea el *Manual del operador*.

(6) Advertencia – no haga funcionar esta máquina si no ha recibido una formación adecuada.

(7) Advertencia – lleve protección auditiva.

(8) Peligro de objetos arrojados – mantenga alejadas a otras personas.

(9) Advertencia – no se acerque a las piezas en movimiento; mantenga colocados todos los protectores.

(10) No remolque la máquina.

Pegatina pieza: 138-5533

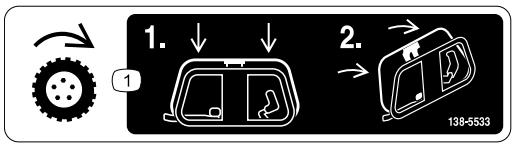

s_decal138-5533

(1) Control de tracción – presione el control de tracción hacia abajo y luego tire de él hacia el manillar.

Pegatina pieza: 138-5534

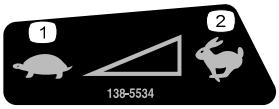

s_decal138-5534

(1) Lento

(2) Rápido

Pegatina pieza: 139-5178

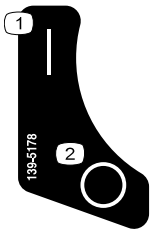

s_decal139-5178

1 Encendido

2 Apagado

Pegatina pieza: 139-5614

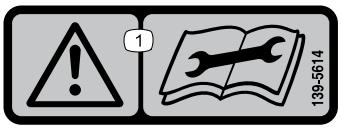

s_decal139-5614

1 Advertencia – lea el *Manual del operador* antes de realizar tareas de mantenimiento.

Pegatina pieza: 147-2255

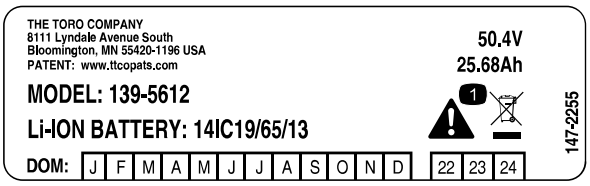

s_decal147-2255

1 Advertencia – no desechar.

Ajuste e instalación de la unidad de corte

Piezas necesarias

1	Unidad de corte (pedir por separado; póngase en contacto con su distribuidor autorizado Toro)
1	Tubo hexagonal
1	Muelle
1	Collarín

1. Ajuste la unidad de corte a la configuración deseada; consulte el *Manual del operador* de la unidad de corte.
2. Instale el muelle [1], el collarín [2] y el tubo hexagonal [3] en el eje del acoplamiento de la transmisión.
3. Instale las unidades de corte en la máquina.

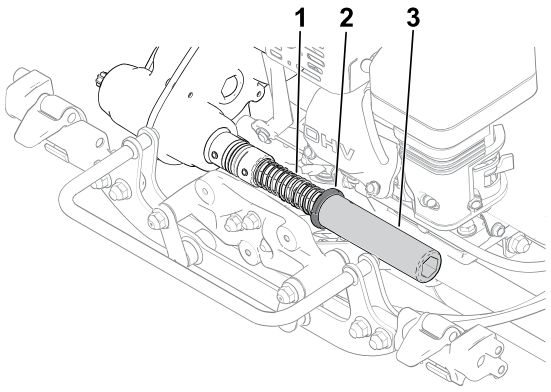

G404684

Instalación de las ruedas de transporte

Puede comprar un Kit opcional de ruedas de transporte (Modelo 04123); póngase en contacto con su distribuidor autorizado Toro.

1. Asegúrese de que los neumáticos están inflados a 83-103 bar (12-15 psi).
2. Mueva el caballete a la posición de MANTENIMIENTO DE LAS RUEDAS DE TRANSPORTE.

3. Deslice una rueda sobre un eje (1).
4. Gire el clip de retención de la rueda (2) alejándolo del centro de la rueda, dejando que esta entre más en el eje.
5. Mueva la rueda hacia ambos lados hasta que entre completamente en el eje y la pletina de retención quede enganchada en la ranura del eje.
6. Repita el procedimiento en el otro lado de la máquina.
7. Baje la máquina cuidadosamente del caballete.

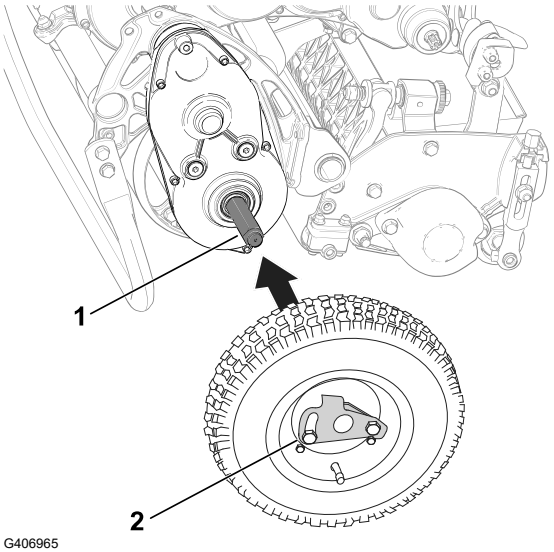

G406965

Instalación del recogedor

Piezas necesarias

1	Recogedor

IMPORTANTE

Si se le cae el recogedor, examine los puntos de contacto con el brazo de inclinación (1), cerca del reborde inferior del recogedor, en busca de daños. Enderécelos antes de usar el recogedor.

Si se utiliza del recogedor con los puntos de contacto con los brazos de inclinación doblados, puede haber contacto entre el recogedor y la unidad de corte, lo que causaría un ruido molesto y podría dañar el recogedor o la unidad de corte.

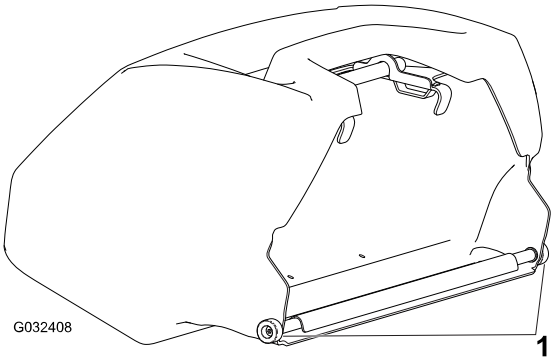

G404688

1. Agarre el recogedor por el asa.
2. Guíe el reborde del recogedor entre las placas laterales de la unidad de corte y por encima del rodillo delantero.

3. Instale los ganchos del recogedor [2] sobre el tubo del bastidor [1].

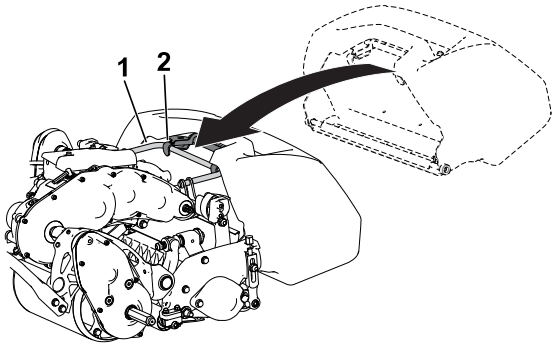

G404689

Ajuste del perno del cierre del ajustador de la altura del manillar

Si el ajustador de la altura del manillar no está paralelo al receptor superior soldado, siga estos pasos para ajustar el perno:

1. Afloje la tuerca [1] del perno del cierre [3] hasta que la cabeza del perno sobresalga del tope y pueda girar libremente [2].

   Nota: Puede aplicar presión al muelle del ajustador de la altura del manillar para reducir la tensión sobre el perno.

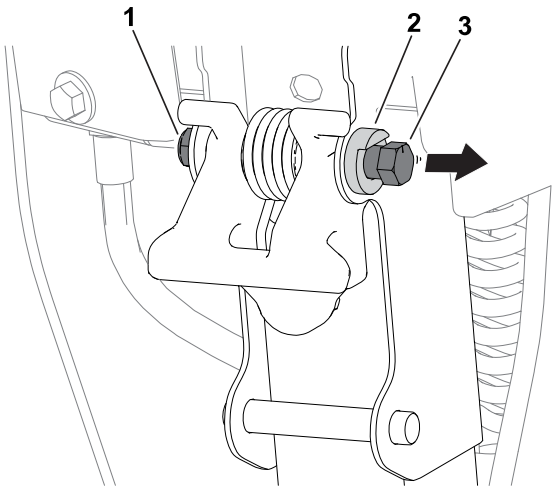

G440770

2. Gire el perno en sentido horario (3) o antihorario (4) para ajustar hacia dentro o hacia fuera el ángulo del ajustador de la altura del manillar (2). El ajustador de la altura del manillar debe estar paralelo al receptor superior soldado (1).
3. Apriete la tuerca del perno del cierre hasta que el perno quede bloqueado contra el tope en la posición nueva.

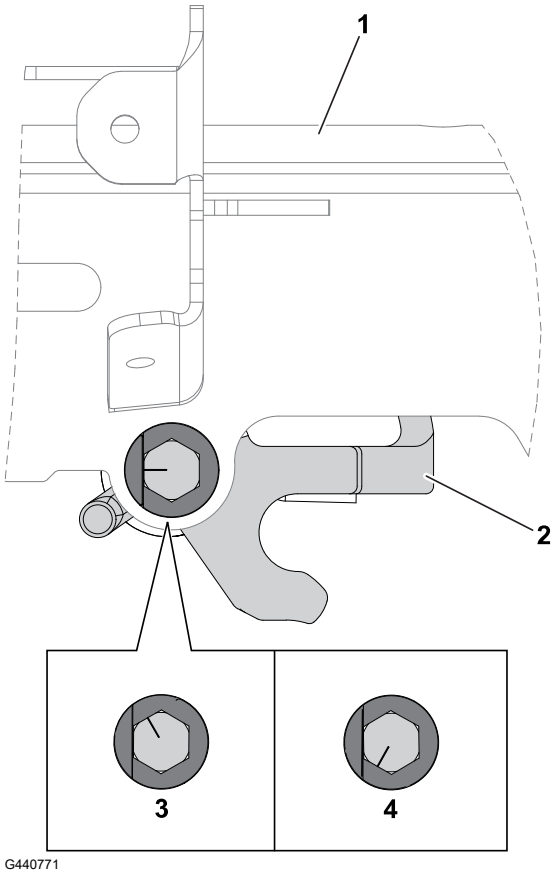

Montaje del cargador de la batería

Opcional

Piezas necesarias

4	Tornillo (¼" con cabezal de diámetro 7/16) ¼ – No incluido

Puede montar el cargador en una superficie con los orificios de montaje en la parte trasera del cargador; utilice tornillos con caña de ¼" y un diámetro de cabezal inferior a 11 mm (7/16").

IMPORTANTE

Inspeccione la zona de trabajo para determinar la posición que mejor cumpla los criterios de uso seguro y eficaz del cargador.

Chapter 4

Product Overview

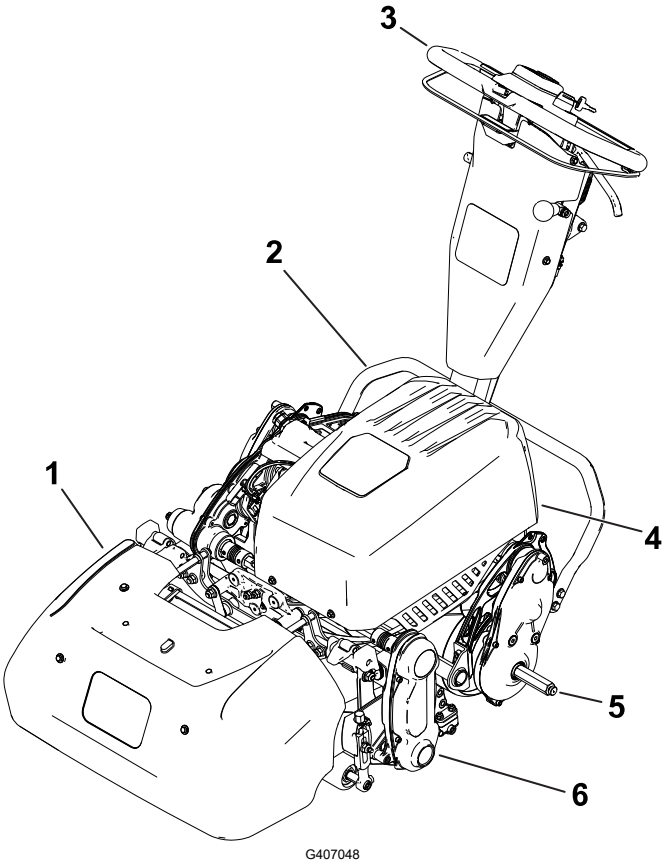

1. Recogedor
2. Caballete
3. Manillar
4. Batera
5. Eje de las ruedas de transporte
6. Unidad de corte

Controles

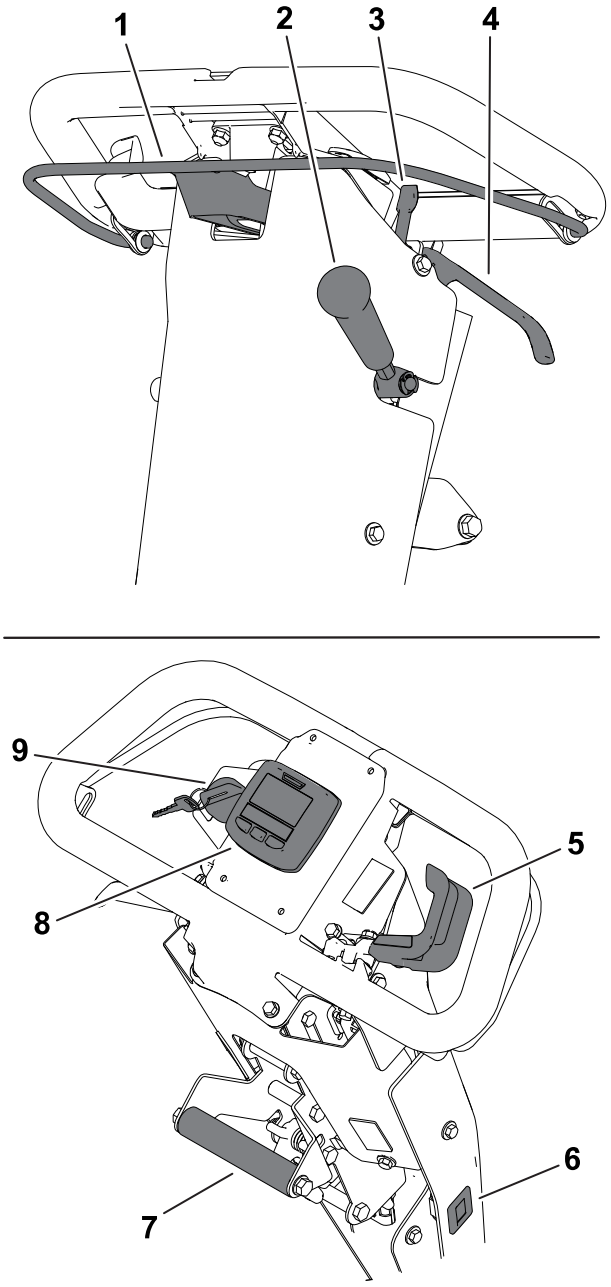

1. Barra del embrague
2. Palanca de engranado de la unidad de corte
3. Seguro del freno de estacionamiento
4. Palanca del freno de servicio
5. Control de velocidad
6. Hormetro
7. Empuadura de elevacin asistida
8. InfoCenter
9. Interruptor de encendido

Barra del embrague

Utilice la barra del embrague para engranar o desengranar la tracción.

- **Engranar la tracción Ⓐ:** Tire hacia arriba de la barra y sujétela contra el manillar.
- **Desengranar la tracción Ⓑ:** Suelte la barra.

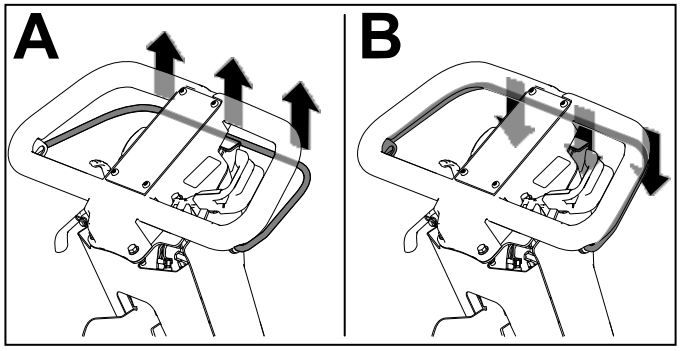

G404693

Control de velocidad

- **Reducir la velocidad del motor ①:** Gire la palanca hacia arriba.
- **Aumentar la velocidad del motor ②:** Gire la palanca hacia abajo.

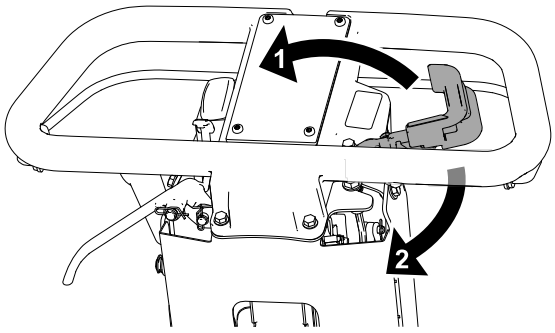

G404708

Control de velocidad de los molinetes

Utilice el mando de control de velocidad del molinete para ajustar la velocidad del molinete.

- **Alta velocidad del molinete**: Gire el pomo hasta que la marca “H□? del pomo esté orientada hacia la parte delantera de la máquina.
- **Baja velocidad del molinete**: Gire el pomo hasta que la marca “L□? del pomo esté orientada hacia la parte delantera de la máquina.

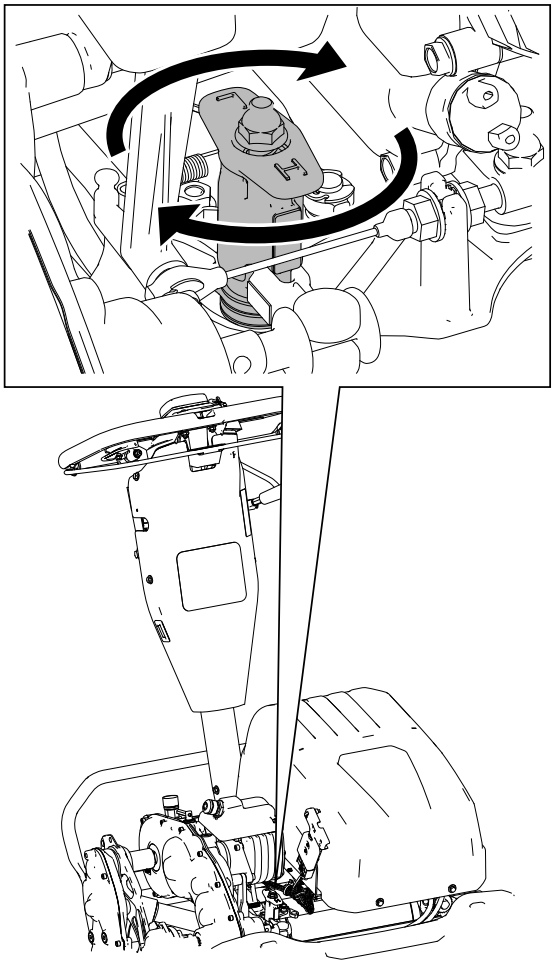

G426885

Interruptor de encendido

- **Arrancar la máquina:** Mueva el interruptor a la posición de ENCENDIDO.
- **Apagar la máquina:** Mueva el interruptor a la posición de APAGADO.

Palanca del freno de servicio

Tire de la palanca del freno de servicio hacia el manillar para ralentizar o detener la máquina.

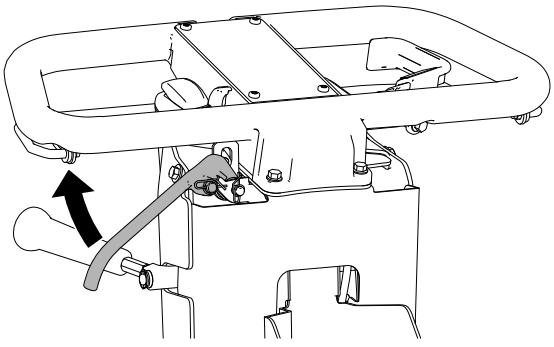

G404699

Seguro del freno de estacionamiento

- **Activar el freno de estacionamiento①:** Gire el seguro del freno de estacionamiento hacia usted mientras la palanca del freno de servicio está puesto.
- **Desactivar el freno de estacionamiento②:** Tire de la palanca del freno de servicio hacia el manillar.

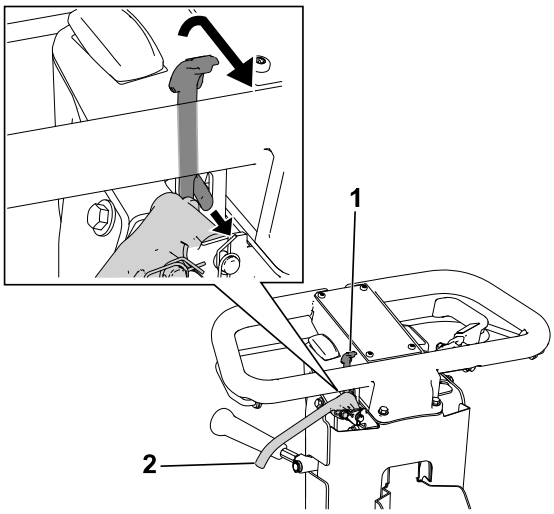

G404700

Palanca de engranado de la unidad de corte

Utilice la palanca de engranado de la unidad de corte para engranar o desengranar la unidad de corte con la barra del embrague activada.

- **Engranar la unidad de corte②:** Mueva la palanca hacia abajo.
- **Desengranar la unidad de corte①:** Mueva la palanca hacia arriba.

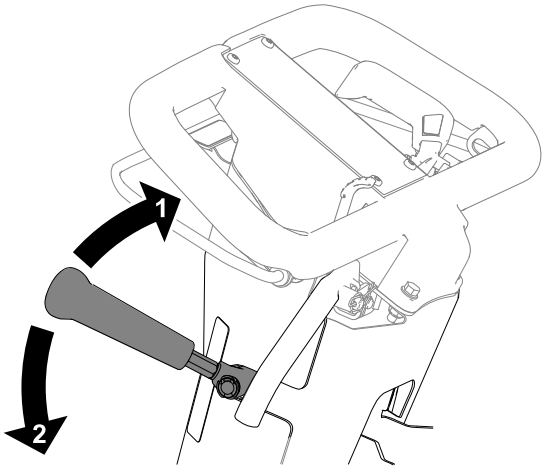

G404701

Horímetro

El horímetro registra el tiempo total de funcionamiento del motor para ayudar a programar el mantenimiento regular.

Pantalla LCD del InfoCenter

La pantalla LCD del InfoCenter muestra información sobre la máquina, como la carga actual de la batería, la velocidad, diferentes diagnósticos y otra información sobre la máquina y la batería. La siguiente figura ilustra el InfoCenter y la pantalla principal de información.

Pantalla LCD del InfoCenter (continuación)

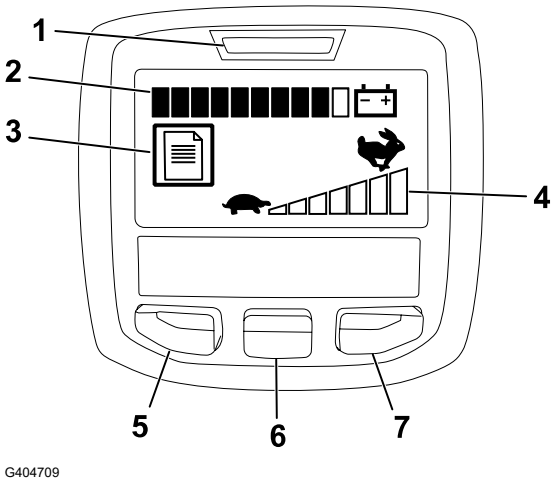

- Indicador de corriente/fallos 1 – se ilumina al encenderse la máquina. El indicador también parpadea cuando hay un fallo en la máquina.
- Indicador de carga de la batería 2 – cuando la batería tiene una carga completa, todas las barras del indicador serán negras. A medida que se consuma la energía, las barras cambian a blanco de derecha a izquierda al agotarse la batería. Cuando solo aparezca en negro 1 barra, la batería está casi agotada; la máquina pasa a un modo de reducción de energía que limita la velocidad del acelerador un 25 %. En ese caso, debe cargar la batería de inmediato.
- Indicador del registro de fallos 3 – este icono indica que hay un registro de fallo activo que debe revisar.
- Ajuste del control de velocidad 4 – las barras cambian a negro de izquierda a derecha, para reflejar el ajuste del control de velocidad. Cuando todas las barras son blancas, la máquina está a velocidad cero.
- Acceso a Menú/Botón Atrás 5 – pulse este botón para acceder a los menús del InfoCenter. También puede usarlo para salir de cualquier menú que esté utilizando.
- Botón Abajo 6 – utilice este botón para desplazarse hacia abajo en los menús.
- Botón Derecha 7 – utilice este botón para abrir un menú cuando una flecha a la derecha indique la existencia de contenido adicional.

Nota: El propósito de cada botón puede variar dependiendo de lo que se necesite en cada momento. El icono de cada botón indica su función en cada momento.

Elementos del menú del InfoCenter

Menú principal

Elemento del menú	Descripción
Fallos	El menú Fallos contiene una lista de los fallos recientes de la máquina. Consulte el *Manual de mantenimiento* o a su distribuidor autorizado Toro si desea más información sobre el menú Fallos.
Mantenimiento	El menú Mantenimiento contiene información sobre la máquina, como por ejemplo horas de uso, y uso y estado de la batería.
Diagnósticos	El menú Diagnósticos muestra diversos estados actuales de la máquina. Puede utilizar esta información para identificar y resolver algunos problemas, puesto que indica rápidamente qué controles de la máquina están activados/encendidos, y cuáles están desactivados/apagados.
Ajustes	El menú Ajustes le permite personalizar la pantalla del InfoCenter.
Acerca de	El menú Acerca de muestra el número de modelo, el número de serie y la versión del software de su máquina.

Pantalla LCD del InfoCenter (continuación)

Menú Mantenimiento

Elemento del menú	Descripción
Hours	Muestra el número total de horas durante las que la máquina ha estado encendida.
Mow Time	Muestra el número total de horas durante las que el molinete ha estado activado.
Power Use	Indica la potencia instantánea entregada por la batería en vatios.
Battery Charge	Indica la carga actual de la batería como porcentaje de su capacidad.
Battery Current	Indica la corriente instantánea entregada por la batería en vatios.
Battery Volts	Indica el potencial de la batería en voltios.
Total Usage	Indica la cantidad total del uso de la batería en amperios/hora.
Capacity	Indica la capacidad de la batería actual en amperios/hora.
Charge Cycles	Indica la cantidad total de ciclos de carga de la batería. Un ciclo de carga se define por el proceso de conectar y desconectar el cargador.
Battery Hours	Indica el número total de horas durante las que la máquina ha estado activa.
Backlap	Ajusta la máquina en modo de autoafilado.
Energy	Indica la energía total suministrada por la batería en toda su vida en vatios-hora.

Menú Diagnóstico

Elemento del menú	Descripción
Key On	Indica si el interruptor de encendido está en posición de Conectado o Desconectado.
Traction	Indica si la tracción está o no accionada.
Throttle	Indica el ajuste del control del acelerador en voltios (utilizado para calcular las rpm deseadas).
Barra	Indica los ajustes de control de la barra en voltios.
Target rpm	Indica las rpm deseadas del motor, indicadas por el ajuste del control de velocidad.
Motor rpm	Indica las rpm reales del motor.
12V Supply	Muestra el voltaje de suministro del sensor Nº 1 del controlador.
5V Supply	Muestra el voltaje de suministro del sensor Nº 2 del controlador.
CAN Bus	Indica el estado del bus de comunicaciones de la máquina.

Pantalla LCD del InfoCenter (continuación)

Menú Ajustes

Elemento del menú	Descripción
Idioma	Utilice este ajuste para modificar el idioma usado en el InfoCenter.
Unidades	Utilice este ajuste para cambiar el sistema de unidades utilizado por el InfoCenter. Las opciones del menú son inglés y métrico.
Retroiluminación LCD	Utilice este ajuste para aumentar o reducir el brillo de la pantalla LCD.
Contraste LCD	Utilice este ajuste para modificar el contraste entre las zonas oscuras y claras de la pantalla LCD.

Menú Acerca de

Elemento del menú	Descripción
Model (Modelo)	Muestra el número de modelo de la máquina.
SN (NS)	Muestra el número de serie de la máquina.
S/W Rev (Rev S/W)	Muestra el número de revisión del software de la máquina.

Nota: Si cambia sin querer el idioma o el contraste de manera que no pueda comprender o ver la pantalla, póngase en contacto con su distribuidor autorizado Toro para que le ayude a reiniciar la pantalla.

Ajustador de la altura del manillar

Tire hacia arriba del ajustador de la altura del manillar (1) y eleve o baje el manillar a una posición cómoda.

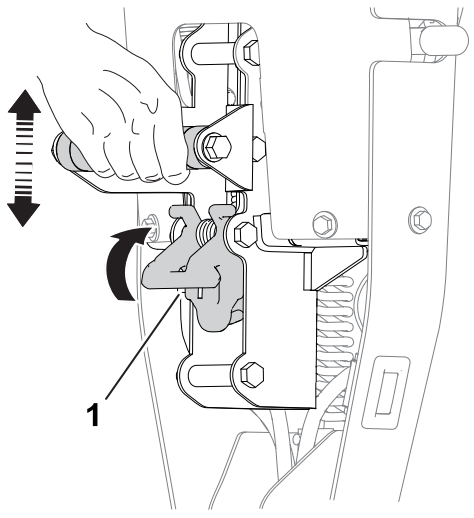

G404702

Caballete

Utilice el caballete al instalar o retirar las ruedas de transporte o la unidad de corte.

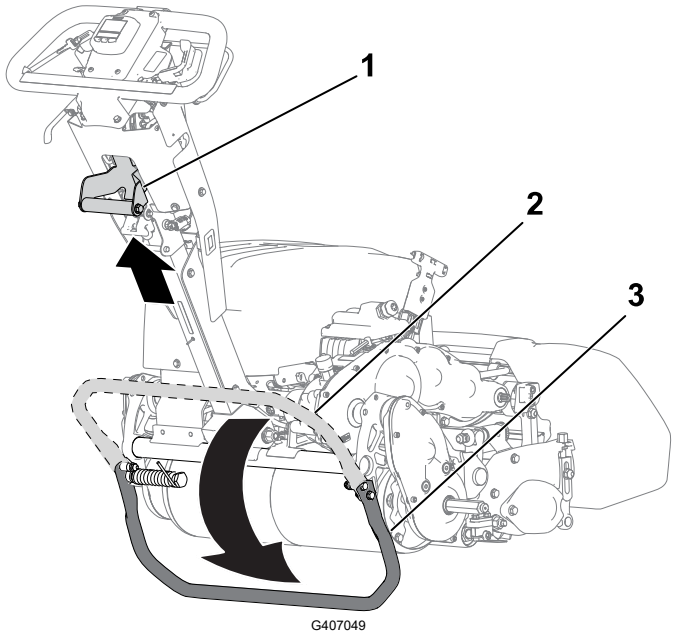

⚠ PRECAUCIÓN ⚠

La máquina pesa mucho y puede causar lesiones de espalda si se levanta de forma incorrecta.

Presione hacia abajo sobre el caballete con el pie, y utilice únicamente la empuñadura de elevación asistida para elevar la máquina. Cualquier intento de elevar la máquina sobre el caballete por otro medio puede causar lesiones.

- Posición de **MANTENIMIENTO DE LAS RUEDAS DE TRANSPORTE** (3)**:**

  Para utilizar el caballete para instalar las ruedas de transporte, ponga el pie en el caballete mientras tira hacia arriba y hacia atrás de la empuñadura de elevación asistida (1).

- **POSICIÓN de almacenamiento** (2)**:**

  1. Mantenga el pie en el caballete mientras baja el tambor de tracción al suelo.
  2. Retire el pie del caballete y deje espacio para que el caballete se retraiga a la posición de ALMACENAMIENTO.

- Posición de **MANTENIMIENTO DE LA UNIDAD DE CORTE** (1)**:**

  Para evitar que la máquina se vuelque hacia atrás al retirar la unidad de corte, baje el caballete y presione el pasador con muelle (2) para extraerlo, de modo que mantenga el caballete en su posición.

Caballete (continuación)

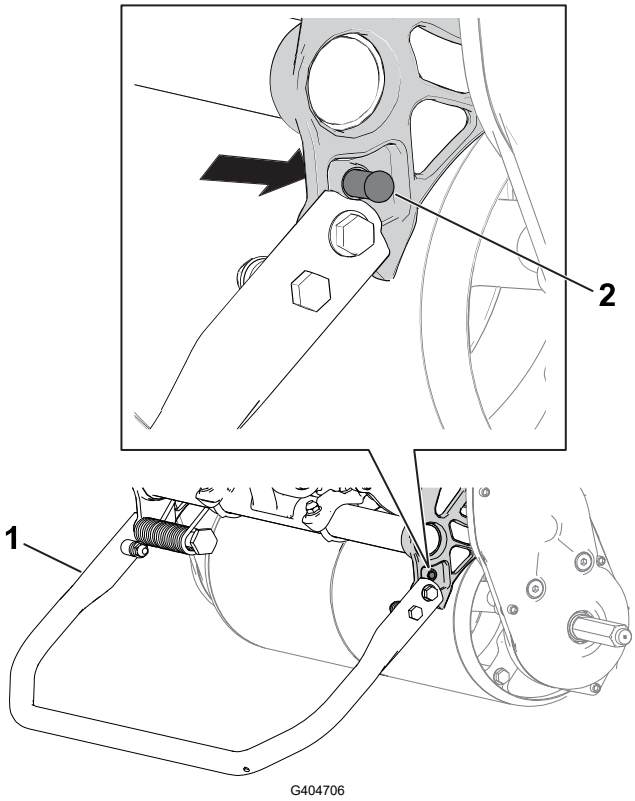

1 Caballete – posición de MANTENIMIENTO DE LA UNIDAD DE CORTE

2 Pasador con muelle

Especificaciones

Nota: Las especificaciones y diseños están sujetos a modificación sin previo aviso.

Anchura	91 cm
Peso en seco*	97 kg
Anchura de corte	53 cm
Altura de corte	Consulte el *Manual del operador* de la unidad de corte.
Clip	Depende de la velocidad del molinete y de la posición de la polea motriz del molinete.
Velocidad de siega	3,2 km/h a 5,6 km/h
Velocidad de transporte	8,5 km/h
*Unidad de tracción solamente. Consulte el peso de cada unidad de corte en el *Manual del operador* de la unidad de corte.	

Especificaciones eléctricas

Voltaje	48 V
Corriente	CC (⎓)

Especificaciones eléctricas (continuación)

Amperios/hora	25,6 AH
Clasificación IP	IP65

Aperos/accesorios

Está disponible una selección de aperos y accesorios homologados por Toro que pueden utilizarse con la máquina a fin de potenciar y aumentar sus prestaciones. Póngase en contacto con su Servicio Técnico Autorizado o con su distribuidor autorizado Toro, o visite www.Toro.com para obtener una lista de todos los aperos y accesorios homologados.

Para asegurar un rendimiento óptimo y mantener la certificación de seguridad de la máquina, utilice solamente piezas y accesorios genuinos Toro.

Antes del uso

Seguridad antes del uso

Seguridad en general

- No deje nunca que la máquina la utilicen o mantengan niños o personas que no hayan recibido la formación adecuada al respecto. La normativa local puede imponer límites sobre la edad del operador. El propietario es responsable de proporcionar formación a todos los operarios y mecánicos.
- Familiarícese con la operación segura del equipo, los controles del operador y las señales de seguridad.
- Apague la máquina, retire la llave (en su caso) y espere a que se detenga todo movimiento antes de abandonar el puesto del operador. Deje que se enfríe la máquina antes de hacer trabajos de ajuste, mantenimiento, limpieza o almacenamiento.
- Sepa cómo detener la máquina y apagar la máquina rápidamente.
- Compruebe que los controles de presencia del operador, los interruptores de seguridad y los dispositivos de protección de seguridad están colocados y que funcionan correctamente. No utilice la máquina si no funcionan correctamente.
- Inspeccione la zona en la que va a utilizar la máquina y retire cualquier objeto que pudiera ser arrojado por la máquina.

Mantenimiento diario

Cada día, antes de arrancar la máquina, siga los procedimientos marcados como "Cada uso/A diario" en el Calendario de mantenimiento.

Ajuste de la frecuencia de corte

1. Determine la frecuencia de corte apropiada según la tabla siguiente:

Frecuencia de corte

Velocidad del molinete	Posición de la polea	Unidad de corte		
		8 cuchillas	11 cuchillas	14 cuchillas
Baja	Baja	7,3 mm	5,3 mm	4,2 mm
Baja	Alta	6,1 mm	4,4 mm	3,5 mm

Ajuste de la frecuencia de corte (continuación)

Frecuencia de corte (continuación)

Velocidad del molinete	Posición de la polea	Unidad de corte		
		8 cuchillas	11 cuchillas	14 cuchillas
Alta	Baja	5,9 mm	4,3 mm	3,4 mm
Alta	Alta	5,0 mm	3,6 mm	2,8 mm

2. Ajuste el control de velocidad de los molinetes a la posición deseada, ALTA o BAJA.
3. Ajuste la polea de transmisión del molinete de la unidad de corte a la posición deseada, ALTA o BAJA; consulte el *Manual del operador* de la unidad de corte.

Durante el uso

Seguridad durante el uso

Seguridad en general

- El propietario/operador puede prevenir, y es responsable de, cualquier accidente que pueda causar lesiones personales o daños materiales.
- Lleve ropa adecuada, incluida protección ocular, pantalón largo, calzado resistente y antideslizante y protección auditiva. Si tiene el pelo largo, recójaselo, y no lleve prendas o joyas sueltas.
- No utilice la máquina si está enfermo, cansado, o bajo la influencia de alcohol o drogas.
- Preste toda su atención al utilizar la máquina. No realice ninguna actividad que cause distracciones; de lo contrario, podrían producirse lesiones o daños materiales.
- Antes de arrancar la máquina, asegúrese de que todas las transmisiones están en punto muerto, que el freno de estacionamiento está puesto y que usted se encuentra en la posición de operación.
- Mantenga a otras personas, especialmente a los niños, alejadas del área de operación. Si es necesario que estén presentes otros trabajadores, tenga cuidado y asegúrese de que el recogedor está instalado en la máquina.
- Utilice la máquina únicamente con buena visibilidad para evitar agujeros y peligros ocultos.
- No use la máquina si hay riesgo de rayos.
- Extreme las precauciones al segar hierba mojada. Si no pisa firme, puede resbalar y caerse.
- Mantenga las manos y los pies alejados de la unidad de corte.
- Mire hacia atrás y hacia abajo antes de poner marcha atrás para asegurarse de que el camino está despejado.
- Extreme las precauciones al ir hacia atrás o al tirar de la máquina hacia usted.

Seguridad durante el uso (continuación)

- Tenga cuidado al acercarse a esquinas ciegas, arbustos, árboles u otros objetos que puedan dificultar la visión.
- Pare la unidad de corte si no está segando.
- Desengrane la transmisión de la unidad de corte y apague la máquina antes de ajustar la altura de corte.
- No deje nunca desatendida la máquina si está en marcha.
- Antes de abandonar el puesto del operador, haga lo siguiente::
  - Aparque la máquina en una superficie nivelada.
  - Desengrane la(s) unidad(es) de corte.
  - Accione el freno de estacionamiento.
  - Apague la máquina y retire la llave (en su caso).
  - Espere a que se detenga todo movimiento.
- Apague la máquina antes de vaciar el recogedor.
- Apague la máquina y desengrane la transmisión de la unidad de corte en las situaciones siguientes:
  - Antes de la carga
  - Antes de limpiar atascos
  - Antes de retirar el recogedor
  - Antes de comprobar, limpiar o realizar tareas de mantenimiento en la unidad de corte
  - Después de golpear un objeto extraño o si se produce una vibración anormal. Inspeccione la unidad de corte y repare cualquier daño antes de arrancar y utilizar la máquina
  - Antes de abandonar la posición del operador
- Utilice solamente aperos y accesorios homologados por The Toro® Company.

Seguridad en las pendientes

- Las pendientes son una de las principales causas de accidentes por pérdida de control y vuelcos y pueden provocar lesiones graves o la muerte. Usted es responsable de la seguridad cuando trabaja en pendientes. La conducción de la máquina en pendientes requiere extremar la precaución. Antes de usar la máquina en una pendiente, haga lo siguiente:
  - Revisar y comprender las instrucciones sobre el uso en pendientes incluidas en este manual y en la máquina.
  - Evaluar las condiciones del lugar y del día para determinar si la pendiente es segura para conducir la máquina. Aplicar siempre el sentido común y un buen criterio a la hora de realizar esta valoración. Los cambios en el terreno, como la humedad, pueden afectar rápidamente al funcionamiento de la máquina en pendientes.
- En pendientes, trabaje de lado a lado, no de arriba a bajo o viceversa. Evite utilizar la máquina sobre pendientes excesivamente pronunciadas o mojadas. Si no pisa firme, puede resbalar y caerse.

Seguridad durante el uso (continuación)

- Identifique los peligros situados en la base de la pendiente. No utilice la máquina cerca de desniveles, fosas, taludes, agua, u otros peligros. La máquina podría volcar repentinamente si una rueda pasa por un borde o si el borde se desploma. Mantenga una distancia de seguridad entre la máquina y cualquier peligro. Utilice una herramienta manual para trabajar en estas zonas.
- Evite arrancar, parar o girar la máquina en pendientes. Evite realizar cambios bruscos de velocidad o de dirección y realice giros de forma lenta y gradual.
- No utilice la máquina en condiciones en las que no esté asegurada la tracción, la dirección o la estabilidad. Tenga en cuenta que el uso de la máquina en hierba húmeda, a través de pendientes o en pendientes descendentes puede hacer que la máquina pierda tracción. La pérdida de tracción puede hacer que la máquina patine, así como sufrir pérdida de frenado o de dirección. La máquina puede deslizarse incluso con la transmisión inmovilizada.
- Retire o señale cualquier obstáculo, como zanjas, baches, surcos, montículos, rocas u otros peligros ocultos. La hierba alta puede ocultar obstáculos. Un terreno irregular podría hacer volcar la máquina.
- Si pierde el control de la máquina, desvíese de la dirección de avance de la máquina.
- Mantenga siempre una marcha engranada al bajar por una pendiente. No baje pendientes en punto muerto (aplicable únicamente a unidades con transmisión de engranajes).

Arranque de la máquina

1. Asegúrese de que el conector en T del arnés de cables principal esté enchufado en el conector del suministro eléctrico principal.
2. Asegúrese de que la barra del embrague esté desengranada.
3. Mueva el interruptor a la posición de ENCENDIDO.

Descripción general de la siega

1. Transporte la máquina hasta la zona de operación.
2. Arranque la máquina, ponga el control de velocidad en una velocidad reducida, empuje el manillar hacia abajo para elevar la unidad de corte y engrane la tracción para transportar la máquina al borde del green o aproxímese al mismo.
3. Pare la máquina en el borde del green o aproxímese al mismo.
4. Utilice el control de velocidad para aumentar la velocidad de la máquina, engrane la unidad de corte, engrane la tracción para llevar la máquina al green, baje la unidad de corte al suelo y comience a segar.

Consejos de siega

IMPORTANTE

Los recortes de hierba actúan como lubricante durante la siega. Una operación excesiva de la unidad de corte sin recortes de hierba puede dañar la unidad de corte.

- Siegue los greens en línea recta, hacia adelante y hacía atrás, cruzando todo el green.
- Evite segar en círculos o girar la segadora en los greens para no dañar el césped.
- Para girar la máquina y salir del green, eleve el molinete (empujando el manillar hacia abajo) y realice un giro en forma de lágrima sobre el tambor de tracción.
- Siegue a un paso normal. Una velocidad mayor ahorra poco tiempo y el resultado será un corte de calidad inferior.

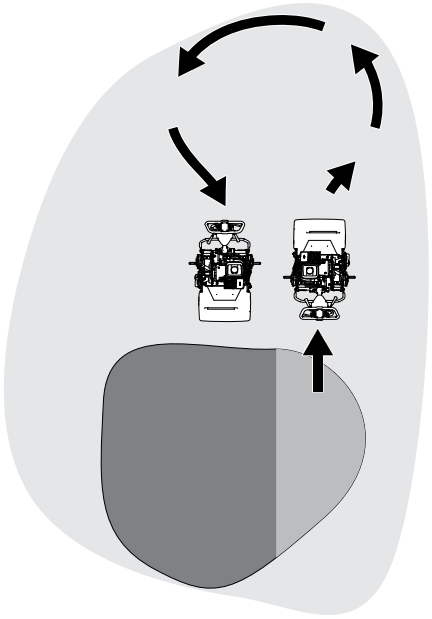

G404724

- Para ayudarse a segar en línea recta a través del green, y para mantener la misma distancia del borde de la pasada anterior, utilice las rayas de alineación del recogedor (1).

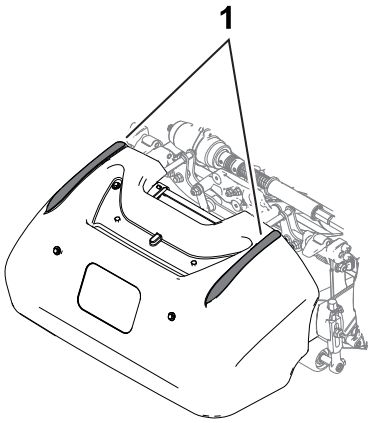

G404728

Apagado de la máquina

1. Suelte la barra del embrague.
2. Mueva el control de velocidad a la posición de LENTO.
3. Mueva el interruptor a la posición de APAGADO y retire la llave.

Después del uso

Seguridad tras el uso

Seguridad en general

- Apague la máquina, retire la llave (en su caso) y espere a que se detenga todo movimiento antes de abandonar el puesto del operador. Deje que se enfríe la máquina antes de hacer trabajos de ajuste, mantenimiento, limpieza o almacenamiento.
- Limpie los recortes de hierba y los residuos de la máquina para ayudar a prevenir incendios.
- Espere a que se enfríe la máquina antes de guardarla en un recinto cerrado.
- No guarde la máquina cerca de una llama desnuda, chispa o llama piloto, por ejemplo en un calentador de agua u otro electrodoméstico.

Uso de la máquina después de la siega

1. Salga del green, empuje el manillar hacia abajo para elevar la unidad de corte, suelte la barra del embrague, desengrane la unidad de corte y apague la máquina.
2. Retire el recogedor y vacíe los recortes.
3. Instale el recogedor en la máquina y transporte la máquina al lugar de almacenamiento.

Desengranar la transmisión

Puede desengranar el tambor de la transmisión para poder maniobrar la máquina. Desengrane la transmisión si necesita desplazar la máquina sin arrancarla (por ejemplo, para realizar tareas de mantenimiento en un lugar cerrado). Antes de utilizar la máquina, asegúrese de engranar la transmisión.

Desengranar la transmisión (continuación)

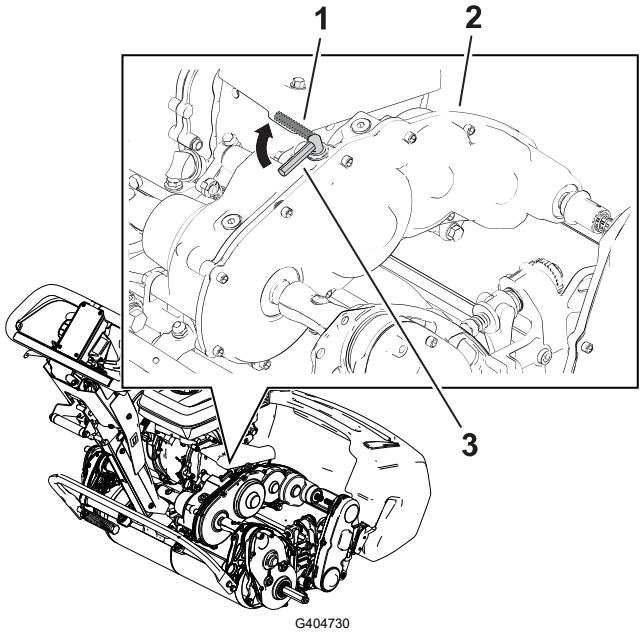

1. Palanca de engranado de la tracción – posición de DESENGRANADO
2. Caja de engranajes de la transmisión
3. Palanca de engranado de la tracción – posición de ENGRANADO

Transporte de la máquina

Instalación de las ruedas de transporte

Puede comprar un Kit opcional de ruedas de transporte (Modelo 04123); póngase en contacto con su distribuidor autorizado Toro.

1. Asegúrese de que los neumáticos están inflados a 83-103 bar (12-15 psi).
2. Mueva el caballete a la posición de MANTENIMIENTO DE LAS RUEDAS DE TRANSPORTE.
3. Deslice una rueda sobre un eje 1.
4. Gire el clip de retención de la rueda 2 alejándolo del centro de la rueda, dejando que esta entre más en el eje.
5. Mueva la rueda hacia ambos lados hasta que entre completamente en el eje y la pletina de retención quede enganchada en la ranura del eje.
6. Repita el procedimiento en el otro lado de la máquina.
7. Baje la máquina cuidadosamente del caballete.

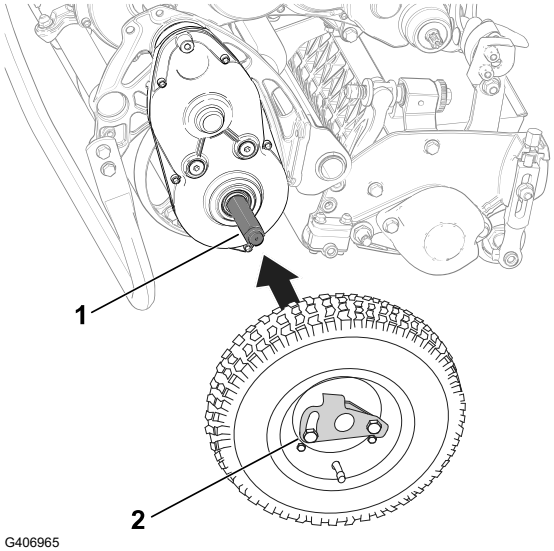

Transporte de la máquina mediante ruedas de transporte

Utilice las ruedas de transporte para trasladar la máquina una distancia corta.

1. Instale las ruedas de transporte.
2. Asegúrese de que los controles de tracción y de transmisión del molinete se encuentran en la posición de PUNTO MUERTO.
3. Arranque el motor y ponga el acelerador en LENTO.
4. Incline la parte delantera de la máquina hacia arriba y engrane poco a poco la tracción.
5. Ajuste el acelerador para conseguir la velocidad de avance deseada y transporte la máquina al lugar deseado.

Retirada de las ruedas de transporte

1. Suelte la barra del embrague, utilice el control del acelerador para bajar la velocidad del motor, y apague el motor.
2. Mueva el caballete a la posición de MANTENIMIENTO DE LAS RUEDAS DE TRANSPORTE.
3. Retire las ruedas de transporte empujando los clips de bloqueo de las ruedas (2) fuera de los ejes (1).
4. Baje con cuidado la máquina del caballete, empujándola lentamente hacia delante o elevando el soporte de manillar inferior, para que el caballete vuelva a su posición de ALMACENAMIENTO.

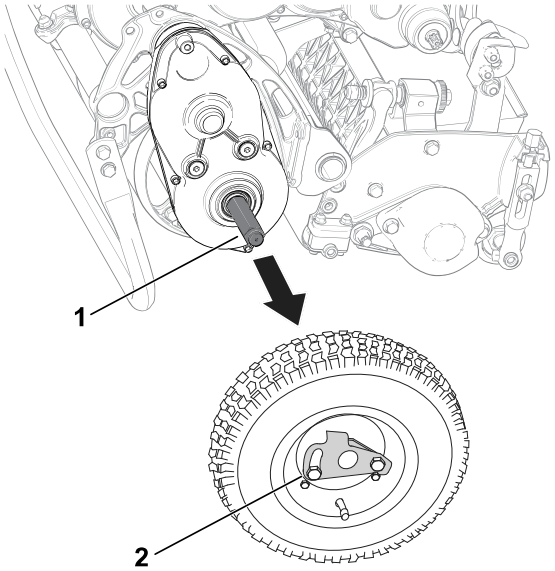

Transporte de la máquina

Utilice un remolque para trasladar la máquina una distancia considerable. Extreme la precaución al cargar y descargar la máquina en el remolque.

Nota: Puede utilizar el remolque Toro Trans Pro para transportar la máquina. Para obtener instrucciones sobre la carga del remolque, consulte el *Manual del operador* del remolque.

1. Conduzca con cuidado la máquina sobre el remolque.
2. Apague el motor, accione el freno de estacionamiento y gire la válvula de combustible a la posición de DESCONECTADO.

Transporte de la máquina (continuación)

IMPORTANTE

No ponga en marcha el motor de la máquina mientras la transporta en un remolque, porque podría sufrir daños.

3. Utilice una rampa de ancho completo para cargar la máquina en un remolque o un camión.
4. Sujete con firmeza la máquina al remolque.

Operación de la batería

Seguridad de la batería y el cargador

General

- El uso o el mantenimiento indebidos del cargador de la batería podría provocar lesiones. Para reducir este riesgo, cumpla todas las instrucciones de seguridad.
- Use únicamente el cargador suministrado para cargar la batería.
- Confirme la tensión disponible en su país antes de usar el cargador.
- Para enchufar el aparato en un país fuera de Estados Unidos, utilice un adaptador de enchufe del tipo correcto, si es necesario.
- No moje el cargador; protéjalo de la lluvia y de la nieve.
- El uso de accesorios no recomendados o no vendidos por Toro puede dar lugar a riesgos de incendio, descarga eléctrica o lesiones personales.
- Para reducir el riesgo de explosión de la batería, siga estas instrucciones y las instrucciones de cualquier otro equipo que tenga pensado usar cerca del cargador.
- Las baterías podrían emitir gases explosivos si se sobrecargan de forma importante.

Formación

- No deje nunca que el cargador lo utilicen o mantengan niños o personas que no hayan recibido la formación adecuada al respecto. La normativa local puede imponer límites sobre la edad del operador. El propietario es responsable de proporcionar formación a todos los operarios y mecánicos.
- Lea, comprenda y siga todas las instrucciones del cargador y del manual antes de utilizar el cargador. Familiarícese con el uso correcto del cargador.

Preparación

- Mantenga a otras personas, especialmente niños, alejadas de la zona mientras realiza la carga.

Seguridad de la batería y el cargador (continuación)

- Lleve ropa adecuada mientras realiza la carga, incluida protección ocular, pantalón largo y calzado resistente y antideslizante.
- Apague la máquina y espere 5 segundos hasta que la máquina se haya detenido por completo antes de realizar la carga. De lo contrario, puede producirse la formación de arco eléctrico.
- Asegúrese de que el área esté bien ventilada mientras se realiza la carga.
- Lea y siga todas las precauciones de la carga.
- Este cargador está diseñado para circuitos de 120 y 240 VCA y está equipado con un enchufe provisto de toma de tierra para 120 VCA. Si lo va a utilizar en un circuito de 240 voltios, póngase en contacto con su distribuidor autorizado Toro para adquirir el cable de alimentación correcto.

Operación

- No cargue una batería que esté congelada.
- No maltrate el cable. No lleve el cargador nunca por el cable, ni tire bruscamente del cable para desenchufarlo. Mantenga el cable alejado del calor, del aceite y de los bordes cortantes.
- Conecte el cargador directamente a una toma de corriente con toma de tierra. No utilice el cargador si la toma de corriente no tiene toma de tierra, ni siquiera utilizando un adaptador.
- No modifique el cable de alimentación o el enchufe suministrados.
- No modifique el cable de alimentación o el enchufe suministrados.
- Evite que caiga una herramienta de metal cerca o sobre una batería, ya que podría producir una chispa o un cortocircuito en una pieza eléctrica que podría provocar una explosión.
- Quítese los accesorios metálicos como anillos, pulseras, collares o relojes antes de trabajar con una batería de iones de litio. Una batería de iones de litio puede producir suficiente corriente para causar una quemadura grave.
- No utilice nunca el cargador sin tener buena visibilidad o una iluminación correcta.
- Utilice un cable alargador adecuado.
- Si el cable de alimentación eléctrica sufre cualquier daño mientras está enchufado, desconecte el cable de la toma de corriente y póngase en contacto con un distribuidor autorizado Toro para adquirir un cable nuevo.
- Desenchufe el cargador de la toma de corriente si no lo está utilizando, antes de trasladarlo a otro lugar o antes de realizar cualquier tarea de mantenimiento en el mismo.

Mantenimiento y almacenamiento

- Almacene el cargador en un lugar interior, seco y seguro, fuera del alcance de usuarios no autorizados.
- No desmonte el cargador. Lleve el cargador a un distribuidor autorizado Toro si necesita mantenimiento o reparación.

Seguridad de la batería y el cargador (continuación)

- Desenchufe el cable de alimentación de la toma de corriente antes de iniciar cualquier tarea de mantenimiento o limpieza para reducir el riesgo de descarga eléctrica.
- Revise o sustituya las pegatinas de seguridad e instrucciones cuando sea necesario.
- No utilice el cargador si el cable o el enchufe están dañados. Si el cable o la clavija están dañados, cámbielos inmediatamente.
- Si el cargador recibe un impacto, si se cae o si sufre cualquier otro deterioro, no lo utilice; llévelo a un distribuidor autorizado Toro.

Transporte de la batería de iones de litio

El Departamento de Transportes de los Estados Unidos (US Department of Transportation) y las autoridades internacionales en materia de transporte requieren que las baterías de iones de litio sean transportadas usando material de embalaje especial, y únicamente por transportistas debidamente autorizados para su transporte. En EE. UU., se permite transportar la batería si está instalada en la máquina como equipo a batería, con algunos requisitos legales. Póngase en contacto con el US Department of Transportation o con la autoridad correspondiente de su país para obtener detalles de la normativa sobre el transporte del eFlex o de la batería del eFlex.

Para obtener información detallada sobre el envío de una batería, póngase en contacto con su distribuidor autorizado Toro.

Cuidado de la batería de iones de litio

La batería de iones de litio mantiene una carga suficiente para realizar el trabajo previsto durante su vida útil. Con el paso del tiempo, la cantidad total de trabajo que la batería puede completar con una sola carga disminuye paulatinamente. La tabla siguiente indica la cantidad aproximada de trabajo prevista para la máquina durante los 4 primeros años de uso:

Año	Zona segada por carga completa
1	3809 m^2
2	3623 m^2
3	3252 m^2
4	3066 m^2

Nota: Los resultados pueden variar dependiendo de la distancia que necesita transportar la máquina, el ajuste del contacto de la contracuchilla y otros factores mencionados en esta sección.

Para obtener la máxima vida y uso de su batería, observe las siguientes indicaciones de cuidado:

- No abra la batería. En el interior no hay piezas sustituibles o reparables por el usuario. Si usted abre la batería invalidará la garantía. La batería está protegida por dispositivos antimanipulación.
- Almacene/aparque la máquina en un garaje o almacén seco y limpio, **alejado de la luz solar directa y otras fuentes de calor.** No la almacene en un lugar cuya temperatura

Cuidado de la batería de iones de litio (continuación)

baje de los -30 °C o suba por encima de los 60 °C. **Si la temperatura está fuera de este rango, se dañará la batería.** Las temperaturas altas durante el almacenamiento, sobre todo en un estado de carga elevado, acortan la vida útil de las baterías.

- Antes de almacenarla durante más de 10 días, asegúrese de que la máquina está en un lugar fresco, protegido de la luz solar y al menos un 50 % cargada.
- Si siega en condiciones de mucho calor o a la luz del sol, la batería puede sobrecalentarse. Si esto ocurre, aparecerá una alerta de sobretemperatura en el InfoCenter. Bajo estas condiciones, la máquina no puede seguir funcionando con el molinete engranado y la velocidad disminuye.

  Conduzca la máquina inmediatamente hasta un lugar fresco y protegido del sol, apague el motor y deje que la batería se enfríe totalmente antes de continuar trabajando.
- Mantenga limpia la tapa de la batería. El color blanco refleja el sol y retarda la acumulación de calor en la batería. Una tapa sucia aumenta el calor en la batería cada día y reduce la capacidad energética.
- Ajuste el contacto entre la contracuchilla y el molinete para que sea lo más ligero posible. Esto reduce la potencia necesaria para impulsar el molinete y aumenta la cantidad de trabajo realizada por la máquina en cada carga.

Uso del cargador de baterías de iones de litio

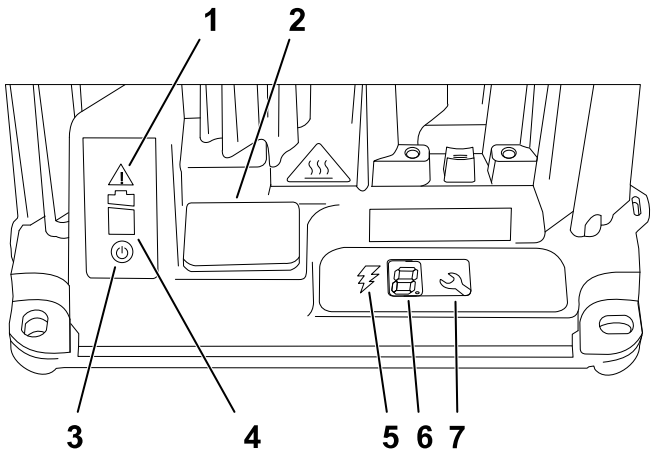

G404840

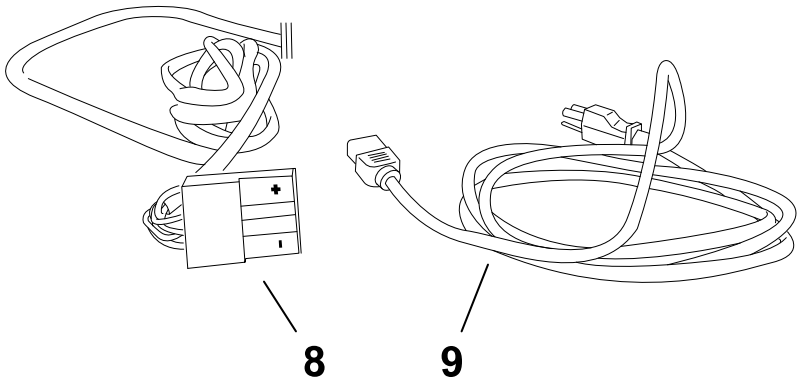

G404841

1. Luz indicadora de error
2. Cubierta del puerto USB
3. Luz indicadora de alimentación CA
4. Luz indicadora de carga de la batería
5. Luz indicadora de salida de carga
6. Pantalla LCD
7. Botón de selección
8. Conector y cable de salida
9. Cable de alimentación eléctrica

Conexión a una fuente de alimentación

Para reducir el riesgo de descarga eléctrica, este cargador tiene una clavija de 3 patillas con toma de tierra (tipo B). Si la clavija no cabe en el receptáculo de la pared, se encuentran disponibles otros tipos de clavija con toma de tierra; póngase en contacto con un distribuidor autorizado Toro.

No modifique de ninguna manera la clavija del cargador o del cable de alimentación.

Uso del cargador de baterías de iones de litio (continuación)

PELIGRO

El contacto con el agua mientras se maneja el aparato podría provocar una descarga eléctrica, la cual puede causar lesiones personales o la muerte.

No manipule el enchufe ni el cargador con las manos mojadas o con los pies en contacto con el agua.

IMPORTANTE

Compruebe periódicamente que el aislamiento del cable de alimentación no está perforado ni agrietado. No utilice el cable si está dañado. No pase el cable por charcos de agua o hierba húmeda.

1. Enchufe la clavija del cargador del cable de alimentación eléctrica en la toma de corriente correspondiente del cargador.

ADVERTENCIA

Un cable de cargador dañado puede causar una descarga eléctrica o un incendio.

Inspeccione detenidamente el cable de alimentación eléctrica antes de usar el cargador. Si el cable está dañado, no utilice el cargador hasta que haya obtenido un cable de repuesto.

2. Enchufe el otro extremo del cable de alimentación eléctrica en una toma de corriente provista de toma de tierra.

Carga de la batería de iones de litio

PRECAUCIÓN

Intentar cargar las baterías con un cargador que no sea el suministrado por Toro puede producir un calor excesivo y otros funcionamientos deficientes del producto, lo que podría provocar daños en la propiedad y/o lesiones.

Utilice los cargadores facilitados por Toro para cargar la batería.

Uso del cargador de baterías de iones de litio (continuación)

Intervalo de temperatura recomendado de carga

Intervalo de carga recomendado	0 a 45 °C
Intervalo de carga a baja temperatura (corriente reducida)	-10 a 0 °C
Intervalo de carga a alta temperatura (corriente reducida)	45 a 60 °C

IMPORTANTE

Cargue las baterías únicamente dentro del intervalo de temperaturas recomendado.

Nota: El cargador no funcionará a temperaturas superiores a las temperaturas mínimas o máximas.

1. Aparque la máquina en el lugar asignado para la carga nocturna.
2. Accione el freno de estacionamiento.
3. Apague la máquina y retire la llave.
4. Desconecte el conector en T (1) del arnés de cables principal en el conector del suministro eléctrico principal (2) situado en la base de la batería .
5. Limpie y seque los conectores de la batería y del cargador.

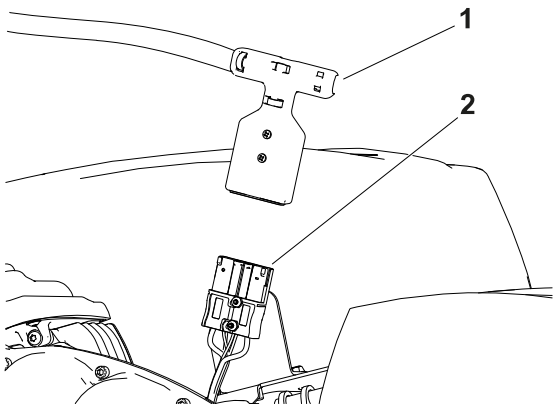

IMPORTANTE

No utilice disolventes fuertes porque degradarán la resistencia del plástico del conector. No utilice grasa dieléctrica en los contactos del conector o de la batería.

6. Alinee los conectores positivos (marcados con "+□?) del conector del cargador y el conector del suministro eléctrico y presiónelos hasta que queden encajados.

Supervisión del proceso de carga y solución de problemas

Nota: La pantalla LCD muestra mensajes durante el proceso de carga. La mayoría de los mensajes son rutinarios.

Uso del cargador de baterías de iones de litio (continuación)

Si se produce un fallo, una luz indicadora de error parpadeará en ámbar, o se mostrará fija en rojo. Aparecerá un mensaje de error con 1 dígito a la vez en el InfoCenter, que empieza por la letra E o F (por ejemplo, E-0-1-1).

Para corregir el error, consulte el *Manual de mantenimiento* de la máquina.

Desconexión del cargador

1. Desenchufe el conector en T del conector del suministro eléctrico principal de la batería que está sujeto a la bandeja de la batería.

IMPORTANTE

No tire de los cables

2. Guarde el conector en T y el cable del cargador en un lugar donde no vayan a sufrir daños.

Mantenimiento

ADVERTENCIA

Si no se mantiene debidamente la máquina, los sistemas de la máquina podrían fallar de forma prematura, con lo que podría sufrir lesiones usted o causarlas a otras personas.
Mantenga la máquina en condiciones de funcionamiento óptimas, tal y como se indica en estas instrucciones.

Nota: Los lados derecho e izquierdo de la máquina se determinan desde la posición normal del operador.

IMPORTANTE

No incline la máquina más de 25°. Si se inclina la máquina más de 25° el aceite se introduce en la cámara de combustión y/o el combustible sale por el tapón del depósito de combustible.

IMPORTANTE

El manual del operador del motor contiene procedimientos adicionales de mantenimiento que debe consultar.

Seguridad en el mantenimiento

- Antes de abandonar el puesto del operador, haga lo siguiente:
  - Aparque la máquina en una superficie nivelada.
  - Desengrane la(s) unidad(es) de corte.
  - Asegúrese de que la tracción está en punto muerto.
  - Accione el freno de estacionamiento.
  - Apague la máquina y retire la llave (en su caso).
  - Espere a que se detenga todo movimiento.
- Deje que los componentes de la máquina se enfríen antes de realizar el mantenimiento.
- Si es posible, no realice tareas de mantenimiento con la máquina en marcha. Manténgase alejado de las piezas en movimiento.
- Si la máquina debe estar en marcha para realizar un ajuste, mantenga las manos, los pies, la ropa y otras partes del cuerpo alejados de la unidad de corte, los accesorios y otras piezas en movimiento. Mantenga a otras personas alejadas de la máquina.
- Limpie la hierba y los residuos de la unidad de corte, la transmisión, el motor y la batería para prevenir incendios.
- Mantenga todas las piezas en buenas condiciones de funcionamiento. Sustituya todas las piezas y pegatinas desgastadas, deterioradas o que falten. Mantenga apretadas todas las fijaciones para asegurarse de que la máquina está en condiciones seguras de funcionamiento.
- Compruebe con frecuencia los componentes del recogedor y sustitúyalos cuando sea necesario.
- Para asegurar un rendimiento óptimo y seguro de la máquina, utilice solamente piezas de repuesto genuinas Toro. Las piezas de repuesto de otros fabricantes podrían ser peligrosas y su uso podría invalidar la garantía del producto.
- Si alguna vez es necesario efectuar reparaciones importantes, o si necesita ayuda, póngase en contacto con un distribuidor autorizado Toro.

Calendario recomendado de mantenimiento

Intervalo de mantenimiento y servicio	Procedimiento de mantenimiento	N.º de pieza	Cantidad	Descripción
Antes de cada uso o a diario	Limpie la máquina.	-	-	-
Cada 750 horas	Cambie el fluido de la transmisión.	505-183	1	Fluido de transmisión sintético Dexron VI (18,9 litros)
Cada año	Ajuste el cable de tracción.	-	-	-

Daily Maintenance Checklist

Duplicate this page for routine use.

Maintenance Check Item	For the week of:						
	Mon.	Tues.	Wed.	Thurs.	Fri.	Sat.	Sun.
Check the brake-lock-lever operation.							
Check for unusual operating noises.							
Check the reel-to-bedknife adjustment.							
Check the height-of-cut adjustment.							
Touch up damaged paint.							
Clean the machine.							

Notation for Areas of Concern

Inspection performed by:		
Item	**Date**	**Information**

Procedimientos previos al mantenimiento

Preparación de la máquina para el mantenimiento

ADVERTENCIA

Mientras realiza operaciones de mantenimiento o ajuste en la máquina, alguien podía arrancarla. Un arranque accidental de la máquina podría causar graves lesiones a usted o a otra persona.

Suelte la barra de tracción, accione el freno de estacionamiento, retire la llave y desconecte la batería antes de realizar cualquier tarea de mantenimiento.

---

1. Aparque la máquina en una superficie nivelada.
2. Accione el freno de estacionamiento.
3. Apague la máquina.
4. Espere a que se detengan todas las piezas en movimiento y deje que la máquina se enfríe antes de realizar tareas de mantenimiento, almacenarla o repararla.
5. Desconecte la batería tirando del conector del asa en T [1] para sacarlo del conector de alimentación principal [2].

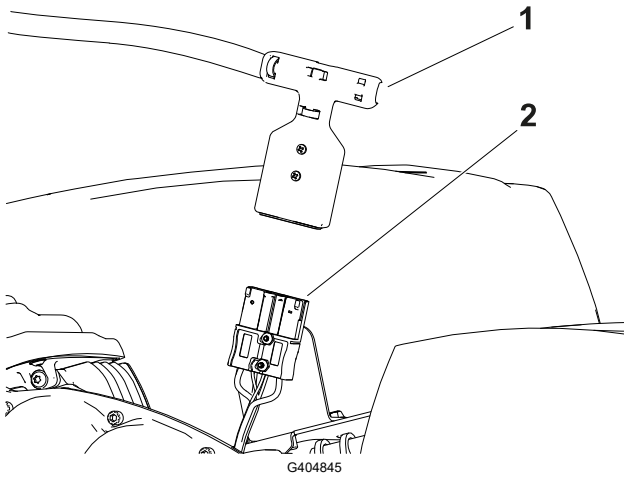

Mantenimiento del sistema eléctrico

Seguridad del sistema eléctrico

- Desconecte la batería antes de reparar la máquina.
- Cargue la batería en una zona abierta y bien ventilada, lejos de chispas y llamas. Desenchufe el cargador antes de conectar o desconectar la batería. Lleve ropa protectora y utilice herramientas aisladas.

Mantenimiento de la batería de iones de litio

Las únicas piezas de la batería susceptibles de mantenimiento por el usuario son las etiquetas. Si tiene problemas con la batería, póngase en contacto con su distribuidor autorizado Toro para solicitar ayuda.

⚠ ADVERTENCIA ⚠

La batería contiene altas tensiones que podrían causar quemaduras o electrocutarle.

- **No intente abrir la batería.**
- **No coloque nada en el conector de la batería salvo el conector del arnés de cables suministrado con el producto.**
- **Extreme la precaución al manejar una batería con la carcasa agrietada.**
- **Utilice únicamente el cargador diseñado para la batería.**

Eliminación de la batería

La batería de iones de litio debe eliminarse o reciclarse según las normativas locales y federales aplicables.

Mantenimiento del cargador de la batería

IMPORTANTE

Cualquier reparación eléctrica debe ser realizada únicamente por un distribuidor autorizado Toro.

Hay muy poco mantenimiento que puede ser realizado por el operador, aparte de proteger el cargador de daños y de la intemperie.

- Limpie los cables del cargador y la carcasa con un trapo ligeramente humedecido después de cada uso.
- Enrolle los cables cuando no los esté usando.
- Examine los cables periódicamente en busca de daños, y si es necesario, cámbielos por piezas homologadas por Toro.

Cambio de los fusibles

Si la máquina no se enciende, incluso después de cargar la batería, compruebe los fusibles de la máquina como se indica a continuación:

1. Apague la máquina y desconecte la batería.

Cambio de los fusibles (continuación)

2. Retire los 4 tornillos (1) que sujetan la cubierta de la batería y retire la cubierta.
3. Compruebe los fusibles del bloque de fusibles (2).

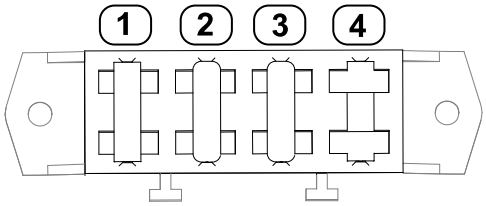

G404909

(1) 30 A – circuitos de alimentación principal

(2) 3 A – circuitos de alimentación lógica

(3) 3 A – circuito de luz de trabajo LED opcional

(4) Ranura

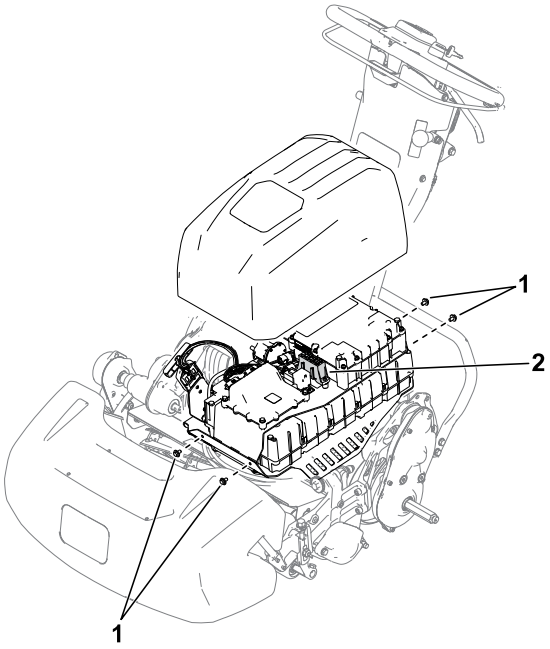

G404897

4. Si algún fusible está fundido, sustitúyalo por un fusible con la tensión y el amperaje correctos. Consulte el *Manual de mantenimiento* de la unidad de tracción para conocer los números de referencia específicos de los fusibles.

IMPORTANTE

Todos los fusibles de la máquina son de 80 voltios. No utilice fusibles para automóviles de 12V.

Mantenimiento de los controles

Ajuste del freno de servicio/estacionamiento

Ajuste el freno de servicio/estacionamiento si patina durante el funcionamiento.

1. Quite el freno de estacionamiento.

Ajuste del freno de servicio/estacionamiento (continuación)

2. Mida la holgura en el extremo de la palanca del freno de estacionamiento ①.

   La holgura debe ser de 12,7 a 25,4 mm ②. Si la holgura no se encuentra dentro de estos límites, continúe con el paso siguiente para ajustar el cable del freno ③.

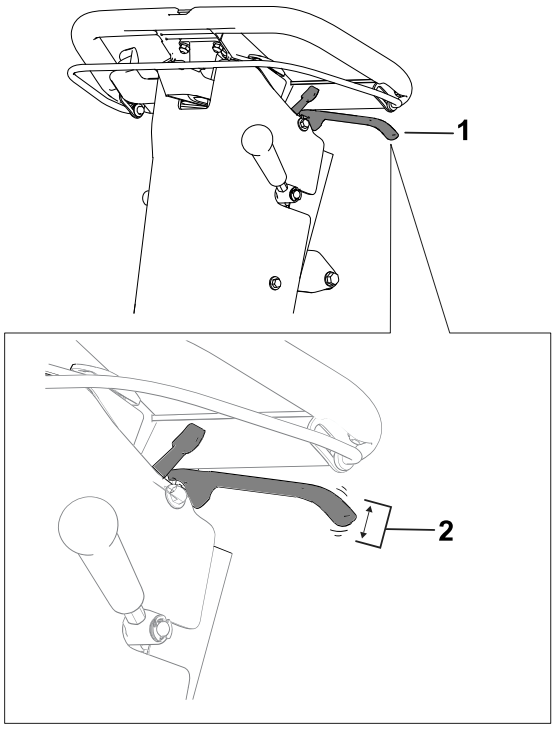

G404912

3. Realice los pasos siguientes para ajustar la tensión del cable del freno:

   - Para aumentar la tensión del cable, afloje la contratuerca del cable delantero ① y apriete la contratuerca trasera ②. Repita el paso anterior y ajuste la tensión si es necesario.
   - Para reducir la tensión del cable, afloje la contratuerca trasera ② y apriete la contratuerca delantera del cable ①. Repita el paso anterior y ajuste la tensión si es necesario.

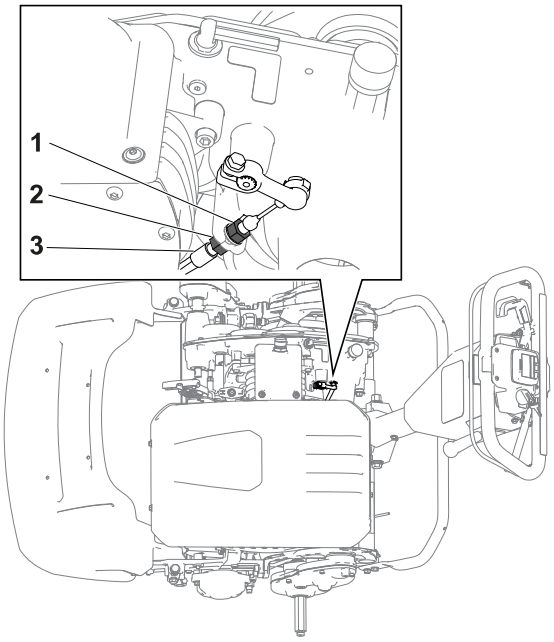

G426886

Mantenimiento del sistema de transmisión

Cambio del aceite de la transmisión

1. Retire el conjunto de conducto de respiradero y adaptador ① de la transmisión.
2. Pida a otra persona que le ayude a inclinar la máquina hacia atrás y coloque un recipiente ④ bajo la transmisión ②.

   Nota: Utilice el recipiente para recoger el líquido de transmisión.
3. Retire el tapón de vaciado ③ de la transmisión y deje que se vacíe el fluido.
4. Instale el tapón de vaciado.

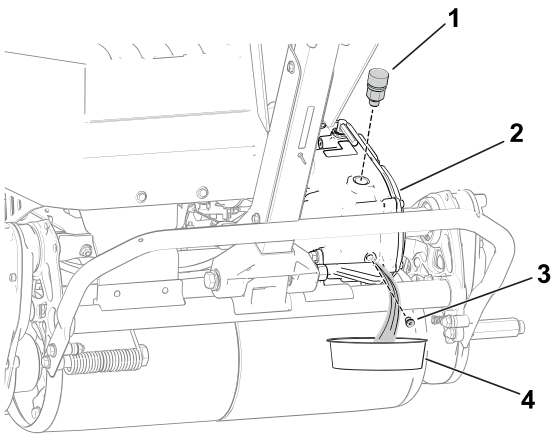

G404916



5. Apriete el tapón de vaciado a entre **4 y 5 N·m**.
6. Añada 473 ml de líquido de transmisión sintético Dexron VI a la transmisión a través del respiradero del adaptador.



7. Instale el conjunto de conducto de respiradero y adaptador y apriételo a entre **12 y 15 N·m**.

Mantenimiento de la unidad de corte

Seguridad de las cuchillas

- Tenga cuidado al revisar el molinete/la unidad de corte. Lleve guantes y extreme las precauciones al realizar tareas de mantenimiento en el molinete.
- Una cuchilla o una contracuchilla desgastada o dañada puede romperse, y un trozo de la cuchilla podría ser arrojado hacia usted u otra persona, lo que puede provocar lesiones personales graves o la muerte.
- Inspeccione periódicamente las cuchillas y las contracuchillas para asegurarse de que no presentan desgaste ni daños excesivos.
- Tenga cuidado al comprobar las cuchillas. Lleve guantes y extreme las precauciones durante su mantenimiento. Las cuchillas y las contracuchillas solo se pueden cambiar o afilar; no las enderece ni las suelde nunca.

Instalación de la unidad de corte

1. Mueva el caballete a la posición de Mantenimiento de la unidad de corte.
2. Alinee la unidad de corte con el bastidor.

Instalación de la unidad de corte (continuación)

3. Mueva los cierres de suspensión ① hacia abajo para sujetar la unidad de corte a la máquina.
4. Retire el collarín ② de la ranura del eje del acoplamiento de la transmisión e introduzca el tubo hexagonal ③ en el eje del acoplamiento de la unidad de corte ④.
5. Instale el recogedor.

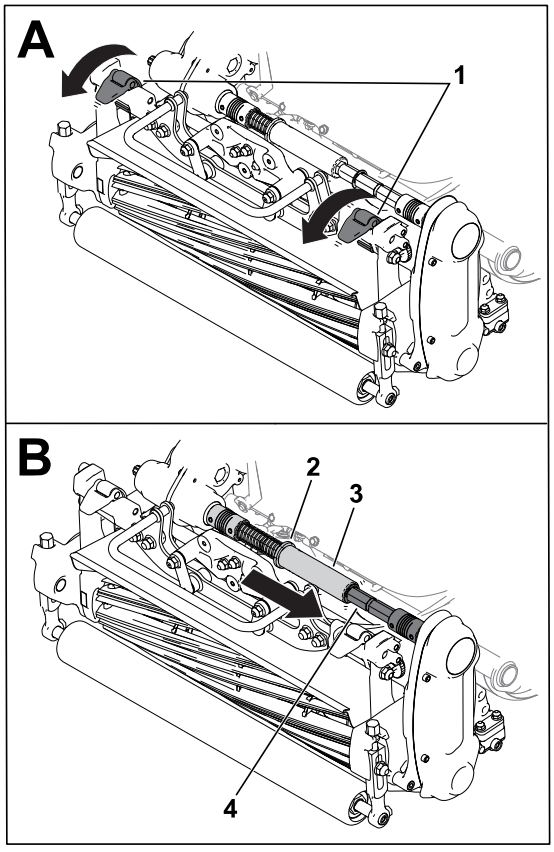

G404930

Retirada de la unidad de corte

Nota: El tubo hexagonal ② se desengrana si usted engrana la transmisión del molinete cuando la unidad de corte se ha retirado.

1. Mueva el caballete a la posición de MANTENIMIENTO DE LA UNIDAD DE CORTE.
2. Retire el recogedor (si está instalado).
3. Introduzca el collarín ① en la ranura del eje de la transmisión.

   Nota: Así se libera la tensión del muelle.

Retirada de la unidad de corte (continuación)

4. Retire el tubo hexagonal (2) del eje del acoplamiento de la unidad de corte (3).
5. Mueva los cierres de suspensión (4) hacia arriba para liberar la unidad de corte de la máquina.
6. Retire la unidad de corte del bastidor.

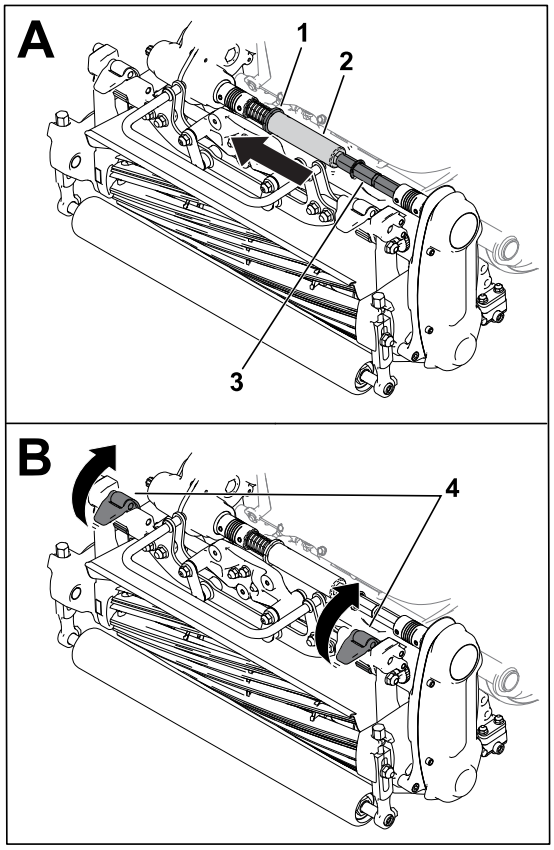

G404931

Información sobre autoafilado

Para realizar el autoafilado de la unidad de corte, realice 1 de las siguientes opciones:

- Instale el Kit de acceso de autoafilado (modelo 139-4342) y utilice una máquina de autoafilado. Póngase en contacto con su distribuidor autorizado para adquirir este kit.
- Utilice el InfoCenter para acceder al modo de autoafilado.

  Para acceder al modo de autoafilado, seleccione AUTOAFILADO en el menú MANTENIMIENTO. Siga las indicaciones del InfoCenter para realizar el autoafilado de la unidad de corte.

  Nota: Una vez que se suelta la barra (2), el modo de autoafilado se desengrana. Puede utilizar la horquilla del cierre de la barra (1) (suministrada en la bolsa de piezas sueltas) para fijar la barra en la posición de engranada.

  Retire la horquilla del cierre de la barra una vez que haya finalizado el autoafilado.

Información sobre autoafilado (continuación)

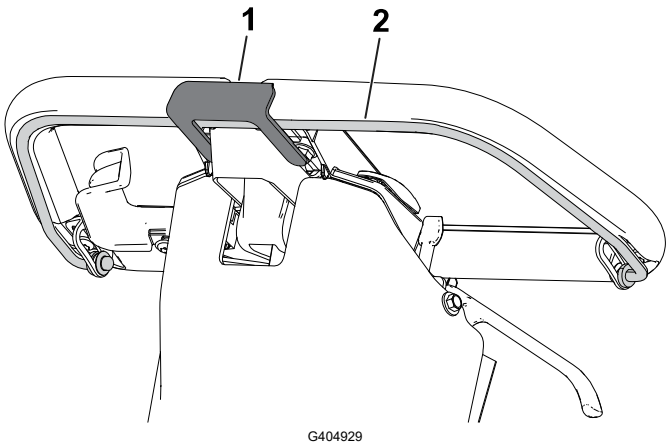

(1) Horquilla del cierre de la barra

(2) Barra

Limpieza

Limpieza de la máquina

Después de cada uso, lave la máquina con detergente suave y agua. No lave la máquina a presión. Evite el uso excesivo de agua, especialmente cerca de la chapa de la palanca de cambios, el InfoCenter, el panel eléctrico y el conector eléctrico de la máquina. Limpie el motor para proporcionar una refrigeración correcta durante el uso. Asimismo, mantenga la batería lo más limpia posible para mantener un color blanco. Esto refleja el sol y evita que la batería se sobrecaliente al sol.

IMPORTANTE

No utilice agua reciclada o salada para limpiar la máquina.

IMPORTANTE

Siempre guarde o aparque la máquina en un lugar protegido de la luz solar directa, porque el calor del sol reduce la vida de la batería.

Almacenamiento

Seguridad durante el almacenamiento

- Apague la máquina, retire la llave (en su caso) y espere a que se detenga todo movimiento antes de abandonar el puesto del operador. Deje que se enfríe la máquina antes de hacer trabajos de ajuste, mantenimiento, limpieza o almacenamiento.
- No guarde la máquina en un lugar donde pudiera haber una llama desnuda, chispas o una llama piloto, por ejemplo en un calentador de agua u otro electrodoméstico.

Almacenamiento de la máquina

1. Limpie la máquina.

IMPORTANTE

La máquina puede lavarse con un detergente suave y agua limpia. No lave la máquina a presión. Evite el uso excesivo de agua, especialmente cerca de la chapa de la palanca de cambios, el InfoCenter, el panel eléctrico y el conector eléctrico de la máquina.

2. Compruebe y apriete todos los cierres. Repare o sustituya cualquier pieza desgastada o dañada.
3. Pinte cualquier superficie rayada o de metal desnudo con pintura disponible en un distribuidor Toro autorizado.
4. Para un almacenamiento prolongado, observe los requisitos de almacenamiento de las baterías.
5. Cubra la máquina para protegerla y para conservarla limpia.

Requisitos de almacenamiento de las baterías

Nota: No es necesario retirar la batería de la máquina para su almacenamiento.

Consulte en la tabla siguiente los requisitos de temperatura de almacenamiento:

Requisitos de temperatura para el almacenamiento

Condiciones de almacenamiento	Requisito de temperatura
Condiciones de almacenamiento normales	-20 °C a 45 °C

Requisitos de temperatura para el almacenamiento (continuación)

Calor extremo – 1 mes o menos	45 a 60 °C
Frío extremo – 3 meses o menos	-30 °C a -20 °C

IMPORTANTE

Si la temperatura está fuera de este rango, se dañará la batería.

La temperatura de almacenamiento de la batería afectará a su vida útil a largo plazo. Un almacenamiento durante periodos prolongados de tiempo a temperaturas extremas reducirá la vida de la batería. Almacene la máquina en un lugar fresco (no por debajo de los 0 °C).

- Antes de almacenar la máquina, cargue o descargue la batería hasta que esté entre el 40 % y el 60 % (50.7 V a 52.1 V).

  Nota: Una carga del 50 % es óptima para asegurar la máxima vida de la batería. Si la batería se carga al 100 % antes del almacenamiento, se acorta su vida útil.

  Si se prevé un almacenamiento más largo de la máquina, cargue la batería al 60 % aproximadamente.
- Cada 6 meses de almacenamiento, compruebe el nivel de carga de la batería y asegúrese de que está entre el 40 % y el 60 %. Si la carga es inferior al 40 %, cargue la batería entre el 40 % y el 60 %.
- Puede utilizar un multímetro para comprobar el nivel de carga con la máquina apagada. La tabla siguiente muestra el voltaje que equivale a cada nivel de carga:

Voltaje	**Nivel de carga**
52,1V	60 %
51,4V	50 %
50,7V	40 %

- Después de cargar la batería, desconecte el cargador de baterías de la toma de corriente. Desconecte el conector eléctrico durante el almacenamiento para minimizar la descarga de la batería.
- Si se deja el cargador en la máquina, se apagará cuando la batería esté completamente cargada y no se encenderá de nuevo a menos que el cargador se desconecte y se vuelva a conectar.

Almacenaje del cargador

1. Desconecte el cargador de la máquina.
2. Desconecte el cable de alimentación eléctrica del cargador y enróllelo firmemente.
3. Examine detenidamente el cable de alimentación eléctrica en busca de señales de desgaste o daños. Cámbielo si está desgastado o dañado.

4. Examine detenidamente el cargador en busca de piezas desgastadas, sueltas o dañadas. Para reparar o sustituir piezas, póngase en contacto con su distribuidor autorizado Toro para obtener asistencia.
5. Guarde el cargador junto con el cable de alimentación eléctrica en un lugar limpio y seco, protegido de golpes y daños y exento de vapores cáusticos.

Garantía de la batería

La batería recargable de iones de litio está garantizada contra defectos de materiales y mano de obra durante un periodo de años, tal y como se indica en la siguiente tabla. Con el tiempo, el consumo de la batería reduce la capacidad energética (amperios-hora) disponibles con cada carga completa. El consumo energético varía según las características de funcionamiento, los accesorios, el tipo de césped y el terreno, los ajustes y la temperatura.

Producto	Periodo de Garantía
Vehículo utilitario Workman GTX Lithium	5 años
Unidad de tracción Greensmaster eTriFlex	4 años
Segadora de greens Greensmaster eFlex 1021/ e1021	4 años

La Garantía Toro

Garantía limitada de dos años o 1500 horas

Condiciones y productos cubiertos

The Toro Company garantiza su producto Toro Commercial (“Producto”) contra defectos de materiales o mano de obra durante 2 años o 1500 horas de funcionamiento*, lo que ocurra primero. Esta garantía es aplicable a todos los productos exceptuando los Aireadores (estos productos tienen otras garantías). Cuando exista una condición cubierta por la garantía, repararemos el Producto sin coste alguno para usted, incluyendo diagnóstico, mano de obra, piezas y transporte. El periodo de la garantía empieza en la fecha en que el Producto es entregado al comprador original al por menor. *Producto equipado con horímetro.

Instrucciones para obtener asistencia bajo la garantía

Usted es responsable de notificar al Distribuidor de Commercial Products o al Concesionario Autorizado de Commercial Products al que compró el Producto tan pronto como exista una condición cubierta por la garantía, en su opinión. Si usted necesita ayuda para localizar a un Distribuidor de Commercial Products o a un Concesionario Autorizado, o si tiene alguna pregunta sobre sus derechos o responsabilidades bajo la garantía, puede dirigirse a:

Toro Commercial Products Service Department
8111 Lyndale Avenue South
Bloomington, MN 55420-1196, EE. UU.
952-888-8801 u 800-952-2740
E-mail: commercial.warranty@toro.com

Responsabilidades del Propietario

Como propietario del producto, usted es responsable del mantenimiento y los ajustes requeridos que figuran en su *Manual de operador*. Esta garantía no cubre las reparaciones de problemas en el producto causados como consecuencia de no realizar el mantenimiento y los ajustes necesarios.

Elementos y condiciones no cubiertos

No todos los fallos o averías de productos que se producen durante el periodo de garantía son defectos de materiales o de mano de obra. Esta garantía no cubre:

- Los fallos o averías del Producto que se producen como consecuencia del uso de piezas de repuesto que no sean de la marca Toro, o de la instalación y el uso de accesorios o productos adicionales o modificados que no sean de la marca Toro.
- Los fallos del Producto que se produzcan como resultado de no realizar el mantenimiento y/o los ajustes recomendados.
- Los fallos producidos como consecuencia de la operación del Producto de manera abusiva, negligente o temeraria.
- Las piezas consumidas por el uso que no son defectuosas. Algunos ejemplos de piezas que se consumen o gastan durante la operación normal del Producto incluyen, pero no se limitan a, forros y pastillas de freno, forros de embrague, cuchillas, molinetes, rodillos y sus cojinetes (sellados o engrasables), contracuchillas, bujías, ruedas giratorias y sus cojinetes, neumáticos, filtros, correas, y determinados componentes de pulverizadores tales como diafragmas, boquillas, caudalímetros y válvulas de retención.
- Los fallos causados por influencia externa, incluido a título enunciativo y no limitativo, condiciones meteorológicas, prácticas de almacenamiento, contaminación, el uso de combustibles, refrigerantes, lubricantes, aditivos, fertilizantes, agua o productos químicos no autorizados.
- Fallos o problemas de rendimiento debidos al uso de combustibles (p.ej. gasolina, diésel o biodiésel) que no cumplen las normas industriales correspondientes.
- Ruido, vibraciones, desgaste y deterioro normales. El “desgaste” normal incluye, pero no se limita a, desperfectos en los asientos debidos a desgaste o abrasión, desgaste de superficies pintadas, pegatinas o ventanas rayadas.

Piezas

Las piezas cuya sustitución está prevista como mantenimiento requerido están garantizadas hasta la primera sustitución programada de dicha pieza. Las piezas sustituidas bajo esta garantía están cubiertas durante el periodo de la garantía original del producto y pasan a ser propiedad de Toro. Toro tomará la decisión final de reparar o sustituir cualquier pieza o conjunto. Toro puede utilizar piezas remanufacturadas en las reparaciones efectuadas bajo esta garantía.

Garantía de las baterías de ciclo profundo y de ion litio

Las baterías de ciclo profundo y de ion litio producen un determinado número total de kilovatios-hora durante su vida. Las técnicas de uso, recarga y mantenimiento pueden alargar o acortar la vida total de la batería. A medida que se consuman las baterías de este producto, se irá reduciendo paulatinamente la cantidad de trabajo útil entre intervalos de carga, hasta que la batería se desgaste del todo. La sustitución de baterías que se han desgastado debido al consumo normal es responsabilidad del propietario del producto.

Nota: (solo batería de iones de litio) Consulte la garantía de la batería para obtener más información.

Garantía de cigüeñal de por vida (solo modelo ProStripe 02657)

El Prostripe equipado con un disco de fricción genuino Toro y un embrague de freno de cuchilla con seguridad de giro (conjunto de embrague de freno de la cuchilla integrado (BBC) + disco de fricción) como equipo original y utilizado por el comprador original según los procedimientos recomendados de funcionamiento y mantenimiento, está cubierto con una garantía de por vida contra flexión del cigüeñal del motor. Las máquinas equipadas con arandelas de fricción, unidades de embrague de freno de cuchilla (BBC) y otros dispositivos similares no están cubiertas con la garantía de cigüeñal de por vida.

El mantenimiento corre por cuenta del propietario

La puesta a punto del motor, la lubricación, la limpieza y el abrillantado, la sustitución de filtros y refrigerante, y la realización del mantenimiento recomendado son algunas de las tareas de revisión normales que requieren los productos Toro y que corren por cuenta del propietario.

Condiciones generales

La reparación por un Distribuidor o Concesionario Autorizado Toro es su único remedio bajo esta garantía.

The Toro Company no es responsable de daños indirectos, incidentales o consecuentes en conexión con el uso de los productos Toro cubiertos por esta garantía, incluyendo cualquier coste o gasto por la provisión de equipos de sustitución o servicio durante periodos razonables de mal funcionamiento o no utilización hasta la terminación de reparaciones bajo esta garantía. Salvo la garantía de emisiones citada a continuación, en su caso, no existe otra garantía expresa. Cualquier garantía implícita de mercantibilidad y adecuación a un uso determinado queda limitada a la duración de esta garantía expresa.

Algunos estados no permiten exclusiones de daños incidentales o consecuentes, ni limitaciones sobre la duración de una garantía implícita, de manera que las exclusiones y limitaciones arriba citadas pueden no serle aplicables a usted. Esta garantía le otorga a usted derechos legales específicos; es posible que usted tenga otros derechos que varían de un estado a otro.

Nota sobre la garantía de emisiones

Es posible que el Sistema de Control de Emisiones de su Producto esté cubierto por otra garantía independiente que cumpla los requisitos establecidos por la U.S. Environmental Protection Agency (EPA) y/o el California Air Resources Board (CARB). Las limitaciones horarias estipuladas anteriormente no son aplicables a la Garantía del Sistema de Control de Emisiones. Consulte la Declaración de Garantía de Control de Emisiones del Motor proporcionada con su producto o incluida en la documentación del fabricante del motor.

Países fuera de los Estados Unidos, México o Canadá

Los clientes que hayan comprado productos Toro exportados de Estados Unidos, México o Canadá deben ponerse en contacto con su distribuidor Toro para obtener pólizas de garantía para su país, provincia o estado. Si, por cualquier razón, no está satisfecho con el servicio ofrecido por su distribuidor, o si tiene dificultad en obtener información sobre la garantía, póngase en contacto con su centro de Servicio Técnico Toro Autorizado.

Información sobre las Advertencias de la Proposición 65 de California

¿Qué significa esta advertencia?
Puede ver un producto a la venta que lleva una etiqueta de advertencia como la siguiente:

ADVERTENCIA: Cáncer y daños reproductivos – www.p65Warnings.ca.gov.

¿Qué es la Proposición 65?
La Proposición 65 afecta a cualquier empresa que tenga presencia en California, que venda productos en California, o que fabrique productos que podrían ser introducidos o vendidos en California. Esta ley exige que el Gobernador de California mantenga y publique una lista de sustancias químicas identificadas como causantes de cáncer, defectos de nacimiento u otros daños reproductivos. La lista, que se actualiza anualmente, incluye cientos de productos químicos que se encuentran en muchos artículos de uso diario. El propósito de la Proposición 65 es informar al público sobre la exposición a estos productos químicos.

La Proposición 65 no prohíbe la venta de productos que contengan estos productos químicos, sino que requiere la presencia de advertencias en el producto, el envase y la documentación suministrada con el producto. Además, una advertencia de la Proposición 65 no significa que el producto contravenga ninguna norma o requisito de seguridad. De hecho, el gobierno de California ha aclarado que una advertencia bajo la Proposición 65 “no es lo mismo que una decisión legal sobre la “seguridad” o la “inseguridad” de un producto”. Muchos de estos productos químicos han sido utilizados durante años en productos de uso diario sin que se hayan producido daños documentados. Para obtener más información, visite https://oag.ca.gov/prop65/faqs-view-all.

Una advertencia de la Proposición 65 significa que una empresa (1) ha evaluado la exposición y ha concluido que supera el nivel de “sin riesgo significativo”; o (2) ha optado por proporcionar una advertencia basándose en sus conocimientos respecto a la presencia de un producto químico de los incluidos en la lista, sin intentar evaluar la exposición.

¿Esta ley es aplicable en todas partes?
Las advertencias de la Proposición 65 sólo son obligatorias bajo la legislación de California. Estas advertencias se ven por toda California en una gran variedad de entornos, incluyendo entre otros restaurantes, tiendas de alimentación, hoteles, escuelas y hospitales, y en una amplia variedad de productos. Además, algunos minoristas de Internet y de la venta por correo incluyen advertencias de la Proposición 65 en sus sitios web o en sus catálogos.

¿Qué diferencia hay entre las advertencias de California y los límites federales?
Las normas de la Proposición 65 son a menudo más exigentes que las normas federales o internacionales. Varias sustancias requieren una advertencia bajo la Proposición 65 a niveles muy inferiores a los límites federales. Por ejemplo, el nivel exigido por la Proposición 65 para las advertencias sobre el plomo es de 0.5 µg/día, que es muy inferior a lo que exigen las normas federales e internacionales.

¿Por qué no llevan la advertencia todos los productos similares?
- Los productos vendidos en California deben llevar etiquetas bajo la Proposición 65, mientras que otros productos similares que se venden en otros lugares no las necesitan.
- Una empresa puede estar obligada a incluir advertencias de Proposición 65 en sus productos como condición de un acuerdo tras un procedimiento legal relacionado con la Proposición 65, pero otras empresas que fabrican productos similares no tienen necesariamente la misma obligación.
- La aplicación de la Proposición 65 no es uniforme.
- Algunas empresas pueden optar por no proporcionar advertencias porque concluyen que no están obligadas a hacerlo bajo la Proposición 65; la falta de advertencias en un producto no significa que el producto esté libre de los productos químicos incluidos en la lista a niveles similares.

¿Por qué incluye Toro esta advertencia?
Toro ha optado por proporcionar a los consumidores la mayor cantidad posible de información para que pueda tomar decisiones informadas sobre los productos que compran y utilizan. Toro proporciona advertencias en ciertos casos basándose en sus conocimientos sobre la presencia de uno o más productos químicos de la lista, sin evaluar el nivel de exposición, puesto que la lista no incluye límites de exposición para todos los productos químicos que contiene. Aunque la exposición que provocan los productos Toro puede ser insignificante, o estar dentro de los límites de la categoría “sin

riesgo significativo”, Toro ha optado por proporcionar las advertencias de la Proposición 65 por simple precaución. Además, si Toro no proporcionara estas advertencias, podría ser demandada por el Estado de California o por particulares bajo la Proposición 65, y estar sujeta a importantes sanciones.

Notas:


TORO