Manuel de l'utilisateur

Tondeuse de greens Greensmaster® eFlex® 1021

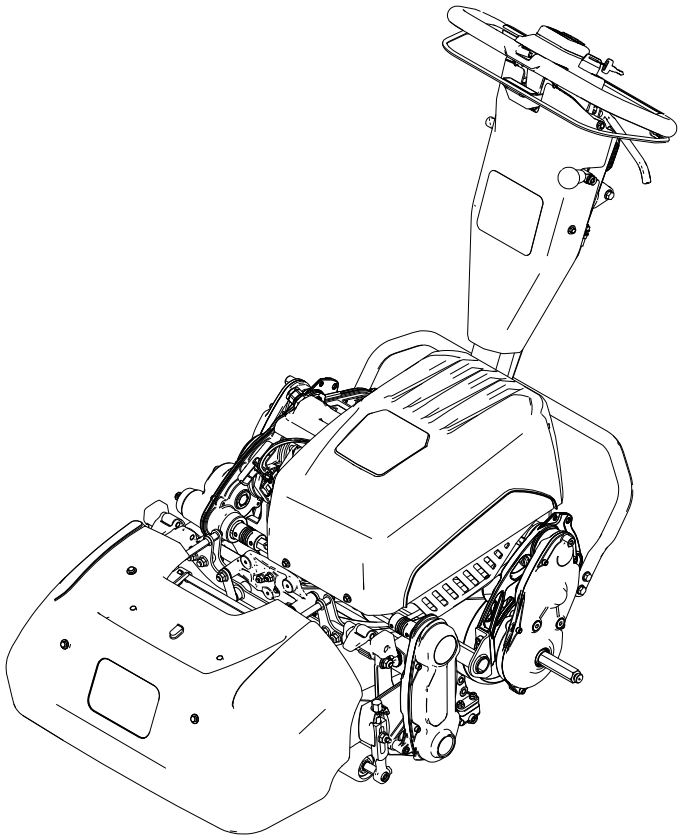

Modèle—Numéros de série

04861—414000000 et suivants

3460-894A

Traduction du texte d'origine (FR)

*3460-894*A

Avis de non responsabilité et information réglementaire

Ce produit est conforme à toutes les directives européennes pertinentes. Pour plus de renseignements, reportez-vous à la Déclaration de conformité spécifique du produit fournie séparément.

⚠ ATTENTION

CALIFORNIE
Proposition 65

Le cordon d'alimentation de ce produit contient du plomb, une substance chimique que l'état de Californie considère comme susceptible de provoquer des cancers, des malformations congénitales et des troubles de la reproduction. Se laver les mains après l'avoir manipulé.

Les bornes, les cosses de la batterie et les accessoires connexes contiennent du plomb et des composés de plomb. L'état de Californie considère ces substances chimiques comme étant à l'origine de cancers et de troubles de la reproduction. Se laver les mains après les avoir manipulés.

L'utilisation de ce produit peut entraîner l'exposition à des substances chimiques considérées par l'état de Californie comme susceptibles de provoquer des cancers, des malformations congénitales et autres troubles de la reproduction.

Table des matières

Avis de non responsabilité et information réglementaire 2
Chapitre 1: Introduction 1–1
- Utilisation prévue 1–1
- Obtenir de l'aide 1–1
- Conventions du manuel 1–2

Chapitre 2: Sécurité 2–1
- Consignes de sécurité générales 2–1
- Autocollants de sécurité et d'instruction 2–1

Chapitre 3: Préparation 3–1
- Réglage et montage de l'unité de coupe 3–1
- Montage des roues de transport 3–1
- Montage du bac à herbe 3–2
- Réglage du boulon de verrouillage du dispositif de réglage de hauteur du guidon 3–3
- Montage du chargeur de batterie 3–4

Chapter 4: Product Overview 4–1
- Commandes 4–2
- Caractéristiques techniques 4–10
- Accessoires/outils 4–11

Chapitre 5: Utilisation 5–1
- Avant l'utilisation 5–1
  - Consignes de sécurité avant l'utilisation 5–1

© 2023—The Toro® Company

8111 Lyndale Ave So
Bloomington, MN 55044

Contactez-nous à www.Toro.com

Imprimé aux États-Unis

Tous droits réservés

Procédures d'entretien quotidien 5–1
Réglage de la vitesse de coupe 5–1
Pendant l'utilisation 5–2
Consignes de sécurité pendant l'utilisation 5–2
Démarrage de la machine 5–4
Aperçu de la tonte 5–4
Conseils pour la tonte 5–5
Arrêt de la machine 5–6
Après l'utilisation 5–6
Consignes de sécurité après l'utilisation 5–6
Utilisation de la machine après la tonte 5–6
Débrayage de la transmission 5–6
Transport de la machine 5–7
Montage des roues de transport 5–7
Transport de la machine au moyen des roues de transport 5–8
Dépose des roues de transport 5–8
Transport de la machine 5–8
Fonctionnement de la batterie 5–9
Consignes de sécurité pour la batterie et le chargeur 5–9
Transport de la batterie lithium-ion 5–11
Prendre soin de la batterie lithium-ion 5–11
Utilisation du chargeur de batteries lithium-ion 5–13
Chapitre 6: Entretien 6–1
Consignes de sécurité pendant l'entretien 2
Programme d'entretien recommandé 2
Daily Maintenance Checklist 3
Procédures avant l'entretien 4
Préparation de la machine à l'entretien 4
Consignes de sécurité concernant le système électrique 4
Consignes de sécurité relatives au système électrique 4
Entretien de la batterie lithium-ion 5
Mise au rebut des batteries 5
Entretien du chargeur de batterie 5
Remplacement des fusibles 5
Entretien des commandes 6
Réglage du frein de service/stationnement 6
Entretien de la transmission 7
Vidange du liquide de transmission 7
Entretien des unités de coupe 8
Consignes de sécurité relatives aux lames 8
Montage de l'unité de coupe 8
Dépose de l'unité de coupe 9
Information sur le rodage 10
Nettoyage 11
Nettoyage de la machine 11
Chapitre 7: Remisage 7–1
Consignes de sécurité pour le remisage 7–1
Remisage de la machine 7–1
Conseils de remisage des batteries 7–1
Rangement du chargeur 7–2
Garantie de la batterie
La garantie Toro
Proposition 65 de Californie – Information concernant cet avertissement

Introduction

Utilisation prévue

Cette machine est une tondeuse autotractée à cylindre prévue pour les utilisateurs professionnels employés à des applications professionnelles. Elle est principalement conçue pour tondre les pelouses régulièrement entretenues. L'utilisation de ce produit à d'autres fins que celle prévue peut être dangereuse pour vous-même et toute personne à proximité.

Lisez attentivement cette notice pour apprendre à utiliser et entretenir correctement votre produit, et éviter ainsi de l'endommager ou de vous blesser. Vous êtes responsable de l'utilisation sûre et correcte du produit.

Obtenir de l'aide

Rendez-vous sur www.Toro.com pour tout document de formation à la sécurité et à l'utilisation des produits, pour tout renseignement concernant un produit ou un accessoire, pour obtenir l'adresse des dépositaires ou pour enregistrer votre produit.

Pour obtenir des prestations de service, des pièces Toro d'origine ou des renseignements complémentaires, munissez-vous des numéros de modèle et de série du produit et contactez un dépositaire-réparateur agréé ou le service client Toro. Ces numéros se trouvent sur la plaque signalétique sur votre produit 1 Inscrivez les numéros dans l'espace réservé à cet effet.

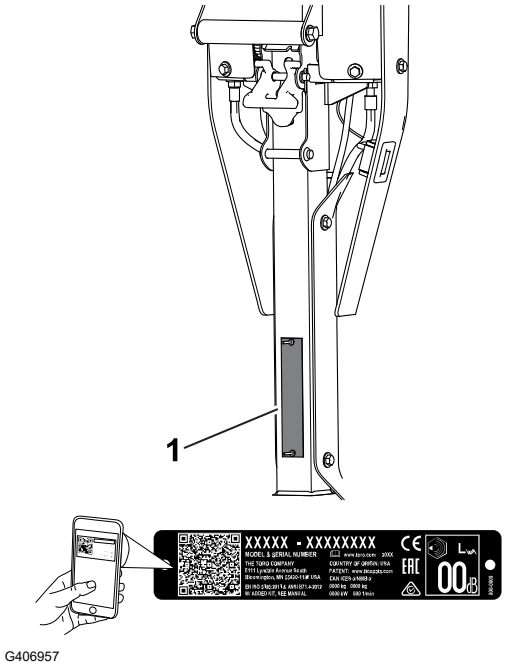

G406957

IMPORTANT

Avec votre appareil mobile, vous pouvez scanner le code QR sur l'autocollant du numéro de série (le cas échéant) pour accéder à l'information sur la garantie, les pièces détachées et autres renseignements concernant le produit.

Numéro de modèle :		**Numéro de série :**	

Conventions du manuel

Les mises en garde de ce manuel soulignent des dangers potentiels et sont signalées par le symbole de sécurité, qui indique un danger pouvant entraîner des blessures graves ou mortelles si les précautions recommandées ne sont pas respectées.



G405934

Ce manuel utilise deux termes pour faire passer des renseignements essentiels. **Important**, pour attirer l'attention sur une information d'ordre mécanique spécifique, et **Remarque**, pour souligner une information d'ordre général méritant une attention particulière.

Consignes de sécurité générales

Ce produit peut sectionner les mains ou les pieds et projeter des objets.

- Vous devez lire et comprendre le contenu de ce *Manuel de l'utilisateur* avant de démarrer la machine.
- Accordez toute votre attention à l'utilisation de la machine. Ne faites rien d'autre qui puisse vous distraire, au risque de causer des dommages corporels ou matériels.
- N'approchez pas les mains ou les pieds des composants mobiles de la machine.
- N'utilisez pas la machine s'il manque des capots ou d'autres dispositifs de protection, ou s'ils sont défectueux.
- N'admettez personne, notamment les enfants, dans le périmètre de travail. N'autorisez jamais les enfants à utiliser la machine.
- Avant de quitter la position d'utilisation, coupez le moteur de la machine, enlevez la clé (selon l'équipement) et attendez l'arrêt complet de tout mouvement. Laissez refroidir la machine avant de la régler, d'en faire l'entretien, de la nettoyer ou de la remiser.

L'usage ou l'entretien incorrect de cette machine peut occasionner des accidents. Pour réduire les risques d'accidents et de blessures, respectez les consignes de sécurité qui suivent. Tenez toujours compte des mises en garde signalées par le symbole de sécurité (⚠) et la mention Prudence, Attention ou Danger. Le non respect de ces instructions peut entraîner des blessures graves ou mortelles.

Autocollants de sécurité et d'instruction

Des autocollants de sécurité et des instructions bien visibles par l'opérateur sont placés près de tous les endroits potentiellement dangereux. Remplacez tout autocollant endommagé ou manquant.

Autocollant : 120-9570



s_decal120-9570

1 Attention – ne vous approchez pas des pièces mobiles ; laissez toutes les protections et tous les capots en place.

Autocollant : 133-8061



s_decal133-8061

Autocollant : 137-9712

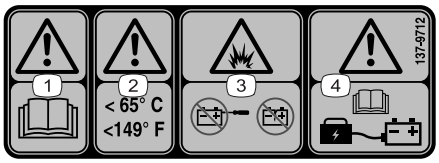

decal137-9712

(1) Attention – lisez le *Manuel de l'utilisateur*.

(2) Attention – conserver à des températures inférieures à 65 °C.

(3) Risque d'explosion – n'ouvrez pas la batterie ; n'utilisez pas la batterie si elle est endommagée.

(4) Attention – lisez le *Manuel de l'utilisateur* pour savoir comment charger la batterie.

Autocollant : 138-1644

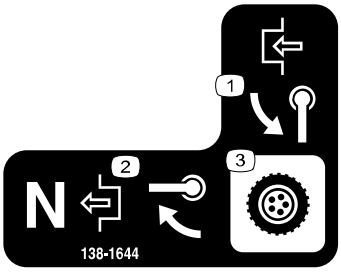

s_decal138-1644

(1) Tournez la poignée pour engager.

(2) La machine étant au point mort, tournez la poignée pour désengager.

(3) Commande de transmission

Autocollant : 138-1589

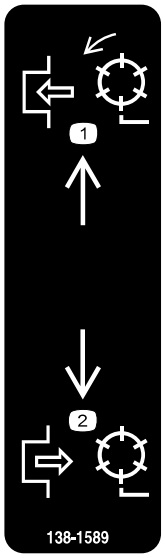

s_decal138-1589

(1) Engagement des cylindres

(2) Désengagement des cylindres

Autocollant : 138-2138

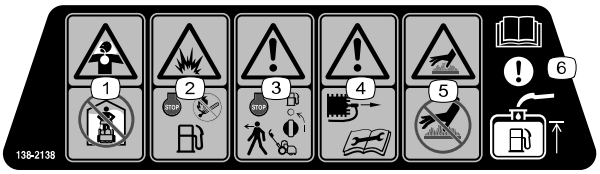

s_decal138-2138

1 Vapeurs ou gaz toxiques, risque d'asphyxie – ne faites pas tourner le moteur dans un local fermé.

2 Risque d'explosion – coupez le moteur avant de verser du carburant dans le réservoir ; restez à distance des flammes nues ou des étincelles et ne fumez pas pendant ce temps.

3 Attention – coupez le moteur et fermez le robinet d'arrivée de carburant avant de quitter la machine.

4 Attention – débranchez le fil de la bougie avant d'effectuer tout entretien.

5 Risque de surface chaude – ne touchez pas la surface chaude.

6 Prudence – lisez le *Manuel de l'utilisateur* pour toute information sur le remplissage du réservoir de carburant.

Autocollant : 138-5532



s_decal138-5532

1 Tirez vers le haut pour desserrer le frein

2 Tirez vers le bas pour serrer le frein

3 Verrouillage du frein de stationnement

4 Déverrouillage du frein de stationnement

5 Attention – lisez le *Manuel de l'utilisateur*.

6 Attention – n'utilisez pas cette machine à moins d'avoir les compétences nécessaires.

7 Attention – portez des protecteurs d'oreilles.

8 Risque de projection d'objets – n'autorisez personne à s'approcher.

9 Attention – ne vous approchez pas des pièces mobiles ; laissez toutes les protections et tous les capots en place.

10 Ne remorquez pas la machine.

Autocollant : 138-5533

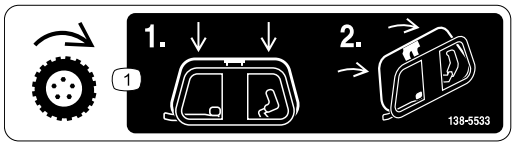

s_decal138-5533

1 Commande de déplacement – abaissez la commande de déplacement puis serrez-la contre le guidon.

Autocollant : 138-5534

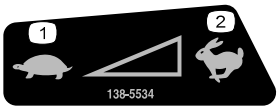

s_decal138-5534

1 Bas régime

2 Haut régime

Autocollant : 139-5178

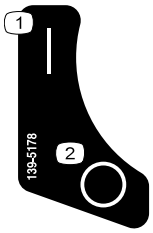

s_decal139-5178

1 Marche

2 Arrêt

Autocollant : 139-5614

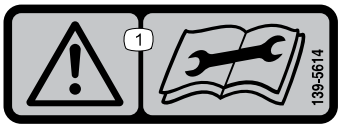

s_decal139-5614

1 Attention – lisez le *Manuel de l'utilisateur* avant d'effectuer un entretien.

Autocollant : 147-2255

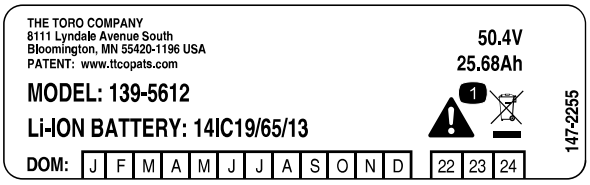

s_decal147-2255

1 Attention – ne pas mettre au rebut.

Réglage et montage de l'unité de coupe

Pièces nécessaires

1	Unité de coupe (à commander séparément ; contactez votre distributeur Toro agréé)
1	Tube hexagonal
1	Ressort
1	Collet

1. Réglez l'unité de coupe selon votre préférence ; voir le *Manuel de l'utilisateur* de l'unité de coupe.
2. Installez le ressort ①, le collet ② et le tube hexagonal ③ sur l'arbre d'accouplement de la transmission.
3. Montez l'unité de coupe sur la machine.

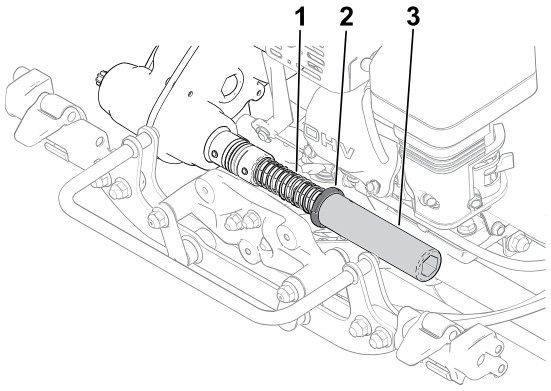

G404684

Montage des roues de transport

Vous pouvez vous procurer un kit roues de transport optionnel (modèle 04123) ; contactez votre distributeur Toro agréé.

1. Vérifiez que les pneus sont gonflés à une pression de 0,83 à à 1,03 bar.
2. Baissez la béquille en position ENTRETIEN DES ROUES DE TRANSPORT.

3. Glissez une roue sur un arbre (1).
4. Faites pivoter le clip de verrouillage (2) pour l'éloigner du centre de la roue et lui permettre ainsi de coulisser plus avant sur l'arbre.
5. Faites tourner la roue d'avant en arrière jusqu'à ce qu'elle soit complètement enfoncée sur l'essieu et que le clip de verrouillage soit engagé dans la rainure de l'arbre de roue.
6. Répétez la procédure de l'autre côté de la machine.
7. Descendez la machine de la béquille avec précaution.

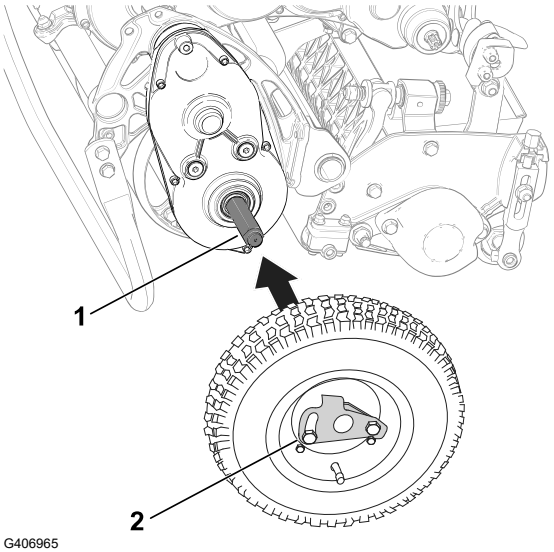

Montage du bac à herbe

Pièces nécessaires

1	Bac à herbe

IMPORTANT

Si vous faites tomber le bac, vérifiez que les points de contact du bras d'inclinaison (1) près du bord inférieur du bac ne sont pas endommagés. Redressez-les avant d'utiliser le bac.

Si vous utilisez le bac alors que les points de contact du bras d'inclinaison sont faussés, le bac risque de toucher l'unité de coupe, ce qui peut produire un bruit indésirable et/ou endommager le bac et l'unité de coupe.

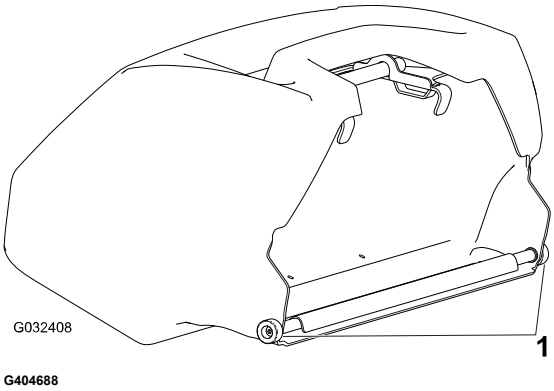

1. Saisissez le bac par la poignée.
2. Guidez le bord du bac entre les plaques de l'unité de coupe et par dessus le rouleau avant.

3. Placez les crochets du bac (2) par dessus l'arceau du cadre (1).

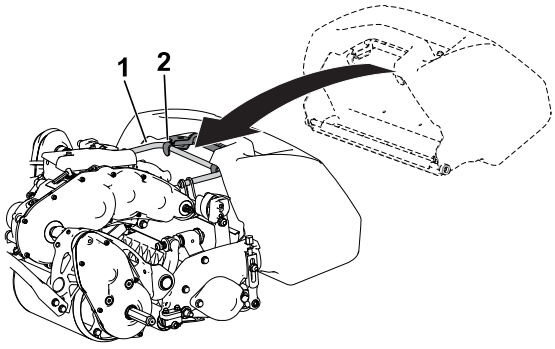

G404689

Réglage du boulon de verrouillage du dispositif de réglage de hauteur du guidon

Si le dispositif de réglage de hauteur du guidon n'est pas parallèle au récepteur soudé supérieur, réglez le boulon comme suit :

1. Desserrez l'écrou (1) sur le boulon de verrouillage (3) afin que la tête du boulon puisse se déplacer juste au-delà de la butée de pivot (2).

   Remarque : Vous pouvez exercer une pression sur le ressort du dispositif de réglage de hauteur du guidon pour réduire la tension sur le boulon.

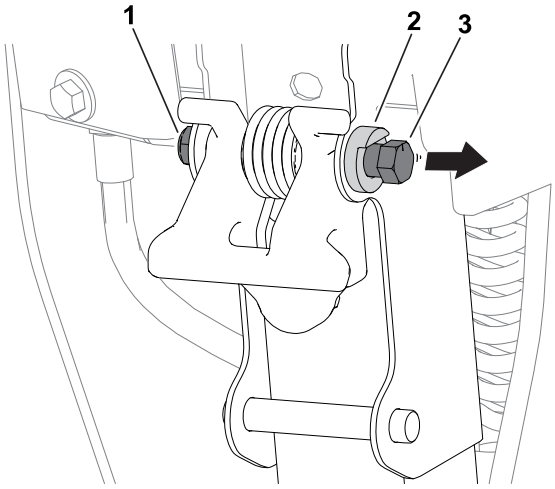

G440770

2. Tournez le boulon dans le sens horaire (3) ou antihoraire (4) pour réduire ou augmenter l'angle du dispositif de réglage de hauteur (2) du guidon. Le dispositif de réglage doit être parallèle au récepteur soudé supérieur (1).
3. Serrez l'écrou sur le boulon de verrouillage pour bloquer le boulon à sa nouvelle position contre la butée de pivot.

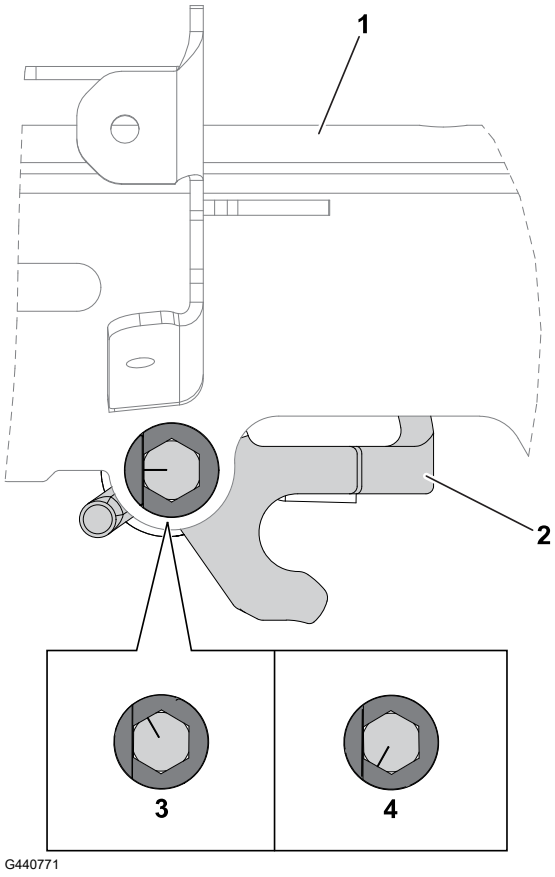

Montage du chargeur de batterie

Option

Pièces nécessaires

4	Vis (¼" avec tête de 7/16" de diamètre) – Non incluse

Vous pouvez monter le chargeur sur une surface à l'aide des fentes situées au dos ; utilisez des vis avec une tige de ¼" de diamètre et une tête de moins de 11 mm de diamètre.

IMPORTANT

Examinez la zone de travail et déterminez l'endroit qui se prête le mieux à une utilisation sûre et efficace du chargeur.

Product Overview

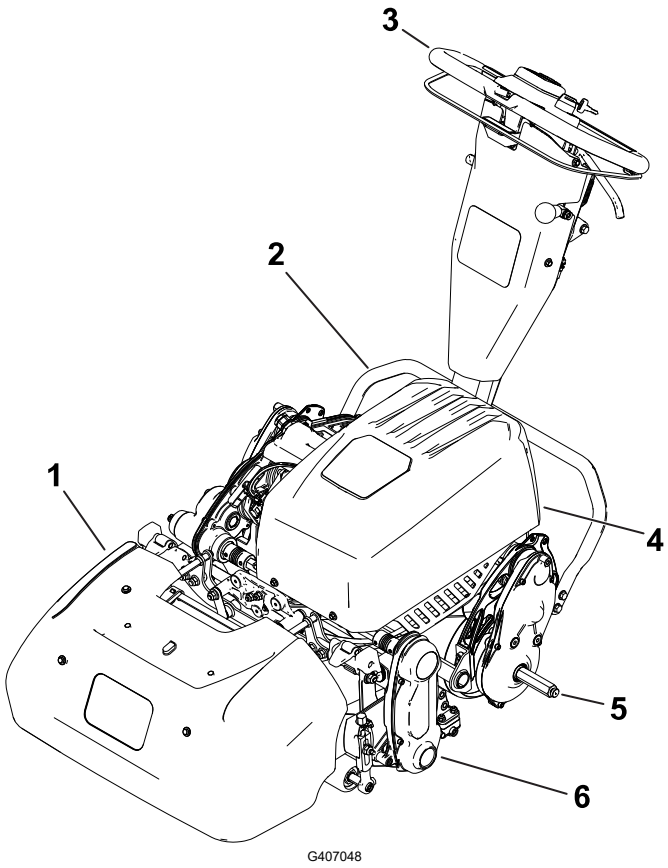

1. Bac herbe
2. Bquille
3. Guidon
4. Batterie
5. Arbre de roue de transport
6. Unit de coupe

Commandes

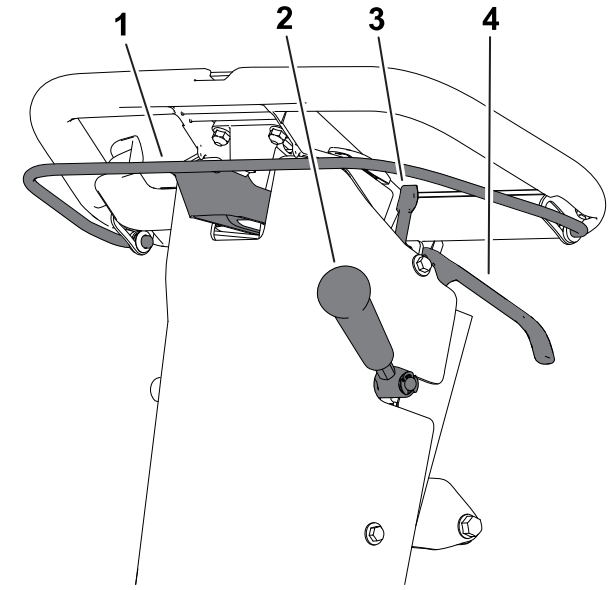

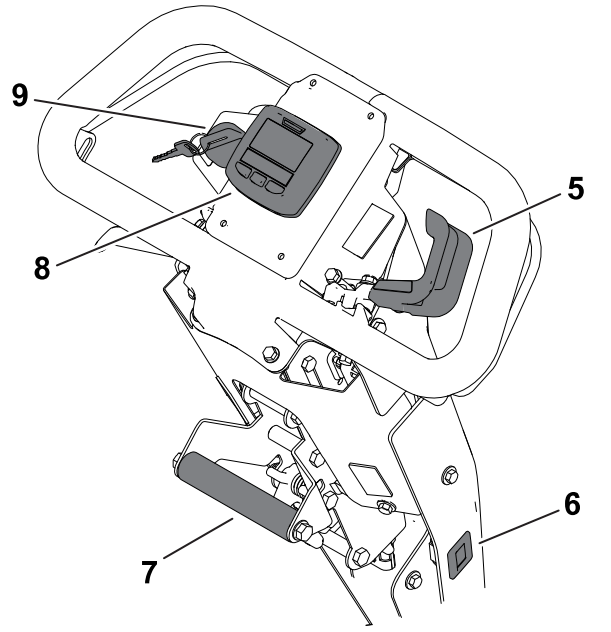

G407032

1. Barre d'embrayage
2. Levier de commande de l'unit de coupe
3. Verrou du frein de stationnement
4. Levier du frein de service
5. Commande de vitesse
6. Compteur horaire
7. Poigne d'aide au levage
8. InfoCenter
9. Commutateur cl

Barre d'embrayage

La barre d'embrayage permet d'engager et de désengager la transmission aux roues.

- **Engagement de la transmission aux roues** Ⓐ**:** tirez la barre vers le haut et serrez-la contre le guidon.
- **Désengagement de la transmission aux roues** Ⓑ**:** relâchez la barre.

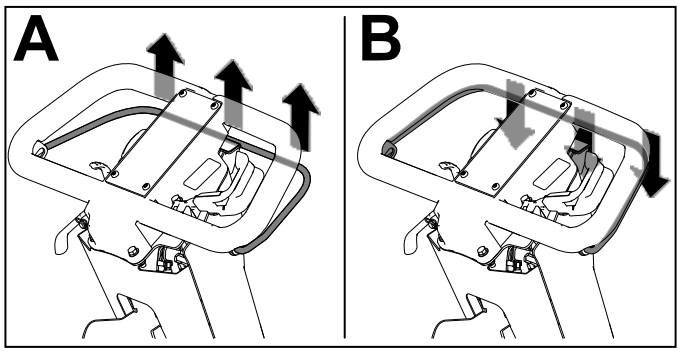

G404693

Commande de vitesse

- **Pour réduire le régime moteur** ①**:** tournez le levier vers le haut.
- **Pour augmenter le régime moteur** ②**:** tournez le levier vers le bas.

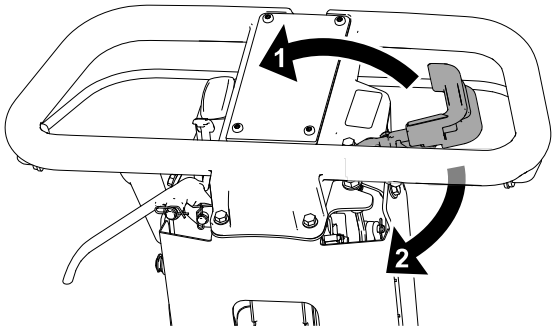

G404708

Commande de vitesse des cylindres

Utilisez le bouton de commande pour régler la vitesse du cylindre.

- **Haute vitesse du cylindre :** tournez le bouton de manière que le « H » qui est dessus soit dirigé vers l'avant de la machine.
- **Basse vitesse du cylindre :** tournez le bouton de manière que le « H » qui est dessus soit dirigé vers l'avant de la machine.

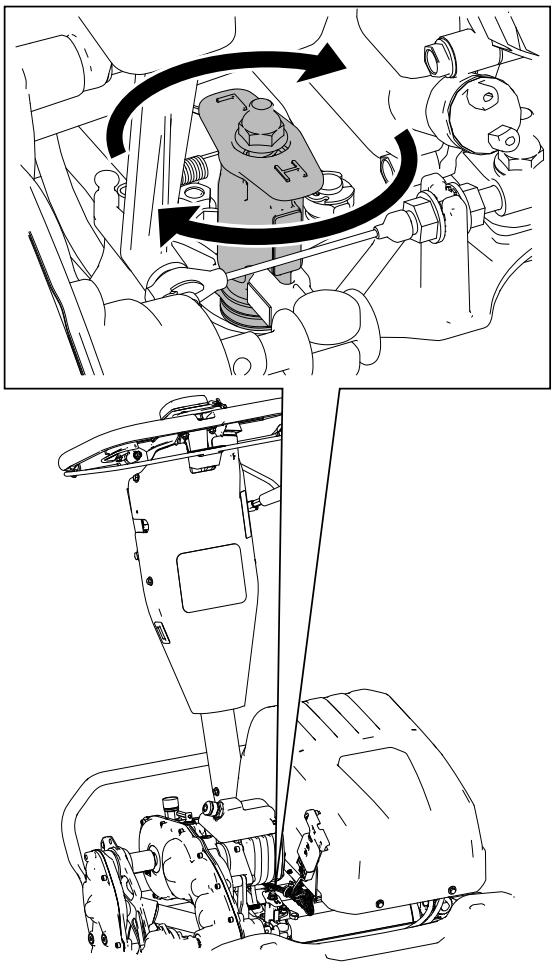

G426885

Commutateur à clé

- **Pour démarrer la machine :** tournez la clé à la position MARCHE.
- **Pour arrêter la machine :** tournez la clé à la position ARRÊT.

Levier du frein de service

Tirez le levier du frein de service vers le guidon pour ralentir ou arrêter la machine.

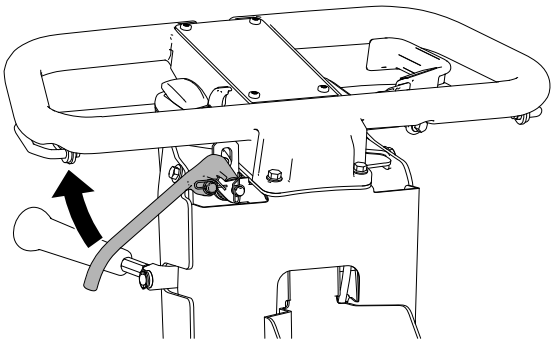

G404699

Verrou du frein de stationnement

- **Serrage du frein de stationnement ① :** tournez le verrou du frein de stationnement vers vous pendant que le levier du frein de service est engagé.
- **Desserrage du frein de stationnement ②:** tirez le levier du frein de service vers le guidon.

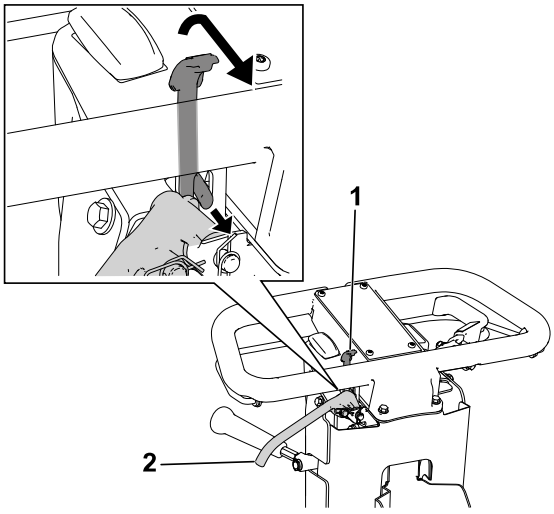

G404700

Levier de commande de l'unité de coupe

Le levier de commande de l'unité de coupe permet d'engager ou de désengager l'unité de coupe quand la barre d'embrayage est engagée.

- **Engagement de l'unité de coupe ②:** baissez le levier.
- **Désengagement de l'unité de coupe ①:** levez le levier.

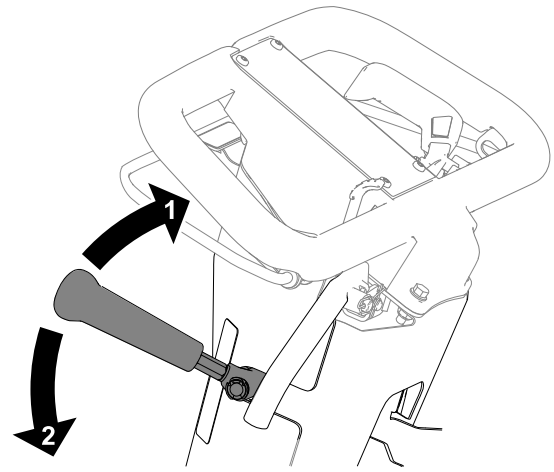

G404701

Compteur horaire

Le compteur horaire enregistre le nombre d'heures total de fonctionnement du moteur pour faciliter la planification des entretiens réguliers.

Écran à cristaux liquides (LCD) de l'InfoCenter

L'écran LCD de l'InfoCenter affiche des informations sur votre machine telles que la charge actuelle de la batterie, la vitesse, ainsi que divers diagnostics et autres informations concernant la machine et la batterie. La figure suivante illustre l'InfoCenter et l'écran d'information principal.

Écran à cristaux liquides (LCD) de l'InfoCenter (suite)

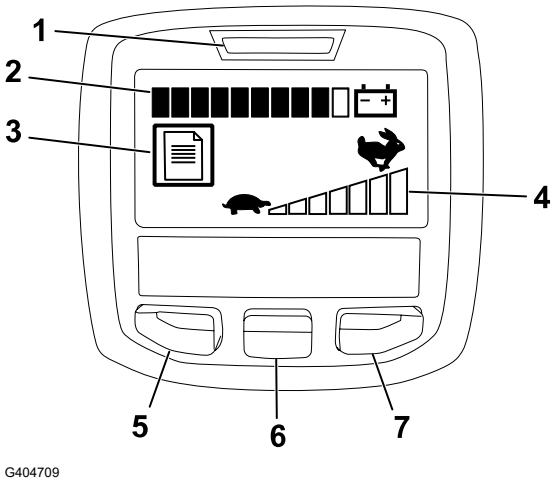

- Voyant d'alimentation/indicateur d'anomalies (1) – s'allume quand vous mettez la machine en marche. Le voyant clignote également quand la machine présente une anomalie.
- Indicateur de charge de la batterie (2) – quand batterie est complètement chargée, toutes les barres de l'indicateur sont en noir. À mesure que la puissance est consommée et que la batterie se décharge, les barres deviennent blanches, de droite à gauche. Quand une barre seulement reste noire, la batterie est pratiquement déchargée ; la machine passe alors en mode baisse de puissance ce qui limite le régime moteur de 25 %. Vous devez immédiatement recharger la batterie.
- Indicateur d'anomalie (3) – cette icône indique la présence d'une anomalie à vérifier.
- Réglage de la commande de vitesse (4) – plus vous réglez la commande sur une vitesse élevée et plus les barres deviennent noires, de gauche à droite. Quand toutes les barres sont blanches, la vitesse de la machine est nulle (zéro).
- Bouton d'accès au menu/retour (5) – appuyez sur ce bouton pour accéder aux menus de l'InfoCenter. Il permet également de revenir en arrière et de quitter le menu actuellement utilisé.
- Bouton de défilement (6) – utilisez ce bouton pour parcourir les menus.
- Bouton droit (7) – utilisez ce bouton pour ouvrir un menu lorsqu'une flèche à droite indique un contenu supplémentaire.

Remarque : Chaque bouton peut changer de fonction selon les besoins du moment. Chaque bouton est repéré par une icône illustrant sa fonction actuelle.

Options des menus de l'InfoCenter

Menu principal

Option de menu	Description
Anomalies	Le menu Anomalies contient la liste des anomalies récentes de la machine. Voir le *Manuel d'entretien* ou adressez-vous à votre distributeur Toro agréé pour plus de renseignements sur le menu Anomalies.
Entretien	Le menu Entretien contient des renseignements sur la machine, comme le nombre d'heures de fonctionnement, l'usage et l'état de charge de la batterie.
Diagnostics	Le menu Diagnostics énumère les divers états actuels de la machine. Vous pouvez vous en servir pour détecter certains problèmes, car il vous indiquera rapidement quelles commandes de la machine sont activées ou désactivées.
Réglages	Le menu Réglages permet de personnaliser l'écran de l'InfoCenter.

Écran à cristaux liquides (LCD) de l'InfoCenter (suite)

Menu principal (suite)

À propos	Le menu À propos indique le numéro de modèle, le numéro de série et la version logicielle de votre machine.

Menu Entretien

Option de menu	Description
Hours	Indique le nombre total d'heures de fonctionnement de la machine.
Mow Time	Indique le nombre total d'heures de fonctionnement du cylindre.
Power Use	Indique la puissance instantanée fournie par la batterie en watts.
Battery Charge	Indique la charge actuelle de la batterie en pourcentage de la capacité.
Battery Current	Indique le courant instantané fourni par la batterie en ampères.
Battery Volts	Indique le potentiel de la batterie en volts.
Total Usage	Indique l'utilisation totale de la batterie en ampères-heures.
Capacity	Indique la capacité actuelle de la batterie en ampères-heures.
Charge Cycles	Indique le nombre total de cycles de charge de la batterie. Un cycle de charge est défini par le processus de connexion et de déconnexion du chargeur.
Battery Hours	Indique le nombre total d'heures d'activation de la batterie.
Backlap	Place la machine en mode Rodage.
Energy	Indique l'énergie totale fournie par la batterie sur toute sa durée de vie, en watts-heures.

Menu Diagnostics

Option de menu	Description
Key On	Indique si la clé de contact est en position contact ou arrêt.
Traction	Indique si la transmission aux roues est ou n'est pas engagée.
Commande d'accéléra-teur	Indique le réglage de l'accélérateur en volts (utilisé pour calculer le régime moteur cible).
Bail	Indique le réglage de la commande de la barre en volts.
Target RPM	Indique le régime moteur désiré, tel qu'il est indiqué par le réglage de la commande de vitesse.
Motor RPM	Indique le régime moteur effectif.

Écran à cristaux liquides (LCD) de l'InfoCenter (suite)

Menu Diagnostics (suite)

Option de menu	Description
12V Supply	Indique la tension d'alimentation du capteur nº 1 du contrôleur.
5V Supply	Indique la tension d'alimentation du capteur nº 2 du contrôleur.
CAN Bus	Indique l'état du bus de communication de la machine.

Menu Réglages

Option de menu	Description
Langue	Utilisez ce réglage pour modifier la langue utilisée sur l'InfoCenter.
Unités	Utilisez ce réglage pour modifier les unités utilisées par l'InfoCenter. Les unités peuvent être métriques ou impériales.
Rétroéclairage de l'écran LCD	Utilisez ce réglage pour augmenter ou diminuer la luminosité de l'écran LCD.
Contraste	Utilisez ce réglage pour modifier le contraste entre les zones sombres et claires de l'écran LCD.

Menu À propos de

Option de menu	Description
Modèle	Indique le numéro de modèle de la machine.
Nº de série	Indique le numéro de série de la machine.
Rév logiciel	Indique la version du logiciel de la machine.

Remarque : Si vous changez par erreur la langue ou le contraste et qu'il vous est alors impossible de comprendre ou de voir l'affichage, demandez à votre distributeur Toro agréé de le réinitialiser.

Dispositif de réglage hauteur du guidon

Tirez sur le dispositif de réglage de hauteur du guidon [1] et élevez ou abaissez le guidon à une hauteur d'utilisation confortable.

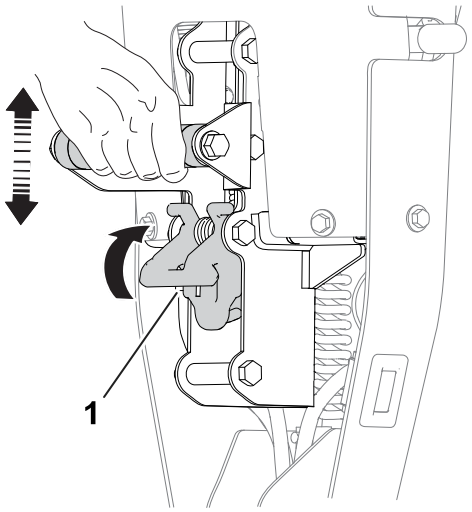

Béquille

Utilisez la béquille quand vous posez ou déposez les roues de transport ou l'unité de coupe.

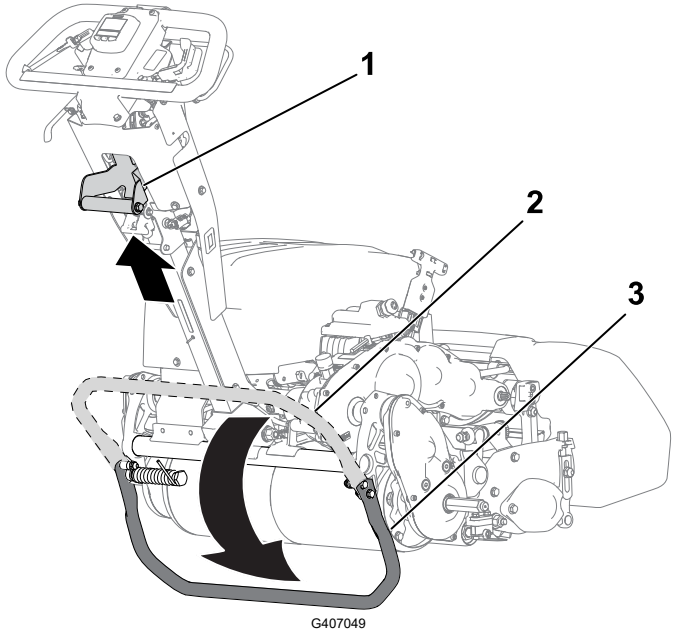

⚠ PRUDENCE ⚠

La machine est lourde ; vous risquez de vous faire mal au dos si vous ne la soulevez pas correctement.

Pour soulever la machine, appuyez avec le pied sur la béquille et utilisez uniquement la poignée d'aide au levage. Toute autre méthode pour lever la machine sur la béquille peut entraîner des blessures.

Béquille (suite)

- **Position entretien des roues de transport ③ :**

  Pour utiliser la béquille pour monter les roues de transport, posez le pied sur la béquille tout en tirant la poignée d'aide au levage vers le haut et l'arrière ①.

- **Position de rangement②:**

  1. Gardez le pied sur la béquille tout en abaissant le tambour de traction au sol.
  2. Retirez le pied de la béquille et laissez-la se relever à la position de RANGEMENT.

- **Position entretien de l'unité de coupe ①:**

  Pour empêcher la machine de basculer en arrière lorsque vous retirez l'unité de coupe, abaissez la béquille et poussez la goupille élastique ② vers l'extérieur afin qu'elle bloque la béquille en position.

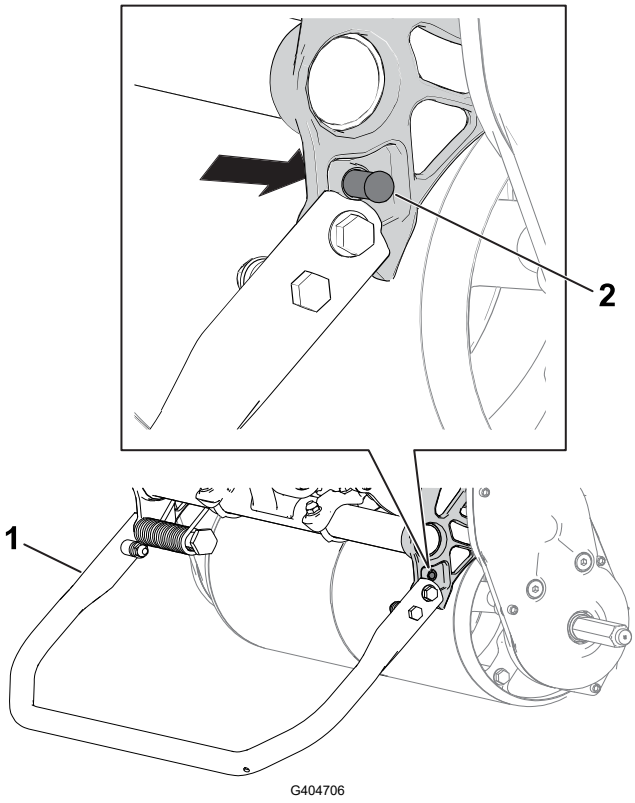

① Béquille – position ENTRETIEN DE L'UNITÉ DE COUPE

② Goupille élastique

Caractéristiques techniques

Remarque : Les spécifications et la conception peuvent faire l'objet de modifications sans préavis.

Largeur	91 cm
Poids à sec*	97 kg
Largeur de coupe	53 cm

Hauteur de coupe	Voir le *Manuel de l'utilisateur* de l'unité de coupe.
Clip	Dépend de la vitesse du cylindre et de la position de la poulie d'entraînement du cylindre.
Vitesse de tonte	3,2 à 5,6 km/h
Vitesse de transport	8,5 km/h
*Groupe de déplacement seulement. Voir le *Manuel de l'utilisateur* de l'unité de coupe concernant le poids de chaque unité de coupe.	

Spécifications électriques

Tension	48 V
Courant	CC (⎓)
Ampères-heures	25,6 Ah
Indice IP	IP65

Accessoires/outils

Une sélection d'outils et accessoires agréés par Toro est disponible pour augmenter et améliorer les capacités de la machine. Pour obtenir la liste de tous les accessoires et outils agréés, contactez votre dépositaire-réparateur ou votre distributeur Toro agréé, ou rendez-vous sur www.Toro.com.

Pour garantir un rendement optimal et conserver la certification de sécurité de la machine, utilisez uniquement des pièces de rechange et accessoires Toro d'origine.

Avant l'utilisation

Consignes de sécurité avant l'utilisation

Consignes de sécurité générales

- Ne confiez jamais l'utilisation ou l'entretien de la machine à des enfants ou à des personnes non qualifiées. La réglementation locale peut imposer un âge minimum pour les utilisateurs. Le propriétaire de la machine doit assurer la formation de tous les utilisateurs et mécaniciens.
- Familiarisez-vous avec le maniement correct du matériel, les commandes et les symboles de sécurité.
- Avant de quitter la position d'utilisation, coupez le moteur de la machine, enlevez la clé (selon l'équipement) et attendez l'arrêt complet de tout mouvement. Laissez refroidir la machine avant de la régler, d'en faire l'entretien, de la nettoyer ou de la remiser.
- Apprenez à arrêter la machine et à couper le moteur rapidement.
- Vérifiez toujours que les commandes de détection de présence de l'utilisateur, les contacteurs de sécurité et les dispositifs de protection sont en place et fonctionnent correctement. N'utilisez pas la machine s'ils ne fonctionnent pas correctement.
- Inspectez la zone de travail et débarrassez-la de tout objet pouvant être projeté par la machine.

Procédures d'entretien quotidien

Chaque jour, avant de démarrer la machine, effectuez les procédures énoncées dans le Calendrier d'entretien.

Réglage de la vitesse de coupe

1. Déterminez la vitesse de tonte appropriée d'après le tableau suivant :

Vitesse de coupe

Vitesse du cylindre	Position de la poulie	Unité de coupe		
		8 lames	11 lames	14 lames
Basse	Basse	7,3 mm	5,3 mm	4,2 mm
Basse	Haute	6,1 mm	4,4 mm	3,5 mm

Réglage de la vitesse de coupe (suite)

Vitesse de coupe (suite)

Vitesse du cylindre	Position de la poulie	Unité de coupe		
		8 lames	11 lames	14 lames
Haute	Basse	5,9 mm	4,3 mm	3,4 mm
Haute	Haute	5 mm	3,6 mm	2,8 mm

2. Réglez la commandes de vitesse du cylindre à la position HAUTE ou BASSE, selon les besoins.
3. Réglez la poulie d'entraînement du cylindre sur l'unité de coupe à la position HAUTE ou BASSE selon les besoins ; voir le *Manuel de l'utilisateur* de l'unité de coupe.

Pendant l'utilisation

Consignes de sécurité pendant l'utilisation

Consignes de sécurité générales

- Le propriétaire/l'utilisateur est responsable des accidents pouvant entraîner des dommages corporels ou matériels et peut les prévenir.
- Portez une tenue adaptée, y compris une protection oculaire, un pantalon, des chaussures solides à semelle antidérapante et des protecteurs d'oreilles. Si vos cheveux sont longs, attachez-les et ne portez pas de vêtements amples ni de bijoux pendants.
- N'utilisez pas la machine si vous êtes fatigué(e), malade ou sous l'emprise de l'alcool, de médicaments ou de drogues.
- Accordez toute votre attention à l'utilisation de la machine. Ne faites rien d'autre qui puisse vous distraire, au risque de causer des dommages corporels ou matériels.
- Avant de démarrer la machine, assurez-vous que tous les embrayages sont au point mort, que le frein de stationnement est serré et que vous êtes au poste d'utilisation.
- N'admettez personne, notamment les enfants, dans le périmètre de travail. Si d'autres personnes doivent obligatoirement être présentes, faites preuve de prudence et vérifiez que le bac de ramassage est installé sur la machine.
- N'utilisez la machine que si la visibilité est bonne pour éviter les trous ou autres dangers cachés.
- N'utilisez pas la machine s'il y a risque d'orage.
- Tondez avec prudence si l'herbe est humide. Vous pourriez glisser et vous blesser en tombant.
- N'approchez pas les pieds ni les mains de l'unité de coupe.
- Avant de faire marche arrière, vérifiez que la voie est libre juste derrière la machine et sur sa trajectoire.
- Redoublez de prudence lorsque vous faites marche arrière ou que vous tirez la machine vers vous.

Consignes de sécurité pendant l'utilisation (suite)

- Soyez prudent à l'approche de tournants sans visibilité, de buissons, d'arbres ou d'autres objets susceptibles de vous masquer la vue.
- Arrêtez l'unité de coupe quand vous ne tondez pas.
- Débrayez l'unité de coupe et arrêtez la machine avant de régler la hauteur de coupe.
- Ne laissez jamais la machine en marche sans surveillance.
- Avant de quitter le poste de conduite:
  - Garez la machine sur une surface plane et horizontale.
  - Désengagez la ou les unités de coupe.
  - Serrez le frein de stationnement.
  - Coupez le moteur de la machine et enlevez la clé (selon l'équipement).
  - Attendez l'arrêt complet de tout mouvement.
- Coupez le moteur de la machine avant de vider le bac à herbe.
- Coupez le moteur de la machine et débrayez l'unité de coupe dans les cas suivants :
  - Avant la charge
  - Avant de dégager des obstructions.
  - Avant de retirer le bac à herbe.
  - Avant d'inspecter, de nettoyer ou de faire l'entretien de l'unité de coupe.
  - Après avoir heurté un obstacle ou si des vibrations inhabituelles se produisent. Recherchez et réparez les dommages éventuels des unités de coupe avant de redémarrer et d'utiliser la machine.
  - Avant de quitter la position d'utilisation
- Utilisez uniquement les outils et accessoires agréés par The Toro® Company.

Consignes de sécurité pour l'utilisation sur les pentes

- Les pentes augmentent significativement les risques de perte de contrôle et de retournement de la machine pouvant entraîner des accidents graves, voire mortels. Vous êtes responsable de la sécurité d'utilisation de la machine sur les pentes. L'utilisation de la machine sur une pente, quelle qu'elle soit, demande une attention particulière. Avant d'utiliser la machine sur une pente, vous devez :
  - Lire et comprendre les instructions relatives à l'utilisation sur les pentes qui figurent dans le manuel et sur la machine.
  - Évaluer chaque jour l'état du terrain pour déterminer si la pente permet d'utiliser la machine sans risque. Faire preuve de bon sens et de discernement lors de cette évaluation. Les conditions changeantes du terrain, telle l'humidité, peuvent rapidement modifier le fonctionnement de la machine sur les pentes.
- Travaillez toujours perpendiculairement à la pente, jamais en montant ou en descendant. Évitez d'utiliser la machine sur des pentes trop raides ou humides. Vous pourriez glisser et vous blesser en tombant.

Consignes de sécurité pendant l'utilisation (suite)

- Identifiez les dangers potentiels depuis le bas de la pente. N'utilisez pas la machine près de fortes dénivellations, fossés, berges, étendues d'eau ou autres dangers. La machine pourrait se retourner brusquement si une roue passe par-dessus une dénivellation quelconque et se retrouve dans le vide, ou si un bord s'effondre. Maintenez une distance de sécurité entre la machine et tout danger potentiel. Utilisez un outil portatif sur ce type de terrain.
- Évitez de démarrer, de vous arrêter ou de tourner sur les pentes. Ne changez pas soudainement de vitesse ou de direction ; tournez lentement et graduellement.
- N'utilisez pas la machine si l'adhérence, la direction ou la stabilité peuvent être compromises. Tenez compte du fait qu'une perte de l'adhérence peut se produire sur l'herbe humide, en travers des pentes ou dans les descentes. La perte d'adhérence des roues motrices peut faire patiner la machine et entraîner la perte du freinage et de la direction. La machine peut patiner même si vous arrêtez la transmission aux roues.
- Enlevez ou balisez les obstacles tels que fossés, trous, ornières, bosses, rochers ou autres dangers cachés. L'herbe haute peut masquer les accidents du terrain. Les irrégularités du terrain peuvent provoquer le retournement de la machine.
- Si vous perdez le contrôle de la machine, descendez et éloignez-vous dans la direction opposée à son sens de déplacement.
- Laissez toujours la machine en prise dans les descentes. Ne descendez pas les pentes en roue libre (ne concerne que les machines à transmission par engrenages).

Démarrage de la machine

1. Assurez-vous que le connecteur à poignée en T sur le faisceau principal est branché au connecteur de l'alimentation principale.
2. Vérifiez que la barre d'embrayage est désengagée.
3. Tournez l'interrupteur à clé à la position MARCHE.

Aperçu de la tonte

1. Amenez la machine sur la surface de travail.
2. Démarrez la machine, réduisez la vitesse de déplacement, appuyez sur le guidon pour soulever l’unité de coupe et engagez la commande de déplacement pour transporter la machine sur le tablier ou la zone d'approche du green.
3. Arrêtez la machine sur le collier ou la zone d'approche.
4. Avec la commande de vitesse, augmentez la vitesse de déplacement de la machine, engagez l’unité de coupe et embrayez la transmission aux roues pour conduire la machine sur le green, puis abaissez l'unité de coupe au sol et commencez à tondre.

Conseils pour la tonte

IMPORTANT

L'herbe coupée tient lieu de lubrifiant pendant la tonte. L'unité de coupe peut être endommagée si elle fonctionne trop longtemps sans herbe coupée.

- Travaillez en faisant des allers et retours en ligne droite dans le sens transversal.
- Évitez de tondre en rond ou de faire tourner la machine sur le green car vous risquez d'abîmer la surface.
- Faites demi-tour en dehors du green en soulevant le cylindre de coupe (appuyez sur le guidon) et exécutez un demi-tour en « goutte d'eau » sur le tambour de déplacement.
- Travaillez à un rythme normal. Vous précipiter ne vous fera gagner que peu de temps et vous obtiendrez une coupe de mauvaise qualité.

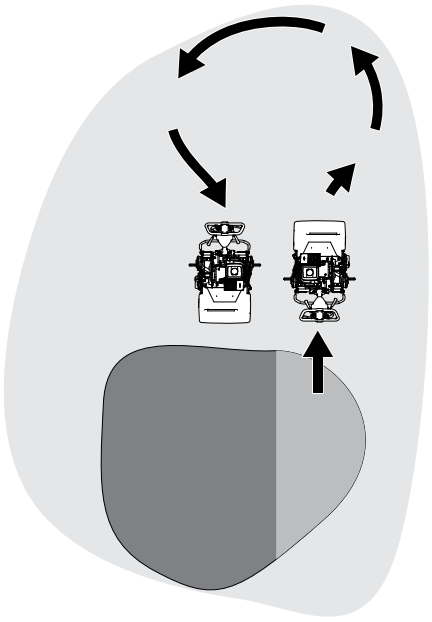

G404724

- Pour vous aider à travailler en ligne droite sur le green et à maintenir la machine à égale distance du bord de la passe précédente, servez-vous des bandes d'alignement sur le dessus du bac à herbe (1).

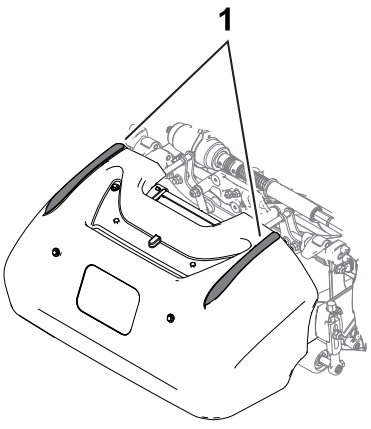

G404728

Arrêt de la machine

1. Relâchez la barre d'embrayage.
2. Amenez la commande de vitesse à la position BASSE VITESSE.
3. Tournez l'interrupteur à clé à la position ARRÊT, puis enlevez la clé.

Après l'utilisation

Consignes de sécurité après l'utilisation

Consignes de sécurité générales

- Avant de quitter la position d'utilisation, coupez le moteur de la machine, enlevez la clé (selon l'équipement) et attendez l'arrêt complet de tout mouvement. Laissez refroidir la machine avant de la régler, d'en faire l'entretien, de la nettoyer ou de la remiser.
- Pour éviter les risques d'incendie, enlevez les brins d'herbe et autres débris qui sont agglomérés sur la machine.
- Laissez refroidir la machine avant de la remiser dans un local fermé.
- Ne remisez pas la machine à proximité d'une flamme nue, d'une source d'étincelles ou d'une veilleuse, telle celle d'un chauffe-eau ou autres appareils.

Utilisation de la machine après la tonte

1. Conduisez la machine hors du green, appuyez sur le guidon pour soulever l'unité de coupe, relâchez la barre d'embrayage, débrayez l'unité de coupe et coupez le moteur de la machine.
2. Enlevez et videz le bac à herbe.
3. Installez le bac à herbe sur la machine et amenez la machine jusqu'au lieu de rangement.

Débrayage de la transmission

Vous pouvez désengager le tambour de la transmission afin de pouvoir manœuvrer la machine. Désengagez la transmission quand vous voulez déplacer la machine sans démarrer le moteur (pour effectuer une opération d'entretien dans un local fermé par exemple). Avant d'utiliser la machine, vérifiez que vous avez bien engagé la transmission.

Débrayage de la transmission (suite)

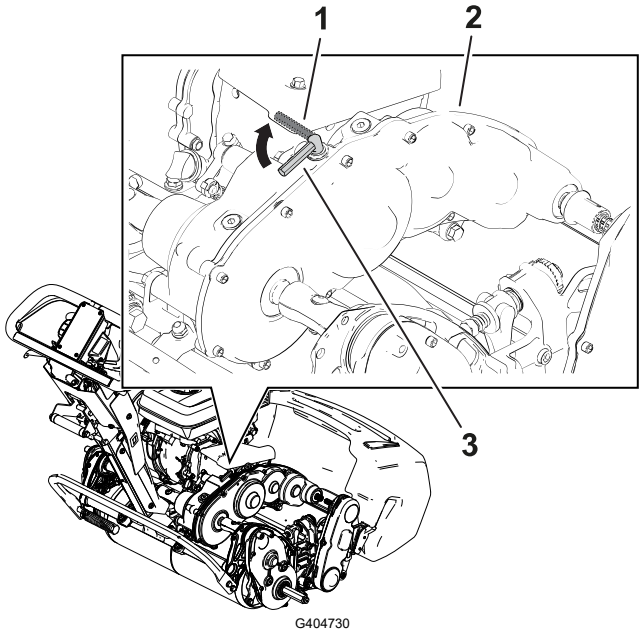

G404730

1. Levier d'engagement – position DÉSENGAGÉE
2. Boîtier d'engrenages de la transmission
3. Levier d'engagement – position ENGAGÉE

Transport de la machine

Montage des roues de transport

Vous pouvez vous procurer un kit roues de transport optionnel (modèle 04123) ; contactez votre distributeur Toro agréé.

1. Vérifiez que les pneus sont gonflés à une pression de 0,83 à à 1,03 bar.
2. Baissez la béquille en position ENTRETIEN DES ROUES DE TRANSPORT.
3. Glissez une roue sur un arbre 1.
4. Faites pivoter le clip de verrouillage 2 pour l'éloigner du centre de la roue et lui permettre ainsi de coulisser plus avant sur l'arbre.
5. Faites tourner la roue d'avant en arrière jusqu'à ce qu'elle soit complètement enfoncée sur l'essieu et que le clip de verrouillage soit engagé dans la rainure de l'arbre de roue.
6. Répétez la procédure de l'autre côté de la machine.
7. Descendez la machine de la béquille avec précaution.

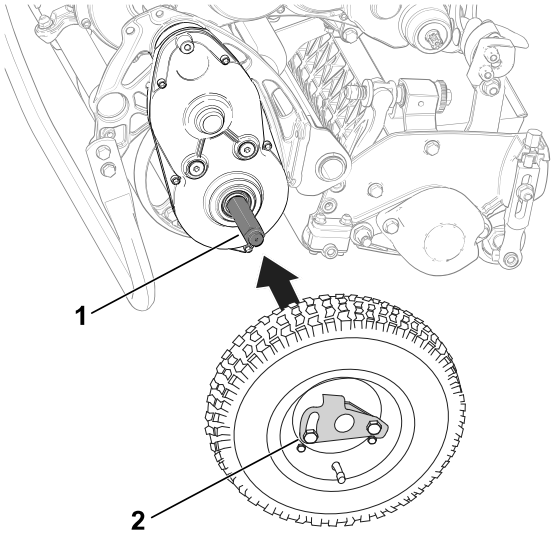

G406965

Transport de la machine au moyen des roues de transport

Utilisez les roues de transport pour transporter la machine sur une courte distance.

1. Montage des roues de transport.
2. Vérifiez que les leviers de commande de déplacement et du cylindre sont en position DÉSENGAGÉE.
3. Démarrez le moteur et réglez la commande d'accélérateur sur BASSE VITESSE.
4. Soulevez l'avant de la machine et engagez progressivement la transmission aux roues.
5. Réglez la commande d'accélérateur pour obtenir la vitesse de déplacement voulue et transporter la machine à l'endroit voulu.

Dépose des roues de transport

1. Relâchez la barre d'embrayage, réduisez le régime moteur avec la commande d'accélérateur, puis coupez le moteur.
2. Baissez la béquille en position ENTRETIEN DES ROUES DE TRANSPORT.
3. Déposez les roues de transport en poussant les clips de verrouillage ② hors des arbres ①.
4. Descendez la machine de la béquille avec précaution en la poussant en avant lentement ou en la soulevant par le support de guidon inférieur afin de permettre à la béquille de retourner en position de RANGEMENT.

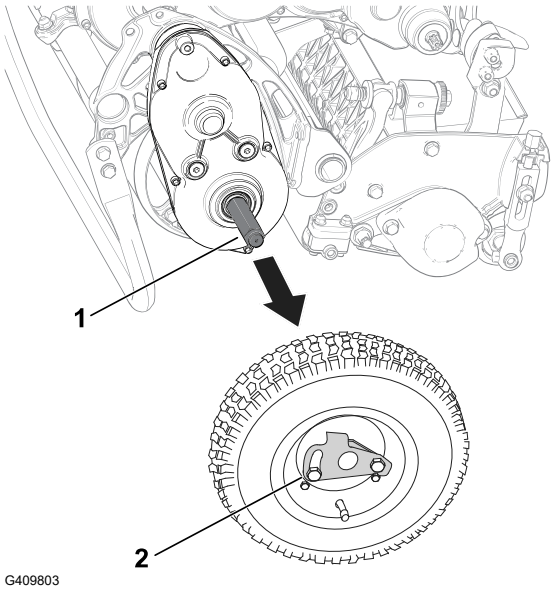

Transport de la machine

Utilisez une remorque pour transporter la machine sur une grande distance. Faites preuve de prudence lorsque en chargeant ou déchargeant la machine d'une remorque.

Remarque : Vous pouvez utiliser la remorque Trans Pro de Toro pour transporter la machine. Pour savoir comment charger la remorque, voir le *Manuel de l'utilisateur* de la remorque.

1. Conduisez la machine sur la remorque avec précaution.
2. Coupez le moteur, serrez le frein de stationnement et tournez le robinet d'arrivée de carburant en position FERMÉE.

Transport de la machine (suite)

IMPORTANT

Ne faites pas tourner le moteur pendant le transport de la machine sur une remorque, car elle pourrait être endommagée.

3. Utilisez des rampes d'une seule pièce pour charger la machine sur une remorque ou un camion.
4. Arrimez solidement la machine sur la remorque.

Fonctionnement de la batterie

Consignes de sécurité pour la batterie et le chargeur

Généralités

- L'usage ou l'entretien incorrect du chargeur de batterie peut occasionner des accidents. Pour réduire les risques, respectez toutes les consignes de sécurité.
- Utilisez uniquement le chargeur fourni pour charger les batteries.
- Vérifiez la tension utilisée dans votre pays avant d'utiliser le chargeur.
- Hors des États-Unis, utilisez un adaptateur permettant de brancher le produit à la prise d'alimentation si nécessaire.
- Ne mouillez pas le chargeur ; protégez-le de la pluie et de la neige.
- L'utilisation d'un accessoire non recommandé ou non vendu par Toro peut causer un incendie, un choc électrique ou des blessures.
- Pour réduire les risques d'explosion des batteries, respectez ces instructions ainsi que celles de tout équipement que vous avez l'intention d'utiliser à proximité du chargeur.
- Les batteries peuvent dégager des gaz explosifs en cas de charge excessive.

Apprendre à se servir de la machine

- Ne confiez jamais l'utilisation ou l'entretien du chargeur à des enfants ou des personnes non qualifiées. La réglementation locale peut imposer un âge minimum pour les utilisateurs. Le propriétaire de la machine doit assurer la formation de tous les utilisateurs et mécaniciens.
- Avant l'utilisation, lisez, assimilez et respectez toutes les instructions qui figurent sur le chargeur et dans le manuel. Familiarisez-vous avec l'utilisation correcte du chargeur.

Avant d'utiliser la machine

- Tenez tout le monde, notamment les enfants, à distance pendant la charge.

Consignes de sécurité pour la batterie et le chargeur (suite)

- Portez des vêtements appropriés, y compris une protection oculaire, un pantalon et des chaussures solides à semelle antidérapante, pendant la charge des batteries.
- Coupez le moteur et attendez 5 secondes jusqu'à l'arrêt complet de la machine avant de charger la batterie. Un arc électrique peut se produire si vous ne procédez pas ainsi.
- Assurez-vous que la zone est bien aérée pendant la charge des batteries.
- Lisez et observez toutes les précautions nécessaires pendant la charge.
- Ce chargeur est seulement prévu pour les circuits de 120 et 240 V CA de tension nominale ; il est équipé d'une prise de masse permettant le fonctionnement sur 120 V CA. Pour l'utilisation avec des circuits de 240 V, contactez votre distributeur Toro agréé pour vous procurez le cordon d'alimentation correct.

Utilisation

- Ne chargez pas une batterie qui a gelé.
- Ne maltraitez pas le cordon d'alimentation. Ne portez jamais le chargeur par le cordon et ne tirez pas sur le cordon d'alimentation pour débrancher le chargeur de la prise d'alimentation. N'approchez pas le cordon d'alimentation de la chaleur, de l'huile ou des arêtes vives.
- Branchez le chargeur directement sur une prise de terre. Ne branchez pas le chargeur sur une prise qui n'est pas reliée à la terre, même avec un adaptateur.
- Ne modifiez pas le cordon ou la fiche d'alimentation.
- Ne modifiez pas le cordon ou la fiche d'alimentation.
- Ne faites pas tomber d'outils en métal sur ou près d'une batterie ; cela pourrait causer une étincelle ou un court-circuit dans un composant électrique, et entraîner une explosion.
- Enlevez bagues, bracelets, colliers, montres et autres objets en métal avant toute intervention sur une batterie ion-lithium. Une batterie ion-lithium peut produire un courant suffisant pour causer de graves brûlures.
- N'utilisez jamais le chargeur si vous ne disposez pas d'une bonne visibilité ou d'un éclairage suffisant.
- Utilisez une rallonge adéquate.
- Si le cordon d'alimentation est endommagé alors qu'il est branché, débranchez-le de la prise murale et procurez-vous un cordon de rechange auprès d'un concessionnaire Toro agréé.
- Débranchez le chargeur de la prise électrique lorsqu'il ne sert pas, avant de le transporter à un autre endroit ou avant d'en faire l'entretien.

Entretien et remisage

- Rangez le chargeur dans un local sec et sécurisé, et hors de portée des utilisateurs non autorisés.
- Ne démontez pas le chargeur. Portez le chargeur chez un distributeur Toro agréé pour faire effectuer les entretiens et réparations nécessaires.

Consignes de sécurité pour la batterie et le chargeur (suite)

- Débranchez le cordon d'alimentation de la prise avant de commencer l'entretien ou le nettoyage, afin de réduire le risque de choc électrique.
- Remplacez les autocollants d'instruction ou de sécurité manquants ou endommagés au besoin
- N'utilisez pas le chargeur si le cordon ou la prise est endommagé(e). Remplacez immédiatement le cordon ou la prise en cas de dommages.
- N'utilisez pas le chargeur s'il a subi un choc, s'il est tombé ou est autrement endommagé ; portez-le chez un distributeur Toro agréé.

Transport de la batterie lithium-ion

Le Ministère des transports américain et les autorités internationales en matière de transport stipulent que les batteries ion-lithium doivent être transportées dans un emballage spécial et uniquement par des transporteurs certifiés pour le transport de ces produits. Aux États-Unis, vous avez le droit de transporter la batterie quand elle est installée sur la machine comme équipement alimenté par batterie, avec quelques exigences réglementaires. Adressez-vous au Ministère des transport américain ou à l'organisme approprié dans votre pays pour tout détail sur la réglementation relative au transport de votre tondeuse eFlex ou de la batterie associée.

Pour plus de détails sur l'expédition des batteries, contactez votre distributeur Toro agréé.

Prendre soin de la batterie lithium-ion

La batterie ion-lithium maintient une charge suffisante au cours de sa durée de vie pour effectuer les travaux prévus. La quantité totale de travail que la batterie peut effectuer avec une seule charge diminue progressivement au fil du temps. Le tableau ci-après présente la capacité de travail anticipée approximative de la machine au cours des 4 premières années d'utilisation :

Année	Superficie tondue à pleine charge
1	3 809 m^2
2	3 623 m^2
3	3 252 m^2
4	3 066 m^2

Remarque : Les résultats peuvent varier en fonction de la distance sur laquelle vous devez transporter la machine, du réglage du contact de la contre-lame et d'autres facteurs abordés dans cette section.

Pour obtenir une durée de vie et une utilisation optimales de votre batterie, respectez les consignes d'entretien suivantes :

- N'ouvrez pas la batterie. Elle ne contient aucune pièce réparable par l'utilisateur. La garantie sera annulée si vous ouvrez la batterie. La batterie est protégée par des dispositifs d'intégrité.

Prendre soin de la batterie lithium-ion (suite)

- Remisez/garez la machine dans un garage ou un lieu d'entreposage propre et sec, **à l'abri de la lumière directe du soleil et des sources de chaleur.** Ne la remisez pas dans un endroit où la température descend en dessous de -30 °C ou monte au-dessus de 60 °C. **Les températures en dehors de cette plage endommageront la batterie.** Les températures élevées pendant le remisage, notamment quand la charge est élevée, réduisent la durée de vie des batteries.
- Si vous devez remiser la machine pendant plus de 10 jours, placez-la dans un endroit frais, à l'abri du soleil, et au moins à moitié chargée.
- Si vous tondez par temps très chaud ou en plein soleil, la batterie peut surchauffer. Si cela se produit, une alerte de surchauffe s'affiche sur l'InfoCenter. Dans ce cas, la machine ne fonctionne plus quand le cylindre est engagé et elle ralentit.

  Conduisez immédiatement la machine dans un endroit frais, à l'abri du soleil, coupez le moteur et laissez refroidir la batterie complètement avant de reprendre le travail.
- Gardez le couvercle de la batterie propre. La couleur blanche reflète les rayons du soleil et ralentit l'accumulation de chaleur dans la batterie. Un couvercle sale augmente la chaleur dans la batterie chaque jour, et diminue la capacité disponible.
- Réglez le contact cylindre/contre-lame afin qu'il soit le plus léger possible. Cela réduit la puissance nécessaire pour faire tourner le cylindre et augmente la capacité de travail de la machine pour chaque charge.

Utilisation du chargeur de batteries lithium-ion

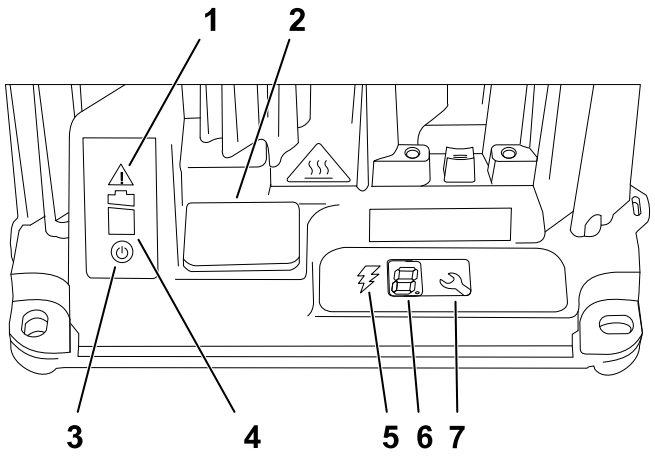

G404840

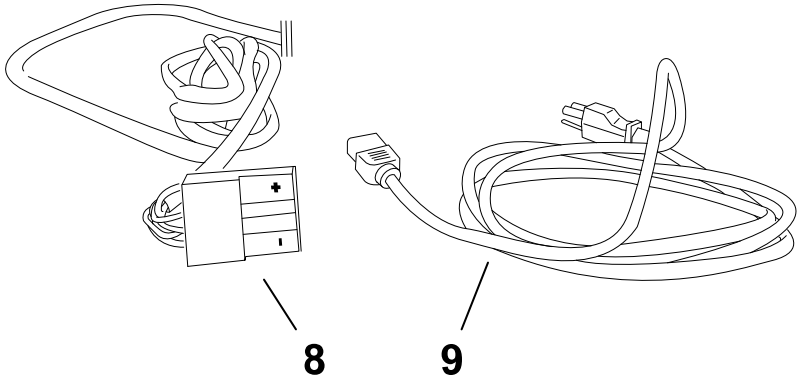

G404841

1. Témoin d'anomalie
2. Cache de prise USB
3. Témoin d'alimentation CA
4. Témoin de charge de la batterie
5. Témoin de sortie de charge
6. Écran à cristaux liquides (LCD)
7. Bouton de sélection
8. Prise et cordon de sortie
9. Cordon d'alimentation

Connexion à une source d'alimentation

Pour réduire le risque de choc électrique, ce chargeur est muni d'une fiche de terre à 3 broches (type B). Si la fiche ne rentre pas dans la prise murale, d'autres types de fiche de terre sont disponibles ; contactez un distributeur Toro agréé.

Ne modifiez en aucun cas le chargeur ou la fiche du cordon d'alimentation.

Utilisation du chargeur de batteries lithium-ion (suite)

DANGER

Tout contact avec de l'eau pendant l'utilisation de la machine peut causer des blessures ou la mort par choc électrique.

Ne manipulez pas la fiche ou le chargeur si vous avez les mains mouillées ou les pieds dans l'eau.

IMPORTANT

Vérifiez régulièrement que la gaine du cordon d'alimentation n'est pas percée ou fendue. N'utilisez pas le cordon d'alimentation s'il est endommagé. Ne faites pas passer le cordon dans des flaques d'eau ou de l'herbe détrempée.

1. Insérez la fiche du cordon d'alimentation dans la prise correspondante du chargeur.

ATTENTION

Si le cordon d'alimentation du chargeur est endommagé, il peut causer un choc électrique ou un incendie.

Examinez soigneusement le cordon d'alimentation avant d'utiliser le chargeur. Si le cordon est endommagé, n'utilisez pas le chargeur avant de l'avoir remplacé.

2. Insérez la fiche du cordon d'alimentation dans une prise de terre.

Charge de la batterie lithium-ion

PRUDENCE

Si vous essayez de charger les batteries avec un chargeur non fourni par Toro, une surchauffe et d'autres dysfonctionnements associés peuvent se produire et causer des dommages matériels et/ou des blessures.

Chargez les batteries avec le chargeur fourni par Toro.

Plage de température recommandée pour la charge

Plage de charge recommandée	0 à 45 °C
Plage de charge à basse température (courant réduit)	-10 à 0 °C
Plage de charge à haute température (courant réduit)	45 à 60 °C

Utilisation du chargeur de batteries lithium-ion (suite)

IMPORTANT

Chargez les batteries uniquement à des températures comprises dans la plage recommandée.

Remarque : Le chargeur ne fonctionnera pas en dehors des températures minimum et maximum indiquées.

1. Garez la machine à l'emplacement choisi pour la recharge de nuit.
2. Serrez le frein de stationnement.
3. Coupez le moteur de la machine et enlevez la clé.
4. Débranchez le connecteur à poignée en T (1) sur le faisceau de câblage principal du connecteur d'alimentation principale (2) sur le socle de la batterie.
5. Nettoyez et séchez les connecteurs de la batterie et du chargeur.

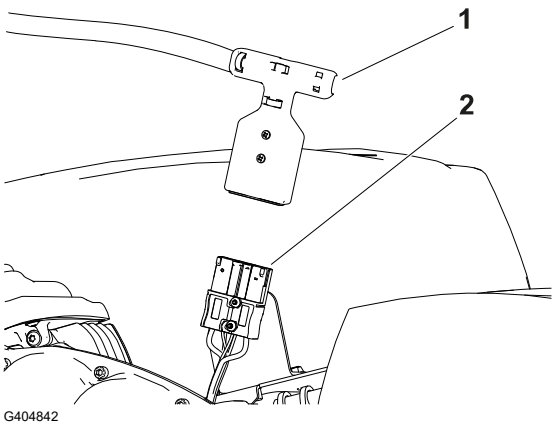

IMPORTANT

N'utilisez pas de solvants puissants car ils dégraderont la résistance du plastique du connecteur. N'utilisez pas de graisse diélectrique sur le connecteur ou les contacts de batterie.

6. Alignez les connecteurs positifs (marqués « + ») du chargeur et du connecteur d'alimentation principal, et poussez-les ensemble jusqu'à ce qu'ils soient solidement enclenchés.

Surveillance du processus de charge et dépannage

Remarque : Des messages d'état s'affichent sur l'écran LCD pendant la charge. La plupart des messages sont de routine.

Un témoin clignote en jaune ou s'allume en rouge en cas d'anomalie. Un message d'erreur s'affiche 1 caractère à la fois sur l'InfoCenter, en commençant par la lettre E ou F (par ex., E-0-1-1).

Pour remédier à une erreur, voir le *Manuel d'entretien* de la machine.

Utilisation du chargeur de batteries lithium-ion (suite)

Débranchement du chargeur

1. Débranchez le connecteur à poignée en T du connecteur d'alimentation batterie qui est fixé au support de la batterie.

IMPORTANT

Ne tirez pas sur les câbles

2. Placez le connecteur à poignée en T du chargeur et le cordon d'alimentation dans la position de rangement pour éviter de les endommager.

Chapitre 6

Entretien

ATTENTION

Un mauvais entretien de la machine peut entraîner une défaillance prématurée des divers systèmes et vous blesser ou blesser les personnes à proximité.
Maintenez la machine bien entretenue et en bon état de marche, conformément aux instructions du présent manuel.

Remarque : Les côtés gauche et droit de la machine sont déterminés d'après la position d'utilisation normale.

IMPORTANT

Ne basculez pas la machine de plus de 25°. Si vous basculez la machine de plus de 25° de l'huile s'écoulera dans la chambre de combustion et/ou du carburant fuira par le bouchon du réservoir de carburant.

IMPORTANT

Reportez-vous au manuel du propriétaire du moteur pour toutes procédures d'entretien supplémentaires.

Consignes de sécurité pendant l'entretien

- Avant de quitter la position d'utilisation :
  - Garez la machine sur une surface plane et horizontale.
  - Désengagez la ou les unités de coupe.
  - Vérifiez que la commande de déplacement est au point mort.
  - Serrez le frein de stationnement.
  - Coupez le moteur de la machine et enlevez la clé (selon l'équipement).
  - Attendez l'arrêt complet de tout mouvement.
- Laissez refroidir les composants de la machine avant d'effectuer tout entretien.
- Si possible, n'effectuez aucun entretien sur la machine en laissant le moteur en marche. Ne vous approchez pas des pièces mobiles.
- Si le moteur doit tourner pour effectuer un réglage, n'approchez pas les mains, les pieds et autres parties du corps, ni les vêtements, de l'unité de coupe, des accessoires et des pièces mobiles. N'autorisez personne à s'approcher.
- Pour éviter les risques d'incendie, enlevez les débris d'herbe coupée et autres qui sont agglomérés sur l'unité de coupe, le dispositif d'entraînement, le moteur et la batterie.
- Maintenez toutes les pièces en bon état de marche. Remplacez toutes les pièces et tous les autocollants usés, endommagés ou manquants. Gardez toutes les fixations bien serrées pour garantir l'utilisation sûre de la machine.
- Vérifiez fréquemment les composants du bac à herbe et remplacez-les au besoin.
- Pour garantir le fonctionnement sûr et optimal de la machine, utilisez exclusivement des pièces de rechange d'origine Toro. Les pièces de rechange provenant d'autres constructeurs peuvent être dangereuses et leur utilisation risque d'annuler la garantie de la machine.
- Si la machine nécessite une réparation importante ou si vous avez besoin de renseignements, contactez un distributeur Toro agréé.

Programme d'entretien recommandé

Fréquence d'entretien	Procédure	Réf.	Qté	Description
Avant chaque utilisation ou chaque jour	Nettoyez la machine.	-	-	-
Toutes les 750 heures	Vidangez le liquide de transmission.	505-183	1	Liquide de transmission synthétique Dexron VI (19 litres)
Tous les ans	Réglez le câble de commande de déplacement.	-	-	-

Daily Maintenance Checklist

Duplicate this page for routine use.

Maintenance Check Item	For the week of:						
	Mon.	Tues.	Wed.	Thurs.	Fri.	Sat.	Sun.
Check the brake-lock-lever operation.							
Check for unusual operating noises.							
Check the reel-to-bedknife adjustment.							
Check the height-of-cut adjustment.							
Touch up damaged paint.							
Clean the machine.							

Notation for Areas of Concern

Inspection performed by:		
Item	**Date**	**Information**

Procédures avant l'entretien

Préparation de la machine à l'entretien

ATTENTION

Quelqu'un peut mettre la machine en marche pendant que vous effectuez un entretien ou un réglage sur la machine. Le démarrage accidentel de la machine peut vous blesser gravement ou blesser des personnes à proximité.

Relâchez la barre de commande, serrez le frein de stationnement, enlevez la clé et débranchez la batterie avant tout entretien de la machine.

---

1. Garez la machine sur une surface plane et horizontale.
2. Serrez le frein de stationnement.
3. Coupez le moteur.
4. Attendez l'arrêt complet de toutes les pièces mobiles avant de faire l'entretien, de remiser ou de réparer la machine.
5. Débranchez la batterie en séparant le connecteur à poignée en T (1) du connecteur d'alimentation principale (2).

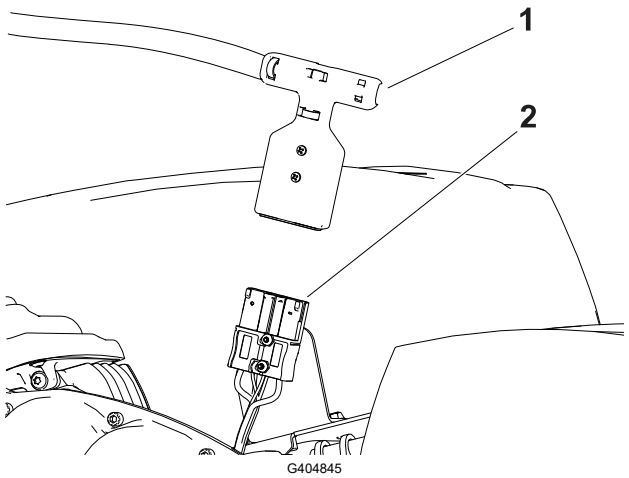

Consignes de sécurité concernant le système électrique

Consignes de sécurité relatives au système électrique

- Débranchez la batterie avant de réparer la machine.
- Chargez la batterie dans un endroit dégagé et bien aéré, à l'écart des flammes ou sources d'étincelles. Débranchez le chargeur du secteur avant de brancher ou débrancher la batterie. Portez des vêtements de protection et utilisez des outils isolés.

Entretien de la batterie lithium-ion

Les seuls éléments de la batterie remplaçables par l'utilisateur sont les étiquettes et le fusible. En cas de problèmes de batterie, contactez votre distributeur Toro agréé.

ATTENTION

La batterie contient une tension élevée qui peut causer des brûlures ou une électrocution.

- **N'essayez pas d'ouvrir la batterie.**
- **Ne placez rien dans le connecteur de la batterie, mis à part le connecteur du faisceau de câblage fourni avec le produit.**
- **Faites preuve d'une extrême prudence lorsque vous manipulez une batterie dont le bac est fissuré.**
- **Utilisez uniquement le chargeur conçu pour la batterie.**

Mise au rebut des batteries

La batterie ion-lithium doit être éliminée ou recyclée en respectant la réglementation locale, régionale ou nationale dans ce domaine.

Entretien du chargeur de batterie

IMPORTANT

Confiez toutes les réparations électriques à un distributeur Toro agréé.

L'utilisateur ne peut effectuer aucun entretien à part protéger le chargeur des dommages et des intempéries.

- Nettoyez le cordon et le boîtier du chargeur avec un chiffon légèrement humide après chaque utilisation.
- Enroulez les cordons quand ils ne servent pas.
- Vérifiez régulièrement l'état des cordons d'alimentation et remplacez-les au besoin par des cordons Toro agréés.

Remplacement des fusibles

Si la machine refuse de se mettre en marche même après avoir chargé la batterie, vérifiez les fusibles comme suit :

1. Coupez le moteur et débranchez la batterie.

Remplacement des fusibles (suite)

2. Retirez les 4 vis (1) qui fixent le couvercle de la batterie et déposez le couvercle.
3. Vérifiez les fusibles dans le porte-fusibles (2).

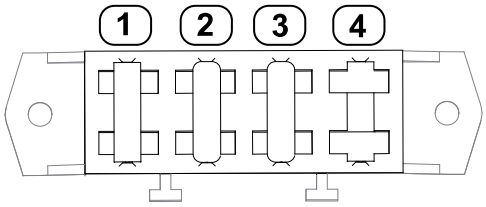

G404909

(1) 30 A – circuits d'alimentation principale

(2) 3 A –circuits d'alimentation logiques

(3) 3 A – circuit d'éclairage à LED optionnel

(4) Emplacement libre

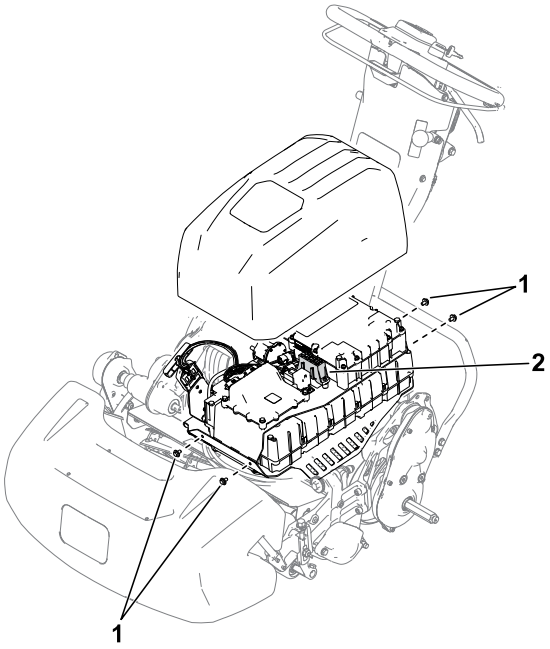

G404897

4. Si l'un des fusibles est défectueux, remplacez-le par un fusible de tension et d'intensité adéquates. Voir le *Manuel d'entretien* du groupe de déplacement pour les numéros de référence des fusibles spécifiques.

IMPORTANT

Tous les fusibles de la machine ont une capacité de 80V. N'utilisez pas de fusibles automobiles de 12V.

Entretien des commandes

Réglage du frein de service/stationnement

Si le frein de service/stationnement glisse en cours de fonctionnement, réglez-le.

1. Desserrez le frein de stationnement.

Réglage du frein de service/stationnement (suite)

2. Mesurez le jeu au bout du levier du frein de stationnement ①.

   Le jeu du levier doit se situer entre 12,7 et 25,4 mm ②. Si le jeu est en dehors de cette plage, passez à l'opération suivante pour régler le câble de frein ③.

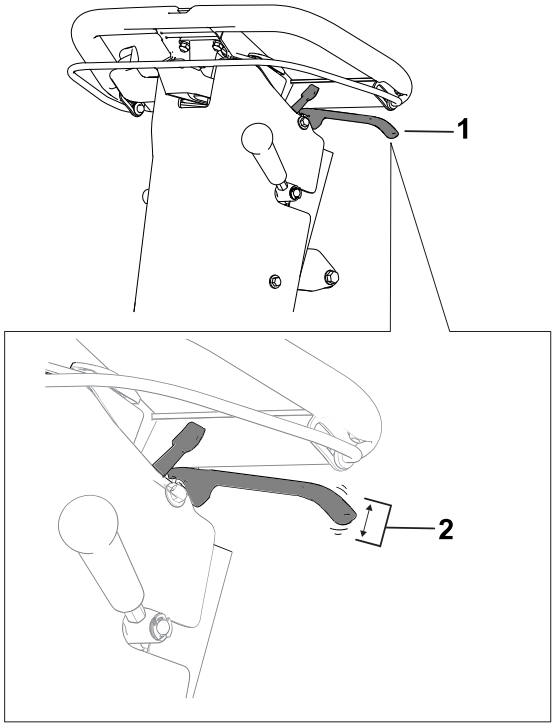

G404912

3. Procédez comme suit pour régler la tension du câble de frein :

   - Pour augmenter la tension du câble, desserrez l'écrou de blocage avant ① et serrez l'écrou de blocage arrière ②. Répétez l'opération précédente et ajustez la tension au besoin.
   - Pour diminuer la tension du câble, desserrez l'écrou de blocage arrière ② et serrez l'écrou de blocage avant ①. Répétez l'opération précédente et ajustez la tension au besoin.

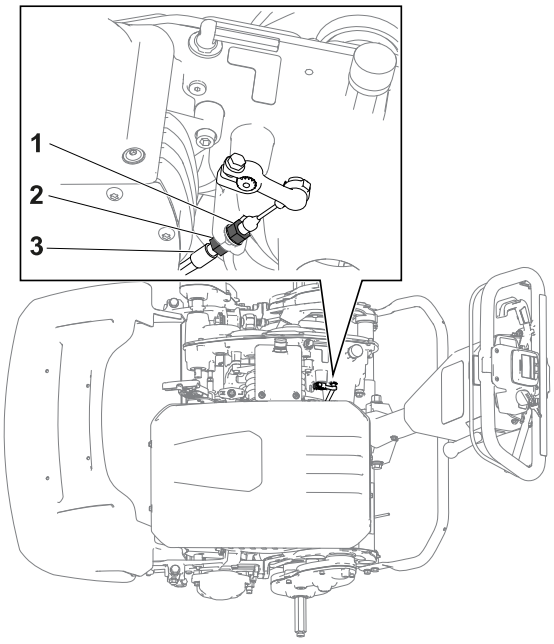

G426886

Entretien de la transmission

Vidange du liquide de transmission

1. Déposez l'ensemble reniflard et adaptateur ① de la transmission.

Vidange du liquide de transmission (suite)

2. Demandez à une autre personne de basculer la machine en arrière et de placer un bac de vidange ④ sous la transmission ②.

   Remarque : Utilisez le bac pour récupérer le liquide de transmission.

3. Retirez le bouchon de vidange ③ de la transmission et vidangez le liquide.
4. Remettez le bouchon de vidange en place.

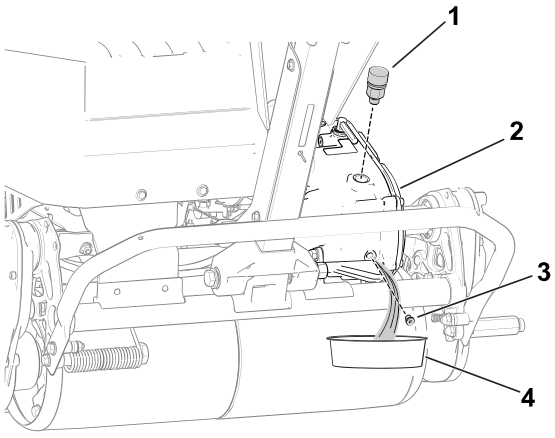

G404916

5. Serrez le bouchon de vidange à un couple de **4 à 5 N·m**.
6. Versez 473 ml de liquide de transmission synthétique Dexron VI dans le reniflard de l'adaptateur la transmission.
7. Reposez l'ensemble reniflard et adaptateur et serrez-le à un couple de **12 à 15 N·m**.

Entretien des unités de coupe

Consignes de sécurité relatives aux lames

- Examinez toujours l'unité de coupe à cylindre avec prudence. Portez des gants et procédez toujours avec précaution pendant l'entretien du cylindre.
- Une lame ou contre-lame usée ou endommagée peut se briser et projeter le morceau cassé dans votre direction ou celle d'autres personnes, et infliger des blessures graves ou mortelles.
- Vérifiez périodiquement que les lames et les contre-lames ne sont pas excessivement usées ou endommagées.
- Examinez les lames avec prudence. Portez des gants et procédez toujours avec précaution pendant leur entretien. Limitez-vous à remplacer ou aiguiser les lames et contre-lames ; n'essayez jamais de les redresser ou de les souder.

Montage de l'unité de coupe

1. Baissez la béquille en position ENTRETIEN DE L'UNITÉ DE COUPE.
2. Alignez l'unité de coupe sur le cadre.

Montage de l'unité de coupe (suite)

3. Abaissez les verrous de suspension ① pour fixer l’unité de coupe sur la machine.
4. Sortez le collet ② de la rainure de l’arbre d’accouplement de la transmission et insérez le tube hexagonal ③ dans l’arbre d’accouplement de l’unité de coupe ④.
5. Montage du bac à herbe.

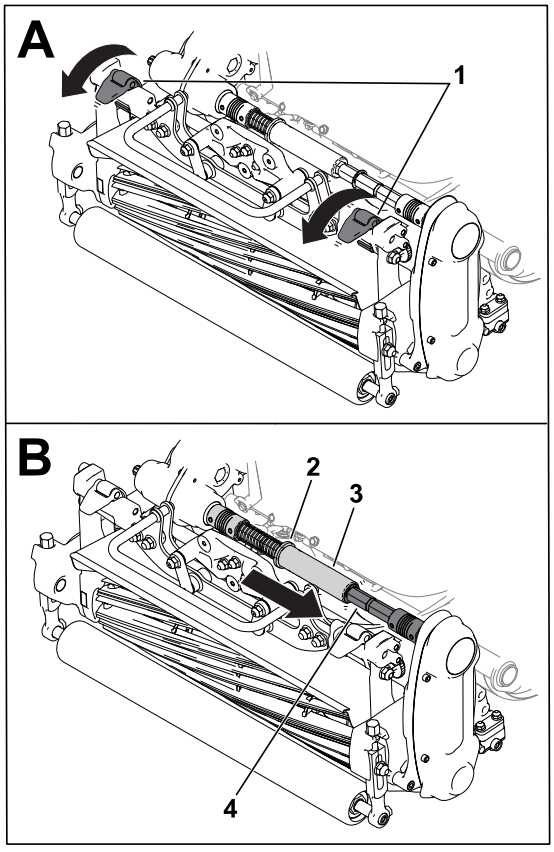

G404930

Dépose de l'unité de coupe

Remarque : Le tube hexagonal ② se désengage si vous engagez l’entraînement de cylindre alors que l’unité de coupe est déposée.

1. Baissez la béquille en position ENTRETIEN DE L'UNITÉ DE COUPE.
2. Déposez le bac à herbe (selon l'équipement).
3. Placez le collet ① dans la rainure de l’arbre de transmission.

   Remarque : Cela a pour effet de détendre le ressort.

Dépose de l'unité de coupe (suite)

4. Glissez le tube hexagonal ② hors de l'arbre d'accouplement de l'unité de coupe ③.
5. Relevez les verrous de suspension ④ pour détacher l'unité de coupe de la machine.
6. Déposez l'unité de coupe du cadre.

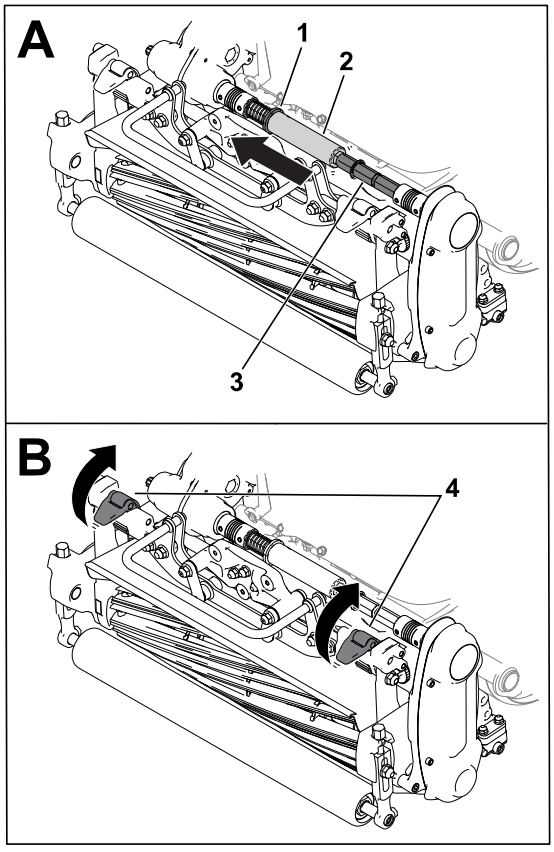

G404931

Information sur le rodage

Pour roder l'unité de coupe, effectuez l'une des options suivantes :

- Installez le kit de rodage Access (modèle 139-4342) et utilisez une rodeuse. Contactez votre distributeur agréé pour vous procurer ce kit.
- Utilisez par l'InfoCenter pour accéder au mode rodage.

  Pour ouvrir le mode rodage, sélectionnez BACKLAP dans le menu ENTRETIEN. Suivez les indications de l'InfoCenter pour roder les lames de l'unité de coupe.

  Remarque : Lorsque vous relâchez la barre ②, le mode rodage est désengagé. Vous pouvez utiliser la fourchette de blocage ① (fournie dans le sachet de pièces détachées) pour fixer la barre en position engagée.

  Retirez la fourchette de blocage une fois le rodage terminé.

Information sur le rodage (suite)

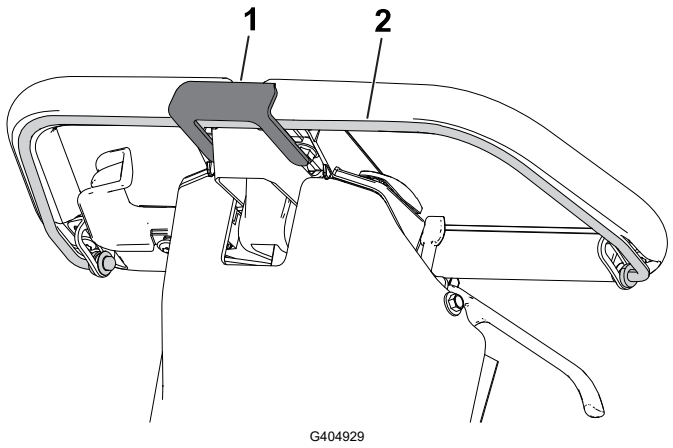

1 Fourchette de blocage de la barre

2 Barre

Nettoyage

Nettoyage de la machine

Après chaque utilisation, lavez la machine à l'eau avec un détergent doux. N'utilisez pas de nettoyeur haute pression. Évitez d'utiliser trop d'eau, notamment près de la plaque du levier de sélection, de l'InfoCenter, du centre d'alimentation et du connecteur de la machine. Nettoyez le moteur pour assurer un refroidissement correct pendant l'utilisation. Maintenez également la batterie aussi propre que possible afin qu'elle reste blanche. Cette couleur réfléchit la lumière du soleil ce qui empêche la batterie de surchauffer au soleil.

IMPORTANT

Ne nettoyez pas la machine avec de l'eau saumâtre ou recyclée.

IMPORTANT

Remisez ou garez toujours la machine à l'abri des rayons directs du soleil, car la chaleur réduit la vie utile de la batterie.

Remisage

Consignes de sécurité pour le remisage

- Avant de quitter la position d'utilisation, coupez le moteur de la machine, enlevez la clé (selon l'équipement) et attendez l'arrêt complet de tout mouvement. Laissez refroidir la machine avant de la régler, d'en faire l'entretien, de la nettoyer ou de la remiser.
- Ne remisez pas la machine à proximité d'une flamme nue, d'une source d'étincelles ou d'une veilleuse, telle celle d'un chauffe-eau ou autre appareil.

Remisage de la machine

1. Nettoyez la machine.

IMPORTANT

Vous pouvez laver la machine avec de l'eau propre et et un détergent doux. N'utilisez pas de nettoyeur haute pression. Évitez d'utiliser trop d'eau, notamment près de la plaque du levier de sélection, de l'InfoCenter, du centre d'alimentation et du connecteur de la machine.

2. Contrôlez et resserrez toutes les fixations. Réparez ou remplacez toute pièce usée ou endommagée.
3. Peignez toutes les surfaces métalliques éraflées ou mises à nu avec de la peinture en vente chez votre distributeur Toro agréé.
4. Pour un remisage prolongé, respectez les exigences de remisage des batteries.
5. Couvrez la machine pour la protéger et la garder propre.

Conseils de remisage des batteries

Remarque : Il n'est pas nécessaire de retirer les batteries de la machine pour le remisage.

Voir les exigences de température pour le remisage dans le tableau suivant :

Températures de remisage prescrites

Conditions de remisage	Température prescrite
Conditions de remisage normales	-20 à 45 °C
Chaleur extrême – 1 mois ou moins	45 à 60 °C
Froid extrême – 3 mois ou moins	-30 à -20 °C

IMPORTANT

Les températures en dehors de cette plage endommageront la batterie.

La température de remisage des batteries a un impact sur leur durée de vie à long terme. Le remisage prolongé à des températures extrêmes réduit la vie utile des batteries. Remisez la machine dans un endroit frais (mais pas susceptible de geler).

- Avant de remiser la machine, chargez ou déchargez la batterie entre 40 % et 60 % (50,7 V et 52,1 V).

  Remarque : Une charge de 50 % est optimale pour assurer une durée de vie maximale. Si la batterie est chargée à 100 % avant le remisage, sa durée de vie sera réduite.

  Si vous avez l'intention de remiser la machine plus longtemps, chargez la batterie à peu près à 60 %.
- Tous les 6 mois de remisage, contrôlez le niveau de charge de la batterie et vérifiez qu'il est compris entre 40 % et 60 %. Si la charge est inférieure à 40 %, chargez la batterie entre 40 % et 60 %.
- Vous pouvez utiliser un multimètre pour vérifier le niveau de charge quand la machine est arrêtée. Voir dans le tableau suivant la tension correspondant au niveau de charge :

Tension	Niveau de charge
52,1V	60 %
51,4V	50 %
50,7V	40 %

- Après avoir chargé la batterie, débranchez le chargeur du secteur. Débranchez le connecteur électrique pendant le stockage afin de minimiser la décharge de la batterie.
- Si vous laissez le chargeur sur la machine, il sera désactivé une fois que la batterie sera complètement chargée, et il ne sera réactivé que si vous le débranchez puis le rebranchez.

Rangement du chargeur

1. Débranchez le chargeur de la machine.
2. Débranchez le cordon d'alimentation du chargeur et enroulez-le avec soin.
3. Vérifiez soigneusement l'état du cordon d'alimentation. Remplacez-le s'il est usé ou endommagé.
4. Vérifiez soigneusement que le chargeur ne présente aucune pièce usée, desserrée ou endommagée. Adressez-vous à un distributeur Toro agréé pour faire remplacer ou réparer les pièces.
5. Rangez le chargeur avec le cordon d'alimentation dans un endroit propre et sec, à l'abri des chocs ou dommages, ainsi que des émanations caustiques.

Garantie de la batterie

La batterie lithium-ion rechargeable est garantie contre tout vice de matériau ou de fabrication pendant le nombre d'années indiqué dans le tableau ci-dessous. Avec le temps, la consommation de la batterie réduit la capacité d'énergie (ampères-heure) disponible à pleine charge. La consommation d'énergie varie selon les caractéristiques de fonctionnement, les accessoires, l'état du gazon, le type de terrain, les réglages et la température.

Produit	Période de garantie
Véhicule utilitaire Workman GTX à batterie au lithium	5 ans
Groupe de déplacement Greensmaster eTriFlex	4 ans
Tondeuse de greens Greensmaster eFlex 1021/ e1021	4 ans

La garantie Toro

Garantie limitée de 2 ans ou 1 500 heures

Conditions et produits couverts

The Toro Company certifie que votre produit professionnel Toro (« Product ») ne présente aucun vice de matériau ou vice de fabrication pendant une période de 2 ans ou 1 500 heures de service*, la première échéance prévalant. Cette garantie s'applique à tous les produits à l'exception des Aérateurs (veuillez-vous reporter aux déclarations de garantie séparées de ces produits). Dans l'éventualité d'un problème couvert par la garantie, nous nous engageons à réparer le Produit gratuitement, frais de diagnostic, pièces, main-d'œuvre et transport compris. La période de garantie commence à la date de réception du Produit par l'acheteur d'origine. * Produit équipé d'un compteur horaire.

Comment faire intervenir la garantie

Il est de votre responsabilité de signaler le plus tôt possible à votre Distributeur de produits professionnels ou au Concessionnaire de produits professionnels agréé qui vous a vendu le Produit, toute condition couverte par la garantie. Pour obtenir l'adresse d'un Distributeur de produits professionnels ou d'un Concessionnaire agréé, ou pour tout renseignement concernant vos droits et responsabilités vis-à-vis de la garantie, veuillez nous contacter à l'adresse suivante :

Toro Commercial Products Service Department

8111 Lyndale Avenue South

Bloomington, MN 55420-1196, États-Unis

+1-952-888-8801 ou +1–800–952-2740

Courriel : commercial.warranty@toro.com

Responsabilités du propriétaire

En tant que propriétaire du Produit, vous êtes responsable des entretiens et réglages mentionnés dans le *Manuel de l'utilisateur*. Les réparations du produit nécessaires parce que les entretiens et réglages exigés n'ont pas été effectués ne sont pas couvertes par cette garantie.

Ce que la garantie ne couvre pas

Les défaillances ou anomalies de fonctionnement survenant au cours de la période de garantie ne sont pas toutes dues à des défauts de matériaux ou des vices de fabrication. Cette garantie ne couvre pas :

- Les défaillances du produit dues à l'utilisation de pièces qui ne sont pas d'origine ou au montage et à l'utilisation d'outils ajoutés ou modifiés d'une autre marque.
- Les défaillances du Produit dues au non respect du programme d'entretien et/ou des réglages recommandés.
- Les défaillances du Produit dues à une utilisation abusive, négligente ou dangereuse.
- Les pièces sujettes à l'usure pendant l'utilisation qui ne sont pas défectueuses. Par exemple, les pièces consommées ou usées durant le fonctionnement normal du Produit, notamment mais pas exclusivement : plaquettes et garnitures de freins, garnitures d'embrayage, lames, cylindres, galets et roulements (étanches ou graissables), contre-lames, bougies, roues pivotantes et roulements, pneus, filtres, courroies, et certains composants des pulvérisateurs, notamment membranes, buses, débitmètres et clapets antiretour.
- Les pannes causées par une influence extérieure comprennent, sans y être limités, les conditions atmosphériques, les pratiques de remisage, la contamination, l'utilisation de carburants, liquides de refroidissement, lubrifiants, additifs, engrais, eau ou produits chimiques non agréés.
- Les défaillances ou mauvaises performances causées par l'utilisation de carburants (essence, gazole ou biodiesel par exemple) non conformes à leurs normes industrielles respectives.
- Les bruits, vibrations, usure et détérioration normaux. L'usure normale comprend, mais pas exclusivement, les dommages des sièges dus à l'usure ou l'abrasion, l'usure des surfaces peintes, les autocollants ou vitres rayés.

Pièces

Les pièces à remplacer dans le cadre de l'entretien courant seront couvertes par la garantie jusqu'à la date du premier remplacement prévu. Les pièces remplacées au titre de cette garantie bénéficient de la durée de garantie du produit d'origine et deviennent la propriété de Toro. Toro se réserve le droit de prendre la décision finale concernant la réparation ou le remplacement de pièces ou ensembles existants. Toro se réserve le droit d'utiliser des pièces remises à neuf pour les réparations couvertes par la garantie.

Garantie de la batterie ion-lithium à décharge complète

Les batteries ion-lithium et à décharge complète disposent d'un nombre de kilowatt-heures spécifique à fournir au cours de leur vie. Les techniques d'utilisation, de recharge et d'entretien peuvent contribuer à augmenter ou réduire la vie totale des batteries. À mesure que les batteries de ce produit sont consommées, la proportion de travail utile qu'elles offrent entre chaque recharge diminue lentement jusqu'à leur épuisement complet. Le remplacement de batteries usées, suite à une consommation normale, est la responsabilité du propriétaire du produit.

Remarque : (batterie ion-lithium seulement) – voir la garantie de la batterie pour plus de renseignements.

Garantie à vie du vilebrequin (modèle ProStripe 02657 seulement)

Le modèle ProStripe, équipé en première monte d'un disque de friction et du débrayage de frein de lame avec protection de vilebrequin (ensemble débrayage de frein de lame [BBC] + disque de friction intégré) d'origine Toro, et utilisé par le premier acheteur en conformité avec les procédures d'utilisation et d'entretien recommandées, bénéficie d'une garantie à vie contre la flexion du vilebrequin. Les machines équipées de rondelles de friction, du débrayage du frein de lame (BBC) et autres équipements de ce type ne sont pas couvertes par la garantie à vie du vilebrequin.

Entretien aux frais du propriétaire

La mise au point du moteur, le graissage, le nettoyage et le polissage, le remplacement des filtres, du liquide de refroidissement et les entretiens recommandés font partie des services normaux requis par les produits Toro qui sont aux frais du propriétaire.

Conditions générales

La réparation par un distributeur ou un concessionnaire Toro agréé est le seul dédommagement auquel cette garantie donne droit.

The Toro Company décline toute responsabilité en cas de dommages accessoires, consécutifs ou indirects liés à l'utilisation des produits Toro couverts par cette garantie, notamment en ce qui concerne les coûts et dépenses encourus pour se procurer un équipement ou un service de substitution durant une période raisonnable pour cause de défaillance ou d'indisponibilité en attendant la réparation sous garantie. Il n'existe aucune autre garantie expresse, à part la garantie spéciale du système antipollution, le cas échéant. Toutes les garanties implicites relatives à la qualité marchande et à l'aptitude à l'emploi sont limitées à la durée de la garantie expresse.

L'exclusion de la garantie des dommages secondaires ou indirects, ou les restrictions concernant la durée de la garantie implicite, ne sont pas autorisées dans certains états et peuvent donc ne pas s'appliquer dans votre cas. Cette garantie vous accorde des droits spécifiques, auxquels peuvent s'ajouter d'autres droits qui varient selon les états.

Note concernant la garantie du système antipollution

Le système antipollution de votre Produit peut être couvert par une garantie séparée répondant aux exigences de l'agence américaine de défense de l'environnement (EPA) et/ou de la direction californienne des ressources atmosphériques (CARB). Les limitations d'heures susmentionnées ne s'appliquent pas à la garantie du système antipollution. Reportez-vous à la Déclaration de garantie de conformité à la réglementation antipollution fournie avec votre produit ou figurant dans la documentation du constructeur du moteur.

Pays autres que les États-Unis, le Mexique ou le Canada

Pour les produits Toro exportés des États-Unis, du Mexique ou du Canada, demandez à votre distributeur (concessionnaire) Toro la police de garantie applicable dans votre pays, région ou état. Si, pour une raison quelconque, vous n'êtes pas satisfait des services de votre distributeur, ou si vous avez du mal à vous procurer des renseignements sur la garantie, contactez un centre de réparation Toro agréé.

Proposition 65 de Californie – Information concernant cet avertissement

En quoi consiste cet avertissement?

Certains produits commercialisés présentent une étiquette d'avertissement semblable à ce qui suit :

AVERTISSEMENT : Cancer et troubles de la reproduction – www.p65Warnings.ca.gov.

Qu’est-ce que la Proposition 65?

La Proposition 65 s'applique à toute société exerçant son activité en Californie, qui vend des produits en Californie ou qui fabrique des produits susceptibles d'être vendus ou importés en Californie. Elle stipule que le Gouverneur de Californie doit tenir et publier une liste des substances chimiques connues comme causant des cancers, malformations congénitales et/ou autres troubles de la reproduction. Cette liste, qui est mise à jour chaque année, comprend des centaines de substances chimiques présentes dans de nombreux objets du quotidien. La Proposition 65 a pour objet d'informer le public quant à l'exposition à ces substances chimiques.

La Proposition 65 n'interdit pas la vente de produits contenant ces substances chimiques, mais impose la présence d'avertissements sur tout produit concerné, sur son emballage ou sur la documentation fournie avec le produit. D'autre part, un avertissement de la Proposition 65 ne signifie pas qu'un produit est en infraction avec les normes ou exigences de sécurité du produit. D'ailleurs, le gouvernement californien a clairement indiqué qu'un avertissement de la Proposition 65 « n'est pas une décision réglementaire quant au caractère « sûr » ou « dangereux » d'un produit ». Bon nombre de ces substances chimiques sont utilisées dans des produits du quotidien depuis des années, sans aucun effet nocif documenté. Pour plus de renseignements, rendez-vous sur https://oag.ca.gov/prop65/faqs-view-all.

Un avertissement de la Proposition 65 signifie qu’une société a soit (1) évalué l’exposition et conclu qu’elle dépassait le « niveau ne posant aucun risque significatif »; soit (2) choisi d’émettre un avertissement simplement sur la base de sa compréhension quant à la présence d’une substance chimique de la liste, sans tenter d’en évaluer l’exposition.

Cette loi s’applique-t-elle partout?

Les avertissements de la Proposition 65 sont exigés uniquement en vertu de la loi californienne. Ces avertissements sont présents dans tout l'état de Californie, dans des environnements très variés, notamment mais pas uniquement les restaurants, magasins d'alimentations, hôtels, écoles et hôpitaux, et sur un vaste éventail de produits. En outre, certains détaillants en ligne et par correspondance fournissent des avertissements de la Proposition 65 sur leurs sites internet ou dans leurs catalogues.

Quelles différences entre les avertissements de Californie et les limites fédérales?

Les normes de la Proposition 65 sont souvent plus strictes que les normes fédérales et internationales. Diverses substances exigent un avertissement de la Proposition 65 à des niveaux bien inférieurs aux limites d'intervention fédérales. Par exemple, la norme de la Proposition 65 en matière d'avertissements pour le plomb se situe à 0,5 µg/jour, soit bien moins que les normes fédérales et internationales.

Pourquoi l'avertissement ne figure-t-il pas sur tous les produits semblables?

- Pour les produits commercialisés en Californie, l'étiquetage Proposition 65 est exigé, tandis qu'il ne l'est pas sur des produits similaires commercialisés ailleurs.
- Il se peut qu'une société impliquée dans un procès lié à la Proposition 65 et parvenant à un accord soit obligée d'utiliser les avertissements de la Proposition 65 pour ses produits, tandis que d'autres sociétés fabriquant des produits semblables peuvent ne pas être soumises à cette obligation.
- L'application de la Proposition 65 n'est pas uniforme.
- Certaines sociétés peuvent choisir de ne pas indiquer d'avertissements car elles considèrent qu'elles n'y sont pas obligées au titre de la Proposition 65; l'absence d'avertissements sur un produit ne signifie pas que le produit ne contient pas de substances de la liste à des niveaux semblables.

Pourquoi cet avertissement apparaît-il sur les produits Toro?

Toro a choisi de fournir aux consommateurs le plus d'information possible afin qu'ils puissent prendre des décisions éclairées quant aux produits qu'ils achètent et utilisent. Toro fournit des avertissements dans certains cas d'après ses

connaissances quant à la présence de l'une ou plusieurs des substances chimiques de la liste, sans en évaluer le niveau d'exposition, car des exigences de limites ne sont pas fournies pour tous les produits chimiques de la liste. Bien que l'exposition avec les produits Toro puisse être négligeable ou parfaitement dans les limites « sans aucun risque significatif », par mesure de précaution, Toro a décidé de fournir les avertissements de la Proposition 65. De plus, en l'absence de ces avertissements, la société Toro pourrait être poursuivie en justice par l'État de Californie ou par des particuliers cherchant à faire appliquer la Proposition 65, et donc assujettie à d'importantes pénalités.

Remarques :

Remarques :


TORO