Manual do utilizador

Cortador de relvados Greensmaster® eFlex® 1021

Modelo—Intervalo de número de série

04861—414000000 e superiores

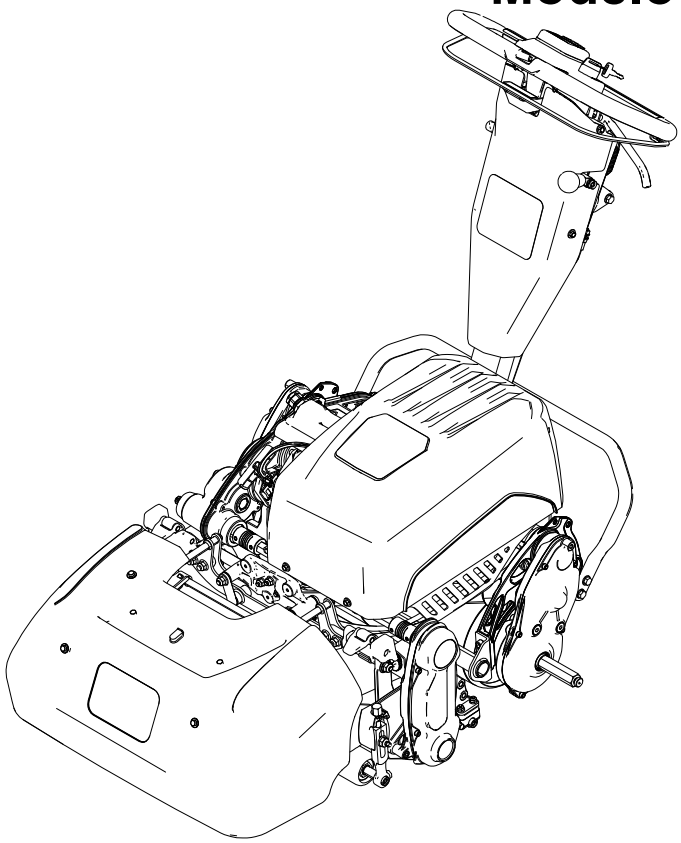

3460-896A

Tradução do original (PT)

*3460-896*A

Renúncias e informações regulamentares

Este produto cumpre todas as diretivas europeias relevantes. Para mais informações, consulte a folha de Declaração de conformidade (DOC) em separado, específica do produto.

⚠ AVISO

CALIFÓRNIA
Proposição 65

O cabo de alimentação deste produto contém chumbo, um químico em que é do conhecimento do Estado da Califórnia que pode provocar defeitos de nascença e outros problemas reprodutivos. Lave as mãos após o manuseamento.

Os bornes, terminais e restantes acessórios da bateria contêm chumbo e derivados de chumbo. É do conhecimento do Estado da Califórnia que estes produtos químicos podem provocar cancro e problemas reprodutivos. Lave as mãos após o manuseamento.

A utilização deste produto pode causar exposição a produtos químicos que são do conhecimento do Estado da Califórnia como podendo provocar cancro, defeitos de nascença e outros problemas reprodutivos.

Índice

Renúncias e informações regulamentares 2
Capítulo 1: Introdução 1–1
Utilização prevista 1–1
Obter ajuda 1–1
Convenções do manual 1–2
Capítulo 2: Segurança 2–1
Segurança geral 2–1
Autocolantes de segurança e instruções 2–1
Capítulo 3: Configuração 3–1
Ajuste e instalação da unidade de corte 3–1
Instalação das rodas de transporte 3–1
Instalação do cesto da relva 3–2
Ajustar o parafuso do trinco para o ajustador da altura da pega 3–3
Montagem do carregador de baterias 3–4
Chapter 4: Product Overview 4–1
Controlos 4–2
Especificações 4–10
Acessórios 4–11
Capítulo 5: Funcionamento 5–1
Antes da operação 5–1
Segurança antes da operação 5–1
Realizar a manutenção diária 5–1
Ajuste da taxa de aparas 5–1
Durante a operação 5–2

© 2023—The Toro® Company

8111 Lyndale Ave So
Bloomington, MN 55044

Contacte-nos em www.Toro.com

Impresso nos EUA

Todos os direitos reservados

Segurança durante a operação 5–2
Ligação da máquina 5–4
Visão geral do corte de relva 5–4
Dicas de corte 5–5
Desligação da máquina 5–6
Após a operação 5–6
Segurança após a operação 5–6
Utilização da máquina após cortar a relva 5–6
Desengate da transmissão 5–6
Transporte da máquina 5–7
Instalação das rodas de transporte 5–7
Transporte da máquina utilizando rodas de transporte 5–8
Remoção das rodas de transporte 5–8
Transporte da máquina 5–8
Utilização da bateria 5–9
Segurança da bateria e do carregador 5–9
Transporte da bateria de iões de lítio 5–11
Cuidados a ter com a bateria de iões de lítio 5–11
Utilização do carregador de baterias de iões de lítio 5–12
Capítulo 6: Manutenção 6–1
Segurança de manutenção 2
Programa de manutenção recomendado 2
Daily Maintenance Checklist 3
Procedimentos de pré-manutenção 4
Preparação da máquina para a manutenção 4
Manutenção do sistema elétrico 4
Segurança do sistema elétrico 4
Manutenção da bateria de iões de lítio 5
Descarte da bateria 5
Manutenção do carregador de baterias 5
Substituição dos fusíveis 5
Manutenção dos controlos 6
Ajuste do travão de serviço/estacionamento 6
Manutenção do sistema de transmissão 8
Substituição do fluido da transmissão 8
Manutenção da unidade de corte 8
Segurança da lâmina 8
Instalação da unidade de corte 8
Remoção da unidade de corte 9
Informações sobre a retificação 10
Limpeza 11
Limpeza da máquina 11
Capítulo 7: Armazenamento 7–1
Segurança de armazenamento 7–1
Armazenamento da máquina 7–1
Requisitos de armazenamento da bateria 7–1
Armazenamento do carregador 7–2
Garantia da bateria
A Garantia da Toro
Informações sobre o aviso da Proposta 65 da Califórnia

Utilização prevista

Esta máquina é um cortador de relva manual e lâmina rotativa destinada a ser utilizada por operadores profissionais contratados em aplicações comerciais. Foi originalmente concebida para cortar relva em relvado com boa manutenção. Se a máquina for utilizada com qualquer outro propósito, poderá pôr em perigo o utilizador ou outras pessoas.

Leia estas informações cuidadosamente para saber como utilizar e efetuar a manutenção do produto de forma adequada, bem como evitar ferimentos e danos no produto. A utilização correta e segura do produto é da exclusiva responsabilidade do utilizador.

Obter ajuda

Visite www.Toro.com para mais informações sobre produtos e acessórios, para obter o contacto de um distribuidor ou para registar o seu produto.

Sempre que necessitar de assistência, peças genuínas Toro ou informações adicionais, entre em contacto com um representante autorizado ou o serviço de assistência Toro, indicando os números de modelo e de série do produto. Estes números estão localizados na placa de série do seu produto (1). Escreva os números no espaço disponível.

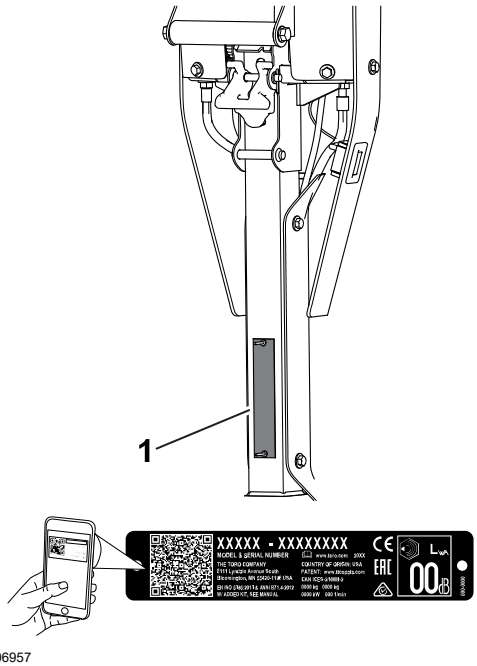

G406957

IMPORTANTE

Com o seu dispositivo móvel, pode ler o código QR no autocolante com o número de série (se existente) para aceder a informações sobre garantia, peças e outros produtos.

Número do modelo:		**Número de série:**	

Convenções do manual

Este manual identifica potenciais perigos e tem mensagens de segurança identificadas pelo símbolo de alerta de segurança, que identifica perigos que podem provocar ferimentos graves ou mesmo a morte, se não respeitar as precauções recomendadas.



G405934

Neste manual são utilizados duas palavras para identificar informações importantes. **Importante** identifica informações especiais de ordem mecânica e **Nota** sublinha informações gerais que requerem especial atenção.

Segurança geral

Este produto pode provocar a amputação de mãos e pés e a projeção de objetos.

- Leia e compreenda o conteúdo deste *Manual do utilizador* antes de ligar a máquina.
- Tenha total atenção durante a utilização da máquina. Não exerça qualquer atividade que provoque distração; caso contrário podem ocorrer ferimentos ou danos materiais.
- Não coloque as mãos ou os pés perto de componentes em movimento da máquina.
- Não opere a máquina sem que todos os resguardos e outros dispositivos protetores de segurança estejam instalados e a funcionar corretamente na máquina.
- Mantenha as pessoas e as crianças pequenas afastadas da área de operação. Nunca permita que crianças utilizem a máquina.
- Desligue a máquina, retire a chave (se equipada) e aguarde que todas as partes em movimento parem antes de sair da posição do operador. Deixe a máquina arrefecer antes de fazer ajustes, manutenção, limpeza ou a armazenar.

O uso e manutenção impróprios deste equipamento pode resultar em ferimentos. Para reduzir o risco de lesões, respeite estas instruções de segurança e preste sempre atenção ao símbolo de alerta de segurança ⚠, que indica: Cuidado, Aviso ou Perigo – instruções de segurança pessoal. O não cumprimento destas instruções pode resultar em ferimentos pessoais ou mesmo em morte.

Autocolantes de segurança e instruções

Os autocolantes de segurança e de instruções são facilmente visíveis e situam-se próximo das zonas de potencial perigo. Substitua todos os autocolantes danificados ou perdidos.

Peça autocolante: 120-9570

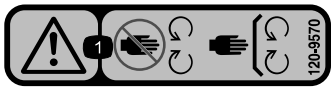

s_decal120-9570

1 Aviso – mantenha-se afastado de peças móveis; mantenha todos os resguardos no lugar.

Peça autocolante: 133-8061



s_decal133-8061

Peça autocolante: 137-9712

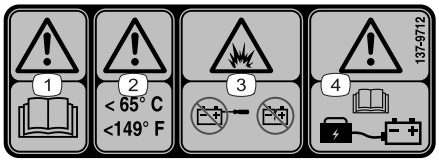

decal137-9712

1 Aviso – leia o *Manual do utilizador*.

2 Aviso – mantenha as temperaturas abaixo de 65°C.

3 Risco de explosão – não abra a bateria; não utilize uma bateria danificada.

4 Aviso – leia o *Manual do utilizador* para obter informações acerca da carga da bateria.

Peça autocolante: 138-1644

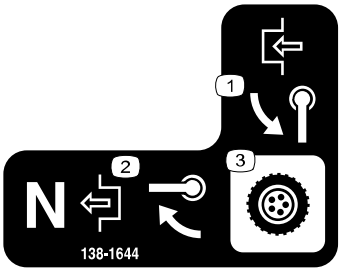

s_decal138-1644

1 Rode a pega para engatar.

2 Com a máquina na posição de ponto morto, rode a pega para desengatar.

3 Controlo da transmissão

Peça autocolante: 138-1589

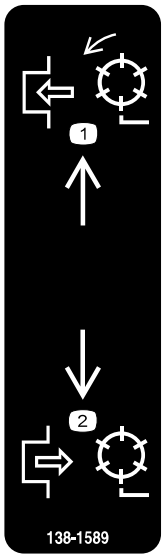

s_decal138-1589

1 Engate os cilindros.

2 Desengate os cilindros.

Peça autocolante: 138-2138

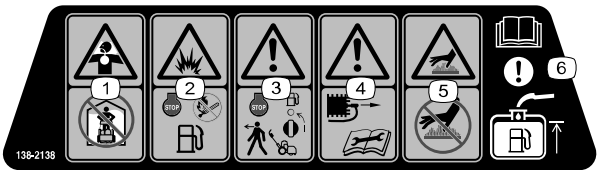

s_decal138-2138

(1) Fumos venenosos ou gases tóxicos, risco de asfixia – não deixe o motor trabalhar num espaço fechado.

(2) Risco de explosão – desligue o motor antes de adicionar combustível; não faça fogo, chamas vivas nem fume quando adicionar combustível.

(3) Aviso – desligue o motor e desligue a válvula do combustível antes de abandonar a máquina.

(4) Aviso – desligue o fio da vela antes de realizar manutenção.

(5) Risco de superfície quente – não toque nas superfícies quentes.

(6) Atenção – leia o *Manual do utilizador* para obter informações sobre o enchimento do depósito de combustível.

Peça autocolante: 138-5532



s_decal138-5532

(1) Empurre para cima para libertar o travão.

(2) Empurre para baixo para aplicar o travão.

(3) Travão de estacionamento – bloqueado

(4) Travão de estacionamento – desbloqueado

(5) Aviso – leia o *Manual do utilizador*.

(6) Aviso – receba formação antes de operar esta máquina.

(7) Aviso – utilize proteções para os ouvidos.

(8) Perigo de projeção de objetos – mantenha as pessoas afastadas.

(9) Aviso – mantenha-se afastado de peças móveis; mantenha todos os resguardos no lugar.

(10) Não reboque a máquina.

Peça autocolante: 138-5533

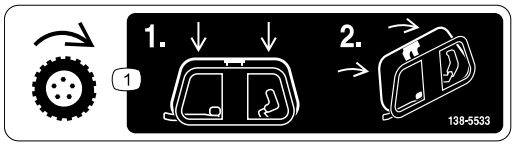

s_decal138-5533

(1) Controlo de tração – pressione o controlo de tração para baixo e, em seguida, empurre-o para a pega.

Peça autocolante: 138-5534

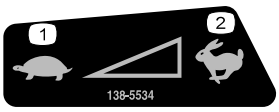

s_decal138-5534

(1) Lento

(2) Rápido

Peça autocolante: 139-5178

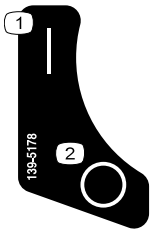

s_decal139-5178

1 Ligar

2 Desligar

Peça autocolante: 139-5614



s_decal139-5614

1 Aviso – leia o *Manual do utilizador* antes de realizar qualquer operação de assistência.

Peça autocolante: 147-2255

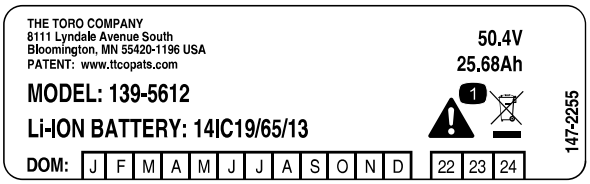

s_decal147-2255

1 Aviso – não eliminar.

Ajuste e instalação da unidade de corte

Partes necessárias

1	Unidade de corte (encomendar em separado; contacte o seu distribuidor autorizado Toro)
1	Tubo hexagonal
1	Mola
1	Anel

1. Ajuste a unidade de corte nas configurações pretendidas; consulte o *Manual de utilizador* da sua unidade de corte.
2. Instale a mola [1], anel [2] e tubo hexagonal [3] no veio da união da transmissão.
3. Instale a unidade de corte na máquina.

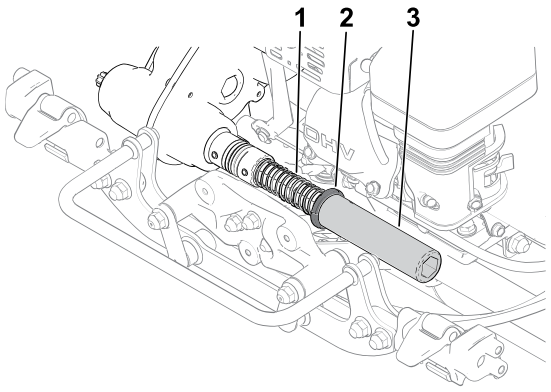

G404684

Instalação das rodas de transporte

Pode adquirir um kit de rodas de transporte opcional (modelo 04123); contacte o seu distribuidor autorizado Toro.

1. Certifique-se de que os pneus estão cheios com 0,83 a 1,03 bar.
2. Mova o apoio para a posição SERVIÇO DAS RODAS DE TRANSPORTE.

3. Deslize uma roda para um veio ①.
4. Gire o clipe de bloqueio da roda ② para fora do centro da roda permitindo que se afaste do eixo.
5. Gire a roda nos dois sentidos até que se encaixe perfeitamente no eixo e que o dispositivo de bloqueio se prenda ao veio do eixo.
6. Repita o procedimento no lado oposto da máquina.
7. Baixe cuidadosamente a máquina do apoio.

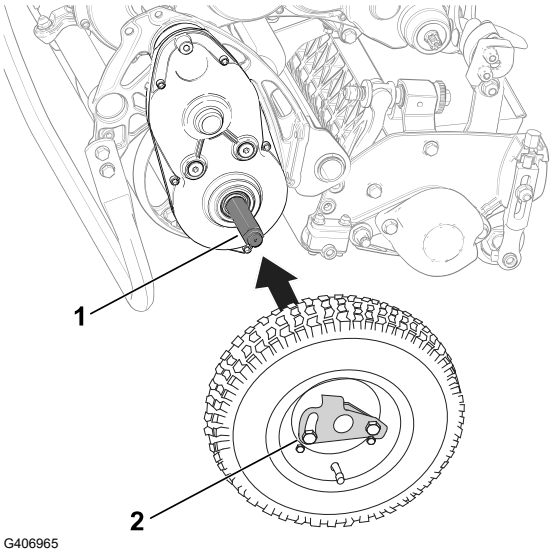

G406965

Instalação do cesto da relva

Partes necessárias

1	Cesto de relva

IMPORTANTE

Se deixar cair o cesto, examine os pontos de contacto do braço inclinado① próximo do rebordo inferior do cesto para verificar se há danos. Aperte-os antes de utilizar o cesto.

Utilizando o cesto com os pontos de contacto do braço inclinado dobrados pode causar contacto entre o cesto e a unidade de corte causando ruído indesejável e/ou danos no cesto e na unidade de corte.

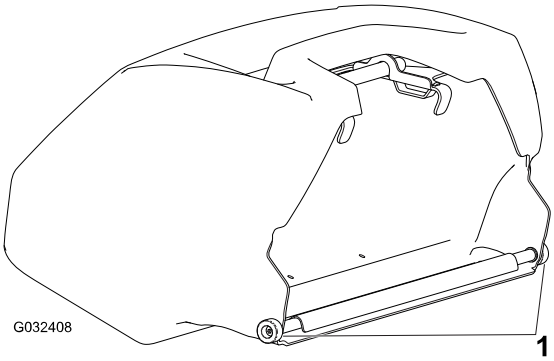

G404688

1. Agarre no cesto pelo manípulo.
2. Oriente o rebordo do cesto entre as placas laterais da unidade de corte e sobre o rolo frontal.

3. Instale os ganchos do cesto [2] por cima do arco da estrutura [1].

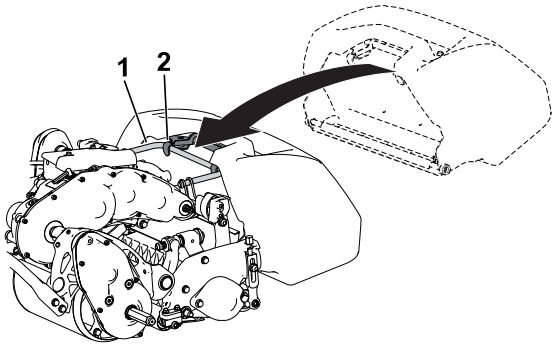

G404689

Ajustar o parafuso do trinco para o ajustador da altura da pega

Se o ajustador da altura da pega não estiver paralelo à soldadura do recetor superior, execute os seguintes passos para ajustar o parafuso:

1. Desaperte a porca [1] do parafuso do trinco [3] de modo a que a cabeça do parafuso se possa mover livremente para além do batente da articulação [2].

   Nota: Pode exercer pressão sobre a mola de regulação da altura da pega para reduzir a tensão sobre o parafuso.

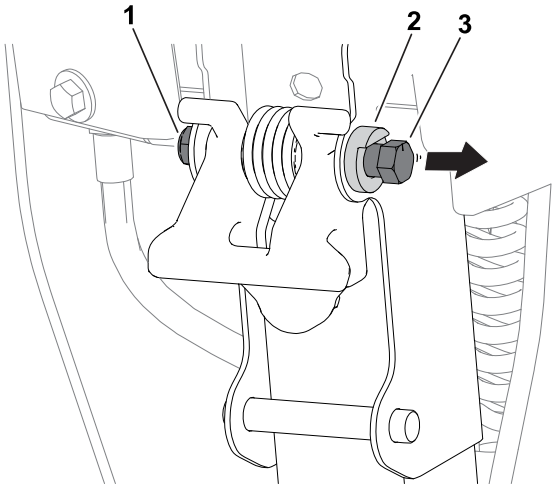

G440770

2. Rode o parafuso no sentido dos ponteiros do relógio (3) ou no sentido contrário (4) para ajustar o ângulo do ajustador da altura da pega (2). O ajustador da altura da pega deve estar paralelo à soldadura do recetor superior (1).
3. Aperte a porca do parafuso do trinco de modo a que a nova posição do parafuso esteja fixa contra o batente da articulação.

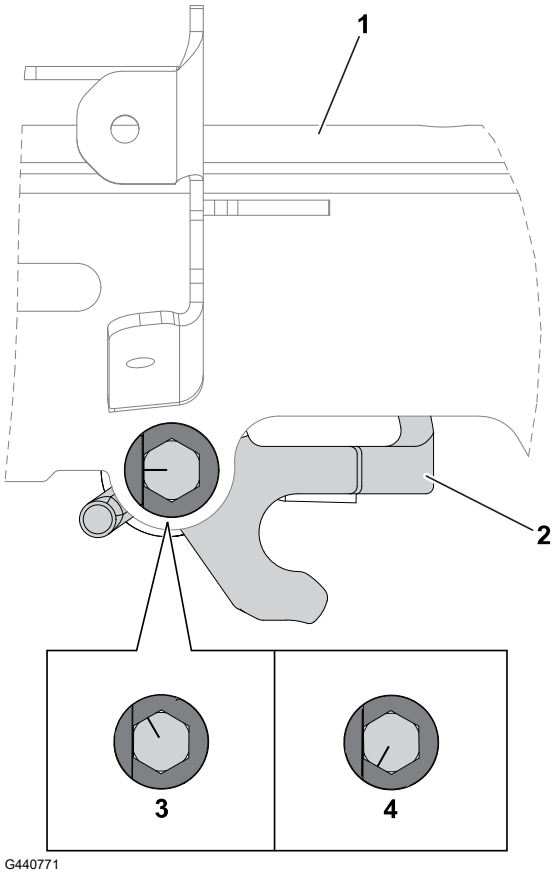

Montagem do carregador de baterias

Opcional

Peças necessárias

4	Parafuso (¼ com uma cabeça de 7/16 de diâmetro) – não incluído

Pode montar o carregador numa superfície utilizando os orifícios na parte de trás do carregador; utilize os parafusos que têm um eixo de ¼ pol. de diâmetro e uma cabeça inferior a 7/6 pol. (11 mm) de diâmetro.

IMPORTANTE

Observe a área de trabalho e determine o local que melhor responde aos critérios de segurança e funcionamento eficaz do carregador.

Chapter 4

Product Overview

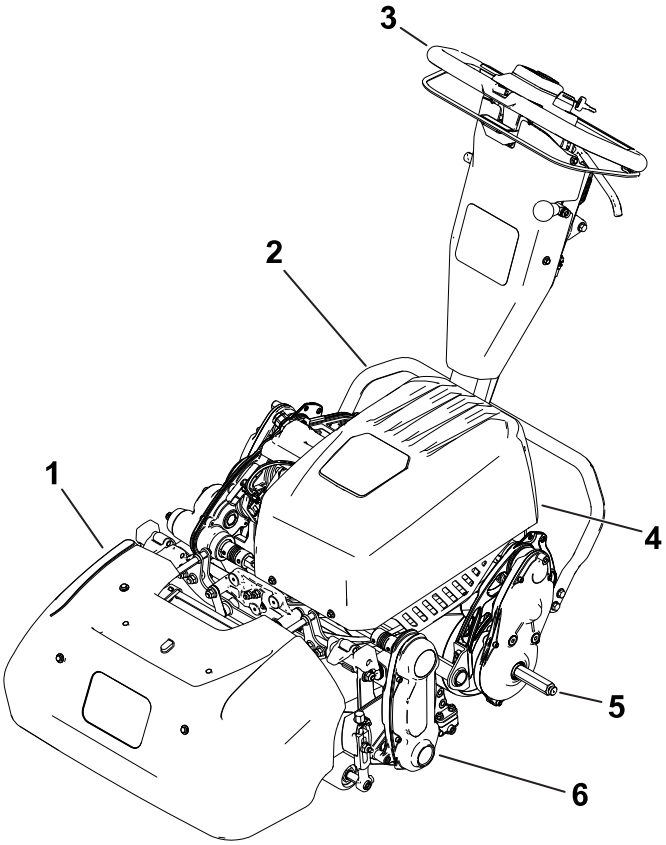

G407048

1. Cesto de relva
2. Apoio
3. Pega
4. Bateria
5. Eixo da roda de transporte
6. Unidade de corte

Controlos

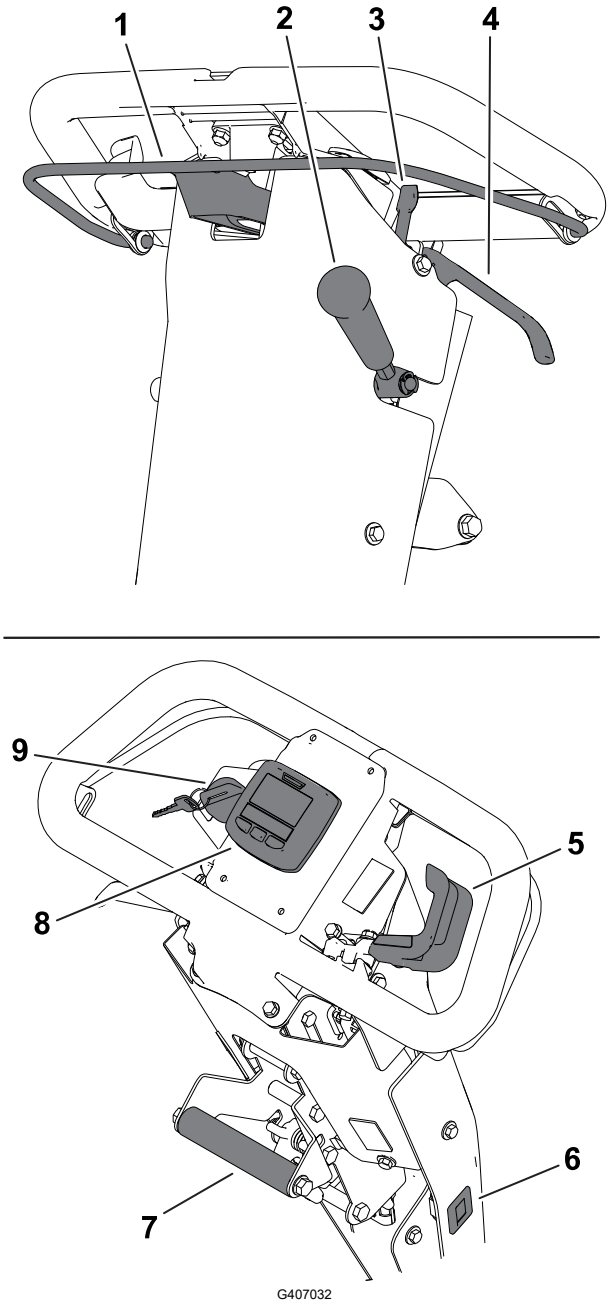

1. Barra da embraiagem
2. Alavanca da transmisso da unidade de corte
3. Bloqueio do travo de estacionamento
4. Alavanca do travo de servio
5. Controlo de velocidade
6. Contador de horas
7. Pega de apoio do elevador
8. InfoCenter
9. Ignio

Barra da embraiagem

Utilize a barra da embraiagem para engatar ou desengatar a transmissão da tração.

- **Engatar a transmissão da tração** Ⓐ**:** empurre e mantenha a barra para cima na direção da pega.
- **Desengatar a transmissão da tração** Ⓑ**:** liberte a barra.

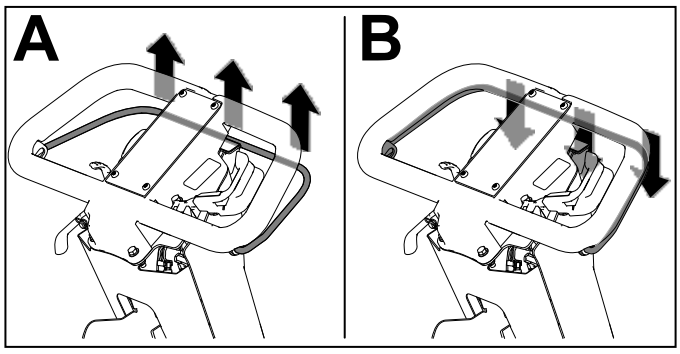

G404693

Controlo de velocidade

- **Diminuir a velocidade do motor** ①**:** rode a alavanca para cima.
- **Aumentar a velocidade do motor** ②**:** rode a alavanca para baixo.

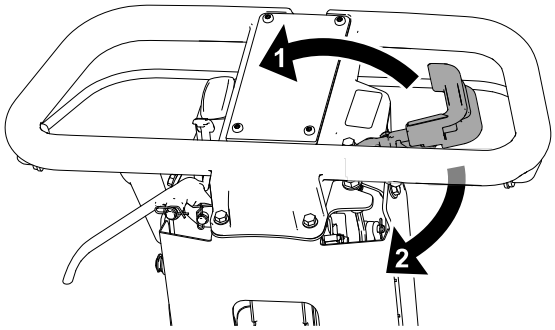

G404708

Controlo de velocidade do cilindro

Utilize o manípulo de controlo de velocidade do cilindro para ajustar a velocidade do cilindro.

- **Velocidade do cilindro elevada:** rode o manípulo de forma a que o “H□? no manípulo fique virado para a frente da máquina.
- **Velocidade do cilindro reduzida:** rode o manípulo de forma a que “L□? no manípulo fique virado para a frente da máquina.

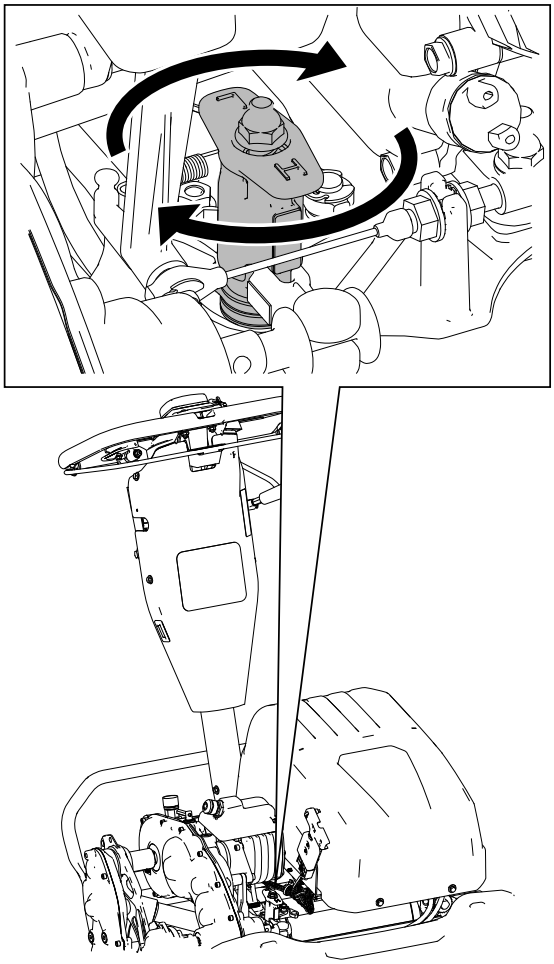

G426885

Ignição

- **Ligar a máquina:** Mova a chave para a posição LIGAR.
- **Digar a máquina:** Mova a chave para a posição DESLIGAR.

Alavanca do travão de serviço

Puxe a alavanca do travão de serviço na direção da pega para abrandar ou parar a máquina.

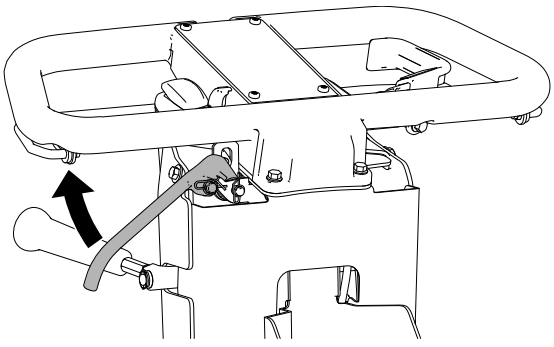

G404699

Bloqueio do travão de estacionamento

- **Engatar o travão de estacionamento ①:** rode o bloqueio do travão de estacionamento na sua direção enquanto a alavanca do travão de serviço estiver engatada.
- **Desengatar o travão de estacionamento ②:** empurre a alavanca do travão de serviço na direção da pega.

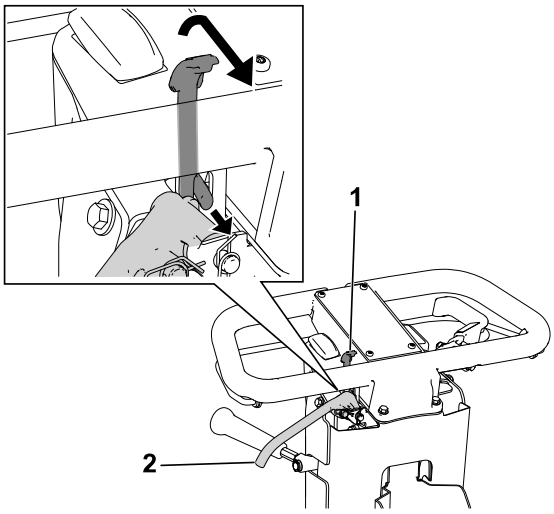

G404700

Alavanca da transmissão da unidade de corte

Utilize a alavanca da transmissão da unidade de corte para engatar ou desengatar a unidade de corte enquanto a barra da embraiagem estiver engatada.

- **Engatar a unidade de corte ②:** mova a alavanca para baixo.
- **Desengatar a unidade de corte ①:** mova a alavanca para cima.

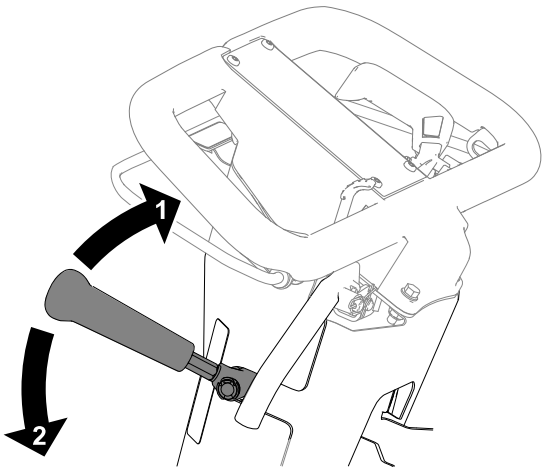

G404701

Conta-horas

O conta-horas regista o tempo de funcionamento total do motor para ajudar a programar a manutenção com regularidade.

Ecrã LCD InfoCenter

O ecrã LCD InfoCenter mostra informações acerca da máquina, como a carga atual da bateria, a velocidade, vários diagnósticos e outras informações acerca da máquina e da bateria. A figura a seguir ilustra o InfoCenter e o ecrã principal de informações.

Ecrã LCD InfoCenter (continuação)

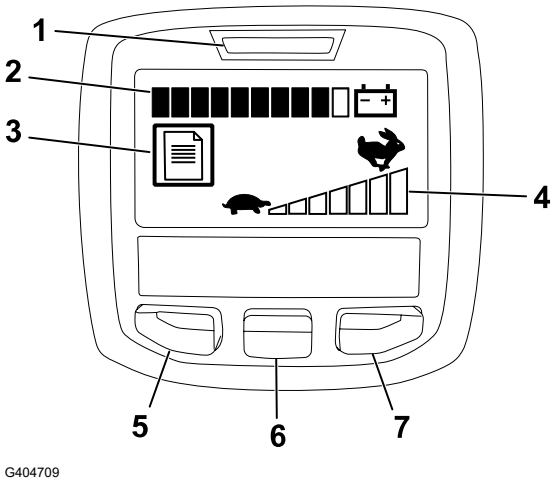

- Luz de energia/indicador de falha ① – acende quando liga a máquina. Esta luz também pisca quando existe uma falha na máquina.
- Indicador de carga de bateria ② – quando a bateria tem uma carga total, todas as caixas no indicador estão cheias a preto. À medida que a energia é utilizada, as caixas vão sendo cheias a branco começando da direita e prosseguindo para a esquerda à medida que a energia se gasta. Quando apenas uma caixa ainda está preta, a bateria está quase sem carga; a máquina entra num modo de redução de energia o que limita a velocidade do acelerador em 25%. Deve imediatamente proceder à carga da bateria.
- Indicador de registo de falhas ③ – este ícone indica que existe um registo de falhas atual para analisar.
- Definição de controlo de velocidade ④ – as barras ficam pretas da esquerda para a direita quanto mais rápido regula o controlo de velocidade. Quando todas as barras estão cheias a branco, a máquina está a velocidade zero.
- Botão de acesso ao menu/retroceder ⑤ – pressione este botão para aceder aos menus InfoCenter. Também o pode utilizar para sair de qualquer menu que esteja a utilizar.
- Botão para baixo ⑥ – utilize este botão para se deslocar pelos menus.
- Botão para a direita ⑦ – utilize este botão para abrir um menu em que uma seta para a direita indica conteúdo adicional.

Nota: O objetivo de cada botão pode mudar, dependendo do que é requerido no momento. Cada botão terá a indicação de um ícone apresentando a função atual.

Itens do menu InfoCenter

Menu principal

Item do menu	Descrição
Falhas	O menu Falhas contém uma lista da falhas recentes da máquina. Consulte o *Manual de manutenção* ou o seu Distribuidor Toro autorizado Toro para mais informações acerca do menu de Falhas.
Serviço	O menu Serviço contém informações sobre a máquina como, por exemplo, as horas de utilização e a utilização da bateria e estado.
Diagnóstico	O menu Diagnóstico indica os vários estados que a máquina possui no momento. Pode utilizar isto para solucionar determinados problemas, uma vez que o informa rapidamente que controlos da máquina estão ligados e quais estão desligados.
Definições	O menu Definições permite-lhe personalizar o ecrã InfoCenter.

Ecrã LCD InfoCenter (continuação)

Menu principal (continuação)

Acerca	O menu Acerca indica o número do modelo, número de série e versão de software da sua máquina.

Menu de serviço

Item do menu	Descrição
Horas	Indica o número total de horas que a máquina esteve ligada.
Tempo de corte	Indica o número total de horas que o cilindro esteve ligado.
Utilização de energia	Indica a potência instantânea disponibilizada pela bateria em Watts.
Carga da bateria	Indica a carga atual da bateria como percentagem da capacidade.
Corrente da bateria	Indica a corrente instantânea disponibilizada pela bateria em Amps.
Volts da bateria	Indica o potencial da bateria em volts.
Utilização total	Indica a quantidade total de utilização da bateria em amperes-hora.
Capacidade	Indica a capacidade atual da bateria em amperes-hora.
Ciclos de carga	Indica a quantidade total de ciclos de carga da bateria. Um ciclo de carga é definido pelo processo de ligar e desligar o carregador.
Horas da bateria	Indica o número total de horas que a bateria esteve ativa.
Retificação	Coloca a máquina no modo de retificação.
Energia	Indica o total de energia fornecida pela bateria ao longo de toda a vida em watt--horas.

Menu de diagnóstico

Item do menu	Descrição
Chave ligada	Indica se a chave da ignição está ligada ou desligada.
tração	Indica se a tração está engatada ou não.
Regulador	Indica a definição de controlo do regulador em volts (utilizado para calcular as RPM alvo).
Barra	Indica as definições da pega da(s) lâmina(s) em volts.

Ecrã LCD InfoCenter (continuação)

Menu de diagnóstico (continuação)

Item do menu	Descrição
RPM alvo	Indica as RPM do motor desejadas como indicadas pela definição de controlo de velocidade.
RPM do motor	Indica as RPM reais do motor.
Alimentação 12V	Indica a voltagem de alimentação do sensor #1 do controlador.
Alimentação 5V	Indica a voltagem de alimentação do sensor #2 do controlador.
CAN Bus	Indica o estado communication bus da máquina.

Menu de definições

Item do menu	Descrição
Idioma	Utilize esta definição para alterar o idioma utilizado no InfoCenter.
Unidades	Utilize esta definição para alterar as unidades utilizadas no InfoCenter. As escolhas do menu são inglês e métricas.
Retroiluminação LCD	Utilize esta definição para aumentar ou diminuir o brilho do ecrã LCD.
Contraste LCD	Utilize esta definição para alterar o contraste entre áreas claras e escuras do ecrã LCD.

Menu Acerca

Item do menu	Descrição
Modelo	Indica o número do modelo da máquina.
NS	Indica o número de série da máquina.
S/W Rev	Indica o número de revisão do software da máquina.

Nota: Se alterar, acidentalmente, o idioma ou o contraste para uma definição em que não consiga compreender ou ver o ecrã, contacte o seu distribuidor autorizado Toro para obter ajuda a repor o ecrã.

Ajustador da altura da pega

Puxe o ajustador da altura da pega para cima (1) e levante ou desça a altura da pega para uma posição confortável.

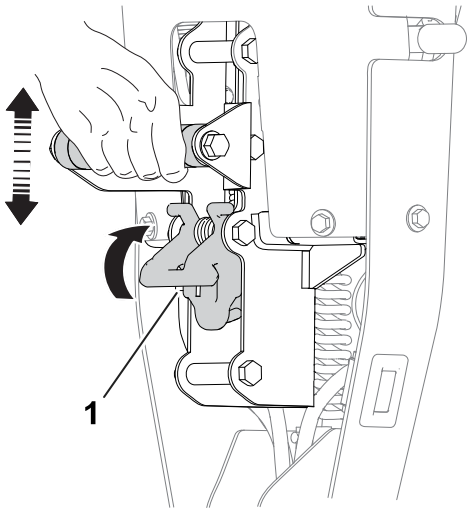

Apoio

Utilize o apoio quando instalar ou remover as rodas de transporte ou a unidade de corte.

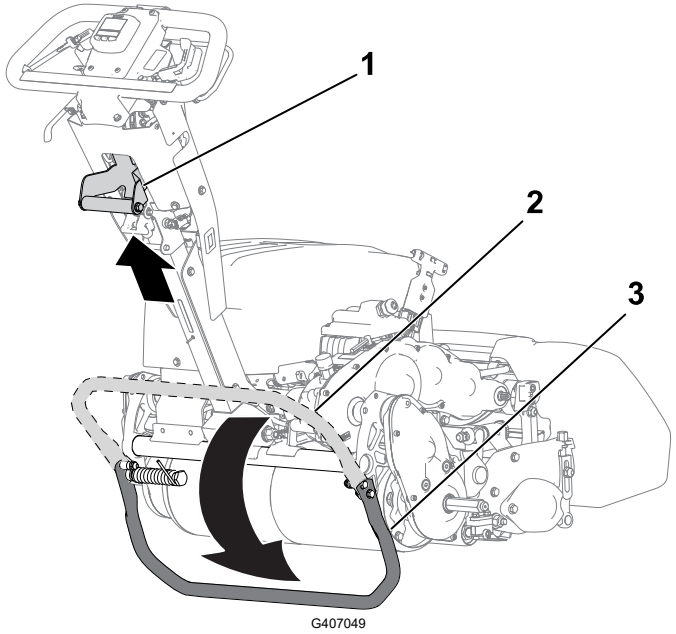

⚠ CUIDADO ⚠

A máquina é pesada e pode apenas causar esforço da coluna se levantada inadequadamente.

Exerça pressão com o pé no apoio e utilize apenas a pega de apoio do elevador para levantar a máquina. Tentar elevar a máquina para o apoio através de qualquer outro meio pode causar ferimentos.

Apoio (continuação)

- **Posição de serviço da roda de transporte ③:**

  Para utilizar o apoio para instalar as rodas de transporte, coloque o pé no apoio enquanto empurra para cima e para trás a pega de apoio do elevador ①.

- **Posição de armazenamento ②:**

  1. Mantenha o pé no apoio enquanto baixa o tambor de tração para o chão.
  2. Retire o pé do apoio e deixe espaço para que o apoio se retraia para a posição de Armazenamento.

- **Posição de serviço da unidade de corte ①:**

  Para evitar que a máquina incline para trás ao remover a unidade de corte, desça o apoio e empurre o pino de mola ② para fora, de forma a que mantenha o apoio na posição adequada.

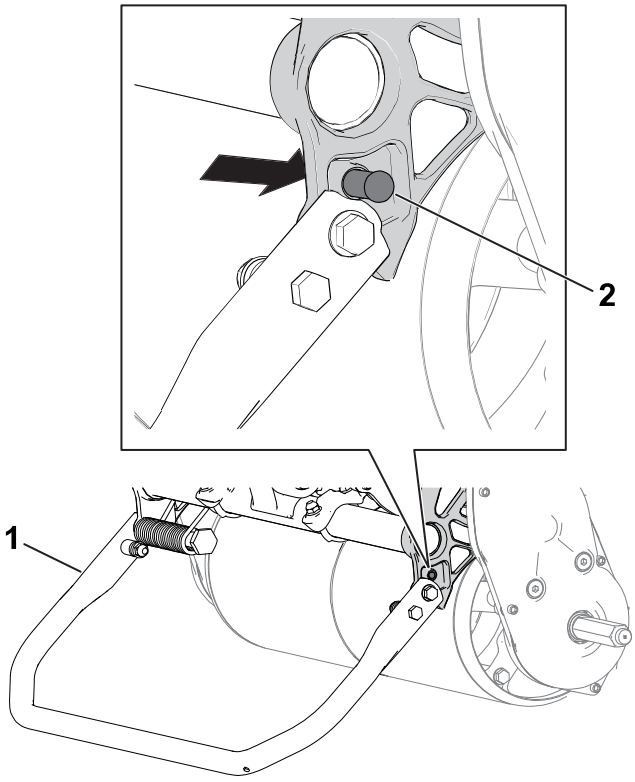

① Apoio – posição de serviço da unidade de corte

② Pino de mola

Especificações

Nota: As especificações e o design estão sujeitos a alterações sem aviso prévio.

Largura	91 cm
Peso seco*	97 kg
Largura de corte	53 cm

Altura de corte	Consulte o *Manual do utilizador* da sua unidade de corte.
Clip	Dependente da velocidade do cilindro e posição da polia da transmissão do cilindro.
Velocidade de corte	3,2 km/h a 5,6 km/h
Velocidade de transporte	8,5 km/h
*Apenas unidade de tração. Consulte o *Manual do utilizador* da unidade de corte acerca do peso de cada unidade de corte.	

Especificações elétricas

Tensão	48 V
Corrente	CC (⎓)
Amp Horas	25,6 AH
Classificação IP	IP65

Acessórios

Está disponível uma seleção de acessórios aprovados pela Toro para utilização com a máquina, para melhorar e expandir as suas capacidades. Contacte o seu representante de assistência autorizado ou distribuidor autorizado Toro ou visite www.Toro.com para obter uma lista de todos os acessórios aprovados.

Para assegurar o desempenho ideal e certificação de segurança continuada da máquina, utilize sempre peças de substituição e acessórios genuínos Toro.

Antes da operação

Segurança antes da operação

Segurança geral

- Nunca permita que crianças ou pessoal não qualificado utilizem ou procedam à assistência técnica da máquina. Os regulamentos locais podem determinar restrições relativamente à idade do utilizador. A formação de todos os operadores e mecânicos é da responsabilidade do proprietário.
- Familiarize-se com o funcionamento seguro do equipamento, com os comandos do utilizador e com os sinais de segurança.
- Desligue a máquina, retire a chave (se equipada) e aguarde que todas as partes em movimento parem antes de sair da posição do operador. Deixe a máquina arrefecer antes de fazer ajustes, manutenção, limpeza ou a armazenar.
- Saiba como parar a máquina e desligar a máquina rapidamente.
- Verifique se os controlos de presença do operador, os interruptores de segurança e os dispositivos de proteção de segurança estão corretamente montados e a funcionar corretamente. Não utilize a máquina se estes componentes não estiverem a funcionar corretamente.
- Inspecione a área em que vai utilizar a máquina e remova todos os objetos que a máquina possa projetar.

Realizar a manutenção diária

Antes de ligar a máquina, todos os dias, execute os procedimentos de cada utilização/ /diários indicados no Programa de Manutenção.

Ajuste da taxa de aparas

1. Defina a taxa de aparas adequada de acordo com a tabela seguinte:

Taxa de aparas

Velocidade do cilindro	Posição da polia	Unidade de corte		
		8 lâminas	11 lâminas	14 lâminas
Baixa	Baixa	7,3 mm	5,3 mm	4,2 mm
Baixa	Alta	6,1 mm	4,4 mm	3,5 mm

Ajuste da taxa de aparas (continuação)

Taxa de aparas (continuação)

Velocidade do cilindro	Posição da polia	Unidade de corte		
		8 lâminas	11 lâminas	14 lâminas
Alta	Baixa	5,9 mm	4,3 mm	3,4 mm
Alta	Alta	5,0 mm	3,6 mm	2,8 mm

2. Ajuste o controlo de velocidade do cilindro para ALTA ou BAIXA conforme necessário.
3. Defina a polia da transmissão do cilindro na unidade de corte para ALTA ou BAIXA conforme necessário; consulte o *Manual do utilizador* da sua unidade de corte.

Durante a operação

Segurança durante a operação

Segurança geral

- O proprietário/utilizador pode evitar e é responsável por acidentes que possam causar ferimentos a pessoas ou danos a propriedades.
- Utilize vestuário adequado, incluindo proteção visual, calças compridas, calçado resistente antiderrapante e proteções para os ouvidos. Prenda cabelo comprido e não utilize vestuário solto ou joias pendentes.
- Não utilize a máquina quando estiver doente, cansado ou se encontrar sob o efeito de álcool ou drogas.
- Tenha total atenção durante a utilização da máquina. Não exerça qualquer atividade que provoque distração; caso contrário podem ocorrer ferimentos ou danos materiais.
- Antes de ligar a máquina, certifique-se de que as transmissões estão em ponto-morto, o travão de estacionamento está engatado e coloque-se na posição de operação.
- Mantenha as pessoas e as crianças pequenas afastadas da área de operação. Se estiverem presentes outros trabalhadores, tenha cuidado e certifique-se de que o cesto da relva está instalado na máquina.
- Utilize a máquina apenas quando tiver boa visibilidade para evitar buracos e outros perigos não visíveis.
- Nunca opere a máquina quando existir a possibilidade de trovoadas.
- Tenha cuidado ao cortar em relva molhada. A má colocação dos pés pode provocar um acidente por escorregar e cair.
- Mantenha as mãos e os pés afastados da unidade de corte.
- Antes de recuar, olhe para trás e para baixo de modo a evitar acidentes.
- Tenha muito cuidado ao fazer marcha-atrás ou empurrar a máquina na sua direção.

Segurança durante a operação (continuação)

- Tome todas as precauções necessárias quando se aproximar de esquinas sem visibilidade, arbustos, árvores ou outros objetos que possam obstruir o seu campo de visão.
- Pare a unidade de corte sempre que não estiver a cortar.
- Desengate a transmissão da unidade de corte e desligue o motor antes de ajustar a altura de corte.
- Nunca deixe a máquina a trabalhar sem vigilância.
- Antes de sair da posição de operador, faça o seguinte:
  - Coloque a máquina numa superfície nivelada.
  - Desengate a(s) unidade(s) de corte.
  - Engate o travão de estacionamento.
  - Desligue a máquina e retire a chave (se equipada).
  - Aguarde que todo o movimento pare.
- Desligue a máquina antes de despejar o cesto.
- Desligue a máquina e desengate a transmissão da unidade de corte nas seguintes situações:
  - Antes de carregar.
  - Antes de limpar bloqueios
  - Antes de retirar o cesto de relva
  - Antes de verificar, limpar ou fazer a manutenção da unidade de corte
  - Após embater num objeto estranho ou em caso de vibrações anormais. Inspecione a unidade de corte a fim de encontrar danos e poder fazer as respetivas reparações antes de ligar e operar a máquina
  - Antes de sair da posição de operação
- Utilize apenas acessórios e equipamento auxiliar aprovados pela The Toro® Company.

Segurança em declives

- Os declives são um importante fator relacionado com acidentes com perda de controlo e capotamento, o que pode resultar em ferimentos graves ou morte. Você é responsável pelo funcionamento seguro em declives. Operar a máquina em qualquer declive exige cuidado adicional. Antes de utilizar a máquina num declive, faça o seguinte:
  - Leia e compreenda as instruções relativas a declives no manual e na máquina.
  - Avalie as condições no local no próprio dia para determinar se o declive é seguro para o funcionamento da máquina. Utilize o bom senso e capacidade crítica ao efetuar esta avaliação. Alterações no terreno, como humidade, podem afetar rapidamente o funcionamento da máquina num declive.
- Opere atravessando os declives, nunca para cima e para baixo. Evite a operação em declives muito inclinados ou molhados. A má colocação dos pés pode provocar um acidente por escorregar e cair.

Segurança durante a operação (continuação)

- Identifique perigos na base do declive. Não opere a máquina perto de depressões, valas, diques, água ou outros perigos. A máquina poderá capotar repentinamente, se uma roda resvalar ou se o piso ceder. Mantenha uma distância segura entre a máquina e qualquer risco. Utilize uma ferramenta manual para operar nestas áreas.
- Evite arrancar, parar ou virar a máquina em declives. Evite alterações súbitas na velocidade ou direção; vire lenta e gradualmente.
- Não opere a máquina sob quaisquer condições em que a tração, direção ou estabilidade esteja em causa. Esteja ciente que operar a máquina em relva húmida, a atravessar declives ou a descê-los pode causar perda de tração da máquina. A perda de tração das rodas dianteiras pode resultar em derrapagem e perda de capacidade de travagem e de controlo da direção. A máquina pode deslizar mesmo que pare o movimento.
- Remova ou assinale obstáculos como valas, buracos, sulcos, lombas, pedras ou outros perigos escondidos. A relva alta pode esconder diversos obstáculos. O terreno irregular pode fazer capotar a máquina.
- Se perder o controlo da máquina, saia e afaste-se da direção de deslocação da máquina.
- Tenha sempre a máquina engatada quando descer terrenos inclinados. Não desça com o motor desligado (aplicável apenas a unidades com transmissão).

Ligação da máquina

1. Certifique-se de que o conector do manípulo em T na cablagem principal está ligado ao conector da alimentação principal
2. Verifique se a barra da embraiagem está desengatada.
3. Mova a ignição para a posição LIGAR.

Visão geral do corte de relva

1. Transporte a máquina até ao local de operação.
2. Ligue a máquina, coloque o controlo de velocidade numa velocidade reduzida, empurre o manípulo para baixo para levantar a unidade de corte e engate a transmissão da tração para transportar a máquina para a ponta ou proximidade do relvado.
3. Pare a máquina na ponta ou proximidade.
4. Utilize o controlo de velocidade para aumentar a velocidade da máquina, engate a unidade de corte, engate a transmissão de tração para mover a máquina para o relvado, desça a unidade de corte para o solo e comece o corte.

Dicas de corte

IMPORTANTE

As aparas de relva funcionam como um lubrificante durante a deslocação. O uso excessivo da unidade de corte na ausência de aparas de relva poderá danificar a unidade corte.

- Corte o relvado numa direção a direito para a frente e para trás, em todo o relvado.
- Evite cortar em círculos ou virar a máquina em cima da relva, para evitar levantar a turfa.
- Retire a máquina do relvado, levantando o cilindro de corte (empurre a pega para baixo) e fazendo uma volta em forma de gota no tambor de tração.
- Corte a um ritmo de andamento normal. Uma velocidade elevada poupa muito pouco tempo e dará origem a uma qualidade de corte muito inferior.

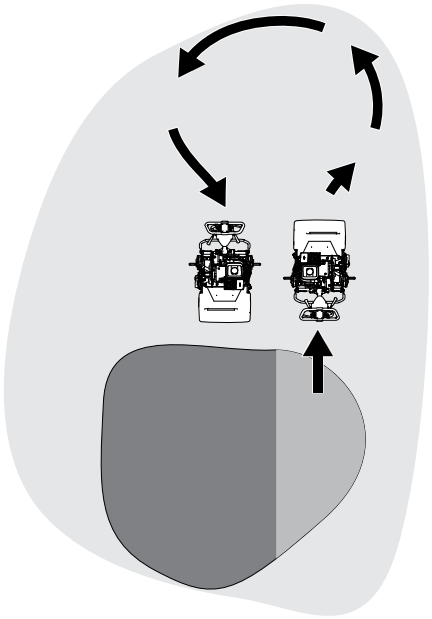

G404724

- Para lhe permitir cortar em linha reta ao longo do relvado, e manter a máquina à mesma distância da extremidade do corte anterior, use as tiras de alinhamento existentes no cesto (1).

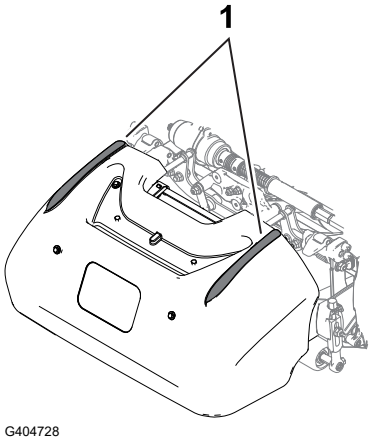

G404728

Desligação da máquina

1. Liberte a barra da embraiagem.
2. Desloque o controlo da velocidade para a posição LENTO.
3. Mova a chave da ignição para a posição DESLIGAR e retire a chave.

Após a operação

Segurança após a operação

Segurança geral

- Desligue a máquina, retire a chave (se equipada) e aguarde que todas as partes em movimento parem antes de sair da posição do operador. Deixe a máquina arrefecer antes de fazer ajustes, manutenção, limpeza ou a armazenar.
- Elimine todos os vestígios de relva e detritos da máquina de modo a evitar qualquer risco de incêndio.
- Espere que a máquina arrefeça antes de armazenar a máquina em ambiente fechado.
- Não guarde a máquina num local onde exista uma fonte de fogo, faísca ou luz piloto, como junto de uma caldeira ou outros eletrodomésticos.

Utilização da máquina após cortar a relva

1. Conduza a máquina para fora do relvado, empurre a pega para baixo para elevar a unidade de corte, liberte a barra da embraiagem, desengate a unidade de corte e desligue a máquina.
2. Retire o cesto de relva e despeje as aparas.
3. Instale o cesto de relva na máquina e transporte a máquina para armazenamento.

Desengate da transmissão

Pode desengatar o tambor da transmissão para permitir que a máquina seja manobrada. Desengate a transmissão quando necessitar de mover a máquina sem a ligar (p.e. realizar manutenção num local fechado). Antes de operar a máquina, certifique-se de que engata a transmissão.

Desengate da transmissão (continuação)

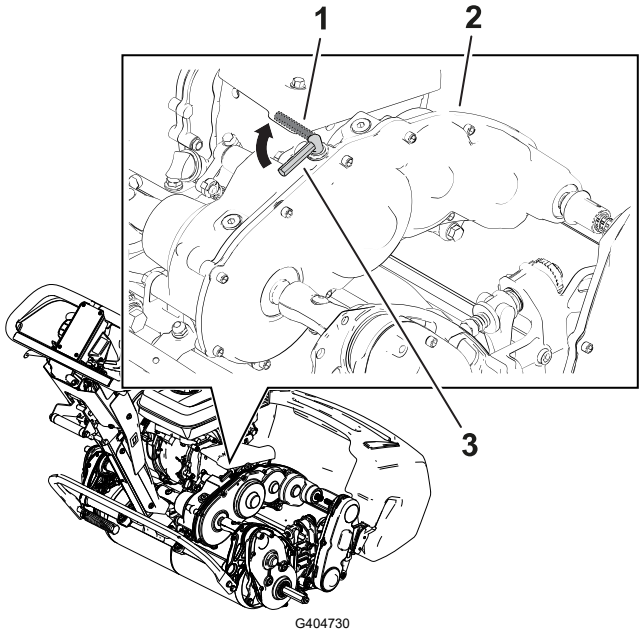

1. Alavanca de engate da tração – posição DESENGATADA
2. Caixa de engrenagens da transmissão
3. Alavanca de engate da tração – posição ENGATADA

Transporte da máquina

Instalação das rodas de transporte

Pode adquirir um kit de rodas de transporte opcional (modelo 04123); contacte o seu distribuidor autorizado Toro.

1. Certifique-se de que os pneus estão cheios com 0,83 a 1,03 bar.
2. Mova o apoio para a posição SERVIÇO DAS RODAS DE TRANSPORTE.
3. Deslize uma roda para um veio 1.
4. Gire o clipe de bloqueio da roda 2 para fora do centro da roda permitindo que se afaste do eixo.
5. Gire a roda nos dois sentidos até que se encaixe perfeitamente no eixo e que o dispositivo de bloqueio se prenda ao veio do eixo.
6. Repita o procedimento no lado oposto da máquina.
7. Baixe cuidadosamente a máquina do apoio.

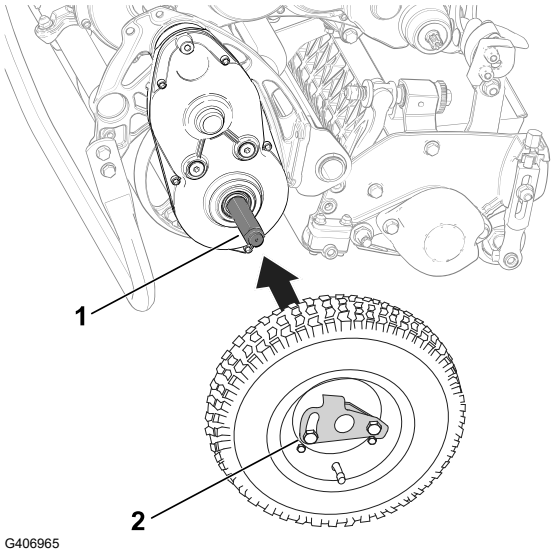

Transporte da máquina utilizando rodas de transporte

Utilize as rodas de transporte para transportar a máquina uma distância mais curta.

1. Instale as rodas de transporte.
2. Certifique-se de que as alavancas de tração e da transmissão do cilindro se encontram na posição NEUTRAL (ponto-morto).
3. Ligue o motor e coloque o controlo do acelerador na posição SLOW (lento).
4. Incline a frente da máquina para cima e engate gradualmente a transmissão de tração.
5. Ajuste o acelerador para utilizar o cortador à velocidade desejada e transporte a máquina até ao local de destino.

Remoção das rodas de transporte

1. Liberte a barra da embraiagem, utilize o controlo do acelerador para reduzir a velocidade do motor e desligue o motor.
2. Mova o apoio para a posição SERVIÇO DAS RODAS DE TRANSPORTE.
3. Remova as rodas de transporte empurrando os clipes de bloqueio da roda (2) para fora dos eixos (1).
4. Cuidadosamente, desça a máquina do apoio empurrando lentamente para a frente ou levantando o apoio do manípulo central inferior, permitindo que o apoio volte à sua posição de ARMAZENAMENTO.

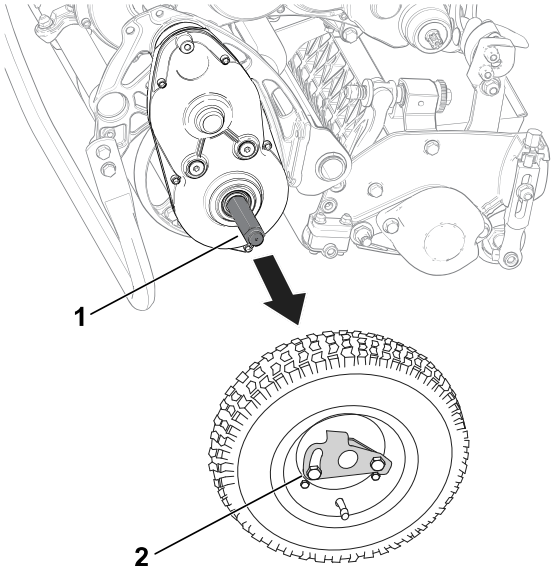

Transporte da máquina

Utilize um reboque para transportar a máquina uma distância considerável. Tenha cuidado durante a carga e descarga da máquina do reboque.

Nota: Pode utilizar o reboque Trans Pro da Toro para transportar a máquina. Para obter instruções sobre como carregar o reboque, consulte o *Manual do utilizador* do reboque.

1. Conduza cuidadosamente a máquina para o reboque.
2. Desligue o motor, engate o travão de mão e coloque a válvula de combustível na posição DESLIGAR.

Transporte da máquina (continuação)

IMPORTANTE

Não ponha o motor a trabalhar enquanto está a transportar a unidade num reboque pois pode danificar a máquina.

3. Utilize uma rampa de largura total para carregar a máquina num reboque ou camião.
4. Aperte de forma segura a máquina no reboque.

Utilização da bateria

Segurança da bateria e do carregador

Geral

- A utilização ou manutenção inadequadas do carregador das baterias pode resultar em ferimento. Para reduzir este potencial, cumpra todas as instruções de segurança.
- Utilize apenas o carregador fornecido para o carregamento da bateria.
- Confirme a tensão que está disponível no seu país antes de utilizar o carregador.
- Para ligar a uma fonte de alimentação fora dos EUA, utilize um adaptador de tomada com a configuração correta da tomada, se necessário.
- Não deixe que o carregador se molhe; mantenha-o protegido da chuva e da neve.
- Pode haver um risco de incêndio, choque elétrico ou ferimentos da utilização de um acessório não recomendado nem vendido pela Toro.
- Para reduzir o risco de explosão da bateria, siga estas instruções e as instruções de qualquer equipamento que pretenda utilizar perto do carregador.
- As baterias podem emitir gases explosivos se forem sobrecarregadas em excesso.

Formação

- Nunca permita que crianças ou pessoal não qualificado utilizem ou procedam à assistência técnica do carregador. Os regulamentos locais podem determinar restrições relativamente à idade do utilizador. A formação de todos os operadores e mecânicos é da responsabilidade do proprietário.
- Leia, compreenda e siga todas as instruções no carregador e no manual antes de utilizar o carregador. Familiarize-se com a utilização adequada do carregador.

Preparação

- Mantenha as crianças, e restantes pessoas, afastadas durante o carregamento.
- Utilize vestuário adequado durante o carregamento, incluindo proteção ocular, calças compridas, proteção auditiva e calçado resistente antiderrapante.

Segurança da bateria e do carregador (continuação)

- Desligue a máquina e aguarde 5 segundos até que a máquina tenha perdido toda a energia para começar a carregar. Caso contrário, pode causar arco.
- Certifique-se de que a área está bem ventilada durante o carregamento.
- Leia e siga todas as precauções para o carregamento.
- O carregador de baterias destina-se a utilização apenas em circuitos nominais de 120 e 240 V CA e está equipado com uma ficha de ligação à terra para funcionamento de 120 V CA. Para utilização com circuitos de 240 volts, contacte o distribuidor Toro autorizado para obter o cabo adequado.

Funcionamento

- Não carregue uma bateria congelada.
- Não esforce o cabo. Não esforce o cabo—Nunca transporte o carregador pelo cabo nem dê um puxão no cabo para o desligar da tomada. Mantenha o cabo afastado de calor, óleo e extremidades afiadas.
- Ligue o carregador diretamente a uma tomada com ligação à terra. Não utilize o carregador numa tomada sem ligação à terra, mesmo utilizando um adaptador.
- Não altere o cabo de alimentação ou tomada fornecido(a).
- Não altere o cabo de alimentação ou tomada fornecido(a).
- Evite deixar cair uma ferramenta metálica na bateria ou perto dela; pode provocar uma faísca ou provocar um curto-circuito numa peça elétrica que poderia levar a uma explosão.
- Remova itens de metal como, por exemplo, anéis, pulseiras, colares e relógios, quando trabalhar com uma bateria de iões de lítio. Uma bateria de iões de lítio pode produzir corrente suficiente para causar uma queimadura grave.
- Nunca opere o carregador sem boa visibilidade ou com pouca luz.
- Utilize uma extensão adequada.
- Se o cabo de alimentação sofrer danos enquanto estiver ligado, desligue o cabo da tomada de parede e contacte um distribuidor Toro autorizado para obter uma substituição.
- Desligue o carregador da tomada elétrica quando não estiver a ser utilizado, antes de o mover para outro local ou antes de lhe prestar assistência.

Manutenção e armazenamento

- Guarde o carregador no interior no local seco e seguro que esteja fora do alcance de utilizadores não autorizados.
- Não desmonte o carregador. Leve o carregador a um distribuidor Toro autorizado quando for necessário prestar assistência ou efetuar uma reparação.
- Desligue o cabo da tomada antes de iniciar qualquer manutenção ou limpeza para reduzir o risco de choque elétrico.
- Mantenha ou, quando necessário, substitua os autocolantes de segurança e de instruções.

Segurança da bateria e do carregador (continuação)

- Não opere o carregador com um cabo ou tomada danificado. Substitua imediatamente um cabo ou tomada danificados.
- Se o carregador tiver recebido um impacto, tiver caído ou estiver danificado de qualquer outro modo, não o utilize; leve-o a um distribuidor autorizado Toro.

Transporte da bateria de iões de lítio

O Departamento de Transportes e autoridades de transporte internacional dos EUA requerem que as baterias de iões de lítio sejam transportadas utilizando embalagens especiais e que sejam transportadas apenas por transportadores certificados. Nos EUA, pode transportar a bateria quando está instalada na máquina como equipamento movido a bateria, com poucos requisitos reguladores. Contacte o Departamento de Transportes dos EUA ou a agência governamental adequada no seu país para obter os regulamentos detalhados sobre transporte terrestre da eFlex ou bateria eFlex.

Para informações detalhadas sobre como enviar uma bateria, contacte o seu distribuidor autorizado Toro.

Cuidados a ter com a bateria de iões de lítio

A bateria de iões de lítio tem carga suficiente para realizar o trabalho ao qual se destina durante a respetiva vida útil. À medida que o tempo passa, a quantidade total de trabalho que a bateria pode realizar com uma única carga diminui gradualmente. A tabela seguinte indica o trabalho esperado aproximado que a máquina deve ser capaz de realizar durante os primeiros quatro anos de utilização:

Ano	Área cortada por carga completa
1	3809 m^2
2	3623 m2
3	3252 m2
4	3066 m^2

Nota: Os seus resultados podem variar dependendo da distância que necessita para transportar a máquina, a definição de contacto da lâmina de corte e outros fatores, como abordado nesta secção.

Para alcançar a duração e utilização máximas da sua bateria, aplique as seguintes orientações de cuidados:

- Não abra a bateria. Não há componentes que possam ser reparados pelo utilizador no interior. Se abrir a bateria anula a garantia. A bateria está protegida por dispositivos à prova de alteração.
- Armazene/guarde a máquina numa garagem ou local de armazenamento limpo e seco, **afastada da luz solar direta e fontes de calor.** Não a armazene num local onde a temperatura desça abaixo de -30°C ou suba acima de 60°C. **As temperaturas fora deste intervalo danificam a sua bateria.** As temperaturas elevadas durante o armazenamento, especialmente num estado de carga elevado, reduzem a duração da bateria.

Cuidados a ter com a bateria de iões de lítio (continuação)

- Ao armazenar durante mais de 10 dias, certifique-se de que a máquina está num local fresco, afastada da luz solar e esteja carregada, no mínimo, 50%.
- Se estiver a cortar em condições de calor ou sob o sol, a bateria pode sobreaquecer. Se isto acontecer, surge um alerta de temperatura elevada no ecrã do InfoCenter. Nestas condições, a máquina não funciona com o cilindro engatado e a máquina abranda.

  Conduza imediatamente a máquina para um local fresco à sombra e deixe a bateria arrefecer completamente antes de retomar o funcionamento.
- Mantenha a cobertura da bateria limpa. A cor branca reflete a luz solar e reduz a acumulação de calor na bateria. Uma cobertura suja vai aumentar o calor na bateria a cada dia e reduz a capacidade energética.
- Ajuste a lâmina de corte para que o contacto com o cilindro seja o mais ligeiro possível. Isto reduz a energia necessária para fazer trabalhar o cilindro e aumenta a quantidade de trabalho que a máquina vai realizar em cada carga.

Utilização do carregador de baterias de iões de lítio

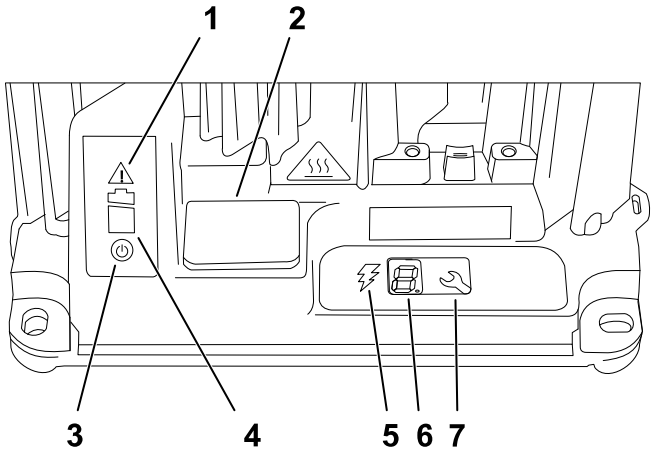

G404840

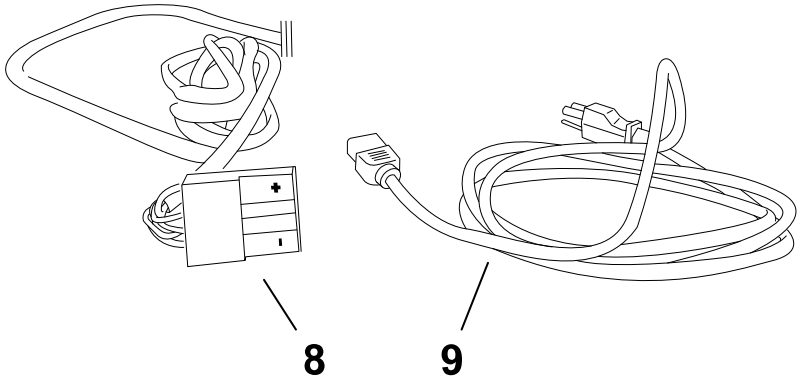

G404841

1. Luz indicadora de erro
2. Tampa da porta USB
3. Luz indicadora de energia CA
4. Luz indicadora de carregamento da bateria

Utilização do carregador de baterias de iões de lítio (continuação)

5. Luz indicadora da saída de carregamento
6. Ecrã LCD
7. Botão de seleção
8. Conector e cabo de saída
9. Cabo de alimentação

Ligação a uma fonte de alimentação

Para reduzir o risco de choque elétrico, este carregador tem uma tomada de 3 pinos com ligação à terra (tipo B). Se a tomada não encaixar no recetáculo de parede, existem outros tipos de tomadas com ligação à terra; contacte um distribuidor Toro autorizado.

Não altere o carregador nem o cabo de alimentação de que forma for.

PERIGO

O contacto com água durante o funcionamento da máquina pode causar choque elétrico, causando ferimentos ou morte.

Não segure na tomada ou no carregador com as mãos molhadas ou quando estiver a pisar água.

IMPORTANTE

Verifique periodicamente o cabo de alimentação no que respeita a furos ou rachas no isolamento. Não utilize um cabo danificado. Não estenda o cabo sobre água ou relva molhada.

1. Insira a tomada do carregador do cabo de alimentação na tomada da fonte de alimentação correspondente no carregador.

AVISO

Um cabo de alimentação danificado pode causar um choque elétrico ou um incêndio.

Inspecione atentamente o cabo de alimentação antes de utilizar o carregador. Se o cabo estiver danificado, não opere o carregador até que obtenha uma substituição.

2. Insira a extremidade do cabo de alimentação para a tomada de parede numa tomada elétrica com ligação à terra.

Utilização do carregador de baterias de iões de lítio (continuação)

Carregamento da bateria de iões de lítio

⚠ CUIDADO ⚠

Tentar carregar as baterias com um carregador que não foi fornecido pela Toro pode resultar em calor excessivo e outras avarias relacionadas com o produto, o que pode levar a danos de propriedade e/ou ferimentos.

Utilize o carregador fornecido pela Toro para carregar a bateria.

Intervalo da temperatura recomendado para carregar a bateria

Intervalo recomendado para carregar a bateria	0°C a 45°C
Intervalo para carregar a baixas temperaturas (corrente reduzida)	-10°C a 0°C
Intervalo para carregar a altas temperaturas (corrente reduzida)	45°C a 60°C

IMPORTANTE

Carregue as baterias apenas a temperaturas que estejam nos intervalos recomendados.

Nota: O carregador não funcionará a temperaturas que excedem as temperaturas mínimas ou máximas.

1. Estacione a máquina no local designado para o carregamento noturno.
2. Engate o travão de estacionamento.
3. Desligue a máquina e retire a chave.
4. Desligue o conector em T (1) da cablagem principal do conector de alimentação (2) na base da bateria.
5. Limpe e seque ambos os conectores da bateria e do carregador.

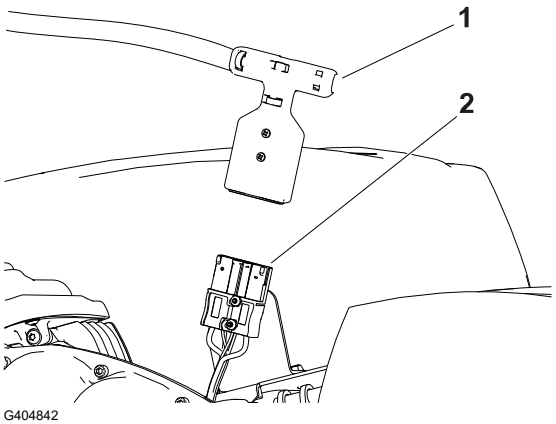

Utilização do carregador de baterias de iões de lítio (continuação)

IMPORTANTE

Não utilize solventes fortes que degradem a resistência do plástico do conector. Não utilize lubrificante dielétrico no conector ou contactos da bateria.

6. Alinhe os conectores positivos (marcados com um "+□?) do conector do carregador e o conector da alimentação e empurre-os até ficarem bloqueados.

Monitorização do processo de carregamento e resolução de problemas

Nota: O visor de estado LCD apresenta mensagens durante o decorrer do carregamento. A maioria das mensagem são de rotina.

Se ocorrer uma falha, a luz indicadora de erro irá piscar a âmbar ou acender com uma luz vermelha constante. Aparecerá uma mensagem de erro com 1 dígito de cada vez no InfoCenter, começando pela letra E ou F (p. e. E-0-1-1).

Para corrigir um erro, consulte o *Manual de manutenção*.

Desligar o carregador

1. Desligue o conector em T do carregador do conector de alimentação principal da bateria aposto na bandeja da bateria.

IMPORTANTE

Não puxe pelos cabos.

2. Coloque o carregador em T e o cabo numa posição de armazenamento que evite danos.

Capítulo 6

Manutenção

AVISO

Não efetuar a manutenção adequada da máquina pode resultar em falha prematura dos sistemas da máquina, causando possíveis danos a si ou a quem estiver por perto.
Mantenha a máquina com uma boa manutenção e em bom funcionamento, conforme indicado nestas instruções.

Nota: Determine os lados direito e esquerdo da máquina a partir da posição normal de utilização.

IMPORTANTE

Não incline a máquina mais de 25°. Inclinar a máquina mais de 25° leva a fuga de óleo para a câmara de combustão e/ou fuga de combustível pelo tampão do depósito de combustível.

IMPORTANTE

Para informações detalhadas sobre os procedimentos de manutenção adicionais, consulte o Manual do utilizador do motor.

Segurança de manutenção

- Antes de sair da posição de operador, faça o seguinte:
  - Coloque a máquina numa superfície nivelada.
  - Desengate a(s) unidade(s) de corte.
  - Certifique-se de que a tração está em Ponto morto.
  - Engate o travão de estacionamento.
  - Desligue a máquina e retire a chave (se equipada).
  - Aguarde que todo o movimento pare.
- Deixe os componentes da máquina arrefecerem antes de proceder à manutenção.
- Se possível, não faça manutenção com a máquina em funcionamento. Mantenha-se longe das peças móveis.
- Se for necessário colocar a máquina em funcionamento para executar qualquer ajuste, deverá manter as mãos, pés, roupa e outras partes do corpo longe da unidade de corte, acessórios e quaisquer peças em movimento. Mantenha as pessoas afastadas.
- Elimine todos os vestígios de relva e detritos da unidade de corte, transmissões, motor e bateria de modo a evitar qualquer risco de incêndio.
- Mantenha todas as peças em boas condições de funcionamento. Substitua todos os autocolantes e peças gastos, danificados ou em falta. Mantenha todas as ferragens firmemente apertados para se assegurar de que a máquina funcionará em perfeitas condições.
- Verifique frequentemente os componentes do recetor de relva e substitua quando necessário.
- Para assegurar um desempenho otimizado e em segurança da máquina, utilize apenas peças sobressalentes originais da Toro. As peças de substituição de outros fabricantes podem ser perigosas e a sua utilização pode anular a garantia do produto.
- Se for necessário efetuar reparações de vulto ou se alguma vez necessitar de assistência, contacte um distribuidor autorizado Toro.

Programa de manutenção recomendado

Intervalo do serviço de manutenção	Procedimento de manutenção	Peça n.º	Quant.	Descrição
Antes de cada utilização ou diariamente	Limpeza da máquina.	-	-	-
A cada 750 horas	Substituição do fluido da transmissão.	505-183	1	Fluido da transmissão sintético Dexron VI (18,9 L)
Anualmente	Afinação do cabo de tração.	-	-	-

Daily Maintenance Checklist

Duplicate this page for routine use.

Maintenance Check Item	For the week of:						
	Mon.	Tues.	Wed.	Thurs.	Fri.	Sat.	Sun.
Check the brake-lock-lever operation.							
Check for unusual operating noises.							
Check the reel-to-bedknife adjustment.							
Check the height-of-cut adjustment.							
Touch up damaged paint.							
Clean the machine.							

Notation for Areas of Concern

Inspection performed by:		
Item	**Date**	**Information**

Procedimentos de pré-manutenção

Preparação da máquina para a manutenção

AVISO

Quando está a fazer a manutenção ou ajuste da máquina, alguém pode ligar a máquina. O arranque inicial da máquina poderia causar ferimentos graves a si ou outras pessoas na área.

Liberte a barra da tração, acione o travão de estacionamento, remova a chave e desligue a bateria antes de efetuar qualquer manutenção.

---

1. Coloque a máquina numa superfície nivelada.
2. Engate o travão de estacionamento.
3. Desligue a máquina.
4. Espere que todas as peças em movimento parem antes de realizar assistência, guardar ou fazer reparações.
5. Desligue a bateria puxando o conector em T (1) do conector de alimentação principal (2) .

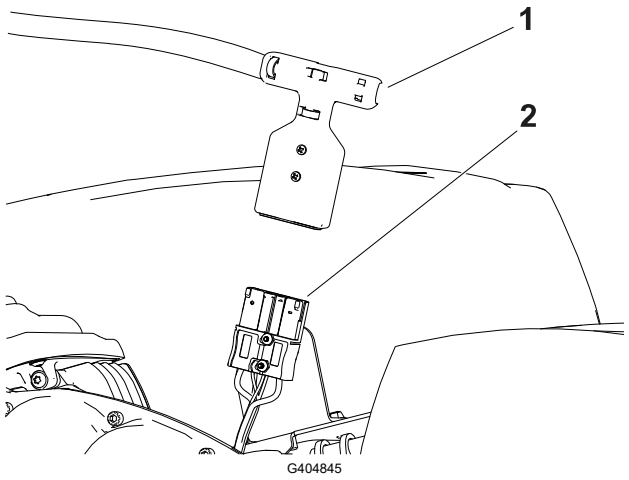

Manutenção do sistema elétrico

Segurança do sistema elétrico

- Desligue a bateria antes de reparar a máquina.
- Carregue a bateria num local aberto e bem ventilado, longe de faíscas e chamas. Desligue o carregador antes de ligar ou desligar a bateria. Vista roupa de proteção e use ferramentas isoladas.

Manutenção da bateria de iões de lítio

As únicas partes que podem ser reparadas na bateria são as etiquetas. Se tiver problemas com a bateria, contacte o distribuidor autorizado Toro para obter ajuda.

AVISO

A bateria contém alta voltagem, o que o pode queimar ou eletrocutar.

- **Não tente abrir a bateria.**
- **Não insira nada no conector da bateria além do conector da cablagem fornecido com o produto.**
- **Tenha cuidado extremo ao lidar com uma bateria com a caixa rachada.**
- **Utilize apenas o carregador concebido para a bateria.**

Descarte da bateria

A bateria de iões de lítio tem de ser eliminada ou reciclada de acordo com os regulamentos locais ou estatais.

Manutenção do carregador de baterias

IMPORTANTE

Todas as reparações elétricas devem ser realizadas apenas por um distribuidor autorizado Toro.

O operador pode realizar muito poucas tarefas de manutenção além de proteger o carregador de danos e condições climatéricas.

- Limpe os cabos do carregador com um pano ligeiramente humedecido após cada utilização.
- Enrole o cabo quando não estiver a ser utilizado.
- Examine periodicamente os cabos em relação a danos e substitua-os sempre que necessário com peças aprovadas Toro.

Substituição dos fusíveis

Se a máquina não ligar, mesmo após carregá-la, verifique os fusíveis da máquina da seguinte forma:

1. Desligue a máquina e desligue a bateria.

Substituição dos fusíveis (continuação)

2. Retire os quatro parafusos (1) que prendem a cobertura da bateria e remova-a.
3. Verifique os fusíveis no bloco de fusíveis (2).

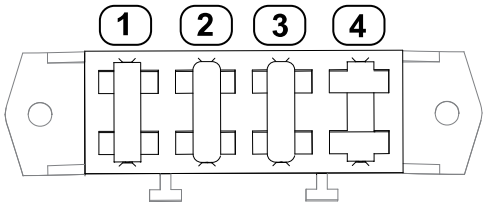

G404909

(1) 30 A – circuitos principais de alimentação de energia

(2) 3 A – circuitos lógicos de alimentação de energia

(3) 3 A – circuito de luzes de trabalho LED opcionais

(4) Ranhura de abertura

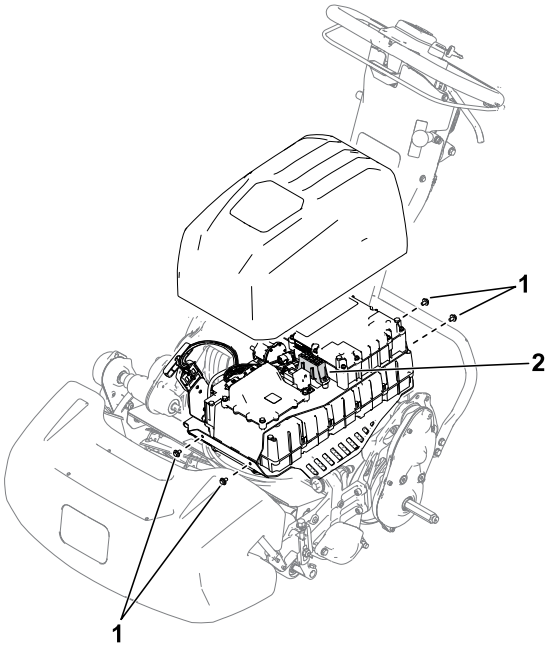

G404897

4. Se algum dos fusíveis estiver rebentado, substitua-o por um fusível com voltagem e amperagem corretas. Consulte o *Manual de manutenção* da unidade de tração para obter os números de peça específicos dos fusíveis.

IMPORTANTE

Todos os fusíveis da máquina são de 80 V. Não utilize fusíveis automóveis de 12 V.

Manutenção dos controlos

Ajuste do travão de serviço/estacionamento

Ajuste o travão de serviço/estacionamento se derrapar durante a operação.

1. Desengate o travão de estacionamento.

Ajuste do travão de serviço/estacionamento (continuação)

2. Meça a folga no fim do cabo do travão de estacionamento ①.

   A folga deve ser entre 12,7 e 25,4 mm ②. Se a folga não estiver dentro deste intervalo, proceda para o passo seguinte para ajustar o cabo do travão ③.

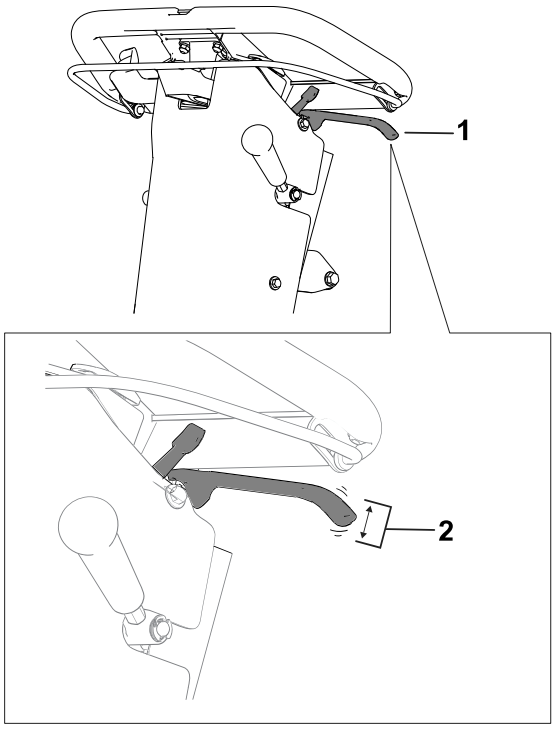

G404912

3. Efetue os passos seguintes para ajustar a tensão do cabo do travão:

   - Para aumentar a tensão do cabo, desaperte a porca de retenção frontal do cabo ① e aperte a porca de retenção traseira ②. Repita o passo anterior e, se necessário, ajuste a tensão.
   - Para diminuir a tensão do cabo, desaperte a porca de retenção traseira ② e aperte a porca de retenção do cabo frontal ①. Repita o passo anterior e, se necessário, ajuste a tensão.

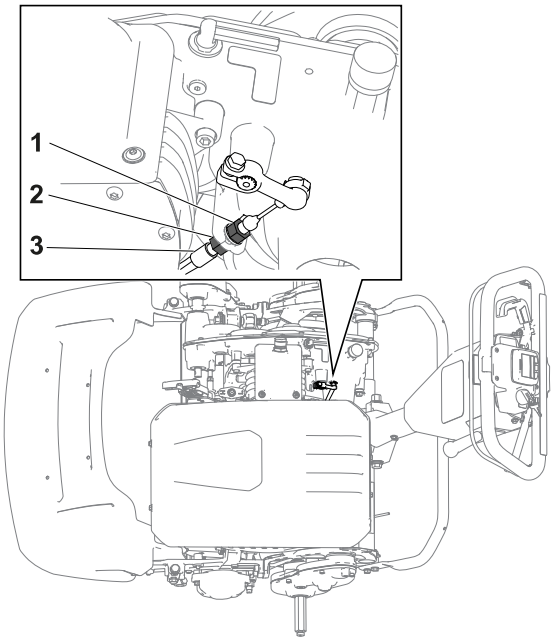

G426886

Manutenção do sistema de transmissão

Substituição do fluido da transmissão

1. Remova o bujão com respiro e o conjunto ① adaptador da transmissão.
2. Peça a um assistente que incline a máquina para trás e coloque uma bandeja④ por baixo da transmissão②.

   Nota: Utilize a bandeja para recolher o fluido de transmissão.
3. Retire o tampão de escoamento③ da transmissão e deixe o fluido drenar completamente.
4. Instale o tampão de drenagem.

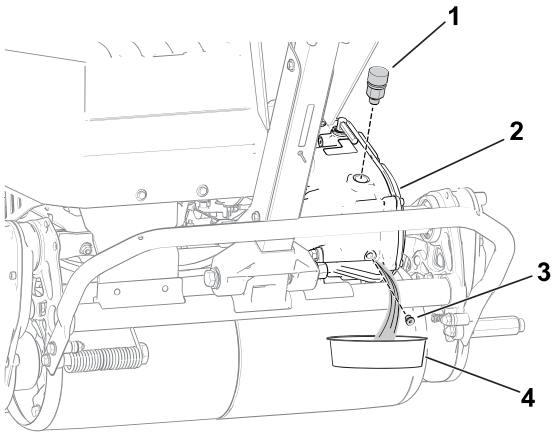

G404916

5. Aperte o tampão com uma força de **4 a 5 N·m.**
6. Adicione 473 ml de fluido da transmissão sintético Dexron VI através do respiro do adaptador.
7. Instale o bujão com respiro e o conjunto adaptador e aperte-o com **12 a 15 N·m**.

Manutenção da unidade de corte

Segurança da lâmina

- Tome todas as precauções necessárias quando efetuar a verificação da unidade de corte. Use luvas e tenha cuidado durante a sua manutenção.
- Uma lâmina ou lâmina de corte desgastada ou danificada pode partir-se, podendo levar à projeção de um fragmento contra o utilizador ou alguém que esteja por perto e provocar lesões graves ou até mesmo a morte.
- Inspecione periodicamente se as lâminas e as lâminas de corte apresentam sinais de desgaste excessivo ou danos.
- Tenha cuidado quando verificar as lâminas. Use luvas e tenha cuidado durante a sua manutenção. Substitua ou retifique as lâminas ou lâminas de corte, não as endireite nem solde.

Instalação da unidade de corte

1. Mova o apoio para a posição SERVIÇO DA UNIDADE DE CORTE.
2. Alinhe a unidade de corte com a estrutura.

Instalação da unidade de corte (continuação)

3. Mova os trincos da suspensão ① para baixo para prender a unidade de corte à máquina.
4. Mova o anel ② para fora da ranhura do veio da união da transmissão e insira o tubo hexagonal ③ no veio da união da unidade de corte ④.
5. Instale o cesto da relva.

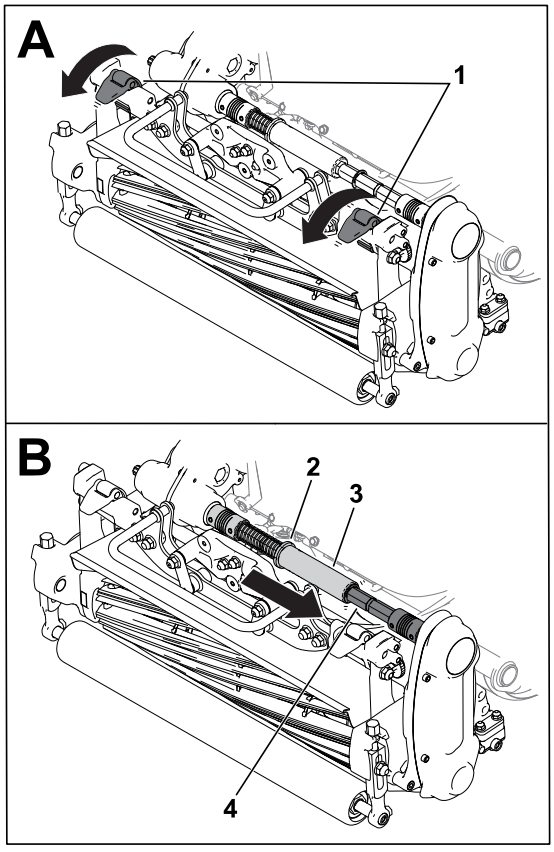

G404930

Remoção da unidade de corte

Nota: O tubo hexagonal ② desengata se engatar a transmissão do cilindro quando a unidade de corte é removida.

1. Mova o apoio para a posição SERVIÇO DA UNIDADE DE CORTE.
2. Retire o cesto de relva (se instalado).
3. Mova o anel ① para a ranhura da união da unidade de corte.

   Nota: Isto liberta a tensão da mola.

Remoção da unidade de corte (continuação)

4. Deslize o tubo hexagonal ② para fora do veio da união da unidade de corte ③.
5. Mova os trincos da suspensão ④ para cima para libertar a unidade de corte da máquina.
6. Retire a unidade de corte da estrutura.

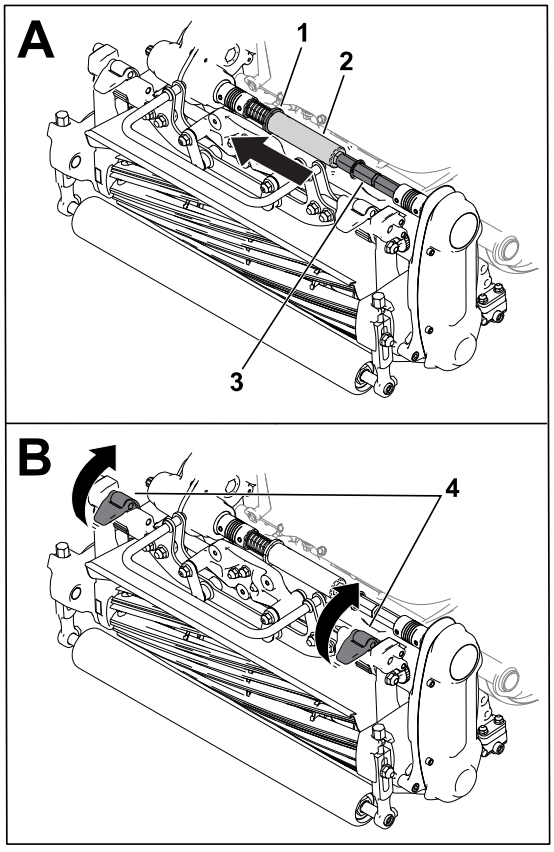

G404931

Informações sobre a retificação

Para retificar a unidade de corte, realize uma das seguintes opções:

- Instale o Kit de retificação de acesso (Modelo 139-4342) e utilize uma máquina de retificação. Contacte o seu distribuidor autorizado para adquirir este kit.
- Utilize o InfoCenter para entrar no modo de retificação..

  Para entrar no modo de retificação, selecione RETIFICAÇÃO no menu MANUTENÇÃO. Siga as instruções do InfoCenter para retificar a unidade de corte..

  Nota: Assim que a barra ② for libertada, o modo de retificação é desativado. Pode utilizar o garfo de captura da barra ① (enviado no saco de peças soltas) para fixar a barra na posição engatada.

  Retire o garfo de captura da barra depois de ter completado a retificação.

Informações sobre a retificação (continuação)

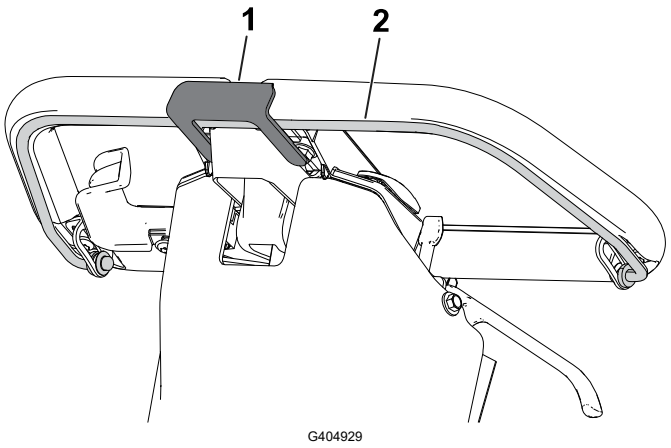

1 Garfo de captura da barra

2 Barra

Limpeza

Limpeza da máquina

Depois de cada utilização, pode lavar a máquina com água e um detergente suave. Não lave a máquina com sistemas de lavagem de pressão. Evite a utilização excessiva de água, especialmente próximo da placa da alavanca da transmissão, do InfoCenter, do centro de potência, e do conector de alimentação da máquina. Limpe o motor para permitir um arrefecimento adequado durante o funcionamento. Mantenha, também, a bateria o mais limpa possível de forma a manter uma cor branca. Isto reflete a luz solar e impede o aquecimento excessivo das baterias ao sol.

IMPORTANTE

Não utilize água salobra ou recuperada para limpar a máquina.

IMPORTANTE

Armazene ou estacione sempre a máquina afastada da luz solar direta, uma vez que o aquecimento do sol reduz a duração da bateria.

Armazenamento

Segurança de armazenamento

- Desligue a máquina, retire a chave (se equipada) e aguarde que todas as partes em movimento parem antes de sair da posição do operador. Deixe a máquina arrefecer antes de fazer ajustes, manutenção, limpeza ou a armazenar.
- Não guarde a máquina onde existir uma fonte de fogo, faísca ou luz piloto, como junto de uma caldeira ou outros eletrodomésticos.

Armazenamento da máquina

1. Limpe a máquina.

IMPORTANTE

Pode lavar a máquina com água limpa e um detergente suave. Não lave a máquina com sistemas de lavagem de pressão. Evite a utilização excessiva de água, especialmente próximo da placa da alavanca da transmissão, do InfoCenter, do centro de potência, e do conector de alimentação da máquina.

2. Verifique e aperte todos os dispositivos de fixação. Repare ou substitua qualquer peça danificada ou gasta.
3. Pinte todas as superfícies de metal riscadas ou descascadas com tinta disponibilizada pelo seu distribuidor autorizado Toro.
4. Para um armazenamento prolongado, siga os requisitos de armazenamento da bateria.
5. Tape a máquina para a proteger e mantê-la limpa.

Requisitos de armazenamento da bateria

Nota: Não necessita de retirar a bateria da máquina para o armazenamento.

Consulte os requisitos de temperatura para armazenamento na tabela seguinte:

Requisitos de temperatura para armazenamento

Condições de armazenamento	Requisito de temperatura
Condições normais de armazenamento	-20°C a 45°C
Calor extremo – 1 mês ou menos	45°C a 60°C
Frio extremo – 3 meses ou menos	-30°C a -20°C

IMPORTANTE

Temperaturas fora deste intervalo danificam a sua bateria.

A temperatura a que a bateria é armazenada afeta a sua duração a longo prazo. O armazenamento durante longos períodos a temperaturas extremas reduz a vida da bateria. Guarde a máquina num local fresco (sem temperaturas negativas).

- Antes de armazenar a máquina, carregue ou descarregue a bateria entre 40% a 60% (50,7 V a 52,1 V).

  Nota: Uma carga de 50% é ideal para assegurar uma duração máxima da bateria. Quando a bateria é carregada a 100% antes do armazenamento, a duração da bateria diminui.

  Se antecipa que a máquina vai ficar armazenada durante um longo período, carregue a bateria em cerca de 60%.
- A cada seis meses de armazenamento, verifique o nível da carga da bateria e assegure-se que se encontra entre 40% e 60%. Se a carga estiver abaixo de 40%, carregue a bateria entre 50% e 60%.
- Pode utilizar um multímetro para verificar o nível da carga quando a máquina está desligada. Consulte a tabela seguinte para obter a tensão equivalente ao nível de carga.

Tensão	Nível de carga
52,1 V	60%
51,4 V	50%
50,7 V	40%

- Depois de carregar a bateria, desligue o carregador de baterias da alimentação. Desligue o conector de alimentação durante o armazenamento para minimizar a descarga da bateria.
- Se deixar o carregador na máquina, ele desliga depois de a bateria estar totalmente carregada e não volta a ligar, excepto se o carregador for desligado e ligado novamente.

Armazenamento do carregador

1. Desligue o carregador da máquina.
2. Desligue o cabo de alimentação do carregador e enrole-o de forma segura.
3. Examine o cabo de alimentação para ver se apresenta sinais de desgaste ou danos. Substitua-o se estiver gasto ou danificado.
4. Examine atentamente o carregador para ver se apresenta sinais de desgaste, está solto ou tem peças danificadas. Para reparar ou substituir determinadas peças, contacte o seu distribuidor autorizado Toro para obter assistência.
5. Guarde o carregador com o cabo de alimentação num local limpo e seco em que não possa ser derrubado ou danificado e que não esteja exposto a fumos cáusticos.

Garantia da bateria

A bateria recarregável de iões de lítio é garantida como estando livre de defeitos de material e fabrico por um período de anos conforme indicado na tabela abaixo. Ao longo do tempo, o consumo da bateria reduz a quantidade de capacidade energética (Amp-horas) disponível por carga total. O consumo energético varia devido a características de funcionamento, acessórios, relva, terreno, ajustes e temperatura.

Produto	Período da garantia
Veículo utilitário Workman GTX Lithium	5 anos
Unidade de tração Greensmaster eTriFlex	4 anos
Cortador de relvados Greensmaster eFlex 1021/ /e1021	4 anos

A Garantia da Toro

Garantia limitada de dois anos ou de 1500 horas

Condições e produtos abrangidos

A The Toro Company garante que o seu produto comercial Toro (“Produto”) está livre de defeitos de material e fabrico por um período de 2 anos our 1500 horas de funcionamento*, conforme o que ocorrer primeiro. Esta garantia aplica-se a todos os produtos, com a exceção dos arejadores (consultar declaração de garantia separada para estes produtos). Nos casos em que exista uma condição para reclamação de garantia, repararemos o Produto gratuitamente incluindo o diagnóstico, mão-de-obra, peças e transporte. A garantia começa na data em que o produto é entregue ao comprador a retalho original. *Produto equipado com um conta-horas.

Instruções para a obtenção de um serviço de garantia

É da responsabilidade do utilizador notificar o Distribuidor de Produtos Comerciais ou o Representante de Produtos Comerciais Autorizado ao qual comprou o Produto logo que considere que existe uma condição para reclamação da garantia. Se precisar de ajuda para encontrar um Distribuidor de Produtos Comerciais ou Representante Autorizado, ou se tiver dúvidas relativamente aos direitos ou responsabilidades da garantia, pode contactar-nos em:

Toro Commercial Products Service Department

8111 Lyndale Avenue South

Bloomington, MN 55420-1196

+1-952-888-8801 ou +1–800–952-2740

E-mail: commercial.warranty@toro.com

Responsabilidades do proprietário

Como proprietário do produto, você é responsável pela manutenção e ajustes necessários indicados no seu *Manual do utilizador*. Esta garantia não cobre as reparações de problemas do produto causadas pelo não cumprimento da manutenção e ajustes exigidos.

Itens e condições não abrangidos

Nem todas as falhas ou avarias de produto que ocorrem durante o período da garantia são defeitos nos materiais ou no fabrico. Esta garantia não cobre o seguinte:

- Falhas do produto que resultem da utilização de peças sobressalentes que não sejam da Toro ou da instalação e utilização de acessórios e produtos acrescentados ou modificados que não sejam da marca Toro.
- Falhas do produto que resultem do não cumprimento da manutenção e/ou ajustes recomendados.
- Falhas do produto que resultem da operação do produto de uma forma abusiva, negligente ou descuidada.
- Peças sujeitas a desgaste durante a utilização que não têm defeito. Exemplos de peças sujeitas a desgaste durante a operação normal do Produto incluem, mas não se limitam a pastilhas e revestimento dos travões, revestimento da embraiagem, lâminas, cilindros, rolos e rolamentos (selados ou lubrificados), lâminas de corte, velas, rodas giratórias e rolamentos, pneus, filtros, correias, e determinados componentes de pulverização como diafragmas, bicos, fluxímetros e válvulas de retenção.
- Falhas causadas por influências externas incluem, mas não se limitam a, condições atmosféricas, práticas de armazenamento, contaminação, utilização de combustíveis, líquidos de refrigeração, lubrificantes, aditivos, fertilizantes, água ou químicos não aprovados.
- As questões de falha ou desempenho devido a utilização de combustíveis (e.g. gasolina, diesel ou biodiesel) que não estejam em conformidade com as normas industriais respetivas.
- Ruído, vibração, desgaste e deteriorações normais. O “desgaste e deterioração” normal inclui, mas não se limita a, danos nos bancos devido a desgaste ou abrasão, superfícies com a pintura gasta, autocolantes arranhados ou janelas riscadas.

Peças

As peças agendadas para substituição de acordo com a manutenção necessária são garantidas durante o período de tempo até à data da substituição agendada para essa peça. Peças substituídas durante esta garantia são cobertas durante a duração da garantia original do produto e tornam-se propriedade da Toro. Cabe à Toro tomar a decisão final quanto à reparação ou substituição de uma peça ou conjunto. A Toro pode usar peças refabricadas para reparações da garantia.

Garantia das baterias de circuito interno e iões de lítio

As baterias de circuito interno e de iões de lítio estão programadas para um número total específico de kWh de duração. As técnicas de funcionamento, carregamento e manutenção podem aumentar/reduzir essa duração. Como as baterias são um produto consumível, o tempo útil de funcionamento entre os carregamentos vai diminuindo progressivamente até as baterias ficarem gastas. A substituição das baterias, devido ao desgaste normal, é da responsabilidade do proprietário do veículo.

Nota: (Apenas para baterias de iões de lítio) Consulte a garantia da bateria para mais informações.

Garantia vitalícia da cambota (apenas modelo ProStripe 02657)

O ProStripe que está equipado com um disco de fricção genuíno Toro e um sistema de embraiagem do travão da lâmina de arranque seguro (conjunto de embraiagem do travão da lâmina (BBC) + disco de fricção integrado) como equipamento original e utilizado pelo comprador original de acordo com os procedimentos de operação e manutenção, está coberto por uma garantia vitalícia contra torção da cambota do motor. As máquinas equipadas com anilhas de fricção, unidades de embraiagem do travão da lâmina (BBC) e outros dispositivos semelhantes não estão abrangidos pela garantia vitalícia da cambota.

A manutenção é a custo do proprietário

A afinação do motor, limpeza e polimento de lubrificação, substituição de filtros, refrigerante e realização da manutenção recomendada são alguns dos serviços normais que os produtos Toro exigem que são a cargo do proprietário.

Condições gerais

A reparação por um Distribuidor ou Representante Toro Autorizado é a sua única solução ao abrigo desta garantia.

A The Toro Company não será responsável por quaisquer danos indiretos, acidentais ou consequenciais relacionados com a utilização de Produtos Toro abrangidos por esta garantia, incluindo quaisquer custos ou despesas de fornecimento de equipamento de substituição ou assistência durante períodos razoáveis de avaria ou a conclusão pendente não utilizável de avarias ao abrigo desta garantia. Exceto a garantia quanto a Emissões referida em baixo, caso se aplique, não há qualquer outra garantia expressa. Todas as garantias implícitas de comercialização e adequabilidade de utilização estão limitadas à duração desta garantia expressa.

Alguns estados não permitem a exclusão de danos incidentais ou consequenciais, nem limitações sobre a duração de uma garantia implícita; por isso as exclusões e limitações acima podem não se aplicar a si. Esta garantia dá-lhe direitos legais específicos e poderá ainda beneficiar de outros direitos que variam de estado para estado.

Nota sobre a garantia de emissões

O Sistema de Controlo de Emissões do seu Produto pode estar abrangido por uma garantia separada que satisfaz os requisitos estabelecidos pela Agência de Proteção Ambiental dos EUA (EPA) e/ou pela Comissão da Califórnia para o Ar (CARB). As limitações de horas definidas em cima não se aplicam à Garantia do Sistema de Controlo de Emissões. Consulte a Declaração de garantia para controlo de emissões do motor fornecida com o produto ou contida na documentação do fabricante do motor.

Países que não são os Estados Unidos, México nem o Canadá

Os clientes que tenham comprado produtos Toro exportados pelos Estados Unidos ou Canadá devem contactar o seu Distribuidor Toro (Representante) para obter políticas de garantia para o seu país, província ou estado. Se, por qualquer razão, estiver insatisfeito com o serviço do seu distribuidor ou se tiver dificuldades em obter informações sobre a garantia, contacte o Centro de Assistência Toro Autorizado.

Informações sobre o aviso da Proposta 65 da Califórnia

Que aviso é este?
Pode ver um produto à venda que tem o seguinte aviso:

AVISO: cancro e problemas reprodutivos – www.p65Warnings.ca.gov.

O que é a Prop 65?
A Prop 65 aplica-se a qualquer empresa a operar na Califórnia, que venda produtos na Califórnia ou que fabrique produtos que possam ser vendidos ou trazidos para a Califórnia. Prevê que o Governador da Califórnia deve manter e publicar uma lista de químicos conhecidos que podem provocar cancro, defeitos de nascença e/ou outros problemas reprodutivos. A lista, atualizada anualmente, inclui centenas de químicos que se encontram em muitos itens do dia-a-dia. O objetivo da Prop 65 é informar o público sobre a exposição a estes produtos químicos.

A Prop 65 não proíbe a venda dos produtos que contêm estes produtos químicos, mas requer que tenham avisos em qualquer produto, embalagem ou panfleto com o produto. Além disso, um aviso da Prop 65 não significa que um produto está em violação de quaisquer normas ou exigências de segurança do produto. Na verdade, o governo da Califórnia clarificou que um aviso Prop 65 “não é o mesmo que uma decisão regulamentada de que um produto é “seguro” ou “perigoso”.□? Muitos destes químicos têm sido utilizados em produtos no dia-a-dia durante anos sem lhes serem documentados perigos. Para mais informações, consultehttps://oag.ca.gov/prop65/faqs-view-all.

Um aviso Prop 65 significa que uma empresa (1) avaliou a exposição e concluiu que excede o “sem nível de risco não significativo” ou (2) que decidiu fornecer um aviso baseado no seu entendimento da presença de um produto químico listado sem tentar avaliar a exposição.

Esta lei aplica-se em todo o lado?
Os avisos Prop 65 são exigidos apenas sob a lei californiana. Estes avisos são vistos por toda a Califórnia nos mais diversos locais, incluindo, mas não limitado a, restaurantes, supermercados, hotéis, escolas e hospitais e numa extensa variedade de produtos. Além disso, alguns revendedores de encomendas online e por correspondência fornecem avisos da Prop 65 nos seus websites ou em catálogos.

Como é que os avisos da Califórnia se comparam aos limites federais?
As normas Prop 65 são geralmente mais rigorosas do que as normas federais e internacionais. Existem várias substâncias que exigem um aviso da Prop 65 em níveis que são muito inferiores aos limites de ação federais. Por exemplo, a norma Prop 65 para avisos para chumbo é de 0,5 µg/dia, o que está bem abaixo das normas federais e internacionais.

Porque é que nem todos os produtos similares possuem o aviso?
- Os produtos vendidos na Califórnia exigem rotulagem da Prop 65, enquanto produtos similares vendidos noutros lados não.
- Uma empresa envolvida numa ação judicial Prop 65, para alcançar um acordo, pode ter de utilizar os avisos da Prop 65 nos seus produtos, mas outras empresas que fabricam produtos similares podem não ter tal requisito.
- A aplicação da Prop 65 é inconsistente.
- As empresas podem optar por não fornecer avisos porque concluem que não são obrigadas a fazê-lo de acordo com a Prop 65. A falta de avisos para um produto não significa que o produto esteja livre dos produtos químicos listados em níveis similares.

Porque é que a Toro inclui este aviso?
A Toro decidiu fornecer aos consumidores a maior informação possível para que eles possam tomar decisões informadas sobre os produtos que compram e usam. A Toro fornece avisos em certos casos com base no seu conhecimento da presença de um ou mais produtos químicos listados sem avaliar o nível de exposição, pois nem todos os produtos químicos listados fornecem requisitos de limite de exposição. Embora a exposição dos produtos da Toro possa ser insignificante ou estar dentro do limite “sem riscos significativos”, por uma questão de precaução, a Toro decidiu fornecer avisos relativos à Prop 65. Além disso, se a Toro não fornecer esses avisos, pode ser processada pelo Estado da Califórnia ou por partes privadas que procuram aplicar a Prop 65, assim como estar sujeita a sanções substanciais.


TORO