Gebruikershandleiding

Greensmaster® eFlex® 1021 greensmaaier

Modelnr.—Serienummerbereik

04861—414000000 en hoger

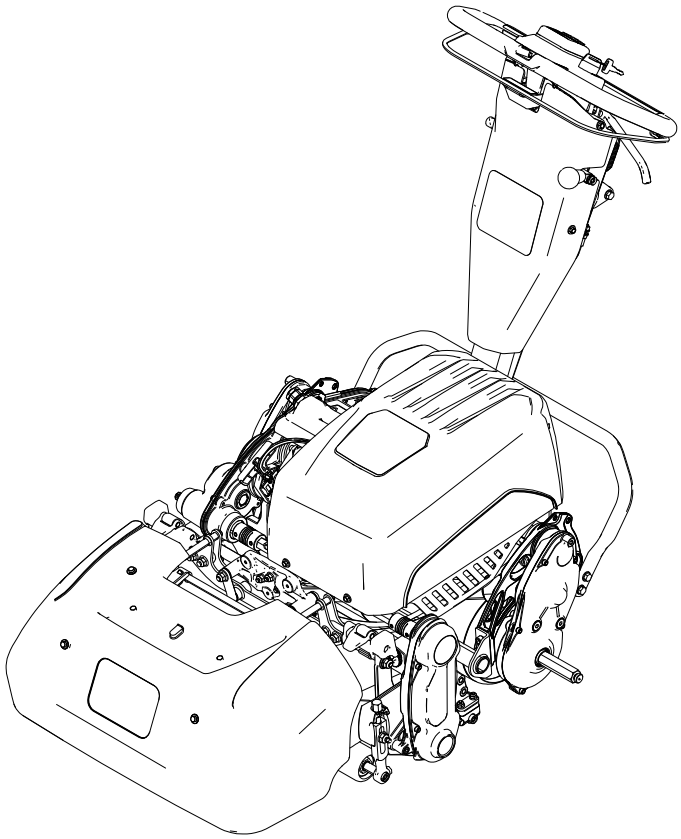

3460-898A

Vertaling van het origineel (NL)

*3460-898*A

Disclaimers en wettelijke informatie

Dit product voldoet aan alle relevante Europese richtlijnen; zie voor details de aparte productspecifieke conformiteitsverklaring.

⚠ WAARSCHUWING

CALIFORNIË
Proposition 65 Waarschuwing

Het netsnoer van dit product bevat lood, een chemische stof waarvan de staat Californië weet dat ze geboorteafwijkingen of andere schade aan de voortplantingsorganen kan veroorzaken. Was uw handen nadat u met dit onderdeel in aanraking bent geweest.

Accuklemmen, accupolen en dergelijke onderdelen bevatten lood en loodverbindingen. Van deze stoffen weet de staat Californië dat ze kanker en schade aan de voortplantingsorganen veroorzaken. Was uw handen nadat u met deze onderdelen in aanraking bent geweest.

Gebruik van dit product kan u blootstellen aan chemische stoffen waarvan de staat Californië weet dat ze kanker, geboorteafwijkingen of schade aan de voortplantingsorganen veroorzaakt.

Inhoudsopgave

Disclaimers en wettelijke informatie 2
Hoofdstuk 1: Inleiding 1–1
- Bedoeld gebruik 1–1
- Hulp zoeken 1–1
- Handleidingconventies 1–2

Hoofdstuk 2: Veiligheid 2–1
- Algemene veiligheid 2–1
- Veiligheids- en instructiestickers 2–1

Hoofdstuk 3: Configuratie 3–1
- De maai-eenheid afstellen en monteren 3–1
- De transportwielen monteren 3–1
- De grasmand monteren 3–2
- De vergrendelingsbout voor de hoogteverstelling van de handgreep afstellen 3–3
- De acculader monteren 3–4

Chapter 4: Product Overview 4–1
- Bedieningsorganen 4–2
- Specificaties 4–10
- Werktuigen/accessoires 4–11

Hoofdstuk 5: Gebruik 5–1
- Vóór gebruik 5–1
  - Veiligheidsinstructies voorafgaand aan het werk 5–1
  - Dagelijks onderhoud uitvoeren 5–1
  - De maaisnelheid afstellen 5–1
- Tijdens het gebruik 5–2
  - Veiligheid tijdens het werk 5–2
  - De machine starten 5–4

© 2023—The Toro® Company

8111 Lyndale Ave So
Bloomington, MN 55044

Neem contact met ons op via www.Toro.com

Gedrukt in de VS

Alle rechten voorbehouden

Overzicht maaien 5–4
Maaitips 5–5
De machine uitschakelen 5–6
Na het gebruik 5–6
Veiligheid na het werk 5–6
De machine bedienen na het maaien 5–6
Vrijzetten van de transmissie 5–6
De machine transporteren 5–7
De transportwielen monteren 5–7
De machine transporteren met transportwielen 5–8
De transportwielen verwijderen 5–8
De machine slepen 5–8
Accugebruik 5–9
Veiligheid van accu en lader 5–9
Transport van de lithiumionaccu 5–11
Onderhoud van de lithiumionaccu 5–11
Gebruik van de lader voor de lithiumionaccu 5–13
Hoofdstuk 6: Onderhoud 6–1
De machine veilig onderhouden 2
Aanbevolen onderhoudsschema 2
Daily Maintenance Checklist 3
Procedures voorafgaand aan onderhoud 4
De machine klaarmaken voor onderhoud 4
Onderhoud elektrisch systeem 4
Veiligheid van het elektrisch systeem 4
Onderhoud van de lithiumionaccu 5
Accu verwijderen 5
Onderhoud van de acculader 5
Zekeringen vervangen 5
Onderhoud van de bedieningsorganen 6
De bedrijfs-/parkeerrem afstellen 6
Onderhoud van het aandrijfsysteem 7
Transmissieolie verversen 7
Onderhoud van de maai-eenheid 8
Veiligheid van de messen 8
De maai-eenheid monteren 8
De maai-eenheid verwijderen 9
Informatie m.b.t. wetten 10
Reinigen 11
De machine schoonmaken 11
Hoofdstuk 7: Opslag 7–1
De machine veilig stallen 7–1
De machine stallen 7–1
Voorschriften voor het bewaren van de accu 7–1
De lader opslaan 7–2
Accugarantie
Toro Garantie
Californië Proposition 65 Waarschuwingsinformatie

Bedoeld gebruik

Deze machine is een loopmaaier met messenkooi bedoeld voor gebruik door professionele bestuurders in commerciële toepassingen. De machine is voornamelijk ontworpen voor het maaien van gras op goed onderhouden gazons. Gebruik van dit product voor andere doeleinden dan deze kan gevaarlijk zijn voor u of omstanders.

Lees deze informatie zorgvuldig door, zodat u weet hoe u de machine op de juiste wijze moet gebruiken en onderhouden en om letsel en schade aan de machine te voorkomen. U bent verantwoordelijk voor het juiste en veilige gebruik van de machine.

Hulp zoeken

Bezoek www.Toro.com voor documentatie over productveiligheid en bedieningsinstructies, informatie over accessoires, hulp bij het vinden van een dealer of om uw product te registreren.

Wanneer u service, originele Toro onderdelen of bijkomende informatie nodig hebt, kunt u contact opnemen met een erkende servicedealer of Toro de klantendienst. Zorg ervoor dat u het model- en serienummer bij de hand hebt: deze nummers bevinden zich op het plaatje met het serienummer op uw product 1. U kunt de nummers noteren in de ruimte hieronder.

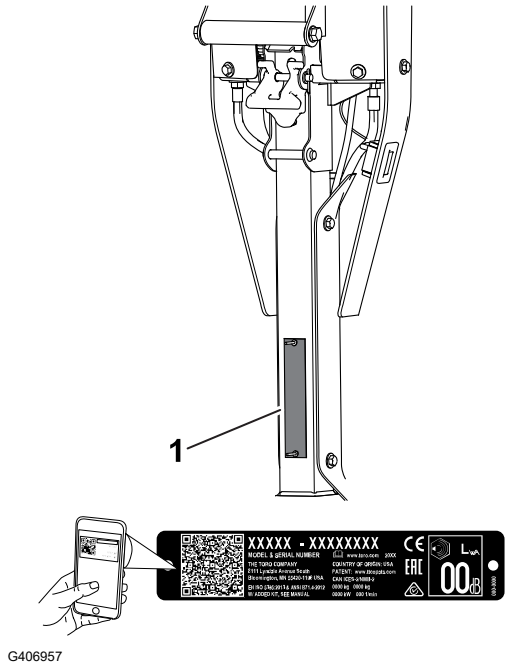

G406957

BELANGRIJK

U kunt met uw mobiel apparaat de QR-code op het plaatje met het serienummer (indien aanwezig) scannen om toegang te krijgen tot de garantie, onderdelen en andere productinformatie.

Model-nummer:		**Serie-nummer:**	

Handleidingconventies

Er worden in deze handleiding een aantal mogelijke gevaren en een aantal veiligheidsberichten genoemd met het volgende veiligheidssymbool, dat duidt op een gevaarlijke situatie die zwaar lichamelijk letsel of de dood tot gevolg kan hebben wanneer de veiligheidsvoorschriften niet in acht worden genomen.



G405934

Er worden in deze handleiding twee woorden gebruikt om uw aandacht op bijzondere informatie te vestigen. **Belangrijk** attendeert u op bijzondere technische informatie en **Opmerking** duidt algemene informatie aan die bijzondere aandacht verdient.

Algemene veiligheid

Dit product kan handen of voeten afsnijden en voorwerpen uitwerpen.

- Lees deze *Gebruikershandleiding* en zorg ervoor dat u deze begrijpt voordat u de machine start.
- Geef uw volledige aandacht als u de machine gebruikt. Zorg ervoor dat u met niets anders bezig bent waardoor u kunt worden afgeleid, anders kan er letsel ontstaan of kan eigendom worden beschadigd.
- Houd uw handen en voeten uit de buurt van bewegende onderdelen van de machine.
- Gebruik de machine niet als er schermen of andere beveiligingsmiddelen ontbreken of als deze niet naar behoren werken.
- Laat geen omstanders of kinderen het werkgebied betreden. Laat kinderen nooit de machine bedienen.
- Zet de machine uit, verwijder het contactsleuteltje (indien aanwezig) en wacht totdat alle bewegende onderdelen tot stilstand zijn gekomen voordat u de bestuurderspositie verlaat. Laat de machine afkoelen voordat u deze afstelt, reinigt, stalt of er onderhoudswerkzaamheden aan verricht.

Onjuist gebruik of onderhoud van deze machine kan letsel tot gevolg hebben. Om het risico op letsel te verkleinen, dient u zich aan de volgende veiligheidsinstructies te houden en altijd op het veiligheidssymbool ⚠ te letten, dat betekent Voorzichtig, Waarschuwing of Gevaar – instructie voor persoonlijke veiligheid. Niet-naleving van deze instructies kan leiden tot lichamelijk of dodelijk letsel.

Veiligheids- en instructiestickers



Veiligheidsstickers en veiligheidsinstructies zijn gemakkelijk zichtbaar voor de bestuurder en bevinden zich bij plaatsen waar gevaar kan ontstaan. Vervang alle beschadigde of ontbrekende stickers.

Sticker onderdeel: 120-9570



s_decal120-9570

1 Waarschuwing – Blijf op afstand van bewegende delen, zorg dat alle beschermende delen op hun plaats zijn.

Sticker onderdeel: 133-8061



s_decal133-8061

Sticker onderdeel: 137-9712

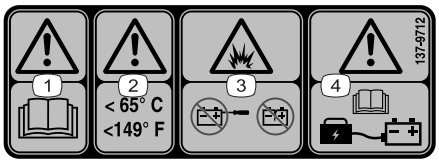

decal137-9712

1 Waarschuwing – Lees de *Gebruikershandleiding*.

2 Waarschuwing – Opslaan op temperaturen onder 65 °C.

3 Explosiegevaar – Open de accu niet; gebruik geen beschadigde accu.

4 Waarschuwing – Lees de *Gebruikershandleiding* voor informatie over het opladen van de accu.

Sticker onderdeel: 138-1644

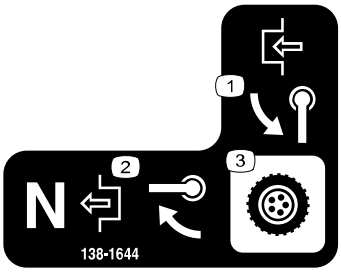

s_decal138-1644

1 Draai de hendel om in te schakelen.

2 Met de machine in de neutraalstand, draai de hendel om uit te schakelen.

3 Transmissiebediening

Sticker onderdeel: 138-1589

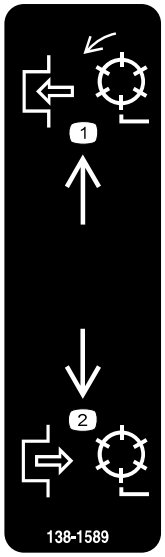

s_decal138-1589

1 Schakel de messenkooien in.

2 Schakel de messenkooien uit.

Sticker onderdeel: 138-2138

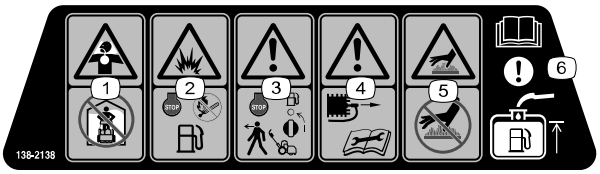

s_decal138-2138

(1) Giftige damp of toxische gassen, verstikkingsgevaar – Laat de motor niet lopen in een afgesloten ruimte.

(2) Ontploffingsgevaar – Zet de motor af voordat u brandstof tankt; doe dit niet terwijl u rookt, noch in de nabijheid van vuur of open vuur.

(3) Waarschuwing – Stop de motor en sluit de brandstofafsluitklep voordat u de machine verlaat.

(4) Waarschuwing – Koppel de bougiekabel af voordat u onderhoud uitvoert.

(5) Gevaar, heet oppervlak – Raak het hete oppervlak niet aan.

(6) Let op – Lees de *Gebruikershandleiding* voor informatie over het vullen van de brandstoftank.

Sticker onderdeel: 138-5532



s_decal138-5532

(1) Naar boven trekken om de rem vrij te zetten.

(2) Naar beneden trekken om de rem in werking te stellen.

(3) Parkeerrem – vergrendeld

(4) Parkeerrem – ontgrendeld

(5) Waarschuwing – Lees de *Gebruikershandleiding*.

(6) Waarschuwing – Gebruik deze machine uitsluitend als u hiervoor instructie hebt ontvangen.

(7) Waarschuwing – Draag gehoorbescherming.

(8) Gevaar op weggeslingerde objecten – Houd omstanders op een afstand.

(9) Waarschuwing – Blijf op afstand van bewegende delen; zorg dat alle beschermende delen op hun plaats zijn.

(10) U mag de machine nooit slepen.

Sticker onderdeel: 138-5533

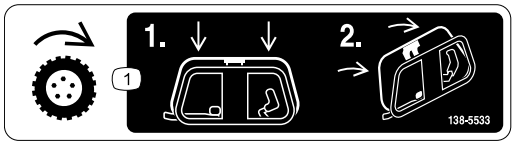

s_decal138-5533

(1) Tractiebediening – Duw de tractiebediening naar beneden en trek deze dan naar de handgreep.

Sticker onderdeel: 138-5534

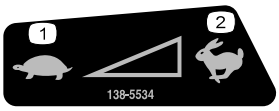

s_decal138-5534

(1) Langzaam

(2) Snel

Sticker onderdeel: 139-5178

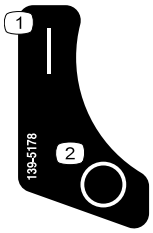

s_decal139-5178

1 Aan

2 Uit

Sticker onderdeel: 139-5614

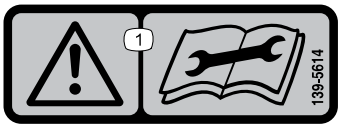

s_decal139-5614

1 Waarschuwing – Lees de *Gebruikershandleiding* voordat u onderhoudswerkzaamheden uitvoert.

Sticker onderdeel: 147-2255

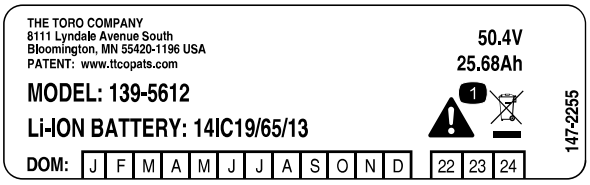

s_decal147-2255

1 Waarschuwing – Niet weggooien.

De maai-eenheid afstellen en monteren

Vereiste onderdelen

1	Maai-eenheid (afzonderlijk bestellen; neem contact op met uw erkende Toro dealer)
1	Zeskantige buis
1	Veer
1	Kraag

1. Stel de maai-eenheid af volgens uw gewenste instellingen; raadpleeg de *Gebruikershandleiding* van de maai-eenheid.
2. Monteer de veer ①, kraag ② en zeskantige buis ③ op de koppelas van de transmissiekoppeling.
3. De maai-eenheid monteren op de machine.

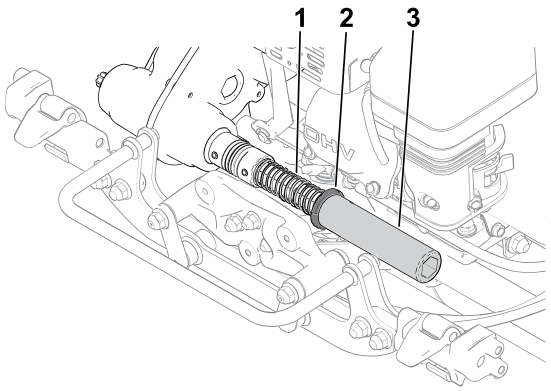

G404684

De transportwielen monteren

Er is een optionele set transportwielen (model 04123), u kunt deze bij uw Toro dealer bestellen.

1. Zorg dat de bandenspanning 0,83 tot 1,03 bar bedraagt.
2. Zet de kickstandaard in de ONDERHOUDSSTAND van de transportwielen.

3. Schuif een wiel op een as (1).
4. Draai de borging van het wiel (2) weg van het midden van het wiel zodat het wiel verder op de as kan schuiven.
5. Draai het wiel naar voren en achteren totdat het wiel helemaal op de as schuift en de sluitklem vastzit in de sleuf op de as.
6. Herhaal deze procedure aan de andere kant van de machine.
7. Haal de machine voorzichtig van de kickstandaard.

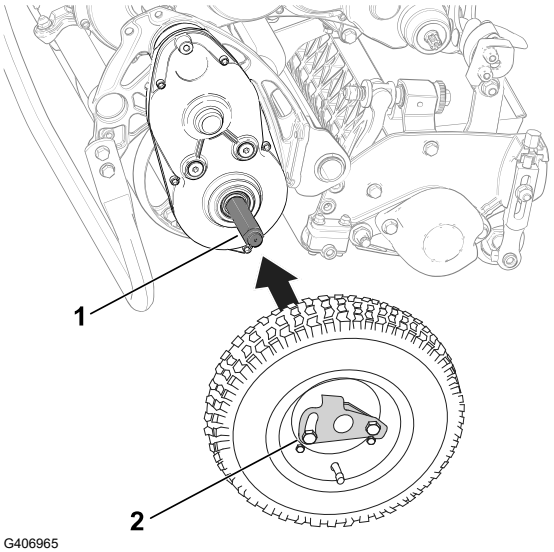

De grasmand monteren

Vereiste onderdelen

1	Grasmand

BELANGRIJK

Indien u de grasmand laat vallen, moet u de contactpunten (1) van de bevestigingsarm aan de onderrand van de mand controleren op schade. Zet de contactpunten recht voor dat u de grasmand opnieuw gaat gebruiken.

Als u de grasmand gebruikt met gebogen contactpunten aan de bevestigingsarm, kan dat ertoe leiden dat de grasmand de maai-eenheid raakt. Dit gaat gepaard met storend lawaai en/of beschadiging van de grasmand en de maai-eenheid.

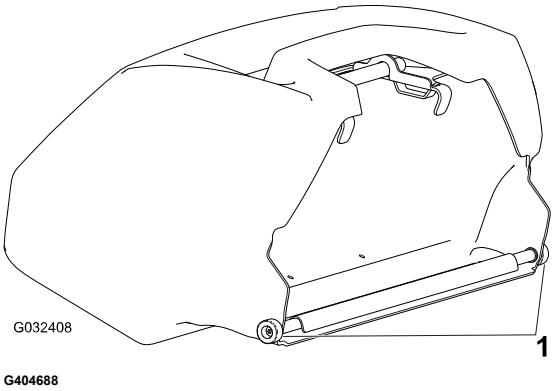

1. Neem de grasmand vast bij de handgreep.
2. Leid de rand van de grasmand tussen de zijplaten van de maai-eenheid en over de voorste rol.

3. Monteer de grasmandhaken [2] over de framebeugel [1].

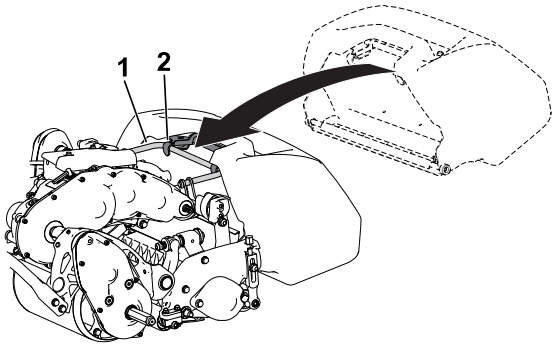

G404689

De vergrendelingsbout voor de hoogteverstelling van de handgreep afstellen

Indien de hoogteverstelling van de handgreep niet parallel is met de bovenste houderbuis, moet u de volgende stappen uitvoeren om de bout af te stellen:

1. Draai de moer [1] op de vergrendelingsbout [3] los zodat de kop van de bout vrij kan bewegen tot net voorbij de draaiaanslag [2].

   Opmerking: U kunt druk uitoefenen op de veer van de hoogteverstelling van de handgreep om spanning op de bout te verminderen.

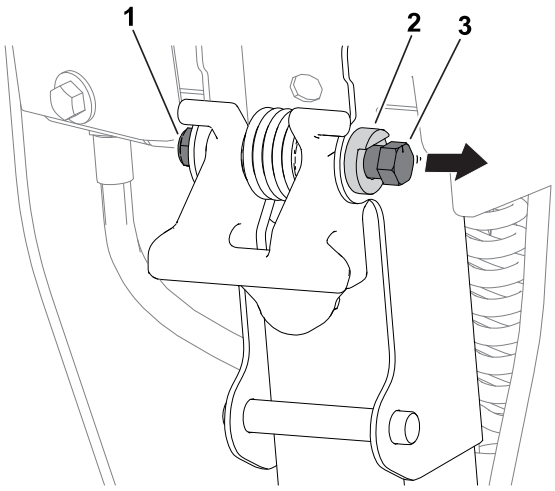

G440770

2. Draai de bout rechtsom (3) of linksom (4) om de hoek van de hoogteverstelling van de handgreep (2) naar binnen of naar buiten af te stellen. De hoogteverstelling van de handgreep dient parallel te zijn met het gelaste onderdeel van de bovenste houderbuis (1).
3. Draai de moer op de vergrendelingsbout vast, zodat de nieuwe positie van de bout tegen de draaiaanslag is geborgd.

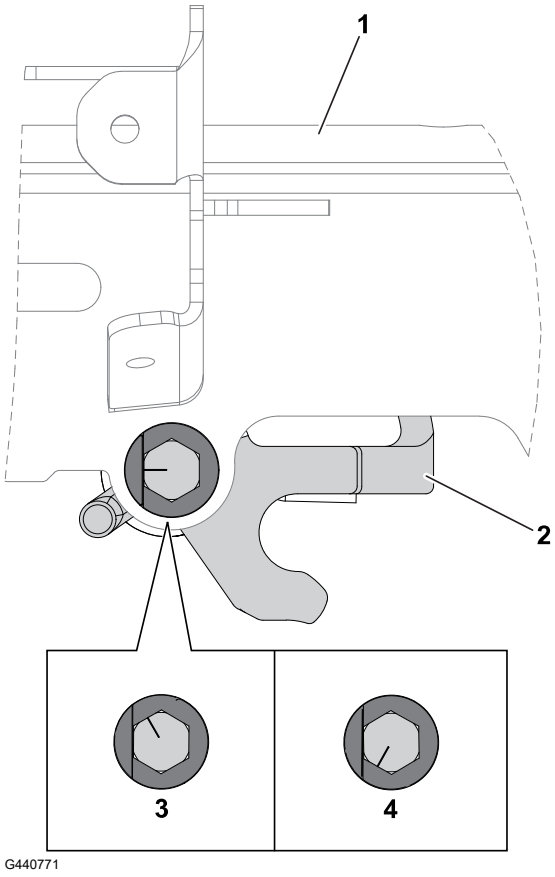

De acculader monteren

Optioneel

Vereiste onderdelen

4	Schroef (¼” met een kopdiameter van 7/16”) - niet meegeleverd

U kunt de lader monteren op een oppervlak met behulp van de spiegaten aan de achterkant van de lader. Gebruik schroeven met een schachtdiameter van ¼” en een kopdiameter van minder dan 11 mm (7/16”).

BELANGRIJK

Zoek in uw werkgebied de beste locatie voor een veilig en doeltreffend gebruik van de lader.

Chapter 4

Product Overview

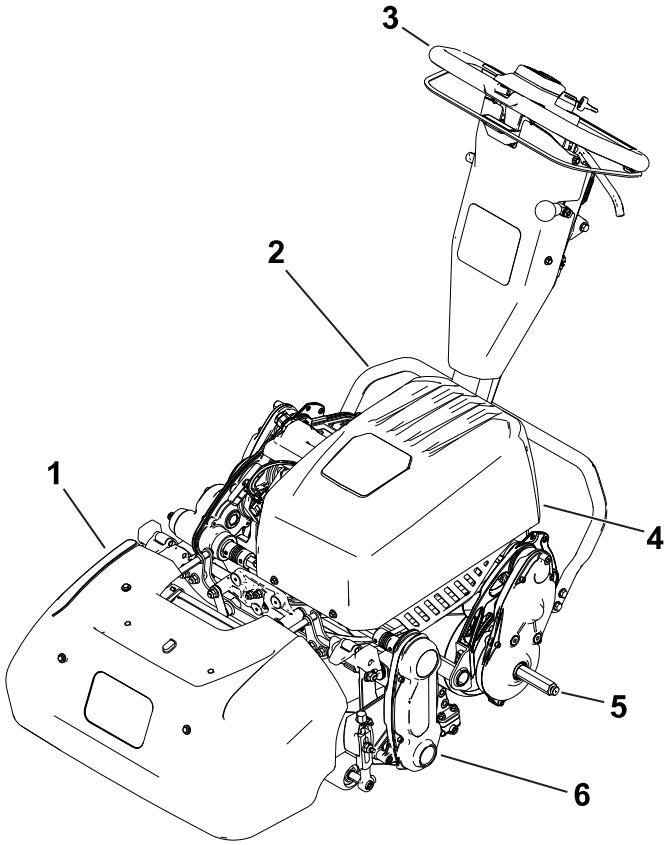

1. Grasmand
2. Kickstandaard
3. Handgreep
4. Accupack
5. As van transportwiel
6. Maai-eenheid

Bedieningsorganen

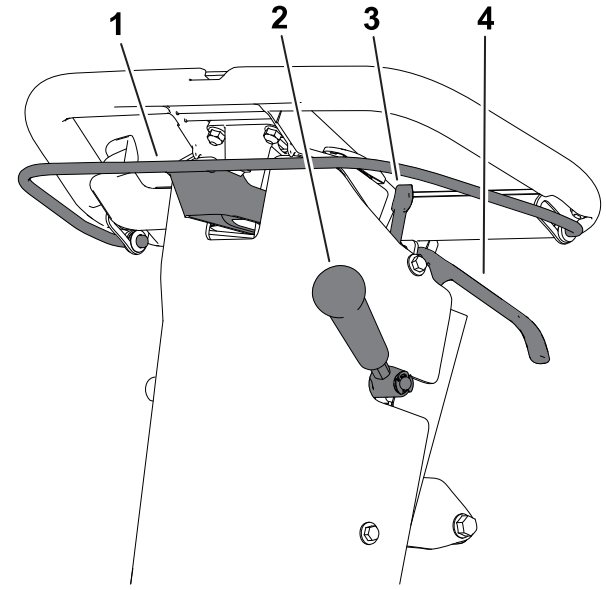

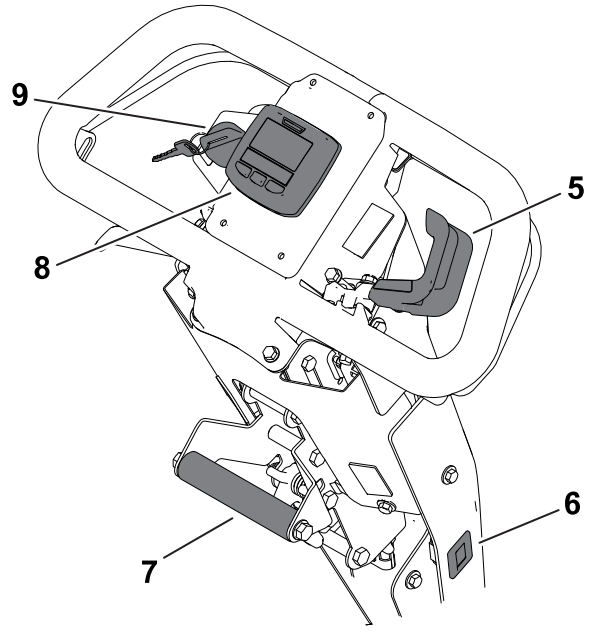

G407032

1. Koppelingsstang
2. Hendel van maaiaandrijving
3. Vergrendeling parkeerrem
4. Hendel van bedrijfsrem
5. Snelheidsregeling
6. Urenteller
7. Hefbeugel
8. InfoCenter
9. Contactschakelaar

Koppelingsstang

Gebruik de koppelingsstang om de tractieaandrijving in of uit te schakelen.

- **De tractieaandrijving inschakelen** Ⓐ**:** trek de stang omhoog en houd de stang tegen de handgreep.
- **De tractieaandrijving uitschakelen** Ⓑ**:** laat de stang los.

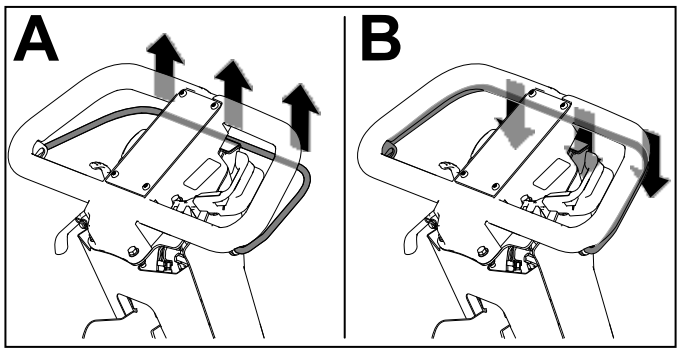

G404693

Snelheidsregeling

- **De snelheid van de motor verlagen** ①**:** Draai de hendel naar boven.
- **De snelheid van de motor verhogen** ②**:** Draai de hendel naar onder.

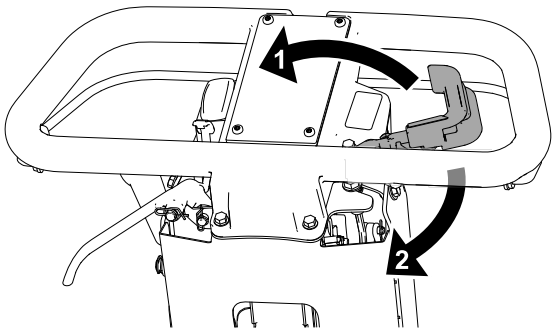

G404708

Regeling van het messenkooitoerental

Gebruik de knop voor het messenkooitoerental om het messenkooitoerental in te stellen.

- **Hoog messenkooitoerental:** verdraai de knop zo dat de “H? op de knop wijst naar de voorkant van de machine.
- **Laag messenkooitoerental:** verdraai de knop zo dat de “L? op de knop wijst naar de voorkant van de machine.

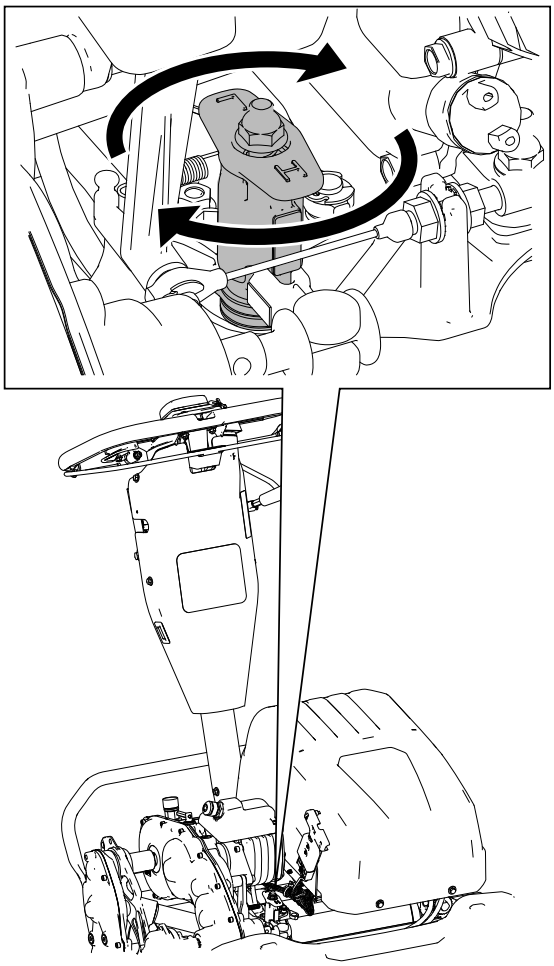

G426885

Contactschakelaar

- **De machine starten:** Draai het sleuteltje naar de stand AAN.
- **De machine uitschakelen:** Draai het sleuteltje naar de stand UIT.

Hendel van bedrijfsrem

Trek de hendel van bedrijfsrem naar de handgreep om de machine te stoppen of langzamer te laten rijden.

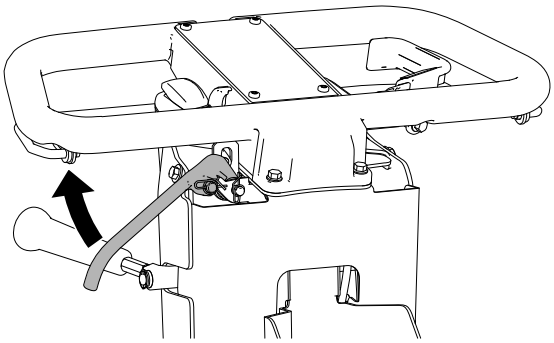

G404699

Vergrendeling parkeerrem

- **Schakel de parkeerrem in** ①**:** draai de vergrendeling van de parkeerrem hendel naar u toe terwijl de bedrijfsrem is ingeschakeld.
- **De parkeerrem uitschakelen:**② trek de hendel van de bedrijfsrem naar de handgreep.

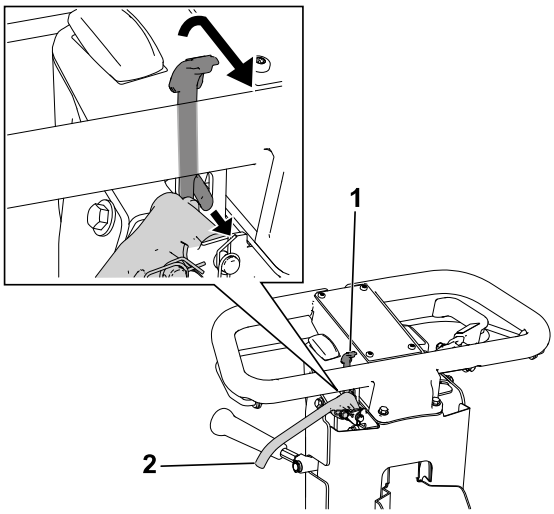

G404700

Hendel van maai-aandrijving

Gebruik de hendel van de maai-aandrijving om de maai-eenheid in of uit te schakelen terwijl de koppelingsstang ingeschakeld is.

- **De maai-eenheid inschakelen** ②**:** Zet de hendel naar beneden.
- **De maai-eenheid uitschakelen** ①**:** Zet de hendel naar boven.

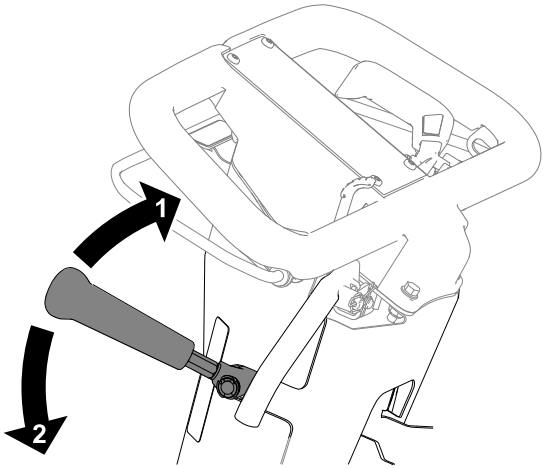

G404701

Urenteller

De urenteller geeft het totaal aantal draaiuren van de motor aan om het onderhoud goed te plannen.

InfoCenter lcd

Het InfoCenter lcd toont informatie zoals de huidige spanning van de accu, de snelheid en diverse diagnostieken en andere informatie over de machine en de accu. De volgende afbeelding is een weergave van het InfoCenter en het hoofdinformatiescherm.

InfoCenter lcd (vervolg)

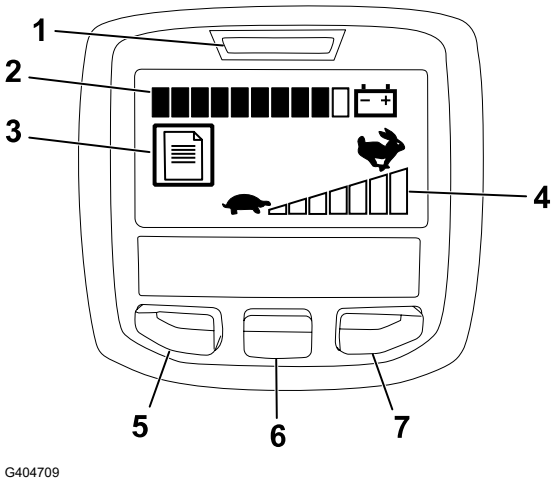

G404709

- Stroomlamp/storingsindicator ① – gaat branden als u de machine inschakelt. Het lampje gaat ook knipperen als er zich een storing in de machine voordoet.
- Indicator accustatus ② – als de accu volledig opgeladen is, zijn alle vakjes van de indicator zwart. Naarmate de accu afloopt, worden de vakjes van rechts naar links een voor een wit. Als er nog maar één vakje zwart is, is het accupack bijna leeg; de machine werkt met gereduceerd vermogen, waarbij de snelheid met 25% wordt verlaagd. U moet de accu onmiddellijk opladen.
- Indicator storingslogboek ③ – dit icoontje betekent dat er een storing gemeld wordt.
- Instelling snelheidsregelaar ④ – hoe hoger de snelheidsinstelling, hoe meer vakjes van links naar rechts zwart gekleurd worden. Als alle balkjes wit zijn, is de machine ingesteld op de nulstand.
- Knop menu/terug ⑤ – druk op deze knop om naar de menu's van het InfoCenter te gaan. De knop dient ook om het huidige menu te verlaten.
- Knop naar beneden ⑥ – gebruik deze knop om naar beneden door menu's te bewegen.
- Knop naar rechts ⑦ – gebruik deze knop als een pijl naar rechts aangeeft dat er nog andere opties in het menu zijn.

Opmerking: De knoppen kunnen verschillende functies vervullen afhankelijk van wat op dat moment nodig is. Voor elke knop is er een pictogram dat de huidige functie weergeeft.

Menuonderdelen van het InfoCenter

Hoofdmenu

Menuonderdeel	Beschrijving
Storingen	Het menu Storingen bevat een lijst met de recente machinestoringen. Raadpleeg de *Onderhoudshandleiding* of een erkende Toro distributeur voor meer informatie over het menu Storingen.
Onderhoud	Het menu Onderhoud bevat informatie over de machine, zoals bedrijfsuren, accuverbruik en accustatus.
Diagnostisch systeem	Het menu Diagnostisch systeem geeft een overzicht van de verschillende huidige statussen van de machine. U kunt dit menu gebruiken om sommige problemen op te lossen. In het menu ziet u namelijk welke onderdelen in- en uitgeschakeld zijn.
Instellingen	In het menu Instellingen kunt u het InfoCenter-scherm aan uw voorkeuren aanpassen.
Machine	In het menu Machine ziet u het modelnummer, het serienummer en de versie van de software op uw machine.

InfoCenter lcd (vervolg)

Onderhoudsmenu

Menuon-derdeel	Beschrijving
Hours	Het totale aantal bedrijfsuren van de machine.
Mow Time	Het totale aantal bedrijfsuren van de messenkooi.
Power Use	Het vermogen dat de accu op dit moment levert, uitgedrukt in Watt.
Battery Charge	De huidige spanning van de accu, als percentage van de volledige capaciteit.
Battery Current	De stroom die de accu op dit moment levert, uitgedrukt in ampère.
Battery Volts	Het accupotentieel in volt.
Total Usage	De totale hoeveelheid van het accugebruik, uitgedrukt in ampère-uren.
Capacity	Het huidige accuvermogen, uitgedrukt in ampère-uren.
Charge Cycles	De totale hoeveelheid laadcycli van de accu. Een laadcyclus wordt gedefinieerd door het proces van het aansluiten en loskoppelen van de lader.
Battery Hours	Het totale aantal uren dat de accu actief was.
Backlap	Zet de machine in wetmodus.
Energy	De totale hoeveelheid energie die de accu al geleverd heeft, in wattuur.

Menu diagnostiek

Menuon-derdeel	Beschrijving
Key On	Geeft aan of het contactsleuteltje zich in de stand aan of uit bevindt.
Traction	Geeft aan of de tractie in- of uitgeschakeld is.
Throttle	Geeft de snelheidsinstelling aan in Volt (wordt gebruikt om het doeltoerental te berekenen).
Stang	Geeft de instellingen van de stangbediening in volt aan.
Target rpm	Het gewenste motortoerental zoals aangegeven door de instelling van de snelheidsregelaar.
Motor rpm	Het huidige motortoerental.
12V Supply	Sensortoevoerspanning nr. 1 van de regelaar.
5V Supply	Sensortoevoerspanning nr. 2 van de regelaar.
CAN Bus	De status van de communicatiebus van de machine.

InfoCenter lcd (vervolg)

Instellingen

Menuonderdeel	Beschrijving
Taal	Gebruik deze instelling om de taal van het InfoCenter in te stellen.
Eenheden	Gebruik deze instelling om de eenheden van het InfoCenter te kiezen. De opties zijn Engels en metrisch.
Schermverlichting lcd	De helderheid van het lcd-scherm instellen.
Contrast lcd	Het contrast tussen donkere en verlichte velden op het lcd-scherm instellen.

Menu machine

Menuonderdeel	Beschrijving
Model	Het modelnummer van de machine.
SN	Het serienummer van de machine.
S/W Rev	Het revisienummer van de machinesoftware.

Opmerking: Als u de taal of het contrast per ongeluk verandert in een instelling die de tekst op het scherm onleesbaar of onbegrijpbaar maakt, neem dan contact op met een erkende Toro distributeur voor hulp bij het resetten van het scherm.

Afstelmechanisme voor de hoogte van de handgreep

Trek aan het afstelmechanisme voor de hoogte van de handgreep (1) en verstel de hoogte van de handgreep naar boven of naar beneden om een comfortabele stand voor het werk te bereiken.

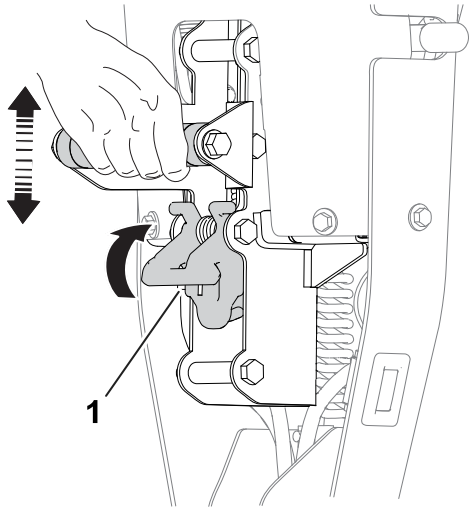

G404702

Kickstandaard

Gebruik de kickstandaard wanneer u de transportwielen of de maai-eenheid monteert of verwijdert.

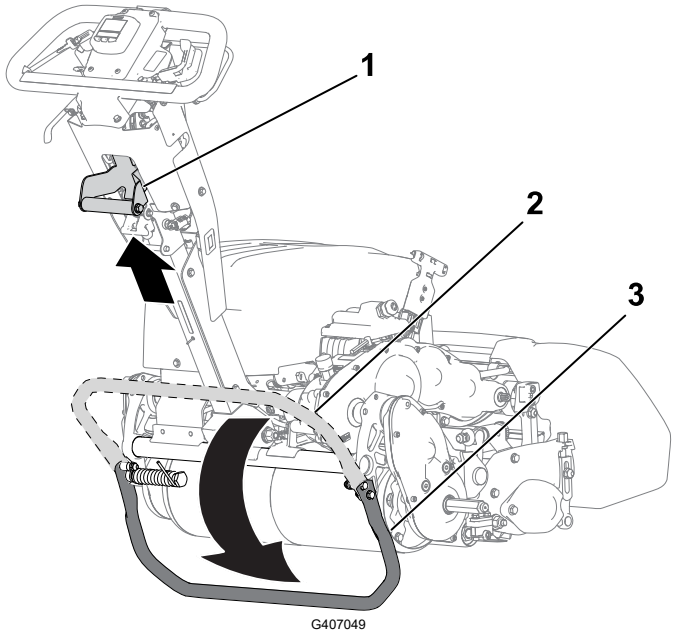

⚠ OPGELET ⚠

De machine is zwaar en kan rugklachten veroorzaken als deze niet op de juiste manier wordt opgetild.

Zet uw gewicht op de kickstandaard en gebruik alleen de hefbeugel om de machine hoger te zetten. Als u de eenheid op een andere manier op de kickstandaard probeert te tillen, kan dat letsel veroorzaken.

- **ONDERHOUDSSTAND transportwielen ③:**

  Om de kickstandaard te gebruiken wanneer u de transportwielen gaat monteren, zet u uw voet op de kickstandaard terwijl u de hefbeugel naar boven en naar achteren trekt ①.

- **OPSLAG stand ②:**

  1. Hou uw voet op de kickstandaard terwijl u de tractietrommel omlaagbrengt naar de grond.
  2. Verwijder uw voet van de kickstandaard en geef de kickstandaard de ruimte om terug te trekken naar de OPSLAGSTAND.

- **ONDERHOUDSSTAND maai-eenheid ①:**

  Om te voorkomen dat de machine achteroverkantelt bij het verwijderen van de maai-eenheid, moet u de kickstandaard laten zakken en de veerpen ② naar buiten duwen zodat deze de kickstandaard in de gewenste positie houdt.

Kickstandaard (vervolg)

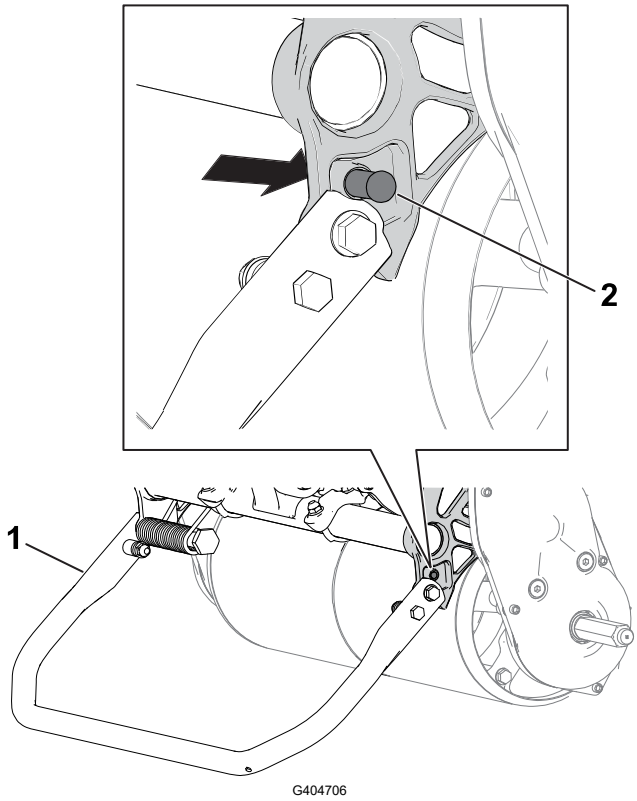

(1) Kick-standaard – ONDERHOUDSSTAND MAAI-EENHEID

(2) Veerpen

Specificaties

Opmerking: Specificaties en ontwerp kunnen zonder voorafgaande kennisgeving worden gewijzigd.

Breedte	91 cm
Leeggewicht*	97 kg
Maaibreedte	53 cm
Maaihoogte	Raadpleeg de *Gebruikershandleiding* van uw maai-eenheid.
Sluiting	Afhankelijk van het messenkooitoerental en de stand van de aandrijfpoelie van de messenkooi.
Maaisnelheid	3,2 km/u tot 5,6 km/u
Transportsnelheid	8,5 km/uur
*Enkel tractie-eenheid. Raadpleeg de *Gebruikershandleiding* van de maai-eenheid voor het gewicht van elke maai-eenheid.	

Elektrische kenmerken

Spanning	48 V
Stroom	DC (===)
Ampère-uren	25,6 Ah
IP-waarde	IP65

Werktuigen/accessoires

Een selectie vanToro goedgekeurde werktuigen en accessoires is verkrijgbaar voor gebruik met de machine om de mogelijkheden daarvan te verbeteren en uit te breiden.Neem contact op met uw erkende servicedealer of een erkendeToro distributeur, of bezoek www.Toro.com voor een lijst van alle goedgekeurde werktuigen en accessoires.

Om de beste prestaties te verkrijgen en ervoor te zorgen dat de veiligheidscertificaten van de machine blijven gelden, moet u ter vervanging altijd origineleToro onderdelen en accessoires aanschaffen.

Vóór gebruik

Veiligheidsinstructies voorafgaand aan het werk

Algemene veiligheid

- Laat kinderen of personen die geen instructie hebben ontvangen de machine nooit gebruiken of er onderhoudswerkzaamheden aan verrichten. Plaatselijke voorschriften kunnen nadere eisen stellen aan de leeftijd van degene die met de machine werkt. De eigenaar is verantwoordelijk voor de opleiding van alle bestuurders en monteurs.
- Zorg ervoor dat u vertrouwd raakt met de bedieningsorganen en de veiligheidssymbolen, en weet hoe u de machine veilig kunt gebruiken.
- Zet de machine uit, verwijder het contactsleuteltje (indien aanwezig) en wacht totdat alle bewegende onderdelen tot stilstand zijn gekomen voordat u de bestuurderspositie verlaat. Laat de machine afkoelen voordat u deze afstelt, reinigt, stalt of er onderhoudswerkzaamheden aan verricht.
- Zorg ervoor dat u weet hoe u de machine snel kunt stoppen en uitschakelen.
- Controleer de aanwezigheid en goede werking van de dodemansinrichtingen, veiligheidsschakelaars en beveiligingsmiddelen. Gebruik de machine uitsluitend als deze naar behoren werken.
- Controleer het werkgebied en verwijder alle voorwerpen die de machine zou kunnen uitwerpen.

Dagelijks onderhoud uitvoeren

Voer elke dag voordat u de machine start de procedures ‘Telkens voor gebruik/Dagelijks’ in het onderhoudsschema uit.

De maaisnelheid afstellen

1. Bepaal de geschikte maaisnelheid met de onderstaande tabel:

Maaisnelheid

Messenkooi-toerental	Poeliestand	Maai-eenheid		
		8 messen	11 messen	14 messen
Laag	Laag	7,3 mm	5,3 mm	4,2 mm
Laag	Hoog	6,1 mm	4,4 mm	3,5 mm

De maaisnelheid afstellen (vervolg)

Maaisnelheid (vervolg)

Messenkooi-toerental	Poeliestand	Maai-eenheid		
		8 messen	11 messen	14 messen
Hoog	Laag	5,9 mm	4,3 mm	3,4 mm
Hoog	Hoog	5,0 mm	3,6 mm	2,8 mm

2. Zet het messenkooitoerental op HOOG of LAAG, naar behoefte.
3. Zet de poelie van de messenkooi van de maai-eenheid in de stand HOOG of LAAG, naar behoefte, zie de *Gebruikershandleiding* van uw maai-eenheid.

Tijdens het gebruik

Veiligheid tijdens het werk

Algemene veiligheid

- De eigenaar/bestuurder is verantwoordelijk voor ongevallen die kunnen leiden tot lichamelijk letsel en materiële schade, en hij kan zulke ongevallen voorkomen.
- Draag geschikte kleding en uitrusting, zoals oogbescherming, een lange broek, stevige schoenen met een gripvaste zool en gehoorbescherming. Draag lang haar niet los en draag geen losse kleding of juwelen.
- Gebruik de machine niet als u ziek of moe bent of onder de invloed van alcohol of drugs bent.
- Geef uw volledige aandacht als u de machine gebruikt. Zorg ervoor dat u met niets anders bezig bent waardoor u kunt worden afgeleid, anders kan er letsel ontstaan of kan eigendom worden beschadigd.
- Voordat u de machine start: zorg dat alle aandrijvingen in de neutraalstand staan, de parkeerrem in werking is gesteld en u zich in de bestuurderspositie bevindt.
- Laat geen omstanders of kinderen het werkgebied betreden. Als er collega's aanwezig moeten zijn, moet u voorzichtig zijn en controleren of de grasmand op de machine gemonteerd is.
- Bedien de machine uitsluitend als de zichtbaarheid goed is zodat u putten en verborgen gevaren kunt vermijden.
- Gebruik de machine niet als het kan bliksemen.
- Wees voorzichtig bij het maaien van nat gras. Het niet goed neerzetten van de voeten kan ongevallen veroorzaken waarbij de gebruiker wegglijdt en ten val komt.
- Houd uw handen en voeten uit de buurt van de maai-eenheid.
- Kijk achterom en omlaag voordat u achteruitrijdt om er zeker van te zijn dat de weg vrij is.
- Ga voorzichtig te werk als u de machine omkeert of naar u toe trekt.

Veiligheid tijdens het werk (vervolg)

- Wees voorzichtig bij het naderen van blinde hoeken, struiken, bomen, en andere objecten die uw zicht kunnen belemmeren.
- Stop de maai-eenheid altijd wanneer u niet daadwerkelijk maait.
- Schakel de aandrijving van de maai-eenheid uit en zet de machine uit voordat u de maaihoogte afstelt.
- U mag een machine met draaiende motor nooit onbeheerd achterlaten.
- Doe het volgende voordat u de bestuurdersstoel verlaat:
  - Parkeer de machine op een horizontaal oppervlak.
  - Schakel de maai-eenheid/maai-eenheden uit.
  - Stel de parkeerrem in werking.
  - Zet de machine uit en verwijder het sleuteltje (indien aanwezig).
  - Wacht totdat alle bewegende onderdelen tot stilstand zijn gekomen.
- Schakel de machine uit voordat u de mand leegmaakt.
- In de volgende gevallen moet u de machine en de aandrijving van de maai-eenheid uitschakelen:
  - Vóór het opladen
  - Voordat u verstoppingen verwijdert
  - Vóór verwijdering van de grasvanger
  - Voordat u de maai-eenheid controleert, schoonmaakt of er onderhoudswerkzaamheden aan verricht
  - Als u een voorwerp hebt geraakt of de machine abnormaal begint te trillen. Controleer de maai-eenheid op beschadigingen en voer alle benodigde reparaties uit voordat u de machine weer start en gebruikt
  - Voordat u de bestuurderspositie verlaat
- Gebruik alleen door The Toro® Companygoedgekeurde accessoires en werktuigen.

De machine veilig gebruiken op hellingen

- Het werken op hellingen is een belangrijke factor bij ongelukken waarbij de controle over de machine wordt verloren of deze omkantelt. Dit kan ernstig of dodelijk letsel veroorzaken. U bent verantwoordelijk voor een veilig gebruik van de machine op hellingen. Gebruik van de machine op hellingen vereist altijd extra voorzichtigheid. Doe het volgende voordat u de machine op een helling gaat gebruiken:
  - Lees de instructies voor gebruik op een helling in de handleiding en op de machine, en zorg dat u deze instructies begrijpt.
  - Onderzoek de toestand van het werkgebied op die dag om te bepalen of de machine veilig kan worden gebruikt op de helling. Gebruik uw gezond verstand en uw beoordelingsvermogen wanneer u dit onderzoek uitvoert. Veranderingen in het terrein, zoals de vochtigheidsgraad, kunnen snel van invloed zijn op de manier waarop de machine reageert op een helling.

Veiligheid tijdens het werk (vervolg)

- Maai met de helling mee, maai nooit een helling op en af. Maai niet op al te steile of natte hellingen. Het niet goed neerzetten van de voeten kan ongevallen veroorzaken waarbij de gebruiker wegglijdt en ten val komt.
- Spoor gevaren onderaan de helling op. Gebruik de machine niet in de buurt van steile hellingen, greppels, oevers, water of andere gevaren. De machine kan plotseling omslaan als een wiel over de rand komt of als de rand instort. Houd een veilige afstand tussen de machine en landschapselementen die gevaarlijk kunnen zijn. Gebruik handgereedschap om op deze plaatsen te werken.
- Vermijd starten, stoppen of bochten maken op hellingen. Vermijd plotse veranderingen van snelheid of richting; verander traag en geleidelijk van richting.
- Gebruik een machine nooit in omstandigheden waarbij u twijfelt over tractie, sturen of stabiliteit. Denk eraan dat de machine tractie kan verliezen doordat u bergafwaarts, op nat gras of dwars op een helling maait. Als de aandrijving tractie verliest, kan de machine gaan schuiven en kunt u de controle over de remmen en het stuur verliezen. De machine kan gaan schuiven zelfs wanneer u de aandrijving uitschakelt.
- Verwijder of let op obstakels als sloten, gaten, geulen, hobbels, stenen of andere verborgen gevaren. In hoog gras zijn obstakels niet altijd zichtbaar. De machine kan omslaan op oneffenheden in het terrein.
- Als u de controle over de machine verliest, moet u wegstappen van de richting waarin de machine rijdt.
- Hou de machine altijd in versnelling bij het naar beneden rijden op een helling. Laat de motor niet in vrijloop als u naar beneden rijdt (alleen van toepassing voor eenheden met tandwielaandrijving).

De machine starten

1. Zorg ervoor dat de aansluiting met T-handgreep van de hoofdkabelboom aangesloten is op de hoofdstroomaansluiting.
2. Zorg ervoor dat de koppelingsstang is uitgeschakeld.
3. Zet de contactschakelaar in de stand AAN.

Overzicht maaien

1. Transporteer de machine naar het werkgebied.
2. Start de machine, zet de snelheidsregeling op lage snelheid, duw de handgreep omlaag om de maai-eenheid omhoog te brengen en schakel de tractieaandrijving in om met de machine naar de rand of approach van de green te rijden.
3. Stop de machine op de rand of de approach van de green.
4. Gebruik de snelheidsregeling om de snelheid van de machine te verhogen, stel de maai-eenheid in werking, schakel de tractieaandrijving in om de machine op de green te rijden, breng de maai-eenheid omlaag naar de grond en begin te maaien.

Overzicht maaien (vervolg)

Maaitips

BELANGRIJK

Het grasmaaisel functioneert als een smeermiddel tijdens het maaien. Als de maaieenheid veel ronddraait zonder maaisel kan dit leiden tot beschadiging van de maaieenheid.

- Maai de greens door recht heen en weer te gaan over elke green.
- Maai niet in cirkels en draai de machine niet op de greens, om schade door schuren te voorkomen.
- Haal de machine van de green door de messenkooi omhoog te brengen (handgreep omlaag duwen) en een traanvormige bocht te maken op de tractietrommel.
- Maai bij een normale loopsnelheid. Een hogere snelheid levert weinig tijdwinst op en leidt tot slechtere maairesultaten.

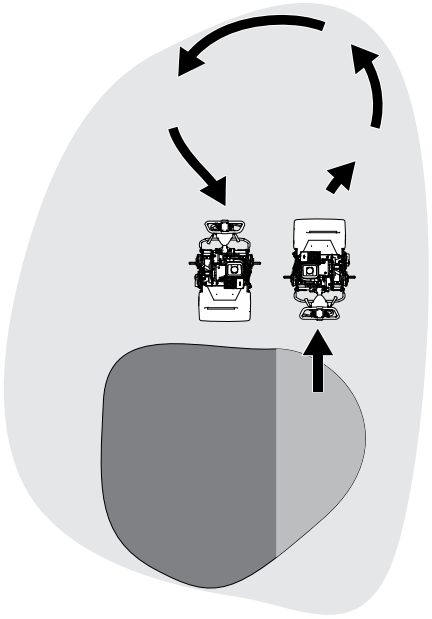

G404724

- Om ervoor te zorgen dat u de green in een rechte lijn maait en de machine op een gelijke afstand van de rand van de vorige maaibaan blijft, kunt u de markeringsstrepen op de mand gebruiken (1) .

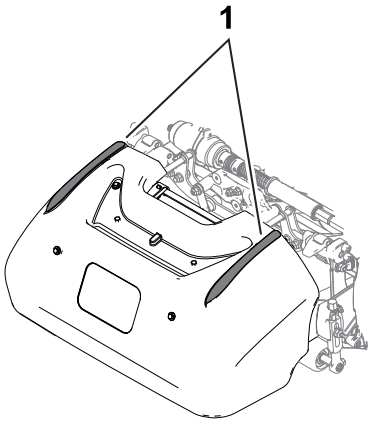

G404728

De machine uitschakelen

1. Laat de koppelingsstang los.
2. Zet de snelheidsregeling in de stand LANGZAAM.
3. Draai het contactsleuteltje op UIT en verwijder het.

Na het gebruik

Veiligheid na het werk

Algemene veiligheid

- Zet de machine uit, verwijder het contactsleuteltje (indien aanwezig) en wacht totdat alle bewegende onderdelen tot stilstand zijn gekomen voordat u de bestuurderspositie verlaat. Laat de machine afkoelen voordat u deze afstelt, reinigt, stalt of er onderhoudswerkzaamheden aan verricht.
- Verwijder gras en vuil van de machine om brand te voorkomen.
- Laat de machine afkoelen voordat u deze in een afgesloten ruimte stalt.
- Sla de machine niet op op plaatsen waar open vlammen, vonken of waakvlammen (bv. van een boiler of andere toestellen) aanwezig kunnen zijn.

De machine bedienen na het maaien

1. Rijd de machine van de green, duw de handgreep naar beneden om de maai-eenheid omhoog te brengen, laat de koppelingsstang los, schakel de maai-eenheid uit en zet de machine uit.
2. Verwijder de grasmand en verwijder het maaisel uit de mand.
3. Monteer de grasmand op de machine en rijd de machine naar haar stalplaats.

Vrijzetten van de transmissie

U kunt de trommel losmaken van de transmissie en zo de machine verplaatsen. Schakel de transmissie uit als u de machine moet verplaatsen zonder deze te starten (b.v. bij onderhoud in een afgesloten ruimte). Zorg ervoor dat u de transmissie inschakelt voordat u de machine gebruikt.

Vrijzetten van de transmissie (vervolg)

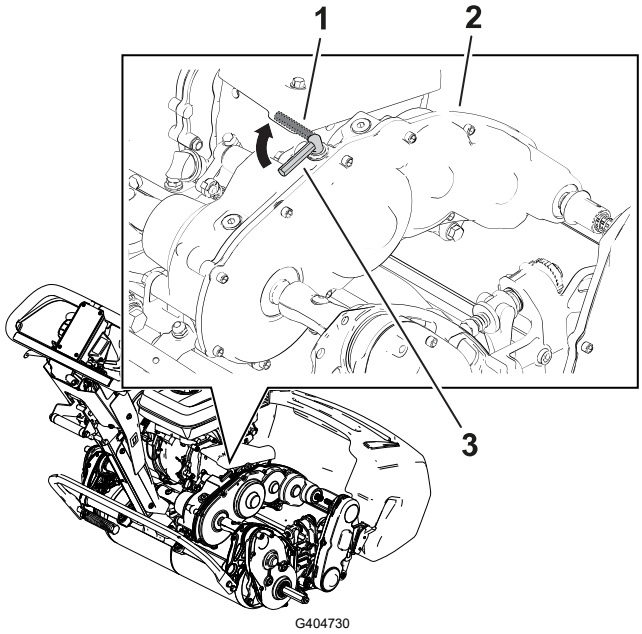

1. Schakelhendel voor tractie – UITGESCHAKELD
2. Tandwielkast van de transmissie
3. Schakelhendel voor tractie – INGESCHAKELD

De machine transporteren

De transportwielen monteren

Er is een optionele set transportwielen (model 04123), u kunt deze bij uw Toro dealer bestellen.

1. Zorg dat de bandenspanning 0,83 tot 1,03 bar bedraagt.
2. Zet de kickstandaard in de ONDERHOUDSSTAND van de transportwielen.
3. Schuif een wiel op een as 1.
4. Draai de borging van het wiel 2 weg van het midden van het wiel zodat het wiel verder op de as kan schuiven.
5. Draai het wiel naar voren en achteren totdat het wiel helemaal op de as schuift en de sluitklem vastzit in de sleuf op de as.
6. Herhaal deze procedure aan de andere kant van de machine.
7. Haal de machine voorzichtig van de kickstandaard.

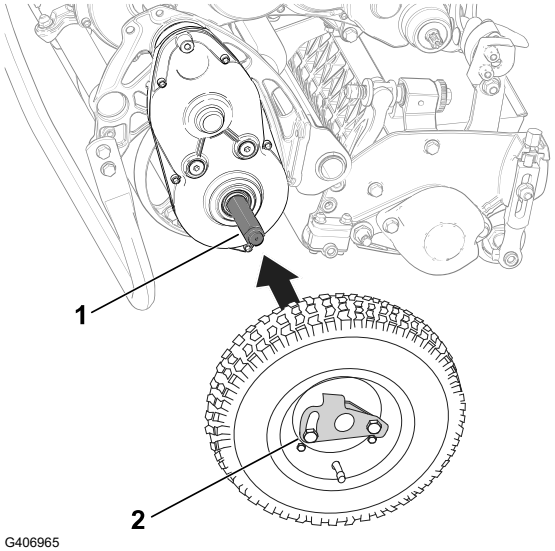

De machine transporteren met transportwielen

Gebruik de transportwielen om de machine over korte afstanden te transporteren.

1. De transportwielen monteren.
2. Zorg ervoor dat de tractiebediening en de messenkooibediening in NEUTRAAL staan.
3. Start de motor en zet de gashendel op LANGZAAM.
4. Kantel de voorkant van de machine naar boven en schakel de tractie-aandrijving geleidelijk in.
5. Zorg ervoor dat de gashendel zodanig is afgesteld dat de maaimachine met de gewenste snelheid kan worden gebruikt, en rij de machine naar de plaats van bestemming.

De transportwielen verwijderen

1. Laat de koppelingsstang los, gebruik de gashendel om het motortoerental te verlagen en zet de motor af.
2. Zet de kickstandaard in de ONDERHOUDSSTAND van de transportwielen.
3. Verwijder de transportwielen door de borgingen (2) van het wiel uit de assen te duwen (1).
4. Laat de machine voorzichtig van de kickstandaard zakken door de machine langzaam vooruit te duwen of de onderste handgreepsteun op te tillen. Zo laat u de kickstandaard terug naar de stand STALLING bewegen.

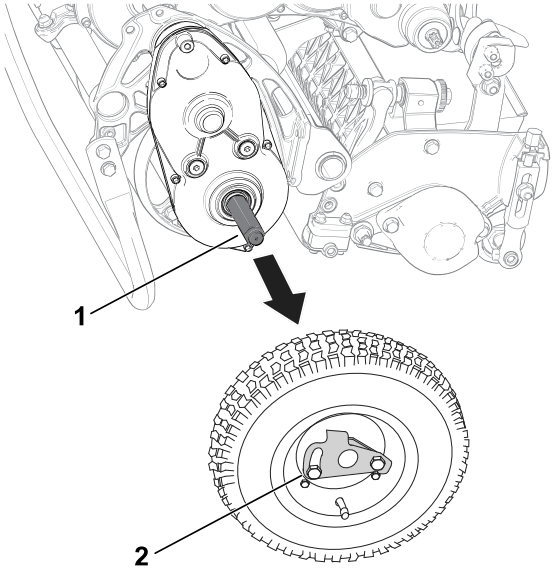

De machine slepen

Gebruik een aanhanger om de machine over aanzienlijke afstanden te transporteren. Wees voorzichtig wanneer u de machine op en van de aanhanger rijdt.

Opmerking: U kunt de Toro Trans Pro aanhanger gebruiken om de machine te transporteren. Raadpleeg de *Gebruikershandleiding* van uw aanhanger voor instructies over het laden van de aanhanger.

1. Rijd de machine voorzichtig op de aanhanger.
2. Zet de motor af, stel de parkeerrem in werking en draai de brandstofklep op UIT.

De machine slepen (vervolg)

BELANGRIJK

Laat de motor niet lopen als u de machine vervoert op een aanhanger, omdat hierdoor schade aan de machine kan ontstaan.

3. Gebruik een oprijplaat van volledige breedte bij het laden van de machine op een aanhanger of vrachtwagen.
4. Bevestig de machine stevig op de aanhanger.

Accugebruik

Veiligheid van accu en lader

Algemeen

- Onjuist gebruik of onderhoud van de acculader kan letsel tot gevolg hebben. Om dit risico te verminderen, dient u zich aan al de veiligheidsinstructies te houden.
- Gebruik uitsluitend de bijgeleverde lader om de accu op te laden.
- Controleer de gangbare netspanning in uw land alvorens de lader te gebruiken.
- Als u de lader buiten de VS aansluit op het stroomnet dient u mogelijk een adapterstekker van het juiste type te gebruiken.
- Laat de lader niet nat worden; bescherm hem tegen regen en sneeuw.
- Het gebruik van een accessoire dat niet aanbevolen of verkocht wordt door Toro kan leiden tot brandgevaar, elektrische schok of letsel.
- Om het gevaar op ontploffing van de accu te verminderen, moet u deze instructies in acht nemen, alsook de instructies van apparatuur die u in de buurt van de lader gaat gebruiken.
- Accu's kunnen explosieve gassen uitstoten als ze danig overladen worden.

Instructie

- Laat kinderen of personen die geen instructie hebben ontvangen de acculader nooit gebruiken of er onderhoudswerkzaamheden aan verrichten. Plaatselijke voorschriften kunnen nadere eisen stellen aan de leeftijd van degene die met de machine werkt. De eigenaar is verantwoordelijk voor de opleiding van alle bestuurders en monteurs.
- U moet alle instructies op de lader en in de handleiding lezen en begrijpen vóór u de lader in gebruik neemt, en deze instructies uitvoeren. Zorg ervoor dat u weet hoe u de lader dient te gebruiken.

Veiligheid van accu en lader (vervolg)

Vóór ingebruikname

- Hou omstanders en kinderen uit de buurt tijdens het laden.
- Draag tijdens het laden geschikte kleding, waaronder oogbescherming, een lange broek en stevige schoenen met een gripvaste zool.
- Schakel de machine uit en wacht 5 seconden tot de machine volledig zonder stroom is gevallen alvorens te laden. Als u dit niet doet, kan een vlamboog ontstaan.
- Zorg voor een goede ventilatie tijdens het opladen.
- Lees alle voorzorgsmaatregelen voor het laden en volg deze op.
- De lader is alleen bedoeld voor gebruik met circuits met een nominale wisselstroomspanning van 120 of 240 V, en beschikt over een aardingsstekker voor 120 V wisselstroom. Als u de lader wilt gebruiken met 240 V-circuits dient u uw erkende Toro distributeur te vragen om het juiste stroomsnoer.

Gebruik

- Geen bevroren accu opladen.
- Wees voorzichtig met het snoer. Draag de lader nooit bij het snoer en ruk nooit aan het stroomsnoer om de lader uit het stopcontact te trekken. Houd het snoer uit de buurt van hitte, olie en scherpe randen.
- Koppel de lader rechtstreeks aan op een geaard stopcontact. Gebruik de lader niet met een ongeaard stopcontact, zelfs niet als u een adapter gebruikt.
- Maak geen aanpassingen aan het meegeleverde stroomsnoer of de stekker.
- Maak geen aanpassingen aan het meegeleverde stroomsnoer of de stekker.
- Vermijd dat er metalen gereedschap in de buurt van of op de accu valt; dit kan vonken of kortsluiting van een elektrisch onderdeel veroorzaken en tot een explosie leiden.
- Neem metalen voorwerpen zoals ringen, armbanden, kettingen en horloges af voordat u met een lithium-ion-accu gaat werken. Een lithium-ion-accu kan voldoende stroom produceren om ernstige brandwonden te veroorzaken.
- Gebruik de lader nooit in een slecht verlichte omgeving of als u de hem door een andere omstandigheid niet goed kunt zien.
- Gebruik een geschikt verlengsnoer.
- Als het stroomsnoer beschadigd raakt bij het aansluiten, haal het snoer dan uit het stopcontact en neem contact op met een erkende Toro distributeur voor een vervangsnoer.
- Haal de lader uit het stopcontact als u hem niet gebruikt, voordat u hem verplaatst, of voordat u onderhoud uitvoert.

Onderhoud en opslag

- Bewaar de lader binnen op een droge, veilige plaats buiten het bereik van onbevoegde personen.
- De lader niet demonteren. Laat een erkende Toro distributeur de lader nakijken als onderhoud of herstelling vereist is.

Veiligheid van accu en lader (vervolg)

- Koppel het stroomsnoer af van het stopcontact voordat u onderhoud uitvoert of de lader gaat schoonmaken; zo verkleint u het risico op elektrische schokken.
- Zorg ervoor dat de veiligheids- en instructiestickers in goede staat zijn en vervang ze indien nodig.
- Gebruik de lader niet als het snoer of de stekker beschadigd is. Vervang een beschadigde kabel of stekker onmiddellijk.
- Als de lader een stevige klap gekregen heeft, gevallen is of op een andere manier beschadigd, gebruik hem dan niet; breng hem naar een erkende Toro distributeur.

Transport van de lithiumionaccu

Volgens het Amerikaanse Department of Transportation en internationale transportorganisaties moeten lithiumionaccu's worden getransporteerd in een speciale verpakking en alleen door transporteurs die daarvoor een certificaat hebben. In de VS is het u toegestaan om een accu te transporteren die gemonteerd is op een met een accu aangedreven machine, en dat onder bepaalde wettelijke vereisten. Neem contact op met het Department of Transportation in de VS of de bevoegde overheidsinstelling in uw land voor gedetailleerde voorschriften in verband met het transport van uw eFlex of eFlex accu.

Neem voor gedetailleerde informatie over het verzenden van een accu contact op met uw erkende Toro distributeur.

Onderhoud van de lithiumionaccu

De lithiumionaccu heeft voldoende spanning om de arbeid waarvoor hij bedoeld is gedurende zijn levensduur uit te voeren. Na verloop van tijd wordt de totale arbeid die een accu kan verrichten in één laadbeurt geleidelijk kleiner. De volgende tabel geeft een overzicht van de geschatte arbeid die de machine ongeveer zou moeten kunnen uitvoeren in de eerste 4 jaar van gebruik:

Jaar	Gemaaid oppervlak per laadbeurt
1	3809 m^2
2	3623 m^2
3	3252 m^2
4	3066 m^2

Opmerking: Deze oppervlakte kan variëren naargelang de afstand die u moet afleggen om te beginnen werken, de contactinstelling van het ondermes en andere factoren die in dit hoofdstuk aan bod komen.

Om uw accu een maximale levensduur te geven en deze zo lang mogelijk te gebruiken, dient u de volgende maatregelen te treffen:

- Open het accupack niet. Er bevinden zich geen door de gebruiker te onderhouden onderdelen in het accupack. Als u het accupack opent, vervalt de garantie. Het accupack is beveiligd door inrichtingen die moeten voorkomen dat de gebruiker er ingrepen aan uitvoert.

Onderhoud van de lithiumionaccu (vervolg)

- Stal/parkeer de machine in een schone, droge garage of stalruimte, **en vermijd direct zonlicht en hittebronnen.** Niet stallen op een plaats waar het kouder wordt dan -30 °C of warmer dan 60 °C. **Temperaturen buiten deze limieten brengen schade toe aan uw accu.** Hoge temperaturen tijdens de stallingsperiode verkorten de levensduur van de accu, vooral als deze onder grote spanning staat.
- Als u de machine gedurende langer dan 10 dagen wilt stallen, moet u de machine op een koele plaats zetten en moet de accu ten minste 50% opgeladen zijn. Vermijd direct zonlicht.
- Als u in warme omstandigheden of in direct zonlicht maait, kan de accu oververhit raken. In dat geval verschijnt een temperatuurwaarschuwing op het InfoCenter. De machine werkt dan niet meer met de messenkooi ingeschakeld, en de machine vertraagt.

  Rijd de machine onmiddellijk naar een koele plaats buiten rechtstreeks zonlicht, schakel de machine uit en laat de accu volledig afkoelen voordat u terug aan het werk gaat.
- Houd het deksel van het accupack schoon. De witte kleur kaatst zonlicht terug en vertraagt de opwarming van het accupack. Een vuil deksel laat de temperatuur in het accupack elke dag verhogen en verkleint de capaciteit van de accu.
- Stel het ondermes zodanig af dat er slechts zeer licht contact is met de messenkooi. Zo heeft de messenkooi minder stroom nodig en kan de machine meer arbeid verrichten voordat u de accu moet herladen.

Gebruik van de lader voor de lithiumionaccu

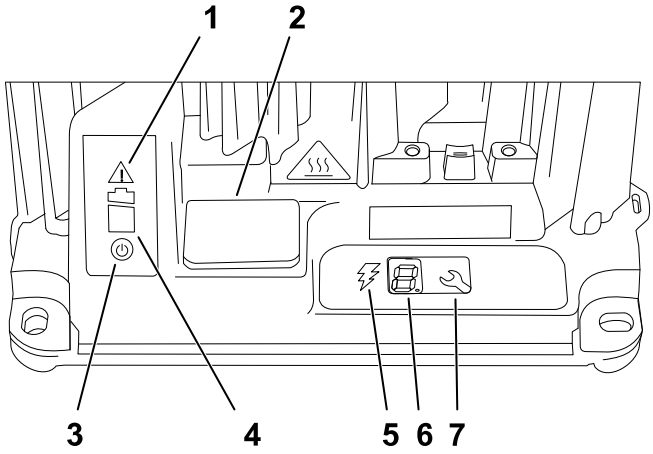

G404840

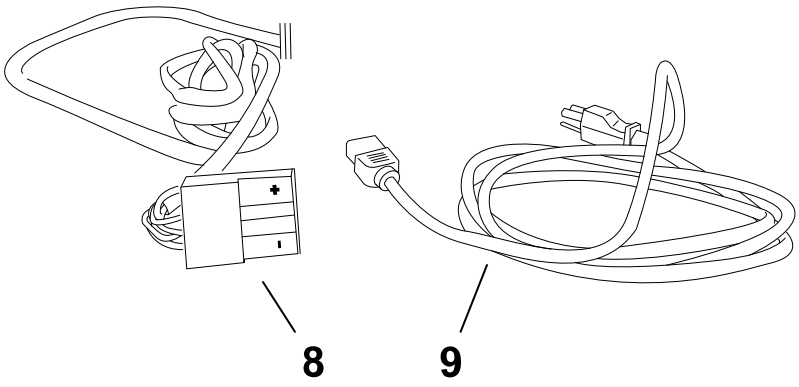

G404841

1. Foutindicatielampje
2. Deksel van USB-aansluiting
3. AC-stroomindicatorlampje
4. Indicatielampje accuspanning
5. Indicatielampje laadoutput
6. Lcd
7. Selectieknop
8. Outputcontact en snoer
9. Stroomsnoer

Aansluiten op een vermogensbron

Om het gevaar op een elektrische schok te verkleinen, is deze lader uitgerust met een geaarde stekker met 3 contacten (type B). Als de stekker niet past in het stopcontact, zijn er andere geaarde stekkers beschikbaar; neem contact op met een erkende Toro distributeur.

Pas de lader of het stroomsnoer op geen enkele manier aan.

GEVAAR

Contact met water terwijl de machine in bedrijf is kan elektrische schokken veroorzaken en letsel of de dood tot gevolg hebben.

Raak de stekker of de acculader niet aan als u natte handen hebt of in water staat.

Gebruik van de lader voor de lithiumionaccu (vervolg)

BELANGRIJK

Controleer het stroomsnoer regelmatig op gaten of scheuren in de isolatie. Een beschadigd snoer mag niet worden gebruikt. Leid het snoer niet door stilstaand water of nat gras.

1. Sluit de stekker van het stroomsnoer aan op het overeenkomende voedingsstopcontact van de lader.

⚠ WAARSCHUWING ⚠

Als het snoer van de lader beschadigd is, kan dat elektrische schokken of vuur veroorzaken.

Controleer het stroomsnoer grondig voordat u de lader gaat gebruiken. Als het snoer beschadigd is, mag u de lader niet gebruiken tot het snoer vervangen is.

2. Sluit het uiteinde van het stroomsnoer met de muurstekker aan op een geaard stopcontact.

De lithiumionaccu opladen

⚠ OPGELET ⚠

De accu's herladen met een lader van die niet door Toro werd geleverd, kan leiden tot oververhitting of soortgelijke storingen, en uiteindelijk tot materiële schade en/of persoonlijk letsel.

Gebruik de door Toro geleverde lader om de accu op te laden.

Aanbevolen temperatuurbereik voor opladen

Aanbevolen oplaadbereik	0 tot 45 °C
Oplaadbereik bij lage temperatuur (lagere stroom)	-10 tot 0 °C
Oplaadbereik bij hoge temperatuur (lagere stroom)	45 tot 60 °C

BELANGRIJK

Laad de accu’s alleen op bij temperaturen die binnen het aanbevolen temperatuurbereik liggen.

Gebruik van de lader voor de lithiumionaccu (vervolg)

Opmerking: De lader werkt niet bij temperaturen die buiten het aanbevolen temperatuurbereik liggen.

1. Parkeer de machine op het daartoe bestemde laadpunt.
2. Stel de parkeerrem in werking.
3. Schakel de machine uit en verwijder het contactsleuteltje.
4. Koppel de aansluiting met T-greep ① van de hoofdkabelboom los van de hoofdstroomaansluiting ② van de accubasis.
5. Maak zowel het accupack als de contacten van de lader droog en schoon.

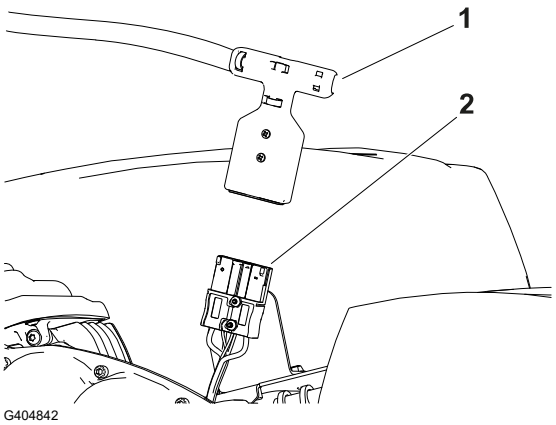

BELANGRIJK

Gebruik geen sterke oplosmiddelen die de sterkte van het plastic van het contact aantasten. Gebruik geen diëlektrisch smeervet op de contacten.

6. Lijn de positieve connectoren (gemarkeerd met een '+'). van de connector van de lader en de stroomaansluiting uit en klik ze vast.

Het opladen controleren en problemen oplossen

Opmerking: Het lcd geeft boodschappen weer tijdens het opladen. De meeste boodschappen zijn routine.

Als er een fout is, zal het foutindicatielampje amber of lichtrood knipperen. Een foutboodschap zal verschijnen op het InfoCenter, 1 cijfer tegelijk, met in het begin de letter E of F (bv.: E-0-1-1).

Raadpleeg de *Onderhoudshandleiding* om een fout te corrigeren.

De lader afkoppelen

1. Verwijder de aansluiting met T-greep van de lader van de stroomaansluiting van de accu die bevestigd is aan de accubak.

BELANGRIJK

Trek niet aan de snoeren

Gebruik van de lader voor de lithiumionaccu (vervolg)

2. Bewaar de T-greep van de lader en het snoer zodanig dat ze niet beschadigd kunnen worden.

Onderhoud

WAARSCHUWING

Als u de machine niet goed onderhoudt kunnen systemen van de machine voortijdig defect raken en u of omstanders mogelijk letsel toebrengen.
Zorg ervoor dat de machine goed wordt onderhouden en goed functioneert zoals aangegeven in deze instructies.

Opmerking: Bepaal vanuit de normale bestuurderspositie de linker- en rechterzijde van de machine.

BELANGRIJK

Kantel de machine niet met een hoek die groter is dan 25°. Als u de machine kantelt met een hoek die groter is dan 25°, lekt er olie in de verbrandingskamer en/of uit de dop van de brandstoftank.

BELANGRIJK

Raadpleeg de gebruikershandleiding van de motor voor verdere onderhoudsprocedures.

De machine veilig onderhouden

- Doe het volgende voordat u de bestuurdersstoel verlaat:
  - Parkeer de machine op een horizontaal oppervlak.
  - Schakel de maai-eenheid/maai-eenheden uit.
  - Zorg dat de tractie in neutraal staat.
  - Stel de parkeerrem in werking.
  - Zet de machine uit en verwijder het sleuteltje (indien aanwezig).
  - Wacht totdat alle bewegende onderdelen tot stilstand zijn gekomen.
- Laat de onderdelen van de machine afkoelen voordat u onderhoudswerkzaamheden uitvoert.
- Voer indien mogelijk geen onderhoudswerkzaamheden uit als de machine draait. Blijf uit de buurt van bewegende onderdelen.
- Als de machine ingeschakeld moet zijn terwijl u onderhoud uitvoert, hou uw kleding, handen, voeten en andere lichaamsdelen dan uit de buurt van de maai-eenheid, werktuigen en andere bewegende delen. Houd omstanders op een afstand.
- Verwijder gras en vuil van de maai-eenheid, de aandrijving, de motor en de accu om brand te voorkomen.
- Houd alle onderdelen in goede staat. Vervang versleten, beschadigde en ontbrekende onderdelen en stickers. Zorg dat al het bevestigingsmateriaal goed vastzit zodat de machine steeds veilig kan worden gebruikt.
- Controleer de onderdelen van de grasvanger regelmatig en vervang ze wanneer dit nodig is.
- Om veilige en optimale prestaties van de machine te verkrijgen, moet u ter vervanging alleen originele Toro onderdelen gebruiken. Gebruik ter vervanging nooit onderdelen van andere fabrikanten, omdat dit gevaarlijk kan zijn en de productgarantie hierdoor kan vervallen.
- Indien grote reparaties nodig zijn of ondersteuning vereist is, moet u contact opnemen met een erkende Toro distributeur.

Aanbevolen onderhoudsschema

Onderhoudsinterval	Onderhoudsprocedure	Onderdeelnr.	Aantal	Beschrijving
Voor elk gebruik of dagelijks	Maak de machine schoon.	-	-	-
Om de 750 bedrijfsuren	Ververs de transmissieolie.	505-183	1	Dexron VI synthetische transmissievloeistof (18.9 liter)
Jaarlijks	Stel de tractiekabel af.	-	-	-

Daily Maintenance Checklist

Duplicate this page for routine use.

Maintenance Check Item	For the week of:						
	Mon.	Tues.	Wed.	Thurs.	Fri.	Sat.	Sun.
Check the brake-lock-lever operation.							
Check for unusual operating noises.							
Check the reel-to-bedknife adjustment.							
Check the height-of-cut adjustment.							
Touch up damaged paint.							
Clean the machine.							

Notation for Areas of Concern

Inspection performed by:		
Item	**Date**	**Information**

Procedures voorafgaand aan onderhoud

De machine klaarmaken voor onderhoud

WAARSCHUWING

Tijdens het onderhoud of het afstellen van de machine kan iemand de machine starten. Als de machine per ongeluk gestart wordt, kan dat u en andere omstanders ernstig verwonden.

Laat de tractiehendel los, stel de parkeerrem in werking, verwijder het sleuteltje en koppel de accu af voordat u onderhoudswerkzaamheden uitvoert.

---

1. Parkeer de machine op een horizontaal oppervlak.
2. Stel de parkeerrem in werking.
3. Schakel de machine uit.
4. Wacht totdat alle bewegende onderdelen tot stilstand zijn gekomen voordat u de machine stalt of er onderhoud of reparaties aan uitvoert.
5. Koppel de accu af door de aansluiting met T-greep (1) van de hoofdstroomaansluiting te trekken (2).

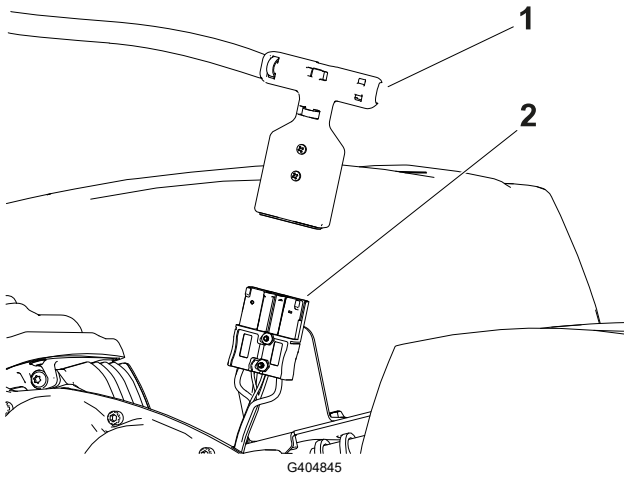

Onderhoud elektrisch systeem

Veiligheid van het elektrisch systeem

- Koppel de accu af voordat u reparaties aan de machine verricht.
- Laad de accu op in een open, goed geventileerde ruimte, uit de buurt van vonken en open vuur. Haal de oplader uit het stopcontact voordat u de accu aan- of loskoppelt. Draag beschermende kleding en gebruik geïsoleerd gereedschap.

Onderhoud van de lithiumionaccu

De etiketten zijn de enige onderdelen in het accupack die onderhoud van de gebruiker vereisen. Neem contact op met een erkende Toro distributeur als u problemen ondervindt met uw accu.

⚠ WAARSCHUWING ⚠

De accu staat onder een hoge spanning, wat gevaar op brandwonden of elektrocutie inhoudt.

- **U mag niet proberen de accu te openen.**
- **Steek nooit iets anders in de aansluiting van de accu dan de draadboomaansluiting die bij het product geleverd werd.**
- **Wees uiterst voorzichtig bij het omgaan met een accu met een gebarsten behuizing.**
- **Gebruik alleen de lader die ontworpen is voor de accu.**

Accu verwijderen

De lithiumionaccu moet worden afgevoerd of gerecycled in overeenstemming met de plaatselijke en nationale regelgeving.

Onderhoud van de acculader

BELANGRIJK

Elektrische herstellingen mogen alleen worden uitgevoerd door een erkende Toro distributeur.

De gebruiker kan weinig onderhoudstaken zelf uitvoeren, tenzij de lader beschermen tegen beschadiging en de weerselementen.

- Maak de de snoeren en de behuizing van de lader telkens na gebruik schoon met een vochtige doek.
- Rol de snoeren op als u ze niet gebruikt.
- Controleer de snoeren regelmatig op schade en vervang indien nodig met erkende Toro onderdelen.

Zekeringen vervangen

Als u de machine niet kunt inschakelen, zelfs na een laadbeurt, controleer dan de zekeringen op de volgende manier:

1. Schakel de machine uit en koppel het accupack af.

Zekeringen vervangen (vervolg)

2. Draai de 4 schroeven los (1) waarmee het deksel van het accupack is bevestigd en verwijder het deksel.
3. Controleer de zekeringen in de zekeringhouder (2).

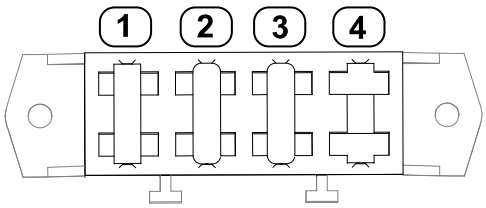

G404909

(1) 30 A – circuits hoofdstroomaansluiting

(2) 3 A – stroomcircuits elektronica

(3) 3 A – circuit optionele ledwerkverlichting

(4) Open sleuf

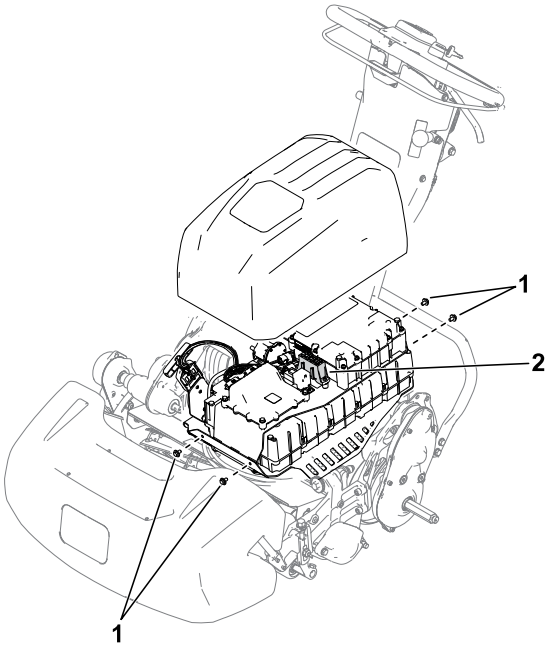

G404897

4. Als een zekering gesprongen is, moet u deze vervangen door een zekering met het juiste voltage en ampère. Raadpleeg de *Onderhoudshandleiding* van de tractie-eenheid voor de specifieke onderdeelnummers van de zekering.

BELANGRIJK

Alle zekeringen van de machine zijn geschikt voor 80V. Gebruik geen autozekeringen van 12V.

Onderhoud van de bedieningsorganen

De bedrijfs-/parkeerrem afstellen

Stel de bedrijfs-/parkeerrem af als deze slipt tijdens het gebruik.

1. Schakel de parkeerrem uit.

De bedrijfs-/parkeerrem afstellen (vervolg)

2. Meet de speling aan het uiteinde van de parkeerremhendel ①.

   De speling van de hendel moet tussen 12,7 en 25,4 mm bedragen ②. Als de speling zich niet binnen dit bereik bevindt, gaat u naar de volgende stap om de remkabel af te stellen ③.

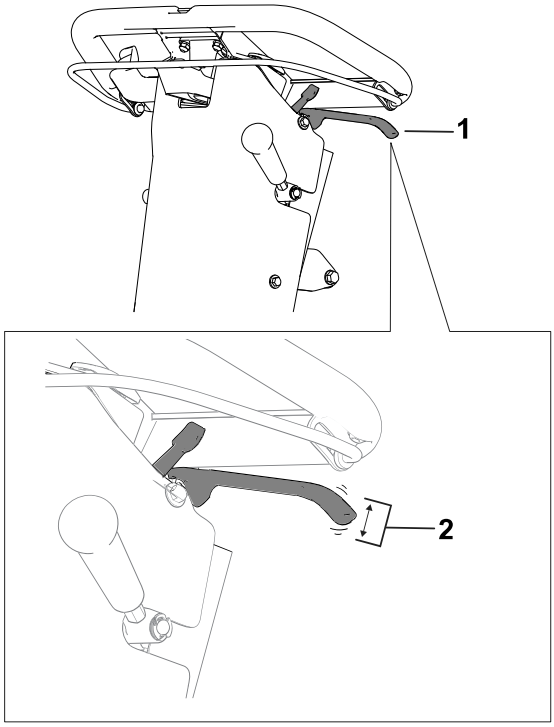

G404912

3. Stel de remkabelspanning als volgt in:

   - Draai om de kabelspanning te verhogen de voorste contramoer ① op de kabel losser en de achterste contramoer vaster ②. Herhaal deze stap en stel indien nodig de spanning verder bij.
   - Draai om de kabelspanning te verminderen de achterste contramoer ② losser en de voorste contramoer op de kabel vaster ①. Herhaal deze stap en stel indien nodig de spanning verder bij.

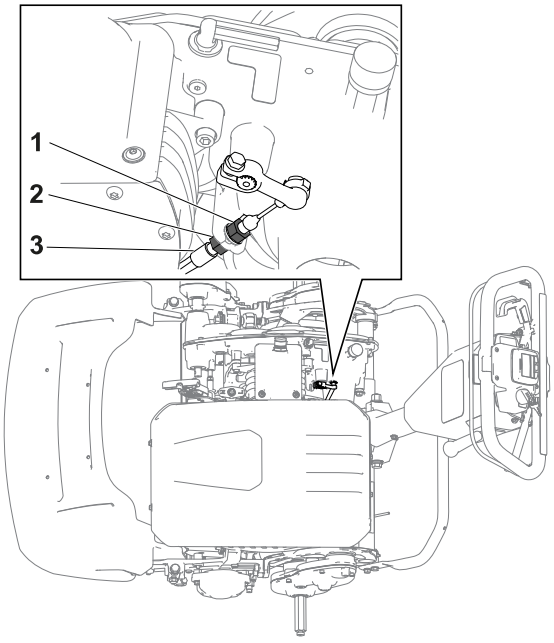

G426886

Onderhoud van het aandrijfsysteem

Transmissieolie verversen

1. Verwijder de ontluchter en adapter ① van de transmissie.

Transmissieolie verversen (vervolg)

2. Laat iemand anders de machine achterwaarts kantelen en plaats een bak④ onder de transmissie②.

   Opmerking: Vang de transmissievloeistof op in de bak.
3. Verwijder de aftapplug③ uit de transmissie en laat de vloeistof weglopen.
4. Plaats de aftapplug terug.

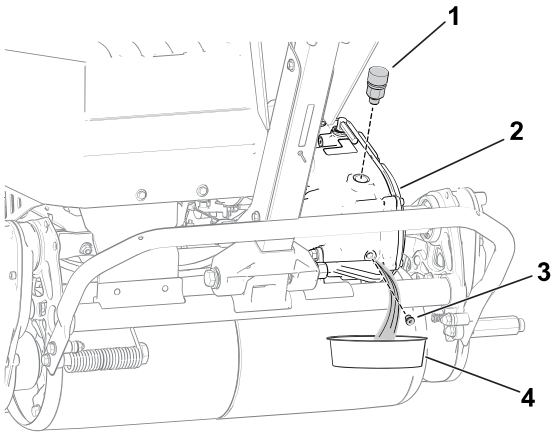

G404916

5. Draai de aftapplug vast met een torsie van **4 tot 5 N·m**.
6. Vul 473 ml Dexron VI synthetische transmissievloeistof bij door het ontluchtingsgat van de adapter.
7. Monteer de ontluchter en adapter en draai de eenheid vast met een torsie van **12 tot 15 N·m**.

Onderhoud van de maai-eenheid

Veiligheid van de messen

- Wees voorzichtig als u de messenkooi van de maai-eenheid controleert. Draag handschoenen en wees voorzichtig als u onderhoudswerkzaamheden uitvoert aan de messenkooi.
- Versleten of beschadigde messen of ondermessen kunnen breken en een stuk ervan kan naar u of naar omstanders worden uitgeworpen en zo ernstig lichamelijk of dodelijk letsel toebrengen.
- Controleer op gezette tijden de maaimessen en ondermessen op overmatige slijtage en beschadigingen.
- Wees voorzichtig als u de messen controleert. Draag handschoenen en wees voorzichtig als u onderhoudswerkzaamheden uitvoert aan de messenkooien. De maaimessen en ondermessen mogen alleen worden vervangen of gewet; probeer ze nooit te rechten of eraan te lassen.

De maai-eenheid monteren

1. Zet de kickstandaard op de ONDERHOUDSSTAND van de maai-eenheid.
2. Lijn de maai-eenheid uit met het frame.

De maai-eenheid monteren (vervolg)

3. Zet de ophangingvergrendelingen ① naar beneden om de maai-eenheid te bevestigen aan de machine.
4. Beweeg de kraag ② uit de groef van de transmissiekoppelingsas en plaats de zeskantige buis ③ in de koppelingsas van de maai-eenheid ④.
5. De grasmand monteren.

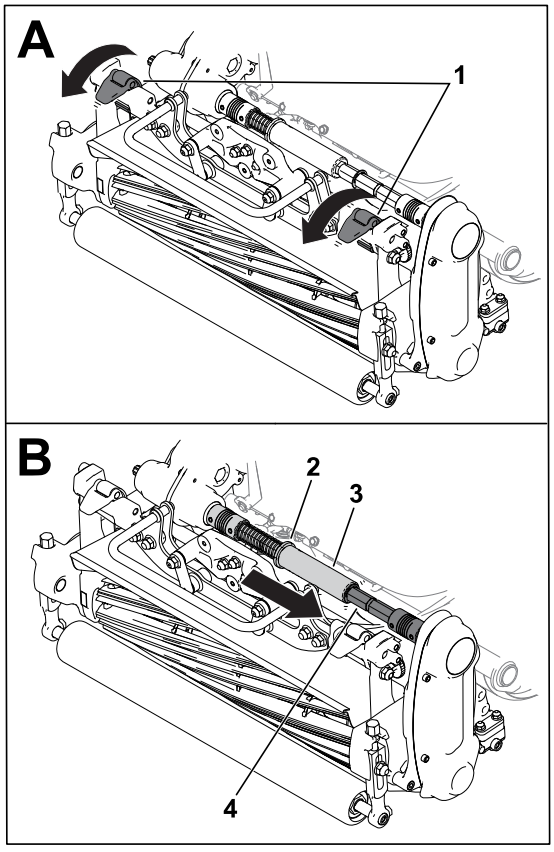

G404930

De maai-eenheid verwijderen

Opmerking: De zeskantige buis ② komt los indien u de messenkooiaandrijving inschakelt wanneer de maai-eenheid verwijderd is.

1. Zet de kickstandaard op de ONDERHOUDSSTAND van de maai-eenheid.
2. Verwijder de grasmand (indien aanwezig).
3. Zet de kraag ① in de groef van de transmissie-as.

   Opmerking: Dit haalt de spanning van de veer.

De maai-eenheid verwijderen (vervolg)

4. Schuif de zeskantige buis ② van de koppelingsas van de maai-eenheid ③.
5. Zet de ophangingvergrendelingen ④ naar boven om de maai-eenheid los te maken van de machine.
6. Verwijder de maai-eenheid van het frame.

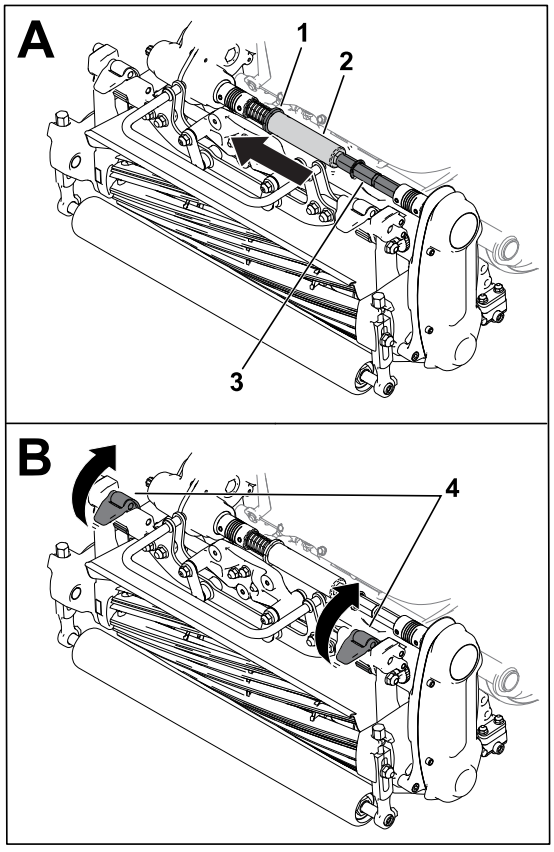

G404931

Informatie m.b.t. wetten

Voer 1 van de volgende opties uit om de maai-eenheid te wetten:

- Monteer de toegangswetset (model 139-4342) en gebruik een wetmachine. Neem contact op met uw erkende distributeur om deze set aan te schaffen.
- Gebruik het InfoCenter om over te schakelen op wetmodus.

  Om over te schakelen op wetmodus, selecteert u WETTEN in het ONDERHOUDSMENU. Volg de instructies van het InfoCenter om de maai-eenheid te wetten.

  Opmerking: Zodra u de stang ② loslaat, wordt de wetmodus gedeactiveerd. U kunt de vork van het palmechanisme van de bedieningsstang ① gebruiken (meegeleverd in de zak met losse onderdelen) om de stang te bevestigen in de ingeschakelde stand.

  Verwijder de vork van het palmechanisme van de bedieningsstang als u klaar bent met wetten.

Informatie m.b.t. wetten (vervolg)

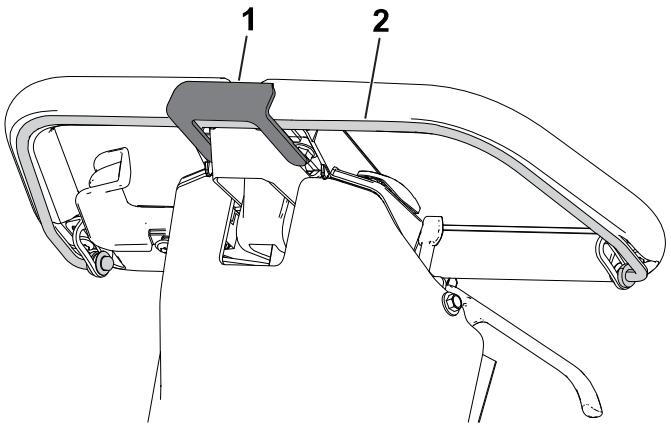

1 Vork van het palmechanisme van de bedieningsstang

2 Stang

Reinigen

De machine schoonmaken

Was de machine telkens na gebruik met een mild reinigingsmiddel en water wassen. Was de machine nooit met een hogedrukreiniger. Gebruik niet te veel water, vooral niet in de buurt van de schakelhendelplaat, het InfoCenter, de elektrische hoofdkast en de stroomaansluiting van de machine. Reinig de motor zodat deze naar behoren kan afkoelen tijdens het werk. Hou ook het accupack zo schoon mogelijk om ervoor te zorgen dat het wit blijft. Op die manier wordt zonlicht weerkaatst en raakt de accu niet oververhit door zonlicht.

BELANGRIJK

Gebruik geen brak of teruggewonnen water om de machine schoon te maken.

BELANGRIJK

Stal en parkeer de machine altijd op plaatsen waar geen direct zonlicht valt; verhitting door de zon verkort de levensduur van het accupack.

De machine veilig stallen

- Zet de machine uit, verwijder het contactsleuteltje (indien aanwezig) en wacht totdat alle bewegende onderdelen tot stilstand zijn gekomen voordat u de bestuurderspositie verlaat. Laat de machine afkoelen voordat u deze afstelt, reinigt, stalt of er onderhoudswerkzaamheden aan verricht.
- Sla de machine niet op op plaatsen waar open vlammen, vonken of waakvlammen (bv. van een boiler of andere toestellen) aanwezig kunnen zijn.

De machine stallen

1. Maak de machine schoon.

BELANGRIJK

U kunt de machine met een mild reinigingsmiddel en vers, schoon water wassen. Reinig de machine niet met een hogedrukreiniger. Gebruik niet te veel water, vooral niet in de buurt van de schakelhendelplaat, het InfoCenter, de elektrische hoofdkast en de stroomaansluiting van de machine.

2. Controleer alle bevestigingen en draai deze vast. Versleten of beschadigde delen repareren of vervangen.
3. Werk alle krassen en afgebladderde metaaloppervlakken bij met lak die verkrijgbaar is bij uw erkende Toro distributeur.
4. Volg de vereisten voor de opslag van de accu voor langere opslag.
5. Dek de machine af om deze te beschermen en schoon te houden.

Voorschriften voor het bewaren van de accu

Opmerking: U hoeft de accu niet van de machine te nemen als u deze gaat stallen.

Controleer in de volgende tabel de voorgeschreven temperatuur voor opslag:

Temperatuurvoorschriften voor opslag

Omstandigheden van opslag	Temperatuurvoorschriften
Normale omstandigheden	-20 tot 45 °C

Temperatuurvoorschriften voor opslag (vervolg)

Extreme hitte – maximaal 1 maand	45 tot 60 °C
Extreme koude – maximaal 3 maanden	-30 tot -20 °C

BELANGRIJK

Temperaturen buiten deze limieten brengen schade toe aan uw accu.

De temperatuur waarin de accu wordt bewaard heeft invloed op de levensduur ervan. Langdurige opslag bij extreme temperaturen verkort de levensduur van de accu. Stal de machine op een koele plaats waar het niet vriest.

- Voordat u de machine stalt, moet u de accu laden of ontladen tot 40% à 60% van de maximale spanning (50,7 tot 52,1 V).

  Opmerking: Een 50% geladen accu verzekert een maximale levensduur. Laadt u de accu voor 100% op voordat u deze gaat stallen, dan verkort de levensduur.

  Verwacht u de machine voor langere tijd te stallen, laad de accu dan voor ongeveer 60%.
- Na elke stallingsperiode van 6 maanden moet u het laadniveau van de accu controleren en zorgen dat dit 40 tot 60% bedraagt. Is het laadniveau onder de 40% gezakt, laad de accu dan op tot 40 à 60%.
- U kunt een multimeter gebruiken om het laadniveau van een uitgeschakelde machine te controleren. In de volgende tabel ziet u welke spanning overeenkomt met welk laadniveau.

Spanning	Laadniveau
52,1 V	60%
51,4 V	50%
50,7 V	40%

- Bent u klaar met het opladen van de accu, haal de oplader dan uit het stopcontact. Tijdens de opslagperiode moet u de voeding afkoppelen. Anders gaat de accu sneller leeglopen.
- Laat u de oplader op de machine zitten, dan wordt deze uitgeschakeld zodra de accu volledig opgeladen is. Om de oplader opnieuw in te schakelen, moet u deze afkoppelen en opnieuw aansluiten.

De lader opslaan

1. Maak de oplader los van de machine.
2. Koppel het stroomsnoer af van de lader en rol het nauwkeurig op.
3. Controleer het stroomsnoer nauwkeurig op tekenen van slijtage of beschadiging. Vervang het snoer als het versleten of beschadigd is.
4. Controleer de lader nauwkeurig op versleten, losse of beschadigde onderdelen. Neem contact op met een erkende Toro distributeur voor hulp bij het herstellen of vervangen van onderdelen.

5. Bewaar de lader en het stroomsnoer op een schone, droge plaats waar ze geen klappen of schade kunnen oplopen en niet worden blootgesteld aan bijtende dampen.

Accugarantie

De herlaadbare lithiumionaccu is gegarandeerd vrij van materiaalgebreken of fabricagefouten gedurende een aantal jaar zoals vermeld in de onderstaande tabel. Na verloop van tijd en na langdurig gebruik wordt de capaciteit (ampère-uur) per volledige herlaadbeurt kleiner. Het energieverbruik varieert naargelang gebruik, werktuigen, gazonomstandigheden, terrein, instellingen en temperatuur.

Product	Garantieperiode
Workman GTX lithium multifunctioneel werkvoertuig	5 jaar
Greensmaster eTriFlex tractie-eenheid	4 jaar
Greensmaster eFlex 1021/e1021 greensmaaier	4 jaar

Toro Garantie

Beperkte garantie gedurende twee jaar of 1500 bedrijfsuren

Voorwaarden en producten waarvoor de garantie geldt

The Toro Company garandeert dat uw product voor commercieel gebruik ("product?) vrij is van tekortkomingen in de materialen en fabricagefouten gedurende 2 jaar of 1.500 werkuren*, afhankelijk van welke termijn het eerst wordt bereikt. Deze garantie geldt voor alle producten met uitzondering van beluchters (raadpleeg voor deze producten de afzonderlijke garantieverklaringen). In een geval waarin de garantie van toepassing is, zullen wij het product kosteloos repareren en ook niet de kosten van diagnose, arbeid, onderdelen en transport in rekening brengen. De garantie gaat in op de datum waarop het product is geleverd aan de oorspronkelijke koper. *Producten uitgerust met een urenteller.

Aanwijzingen voor aanvraag van garantieservice

U dient contact op te nemen met de distributeur van commerciële producten of erkende dealer bij wie u het product heeft gekocht, zodra u denkt dat er sprake is van een geval waarop de garantie van toepassing is. Als het u moeite kost een distributeur of erkende dealer te vinden of vragen hebt over rechten of plichten met betrekking tot de garantie, kunt u contact met ons opnemen op:

Toro Commercial Products Service Department
8111 Lyndale Avenue South
Bloomington, MN 55420-1196 VS
+1-952-888-8801 of +1–800–952-2740
E-mail: commercial.warranty@toro.com

Plichten van de eigenaar

Als eigenaar van het product bent u verantwoordelijk voor de vereiste onderhouds- en afstelwerkzaamheden die worden vermeld in de *Gebruikershandleiding*. Herstellingen voor problemen met het product die worden veroorzaakt door het niet uitvoeren van de vereiste onderhouds- en afstelwerkzaamheden worden niet gedekt door deze garantie.

Zaken en gevallen die niet onder de garantie vallen

Niet alle storingen of defecten van het product die plaatsvinden tijdens de garantieperiode zijn materiaalgebreken of fabricagefouten. Buiten deze garantie vallen:

- Productstoringen die het gevolg zijn van het gebruik van vervangstukken niet afkomstig van Toro, of van het aanbrengen of gebruiken van randapparaten of aangepaste accessoires en producten die niet van het merk Toro zijn.
- Productstoringen veroorzaakt door het feit dat de eigenaar nalaat aanbevolen onderhoud en/of aanpassingen uit te voeren.
- Defecten als gevolg van verkeerd, achteloos of roekeloos gebruik van het product.
- Door gebruik versleten onderdelen die niet defect zijn. Voorbeelden van onderdelen die slijten of worden verbruikt tijdens een normaal gebruik van het product zijn onder meer, maar niet uitsluitend: remblokken en remvoeringen, koppelingsvoeringen, maaimessen, messenkooien, rollen en lagers (verzegeld of smeerbaar), snijplaten, bougies, zwenkwielen en zwenkwiellagers, banden, filters, drijfriemen en sommige onderdelen van spuitmachines zoals membranen, spuitdoppen, vloeistofstroommeters en afsluitkleppen.
- Storingen die worden veroorzaakt door externe invloeden zijn onder meer, maar niet uitsluitend: weersomstandigheden, wijze van opslag, verontreiniging, gebruik van niet-goedgekeurde brandstoffen, koelvloeistoffen, smeermiddelen, additieven, meststoffen, water of chemicaliën.
- Storingen of gebrekkige prestaties die het gevolg zijn van het gebruik van brandstoffen (bv. benzine, diesel of biodiesel) die niet voldoen aan hun respectievelijke industriestandaarden.
- Normale geluiden, trilling, slijtage en achteruitgang. Normale “slijtage□? omvat, maar is niet beperkt tot, schade aan zittingen ten gevolge van slijtage of afslijting, afgesleten geverfde oppervlakken, gekraste stickers of ramen.

Onderdelen

De garantie op vervangingsonderdelen volgens het vereiste onderhoud geldt tot de geplande vervangdatum van het betreffende onderdeel. Een onderdeel dat uit hoofde van de garantie is vervangen, komt voor de duur van de oorspronkelijke productgarantie in aanmerking voor de garantie en wordt eigendom van Toro. Toro neemt de uiteindelijke beslissing of een onderdeel of een groep van onderdelen wordt gerepareerd of vervangen. Toro mag voor garantiereparaties in de fabriek gereviseerde onderdelen gebruiken.

Garantie semitractieaccu en lithiumionaccu

Semitractieaccu's en lithiumionaccu's hebben een specifiek totaal aantal kilowatturen die zij tijdens hun levensduur kunnen leveren. De gebruikte technieken voor het bedienen, opladen en onderhouden van de accu kan leiden tot een langere of kortere levensduur van de accu. Als de accu's in dit product worden gebruikt, zal hun bruikbaarheid tussen de oplaadintervallen langzaam verminderen totdat deze volledig uitgeput zijn. Een accu vervangen die versleten is ten gevolge van normaal gebruik is de verantwoordelijkheid van de eigenaar van het product.

Opmerking: (alleen voor lithiumionaccu): raadpleeg de garantie van de accu voor meer informatie.

Levenslange garantie van krukas (uitsluitend voor ProStripe 02647 model)

De ProStripe met originele Toro koppelingsplaat en mesremkoppeling (ingebouwde mesremkoppeling (BBC) + koppelingsplaat) als originele uitrusting die door de originele aankoper wordt gebruikt in overeenstemming met de aanbevolen gebruiks- en onderhoudsprocedures, valt onder een levenslange garantie tegen verbuiging van de krukas van de motor. Machines die zijn uitgerust met frictieringen, mesremkoppelingeenheden (BBC) en andere dergelijke toestellen vallen niet onder de levenslange garantie van de krukas.

Onderhoud is op kosten van de eigenaar

Opvoeren van de motor, smeren, reinigen en waxen, het vervangen van filters, koelvloeistof en het uitvoeren van aanbevolen onderhoudswerkzaamheden behoren tot de gebruikelijke werkzaamheden die nodig zijn voor Toro producten en die voor rekening van de eigenaar zijn.

Algemene voorwaarden

Op grond van deze garanties mogen reparaties uitsluitend worden uitgevoerd door een erkende Toro- dealer.

De Toro Company is niet aansprakelijk voor indirecte of bijkomende schade dan wel gevolgschade in samenhang met het gebruik van de Toro producten die onder deze garantie vallen, inclusief de kosten of uitgaven voor de levering van vervangend materiaal of diensten gedurende een redelijke periode van onbruikbaarheid of buitengebruikstelling tijdens de uitvoering van reparatiewerkzaamheden op grond van deze garantie. Met uitzondering van de emissiegarantie waarnaar hieronder (indien van toepassing) wordt verwezen, bestaat er geen andere uitdrukkelijke garantie. Alle impliciete garanties van verkoopbaarheid of geschiktheid voor gebruik zijn beperkt tot de duur van deze uitdrukkelijke garantie.

Sommige landen staan uitsluitingen van bijkomende schade of gevolgschade of beperkingen op de duur van de impliciete garantie niet toe, zodat bovengenoemde uitsluitingen en beperkingen in uw geval mogelijk niet van toepassing zijn. Deze garantie geeft u specifieke rechten; daarnaast kunt u beschikken over andere rechten die per land kunnen verschillen.

Opmerking met betrekking tot de emissiegarantie

Het emissiecontrolesysteem op uw product kan vallen onder de dekking van een afzonderlijke garantie die tegemoetkomt aan de eisen van de Amerikaanse Environmental Protection Agency (EPA) en/of de California Air Resources Board (CARB). De beperkingen van de bedrijfsuren die hierboven zijn genoemd, gelden niet voor de garantie op het emissiecontrolesysteem. Zie de garantieverklaring voor het controlesysteem van de emissie van de motor in de Gebruikershandleiding van uw product of in het documentatiemateriaal van de fabrikant van de motor.

Andere landen dan de VS, Mexico of Canada

Kopers van Toro-producten die zijn geëxporteerd uit de Verenigde Staten of Canada, moeten contact opnemen met hun Toro Distributeur (dealer) voor de garantiebepaling die in hun land, provincie of staat van toepassing zijn. Als u om een of andere reden ontevreden bent over de service van uw verdeler of moeilijk informatie over de garantie kunt krijgen, verzoeken wij u contact op te nemen met uw erkend Toro servicecenter.

Californië Proposition 65 Waarschuwingsinformatie

Wat betekent deze waarschuwing?
Sommige producten die op de markt zijn bevatten een etiket met een waarschuwing als:

WAARSCHUWING: Kanker en schade aan de voortplantingsorganen – www.p65Warnings.ca.gov.

Wat is Prop 65?
Prop 65 geldt voor elk bedrijf dat actief is in Californië, producten verkoopt in Californië, of producten maakt die kunnen worden verkocht of geïmporteerd in Californië. De wet schrijft voor dat de Gouverneur van Californië een lijst van chemische stoffen bijhoudt en publiceert waarvan bekend is dat ze kanker, geboorteafwijkingen en/of andere schade aan de voortplantingsorganen kunnen veroorzaken. De lijst wordt jaarlijks bijgewerkt en omvat honderden chemische stoffen die in veel alledaagse voorwerpen voorkomen. Prop 65 heeft als doel mensen te informeren over blootstelling aan deze chemische stoffen.

Prop 65 verbiedt de verkoop van producten die deze chemicaliën bevatten niet; wel schrijft de wet voor dat het product, de productverpakking en de bijgevoegde documentatie waarschuwingen bevatten. Een Prop 65-waarschuwing betekent ook niet dat een product enige norm of vereiste inzake productveiligheid schendt. De Californische regering stelt duidelijk dat een Prop 65-waarschuwing “niet neerkomt op een wettelijke beslissing dat een product ‘veilig’ of ‘onveilig’ is.” Veel van deze chemische stoffen worden al jaren op grote schaal en zonder gedocumenteerde schade gebruikt in alledaagse voorwerpen. Ga voor meer informatie naar https://oag.ca.gov/prop65/faqs-view-all.

Een Prop 65-waarschuwing betekent dat (1) een bedrijf de blootstelling heeft beoordeeld en van mening is dat deze het niveau ‘geen significant risico’ overschrijdt, of dat (2) het bedrijf kiest om een waarschuwing te vermelden omdat het weet dat een betreffende chemische stof aanwezig is, zonder evenwel de blootstelling eraan te beoordelen.

Is deze wet overal van kracht?
Prop 65-waarschuwingen zijn enkel vereist krachtens de Californische wet. Deze waarschuwingen ziet men in heel Californië in uiteenlopende omgevingen, bijvoorbeeld in restaurants, kruidenierswinkels, hotels, scholen, ziekenhuizen en op een groot aantal producten. Daarnaast kiezen sommige webverkopers en postorderbedrijven ervoor om Prop 65-waarschuwingen te geven op hun website of in catalogi.

Hoe verhouden de Californische waarschuwingen zich tot de federale limieten?
De Prop 65-voorschriften zijn vaak strikter dan federale en internationale normen. Voor verschillende stoffen is in Californië al bij veel lagere dosissen een waarschuwing vereist dan elders in de VS. Bijvoorbeeld: de Prop 65-norm voor waarschuwingen voor lood bedraagt 0,5 µg per dag, wat veel minder is dan de federale en internationale standaarden.

Waarom hebben niet alle vergelijkbare producten deze waarschuwing?
- Producten die verkocht worden in Californië moeten voorzien worden van een Prop 65-aanduiding, maar dit geldt niet voor vergelijkbare producten op andere plaatsen.
- Een bedrijf kan in navolging van een rechtszaak verplicht worden om zijn producten te voorzien van Prop 65-waarschuwingen, terwijl dit voor andere bedrijven die vergelijkbare producten verkopen niet geldt.
- Prop 65 wordt niet eenduidig opgelegd.
- Bedrijven kunnen ervoor kiezen geen waarschuwing te vermelden omdat ze vinden dat ze daar niet toe verplicht zijn in het kader van de Prop 65-voorschriften; ook als er geen waarschuwingen op een product staan, is het best mogelijk dat de betreffende chemische producten toch in vergelijkbare dosissen aanwezig zijn.

Waarom vermeldt Toro deze waarschuwing?
Toro wil consumenten zo goed mogelijk informeren zodat ze geïnformeerde beslissingen kunnen nemen over de producten die ze kopen en gebruiken. Toro vermeldt in sommige gevallen waarschuwingen op basis van zijn kennis over de aanwezigheid van één of meer van de betreffende chemische stoffen, zonder evenwel het niveau van blootstelling te beoordelen, aangezien niet alle betreffende chemische stoffen voorzien zijn van voorschriften voor blootstellingslimieten. Ook al is de blootstelling door producten van Toro verwaarloosbaar of valt deze ruim binnen de categorie 'geen significant risico', heeft Toro er veiligheidshalve voor gekozen om Prop 65-waarschuwingen op te nemen. Als Toro deze

waarschuwingen niet vermeldt, zou het bovendien vervolgd kunnen worden door de Staat Californië of door private personen die tenuitvoerlegging van Prop 65 beogen, en het kan op die manier aanzienlijke boetes krijgen.

Opmerkingen:


TORO