Form No. 3452-320 Rev D

Count on it.

Navodila za uporabo

eS3000SD 72 V TORO® 76 cm

Model št.: 75500—Serijska št.: 321000001 in gor

Registrirano pri www.Toro.com.
Prevod originala (SL)

3452-320

Uvod

Ta stroj je traktorska kosilnica z rotacijskimi rezili, namenjena za domačo uporabo in uporabo v stanovanjskih naseljih. Stroj je primarno zasnovan za košnjo trave na dobro vzdrževanih tratah. Uporaba izdelka za nepredvidene namene je lahko nevarna za vas in navzoče osebe.

Podrobno preberite te informacije, da se seznanite s pravilnim upravljanjem in vzdrževanjem stroja ter preprečite telesne poškodbe in škodo na izdelku. Vi ste odgovorni za pravilno in varno upravljanje izdelka.

Če potrebujete informacije o varnosti izdelka in gradivo za usposabljanje za uporabo, podatke o dodatni opremi, pomoč pri iskanju prodajalca ali če želite registrirati izdelek, lahko obiščete www.Toro.com.

Če potrebujete servisne storitve, originalne dele Toro ali dodatne informacije, se obrnite na pooblaščenega servisnega zastopnika oziroma službo za pomoč strankam družbe Toro, pri čemer predhodno pripravite številko modela in serijsko številko izdelka. Diagram 1 označuje mesto številke modela in serijske številke na izdelku. Številke vpišite v ustrezna polja.

Pomembno: **Do podatkov o garanciji, delih in drugih informacij o izdelku lahko dostopate tako, da z mobilno napravo odčitate QR-kodo na nalepki s serijsko številko (če je nameščena).**

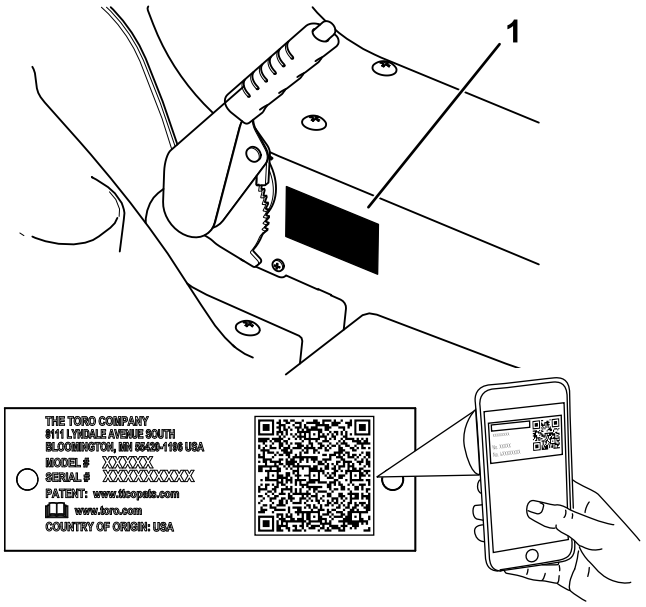

g345284

Diagram 1

1. Ploščica s serijsko številko in oznako modela

Serijsko številko in oznako modela zapišite v spodnje okence:

Model št.: _____

Serijska št.: _____

Za poudarjanje informacij sta v tem priročniku uporabljeni 2 besedi. **Pomembno** opozarja na posebne tehnične informacije, medtem ko **Opomba** označuje informacije, ki jih morate posebej pozorno prebrati.

Znak varnostnega opozorila (Diagram 2) tako v tem priročniku kot tudi na stroju označuje pomembna varnostna opozorila, ki jih morate upoštevati, da preprečite nesreče. Ta simbol se bo pojavil ob besedah **Nevarnost**, **Opozorilo** ali **Svarilo**.

- **Nevarnost** označuje neposredno nevarnost, ki **bo** privedla do smrti ali hudih telesnih poškodb, če je ne preprečite.
- **Opozorilo** označuje morebitno nevarnost, ki **lahko** privede do smrti ali hudih telesnih poškodb, če je ne preprečite.
- **Svarilo** označuje neposredno nevarnost, ki **bi lahko** privedla do lažjih ali zmernih telesnih poškodb, če je ne preprečite.

sa-black

Diagram 2

1. Varnostni simbol

© 2023—The Toro® Company
8111 Lyndale Avenue South
Bloomington, MN 55420

Kontaktirajte nas na: www.Toro.com.
Natisnjeno v ZDA
Vse pravice pridržane

Vsebina

Varnost 3
Splošna varnostna opozorila za električna orodja 3
Varnostna opozorila za kosilnico 5
Dodatni varnostni ukrepi za stroje Toro 6
Kazalnik naklona 10
Nalepke z varnostnimi opozorili in navodili 11
Nastavitve 13
1 Polnjenje akumulatorjev 13
2 Namestitev usmerjevalnika za travo 13
Pregled izdelka 13
Kontrole 13
Specifikacije 15
Delovni priključki/dodatna oprema 15
Pred uporabo 15
Vsakodnevna vzdrževalna dela 15
Uporaba varnostnega zapornega sistema 15
Nastavitev sedeža 16
Nastavitev kosilnice za stranski izmet ali mulčenje 16
Med uporabo 17
Zagon stroja 17
Vožnja stroja 17
Zaustavitev stroja 18
Uporaba stikala za upravljanje rezil (priključne gredi) 18
Nastavitev višine košnje 18
Delovni namigi 18
Po uporabi 19
Prevoz stroja 19
Premikanje nedelujočega stroja 21
Vzdrževanje 22
Priporočeni urnik(i) vzdrževanja 22
Predvzdrževalni postopki 22
Dostop do akumulatorjev 22
Mazanje 24
Mazanje ležajev sprednjih koles 24
Vzdrževanje električnega sistema 24
Vzdrževanje akumulatorjev 24
Vzdrževanje pogonskega sistema 26
Preverjanje tlaka v pnevmatikah 26
Dolivanje olja za menjalnike 26
Vzdrževanje kosilnice 27
Servisiranje rezil 27
Čiščenje 30
Čiščenje spodnje strani okrova kosilnice 30
Odstranjevanje odpadkov 30
Skladiščenje 30
Čiščenje in skladiščenje 30
Shranjevanje akumulatorja 30
Tehnične motnje 31
Opisi 32

Varnost

Splošna varnostna opozorila za električna orodja

⚠ OPOZORILO

Preberite vsa varnostna opozorila, navodila, ilustracije in specifikacije, priložene temu električnemu orodju.

Če ne upoštevate vseh spodaj navedenih opozoril in navodil, lahko povzročite električni udar, požar in/ali hude telesne poškodbe.

Izraz »električno orodje« v vseh spodnjih opozorilih se nanaša na električno orodje, ki se napaja iz električnega omrežja (žično), ali električno orodje, ki se napaja iz akumulatorja (brezžično).

1. **Varnost na delovnem območju**
   A. **Delovno območje naj bo čisto in dobro osvetljeno.** *Neurejena in temna območja so nevarna za nesreče.*
   B. **Električnih orodij ne uporabljajte v okoljih, kjer je nevarnost eksplozije zaradi vnetljivih tekočin, plinov ali prahu.** *Električna orodja ustvarjajo iskre, ki lahko vžgejo prah ali hlape.*
   C. **Poskrbite, da se otroci in druge navzoče osebe ne bodo približevali med uporabo orodja.** *Zaradi odvračanja pozornosti lahko izgubite nadzor nad orodjem.*
2. **Električna varnost**
   A. **Vtič električnega orodja mora ustrezati vtičnici. V nobenem primeru ne spreminjajte vtiča na kakršen koli način. Z ozemljenimi električnimi orodji ne uporabljajte nobenih adapterskih vtičev.** *Tveganje električnega udara je manjše, če uporabljate nespremenjen vtič in ustrezno vtičnico.*
   B. **Izogibajte se telesnemu stiku z ozemljenimi površinami, kot so cevi, radiatorji, štedilniki in hladilniki.** *Če je vaše telo ozemljeno, je nevarnost električnega udara večja.*
   C. **Električnega orodja ne izpostavljajte dežju ali vlagi.** *Vdor vode v električno orodje poveča nevarnost električnega udara.*
   D. **S kablom ravnajte previdno. Kabla nikoli ne uporabljajte za prenašanje, vlečenje**

ali odklop električnega orodja. Kabel zaščitite pred toploto, oljem, ostrimi robovi in gibljivimi deli. *Poškodovan ali zapleten kabel poveča nevarnost električnega udara.*

E. **Pri uporabi električnega orodja na prostem uporabite podaljšek, ki je primeren za uporabo na prostem.** *Uporaba kabla, primernega za uporabo na prostem, zmanjša nevarnost električnega udara.*

F. **Če se ne morete izogniti uporabi električnega orodja na vlažnem mestu, uporabite napajanje, zaščiteno z odklopnim stikalom na preostali tok (FID).** *Uporaba stikala FID zmanjša nevarnost električnega udara.*

3. **Osebna zaščita**

A. **Ostanite pozorni – pazite, kaj delate, in pri uporabi električnega orodja uporabljajte zdravo pamet. Ne uporabljajte električnega orodja, če ste bolni, utrujeni ali pod vplivom alkohola oziroma drog.** *Trenutek nepozornosti med upravljanjem električnega orodja lahko povzroči hude telesne poškodbe.*

B. **Uporabljajte osebno zaščitno opremo.** *Vedno uporabljajte zaščitna očala. Zaščitna oprema, kot so maska proti prahu, nedrseči varnostni čevlji, zaščitna čelada ali zaščita sluha, ki se uporablja v ustreznih pogojih, preprečuje telesne poškodbe.*

C. **Preprečite nenamerni zagon. Pred priključitvijo na vir napajanja in/ali akumulatorsko baterijo, dvigovanjem ali prenašanjem orodja se prepričajte, da je stikalo v položaju za izklop.** *Če pri prenašanju električnega orodja držite prst na stikalu ali če električno orodje priklopite v vir napajanja, ko je stikalo orodja vklopljeno, lahko pride do nesreče.*

D. **Pred vklopom električnega orodja odstranite ključ za nastavitev orodja.** *Ključ, ki ostane pritrjen na vrtljivi del električnega orodja, lahko povzroči telesne poškodbe.*

E. **Ne iztegujte se predaleč. Ves čas stojte trdno na tleh in pazite na ravnotežje.** *To omogoča boljši nadzor nad električnim orodjem. če se zgodi kaj nepričakovanega.*

F. **Ustrezno se oblecite. Ne nosite ohlapnih oblačil ali nakita. Z lasmi in oblačili se ne približujte premikajočim se delom.** *Ohlapna oblačila, nakit in dolgi lasje se lahko zataknejo v premikajoče se dele.*

G. **Če so na voljo naprave za priključitev sistemov za odsesavanje in zbiranje prahu, jih priključite in pravilno uporabljajte.** *Uporaba sistemov za zbiranje prahu lahko zmanjša nevarnosti, povezane s prahom.*

H. **Četudi pogosto uporabljate orodje, ne postanite samozadovoljni in ne zanemarite načel varne uporabe orodij.** *Neprevidno dejanje lahko le v delcu sekunde povzroči hude poškodbe.*

4. **Uporaba in skrb za električno orodje**

A. **Električnega orodja ne poskušajte uporabljati na silo. Za delo, ki ga izvajate, uporabljajte ustrezno električno orodje.** *Ustrezno električno orodje bo delo opravilo bolje in varneje pri hitrosti, za katero je bilo zasnovano.*

B. **Ne uporabljajte električnega orodja, če stikalo za vklop in izklop ne deluje.** *Če električnega orodja ni mogoče upravljati s stikalom, je nevarno in ga je treba popraviti.*

C. **Pred vsakim spreminjanjem nastavitev, menjavo nastavkov ali shranjevanjem električnega orodja iztaknite vtič iz vira napajanja in/ali z električnega orodja odstranite akumulator, če je ta snemljiv.** *Takšni preventivni varnostni ukrepi zmanjšujejo nevarnost nenamernega zagona električnega orodja.*

D. **Električno orodje, ki ga ne uporabljajte, hranite zunaj dosega otrok, in ne dovolite, da bi električno orodje uporabljale osebe, ki niso seznanjene z uporabo električnega orodja ali s temi navodili.** *V rokah neusposobljenih uporabnikov so električna orodja nevarna.*

E. **Orodje in nastavke redno vzdržujte. Preverite, ali so premični deli električnega orodja pravilno poravnani in pritrjeni ter da kateri od delov ni okvarjen ali da kako drugače ne ovira pravilnega delovanja orodja. Če je električno orodje poškodovano, ga pred ponovno uporabo popravite.** *Nepravilno vzdrževano orodje je pogosto vzrok nesreč.*

F. **Rezila naj bodo vedno ostra in čista.** *Pravilno vzdrževano rezalno orodje z ostrimi rezili se redkeje zatakne in ga je lažje nadzorovati.*

G. **Električno orodje, dodatno opremo, nastavke itd. uporabljajte v skladu s temi navodili, ob upoštevanju delovnih pogojev in dela, ki ga izvajate.** *Uporaba*

električnega orodja za drugačna opravila od predvidenih lahko povzroči nevarnost.

H. **Ročaji in oprijemalne površine naj bodo čisti, suhi ter brez olja in masti.** *Spolzki ročaji in oprijemalne površine ne omogočajo varnega rokovanja z orodjem in nadzora v nepričakovanih situacijah.*

5. **Uporaba in skrb za akumulatorsko orodje**

A. **Akumulator polnite samo s polnilnikom, ki ga je določil proizvajalec.** *Polnilnik, ki je primeren za en tip akumulatorja, lahko povzroči nevarnost požara, če ga uporabljate z drugim akumulatorjem.*

B. **Električno orodje uporabljajte izključno z izrecno navedenimi akumulatorji.** *Uporaba drugih vrst akumulatorjev lahko povzroči nevarnost telesnih poškodb ali požara.*

C. **Kadar akumulatorja ne uporabljate, pazite, da v njegovi bližini ne bo kovinskih predmetov, kot so sponke, kovanci, ključi, žeblji in vijaki oziroma drugi manjši kovinski predmeti, ki bi lahko ustvarili stik med poloma.** *Kratki stik polov akumulatorja lahko povzroči opekline ali požar.*

D. **Če orodje nepravilno uporabljate, lahko iz akumulatorja priteče tekočina. Ne dotikajte se je. Če se je ponesreči dotaknete, mesto izperite z vodo.** *Če tekočina pride v stik z očmi, poiščite zdravniško pomoč. Tekočina, ki izteče iz akumulatorja, lahko povzroči draženje ali opekline.*

E. **Ne uporabljajte akumulatorja ali orodja, če sta poškodovana ali spremenjena.** *Uporaba poškodovanega ali spremenjenega akumulatorja lahko privede do nepredvidljivega delovanja, ki lahko povzroči požar, eksplozijo ali nevarnost telesne poškodbe.*

F. **Akumulatorja in orodja ne izpostavljajte ognju ali previsoki temperaturi.** *Izpostavljenost ognju ali temperaturi nad 130 °C lahko povzroči eksplozijo.*

G. **Upoštevajte navodila za polnjenje in ne polnite akumulatorja zunaj temperaturnega razpona, navedenega v navodilih.** *Nepravilno polnjenje ali polnjenje pri temperaturi zunaj navedenega razpona lahko poškoduje akumulator in poveča nevarnost požara.*

6. **Servisiranje**

A. **Električno orodje naj servisira usposobljen serviser, ki uporablja samo enake nadomestne dele.** *Tako boste zagotovili varno delovanje električnega orodja.*

B. **Poškodovanega akumulatorja ne servisirajte.** *Servisiranje akumulatorja lahko izvede samo proizvajalec ali pooblaščeni serviser.*

Varnostna opozorila za kosilnico

A. Kosilnice ne uporabljajte v slabih vremenskih razmerah, zlasti če obstaja nevarnost udara strele. Ne izpostavljajte se nevarnosti, da bi v vas udarila strela.

B. Temeljito preglejte območje, kjer boste uporabljali kosilnico, da na njem ni prostoživečih živali. Med uporabo kosilnice se lahko prostoživeče živali poškodujejo.

C. Temeljito preglejte območje, kjer boste uporabljali kosilnico, ter odstranite vse kamenje, palice, žice, kosti in druge predmete. Takšni predmeti lahko ob izmetu povzročijo telesne poškodbe.

D. Pred uporabo kosilnico vedno preglejte ter se prepričajte, da rezila, vijaki rezil in rezalni sklop niso obrabljeni ali poškodovani. Obrabljeni ali poškodovani deli povečujejo nevarnost poškodb.

E. Varovala morajo biti ves čas nameščena. Varovala morajo biti brezhibna in pravilno nameščena. Ohlapno, poškodovano ali nepravilno delujoče varovalo lahko povzroči telesne poškodbe.

F. Iz vseh dovodov hladilnega zraka odstranite drobir. Zamašeni dovodi zraka in drobir lahko povzročijo pregrevanje ali nevarnost požara.

G. Kosilnice ne uporabljajte na pretirano strmih pobočjih. Tako zmanjšate tveganje izgube nadzora, zdrsa in padca, ki bi lahko povzročilo telesne poškodbe.

H. Med uporabo kosilnice vedno nosite dolge hlače. Nezakrita koža je bolj izpostavljena poškodbam zaradi izvrženih predmetov.

I. Vedno delajte po pobočju navzgor ali navzdol, nikoli počez, in bodite zelo previdni pri spreminjanju smeri. Tako zmanjšate tveganje izgube nadzora, zdrsa in padca, ki bi lahko povzročilo telesne poškodbe.

J. Ne dotikajte se rezil in drugih nevarnih premikajočih se delov, dokler se premikajo. Tako zmanjšate nevarnost poškodb zaradi premikajočih se delov.

K. Pred odstranjevanjem zagozdenega materiala ali čiščenjem kosilnice izklopite vsa stikala za

napajanje in odstranite ključ. Nepričakovan vklop kosilnice lahko povzroči hude telesne poškodbe.

L. Če kosilnica zadene ob predmet ali se začne tresti, jo nemudoma zaustavite, izvlecite ključ (če je vgrajen) in počakajte, da se vsi premikajoči se deli ustavijo. Šele nato preglejte, ali je stroj poškodovan. Pred nadaljevanjem upravljanja opravite vsa potrebna popravila.

M. Pred shranjevanjem kosilnice očistite travo in ostanke z rezalne enote, pogonov, zbiralnika trave in motorja, da preprečite požar.

N. Če želite zagotoviti optimalno delovanje stroja, uporabljajte izključno originalne nadomestne dele in dodatno opremo Toro. Uporaba nadomestnih delov in dodatne opreme drugih proizvajalcev je lahko nevarna in lahko privede do razveljavitve garancije.

O. Zamenjajte izrabljena ali poškodovana rezila in vijake v kompletih, da ohranite ravnotežje.

P. Pri strojih, ki imajo več rezili, bodite še posebej pazljivi, saj če zavrtite eno rezilo, se zavrtijo tudi druga rezila.

Q. Ne postavljajte rok ali nog blizu premičnih delov stroja.

R. Ugasnite kosilnico, odstranite ključ in počakajte, da se vsi premikajoči se deli ustavijo, preden zapustite upravljavčev položaj. Pustite, da se stroj ohladi, preden ga nastavite, popravite, očistite ali shranite.

S. Ne kosite mokre trave ali v dežju. V takih pogojih je nevarnost električnega udara večja.

Dodatni varnostni ukrepi za stroje Toro

Splošna varnost

Ta izdelek lahko amputira roke in noge oziroma izvrže predmete z veliko hitrostjo. Da se izognete hudim telesnim poškodbam, vedno upoštevajte vsa varnostna navodila.

- Otrokom ali neusposobljenim osebam ne smete dovoliti, da upravljajo ali servisirajo stroj. Stroj sme upravljati ali servisirati samo odgovorna, usposobljena in fizično zmožna oseba, ki je seznanjena z navodili za upravljanje stroja. Lokalni predpisi lahko omejujejo starost upravljavca.
- Ne upravljajte stroja v bližini prepadov, jarkov, nasipov, vode ali drugih nevarnosti oziroma na naklonih, ki so večji od 12°.

Varnost pred upravljanjem

- Seznanite se s postopki za varno upravljanje opreme, krmilnimi elementi za upravljavca in varnostnimi oznakami.
- Preverite, ali so nadzorni mehanizmi za zaznavanje prisotnosti upravljavca, varnostna stikala in ščitniki nameščeni in delujejo pravilno. Ne upravljajte stroja, če ti deli ne delujejo pravilno.
- Pred košenjem vedno preglejte stroj in se prepričajte, da so rezalni sklopi brezhibni.
- Preverite teren, da ugotovite primernost opreme in katere priključke ali dodatno opremo potrebujete za pravilno in varno upravljanje stroja.
- Na stroju ne prevažajte potnikov.

Varnost med upravljanjem

- Lastnik/upravljavec je odgovoren za preprečevanje nesreč, ki lahko povzročijo telesne poškodbe ali premoženjsko škodo.
- Roke in noge ne smejo biti v bližini rezalnih enot. Ne približujte se izmetnim odprtinam.
- Ne kosite z dvignjenim, odstranjenim ali predelanim usmerjevalnikom, razen če je nameščen brezhiben zbiralnik za travo ali komplet za mulčenje.
- Vedno poglejte navzdol in nazaj, preden začnete kositi vzvratno.
- Bodite izredno previdni pri približevanju nepreglednim ovinkom, grmom, drevesom ali drugim predmetom, ki lahko ovirajo vaš pregled.
- Ko ne kosite, ustavite rezila.
- Pri zavijanju in prečkanju cest in pločnikov s strojem upočasnite in bodite previdni. Dajte prednost drugim udeležencem v prometu.
- Preden zapustite delovni položaj, storite naslednje:
  - Parkirajte stroj na ravni površini.
  - Odklopite priključno gred.
  - Vklopite parkirno zavoro.
  - Zaustavite stroj in odstranite ključ.
  - Počakajte, da se vsi gibljivi deli ustavijo.
- Delujočega stroja ne smete nikoli pustiti brez nadzora.
- Vedno se zavedajte smeri izmeta in izmet vedno usmerite stran od drugih oseb. Pazite, da izmet ne bo usmerjen v zid ali oviro, saj bi se lahko trdi predmeti odbili nazaj proti vam.
- Pred prečkanjem površin, kjer ni trave, in pri prevažanju kosilnice na mesto, kjer boste delali, in nazaj, zaustavite rezila, upočasnite vožnjo stroja in bodite zelo previdni.

- Otroke pogosto privlačijo stroji in košnja. Ne zanašajte se na to, da je otrok še vedno tam, kjer ste ga nazadnje videli.
- Majhnimi otrokom ne pustite v delovno območje stroja; ves čas jih mora nadzirati druga odrasla oseba, ki ni uporabnik stroja.
- Bodite pozorni in če na območju dela opazite otroka, zaustavite stroj.
- Pred vzvratno vožnjo ali obračanjem stroja poglejte navzdol in okrog stroja, da tam ni otrok.
- Ne vozite otrok na stroju, čeprav se rezila ne premikajo. Otrok lahko pade s stroja in se hudo poškoduje ali preprečuje varno upravljanje stroja. Otroci, ki ste jih že kdaj prej vozili s strojem, se lahko pojavijo na delovnem območju brez opozorila. Tako nastopi nevarnost, da jih povozite s strojem.
- Pri uporabi priključkov bodite zelo pazljivi. Priključki lahko vplivajo na stabilnost stroja.
- Stroja ne poskusite stabilizirati tako, da stopite z nogo na tla.

Varna uporaba na pobočjih

- Pobočja so najpogostejši dejavnik pri nesrečah zaradi izgube nadzora in prevračanja, ki imajo lahko za posledico hude telesne poškodbe ali celo smrt. Upravljavec odgovarja za varno uporabo na pobočjih. Uporaba stroja na pobočjih zahteva dodatno previdnost. Pred uporabo stroja na pobočju opravite naslednje:
  - Preberite navodila za uporabo na pobočjih v priročniku in na stroju in poskrbite, da jih boste razumeli.
  - Z merilom naklona izmerite približni naklon pobočja na delovnem območju.
  - Kosilnice ne uporabljajte na pobočjih z naklonom, večjim od 12°.
  - Na dan, ko izvajate delo, ocenite, ali so razmere na pobočju varne za uporabo stroja. Med pregledom vedno uporabljajte zdravo pamet in razumsko presojo. Spremembe na terenu, na primer vlaga, lahko močno spremenijo delovanje stroja na pobočju.
- Ob vznožju pobočja si oglejte morebitne nevarnosti. Stroja ne upravljajte v bližini prepadov, jarkov, nasipov, vodnih teles in drugih nevarnosti. Stroj bi se lahko nenadoma prevrnil, če s kolesom zapeljete čez rob ali če se rob udre. Stroj naj bo vedno na varni razdalji (za dve širini stroja) od morebitne nevarnosti. Te predele pokosite s samohodno ali ročno kosilnico.

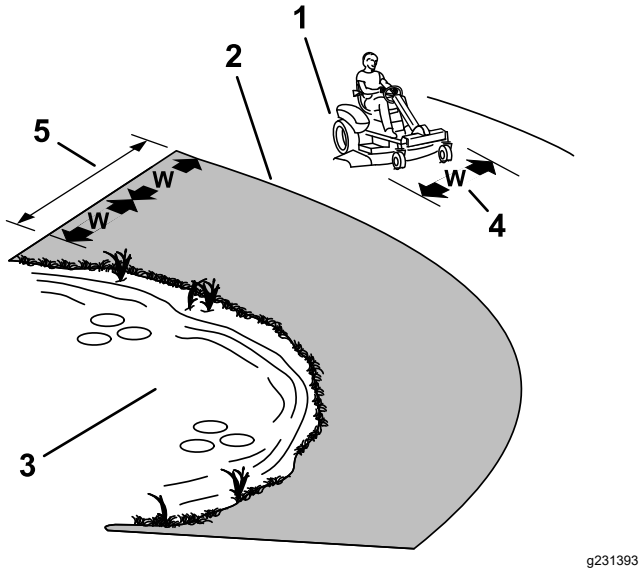

Diagram 3

1. Varno območje – stroj uporabljajte na ravnih površinah in na pobočjih z naklonom manj kot 12°.
2. Nevarno območje – na pobočjih, katerih naklon presega 12°, in v bližini vode uporabljajte samohodno oziroma ročno kosilnico.
3. Voda
4. W = širina stroja
5. Stroj naj bo vedno na varni razdalji (za dve širini stroja) od morebitne nevarnosti.

- Vozite po pobočju navzgor in navzdol, nikoli prečno. Pri spremembi smeri na pobočju bodite posebej previdni.
- Izogibajte zaganjanju, zaustavljanju in obračanju stroja na pobočjih. Pazite, da ne boste preveč sunkovito spreminjali hitrosti ali smeri; zavijajte počasi in postopoma.
- Če se stroj med vzpenjanjem po pobočju ustavi, ustavite rezila in se počasi pomaknite navzdol.
- Stroja ne uporabljajte pri pogojih, ki lahko bistveno vplivajo na oprijem koles, krmiljenje ali stabilnost stroja. Upoštevajte, da ima lahko stroj na mokri travi, pobočju ali vožnji navzdol po klancu slabši oprijem koles. V primeru izgube oprijema pogonskih koles lahko pride do drsenja ter izgube zmožnosti zaviranja in krmiljenja. Stroj lahko zdrsne tudi, če sta pogonski kolesi zaustavljeni.
- Odstranite ali označite ovire, kot so jarki, kolesnice, grbine, skale in druge skrite nevarnosti. Visoka trava lahko zakrije ovire. Neraven teren lahko povzroči prevrnitev stroja.
- Če je možno, naj bo pri upravljanju stroja na pobočju okrov kosilnice spuščen na tla. Dvig okrova kosilnice med upravljanjem na pobočju lahko povzroči nestabilnost stroja.

Varnost po upravljanju

Pred prevozom ali shranjevanjem stroja odstranite ključ.

Varna uporaba akumulatorja in polnilnika

Splošno

- Za polnjenje akumulatorja uporabljajte le priloženi napajalni kabel.
- Pred uporabo polnilnika preverite, kakšna je omrežna napetost v vaši državi.
- Za priključitev na vir napajanja zunaj ZDA po potrebi uporabite adapter vtiča ustrezne konfiguracije za električno vtičnico.
- Stroja ne polnite na dežju ali v vlažnih pogojih.
- Če uporabljate dodatno opremo, ki je ni izdelalo ali priporočilo podjetje Toro, lahko pride do požara, električnega udara ali poškodbe.
- Če želite zmanjšati nevarnost eksplozije akumulatorja, upoštevajte ta navodila in navodila za opremo, ki jo nameravate uporabljati v bližini polnilnika.
- Ne odpirajte akumulatorjev.
- Če začne akumulator puščati, se ne dotikajte tekočine. V primeru nenamernega stika s tekočino sperite tekočino z vodo in poiščite zdravniško pomoč. Tekočina, ki izteče iz akumulatorja, lahko povzroči draženje ali opekline.
- Za servisiranje ali zamenjavo akumulatorja se obrnite na pooblaščenega distributerja strojev Toro.

Usposabljanje

Otrokom ali neusposobljenim osebam ne smete nikoli dovoliti, da upravljajo ali polnijo stroj. Lokalni predpisi lahko omejujejo starost upravljavca. Za usposabljanje vseh upravljavcev in mehanikov je odgovoren lastnik.

Priprava

- Poskrbite, da se polnilniku med polnjenjem ne bodo približevale druge osebe ali otroci.
- Izklopite stroj in pred začetkom polnjenja počakajte, da se stroj popolnoma ustavi. V nasprotnem primeru lahko pride do električnega obloka.
- Preberite vse predpise glede polnjenja in jih upoštevajte.
- Uporabljajte samo napajalni kabel, ki ga je odobrila družba Toro.

Upravljanje

- Pred polnjenjem akumulatorjev preberite navodila za polnjenje in poskrbite, da jih boste razumeli. Pri polnjenju akumulatorjev upoštevajte tudi naslednje previdnostne ukrepe:
  - Preden polnilnik priklopite v vir napajanja, ugasnite stroj.
  - Za polnjenje akumulatorja uporabljajte izključno polnilnik, ki je priložen stroju.
  - Zamenjavo akumulatorja opravite v odprtem in dobro prezračenem prostoru, daleč od isker in plamenov. Pred priključitvijo ali odklopom akumulatorja morate odklopiti polnilnik. Nositi morate zaščitna oblačila in uporabiti izolirana orodja.
  - Ne poskušajte napolniti poškodovanega ali zamrznjenega akumulatorja.
  - Preden napajalni kabel izvlečete iz omrežne vtičnice, ga vedno izključite iz vtičnice za polnjenje stroja, da preprečite iskrenje.
  - Če se akumulator med polnjenjem močno segreje ter začne oddajati velike količine plinov ali izločati elektrolit, napajalni kabel polnilnika tako izključite iz omrežne vtičnice. Pred ponovno uporabo stroj peljite na popravilo k pooblaščenemu serviserju.
- Previdno ravnajte s kablom in ne vlecite za kabel, kadar polnilnik izklapljate iz vtičnice. Kabel zaščitite pred vročino, oljem in ostrimi robovi.
- Polnilnik priključite neposredno na ozemljeno vtičnico. Polnilnika ne priključite v neozemljeno vtičnico, niti z adapterjem.
- Ne spreminjajte priloženega napajalnega kabla ali vtiča.
- Uporabite ustrezen podaljšek.
- Če se napajalni kabel poškoduje, ko je priključen v vtičnico, ga izvlecite iz omrežne vtičnice in se za nadomestni kabel obrnite na pooblaščenega distributerja strojev Toro.
- Kadar polnilnika ne uporabljate, izvlecite njegov kabel iz električne vtičnice, preden ga prestavite drugam oziroma pred vzdrževalnimi deli.

Vzdrževanje in shranjevanje

- Pred vzdrževanjem ali čiščenjem izvlecite napajalni kabel iz vtičnice, da zmanjšate nevarnost električnega udara.
- Akumulatorja ne polnite med izvajanjem vzdrževalnih del na stroju.
- Pri odstranjevanju ali nameščanju akumulatorjev ne dovolite, da bi se priključne sponke akumulatorja dotaknile kovinskih delov stroja.

- Zaradi zaščite in pritrditve akumulatorja morajo biti nosilci akumulatorja ves čas nameščeni.
- Če je polnilnik ali napajalni kabel poškodovan, ga ne uporabljajte; odnesite ga pooblaščenemu distributerju strojev Toro.
- Za preprečevanje nevarnosti požara v prostoru za akumulator in motornem prostoru ne sme biti masti, trave, listja in nabrane umazanije.
- Ne izvajajte polnjenja s poškodovanim kablom ali vtičem. Poškodovani kabel ali vtič takoj zamenjajte.
- Ustrezno vzdržujte nalepke z varnostnimi opozorili in navodili in jih po potrebi zamenjajte.
- Stroj shranjujte v zaprtem prostoru, na suhem in varnem mestu ter zunaj dosega nepooblaščenih uporabnikov.

Varnost pri vzdrževanju

- Če ne izvlečete ključa iz stikala za vžig, bi lahko kdo nenamerno zagnal stroj in vas ali druge navzoče osebe hudo poškodoval. Pred vsakim vzdrževanjem odstranite ključ iz stikala za vžig.
- Preden zapustite delovni položaj, storite naslednje:
  - Parkirajte stroj na ravni površini.
  - Izklopite pogone.
  - Vklopite parkirno zavoro.
  - Zaustavite stroj in odstranite ključ.
  - Pred začetkom vzdrževanja počakajte, da se vroči deli stroja ohladijo.
- Servisiranje stroja sme izvajati samo ustrezno usposobljeno osebje.
- Pri sestavnih delih, ki so pod tlakom, bodite pri sproščanju tlaka zelo previdni.
- Redno preverjajte delovanje parkirne zavore. Po potrebi jo prilagodite ali popravite.
- Ne posegajte v varovala. Redno preverjajte njihovo pravilno delovanje.
- Ne zanašajte se na hidravlične ali mehanske dvigalke za dvigovanje stroja. Če delate pod strojem, ga podprite z dvižnimi stojali.
- Dele stroja vzdržujte v brezhibnem stanju, poskrbite, da bodo vijaki in matice dobro priviti, zlasti opremo za pritrditev rezil. Zamenjajte vse obrabljene ali poškodovane nalepke.
- Pred popravilom stroja morate odklopiti akumulator. Najprej odklopite negativno priključno sponko in nato še pozitivno. Najprej priklopite pozitivno priključno sponko in nato še negativno.
- Redno preverjajte rezila za obrabo ali poškodbe.
- Pri preverjanju rezil bodite zelo pazljivi. Rezila ovijte ali nosite rokavice ter bodite zelo previdni pri servisiranju rezil. Rezila lahko samo zamenjate ali nabrusite; v nobenem primeru jih ne smete ravnati ali zavariti.

Varnost pri shranjevanju

- Ugasnite stroj, odstranite ključ in počakajte, da se vsi premikajoči se deli ustavijo, preden zapustite upravljavčev položaj. Pustite, da se stroj ohladi, preden ga nastavite, popravite, očistite ali shranite.
- Stroja ne shranjujte v prostorih, kjer so lahko prisotni odprt plamen, iskrenje ali plinski gorilniki naprav, kot so na primer grelnik za vodo ali drugi podobni gospodinjski aparati.

Vsa opozorila in navodila shranite za kasnejšo uporabo.

Kazalnik naklona

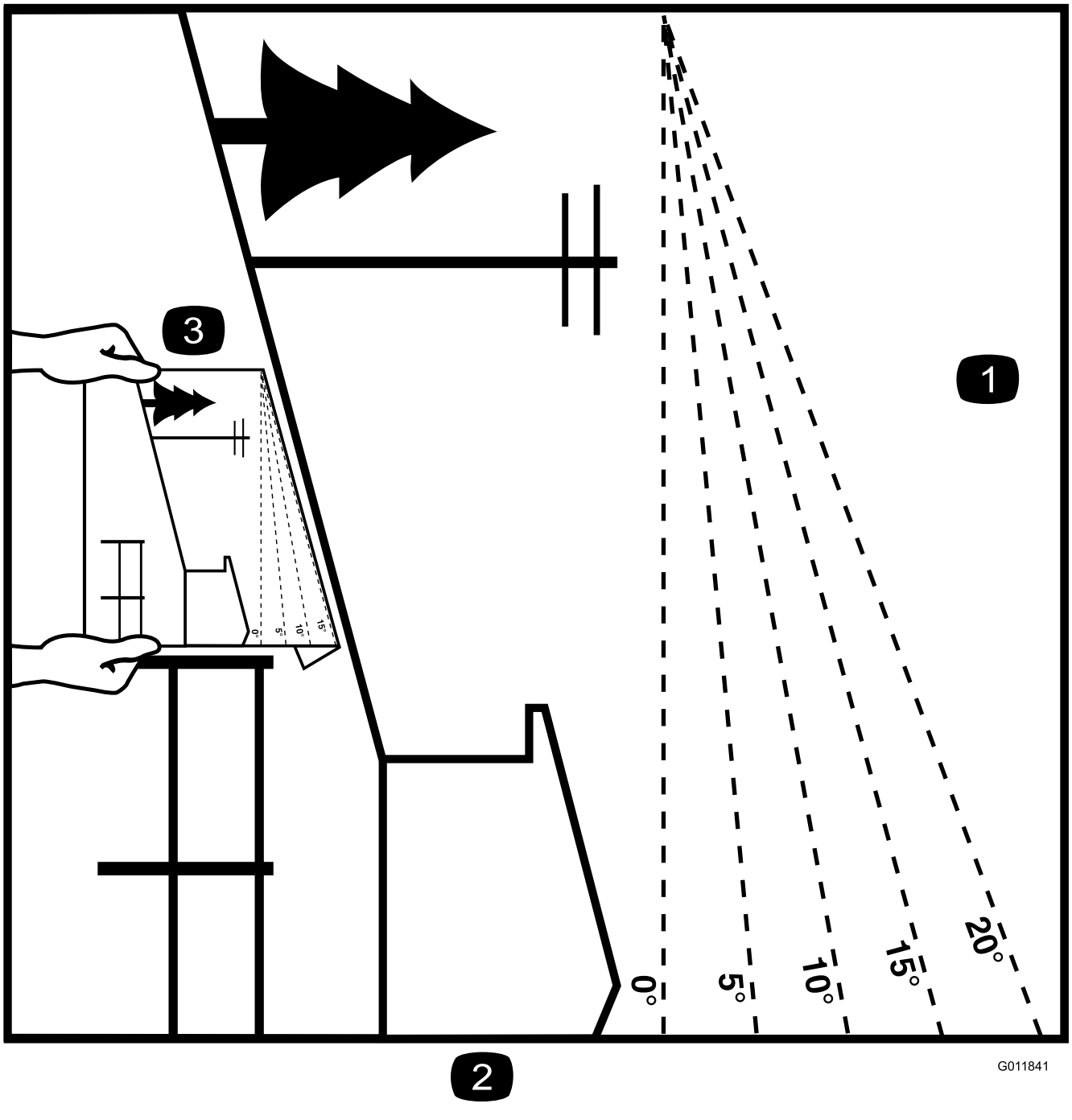

Diagram 4

To stran lahko kopirate za osebno uporabo.

1. Največji naklon, pri katerem lahko stroj še vedno varno upravljate, je **12 stopinj**. Pred začetkom obratovanja uporabite to naklonsko šablono, da ugotovite naklon klanca v stopinjah. **Tega stroja ne smete upravljati na pobočjih z naklonom, ki je večji 12 stopinj.** Prepognite ob črti, ki se ujema s priporočenim naklonom.
2. Poravnajte ta rob z navpično površino, drevesom, stavbo, drogom ograje itd.
3. Primer primerjave naklona s prepognjenim robom

Nalepke z varnostnimi opozorili in navodili

Varnostne nalepke in nalepke z navodili so nameščene v bližini vseh nevarnih predelov in dobro vidne upravljavcu. Poškodovane in manjkajoče varnostne nalepke nadomestite z novimi.

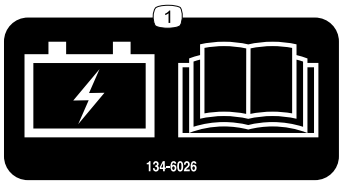

decal134-6026

134-6026

1. Nevarnost eksplozije – preberite *uporabniški priročnik*.

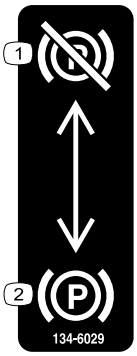

decal134-6029

134-6029

1. Parkirna zavora – izklop
2. Parkirna zavora – vklop

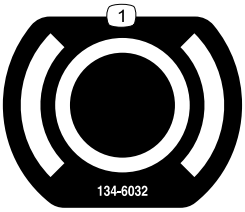

decal134-6032

134-6032

1. Zavora

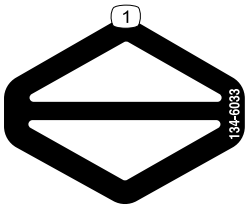

decal134-6033

134-6033

1. Pogon

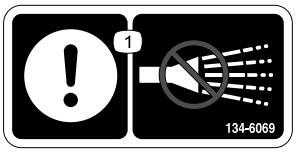

decal134-6069

134-6069

1. Pozor – ne uporabljajte pršenja.

decal134-6070

134-6070

1. Akumulatorsko napajanje

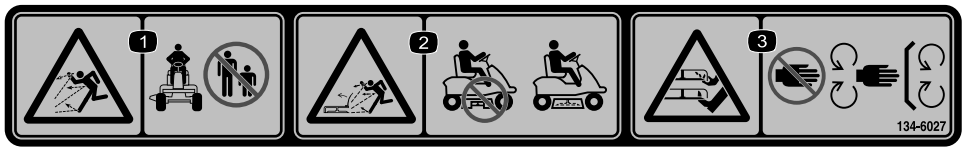

decal134-6027

134-6027

1. Nevarnost izmeta predmetov – navzoče osebe morajo biti na varni razdalji od stroja.
2. Nevarnost izmeta predmetov, dvignjen usmerjevalnik – ne uporabljajte stroja z odprtim okrovom kosilnice; uporabljajte usmerjevalnik.
3. Nevarnost ureznin/amputacije dlani ali stopal, rezilo kosilnice – ne približujte se premikajočim se delom; vsi ščitniki in varovala morajo vedno biti pravilno nameščeni.

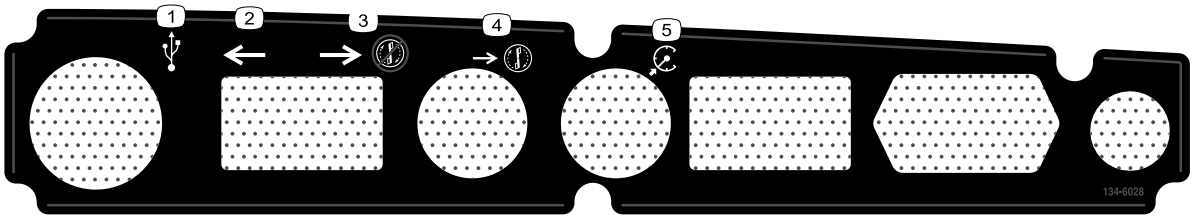

decal134-6028

134-6028

1. Priključek USB
2. Naprej
3. Vzvratna vožnja brez košnje
4. Košnja v vzvratni smeri
5. Tempomat

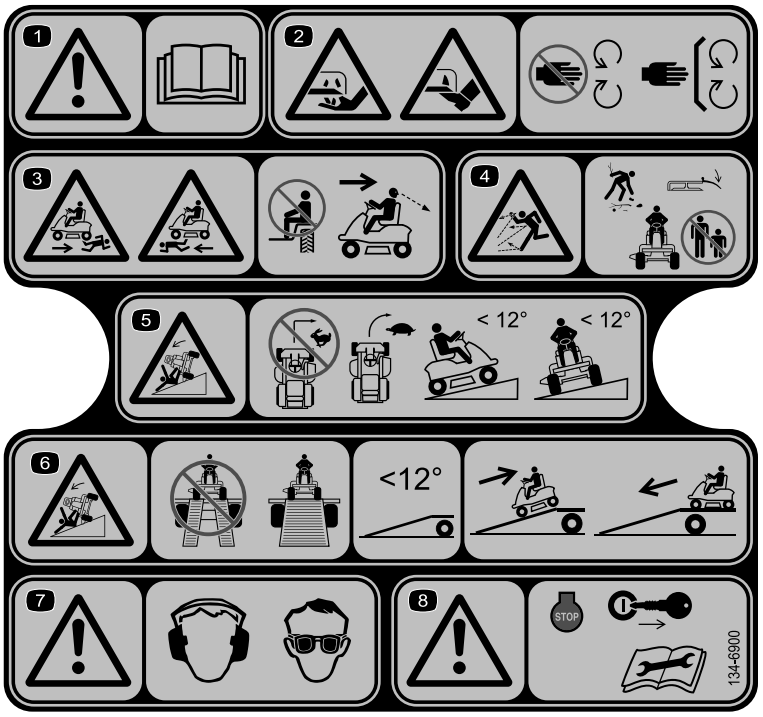

decal134-6900

134-6900

Opomba: Ta stroj je skladen z industrijskimi standardi in je opravil test stabilnosti v statičnih bočnih in vzdolžnih testih z največjim priporočenim naklonom, navedenim na nalepki. Preverite navodila za uporabo stroja na pobočjih v *uporabniškem priročniku* ter pogoje, v katerih boste upravljali stroj, da ugotovite, ali lahko stroj upravljate v pogojih, ki so prisotni ta dan in na tem mestu. Če se teren spremeni, se lahko spremeni tudi upravljanje stroja na pobočju.

1. Opozorilo – preberite uporabniški priročnik.
2. Nevarnost ureznin/amputacije dlani ali stopal, rezilo kosilnice – ne približujte se premikajočim se delom; vsi ščitniki in varovala morajo vedno biti pravilno nameščeni.
3. Nevarnost ujetja pod vozilo – ne prevažajte potnikov; poglejte nazaj, preden zapeljete vzvratno.
4. Nevarnost izmeta predmetov – pred uporabo stroja poberite trde predmete s tal: usmerjevalnik mora biti pravilno nameščen; ne dovolite, da se navzoče osebe približajo stroju.
5. Nevarnosti prevrnitve – med hitro vožnjo ne zavijajte preostro, pred zavijanjem upočasnite vožnjo; ne vozite na pobočja z naklonom več kot 12°; delajte le na pobočjih z naklonom manj kot 12°.
6. Nevarnost prevrnitve – pri natovarjanju na prikolico ne uporabljajte dvodelnih ramp; uporabite enodelno rampo, ki je dovolj široka za stroj in omogoča postavitev z naklonom manj kot 12°. Na prikolico zapeljite vzvratno po rampi, s prikolice pa naprej.
7. Svarilo – nosite opremo za zaščito sluha; nosite zaščitna očala.
8. Svarilo –pred izvajanjem vzdrževalnih del ugasnite motor in odstranite ključ.

Nastavitve

1

Polnjenje akumulatorjev

Ni zahtevanih delov

Postopek

Glejte Polnjenje akumulatorjev (stran 25).

2

Namestitev usmerjevalnika za travo

Ni zahtevanih delov

Postopek

Glejte Nastavitev kosilnice za stranski izmet ali mulčenje (stran 16).

Pregled izdelka

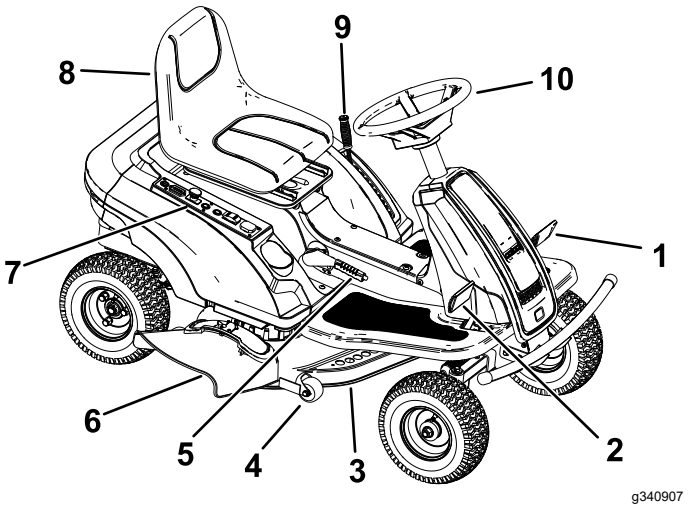

Diagram 5

1. Zavorna stopalka
2. Stopalka za vožnjo
3. Okrov kosilnice
4. Kolesce za preprečevanje poškodb travne ruše
5. Ročica parkirne zavore
6. Usmerjevalnik trave
7. Nadzorna plošča
8. Upravljavčev sedež
9. Vzvod za nastavitev višine košnje
10. Volan

Kontrole

Pred zagonom in uporabo stroja se seznanite z upravljalnimi elementi stroja.

Nadzorna plošča

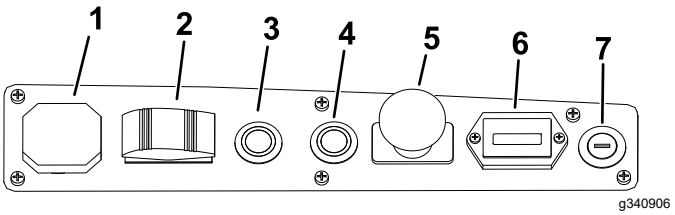

Diagram 6

1. Vrata USB
2. Stikalo za način vožnje
3. Gumb za košnjo v vzvratni smeri
4. Gumb za nastavitev tempomata
5. Stikalo za upravljanje rezil
6. Indikator napolnjenosti akumulatorja
7. Stikalo za vžig na ključ

Stikalo za vžig na ključ

Stikalo za vžig na ključ ima dva položaja: VKLOP in IZKLOP. S stikalom za vžig na ključ lahko stroj zaženete in ustavite.

Stikalo za upravljanje rezil (priključna gred)

Stikalo za upravljanje rezil, označeno s simbolom priključne gredi (odjema moči), omogoča vklop in izklop odjema moči za pogon rezil kosilnice.

Zavorna stopalka

Zavorna stopalka se uporablja za ustavljanje ali upočasnjevanje stroja.

Ročica parkirne zavore

Ko ugasnete stroj, aktivirajte parkirno zavoro, da preprečite nenamerno premikanje stroja.

- Za aktiviranje parkirne zavore povlecite ročico parkirne zavore navzgor.

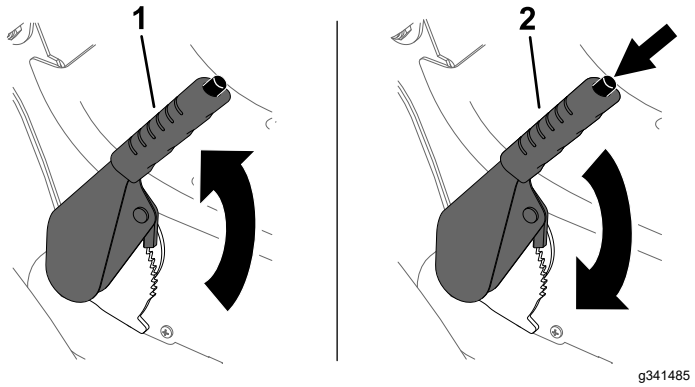

Diagram 7

1. Vklopite parkirno zavoro.
2. Izklopite parkirno zavoro.

- Za sprostitev parkirne zavore pritisnite gumb na ročici parkirne zavore in ročico parkirne zavore potisnite naprej.

Stopalka za nadzor vlečnega pogona

S stopalko za nadzor vlečnega pogona nadzirate hitrost vožnje s strojem. Bolj kot pritisnete stopalko, hitreje se premika stroj.

Stikalo za način vožnje

Stikalo za način vožnje ima 3 položaje: NAPREJ, NEVTRALNI in VZVRATNO. Da lahko vklopite rezila kosilnice, mora biti stikalo za način vožnje v položaju za vožnjo NAPREJ.

Opomba: Če je stikalo za način vožnje v položaju za VZVRATNO vožnjo, se sproži zvočni alarm. V vzvratni smeri se stroj premika s polovično hitrostjo vožnje naprej.

Gumb za košnjo v vzvratni smeri (RMO)

Z gumbom za košnjo v vzvratni smeri (RMO) lahko rezila kosilnice vklopite tudi, ko stroj vozite v vzvratni smeri.

Košnjo v vzvratni smeri lahko vklopita na te načine:

- Pred vklopom rezil
  - Pritisnite gumb za košnjo v vzvratni smeri, vklopite rezila kosilnice, nato pa stikalo za način vožnje premaknite v položaj za VZVRATNO vožnjo.
  - Vklopite rezila kosilnice, pritisnite gumb za košnjo v vzvratni smeri, nato pa stikalo za način vožnje premaknite v položaj za VZVRATNO vožnjo.
- Med vožnjo naprej
  - Pritisnite gumb za košnjo v vzvratni smeri, nato pa stikalo za način vožnje premaknite v položaj za VZVRATNO vožnjo.
  - Stikalo za način vožnje prestavite v položaj za VZVRATNO vožnjo, izklopite rezila kosilnice, pritisnite gumb za košnjo v vzvratni smeri, nato pa znova vklopite rezila kosilnice.

Gumb za nastavitev tempomata (CCO)

Gumb za nastavitev tempomata (CCO) lahko uporabljate za vzdrževanje stalne hitrosti vožnje, ne da bi nogo držali na stopalki.

Pritisnite stopalko za nadzor vlečnega pogona, da dosežete želeno hitrost, nato približno 3 sekunde držite gumb tempomata in nato sprostite stopalko.

Če želite izklopiti tempomat, pritisnite stopalko za nadzor vlečnega pogona ali zavorno stopalko.

Indikator napolnjenosti akumulatorja

Indikator napolnjenosti akumulatorja prikazuje napolnjenost akumulatorja. Ko je akumulator popolnoma napolnjen, sveti 10 črtic indikatorja, ki postopoma ugašajo, ko se akumulator prazni. Ko je akumulator že skoraj izpraznjen, lučke indikatorja svetijo rdeče in rezila kosilnice se samodejno izklopijo; ko se to zgodi, napolnite akumulator.

Opomba: Indikator napolnjenosti akumulatorja ne sveti, če upravljavec ne sedi na sedežu.

Vzvod za nastavitev višine košnje

Z vzvodom za nastavitev višine košnje lahko okrov dvignete ali spustite, ne da bi vstali z voznikovega sedeža. S pomikom vzvoda proti sebi dvignete okrov višje od tal, s pomikom stran od sebe pa ga spustite bližje k tlom. Višino košnje nastavite, med tem ko stroj ne kosi.

Specifikacije

Opomba: Tehnični podatki in zasnova se lahko spremenijo brez predhodnega obvestila.

Širina košnje	76 cm
Širina brez usmerjevalnika	80 cm
Dolžina	148 cm
Masa	188 kg
Višina	106 cm
Čas polnjenja	11 ur

Delovni priključki/dodatna oprema

Za povečanje in razširitev zmogljivosti stroja podjetje Toro ponuja širok nabor odobrenih delovnih priključkov in dodatne opreme. Za seznam odobrenih priključkov in dodatne opreme se obrnite na pooblaščenega serviserja ali pooblaščenega distributerja strojev Toro oziroma obiščite www.Toro.com.

Če želite zagotoviti optimalno delovanje in ohraniti veljavnost varnostnega certifikata stroja, uporabljajte izključno originalne nadomestne dele in dodatno opremo Toro. Uporaba nadomestnih delov in dodatne opreme drugih proizvajalcev je lahko nevarna in lahko privede do razveljavitve garancije.

Delovanje

Opomba: Ugotovite, katera stran je leva in katera desna, gledano s položaja za upravljanje stroja.

Pred uporabo

Vsakodnevna vzdrževalna dela

Vsak dan morate pred zagonom stroja opraviti vzdrževalna dela po vsaki uporabi/za vsak dan, ki so navedena v Vzdrževanje (stran 22).

Uporaba varnostnega zapornega sistema

⚠ OPOZORILO

Če so varnostna zaporna stikala odklopljena ali poškodovana, lahko stroj začne delovati nepričakovano, kar lahko povzroči telesne poškodbe.

- **Ne posegajte v zaporna stikala.**
- **Vsak dan preverite delovanje zapornih stikal in pred začetkom upravljanja stroja zamenjajte vsa poškodovana stikala.**

Opis delovanja varnostnega zapornega sistema

Varnostni zaporni sistem je zasnovan za preprečevanje zagona stroja, razen če velja:

- Stikalo za upravljanje rezil (priključne gredi) je izklopljeno.
- Parkirna zavora je izklopljena.
- Sedite na upravljavčevem sedežu.
- Stikalo za način vožnje je v položaju za vožnjo NAPREJ ali NEVTRALNEM položaju.

Varnostni zaporni sistem preprečuje tudi, da bi se rezila kosilnice vklopila, kadar stikalo za način vožnje ni v položaju za vožnjo NAPREJ.

Preizkušanje varnostnega zapornega sistema

Pred vsako uporabo stroja preizkusite delovanje varnostnega zapornega sistema. Če varnostni sistem ne deluje, kot je opisano spodaj, se za popravilo varnostnega sistema takoj obrnite na pooblaščenega serviserja.

1. Usedite se na sedež, aktivirajte parkirno zavoro in premaknite stikalo za način vožnje v položaj za vožnjo NAPREJ, nato pa stikalo za upravljanje rezil prestavite v položaj za IZKLOP. Stikalo na ključ obrnite v položaj za VKLOP in stroj bo enkrat zapiskal. Pritisnite stopalko za vožnjo; stroj se ne bi smel pomakniti naprej. Stikalo na ključ obrnite v položaj za IZKLOP.
2. Usedite se na sedež, aktivirajte parkirno zavoro in premaknite stikalo za način vožnje v položaj za vožnjo NAPREJ, nato pa stikalo za upravljanje rezil prestavite v položaj za VKLOP. Stikalo na ključ obrnite v položaj za VKLOP in stroj bi moral zapiskati 5-krat. Pritisnite stopalko za vožnjo; stroj se ne bi smel pomakniti naprej. Stikalo na ključ obrnite v položaj za IZKLOP.
3. Usedite se na sedež, aktivirajte parkirno zavoro in premaknite stikalo za način vožnje v položaj za VZVRATNO vožnjo, nato pa stikalo za upravljanje rezil prestavite v položaj za IZKLOP. Stikalo na ključ obrnite v položaj za VKLOP in stroj bo enkrat zapiskal. Pritisnite stopalko za vožnjo; stroj se ne bi smel pomakniti naprej. Stikalo na ključ obrnite v položaj za IZKLOP.
4. Usedite se na sedež, aktivirajte parkirno zavoro in premaknite stikalo za način vožnje v NEVTRALNEM položaju, nato pa stikalo za upravljanje rezil prestavite v položaj za IZKLOP. Stikalo na ključ obrnite v položaj za VKLOP in stroj bo enkrat zapiskal. Stikalo za način vožnje premaknite v položaj za vožnjo NAPREJ. Pritisnite stopalko za vožnjo in stroj bi moral začeti voziti naprej. Pri vožnji naprej se malenkost dvignite s sedeža; stroj bi se moral prenehati premikati in bi moral 5-krat zapiskati. Stikalo na ključ obrnite v položaj za IZKLOP.
5. Usedite se na sedež, aktivirajte parkirno zavoro in premaknite stikalo za način vožnje v NEVTRALNEM položaju, nato pa stikalo za upravljanje rezil prestavite v položaj za IZKLOP. Stikalo na ključ obrnite v položaj za VKLOP in stroj bo enkrat zapiskal. Vklopite rezila kosilnice in se malenkost dvignite s sedeža; rezila kosilnice bi se morale izklopiti in stroj bi moral 5-krat zapiskati. Stikalo na ključ obrnite v položaj za IZKLOP.
6. Usedite se na sedež, aktivirajte parkirno zavoro in premaknite stikalo za način vožnje v NEVTRALNEM položaju, nato pa stikalo za upravljanje rezil prestavite v položaj za IZKLOP. Stikalo na ključ obrnite v položaj za VKLOP in stroj bi moral enkrat zapiskati. Stikalo za način vožnje pomaknite v položaj za vožnjo NAPREJ in vklopite rezila kosilnice. Stikalo za način vožnje pomaknite v položaj za VZVRATNO vožnjo; rezila kosilnice bi se morala izklopiti. Stikalo na ključ obrnite v položaj za IZKLOP.

Nastavitev sedeža

Sedež lahko premikate naprej in nazaj. Sedež postavite v položaj, v katerem boste najlažje in najudobneje upravljali stroj.

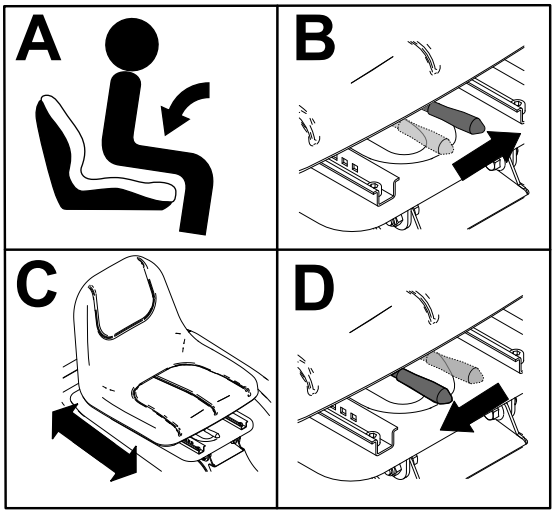

g341496

Diagram 8

Nastavitev kosilnice za stranski izmet ali mulčenje

⚠ NEVARNOST

Brez usmerjevalnika trave, pokrova izmeta ali popolnoma nameščenega sklopa zbiralnika trave, ste lahko vi in navzoči izpostavljeni rezilom ali izmetu ostankov. Stik z vrtečimi se rezili kosilnice in izvrženim predmetom lahko povzroči hude poškodbe ali celo smrt.

- **Nikoli ne odstranjujte usmerjevalnika trave z okrova kosilnice, ker usmerjevalnik trave usmerja odrezan material navzdol proti tlom. Če se usmerjevalnik trave poškoduje, ga takoj zamenjajte.**
- **Z nogami ali rokami ne segajte pod okrov kosilnice.**
- **Ne poskušajte očistiti izmetnega območja ali rezil kosilnice, če stikalo za upravljanje rezil (priključne gredi) ni v položaju IZKLOP, zavrtite stikalo za vžig na ključ v položaj IZKLOP in odstranite ključ iz stikala na ključ.**
- **Prepričajte se, da je usmerjevalnik trave v položaju navzdol.**

1. Stroj parkirajte na ravni podlagi, izklopite stikalo za upravljanje rezil in vklopite parkirno zavoro.

2. Zaustavite stroj in odstranite ključ.
3. Okrov kosilnice nastavite za stranski izmet oziroma mulčenje.
   - Nastavitev okrova kosilnice za stranski izmet:
     A. Pritisnite vzvod pokrova za mulčenje, da ga odprete.

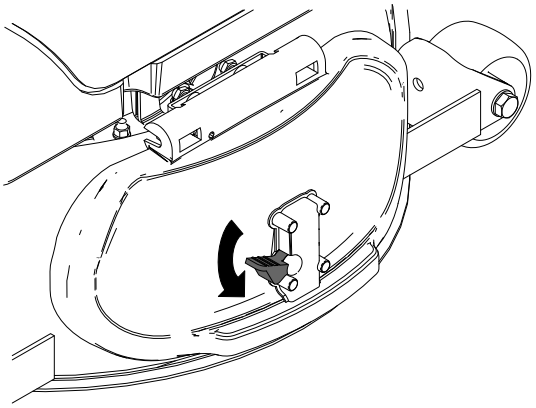

Diagram 9

B. Pod pokrov namestite izmetni usmerjevalnik, tako da bo usmerjevalnik pritrjen z zatiči pokrova za mulčenje.

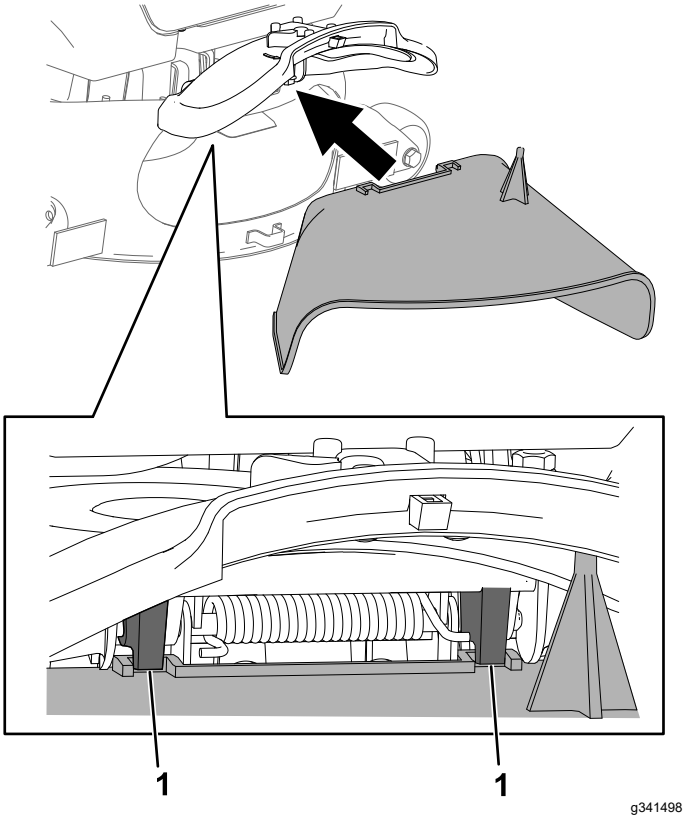

Diagram 10

1. Zatič pokrova za mulčenje

- Za nastavitev okrova kosilnice za mulčenje, odstranite usmerjevalnik in zaprite pokrov za mulčenje.

  Opomba: Pokrov se samodejno zaskoči, ko ga popolnoma zaprete.

Med uporabo

Zagon stroja

1. Usedite se na upravljavčev sedež.
2. Sprostite parkirno zavoro.
3. Stikalo za upravljanje rezil (priključne gredi) mora biti izklopljeno.
4. Stikalo za način vožnje premaknite v NEVTRALNI položaj.
5. Stikalo za vžig na ključ obrnite v položaj za VKLOP.

Vožnja stroja

Opomba: Pri vzvratni vožnji in zavijanju bodite izredno previdni.

1. Izklopite parkirno zavoro.

2. Stikalo za način vožnje premaknite v položaj za vožnjo NAPREJ ali VZVRATNO.
3. Stopite na stopalko za nadzor vlečnega pogona in jo začnite počasi pritiskati za začetek vožnje.

   Opomba: Bolj kot pritisnete stopalko, hitreje se premika stroj.
4. Če želite zavreti ali ustaviti stroj, spustite stopalko za nadzor vlečnega pogona in pritisnite zavorno stopalko.

   Opomba: Pred spreminjanjem smeri vožnje, popolnoma ustavite stroj.

Zaustavitev stroja

1. Parkirajte stroj na ravni površini.
2. Izklopite rezila kosilnice.
3. Vklopite parkirno zavoro.
4. Obrnite stikalo za vžig na ključ v položaj za IZKLOP in izvlecite ključ.

Uporaba stikala za upravljanje rezil (priključne gredi)

Stikalo za upravljanje rezil (priključne gredi) zažene in ustavi rezila kosilnice.

Vklop stikala za upravljanje rezil (priključne gredi)

Preden vklopite rezila kosilnice, se prepričajte, da je stikalo za način vožnje v položaju za vožnjo NAPREJ. Za košnjo v vzvratni smeri glejte Gumb za košnjo v vzvratni smeri (RMO) (stran 14).

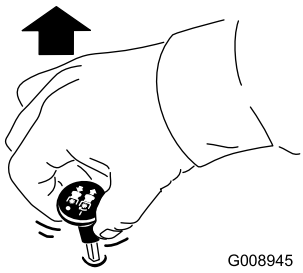

g008945

Diagram 11

Izklop stikala za upravljanje rezil (priključne gredi)

Opomba: Rezila kosilnice se samodejno izklopijo, ko začnete voziti v vzvratni smeri (če ne pritisnete gumba za košnjo v vzvratni smeri) ali če vstanete s sedeža.

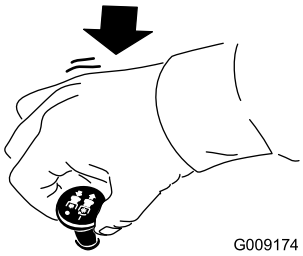

g009174

Diagram 12

Nastavitev višine košnje

Višino košnje lahko nastavite od 25 do 104,7 mm. Vzvod povlecite v desno, ga premaknite na želeno višino in ga zataknite v režo. Glejte tabelo položajev za nastavitev višine košnje.

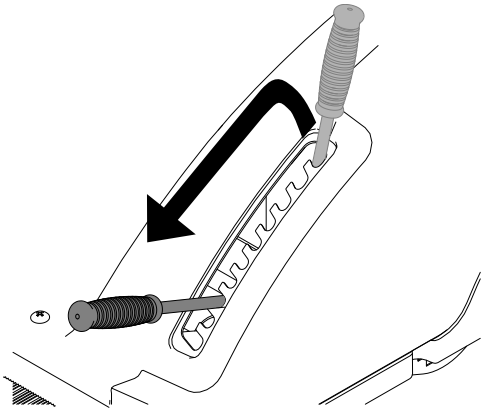

g343035

Diagram 13

Položaj za nastavitev višine košnje	Višina
1	25 mm
2	31,8 mm
3	40,7 mm
4	51,2 mm
5	62,4 mm
6	73,4 mm
7	83,4 mm
8	91,9 mm
9	99 mm
10	104,7 mm

Delovni namigi

Prva košnja trate

Travo pustite malo višjo, da zagotovite, da zaradi višine okrova kosilnice ne bo prihajalo do poškodb

travne ruše na neravnem terenu. Priporočamo, da vedno uporabljate nastavitev višine košnje, ki ste jo predhodno že uporabili. Če kosite travo, ki je višja od 15 cm, boste morda morali kositi dvakrat, da boste zagotovili ustrezno kakovost košnje.

Košnja tretjine dolžine trave

Najbolje je kositi približno tretjino dolžine trave oziroma ne več kot 2,5 cm. Priporočamo, da ne kosite večje dolžine, razen če je trava redka ali če kosite jeseni, ko počasneje raste.

Sprememba smeri košnje

Spreminjajte smer košnje, da bo trava ostala pokončna. S tem boste bolj razpršili odrezke, kar bo izboljšalo razgradnjo in rodovitnost površine.

Košnja v ustreznih intervalih

Trava v različnih letnih časih raste različno hitro. Če želite spomladi ohraniti isto višino košnje, morate kositi pogosteje. Poleti trava raste počasneje, zato lahko kosite manj pogosto. Če dlje časa niste mogli pokositi, najprej pokosite na večji nastavitvi višine, nato pa dva dni kasneje še na manjši.

Uporaba počasnejše hitrosti košnje

Da v določenih pogojih izboljšate kakovost košnje, zmanjšajte hitrost vožnje.

Ne kosite prenizko

Ko kosite na neravnem terenu, nastavite večjo višino košnje, da ne bi poškodovali travne ruše.

Ustavljanje stroja

Če morate med košnjo ustaviti premikanje stroja naprej, lahko na trato pade večji kup odrezane trave. To lahko preprečite tako, da zapeljete na predel, kjer ste že pokosili in izklopite okrov kosilnice, dokler se še pomikate naprej.

Redno čistite spodnjo stran okrova kosilnice

Po vsaki uporabi očistite ostanke trave in umazanijo s spodnjega dela okrova kosilnice. Če se v okrovu kosilnice nabere veliko trave in umazanije, se bo kakovost košnje poslabšala.

Vzdrževanje rezil

Ohranjajte ostrino rezil med sezono košnje, ker ostro rezilo zagotavlja čisti rez brez trganja ali cefranja bilk trave. Zaradi trganja in cefranja postane trava na robih rjava, kar upočasni njeno rast in poveča verjetnost za bolezni. Po vsaki uporabi preverite ostrino, obrabljenost in morebitne poškodbe rezil. Okrušene dele pobrusite in po potrebi nabrusite rezila. Če je rezilo poškodovano ali izrabljeno, ga takoj zamenjajte z originalnim nadomestnim rezilom Toro.

Po uporabi

Prevoz stroja

Za prevoz stroja uporabite težke tovornjake ali prikolice. Uporabljajte rampo polne širine. Prepričajte se, da ima prikolica ali tovornjak vse obvezne zavore, luči in oznake, ki jih zahteva zakonodaja. Pazljivo preberite vsa varnostna navodila. Poznavanje teh informacij lahko pomaga, da sebe in navzoče osebe zavarujete pred poškodbami. Upoštevajte krajevne predpise glede prevoza in privezovanja na prikolici.

⚠ OPOZORILO

Vožnja po ulici ali cestišču brez smernikov, luči, odsevnih oznak ali table za označevanje počasnih vozil je nevarna in lahko privede do nesreč, ki lahko povzročijo hude telesne poškodbe.

Stroja ne vozite po javnih ulicah in cestah.

Izbira prikolice

⚠ OPOZORILO

Natovarjanje stroja na prikolico ali tovornjak poveča nevarnost prevrnitve, kar lahko privede do hudih telesnih poškodb ali celo smrti (Diagram 14).

- **Uporabljajte samo rampo polne širine; ne uporabljajte ločenih ramp za vsako stran stroja posebej.**
- **Naklon med rampo in tlemi oziroma med rampo in prikolico ali tovornjakom ne sme presegati 12 stopinj.**
- **Poskrbite, da bo rampa vsaj štirikrat daljša od višine prikolice oziroma kesona tovornjaka. Tako zagotovite, da kot rampe na ravnih tleh ne bo presegel 12 stopinj.**

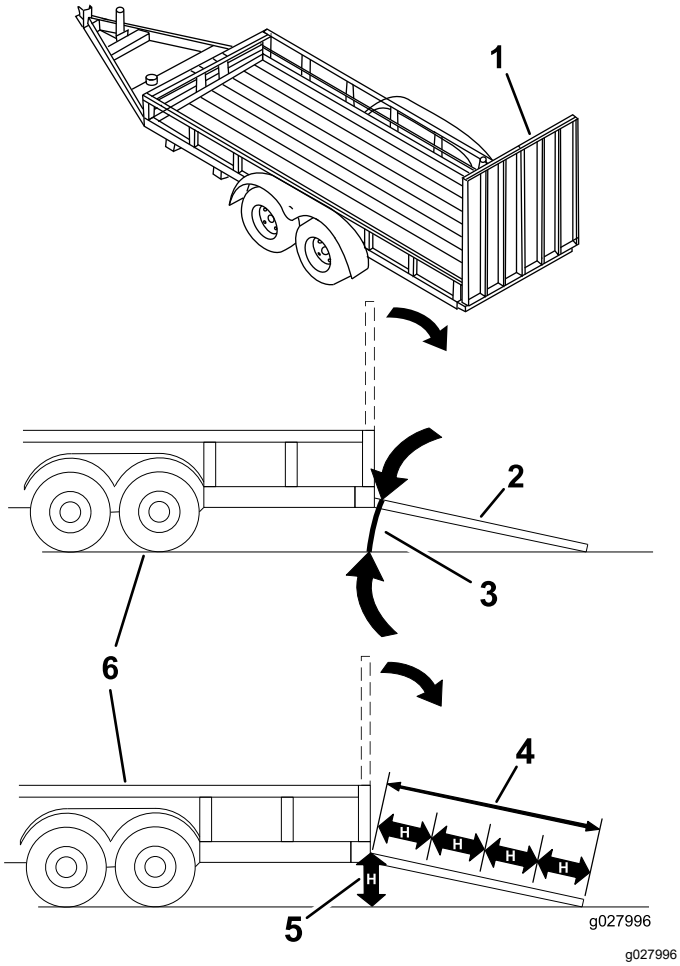

Diagram 14

1. Zložena rampa polne širine.
2. Stranski prikaz ramp polne širine v položaju za natovarjanje.
3. Ne sme biti večji od 12 stopinj.
4. Rampa mora biti vsaj štirikrat daljša od višine prikolice oziroma kesona tovornjaka.
5. H = višina prikolice ali kesona tovornjaka od tal
6. Prikolica

Natovarjanje stroja

⚠ OPOZORILO

Natovarjanje stroja na prikolico ali tovornjak poveča nevarnost prevrnitve, kar lahko privede do hudih telesnih poškodb ali celo smrti.

- **Pri vožnji stroja po rampi morate biti zelo previdni.**
- **Na rampo zapeljite vzvratno, po rampi navzdol pa naprej.**
- **Pri vožnji po rampi ne zavirajte ali pospešujte preveč sunkovito, saj to lahko povzroči izgubo nadzora ali prevrnitev.**

1. Če uporabljate prikolico, jo priključite na vlečno vozilo in namestite varnostne verige.
2. Namestite zavore in zavorne luči prikolice, če je potrebno.
3. Spustite rampo, pri čemer pazite, da naklon med tlemi in rampo ne bo presegel 12 stopinj (Diagram 14).
4. Stroj vzvratno zapeljite na rampo.

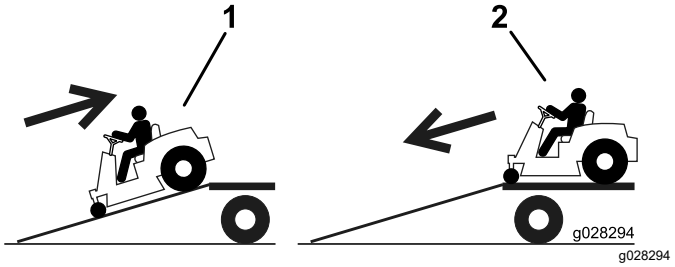

Diagram 15

1. Stroj vzvratno zapeljite na rampo.
2. Stroj zapeljite naprej po rampi navzdol.

5. Ugasnite motor, odstranite ključ in aktivirajte parkirno zavoro.
6. Stroj privežite na sprednji in zadnji osi s pomočjo jermenov, verig, jeklenih vrvi ali vrvi. Upoštevajte krajevne predpise glede privezovanja na prikolici.

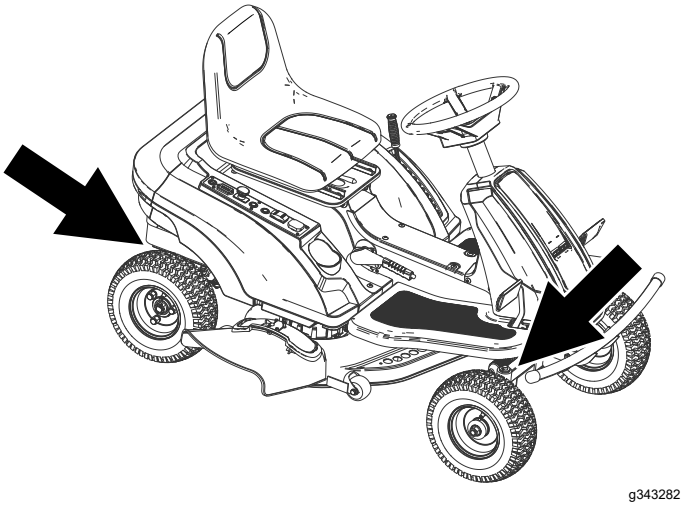

Diagram 16

1. Privezovalna nastavka

Raztovarjanje stroja

1. Spustite rampo, pri čemer pazite, da naklon med tlemi in rampo ne bo presegel 12 stopinj (Diagram 14).
2. Stroj zapeljite naprej po rampi navzdol (Diagram 15).

Premikanje nedelujočega stroja

Stroj vas pravočasno opozori na izpraznitev akumulatorja, tako da boste imeli dovolj električne energije za vrnitev na mesto polnjenja; glejte Indikator napolnjenosti akumulatorja (stran 14).

Če morate vleči stroj, sprostite parkirno zavoro in stroj vlecite s hitrostjo hoje.

Vzdrževanje

Opomba: Ugotovite, katera stran je leva in katera desna, gledano s položaja za upravljanje stroja.

Priporočeni urnik(i) vzdrževanja

Intervali servisnega vzdrževanja	Postopek vzdrževanja
Pred vsako uporabo ali dnevno	• Preverite varnostni zaporni sistem. • Napolnite akumulatorje. • Preglejte rezila.
Po vsaki uporabi	• Očistite ohišje okrova kosilnice.
Vsakih 25 ur	• Namažite ležaje sprednjih koles. • Očistite akumulatorje. • Preverite tlak v pnevmatikah.
Pred skladiščenjem	• Pred uskladiščenjem stroja izvedite vse zgoraj navedene vzdrževalne postopke. • Pobarvajte vse poškodovane površine.
Mesečno	• Preverite, ali akumulator pušča.
Vsaka 2 meseca	• Akumulatorje polnite, ko ne uporabljajte stroja.

⚠ POZOR

Če ne izvlečete ključa iz stikala za vžig, bi lahko kdo nenamerno zagnal stroj in vas ali druge navzoče osebe hudo poškodoval.

Pred vsakim vzdrževanjem izklopite stroj in odstranite ključ iz stikala za vžig.

Predvzdrževalni postopki

Dostop do akumulatorjev

1. Stroj parkirajte na ravni podlagi, izklopite stikalo za upravljanje rezil in vklopite parkirno zavoro.
2. Zaustavite stroj in odstranite ključ.
3. Nagnite sedež naprej.

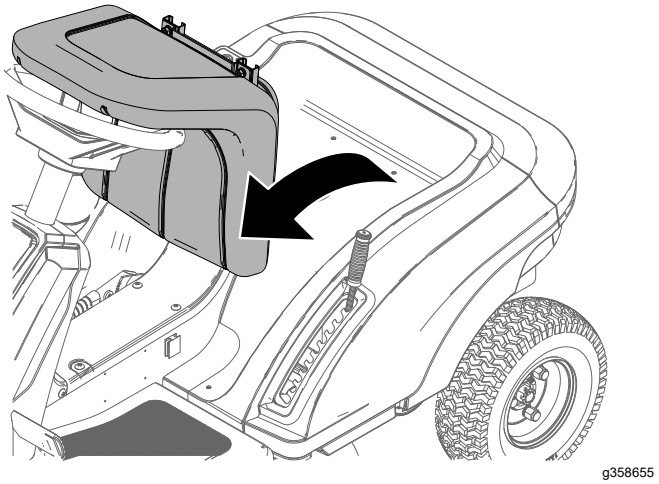

Diagram 17

4. Vzvod za nastavitev višine košnje premaknite v srednji položaj in odstranite ročaj.

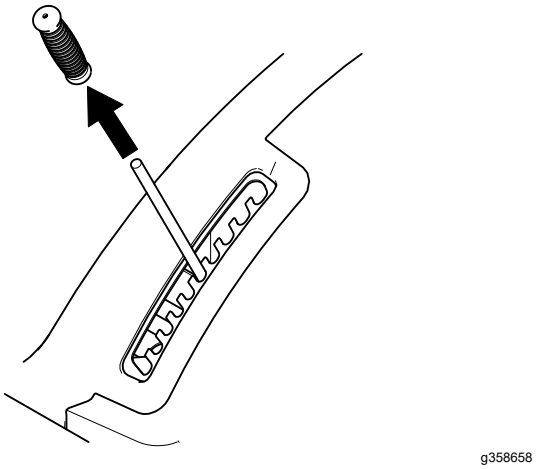

Diagram 18

5. Priključke kabelskega snopa vstavite v odprtino na nadzorni plošči.
6. Odstranite 4 vijake, s katerimi je pokrov pritrjen na levi strani stroja. To ponovite še na desni strani.

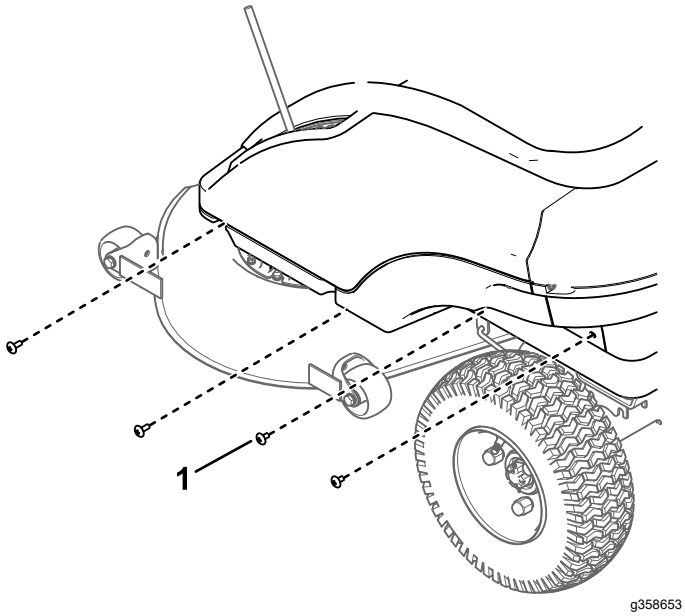

Diagram 19

1. Inbus vijak (po 4 na vsaki strani)

7. Odstranite 3 zadnje vijake pokrova.

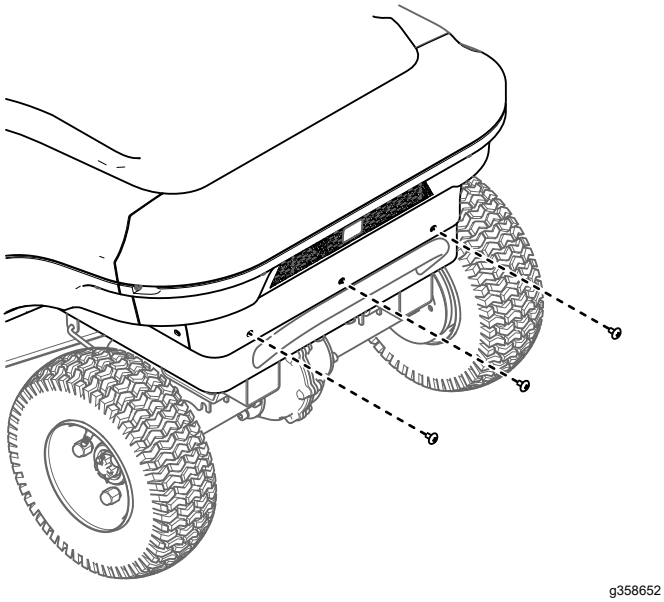

Diagram 20

8. Odstranite 4 zgornje vijake pokrova.

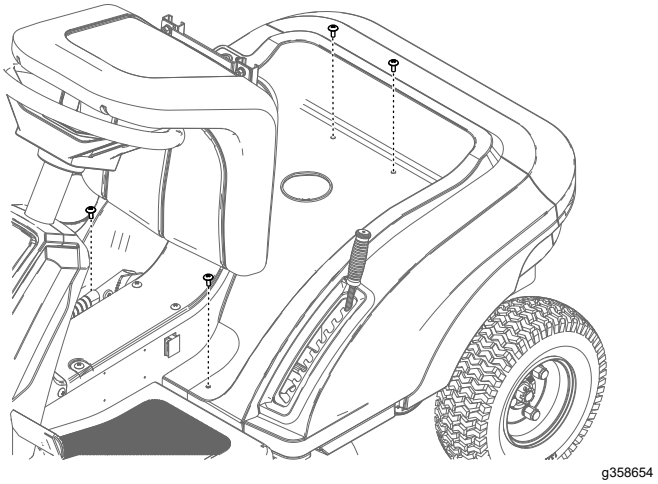

Diagram 21

9. Previdno dvignite pokrov in ga položite na tla ob stroju.

   Opomba: Kabelskega snopa upravljalnih elementov ni treba odklopiti.

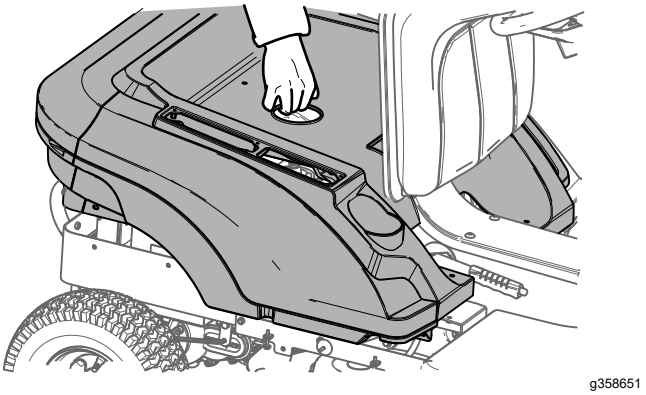

Diagram 22

10. Za namestitev pokrova uporabite obraten postopek.

Pomembno: **Po opravljenem vzdrževanju se prepričajte, da ni prekinjenih tokokrogov ali zrahljane napeljave.**

Mazanje

Mazanje ležajev sprednjih koles

Servisni interval: Vsakih 25 ur

Vrsta masti: mast za splošno uporabo

1. Stroj parkirajte na ravni podlagi, izklopite stikalo za upravljanje rezil in vklopite parkirno zavoro.
2. Zaustavite stroj in odstranite ključ.
3. Mazalke očistite s krpo.

   Opomba: Z mazalk podrgnite ves lak, če je prisoten.
4. Mazalno pištolo pritrdite na mazalko.
5. Načrpajte mast v mazalki do točke, ko začne staro mast iztiskati iz ležajev.
6. Obrišite odvečno mast.

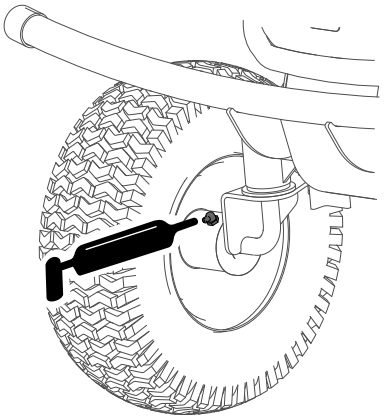

g343313

Diagram 23

Vzdrževanje električnega sistema

Vzdrževanje akumulatorjev

Opomba: Originalno vgrajeni akumulatorji ne zahtevajo vzdrževanja in servisiranja.

⚠ OPOZORILO

Akumulatorske priključne sponke ali kovinska orodja lahko povzročijo kratek stik s kovinskimi sestavnimi deli, kar lahko privede do iskrenja. Iskre lahko povzročijo eksplozijo plinov iz akumulatorja, zaradi česar lahko pride do hudih telesnih poškodb.

- **Pri odstranjevanju ali nameščanju akumulatorja ne dovolite, da se priključne sponke akumulatorja dotaknejo kovinskih delov stroja.**
- **Preprečite, da se priključne sponke akumulatorja dotaknejo kovinskih delov stroja in tako povzročijo kratek stik.**
- **Pri vzdrževalnih delih na akumulatorjih uporabljajte izolirano orodje.**
- **Zaradi zaščite in pritrditve akumulatorja morajo biti nosilci akumulatorja ves čas nameščeni.**

⚠ NEVARNOST

Ne dotikajte se električnih komponent ali kontaktov na motorju.

Če se dotaknete katere koli od teh komponent ali kontaktov, to lahko povzroči hude telesne poškodbe ali smrt.

Čiščenje akumulatorjev

Servisni interval: Vsakih 25 ur

1. Prepričajte se, da so vsi pokrovčki akumulatorjev dobro pritrjeni.
2. Za čiščenje akumulatorjev uporabite papirnato brisačo.
3. Če so priključki akumulatorjev korodirani, jih očistite z raztopino iz 4 delov vode in 1 dela sode bikarbone. Prav tako očistite priključne pole in kabelske sponke s čistilom za pole in sponke.

   Opomba: Poli in kabelske sponke morajo imeti svetel kovinski sijaj.
4. Premažite jih s tankim slojem zaščitnega sredstva Toro za priključke akumulatorja.

Polnjenje akumulatorjev

Servisni interval: Pred vsako uporabo ali dnevno

Za kar najdaljšo življenjsko dobo akumulatorje pred vsakim polnjenjem čim bolj izpraznite. Akumulatorje napolnite takoj, ko se močno izpraznijo. Akumulatorji bodo učinkoviteje delovali, ko jih boste nekajkrat napolnili in izpraznili.

Opomba: Običajni čas polnjenja je približno 11 ur.

Pomembno: **Akumulatorje polnite pri temperaturi med 0 in 40 °C.**

⚠ OPOZORILO

Pri polnjenju akumulatorja lahko nastanejo eksplozivni plini.

Nikoli ne kadite v bližini akumulatorja in ne približujte virov iskrenja in plamenov akumulatorju.

1. Stroj parkirajte na ravni površini, na dobro prezračevanem mestu z omrežno vtičnico v bližini.
2. Izklopite stikalo za nadzor rezil in zategnite parkirno zavoro.
3. Ugasnite stroj, odstranite ključ in počakajte, da se vsi premikajoči se deli ustavijo, preden zapustite upravljavčev položaj.
4. Polnilnik priključite v polnilno vtičnico in zavrtite vtič v desno, da ga pritrdite (Diagram 24).

   Opomba: Polnilni vtič lahko v stroj priključite le na en način.

   Opomba: Prepričajte se, da se nastavitev napetosti polnilnika ujema z napetostjo omrežne vtičnice, ki jo uporabljate.

   Opomba: Če je polnilnik preveč segret, morda ne bo pravilno polnil akumulatorja. Pri nizki temperaturi lahko polnjenje akumulatorja traja dlje časa.

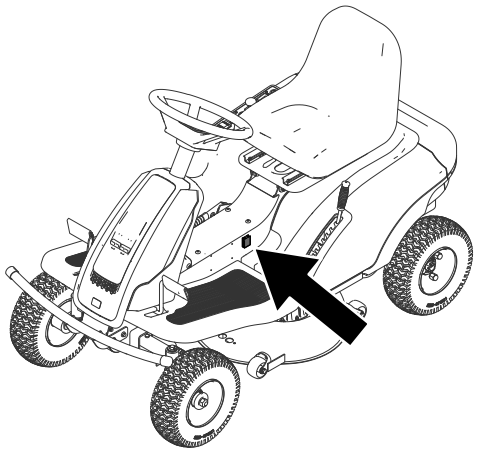

g354110

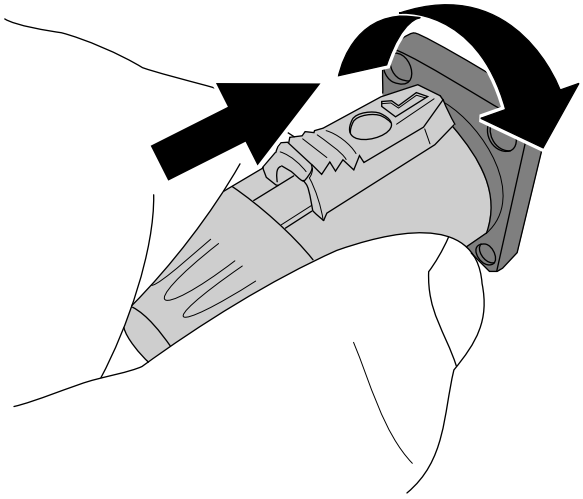

g341469

Diagram 24

5. Napajalni kabel polnilnika priključite v omrežno vtičnico.

   Opomba: Lučka polnilnika zasveti rdeče, kar kaže na povezavo med akumulatorjem in polnilnikom.
6. Počakajte, da se akumulator napolni.

   Opomba: Akumulator je popolnoma napolnjen šele, ko lučka polnilnika sveti zeleno.
7. Po polnjenju izključite kabel iz električne vtičnice.
8. Gumb na vtiču potisnite nazaj, zavrtite vtič v levo in ga izvlecite iz vtičnice (Diagram 25).

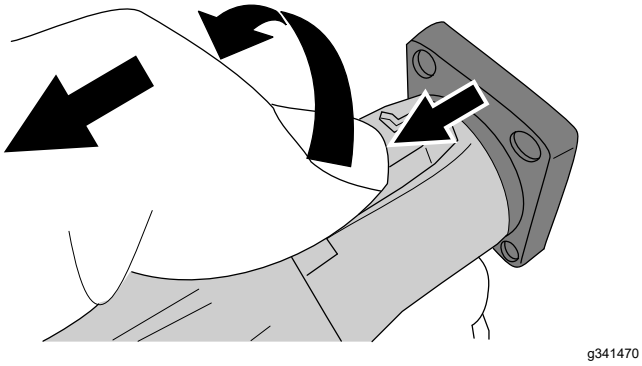

Diagram 25

Zamenjava akumulatorja

Za zamenjavo akumulatorja se obrnite na pooblaščenega serviserja.

Vzdrževanje pogonskega sistema

Preverjanje tlaka v pnevmatikah

Servisni interval: Vsakih 25 ur—Preverite tlak v pnevmatikah.

Vzdržujte predpisani tlak zraka v sprednjih in zadnjih pnevmatikah. Neustrezen tlak v pnevmatikah lahko povzroči neenakomerno košnjo. Meritev tlaka bo najnatančnejša, če jo izvedete na steblu ventila, ko so pnevmatike ohlajene.

Pnevmatike napolnite do 138 kPa.

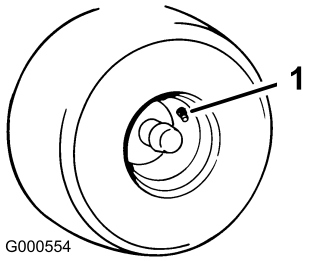

Diagram 26

1. Steblo ventila

Dolivanje olja za menjalnike

Vrsta olja: olje za menjalnike SAE 90

Količina za menjalnik: 200 ml

Menjalnik zadnje osi ne potrebuje vzdrževanja. Če pa pride do izgube olja, lahko dolijete dodatno olje.

1. Stroj parkirajte na ravni podlagi, izklopite stikalo za upravljanje rezil in vklopite parkirno zavoro.
2. Zaustavite stroj in odstranite ključ.
3. Odstranite čep iz menjalnika.

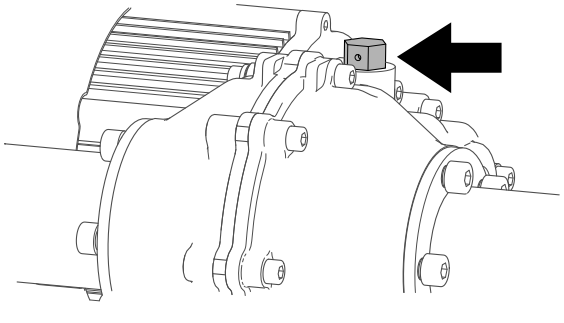

Diagram 27

4. Menjalnik napolnite z oljem.

5. Namestite čep.

Vzdrževanje kosilnice

Servisiranje rezil

Za zagotavljanje vrhunske kakovosti košnje morajo biti rezila ostra. Za lažje ostrenje in zamenjavo imejte na zalogi dodatna rezila.

Pred pregledom ali servisiranjem rezil

1. Stroj parkirajte na ravni podlagi, izklopite stikalo za upravljanje rezil in vklopite parkirno zavoro.
2. Zaustavite stroj in odstranite ključ.
3. Stroj dvignite od tal, da si omogočite dostop do njegove spodnje strani. Stroj podprite s podpornimi stojali.

⚠ OPOZORILO

Mehanske in hidravlične dvigalke morda ne bodo zadostno podprle stroja, kar lahko privede do hudih telesnih poškodb.

Za podpiranje stroja uporabite podporna stojala.

Pregled rezil

Servisni interval: Pred vsako uporabo ali dnevno

1. Preglejte rezalne robove (Diagram 28).
2. Če robovi niso ostri ali opazite okrušene dele, rezilo odstranite in ga nabrusite; glejte Brušenje rezil (stran 29).
3. Preglejte rezila, zlasti na ukrivljenem delu.
4. Če na tem območju opazite razpoke, obrabo ali zareze, takoj namestite novo rezilo (Diagram 28).

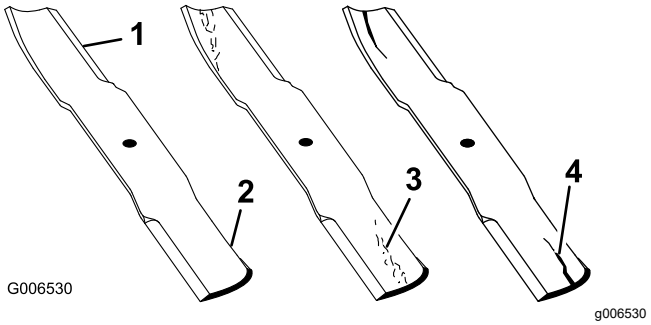

Diagram 28

1. Rezalni rob
2. Ukrivljeni del
3. Nastajanje zareze/obraba
4. Razpoka

Preverjanje zakrivljenosti rezil

Opomba: Za naslednji postopek stroj parkirajte na ravni podlagi.

1. Okrov kosilnice nastavite na najvišji položaj višine košnje.
2. Nadenite si debele rokavice ali drugo ustrezno zaščito za roke in rezilo počasi zavrtite na položaj, ki omogoča merjenje razdalje med rezalnim robom in ravno površino, na kateri stoji stroj (Diagram 29).

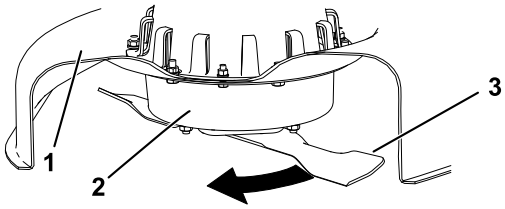

g343366

Diagram 29

1. Okrov
2. Ohišje vretena
3. Rezilo

3. Izmerite razdaljo od rezila do ravne površine (Diagram 30).

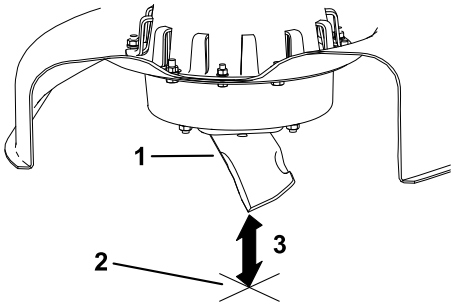

g343365

Diagram 30

1. Rezilo (položaj za merjenje)
2. Ravna površina
3. Izmerjena razdalja med rezilom in površino (A)

4. Isto rezilo obrnite za 180 stopinj, tako da bo na tem položaju nasprotni rezalni rob (Diagram 31).

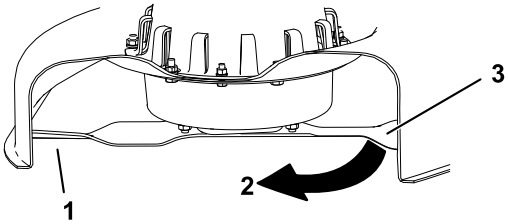

g343369

Diagram 31

1. Rezilo (predhodno izmerjeno)
2. Meritev (predhodno uporabljen položaj)
3. Nasprotna stran rezila, premaknjena na meritveni položaj

5. Izmerite razdaljo od rezila do ravne površine (Diagram 32).

   Opomba: Razlika ne sme biti večja od 3 mm.

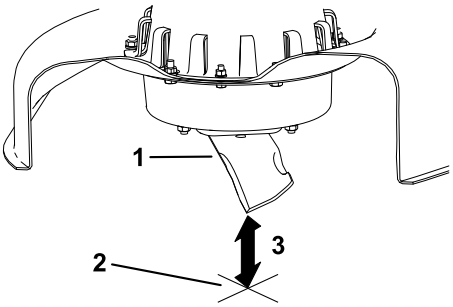

g343365

Diagram 32

1. Nasprotni rob rezila (na položaju za merjenje)
2. Ravna površina
3. Druga izmerjena razdalja med rezilom in površino (B)

   A. Če je razlika med A in B večja od 3 mm, rezilo zamenjajte z novim; glejte Odstranjevanje rezil (stran 28) in Namestitev rezil (stran 29).

      Opomba: Če ukrivljeno rezilo zamenjate z novim in je pri novi meritvi razlika še vedno večja od 3 mm, je morda ukrivljeno vreteno rezila. Pokličite pooblaščeni servis.

   B. Če je odstopanje v okviru sprejemljivih meja, nadaljujte z naslednjim rezilom.

6. Ta postopek ponovite za vsa rezila.

Odstranjevanje rezil

Zamenjajte rezila, če udarijo v trd predmet ali če niso v ravnovesju oziroma so ukrivljena.

1. Med rezilo in ohišje kosilnice namestite klado, da preprečite vrtenje rezila.
2. Primite konec rezila s krpo ali debelo podloženo rokavico.
3. Odstranite rezilo.

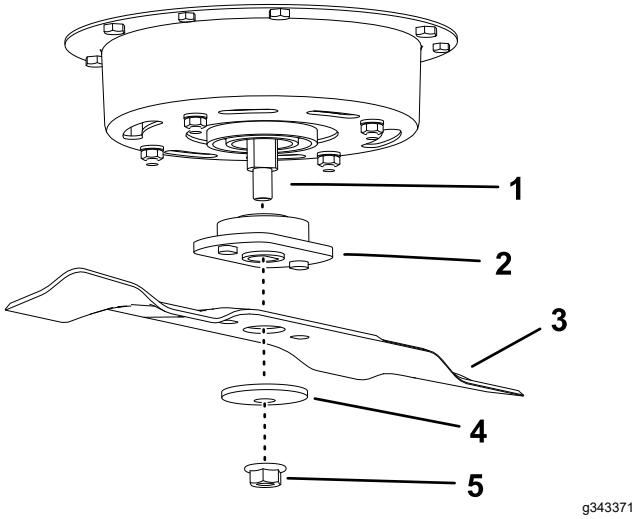

Diagram 33

1. Vretenasta gred
2. Adapter
3. Rezilo
4. Ukrivljena podložka
5. Matica

Brušenje rezil

1. S pilo naostrite rezalni rob na obeh koncih rezila (Diagram 34).

   Opomba: Ohranite prvotni kot.

   Opomba: Rezilo bo ohranilo ravnovesje, če enakomerno pobrusite oba roba.

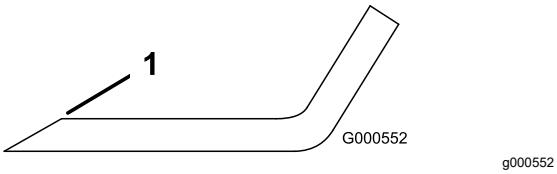

Diagram 34

1. Naostrite pod prvotnim kotom.

2. Preverite ravnovesje rezila tako, da ga postavite na napravo za uravnoteženje rezil (Diagram 35).

   Opomba: Če rezilo ostane v vodoravnem položaju, je sklop rezil uravnotežen in pripravljen za uporabo.

   Opomba: Če rezilo ni uravnoteženo, pobrusite nekaj materiala na težjem koncu rezila, vendar samo na predelu, ki ima obliko jadra (Diagram 34).

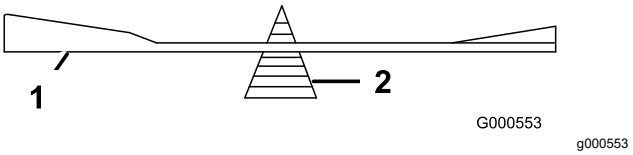

Diagram 35

1. Rezilo
2. Naprava za uravnoteženje

3. Ponavljajte ta postopek, dokler rezilo ni uravnoteženo.

Namestitev rezil

1. Rezilo in adapter namestite na gred vretena (Diagram 36).

   Pomembno: **Ukrivljeni del rezila mora biti usmerjen navzgor proti notranjemu delu kosilnice, da zagotovite pravilno košnjo.**

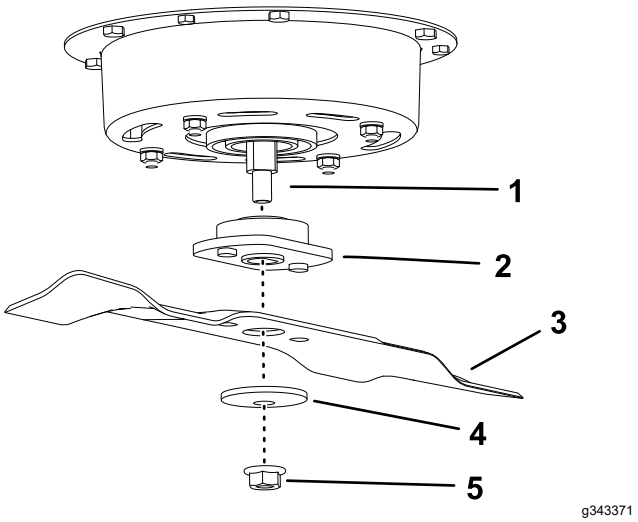

Diagram 36

1. Vretenasta gred
2. Adapter
3. Rezilo
4. Ukrivljena podložka
5. Matica

2. Namestite ukrivljeno podložko (z vbočenim delom obrnjenim proti rezilu) in matico.
3. Matico zategnite z zateznim momentom 35 Nm.

Čiščenje

Čiščenje spodnje strani okrova kosilnice

Servisni interval: Po vsaki uporabi—Očistite ohišje okrova kosilnice.

Spodnjo stran okrova kosilnice očistite po vsaki uporabi, da preprečite nabiranje trave ter zagotovite boljše mulčenje in razpršitev pokošene trave.

Pomembno: **Za čiščenje okrova kosilnice ne uporabljajte vode, saj bi to lahko poškodovalo električni motor.**

1. Stroj parkirajte na ravni podlagi, izklopite stikalo za upravljanje rezil (priključno gred) in vklopite parkirno zavoro.
2. Ugasnite stroj, odstranite ključ in počakajte, da se vsi premikajoči se deli ustavijo, preden zapustite upravljavčev položaj.
3. Stroj dvignite od tal, da si omogočite dostop do njegove spodnje strani. Stroj podprite s podpornimi stojali.

   ⚠ OPOZORILO

   Mehanske in hidravlične dvigalke morda ne bodo zadostno podprle stroja, kar lahko privede do hudih telesnih poškodb.

   Za podpiranje stroja uporabite podporna stojala.

4. Z okrova kosilnice, krovnih površin in koles postrgajte nabrano travo in drug drobir.

Odstranjevanje odpadkov

Motorno olje, akumulatorji, hidravlična tekočina in hladilna tekočina motorja so onesnaževalci okolja. Odpadke odstranite v skladu z državnimi in lokalnimi predpisi.

Skladiščenje

Čiščenje in skladiščenje

1. Stroj parkirajte na ravni podlagi, izklopite stikalo za upravljanje rezil (priključno gred) in aktivirajte parkirno zavoro.
2. Ugasnite stroj, odstranite ključ in počakajte, da se vsi premikajoči se deli ustavijo, preden zapustite upravljavčev položaj.
3. Z vseh zunanjih delov stroja odstranite ostanke trave, zemljo in umazanijo, zlasti z motorja.
4. Preverite delovanje parkirne zavore, glejte Ročica parkirne zavore (stran 14).
5. Namažite stroj, glejte Mazanje (stran 24).
6. Preverite tlak v pnevmatikah, glejte Preverjanje tlaka v pnevmatikah (stran 26).
7. Napolnite akumulatorje; glejte Polnjenje akumulatorjev (stran 25).
8. S spodnje strani kosilnice odstranite morebitne nabrane ostanke trave in umazanijo.
9. Preverite stanje rezil, glejte Servisiranje rezil (stran 27).
10. Preverite vsa pritrdila in jih po potrebi pritrdite. Popravite oziroma zamenjajte vse poškodovane dele.
11. Prebarvajte vse opraskane in oguljene kovinske površine. Barvo lahko kupite pri pooblaščenem prodajalcu.
12. Stroj uskladiščite v čistem in suhem skladiščnem prostoru. Ključ izvlecite iz stikala in ga shranite zunaj dosega otrok in nepooblaščenih oseb. Stroj prekrijte, da ga zaščitite in ohranite čistega.

Shranjevanje akumulatorja

Servisni interval: Vsaka 2 meseca

Pomembno: **Akumulatorje hranite pri temperaturi med -10 in 40 °C.**

1. Akumulatorje popolnoma napolnite, preden pospravite stroj, glejte Polnjenje akumulatorjev (stran 25). Ko se akumulatorji popolnoma napolnijo, odklopite polnilnik.
2. Akumulator napolnite najmanj vsakih 60 dni.

   Pomembno: **Polnilnika ne pustite priključenega, ko pospravite stroj.**

Tehnične motnje

Težava	Možni vzroki	Pravilni postopki
Pogonski motor se ne zažene.	1. Stikalo za način vožnje je v NEVTRALNEM položaju. 2. Parkirna zavora je vklopljena. 3. Zavorna stopalka je pritisnjena. 4. Stopalka za nadzor vlečnega pogona je aktivirana. 5. Motor rezil je blokiran. 6. Pogonski motor je blokiran. 7. Akumulator je skoraj izpraznjen.	1. Stikalo za način vožnje premaknite v položaj za vožnjo NAPREJ ali VZVRATNO. 2. Izklopite parkirno zavoro. 3. Sprostite zavorno stopalko. 4. Spustite stopalko za nadzor vlečnega pogona. 5. Ugasnite stroj in očistite drobir ali pa 5 sekund počakajte, da se krmilnik samodejno sprosti. 6. S pogonskega motorja odstranite drobir in druge ovire. 7. Napolnite akumulatorje.
Motor rezil se ne zažene.	1. Stikalo za način vožnje je v NEVTRALNEM položaju. 2. Parkirna zavora je vklopljena. 3. Motor rezil je blokiran. 4. Akumulator je skoraj izpraznjen.	1. Stikalo za način vožnje premaknite v položaj za vožnjo NAPREJ. 2. Izklopite parkirno zavoro. 3. Ugasnite stroj in očistite drobir ali pa 5 sekund počakajte, da se krmilnik samodejno sprosti. 4. Napolnite akumulatorje.
Stroja ni mogoče zagnati.	1. Krmilnik ali motor je poškodovan. 2. Akumulator je poškodovan.	1. Zaustavite stroj in ga čez 5 sekund znova zaženite. Če stroja ni mogoče zagnati v več poskusih, zamenjajte krmilnik. 2. Zamenjajte akumulator.
Stroj se neobičajno trese.	1. Rezila so ukrivljena ali niso v ravnovesju. 2. Pritrdilni vijak rezila je razrahljan. 3. Vreteno rezila je ukrivljeno. 4. Vpetje motorja je razrahljano ali obrabljeno.	1. Namestite nova rezila. 2. Privijte pritrdilni vijak rezila. 3. Obrnite se na pooblaščenega serviserja. 4. Obrnite se na pooblaščenega serviserja.
Neenakomerna višina košnje.	1. Rezila niso ostra. 2. Rezila so ukrivljena. 3. Spodnja stran okrova kosilnice je umazana. 4. Nepravilen tlak v pnevmatikah. 5. Vreteno rezila je ukrivljeno.	1. Nabrusite rezila. 2. Namestite nova rezila. 3. Očistite spodnjo stran okrova kosilnice. 4. Pnevmatike napolnite do ustreznega tlaka. 5. Obrnite se na pooblaščenega serviserja.
Stroj ne izmetava ali pa je izmetavanje nepravilno.	1. Trava je pretežka ali previsoka. 2. Trava je preveč mokra.	1. Najprej pokosite z najvišjo nastavitvijo višine košnje, nato pokosite z želeno nastavitvijo. 2. Počakajte, da se zelenica posuši.

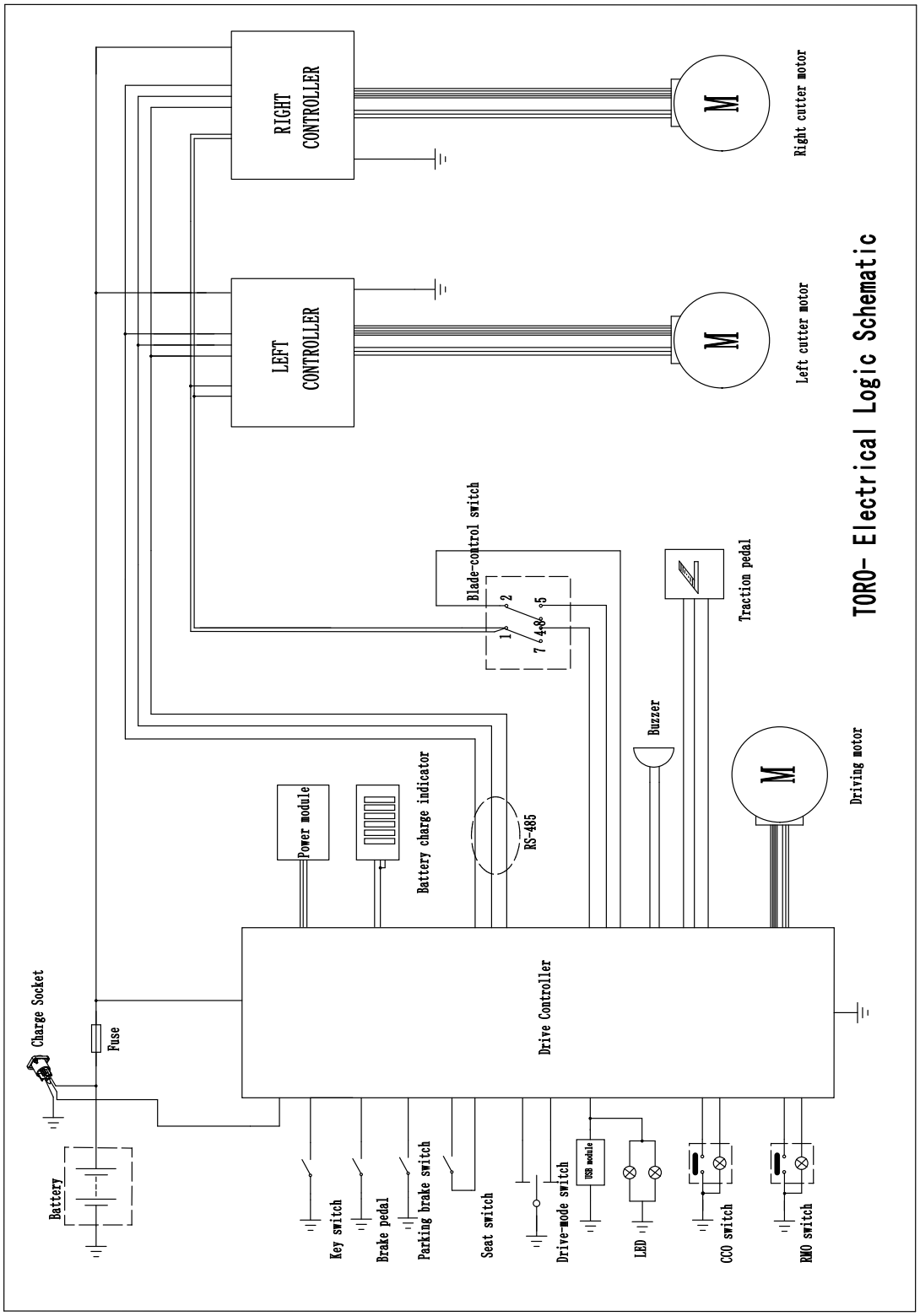

g355680

Shema ožičenja (Rev. A)

Opombe:

Opombe:

Izjava o zasebnosti za EGP/ZK

Kako podjetje Toro uporablja vaše osebne podatke?

The Toro Company (»Toro«) spoštuje vašo zasebnost. Ko kupite naš izdelek, morda pridobimo določene vaše podatke, bodisi neposredno od vas bodisi od lokalnega zastopnika ali prodajalca izdelkov Toro. Podjetje Toro te podatke uporablja za izpolnjevanje svojih pogodbenih obveznosti – na primer za registracijo vaše garancije, obdelavo garancijskih zahtevkov ali za vzpostavljanje stika z vami v primeru vpoklica izdelkov – in za druge legitimne poslovne namene – na primer za preverjanje zadovoljstva strank, izboljšave izdelkov ali posredovanja informacij o izdelkih, ki bi vas utegnili zanimati. Podjetje Toro lahko deli vaše podatke s svojimi hčerinskimi podjetji, povezanimi družbami, zastopniki ali drugimi poslovnimi partnerji v zvezi s temi dejavnostmi. Vaše osebne podatke bomo morda razkrili, če nam tako nalaga zakonodaja oziroma v povezavi s prodajo, nakupom ali združevanjem podjetij. Vaših osebnih podatkov ne bomo nikoli prodali nobenemu drugemu podjetju za namene trženja.

Hramba vaših osebnih podatkov

Podjetje Toro bo vaše osebne podatke hranilo, dokler bo to potrebno za zgoraj navedene namene in skladno z zakonskimi predpisi. Za podrobnejše informacije o veljavnem obdobju hranjenja podatkov se obrnite na legal@toro.com.

Zavezanost podjetja Toro varnosti

Vaše osebne podatke bomo morda obdelovali v ZDA ali drugi državi, ki ima manj strogo zakonodajo na področju varstva podatkov kot država, v kateri prebivate. Kadar koli bomo vaše podatke prenesli iz države vašega prebivališča, bomo izvedli vse zakonsko predpisane ukrepe za zagotavljanje ustreznih ukrepov za varstvo vaših podatkov in varno ravnanje z njimi.

Dostop in popravki

Morda imate pravico do pregleda ali popravkov svojih osebnih podatkov ter do ugovora ali prepovedi njihove obdelave. Če želite to storiti, nam pošljite sporočilo po elektronski pošti na naslov legal@toro.com. Če imate pomisleke glede ravnanja z vašimi podatki v podjetju Toro, vas prosimo, da se obrnete neposredno na nas. Upoštevajte, da imajo osebe s prebivališčem v EU pravico do pritožbe pri pristojnemu organu za varstvo podatkov.

TORO®

Count on it.