Form No. 3452-318 Rev D

Count on it.

Manualul utilizatorului

eS3000SD 72 V TORO® 76 cm

Nr. model 75500—Nr. serie 321000001 şi Sus

Înregistraţi-vă la www.Toro.com.
Instrucţiuni originale (RO)

3452-318

Introducere

Această mină de tuns iarba cu lamă rotativă este proiectată pentru a fi utilizată de proprietarii de reedine pentru aplicaii rezideniale. A fost proiectat în primul rând pentru tăierea ierbii de pe gazoane bine întreinute. Utilizarea acestui produs în alte scopuri decât cele intenionate poate fi periculoasă pentru dumneavoastră i pentru alte persoane.

Citiţi cu atenţie aceste informaţii pentru a învăţa modul corespunzător de utilizare şi întreţinere a produsului şi pentru a evita rănirea şi deteriorarea acestuia. Aveţi responsabilitatea de a utiliza produsul în mod corespunzător şi sigur.

Vizitai site-ul www.Toro.com pentru sigurana produsului i materiale de instruire privind utilizarea, informaii privind accesoriile, ajutor la căutarea unui distribuitor sau pentru înregistrarea produsului.

De fiecare dată când aveţi nevoie de service, piese originale Toro sau informaţii suplimentare, contactaţi un furnizor de servicii autorizat sau departamentul Servicii Clienţi Toro şi pregătiţi numerele de model sau de serie ale produsului. Figura 1 identifică locaţia numerelor de model sau de serie pe produs. Scrieţi numerele în spaţiul furnizat.

Important: **Putei scana codul QR de pe autocolantul cu numărul de serie (dacă este disponibil) cu ajutorul unui dispozitiv mobil pentru a accesa date despre garanie, piese i alte informaii despre produs.**

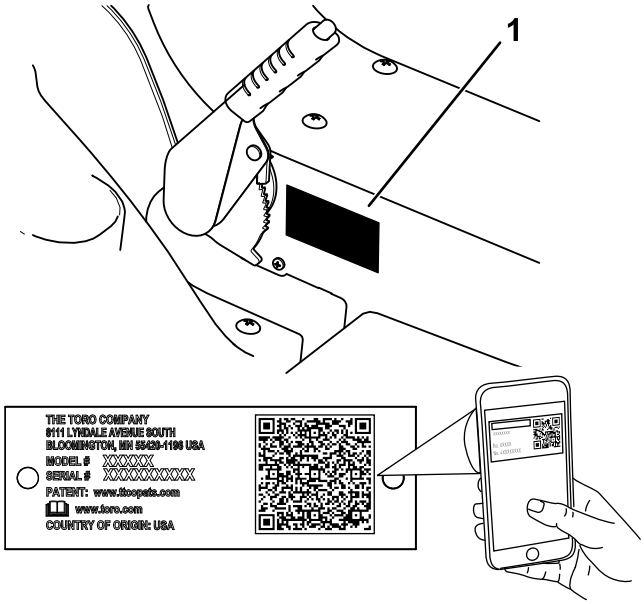

Figura 1

1. Plăcua cu modelul i numărul de serie

Scriei modelul i numerele de serie în spaiul de mai jos:

Nr. model _____

Nr. serie _____

Acest manual utilizează 2 cuvinte pentru a evidenţia informaţiile. **Important** atrage atenţia asupra informaţiilor mecanice speciale şi **Notă** accentuează informaţiile generale care necesită atenţie specială.

Simbolul de alertă de sigurană (Figura 2) este prezent în acest manual i pe mină, pentru a identifica mesajele de sigurană importante pe care trebuie să le respectai pentru a evita accidentele. Acest simbol apare alături de cuvintele **Pericol**, **Avertisment** sau **Atenie**.

- **Pericol** indică o situaie periculoasă iminentă care, dacă nu este evitată, **va** duce la deces sau vătămare gravă.
- **Pericol** indică o situaie potenial periculoasă care, dacă nu este evitată, **poate** duce la deces sau vătămare gravă.
- **Atenie** indică o situaie potenial periculoasă care, dacă nu este evitată, **poate** duce la vătămări uoare sau moderate.

sa-black

Figura 2

1. Simbolul de alertă de sigurană

© 2023—The Toro® Company
8111 Lyndale Avenue South
Bloomington, MN 55420

Contactaţi-ne la www.Toro.com.
Tipărit în SUA
Toate drepturile rezervate

Cuprins

Siguranţă în funcţionare 4
Avertismente de sigurană generale pentru uneltele electrice 4
Avertismente de sigurană pentru maina de tuns iarba 6
Dispoziii Toro suplimentare privind sigurana 6
Indicator pantă 11
Decal-uri instrucţionale şi de siguranţă 12
Reglare 14
1 Încărcarea bateriilor 14
2 Montarea deflectorului pentru iarbă 14
Rezumat al produsului 14
Comenzi 14
Specificaţii 16
Dispozitive de ataare/Accesorii 16
Înainte de utilizare 16
Efectuarea operaiunilor zilnice de întreinere 16
Folosirea Sistemului de blocare de sigurană 16
Poziionarea scaunului 17
Transformarea Mainii de tuns iarba în Maină cu evacuare laterală sau cu funcie de mulcire 18
În timpul utilizării 19
Pornirea mainii 19
Operarea mainii 19
Oprirea mainii 19
Operarea Comutatorului de comandă pentru lamă al mainii de tuns iarba (PTO) 19
Reglarea înălimii de tăiere 19
Indicaţii de exploatare 20
După utilizare 20
Transportarea mainii 20
Deplasarea unei maini nefuncionale 22
Întreţinere 23
Program(e) de întreţinere recomandat(e) 23
Proceduri permanente 23
Accesare bateriilor 23
Lubrifiere 25
Lubrifierea rulmenilor roilor frontale 25
Întreţinerea sistemului electric 26
Întreinerea bateriilor 26
Întreţinerea sistemului de angrenaj 28
Verificarea presiunii din anvelope 28
Adăugarea uleiului de transmisie 28
Întreinerea mainii de tuns iarba 29
Lucrări de service pentru lamele de tăiere 29
Curăţare 32
Curăenia în partea inferioară a punii mainii de tuns iarba 32
Eliminarea deeurilor 32
Depozitare 32
Curăare i depozitare 32
Depozitarea bateriei 32
Înlăturarea defecţiunilor 33
Scheme 34

Siguranţă în funcţionare

Avertismente de sigurană generale pentru uneltele electrice

⚠ ATENŢIE

Citii toate avertismente de sigurană, instruciunile, ilustraiile i specificaiile furnizate alături de această unealtă electrică.

Nerespectarea avertismentelor i instruciunilor poate duce la electrocutare, incendiu i/sau vătămare gravă.

Termenul „unealtă electrică" folosit în toate avertismentele de mai jos se referă la unealta electrică (cu fir) alimentată de la reeaua de energie electrică sau unealta electrică (fără fir) alimentată de la baterie.

1. **Sigurana în zona de lucru**
   - A. **Păstrai zona de lucru curată i bine iluminată.** *Zonele dezorganizate sau întunecoase pot cauza accidente.*
   - B. **Nu utilizai unelte electrice în atmosfere explozive, precum în prezena lichidelor inflamabile, gazelor sau prafului.** *Uneltele electrice generează scântei care pot aprinde praful sau vaporii.*
   - C. **Nu permitei prezena copiilor sau altor persoane în timpul utilizării unei unelte electrice.** *Distragerea ateniei poate duce la pierderea controlului.*
2. **Siguranţă electrică**
   - A. **Fiele uneltelor electrice trebuie să corespundă prizei. Nu modificai niciodată fia, în niciun fel. Nu folosii niciun tip de adaptor pentru uneltele electrice cu împământare.** *Fiele nemodificate i prizele corespunzătoare vor reduce riscul de electrocutare.*
   - B. **Evitai contactul direct cu suprafeele legate la masă, precum conductele, radiatoarele, barele i instalaiile frigorifice.** *Riscul este electrocutare este mai mare în cazul în care corpul dumneavoastră este legat la masă.*
   - C. **Nu expunei uneltele electrice la condiii de ploaie sau umiditate.** *Pătrunderea apei în unealta electrică va crete riscul de electrocutare.*
   - D. **Nu bruscai cablul. Nu folosii niciodată cablul pentru transportarea, tragerea sau deconectarea uneltei electrice. Meninei cablul departe de căldură, ulei, margini ascuite sau piese mobile.** *Cablurile deteriorate sau încurcate sporesc riscul de electrocutare.*
   - E. **Când folosii o unealtă electrică în exterior, folosii un prelungitor adecvat pentru utilizarea în exterior.** *Folosirea unui prelungitor adecvat pentru utilizarea în exterior reduce riscul de electrocutare.*
   - F. **Dacă nu se poate evita utilizarea unei unelte electrice într-un mediu umed, folosii o sursă de alimentare protejată cu un dispozitiv de curent rezidual (RCD).** *Utilizarea unui RCD reduce riscul de electrocutare.*
3. **Sigurană personală**
   - A. **Fii vigilent, acordai atenie activităii i dai dovadă de sim practic atunci când folosii maina. Nu utilizai unealta electrică dacă suntei obosit sau sub influena drogurilor, a alcoolului sau a medicamentelor.** *Un moment de neatenie în timpul utilizării uneltelor electrice poate duce la vătămare corporală gravă.*
   - B. **Folosii echipamente individuale de protecie.** *Purtai întotdeauna protecie pentru ochi. Echipamentele de protecie, precum masca împotriva prafului, încălămintea de protecie antiderapantă sau cătile pentru protecia auzului, folosite în condiii adecvate, vor reduce incidena vătămărilor corporale.*
   - C. **Prevenii pornirea neintenionată. Asigurai-vă că acest comutator este în poziia oprire înainte de conectarea la sursa de alimentare i/sau baterie, de ridicarea sau de transportarea uneltei.** *Transportarea uneltelor electrice cu degetul pe comutator sau alimentarea uneltelor electrice cu comutatorul în poziia pornită poate cauza accidente.*
   - D. **Îndepărtai orice cheie de reglare sau cheie fixă înainte de a porni unealta electrică.** *O cheie de reglare sau o cheie fixă rămasă ataată de o piesă rotativă a uneltei electrice poate cauza vătămare corporală.*
   - E. **Nu încercai să lucrai în zone prea îndepărtate. Meninei-vă stabilitatea i echilibrul în orice moment.** *Acest lucru permite un nivel de control mai ridicat asupra uneltei electrice în situaii neateptate.*

F. **Îmbrăcai-vă corespunzător. Nu purtai îmbrăcăminte largă sau bijuterii. inei părul i îmbrăcămintea la distană de piesele mobile.** *Îmbrăcămintea largă, bijuteriile sau părul lung se poate prinde în piesele mobile.*

G. **Dacă sunt disponibile dispozitive pentru extragerea prafului i facilităi de colectare, asigurai-vă că acestea sunt conectate i utilizate corespunzător.** *Folosirea unui dispozitiv de colectare a prafului poate diminua pericolele legate de praf.*

H. **Nu permitei ca familiarizarea rezultată din utilizarea frecventă a uneltelor să ducă la încredere exagerată i ignorarea principiilor de sigurană privind uneltele.** *O aciune neglijentă poate cauza o vătămare gravă într-o fraciune de secundă.*

4. **Utilizarea i întreinerea uneltei electrice**

A. **Nu forai unealta electrică. Utilizai unealtă electrică adecvată pentru fiecare aplicaie.** *Unealta electrică adecvată va lucra mai bine i mai sigur la capacitatea pentru care a fost proiectată.*

B. **Nu utilizai unealta electrică în cazul în care comutatorul nu o pornete sau oprete.** *Orice unealtă electrică ce nu poate fi controlată cu ajutorul comutatorului este periculoasă i trebuie reparată.*

C. **Deconectai fia de la sursa de alimentare i/sau îndepărtai bateria, dacă aceasta este detaabilă, de la unealta electrică înainte de a realiza orice reglaje, de a schimba accesoriile sau de a depozita uneltele electrice.** *Astfel de măsuri de precauie reduc riscul de pornire accidentală a uneltei electrice.*

D. **Depozitai uneltele electrice inactive în locuri care nu sunt la îndemâna copiilor i nu permitei persoanelor nefamiliarizate cu unealta electrică sau cu aceste instruciuni să folosească unealta în cauză.** *Uneltele electrice sunt periculoase în mâinile utilizatorilor neinstruii.*

E. **Întreinerea uneltelor electrice i accesoriilor. Verificai dacă piesele mobile nu sunt aliniate corespunzător sau dacă sunt blocate, verificai dacă există piese rupte, precum i orice alte condiii care ar putea afecta operarea uneltei electrice. Dacă este deteriorată, reparai unealta electrică înainte de a o utiliza.** *Multe accidente sunt generate de unelte electrice întreinute necorespunzător.*

F. **Meninei uneltele de tăiere ascuite i curate.** *Uneltele de tăiere întreinute corespunzător, cu margini de tăiere ascuite, au mai puine anse de a se bloca i sunt mai uor de controlat.*

G. **Folosii unealta electrică, accesoriile, vârfurile, etc., conform acestor instruciuni, având în vedere condiiile de lucru i activitatea care trebuie realizată.** *Utilizarea uneltei electrice pentru operaiuni diferite de cele pentru care a fost concepută poate duce la situaii periculoase.*

H. **Meninei mânerele i suprafeele de prindere uscate, curate i fără urme de ulei i lubrifiant.** *Mânerele i suprafeele de prindere alunecoase nu permit manipularea în sigurană i controlul uneltei în situaii neateptate.*

5. **Utilizarea i întreinerea uneltei cu baterie**

A. **Reîncărcai numai cu încărcătorul indicat de producător.** *Un încărcător adecvat pentru un tip de baterie poate genera un risc de incendiu dacă este utilizat cu o altă baterie.*

B. **Utilizai unelte electrice doar cu bateriile special indicate.** *Utilizarea oricăror alte baterii poate genera un risc de vătămare i incendiu.*

C. **Atunci când nu utilizai baterie, inei-o departe de alte obiecte metalice, precum agrafe pentru hârtie, monede, chei, cuie, uruburi sau alte obiecte metalice de mici dimensiuni, care pot realiza o conexiune între borne.** *Scurtcircuitarea bornelor bateriei poate provoca arsuri sau un incendiu.*

D. **În condiii de utilizare abuzivă, se poate scurge lichid din baterie; evitai contactul. Dacă intrai în contact accidental, spălai cu apă.** *Dacă lichidul intră în contact cu ochii, apelai i la un medic. Lichidul scurs din baterie poate cauza iritaii sau arsuri.*

E. **Nu utilizai o baterie sau o unealtă deteriorată sau modificată.** *Bateriile deteriorate sau modificate pot avea un comportament imprevizibil ce poate cauza un risc de incendiu, explozie sau de vătămare.*

F. **Nu expunei o baterie sau o unealtă la foc sau la temperaturi excesive.** *Expunerea la temperaturi de peste 130°C poate genera o explozie.*

G. **Respectai toate instruciunile de încărcare i nu încărcai bateria sau unealta în afara intervalului de**

temperatură specificat în instruciuni. *Încărcarea neadecvată sau la temperaturi în afara intervalului specificat poate deteriora bateria i spori riscul de incendiu.*

6. **Service**

   A. **Asigurai-vă că unealta electrică este reparată de o persoană calificată, exclusiv cu piese de schimb identice.** *Acest lucru va asigura meninerea siguranei uneltei electrice.*

   B. **Nu efectuai niciodată lucrări de service pentru bateriile deteriorate.** *Bateriile trebuie reparate exclusiv de producător sau de furnizori de servicii autorizai.*

Avertismente de sigurană pentru maina de tuns iarba

A. Nu folosii maina de tuns iarba în condiii meteo nefavorabile, în special când există riscul producerii de descărcări electrice. Acest lucru diminuează riscul de a fi lovit de fulger.

B. Inspectai cu atenie zona în care vei utiliza maina de tuns iarba pentru a vă asigura nu există animale sălbatice. Animalele sălbatice pot fi vătămate de maina de tuns iarba în timpul funcionării acesteia.

C. Inspectai cu atenie zona în care vei utiliza maina de tuns iarba i îndepărtai toate pietrele, beele, sârmele, oasele i alte obiecte străine. Obiectele proiectate pot cauza vătămări corporale.

D. Înainte de a utiliza maina de tuns iarba, inspectai-o mereu vizual pentru a vă asigura că lama i ansamblul lamei nu sunt uzate sau deteriorate. Piesele uzate sau deteriorate cresc riscul de vătămare.

E. Meninei toate proteciile montate. Proteciile trebuie să fie în stare bună de funcionare i să fie corect montate. O protecie slăbită, deteriorată sau care nu funcionează corect poate duce la vătămare corporală.

F. Meninei toate racordurile de intrare a aerului de răcire curate. Racordurile de intrare a aerului blocate i reziduurile pot duce la supraîncălzire sau riscuri de incendiu.

G. Nu utilizai maina de tuns iarba pe pante abrupte. Acest lucru reduce riscul de pierdere a controlului, alunecare i cădere, care poate duce la vătămare corporală.

H. În timpul utilizării mainii de tuns iarba, purtai întotdeauna pantaloni lungi. Pielea expusă crete riscul de vătămare din cauza obiectelor proiectate.

I. Deplasai-vă mereu în sus sau în jos de-a lungul pantelor, niciodată transversal, i fii extrem de precaut la schimbarea direciei. Acest lucru reduce riscul de pierdere a controlului, alunecare i cădere care poate duce la vătămare corporală.

J. Nu atingei lamele i alte piese mobile periculoase în timp ce acestea sunt în micare. Acest lucru reduce riscul de vătămare din cauza pieselor mobile.

K. Înainte de a elimina materialele blocate sau de a curăa maina de tuns iarba, oprii toate comutatoarele i scoatei cheia. Pornirea neateptată a mainii de tuns iarba poate duce la vătămare corporală gravă.

L. Dacă maina lovete un obiect sau începe să vibreze, oprii imediat maina de tuns iarba, îndepărtai cheia (dacă este disponibilă) i ateptai ca toate piese mobile să se oprească, înainte de a inspecta dacă maina este deteriorată. Efectuai reparaiile necesare înainte de a o utiliza din nou.

M. Înainte de a depozita maina de tuns iarba, îndepărtai iarba i reziduurile de pe unitatea de tăiere, dispozitivele de acionare, dispozitivul de adunat iarbă i motor, pentru a preveni incendiile.

N. Pentru performane optime, utilizai exclusiv piese de schimb i accesorii originale Toro. Piesele de schimb i accesoriile altor producători pot fi periculoase i pot anula garania produsului.

O. Înlocuii lamele i uruburile uzate sau deteriorate, ca ansamblu, pentru a menine echilibrul.

P. În cazul mainilor cu mai multe lame, acionai cu atenie, deoarece rotirea unei lame poate duce la rotirea celorlalte lame.

Q. Nu vă sprijinii mâinile sau picioarele în apropierea componentelor aflate în micare.

R. Oprii maina de tuns iarba, scoatei cheia din contact i ateptai oprirea tuturor pieselor în micare înainte de a părăsi poziia operatorului. Lăsai maina să se răcească înainte de reglarea, repararea, curăarea sau depozitarea acesteia.

S. Evitai să tundei iarba în condiii umede sau atunci când plouă. Acest lucru poate spori riscul de electrocutare.

Dispoziii Toro suplimentare privind sigurana

Sigurana generală

Acest produs poate provoca răni la nivelul mâinilor sau picioarelor i poate arunca obiecte. Urmai întotdeauna instruciunile de sigurană pentru a evita rănirea gravă.

- Nu lăsaţi copii sau persoane neinstruite să utilizeze sau să efectueze lucrări de service asupra maşinii. Utilizarea mainii sau lucrările de service vor fi efectuate doar de persoane responsabile, instruite, familiarizate cu instruciunile i apte din punct de vedere fizic. Reglementările locale pot impune o limită de vârstă pentru utilizator.
- Nu utilizai maina în apropierea punctelor de livrare, anurilor, terasamentelor, cursurilor de apă sau altor zone periculoase sau pe pante mai abrupte de 12°.

Sigurana înainte de utilizare

- Familiarizai-vă cu utilizarea în siguranță a echipamentului, comenzile de operare i indicatoarele de siguranță.
- Asigurai-vă că toate comenzile de prezenă a operatorului, întrerupătoarele de siguranță i proteciile sunt montate i funcionează în mod corespunzător. Nu utilizaţi maşina decât dacă acestea funcionează corect.
- Înainte de a tunde iarba, inspectai maina pentru a vă asigura că ansamblurile de tăiere funcionează corespunzător.
- Evaluai terenul pentru a determina echipamentele adecvate i orice dispozitive de ataare i accesorii necesare funcionării corespunzătoare i sigure a mainii.
- Nu transportai persoane cu maina.

Sigurana în timpul utilizării

- Proprietarul/operatorul poate preveni i este responsabil pentru accidentele care pot cauza vătămări corporale sau pagube materiale.
- Ţineţi mâinile i picioarele la distanţă de unităile de tăiere. Staţi la distanţă de gura de descărcare.
- Nu tundei iarba cu deflectorul de evacuare ridicat, îndepărtat sau modificat, decât în cazul în care este instalat un sistem de colectare a ierbii sau un set pentru mulcire, care funcionează corespunzător.
- Privii întotdeauna jos i în spate înainte de a deplasa maina cu spatele.
- Apropiai-vă cu mare atenie de curbele fără vizibilitate, tufiuri, copaci sau alte obiecte care vă pot bloca vizibilitatea.
- Oprii lamele când nu tundei iarba.
- Când conducei maina, încetinii i virai, traversai drumurile i trotuarele cu mare atenie. Acordai întotdeauna dreptul de trecere.
- Înainte de a părăsi poziia de operare, efectuai următoarele:
  - Parcai maşina pe o suprafaţă uniformă.
  - Decuplai priza de putere.
  - Cuplai frâna de parcare.
  - Opriţi maşina şi scoateţi cheia.
  - Ateptai până ce toate piesele mobile se opresc.
- Nu lăsai o mană pornită nesupravegheată.
- Fii atent la direcia de evacuare a mainii de tuns iarba i direcionai materialul evacuat departe de alte persoane. Evitai evacuarea materialului spre un perete sau obstacol, deoarece materialul poate ricoa înapoi spre dumneavoastră.
- Oprii lamele, încetinii maina i avei grijă la traversarea suprafeelor fără iarbă sau la transportarea mainii către i dinspre zona de utilizare.
- Copiii sunt deseori atrai de mană i de activitatea de tundere a ierbii. Nu presupunei niciodată că un copil va rămâne în locul în care l-ai văzut ultima dată.
- Nu permiteţi accesul copiilor în zona de operare şi lăsaţi-i în permanenţă în grija unui adult responsabil, în afară de operator.
- Fii atent i oprii maina în cazul în care copiii intră în zona de utilizare.
- Înainte de a da cu spatele sau de a întoarce maina, privii în jos i de jur împrejur, pentru a vă asigura că nu vă aflai în apropierea copiilor.
- Nu transportai copii cu maina, chiar i atunci când lamele nu sunt în micare. Copiii pot cădea i pot suferi vătămări grave sau vă pot împiedica să utilizai maina în siguranță. Copiii care au fost plimbai în trecut pot apărea brusc în zona de utilizare i pot fi lovii de mană.
- Acordai o atenie deosebită dispozitivelor de ataare. Acestea pot modifica stabilitatea mainii.
- Nu încercai să stabilizai maina punând piciorul pe sol.

Sigurana în pantă

- Pantele reprezintă un risc major de accidente legate de pierderea controlului i răsturnare, care pot cauza vătămări grave sau decesul. Operatorul este responsabil pentru utilizarea în siguranță pe pante. Utilizarea mainii pe o pantă necesită atenie suplimentară. Înainte de a utiliza maina pe o pantă, realizai următorii pai:
  - Revizuii i înelegei instruciunile pentru utilizarea în pantă, din manual i de pe mană.
  - Folosii un indicator de unghi pentru a stabili unghiul aproximativ al pantei din zonă.
  - Nu utilizai niciodată maina de tuns iarba pe pante mai abrupte de 12°.
  - Evaluai starea curentă a terenului pentru a stabili dacă panta este sigură pentru utilizarea mainii. Dai dovadă de sim practic i o bună judecată atunci când realizai această evaluare.

Modificările de pe teren, precum umiditatea, pot afecta rapid funcionarea mainii în pantă.

- Identificai pericolele de la baza pantei. Nu utilizai maina în apropierea punctelor de livrare, anurilor, terasamentelor, cursurilor de apă sau altor zone periculoase. Maina se poate răsturna brusc dacă o roată trece peste o margine sau dacă marginea cedează. Meninei o distană sigură (dublul lăimii mainii) între mină i orice pericol. Folosii o mină condusă manual sau o motocositoare manuală pentru a tunde iarba din aceste zone.

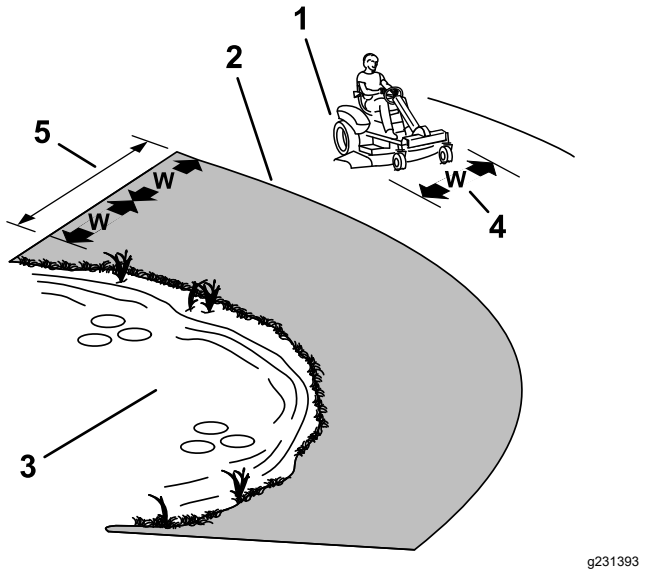

Figura 3

1. Zona de sigurană - folosii aici maina pe pante de maximum 12° sau pe suprafee plane.
2. Zona de pericol - folosii o mină de tuns iarba condusă manual i/sau o motocositoare manuală pe pantele mai mari de 12° i în apropierea punctelor de livrare sau cursurilor de apă.
3. Apă
4. L = Lăimea mainii
5. Meninei o distană sigură (dublul lăimii mainii) între mină i orice pericol.

- Conducei în sus i în jos pe pante, nu transversal. Acordaţi foarte mare atenţie la schimbarea direcţiei pe pante.
- Evitai pornirea, oprirea sau virarea mainii în pantă. Evitai schimbarea bruscă a vitezei sau direciei; virai încet i treptat.
- Dacă maina se oprete la urcare, oprii lamele i coborâi maina încet.
- Nu utilizai maina în nicio situaie în care traciunea, direcia sau stabilitatea este sub semnul întrebării. Reinei faptul că utilizarea mainii pe iarbă udă, de-a lungul pantelor sau pe direcie descendentă poate duce la pierderea traciunii. Pierderea traciunii pentru roile motoare poate duce la alunecare i pierderea capacităii de frânare i direcionare. Maina poate aluneca i dacă roile motoare sunt oprite.
- Îndepărtai sau marcai obstacole precum anurile, gropile, anurile, denivelările, pietrele sau alte pericole ascunse. Iarba înaltă poate ascunde obstacole. Terenul denivelat poate cauza răsturnarea mainii.
- Dacă este posibil, meninei puntea coborâtă la sol în timpul utilizării în pantă. Ridicarea punii în timpul utilizării în pantă poate genera instabilitatea mainii.

Sigurana după utilizare

Scoatei cheia înainte de depozitarea sau transportarea mainii.

Sigurana la utilizarea bateriei i a încărcătorului

Informaii generale

- Pentru încărcarea bateriei utilizai doar cablul de alimentare furnizat.
- Confirmai tensiunea utilizată în ara dumneavoastră înainte de a folosi încărcătorul.
- Pentru conectarea la o sursă de alimentare din afara SUA, utilizai un adaptor cu configuraia potrivită pentru priza electrică, dacă este necesar.
- Nu încărcai maina în condiii de ploaie sau umiditate.
- Utilizarea unui accesoriu nerecomandat sau necomercializat de Toro poate da natere unui risc de incendiu, electrocutare sau accidentare.
- Pentru a reduce riscul de explozie a bateriei, respectai aceste instruciuni i instruciunile oricăror echipamente pe care intenionai să le utilizai în apropierea încărcătorului.
- Nu deschidei bateriile.
- În cazul scurgerii lichidului din baterie, evitai contactul cu acesta. Dacă intrai în contact accidental cu lichidul bateriei, spălai cu apă zona afectată i apelai la un medic. Lichidul scurs din baterie poate cauza iritaii sau arsuri.
- Pentru operaiuni de service sau înlocuirea bateriei, consultai un distribuitor autorizat Toro.

Instruire

Nu lăsaţi niciodată copii sau persoane neinstruite să utilizeze sau să încarce maina. Reglementările

locale pot impune o limită de vârstă pentru utilizator. Proprietarul trebuie să asigure instruirea tuturor operatorilor i a mecanicilor.

Pregătirea

- inei trecătorii i copiii la distană în timpul încărcării bateriei.
- Oprii maina i ateptai eliminarea completă a tensiunii înainte de încărcarea bateriei. În caz contrar, se pot forma arcuri electrice.
- Citii i respectai toate măsurile de precauie pentru încărcare.
- Folosii doar cabluri de alimentare acceptate de Toro.

Operare

- Citii i înelegei instruciunile pentru încărcare înainte de a încărca bateriile. De asemenea, luai următoarele măsuri de precauie pentru încărcarea bateriilor:
  - Oprii maina înainte de a conecta încărcătorul la o sursă de alimentare.
  - Pentru a încărca bateriile, folosii doar cablul de alimentare furnizat odată cu maina.
  - Încărcai bateria într-un spaiu deschis, bine ventilat, departe de scântei sau flăcări. Deconectai încărcătorul înainte de a conecta sau deconecta bateria. Purtai îmbrăcăminte de protecie i utilizai scule izolate.
  - Nu încărcai o baterie deteriorată sau îngheată.
  - Deconectai întotdeauna cablul de alimentare întâi de la priza de alimentare i apoi de la priza mainii, pentru a evita producerea de scântei.
  - Dacă o baterie se încălzete în timpul încărcării, începe să emită cantităi mari de gaze sau pierde electrolit, deconectai imediat cablul de alimentare de la priza de alimentare. Reparai maina la un centrul de service autorizat înainte de a o folosi din nou.
- Nu bruscai cablul de alimentare i nu tragei de el pentru a scoate încărcătorul din priză. inei cablul departe de surse de căldură, ulei i margini ascuite.
- Conectai încărcătorul direct la o priză cu împământare. Nu conectai încărcătorul la o priză fără împământare, chiar i cu un adaptor.
- Nu modificai cablul de alimentare sau fia electrică furnizate.
- Utilizai un cablu prelungitor adecvat.
- În cazul în care cablul de alimentare se deteriorează în timp de este conectat la priză, scoatei-l din priza de perete i contactai un distribuitor autorizat Toro pentru înlocuirea acestuia.
- Scoatei încărcătorul din priză atunci când nu este utilizat, înainte de a-i schimba locaia sau înainte de a efectua lucrări de service.

Întreţinerea şi depozitarea

- Scoatei cablul de alimentare din priză înainte de întreinere sau curăare pentru a reduce riscul de electrocutare.
- Nu încărcai bateriile în timpul lucrărilor de service.
- Când îndepărtai sau instalai bateriile, nu permitei contactul bornelor cu piesele metalice ale mainii.
- Meninei întotdeauna opritoarele bateriilor fixate, pentru a proteja i fixa bateriile.
- Dacă încărcătorul sau cablul de alimentare este deteriorat, nu îl folosii; ducei-l la un distribuitor autorizat Toro.
- Pentru a reduce riscul de incendiu, îndepărtai excesul de lubrifiant, iarbă, frunze i acumulări de murdărie de pe baterii i din zona motorului.
- Nu încărcai cu un cablu sau o fiă electrică deteriorat(ă). Înlocuiţi imediat cablul sau fia electrică deteriorat(ă).
- Menţineţi sau înlocuiţi etichetele de siguranţă şi instrucţiuni, dacă este necesar.
- Depozitai maina la interior, într-un loc uscat, sigur, la distană de utilizatorii neautorizai.

Sigurană în timpul întreinerii

- Dacă lăsai cheia în contact, cineva poate porni în mod accidental maina i vă poate răni pe dumneavoastră sau ali trecători. Scoatei cheia din contact înainte de a efectua orice lucrare de întreinere.
- Înainte de a părăsi poziia operatorului, realizai următorii pai:
  - Parcai maşina pe o suprafaţă uniformă.
  - Decuplai dispozitivele de acionare.
  - Cuplai frâna de parcare.
  - Opriţi maşina şi scoateţi cheia.
  - Lăsai componentele mainii să se răcească înainte de a realiza lucrările de întreinere.
- Nu permitei efectuarea lucrărilor de service asupra mainii de către persoane neinstruite.
- Depresurizai cu grijă componentele cu energie stocată.
- Verificai frecvent funcionarea frânei de parcare. Reglai i reparai după nevoie.
- Nu modificai niciodată dispozitivele de sigurană. Verificai periodic funcionarea corectă a acestora.

- Nu vă bazai pe cricuri hidraulice sau mecanice pentru susinerea mainii; susinei maina cu stative de cric oricând o ridicai.
- Meninei toate componentele în stare bună de funcionare i bine fixate, în special dispozitivele de ataare pentru lamă. Înlocuii toate autocolantele uzate sau deteriorate.
- Deconectai bateria înainte de repararea mainii. Deconectai întâi borna negativă, apoi borna pozitivă. Conectai întâi borna pozitivă, apoi borna negativă.
- Inspectai lamele periodic pentru urme de uzură sau de deteriorare.
- Verificai lamele cu grijă. Acoperii lamele sau purtai mănui i efectuai lucrările de service pentru lame cu atenie. Doar înlocuii sau ascuii lamele; nu le îndreptai sau sudai niciodată.

Depozitarea în sigurană

- Oprii maina, scoatei cheia din contact i ateptai oprirea tuturor pieselor în micare înainte de a părăsi poziia operatorului. Lăsai maina să se răcească înainte de reglarea, repararea, curăarea sau depozitarea acesteia.
- Nu depozitai maina într-o zonă cu o flacără deschisă, scântei sau o lampă martor, precum pe un boiler sau alte echipamente asemănătoare.

Păstrai toate avertismentele i instruciunile pentru consultare viitoare.

Indicator pantă

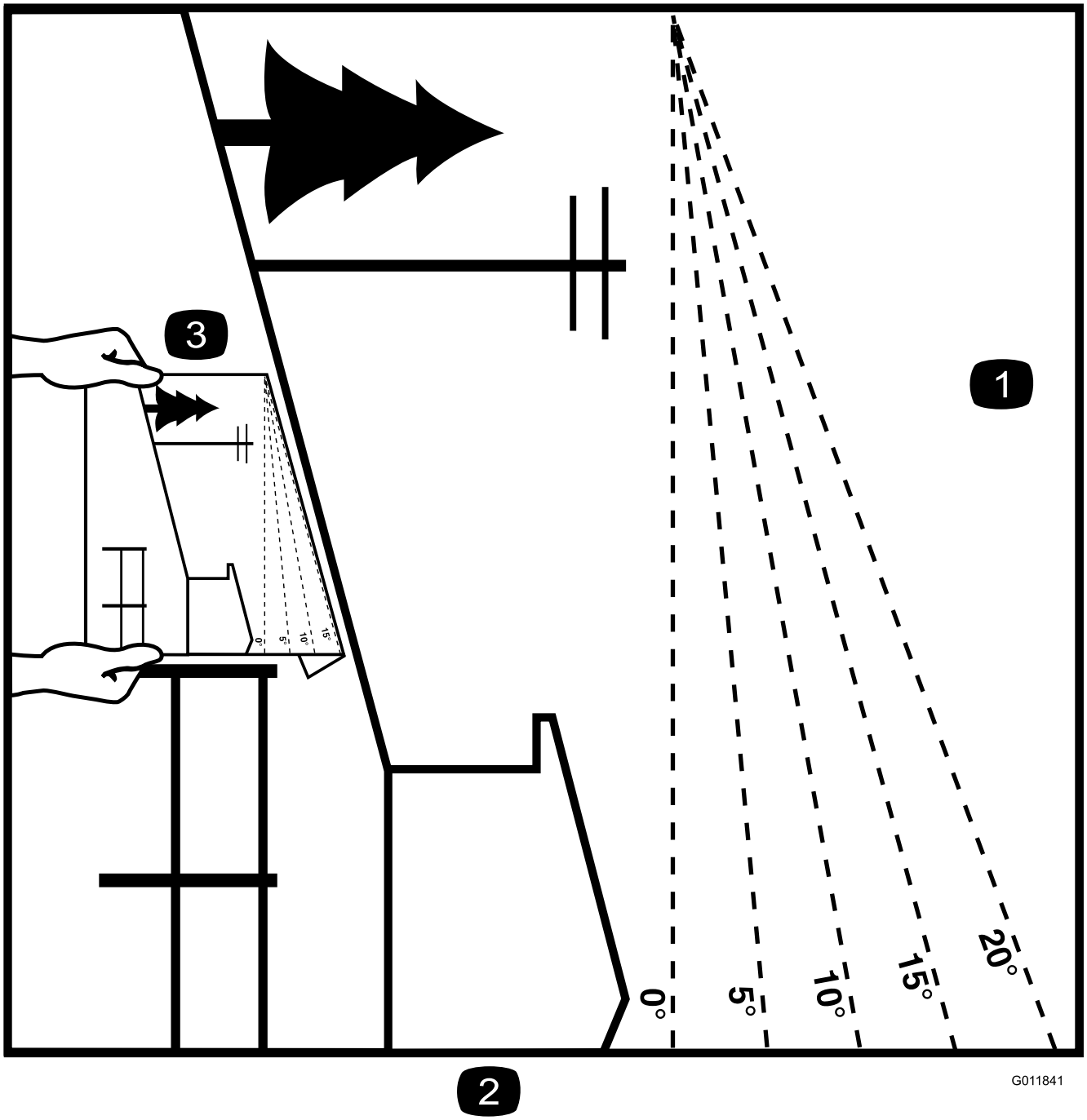

g011841

Figura 4

Putei copia această pagină pentru utilizare personală.

1. Înclinaia maximă pentru care se poate utiliza maina este de **12 grade**. Folosii diagrama cu înclinaii pentru a stabili gradul de înclinare al dealurilor înainte de pornire. **Nu utilizai această mină pentru pante mai abrupte de 12 grade.** Pliai de-a lungul liniei corecte pentru corespondena cu gradul de înclinare recomandat.
2. Aliniai această margine cu o suprafaă verticală, precum un copac, o clădire, un stâlp de gard, etc.
3. Exemplu privind modul de comparare a pantei cu marginea pliată

Decal-uri instrucţionale şi de siguranţă

Instrucţiunile şi autocolantele cu informaţii privind siguranţa sunt uşor vizibile pentru operator şi sunt amplasate lângă orice zonă cu potenţial risc. Înlocuiţi orice autocolant care este deteriorat sau lipseşte.

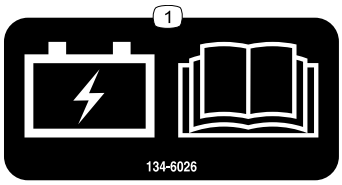

decal134-6026

134-6026

1. Încărcare baterie; citii *Manualul operatorului*.

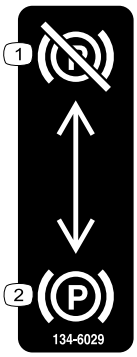

decal134-6029

134-6029

1. Frână de parcare - decuplare
2. Frână de parcare - cuplare

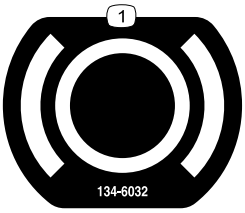

decal134-6032

134-6032

1. Frână

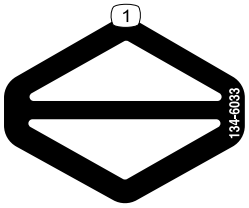

decal134-6033

134-6033

1. Propulsie

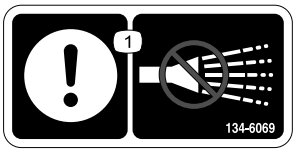

decal134-6069

134-6069

1. Atenie - a nu se pulveriza.

decal134-6070

134-6070

1. Cu alimentare de la baterie

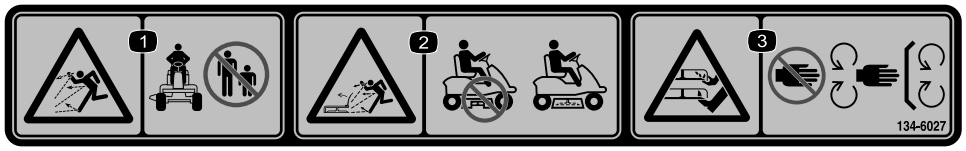

decal134-6027

134-6027

1. Pericol de aruncare a obiectelor - inei alte persoane la o distană faă de mană.
2. Pericol de obiecte proiectate, deflector ridicat - nu utilizaţi maşina cu puntea deschisă; folosii un deflector.
3. Lama mainii de tuns iarba prezintă pericolul de tăiere/desprindere a mâinilor sau picioare - păstrai distana faă de piesele mobile; lăsai toate apărătorile i proteciile montate.

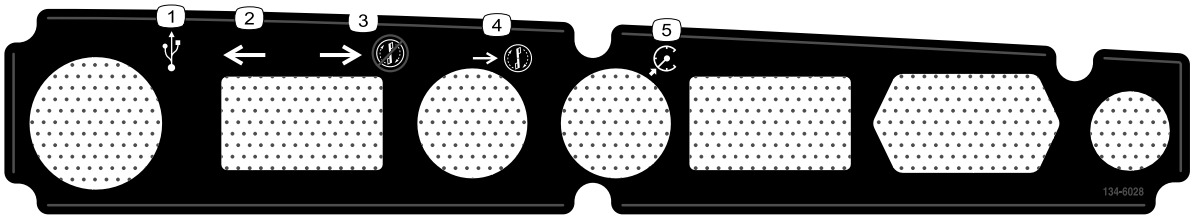

decal134-6028

134-6028

1. Priză USB
2. Deplasare înainte
3. Deplasare înapoi fără tăiere
4. Deplasare înapoi cu tăiere
5. Regulator de viteză

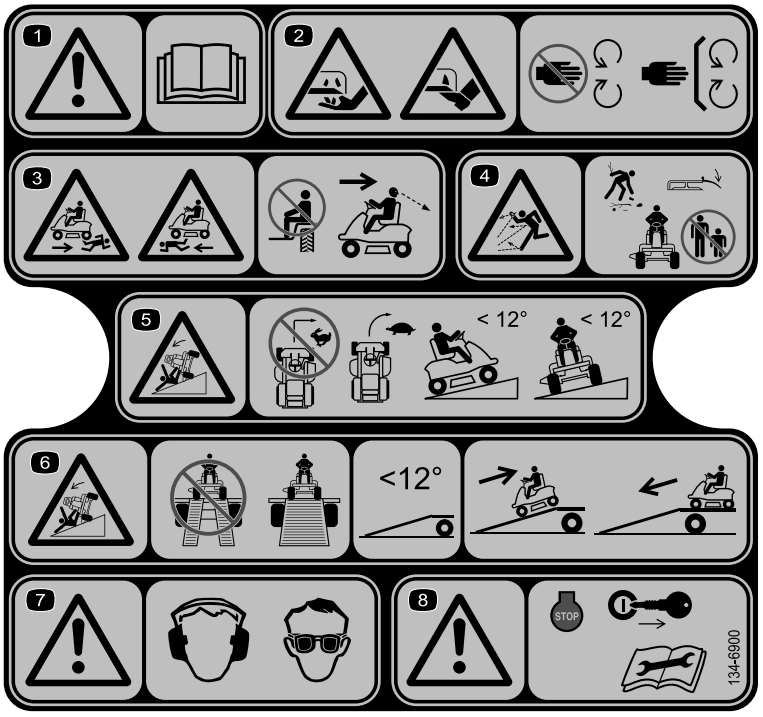

decal134-6900

134-6900

Notă: Această mină trece testul de stabilitate conform standardelor industriale în cadrul încercărilor statice laterale i longitudinale, la gradul de înclinare maxim recomandat indicat pe autocolant. Revizuii instruciunile pentru utilizarea în pantă din *Manualul operatorului*, precum i condiiile în care se poate utiliza maina, pentru a stabili dacă putei utiliza maina la momentul i la locul respectiv. Modificările de pe teren pot duce la o schimbare legată de utilizarea în pantă a mainii.

1. Avertisment - citii Manualul operatorului.
2. Lama mainii de tuns iarba prezintă pericolul de tăiere/desprindere a mâinilor sau picioare - păstrai distana faă de piesele mobile; lăsai toate apărătorile i proteciile montate.
3. Pericol de lovire - nu transportai persoane; privii înapoi atunci când vă deplasai cu spatele.
4. Pericol de obiecte proiectate - curăai reziduurile înainte de utilizare; meninei deflectorul montat; inei trecătorii la distană.
5. Pericol de răsturnare - nu virai brusc la viteze mari; virai folosind viteze reduse; conducei în direcie ascendentă numai pe pante mai mici de 12°; utilizai numai de-a lungul pantelor mai mici de 12°.
6. Pericol de răsturnare - nu folosii rampe duble la încărcarea în remorcă; folosii o singură rampă, îndeajuns de lată pentru mină; folosii o rampă cu o pantă mai mică de 12°; încărcai maina deplasând-o cu spatele pe rampă i descărcai-o deplasând-o înainte.
7. Atenie - purtai căti pentru protecia auzului; purtai protecie pentru ochi.
8. Atenie - opriţi motorul şi scoateţi cheia înainte de efectuarea lucrărilor de întreinere.

Reglare

1

Încărcarea bateriilor

Nu s-au solicitat piese

Procedură

Consultaţi Încărcarea bateriilor (Pagină 26).

2

Montarea deflectorului pentru iarbă

Nu s-au solicitat piese

Procedură

Consultaţi Transformarea Mainii de tuns iarba în Mină cu evacuare laterală sau cu funcie de mulcire (Pagină 18).

Rezumat al produsului

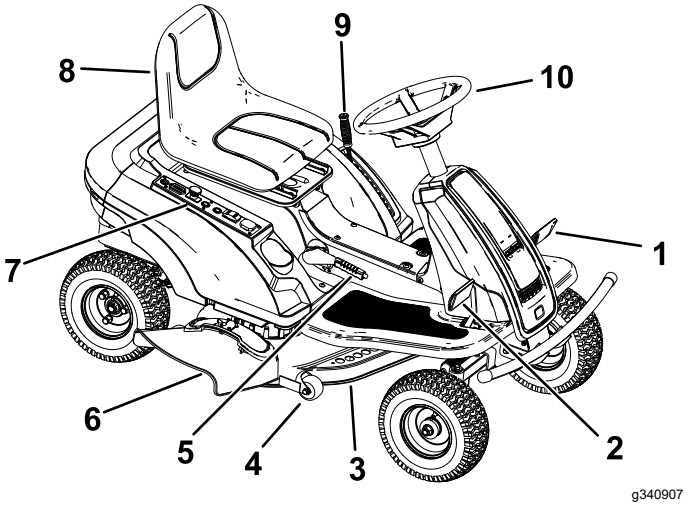

Figura 5

1. Pedală de frână
2. Pedală de traciune
3. Puntea mainii de tuns iarba
4. Role anti-scalp
5. Manetă frână de parcare
6. Deflector pentru iarbă
7. Panou de comandă
8. Scaun operator
9. Manetă pentru înălţimea de tăiere
10. Volan

Comenzi

Familiarizai-vă cu toate comenzile înainte de a porni i a opera maina.

Panou de comandă

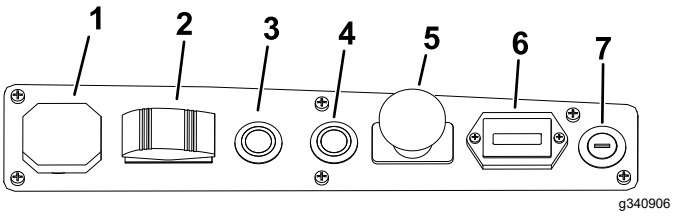

Figura 6

1. Port USB
2. Comutator mod de conducere
3. Buton pentru deplasarea înapoi cu tundere
4. Buton pentru regulatorul de viteză
5. Comutator de comandă pentru lamă
6. Indicator de încărcare baterie
7. Comutator de contact

Comutator de contact

Comutatorul de contact are 2 poziii: PORNIT i OPRIT. Utilizai comutatorul de contact pentru a porni sau a opri maina.

Comutator de comandă pentru lamă (priză de putere)

Comutatorul de comandă pentru lamă, reprezentat de simbolul pentru priza de putere (PTO), pornete i întrerupe alimentarea lamelor mainii de tuns iarba.

Pedală de frână

Folosii pedala de frână pentru a opri sau încetini maina.

Manetă frână de parcare

Oricând oprii maina, cuplai frâna de parcare pentru a preveni micarea accidentală a mainii.

- Pentru a cupla frâna de parcare, tragei maneta frânei de parcare în sus.

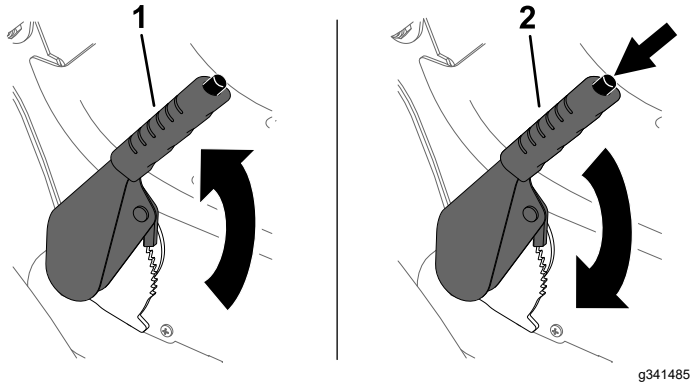

Figura 7

1. Cuplai frâna de parcare.
2. Decuplai frâna de parcare.

- Pentru a elibera frâna de parcare, apăsai pe butonul de pe maneta frânei de parcare i împingei maneta înainte

Pedală de traciune

Folosii pedala de traciune pentru a schimba viteza de deplasare a mainii. Cu cât împingei mai departe pedala, cu atât mai repede se va deplasa maina.

Comutator mod de conducere

Comutatorul pentru modul de conducere are 3 poziii: ÎNAINTE, NEUTRU i ÎNAPOI. Comutatorul pentru modul de conducere trebuie să fie în poziia ÎNAINTE anterior cuplării lamelor mainii de tuns iarba.

Notă: O alarmă sonoră se va auzi când comutatorul pentru modul de conducere trece în poziia ÎNAPOI. Maina se deplasează cu spatele la jumătate din viteza de deplasare înainte.

Buton pentru deplasarea înapoi cu tăiere (RMO)

Folosii butonul pentru deplasarea înapoi cu tăiere (RMO) pentru a utiliza lamele în timp ce maina se deplasează cu spatele.

Cuplai modul de deplasare înapoi cu tăiere în următoarele feluri:

- Înainte de cuplarea lamelor
  - Apăsai butonul pentru deplasarea înapoi cu tăiere, cuplai lamele mainii, apoi mutai comutatorul pentru modul de conducere în poziia ÎNAPOI.
  - Cuplai lamele mainii, apăsai butonul pentru deplasarea înapoi cu tăiere, apoi mutai comutatorul pentru modul de conducere în poziia ÎNAPOI.
- În timpul tăierii ierbii în direcia înainte
  - Apăsai butonul pentru deplasarea înapoi cu tăiere, apoi mutai comutatorul pentru modul de conducere în poziia ÎNAPOI.
  - Mutai comutatorul pentru modul de conducere în poziia ÎNAPOI, decuplai lamele mainii, apăsai butonul pentru deplasarea înapoi cu tăiere, apoi cuplai lamele mainii.

Buton pentru regulatorul de viteză (CCO)

Folosii butonul pentru regulatorul de viteză (CCO) pentru a menine viteza de traciune fără a ine piciorul pe pedală.

Apăsai pedală de traciune până ajungei la viteza dorită, apăsai pe butonul pentru regulatorul de viteză timp de aproximativ 3 secunde, apoi ridicai piciorul de pe pedală.

Apăsai pe pedala de traciune sau pe pedala de frână pentru a decupla regulatorul de viteză.

Indicator de descărcare baterie

Indicatorul de descărcare a bateriei afiează nivelul rămas în baterii. Când bateriile sunt complet încărcate, indicatorul arată 10 bare, care dispar pe măsură ce folosii maina. Când nivelul de încărcare a bateriei este scăzut, indicatorul luminos devine rou i lamele mainii se decuplează automat; încărcai bateriile când se întâmplă acest lucru.

Notă: Indicatorul de descărcare a bateriei nu este afiat decât dacă operatorul stă pe scaun.

Manetă pentru înălţimea de tăiere

Folosii maneta pentru înălţimea de tăiere pentru a coborî i a ridica puntea din poziia standard. Tragerea manetei înspre dumneavoastră ridică puntea de la sol, iar împingerea dinspre dumneavoastră coboară puntea către sol. Reglai înălimea de tăiere numai în timp ce maina nu este în micare.

Specificaţii

Notă: Specificaţiile şi designul pot fi modificate fără preaviz.

Lăţime de tăiere	76 cm
Lăime fără deflector	80 cm
Lungime	148 cm
Greutate	188 kg
Înălime	106 cm
Timp de încărcare	11 ore

Dispozitive de ataare/Accesorii

Pentru extinderea i îmbunătăirea performanelor mainii este disponibilă o gamă de dispozitive de ataare i accesorii aprobate de Toro. Pentru lista dispozitivelor de ataare i a accesoriilor aprobate, contactai centrul de service local sau un distribuitor Toro autorizat sau accesai www.Toro.com.

Pentru performane optime i utilizarea în siguranţă a mainii, utilizai exclusiv piese de schimb i accesorii originale Toro. Piesele de schimb i accesoriile altor producători pot fi periculoase i pot anula garania produsului.

Operare

Notă: Determinaţi partea stângă şi dreaptă a maşinii din poziţia de operare normală.

Înainte de utilizare

Efectuarea operaiunilor zilnice de întreinere

Înainte de a porni maina în fiecare zi, efectuai procedurile înainte de fiecare folosină/zilnice specificate în Întreţinere (Pagină 23).

Folosirea Sistemului de blocare de siguranţă

⚠ ATENŢIE

În cazul în care comutatoarele de blocare de siguranţă sunt deconectate sau deteriorate, maina poate porni neateptat i poate cauza vătămări corporale.

- **Nu modificai comutatoarele de blocare.**
- **Verificai comutatoarele de blocare în fiecare zi i înlocuii comutatoarele deteriorate înainte de a utiliza maina.**

Înelegerea Sistemului de blocare de siguranţă

Sistemul de blocare de siguranţă este conceput pentru a preveni pornirea mainii, cu excepia următoarelor situaii:

- Comutatorul de comandă pentru lamă (PTO) este decuplat.
- Frâna de parcare este decuplată.
- Vă aflai pe scaunul operatorului.
- Comutatorul pentru modul de conducere este în poziia ÎNAINTE sau NEUTRU.

Sistemul de blocare de siguranţă este conceput i pentru a preveni cuplarea lamelor mainii, cu excepia situaiei în care comutatorul pentru modul de conducere este în poziia ÎNAINTE.

Testarea Sistemului de blocare de siguranţă

Testai sistemul de blocare de siguranţă înainte de fiecare utilizare a mainii. Dacă sistemul de siguranţă

nu funcionează conform descrierii de mai jos, solicitai imediat unui centru de service autorizat să îl repare.

1. Aezai-vă pe scaun, cuplai frâna de parcare, mutai comutatorul pentru modul de conducere în poziia ÎNAINTE i mutai comutatorul de comandă pentru lamă în poziia OPRIT. Rotii cheia în contact în poziia PORNIT i maina va emite un singur sunet tip bip. Apăsai pedala de traciune; maina nu ar trebui să se deplaseze înainte. Rotii comutatorul de contact în poziia OPRIT.
2. Aezai-vă pe scaun, decuplai frâna de parcare, mutai comutatorul pentru modul de conducere în poziia ÎNAINTE i mutai comutatorul de comandă pentru lamă în poziia PORNIT. Rotii cheia în contact în poziia PORNIT i maina va emite de 5 ori un sunet tip bip. Apăsai pedala de traciune; maina nu ar trebui să se deplaseze înainte. Rotii comutatorul de contact în poziia OPRIT.
3. Aezai-vă pe scaun, decuplai frâna de parcare, mutai comutatorul pentru modul de conducere în poziia ÎNAPOI i mutai comutatorul de comandă pentru lamă în poziia OPRIT. Rotii cheia în contact în poziia PORNIT i maina va emite un singur sunet tip bip. Apăsai pedala de traciune; maina nu ar trebui să se deplaseze înainte. Rotii comutatorul de contact în poziia OPRIT.
4. Aezai-vă pe scaun, decuplai frâna de parcare, mutai comutatorul pentru modul de conducere în poziia NEUTRU i mutai comutatorul de comandă pentru lamă în poziia OPRIT. Rotii cheia în contact în poziia PORNIT i maina va emite un singur sunet tip bip. Mutai comutatorul pentru modul de conducere în poziia ÎNAINTE. Apăsai pedala de traciune, iar maina ar trebui să se deplaseze înainte. În timp ce vă deplasai înainte, ridicai-vă uor de scaun; maina ar trebui să se oprească i să emită un sunet de tip bip de 5 ori. Rotii comutatorul de contact în poziia OPRIT.
5. Aezai-vă pe scaun, decuplai frâna de parcare, mutai comutatorul pentru modul de conducere în poziia NEUTRU i mutai comutatorul de comandă pentru lamă în poziia OPRIT. Rotii cheia în contact în poziia PORNIT i maina va emite un singur sunet tip bip. Acionai lamele de tuns iarba i ridicai-vă uor de pe scaun: lamele de tuns iarba ar trebui să se oprească i maina să emită un sunet tip bip de 5 ori. Rotii comutatorul de contact în poziia OPRIT.
6. Aezai-vă pe scaun, decuplai frâna de parcare, mutai comutatorul pentru modul de conducere în poziia NEUTRU i mutai comutatorul de comandă pentru lamă în poziia OPRIT. Rotii cheia în contact în poziia PORNIT i maina va emite un singur sunet tip bip. Asigurai-vă că comutatorul pentru modul de conducere este în poziia ÎNAINTE i cuplai lamele mainii de tuns iarba. Asigurai-vă că comutatorul pentru modul de conducere este în poziia MARARIER; lamele de tuns iarba ar trebui să se oprească. Rotii comutatorul de contact în poziia OPRIT.

Poziionarea scaunului

Scaunul se poate mica înainte i înapoi. Poziionai scaunul astfel încât să putei controla optim maina i să vă bucurai de confort.

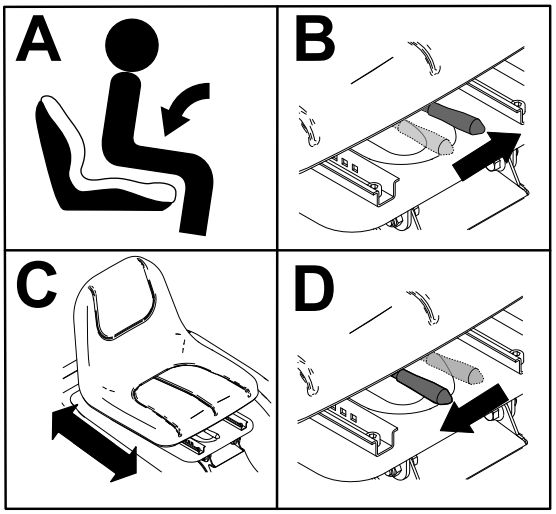

g341496

Figura 8

Transformarea Mainii de tuns iarba în Mână cu evacuare laterală sau cu funcie de mulcire

⚠ PERICOL

Fără deflectorul pentru iarbă, capacul de evacuare sau un ansamblu complet de adunat iarbă montat, dumneavoastră i cei din jur suntei expui contactului cu lamele i reziduuri proiectate. Contactul cu lamele rotative ale mainii de tuns iarba i reziduurile proiectate va cauza vătămări sau deces.

- **Nu îndepărtai niciodată deflectorul pentru iarbă de la puntea mainii de tuns iarba deoarece deflectorul direcionează materiile în jos, către sol. Dacă deflectorul pentru iarbă este deteriorat, înlocuii-l imediat.**
- **Nu vă sprijinii niciodată mâinile sau picioarele sub puntea mainii de tuns iarba.**
- **Nu încercai niciodată să curăai zona de evacuare sau lamele mainii de tuns iarba decât după ce mutai comutatorul de comandă pentru lamă (PTO) în poziia OPRIT, rotii comutatorul de contact în poziia OPRIT i scoatei cheia din contact.**
- **Asigurai-vă că deflectorul pentru iarbă este în poziia coborâtă.**

1. Parcai maşina pe o suprafaţă uniformă, decuplai comutatorul de comandă pentru lamă i cuplai frâna de parcare.
2. Opriţi maşina şi scoateţi cheia.
3. Transformai puntea mainii de tuns iarba pentru funcia de evacuare laterală sau de mulcire.
   - Pentru a transforma puntea mainii de tuns iarba pentru funcia de evacuare laterală:
     A. Apăsai maneta de pe capacul dispozitivului de mulcire pentru a-l deschide.

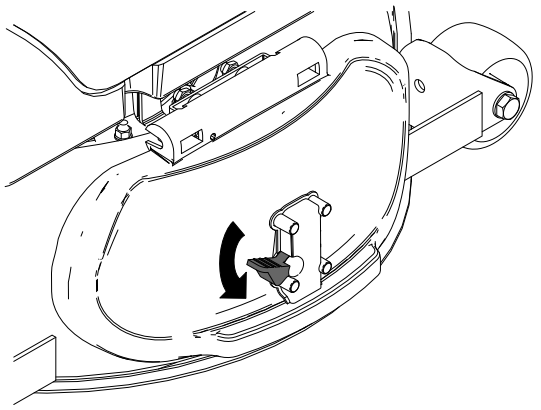

g341499

Figura 9

B. Instalai deflectorul de evacuare sub capac, astfel încât să fie fixat de buoanele de sigurană ale capacului dispozitivului de mulcire.

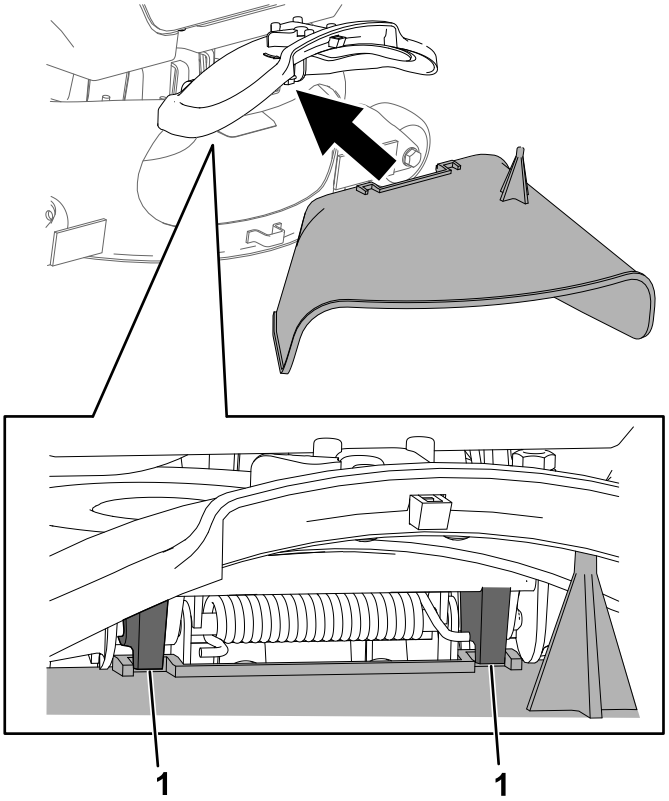

g341498

Figura 10

1. Buon de sigurană pentru capacul dispozitivului de mulcire

- Pentru a transforma puntea mainii de tuns iarba pentru funcia de mulcire, îndepărtai deflectorul i închidei capacul dispozitivului de mulcire.

  Notă: Capacul se blochează automat când este complet închis.

În timpul utilizării

Pornirea mainii

1. Aezai-vă pe scaunul operatorului.
2. Eliberai frâna de parcare.
3. Asigurai-vă că comutatorul de comandă pentru lamă (PTO) este decuplat.
4. Mutai comutatorul pentru modul de conducere în poziia NEUTRU.
5. Rotii comutatorul de contact în poziia PORNIT.

Operarea mainii

Notă: Avei mereu grijă la deplasarea cu spatele i la virare.

1. Decuplai frâna de parcare.
2. Mutai comutatorul pentru modul de conducere în poziia ÎNAINTE sau ÎNAPOI.
3. Apăsai cu piciorul pe pedala de traciune i apăsai uor pentru a pune maina în micare.

   Notă: Cu cât împingei mai departe pedala, cu atât mai repede se va deplasa maina.
4. Eliberai pedala de traciune i apăsai uor pe pedala de frână pentru a opri sau încetini maina.

   Notă: Oprii maina înainte de a schimba direcia sau de a vă deplasa înainte sau înapoi.

Oprirea mainii

1. Parcai maşina pe o suprafaţă uniformă.
2. Decuplai lamele mainii.
3. Cuplai frâna de parcare.
4. Rotii comutatorul de contact în poziia OPRIT i îndepărtai-l.

Operarea Comutatorului de comandă pentru lamă al mainii de tuns iarba (PTO)

Comutatorul de comandă pentru lamă (PTO) pornete i oprete lamele mainii.

Cuplarea Comutatorului de comandă pentru lamă (PTO)

Asigurai-vă că comutatorul pentru modul de conducere este în poziia ÎNAINTE anterior cuplării lamelor mainii de tuns iarba. Consultai Buton pentru deplasarea înapoi cu tăiere (RMO) (Pagină 15) pentru deplasarea înapoi cu tăiere.

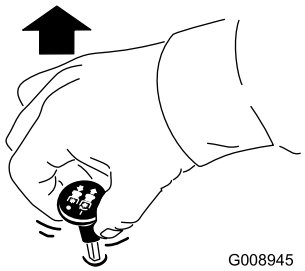

g008945

Figura 11

Decuplarea Comutatorului de comandă pentru lamă (PTO)

Notă: Lamele mainii de tuns iarba se decuplează automat când maina se deplasează înapoi (când nu se folosete butonul pentru deplasarea înapoi cu tăiere) sau când operatorul se ridică de pe scaun.

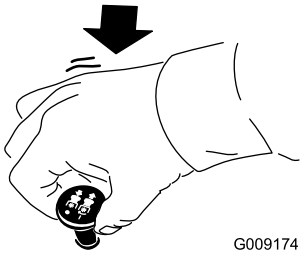

g009174

Figura 12

Reglarea înălimii de tăiere

Putei regla înălimea de tăiere de la 25 mm până la 104,7 mm. Tragei maneta către dreapta, deplasai-o la înălimea dorită i eliberai maneta în fantă. Consultai tabelul pentru poziiile aferente înălimilor de tăiere.

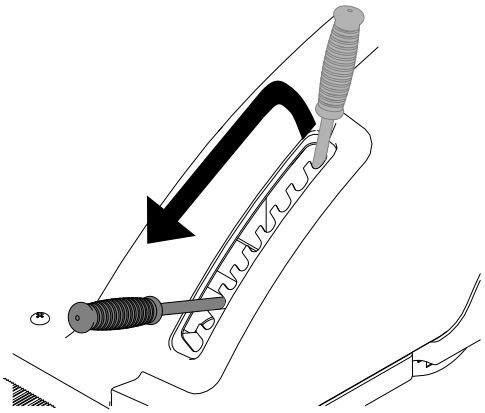

g343035

Figura 13

Poziia înălimii de tăiere	Înălime
1	25 mm
2	31,8 mm
3	40,7 mm
4	51,2 mm
5	62,4 mm
6	73,4 mm
7	83,4 mm
8	91,9 mm
9	99 mm
10	104,7 mm

Indicaţii de exploatare

Tunderea gazonului pentru prima dată

Tăiai iarba la o înălime mai mare decât cea normală pentru a vă asigura că înălimea de tăiere a punii mainii nu smulge gazonul pe teren accidentat. Cu toate acestea, înălimea de tăiere folosită în trecut este în general cea mai adecvată. Când tăiai iarba la înălimi de peste 15 cm, putei tunde gazonul de două ori pentru a asigura o calitate acceptabilă a tăierii.

Tăierea unei treimi a firului de iarbă

Se recomandă tăierea unei treimi a firului de iarbă, dar nu mai mult de 2,5 cm din înălime. Tăierea unei lungimi mai mari nu se recomandă decât în cazul în care iarba este rară sau în care operaiunea are loc toamna târziu, când iarba crete mai greu.

Alternai direcia de tăiere

Alternai direcia de tăiere pentru a vă asigura că iarba stă dreaptă. Acest lucru ajută i la dispersarea resturilor, susinând descompunerea i fertilizarea.

Tunderea gazonului la intervale corecte

Iarba crete cu viteze diferite în perioade diferite ale anului. Pentru a menine aceeai înălime de tăiere, tundei gazonul mai des la începutul primăverii. Pe măsură ce viteza de cretere a ierbii scade, la mijlocul verii, tundei gazonul mai rar. Dacă nu putei tunde gazonul pentru o perioadă îndelungată, tundei întâi la o înălime de tăiere mare, apoi repetai la o înălime mai redusă.

Folosirea unei viteze de tăiere mai reduse

Pentru a îmbunătăi calitatea tăierii, folosii o viteză de deplasare mai redusă în anumite condiii.

Evitarea tăierii la o înălime prea mică

Când tundei gazonul de pe un teren accidentat, ridicai înălimea de tăiere pentru a evita smulgerea gazonului.

Oprirea mainii

Dacă trebuie să oprii micarea de deplasare în faă a mainii în timpul tunderii gazonului, este posibil ca un bulgăre de resturi de iarbă să cadă pe gazonul dumneavoastră. Pentru a evita acest lucru, trecei pe o suprafaă tunsă în prealabil, cu lamele cuplate, sau decuplai puntea mainii de tuns iarba în timp ce vă deplasai înainte.

Menierea curăeniei în partea inferioară a punii mainii de tuns iarba

Curăai resturile de iarbă i murdăria din partea inferioară a punii mainii de tuns iarba, după fiecare utilizare. Dacă iarba i murdăria se acumulează în interiorul punii mainii de tuns iarba, calitatea tăierii va deveni nesatisfăcătoare în cele din urmă.

Întreinerea lamelor

Meninei lamele ascuite de-a lungul sezonului de tuns iarba, deoarece o lamă ascuită taie precis, fără a rupe sau măruni firele de iarbă. Ruperea i mărunirea duc la decolorarea marginilor firelor de iarbă, reducând viteza de cretere i sporind riscul de îmbolnăvire. Verificai lamele mainii după fiecare utilizare pentru a vă asigura că sunt ascuite i că nu prezintă urme de uzură sau deteriorări. Pilii orice crestături i ascuii lamele după caz. Dacă o lamă este deteriorată sau uzată, înlocuii-o imediat cu o lamă de schimb Toro originală.

După utilizare

Transportarea mainii

Pentru transportarea mainii, utilizai o remorcă sau un camion de mare tonaj. Utilizai o rampă cu lăime maximă. Asigurai-vă că remorca sau camionul sunt dotate cu toate frânele, luminile i marcajele prevăzute

de lege. Citii cu atenie toate instruciunile de sigurană. Cunoaterea acestor informaii vă poate ajuta pe dumneavoastră i pe trecători să evitai accidentările. Consultai prevederile locale referitoare la remorcă i fixare.

⚠ ATENŢIE

Conducerea pe străzi sau drumuri fără semnalizatoare de direcie, lumini, marcaje reflectorizante sau o emblemă de identificare a unui vehicul ce se deplasează lent este periculoasă i poate cauza accidente soldate cu vătămări corporale.

Nu conducei maşina pe o stradă sau un drum public.

Alegerea unei remorci

⚠ ATENŢIE

Încărcarea unei maini pe o remorcă sau un camion crete riscul de răsturnare i poate cauza răniri grave sau moartea (Figura 14).

- **Utilizai numai o rampă cu lăime maximă; nu utilizai rampe individuale pentru fiecare parte a mainii.**
- **Nu depăii o înclinaie de 12 grade între rampă i sol sau între rampă i remorcă sau camion.**
- **Asigurai-vă că lungimea rampei este de cel puin 4 ori mai mare decât înălimea dintre platforma remorcii sau a camionului i sol. Astfel, unghiul rampei nu va depăi 12 grade pe teren plan.**

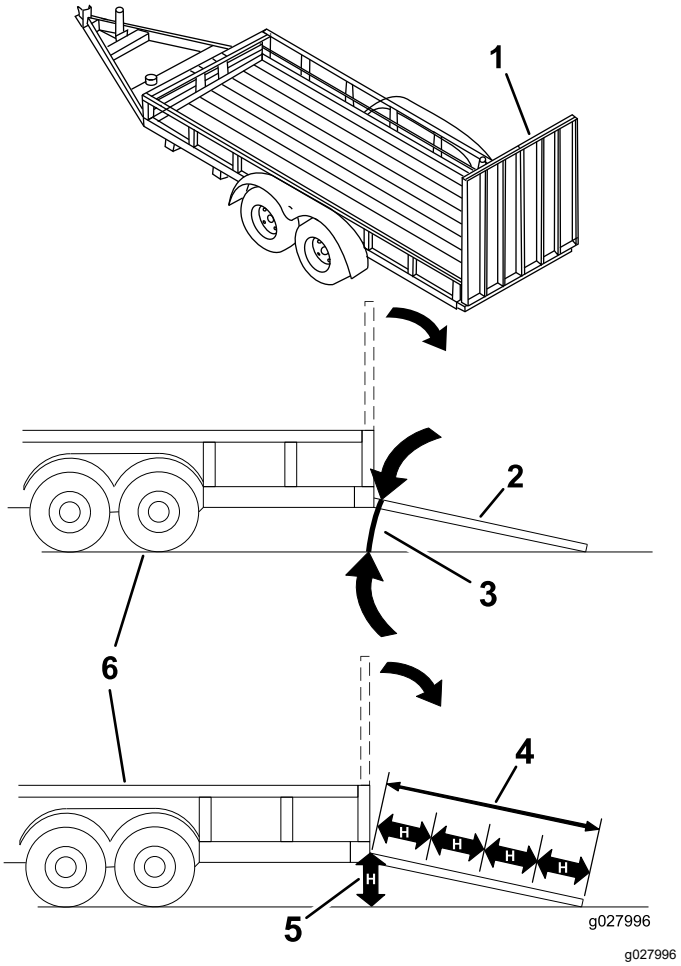

Figura 14

1. Rampă cu lăime maximă în poziie pliată
2. Vedere laterală a rampei cu lăime maximă în poziia de încărcare
3. Nu mai mare de 12 grade
4. Lungimea rampei este de cel puin 4 ori mai mare decât înălimea dintre podeaua remorcii sau a camionului i sol
5. H=înălimea dintre podeaua remorcii sau a camionului i sol
6. Remorcă

Încărcarea mainii

⚠ ATENŢIE

Încărcarea unei maini pe o remorcă sau un camion crete riscul de răsturnare i poate cauza răniri grave sau moartea.

- **Fii extrem de precaut când utilizai maina pe o rampă.**
- **Urcai maina pe rampă cu spatele i coborâi maina de pe rampă cu faa.**
- **Evitai accelerările i decelerările brute la deplasarea mainii pe o rampă deoarece putei pierde controlul i cauza răsturnarea mainii.**

1. Dacă utilizai o remorcă, conectai-o la vehiculul tractor i conectai lanurile de siguranță.
2. Dacă este cazul, conectai frânele i luminile remorcii.
3. Coborâi rampa, asigurându-vă că unghiul dintre rampă i sol nu depăete 12 grade (Figura 14).
4. Urcai maina pe rampă cu spatele.

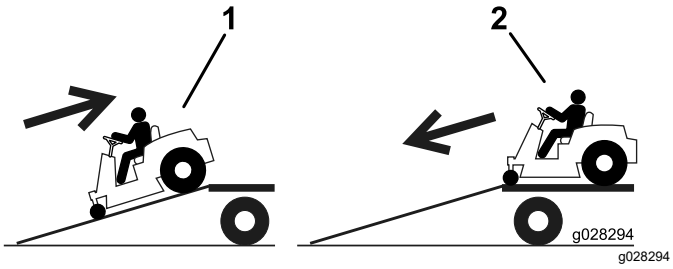

Figura 15

1. Urcai maina pe rampă cu spatele.
2. Coborâi maina de pe rampă cu faa.

5. Oprii maina, scoatei cheia i cuplai frâna de parcare.
6. Legai maina de osiile frontală i posterioară folosind curele, lanuri, cablu sau frânghii. Consultai prevederile locale referitoare la fixare.

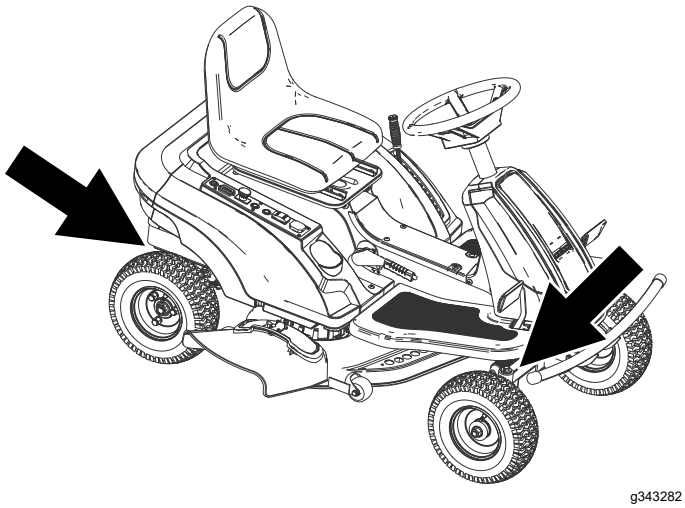

Figura 16

1. Puncte de legare

Descărcarea mainii

1. Coborâi rampa, asigurându-vă că unghiul dintre rampă i sol nu depăete 12 grade (Figura 14).
2. Coborâi maina de pe rampă cu faa (Figura 15).

Deplasarea unei maini nefuncionale

Maina vă avertizează când nivelul de încărcare a bateriei este scăzut, astfel încât să avei suficientă putere pentru a o readuce la locul de încărcare; consultai Indicator de descărcare baterie (Pagină 15).

Dacă trebuie să tractai maina, decuplai frâna de parcare i tractai maina la viteza de mers.

Întreţinere

Notă: Determinaţi partea stângă şi dreaptă a maşinii din poziţia de operare normală.

Program(e) de întreţinere recomandat(e)

Interval de întreţinere şi service	Procedură de întreţinere
Înainte de fiecare folosinţă sau zilnic	• Verificai sistemul de blocare de sigurană. • Încărcai bateriile. • Inspectarea lamelor.
După fiecare folosinţă	• Curăai carcasa punii mainii de tuns iarba.
La intervale de 25 de ore	• Lubrifiai rulmenii roilor frontale. • Curăai bateriile. • Verificaţi presiunea din anvelope.
Înainte de depozitare	• Efectuai toate procedurile de întreţinere enumerate mai sus înainte de depozitare. • Vopsii toate suprafeele zgâriate.
Lunar	• Asigurai-vă că nu se scurge lichid din baterie.
La fiecare 2 luni	• Încărcai bateriile atunci când nu sunt utilizate.

⚠ AVERTISMENT

Dacă lăsai cheia în contact, cineva poate porni în mod accidental maina i vă poate răni pe dumneavoastră sau ali trecători.

Oprii maina i scoatei cheia din contact înainte de efectuarea lucrărilor de întreinere.

Proceduri permanente

Accesare bateriilor

1. Parcai maşina pe o suprafaţă uniformă, decuplai comutatorul de comandă pentru lamă i cuplai frâna de parcare.
2. Opriţi maşina şi scoateţi cheia.
3. Înclinai scaunul în faă.

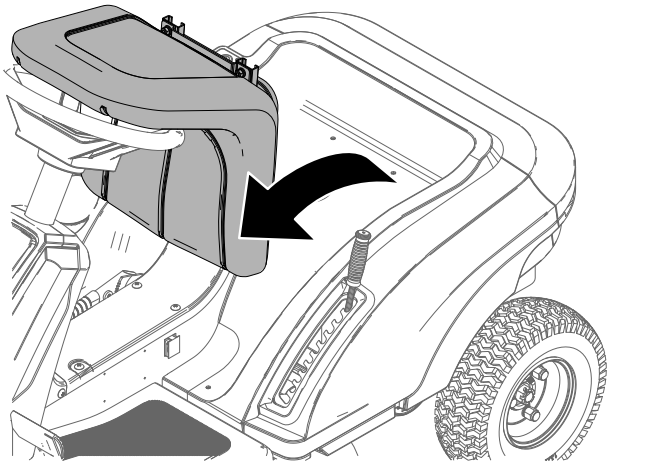

Figura 17

4. Mutai maneta pentru înălţimea de tăiere în poziia de mijloc i îndepărtai mânerul.

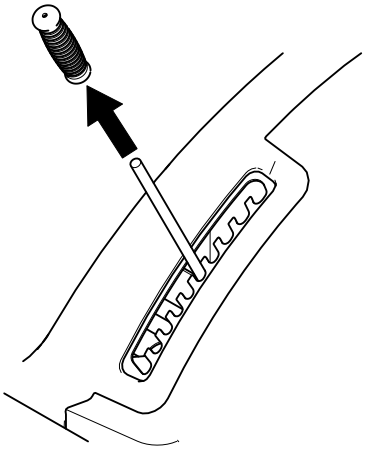

g358658

Figura 18

5. Inserai conectorii fasciculului de cabluri în orificiul panoului de comandă.
6. Îndepărtai cele 4 uruburi care fixează capacul de partea stângă a mainii. Repetai pentru partea dreaptă.

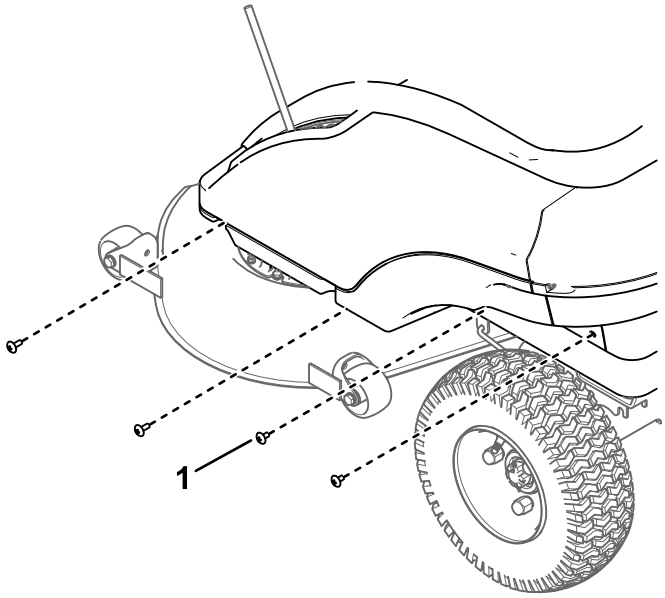

g358653

Figura 19

1. Şurub cu cap hexagonal (4 pe fiecare parte)

7. Îndepărtai cele 3 uruburi posterioare de pe capac.

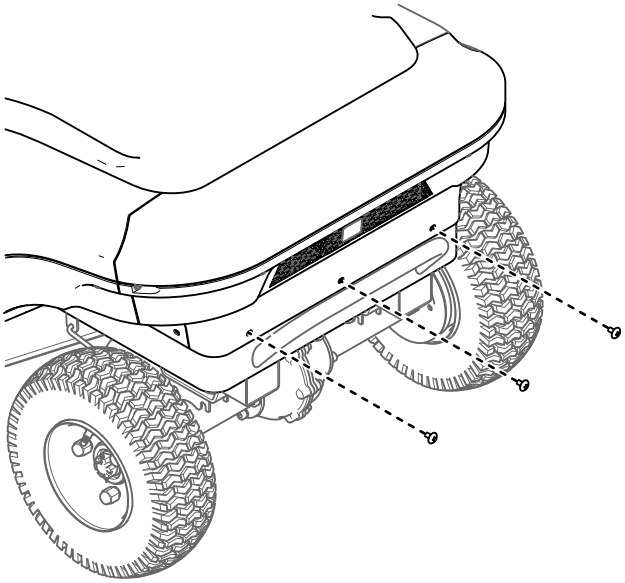

g358652

Figura 20

8. Îndepărtai cele 4 uruburi superioare de pe capac.

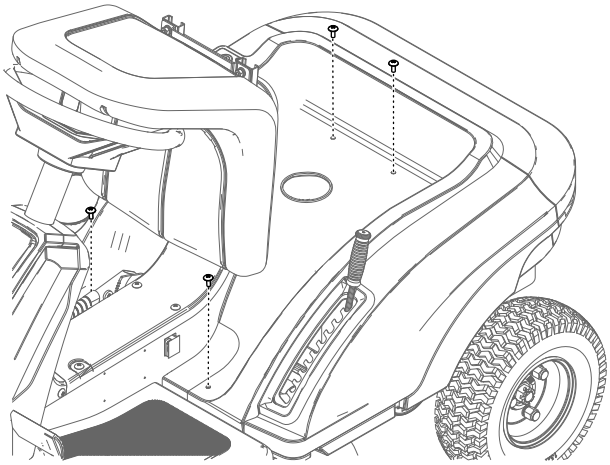

g358654

Figura 21

9. Ridicai capacul cu grijă i aezai-l jos, lângă mină.

   Notă: Nu este nevoie să deconectai fasciculul de cabluri de la comenzi.

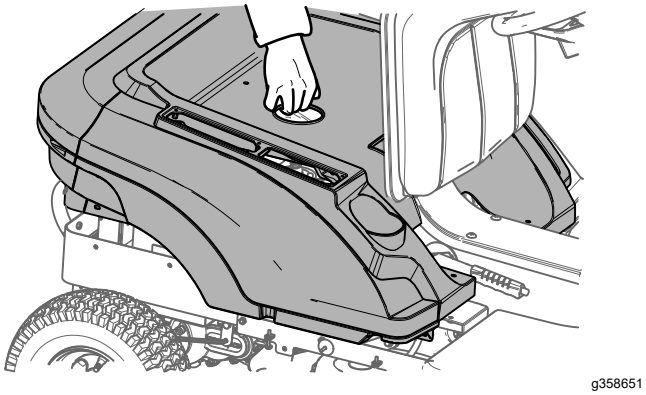

Figura 22

10. Efectuai această procedură invers pentru a instala capacul.

Important: **După lucrările de întreinere, asigurai-vă că nu au rămas circuite deschise sau cabluri desprinse.**

Lubrifiere

Lubrifierea rulmenilor roilor frontale

Interval de service: La intervale de 25 de ore

Tip lubrifiant: Lubrifiant universal

1. Parcai maşina pe o suprafaţă uniformă, decuplai comutatorul de comandă pentru lamă i cuplai frâna de parcare.
2. Opriţi maşina şi scoateţi cheia.
3. Curăai fitingurile lubrifiate cu o lavetă.

   Notă: Asigurai-vă că ai răzuit orice urme de vopsea de pe partea frontală a fitingurilor.
4. Conectai un pistol de lubrifiere la fiting.
5. Pompai lubrifiant în fitinguri până ce acesta începe să se scurgă din rulmeni.
6. tergei excesul de lubrifiant.

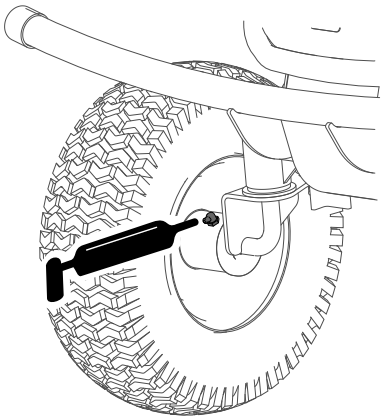

Figura 23

Întreţinerea sistemului electric

Întreinerea bateriilor

Notă: Bateriile originale nu necesită întreinere sau service.

⚠ ATENŢIE

Bornele bateriei sau uneltele metalice pot face scurtcircuit la contactul cu piesele metalice, producând scântei. Scânteile pot produce explozia gazelor din baterie, ducând la vătămări corporale.

- **Când îndepărtai sau instalai bateria, nu permitei contactul bornelor cu piesele metalice ale mainii.**
- **Nu permitei uneltelor metalice să producă un scurtcircuit între bornele bateriei i piesele metalice ale mainii.**
- **Folosii unelte izolate în timpul lucrărilor de întreinere a bateriilor.**
- **Meninei întotdeauna opritoarele bateriilor fixate, pentru a proteja i fixa bateriile.**

⚠ PERICOL

Nu atingei nicio piesă electrică i niciun punct de contact de pe motor.

Atingerea unor astfel de componente sau punte de contact poate duce la vătămare gravă sau deces.

Curăarea bateriilor

Interval de service: La intervale de 25 de ore

1. Asigurai-vă că toate capacele bateriilor sunt strânse.
2. Curăai bateriile cu ajutorul unui prosop de hârtie.
3. Dacă bornele bateriilor sunt corodate, curăai-le cu o soluie formată din 4 pări apă i 1 parte bicarbonat de sodiu. De asemenea, curăai picioarele de susinere i clemele cablului cu un agent de curăare special.

   Notă: Picioarele de susinere i clemele trebuie să aibă un aspect metalic, strălucitor.
4. Aplicai un strat subire de protector Toro pentru bornele bateriilor.

Încărcarea bateriilor

Interval de service: Înainte de fiecare folosinţă sau zilnic

Pentru o durată de viaă maximă a bateriilor, golii-le cât mai mult posibil înainte de fiecare încărcare. Încărcai bateriile imediat după folosirea unui nivel semnificativ de putere. Bateriile vor deveni mai eficiente după ce le încărcai i golii timp de mai multe cicluri.

Notă: Timpul de încărcare normal este de aproximativ 11 ore.

Important: **Încărcai bateriile la temperaturi între 0 i 40°C.**

⚠ ATENŢIE

Încărcarea bateriilor produce gaze explozibile.

Nu fumai niciodată în apropierea bateriilor i inei sursele de scântei i foc departe de ele.

1. Parcai maşina pe o suprafaţă uniformă, într-o zonă bine aerisită, în apropierea unei prize de alimentare adecvate.
2. Dezactivai comutatorul de control al lamelor i cuplai frâna de parcare.
3. Oprii maina, scoatei cheia din contact i ateptai oprirea tuturor pieselor în micare înainte de a părăsi poziia de operare.
4. Conectai încărcătorul la priza mainii i rotii fia în sensul acelor de ceasornic pentru a o fixa (Figura 24).

   Notă: Fia de încărcare se poate conecta la mină într-un singur fel.

   Notă: Asigurai-vă că valoarea tensiunii încărcătorului corespunde tensiunii de la priza de alimentare folosită.

   Notă: Dacă încărcătorul de baterie este prea fierbinte, este posibil nă nu încarce corespunzător. La temperaturi joase, este posibil ca încărcarea bateriilor să dureze mai mult.

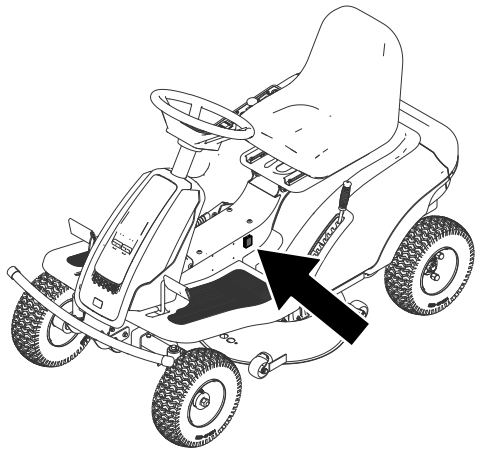

g354110

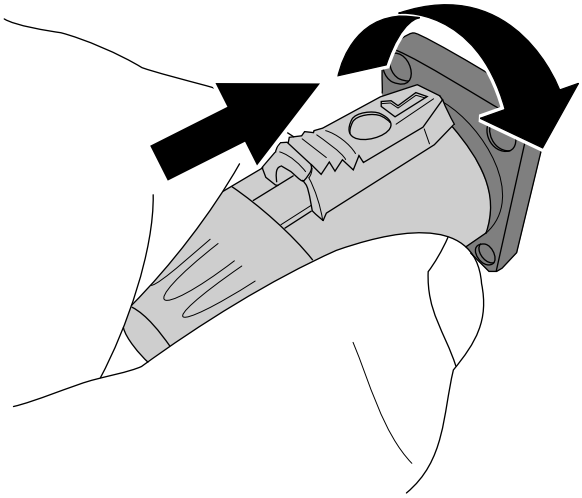

g341469

Figura 24

5. Conectai cablul încărcătorului la priza de alimentare.

   Notă: Indicatorul luminos al încărcătorului va deveni rou, pentru a indica realizarea unei conexiuni între baterie i încărcător.

6. Permitei încărcarea bateriei.

   Notă: Bateria este complet încărcată numai când indicatorul luminos al încărcătorului devine verde.

7. După încărcare, decontai cablul de la priza de alimentare.

8. Glisai butonul înapoi pe fiă, rotii fia în sens invers acelor de ceasornic i scoatei fia din priză (Figura 25).

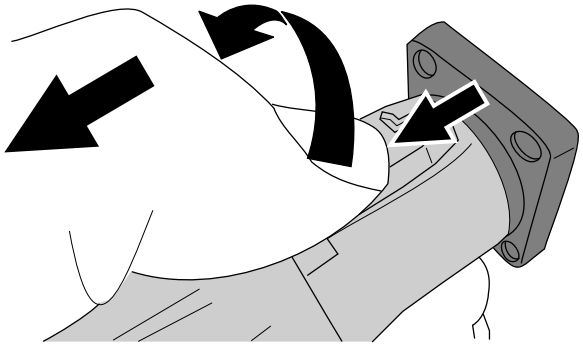

g341470

Figura 25

Înlocuirea bateriilor

Pentru înlocuirea bateriilor, contactaţi un centru de service autorizat.

Întreţinerea sistemului de angrenaj

Verificarea presiunii din anvelope

Interval de service: La intervale de 25 de ore—Verificaţi presiunea din anvelope.

Meninei presiunea în anvelopele frontale i posterioare conform specificaiilor. Presiunea inegală din anvelope poate duce la o tăiere neuniformă. Verificai presiunea la tija supapei când anvelopele sunt reci, pentru a obine cea mai corectă valoare a presiunii.

Umflai anvelopele la 1,38 bar.

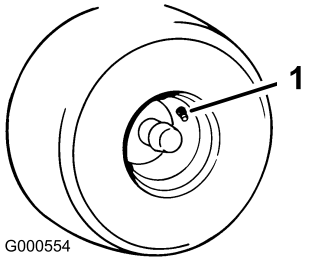

g000554

Figura 26

1. Tija supapei

Adăugarea uleiului de transmisie

Specificaii privind uleiul: ulei de transmisie SAE 90

Capacitatea cutiei de viteze: 200 ml

Cutia de viteze pe osia spate nu necesită întreinere. Cu toate acestea, se poate adăuga ulei suplimentar dacă au loc pierderi de ulei.

1. Parcai maşina pe o suprafaţă uniformă, decuplai comutatorul de comandă pentru lamă i cuplai frâna de parcare.
2. Opriţi maşina şi scoateţi cheia.
3. Scoateţi dopul din cutia de viteze.

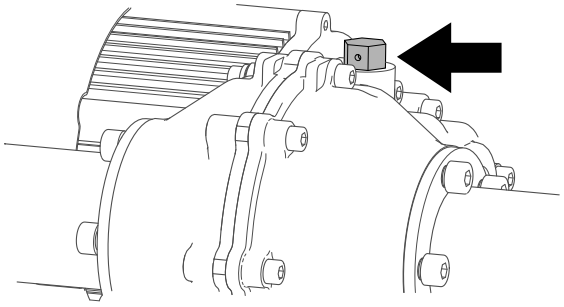

g392333

Figura 27

4. Umpleţi cutia de viteze cu ulei.
5. Punei dopul la loc.

Întreinerea mainii de tuns iarba

Lucrări de service pentru lamele de tăiere

Pentru a asigura o calitate superioară a tăierii, meninei lamele ascuite. Pentru o ascuire i înlocuire uoară, păstrai o lamă suplimentară la îndemână.

Înainte de inspectarea sau repararea lamelor

1. Parcai maşina pe o suprafaţă uniformă, decuplai comutatorul de comandă pentru lamă i cuplai frâna de parcare.
2. Opriţi maşina şi scoateţi cheia.
3. Ridicai maina de la sol, astfel încât să avei acces sub ea. Ridicai maina cu ajutorul suporturilor tip capră.

⚠ ATENŢIE

Cricurile mecanice sau hidraulice pot să nu susină maina i să cauzeze vătămări corporale grave.

Folosii suporturi tip capră pentru susinerea mainii.

Inspectarea lamelor

Interval de service: Înainte de fiecare folosinţă sau zilnic

1. Inspectai marginile de tăiere (Figura 28).
2. Dacă marginile nu sunt ascuite sau prezintă crestături, îndepărtai i ascuii lama; consultai Ascuirea lamelor (Pagină 30).
3. Inspectai lamele, în special în zona curbată.
4. Dacă observai orice crăpături, urme de uzură sau formarea unei fante în această zonă, instalai imediat o lamă nouă (Figura 28).

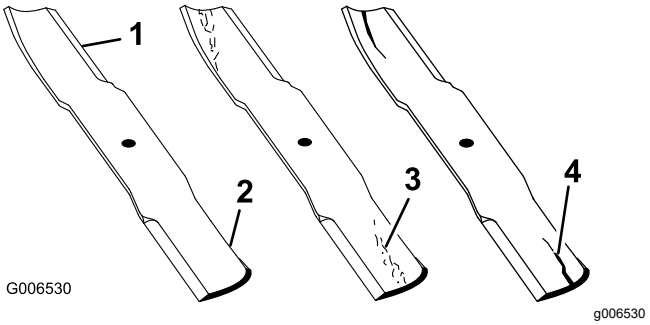

Figura 28

1. Margine de tăiere
2. Zona curbată
3. Uzură/formare fantă
4. Crăpătură

Verificarea prezenei lamelor îndoite

Notă: Maina trebuie să se afle pe o suprafaţă uniformă pentru următoarea procedură.

1. Ridicai puntea mainii de tuns iarba până la cea mai înaltă poziie a înălimii de tăiere.
2. Purtai mănui cu protecie corespunzătoare sau alte protecii adecvate pentru mâini i rotii încet lama într-o poziie care vă permite să măsurai distana dintre marginea de tăiere i suprafaa uniformă pe care se află maina (Figura 29).

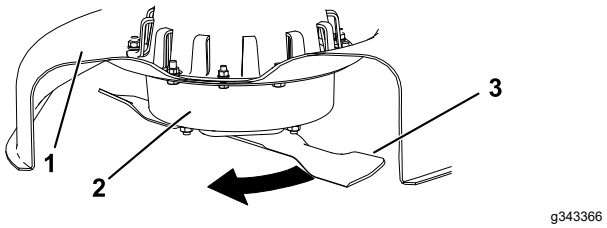

Figura 29

1. Punte
2. Carcasă ax
3. Lamă

3. Măsurai de la vârful lamei până la suprafaa plană (Figura 30).

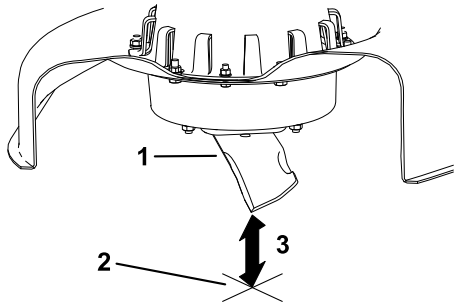

g343365

Figura 30

1. Lamă (în poziia necesară măsurării)
2. Suprafaă uniformă
3. Distana măsurată dintre lamă i suprafaă (A)

4. Rotii aceeai lamă la 180 de grade, astfel încât marginea de tăiere opusă să se afle acum în aceeai poziie (Figura 31).

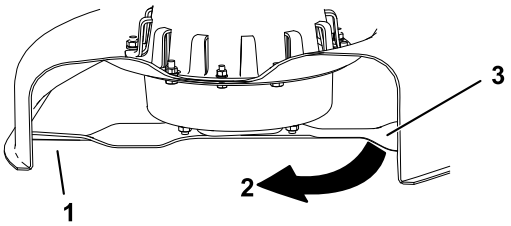

g343369

Figura 31

1. Lamă (partea măsurată anterior)
2. Măsurare (poziia utilizată anterior)
3. Partea opună a lamei se mută în poziia de măsurare

5. Măsurai de la vârful lamei până la suprafaa plană (Figura 32).

   Notă: Diferena nu trebuie să depăească 3 mm.

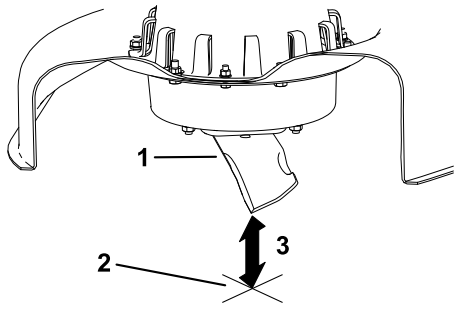

g343365

Figura 32

1. Marginea opusă a lamei (în poziia necesară măsurării)
2. Suprafaă uniformă
3. A doua distană măsurată dintre lamă i suprafaă (B)

   A. Dacă diferena dintre A i B este mai mare de 3 mm, înlocuii lama cu una nouă; consultai Îndepărtarea lamelor (Pagină 30) i Montarea lamelor (Pagină 31).

      Notă: Dacă o lamă îndoită se înlocuiete cu o lamă nouă, iar dimensiunea obinută depăete în continuare 3 mm, este posibil ca axul lamei să fie îndoit. Pentru service, contactai un centru de service autorizat.

   B. Dacă diferena se încadrează în limite, trecei la următoarea lamă.

6. Repetai această procedură pentru fiecare lamă.

Îndepărtarea lamelor

Înlocuii lamele dacă au lovit un obiect solid sau dacă lama nu mai este echilibrată sau este îndoită.

1. Amplasai o bucată de lemn între lamă i carcasă mainii, pentru a preveni rotirea lamei.
2. inei capătul lamei folosind o lavetă sau mănuă cu protecie corespunzătoare.
3. Îndepărtai lama.

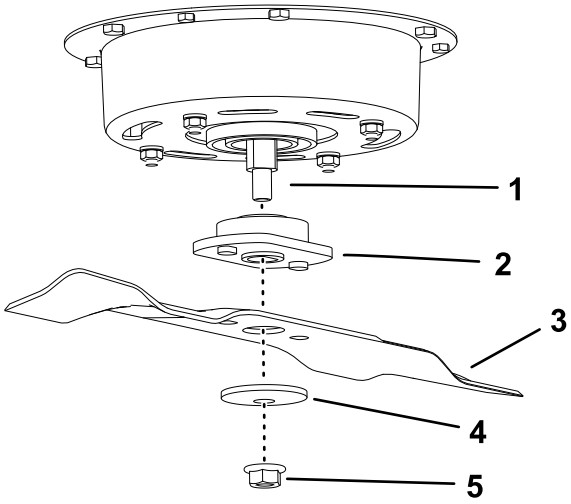

g343371

Figura 33

1. Arborele axului
2. Adaptor
3. Lamă
4. Şaibă curbată
5. Piuliţă

Ascuirea lamelor

1. Folosii o pilă pentru a ascui marginea de tăiere la ambele capete ale lamei (Figura 34).

   Notă: Meninei unghiul iniial.

   Notă: Lama îi păstrează echilibrul dacă aceeai cantitate de materiale este îndepărtată de pe ambele margini de tăiere.

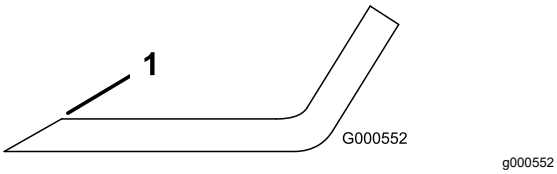

Figura 34

1. Ascuii la unghiul iniial.

2. Verificai echilibrul lamei aezând-o pe dispozitivul de echilibrare a lamei (Figura 35).

   Notă: Dacă lama rămâne în poziie orizontală, înseamnă că este echilibrată i poate fi folosită.

   Notă: Dacă lama nu este echilibrată, pilii numai din capătul suprafeei velice (Figura 34).

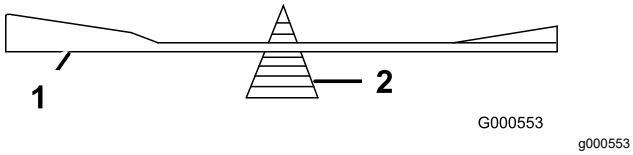

Figura 35

1. Lamă
2. Dispozitiv de echilibrare

3. Repetai procedura până când lama este echilibrată.

Montarea lamelor

1. Instalai lama i adaptorul pe arborele axului (Figura 36).

   Important: **Partea curbată a lamei trebuie să fie îndreptată în sus, către interiorul mainii de tuns iarba, pentru a asigura tăierea corespunzătoare.**

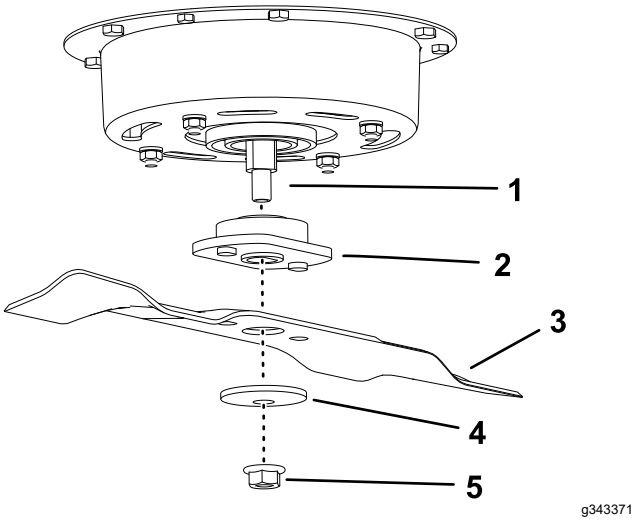

Figura 36

1. Arborele axului
2. Adaptor
3. Lamă
4. Şaibă curbată
5. Piuliţă

2. Instalai aiba curbată (cu partea în formă de cupă îndreptată către lamă) i piulia.
3. Strângeţi piulia la un cuplu de 35 Nm.

Curăţare

Curăenia în partea inferioară a punii mainii de tuns iarba

Interval de service: După fiecare folosinţă—Curăai carcasa punii mainii de tuns iarba.

Curăai partea inferioară a punii mainii de tuns iarba după fiecare utilizare pentru a preveni acumularea de iarbă, pentru o mai bună mulcire i dispersare a resturilor.

Important: **Nu folosii apă pentru a curăa puntea mainii de tuns iarba, deoarece putei defecta motoarele electrice.**

1. Parcai maşina pe o suprafaţă uniformă, decuplai comutatorul de comandă pentru lamă (PTO) i cuplai frâna de parcare.
2. Oprii maina, scoatei cheia din contact i ateptai oprirea tuturor pieselor în micare înainte de a părăsi poziia de operare.
3. Ridicai maina de la sol, astfel încât să avei acces sub ea. Ridicai maina cu ajutorul suporturilor tip capră.

   ⚠ ATENŢIE

   Cricurile mecanice sau hidraulice pot să nu susină maina i să cauzeze vătămări corporale grave.

   Folosii suporturi tip capră pentru susinerea mainii.

4. Răzuii acumularea de iarbă i alte reziduuri de pe puntea mainii de tuns iarba, suprafeele finisate i roi.

Eliminarea deeurilor

Uleiul de motor, bateriile, uleiul hidraulic i lichidul de răcire pentru motor sunt poluani pentru mediul înconjurător. Eliminai-le în conformitate cu reglementările naionale sau locale.

Depozitare

Curăare i depozitare

1. Parcai maşina pe o suprafaă uniformă, decuplai comutatorul de comandă pentru lamă (PTO) i cuplai frâna de parcare
2. Oprii maina, scoatei cheia din contact i ateptai oprirea tuturor pieselor în micare înainte de a părăsi poziia de operare.
3. Îndepărtai resturile de iarbă, murdăria i stratul depus de pe exteriorul întregii maini i în special de pe motor.
4. Verificai funcionarea frânei de parcare; consultai Manetă frână de parcare (Pagină 15).
5. Lubrifiai maina; consultai Lubrifiere (Pagină 25).
6. Verificaţi presiunea din anvelope; consultai Verificarea presiunii din anvelope (Pagină 28).
7. Încărcai bateriile; consultai Încărcarea bateriilor (Pagină 26).
8. Răzuii acumularea de iarbă i murdărie de pe partea inferioară a mainii de tuns iarba.
9. Verificai starea lamelor; consultai Lucrări de service pentru lamele de tăiere (Pagină 29).
10. Verificai i strângei toate elementele de fixare. Reparai sau înlocuii orice piesă deteriorată.
11. Vopsiţi toate suprafeţele zgâriate sau de metal gol. Vopseaua este disponibilă de la distribuitorul nostru autorizat.
12. Depozitaţi maina într-un spaţiu de depozitare sau garaj uscat şi curat. Scoatei cheia din contact i nu o lăsai la îndemâna copiilor sau altor utilizatori neautorizai. Acoperiţi maina pentru a o proteja şi a o menine curată.

Depozitarea bateriei

Interval de service: La fiecare 2 luni

Important: **Depozitai bateriile la temperaturi între -10 i 40°C.**

1. Încărcai bateriile complet înainte de a depozita maina; consultai Încărcarea bateriilor (Pagină 26). Deconectai încărcătorul când bateriile sunt încărcate complet.
2. Încărcai bateria cel puin la fiecare 60 de zile.

   Important: **Nu lăsai încărcătorul conectat când maina este depozitată.**

Înlăturarea defecţiunilor

Problemă	Cauze posibile	Acţiuni corective
Motorul de acionare nu pornete.	1. Comutatorul pentru modul de conducere este în poziia NEUTRU. 2. Frâna de parcare este cuplată. 3. Pedala de frână este cuplată. 4. Pedala de traciune este cuplată. 5. Motorul lamei este blocat. 6. Motorul de acionare este blocat. 7. Nivelul de încărcare al bateriei este scăzut.	1. Mutai comutatorul pentru modul de conducere în poziia ÎNAINTE sau ÎNAPOI. 2. Decuplai frâna de parcare. 3. Eliberai pedala de frână. 4. Eliberai pedala de traciune. 5. Oprii maina i curăai reziduurile sau ateptai până când dispozitivul de control se deblochează automat după 5 secunde. 6. Îndepărtai reziduurile sau obstacolele din motorul de acionare. 7. Încărcai bateriile.
Motorul lamei nu pornete.	1. Comutatorul pentru modul de conducere este în poziia NEUTRU. 2. Frâna de parcare este cuplată. 3. Motorul lamei este blocat. 4. Nivelul de încărcare al bateriei este scăzut.	1. Mutai comutatorul pentru modul de conducere în poziia ÎNAINTE. 2. Decuplai frâna de parcare. 3. Oprii maina i curăai reziduurile sau ateptai până când dispozitivul de control se deblochează automat după 5 secunde. 4. Încărcai bateriile.
Maina nu pornete.	1. Dispozitivul de control sau motorul este deteriorat. 2. O baterie este deteriorată.	1. Oprii maina i repornii-o după 5 secunde. Dacă maina nu pornete după câteva cicluri, înlocuii dispozitivul de control. 2. Înlocuii bateria.
Maina vibrează anormal.	1. Lamele de tăiere sunt îndoite sau nu sunt echilibrate. 2. urubul pentru montarea lamei este slăbit. 3. Axul lamei este îndoit. 4. Suportul motorul este slăbit sau uzat.	1. Instalai noi lame de tăiere. 2. Strângei urubul pentru montarea lamei. 3. Contactaţi un centru de service autorizat. 4. Contactaţi un centru de service autorizat.
Înălimea de tăiere nu este uniformă.	1. Lamele de tăiere nu sunt ascuite. 2. Lamele de tăiere sunt îndoite. 3. Partea inferioară a punii mainii de tuns iarba este murdară. 4. Presiunea din anvelope este incorectă. 5. Un ax al lamei este îndoit.	1. Ascuii lamele. 2. Instalai noi lame de tăiere. 3. Curăai partea inferioară a punii mainii de tuns iarba. 4. Reglai presiunea din anvelope. 5. Contactaţi un centru de service autorizat.
Maina nu evacuează sau evacuează necorespunzător.	1. Iarba este prea grea sau prea înaltă. 2. Iarba este prea udă.	1. Tăiai iarba la cea mai mare înălime de tăiere; apoi tăiai iarba la înălimea dorită. 2. Ateptai până când gazonul este uscat.

Scheme

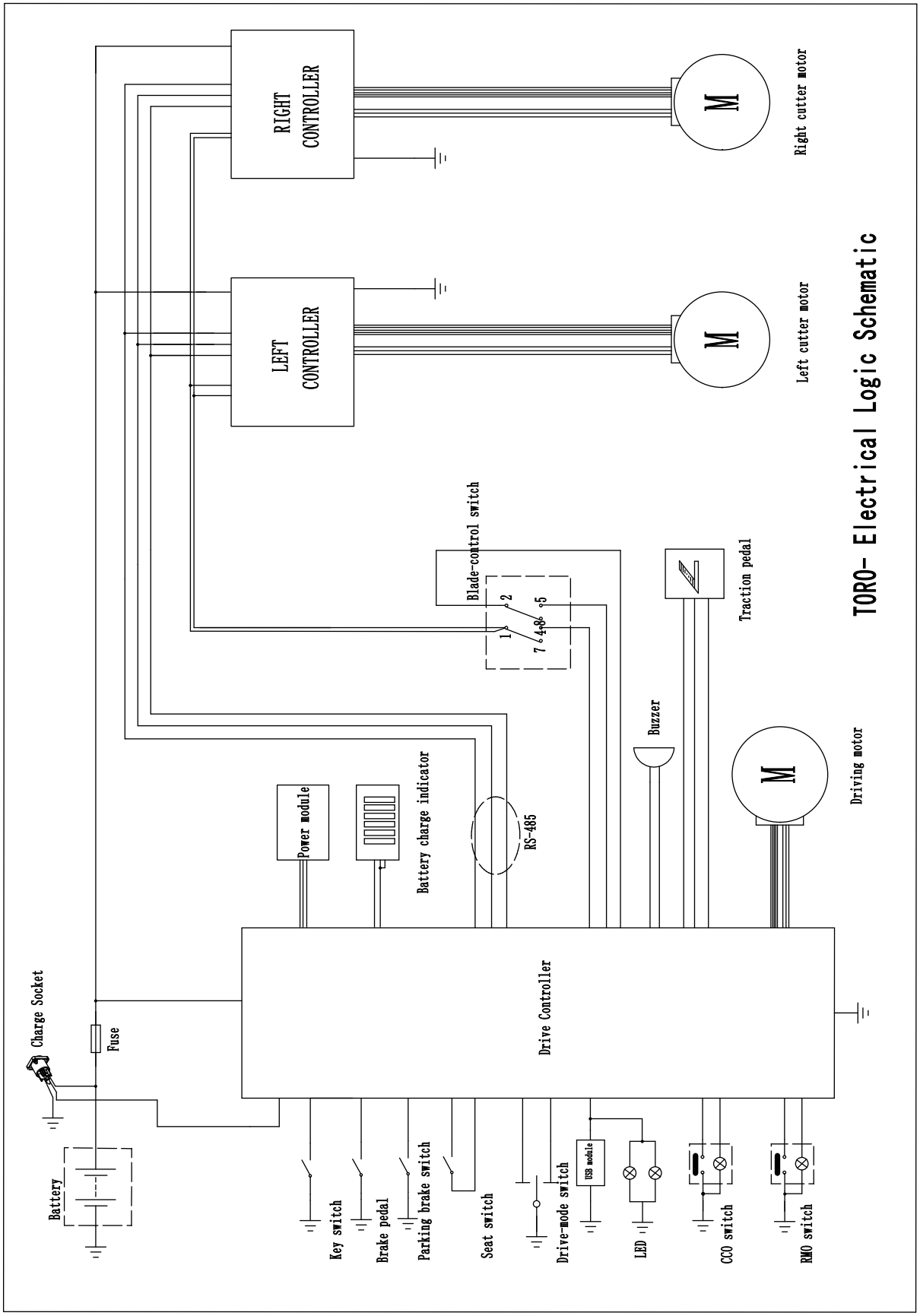

g355680

Schemă electrică (Rev. A)

Declaraie de confidenialitate SEE/MB

Utilizarea datelor dumneavoastră cu caracter personal de către Toro

The Toro Company („Toro”) vă respectă intimitatea. Când achiziionai produsele noastre, putem colecta anumite date cu caracter personal care vă aparin direct de la dumneavoastră sau prin intermediul distribuitorului local Toro. Toro utilizează aceste date pentru a-i îndeplini obligaiile contractuale, cum ar fi înregistrarea garaniei dumneavoastră, procesarea revendicării dumneavoastră de garanie sau pentru a vă contacta în cazul rechemării produselor, i în scopul derulării de activităi economice legitime, cum ar fi măsurarea gradului de satisfacie a clienilor, îmbunătăirea produselor noastre sau oferirea de informaii despre produse care v-ar putea interesa. Toro poate partaja informaiile dumneavoastră cu filialele, societăile afiliate, distribuitorii sau alţi parteneri de afaceri în legătură cu aceste activităţi. De asemenea, putem dezvălui datele dumneavoastră cu caracter personal în condiiile prevăzute de lege sau pentru vânzări, achiziii sau fuziuni. Nu vom vinde informaţiile dumneavoastră cu caracter personal niciunei alte companii în scop comercial.

Păstrarea datelor dumneavoastră cu caracter personal

Toro va păstra datele dumneavoastră cu caracter personal atâta timp cât sunt necesare pentru scopurile menionate anterior i în conformitate cu prevederile legale. Pentru mai multe informaii despre perioadele aplicabile pentru păstrarea datelor, contactai-ne la legal@toro.com.

Obligaiile Toro privind securitatea

Datele dumneavoastră caracter personal pot fi procesate în SUA sau într-o altă ară în care legislaia pentru protecia datelor cu caracter personal este mai puin strictă decât în ara dumneavoastră. Ori de câte ori transferăm datele dumneavoastră cu caracter personal în afara ării dumneavoastră, vom lua măsurile prevăzute prin lege pentru a asigura un nivel adecvat de securitate pentru protejarea datelor dumneavoastră i pentru a ne asigura că sunt procesate în sigurană.

Acces i corectare

Avei dreptul să corectai i să revizuii datele dumneavoastră cu caracter personal, să refuzai sau să restricionai procesarea datelor dumneavoastră. Pentru aceasta, contactai-ne la legal@toro.com. Dacă avei nelămuriri cu privire la modul în care Toro procesează informaiile dumneavoastră, vă rugăm să ni le transmitei direct. Reinei că cetăenii ărilor membre UE au dreptul să depună reclamaii la Autoritatea pentru protecia datelor cu caracter personal.

TORO®

Count on it.