Form No. 3452-316 Rev D

Count on it.

Kezelői kézikönyv

eS3000SD 72 V TORO® 76 cm-es fűnyíró traktor

Modellsz. 75500—Sorszám 321000001 és ettől felfelé

Regisztráljon a következő címen: www.Toro.com.
Az eredeti dokumentum fordítása (HU)

3452-316

Bevezetés

Ez a forgókéses fűnyíró traktor lakóingatlanok tulajdonosai számára készült, házikerti alkalmazáshoz. Elsősorban jól karbantartott gyepen végzett fűnyírásra tervezték. A termék nem rendeltetésszerű használata Önre és a közelben tartózkodókra nézve egyaránt veszélyes lehet.

Gondosan olvassa el ezt a tájékoztatót, hogy a termék megfelelő üzemeltetését és karbantartását elsajátítva elkerülje a sérüléseket, valamint a termék károsodását. Ön felelős a termék megfelelő és biztonságos üzemeltetéséért.

A www.Toro.com webhelyen további információk is találhatók, például munkavédelmi tanácsok, oktatóanyagok, tartozékokról szóló információk, segítség márkakereskedés kereséséhez, valamint a termékregisztráció is itt végezhető el.

Ha szervizre, eredeti Toro-alkatrészekre vagy további információkra van szüksége, forduljon hivatalos márkaszervizhez vagy a Toro-ügyfélszolgálathoz, és tartsa kéznél terméke típusszámát és gyári számát. Az Ábra 1 jelzi a típusszám és gyári szám helyét a terméken. Írja a számokat a megfelelő helyre.

Fontos: **Olvassa be mobileszköze segítségével a sorozatszámot tartalmazó címkén található QR-kódot (ha van), és elérheti a garanciális, az alkatrészekre vonatkozó és más termékinformációkat.**

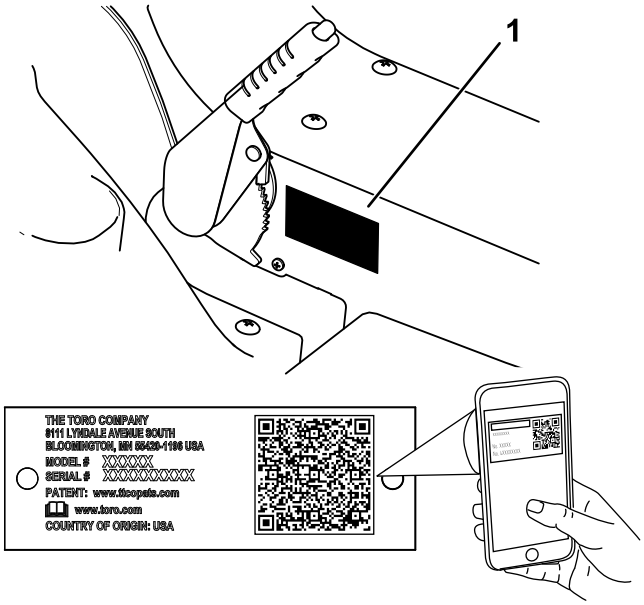

Ábra 1

1. Típus- és sorozatszám-címke

Írja a termék típus- és sorozatszámát az alábbi helyre:

Modellsz. _____

Sorszám _____

Ez a kézikönyv 2 szót használ az információ kiemelésére. A **Fontos** szó speciális műszaki információkra hívja fel a figyelmet, a **Megjegyzés** szó külön figyelemre érdemes általános információkat emel ki.

Ez a kézikönyvben és a gépen is megtalálható biztonsági figyelmeztető jelzés (Ábra 2) fontos biztonsági üzenetet jelöl, amelyet a balesetek elkerülése érdekében követni kell. Ezt a jelzést a **Veszély**, a **Figyelmeztetés** vagy a **Figyelem** kifejezés követi.

- **Veszély**: olyan közvetlenül veszélyes helyzetet jelöl, amely halált vagy súlyos személyi sérülést **eredményez**, ha nem sikerül elkerülni.
- **Figyelmeztetés**: olyan potenciálisan veszélyes helyzetet jelöl, amely halált vagy súlyos személyi sérülést **eredményezhet**, ha nem sikerül elkerülni.
- **Figyelem**: olyan potenciálisan veszélyes helyzetet jelöl, amely enyhébb vagy mérsékelt személyi sérülést **okozhat**, ha nem sikerül elkerülni.

sa-black

Ábra 2

1. Biztonsági figyelmeztető jelzés

© 2023—The Toro® Company

Minden jog fenntartva

Tartalom

Biztonság 3
Villamos gépekre vonatkozó általános biztonsági figyelmeztetések 3
A fűnyírókkal kapcsolatos biztonsági figyelmeztetések 5
A Toro további biztonsági előírásai 6
Dőlésszögjelző 10
Biztonsági és tájékoztató címkék 11
Felszerelés 13
1 Az akkumulátorok töltése 13
2 A fűterelő lemez felszerelése 13
Termékáttekintés 13
Kezelőelemek 13
Műszaki adatok 15
Munkagépek és tartozékok 15
Működtetés előtt 15
Napi karbantartás elvégzése 15
A biztonsági reteszelőrendszer használata 15
Az ülés beállítása 16
A fűnyíró átalakítása oldalsó kidobásúra vagy szecskázásra 16
Működtetés közben 17
A gép elindítása 17
Közlekedés a géppel 17
A gép leállítása 18
A késkapcsoló (TLT) használata 18
A vágásmagasság beállítása 18
Üzemeltetési tanácsok 19
Működtetés után 19
A gép szállítása 19
Üzemképtelen gép mozgatása 21
Karbantartás 22
Ajánlott karbantartási ütemterv(ek) 22
Karbantartás előtti intézkedések 22
Hozzáférés az akkumulátorokhoz 22
Kenés 24
Az első kerékcsapágyak kenése 24
Elektromos berendezés karbantartása 24
Az akkumulátorok karbantartása 24
Hajtóműrendszer karbantartása 26
A gumiabroncsok nyomásának ellenőrzése 26
Feltöltés hajtóműolajjal 26
A fűnyíró karbantartása 27
A vágókések szervizelése 27
Tisztítás 30
A nyíróasztal aljának megtisztítása 30
A hulladék elhelyezése 30
Tárolás 30
Tisztítás és tárolás 30
Az akkumulátor tárolása 30
Hibakeresés és elhárítás 31
Kapcsolási vázlat 32

Biztonság

Villamos gépekre vonatkozó általános biztonsági figyelmeztetések

⚠ FIGYELMEZTETÉS

Olvassa el az erre a villamos gépre vonatkozó összes biztonsági figyelmeztetést, utasítást, ábrát és jellemzőt.

Az alábbi figyelmeztetések és utasítások be nem tartása áramütést, tüzet vagy súlyos sérülést okozhat.

A „villamos gép” kifejezés minden alábbi figyelmeztetésben hálózati áramellátású (vezetékes) vagy akkumulátoros (vezeték nélküli) villamos gépet jelöl.

1. **A munkaterület biztonsága**
   A. **A munkaterület legyen átlátható és jól megvilágított.** *A zsúfolt vagy sötét területek balesetekhez vezethetnek.*
   B. **Ne működtessen villamos gépet robbanásveszélyes környezetben, például gyúlékony folyadékok, gázok vagy por jelenlétében.** *A villamos gépek szikrát keltenek, amely begyújthatja a port vagy a párákat.*
   C. **Villamos gép használata közben tartsa távol a gyerekeket és a nézelődőket.** *A zavaró tényezők miatt elveszítheti az uralmat a gép felett.*
2. **Villamos biztonság**
   A. **Az áramellátás dugaszának illeszkednie kell a fali aljzatba. Soha ne alakítsa át a dugaszt semmilyen módon. Földelt villamos géphez ne használjon adapterdugaszt.** *A módosítás nélküli dugaszok és megfelelően illeszkedő fali aljzatok csökkentik az áramütés kockázatát.*
   B. **Ne érjen földelt felületekhez, például csövekhez, radiátorokhoz, tűzhelyekhez és hűtőszekrényekhez.** *Ha a teste földelve van, fennáll az áramütés veszélye.*
   C. **Ne tegye ki a villamos gépet esőnek vagy nedves körülményeknek.** *A villamos gépbe bejutó víz növeli az áramütés kockázatát.*
   D. **Ne használja helytelenül a tápkábelt. Soha ne használja a tápkábelt a villamos gép hordozására, húzására vagy a fali**

aljzatból való kihúzására. Tartsa távol a tápkábelt a hőtől, olajtól, éles szélektől és mozgó alkatrészektől. *A sérült vagy összegabalyodott vezetékek növelik az áramütés kockázatát.*

E. **Ha a villamos gépet a szabadban használja, használjon kültéri használatra alkalmas hosszabbítót.** *A kültéri használatra alkalmas hosszabbító használata csökkenti az áramütés kockázatát.*

F. **Ha elkerülhetetlen a villamos gép nedves helyen történő használata, használjon érintésvédelmi relével (RCD) védett áramellátást.** *Az érintésvédelmi relé használata csökkenti az áramütés kockázatát.*

3. **Személyes biztonság**

A. **Legyen mindig résen – a villamos gép használata során figyeljen oda arra, amit csinál, és használja a józan eszét. Ne használjon villamos gépet fáradtan, kábítószer, alkohol vagy gyógyszer hatása alatt.** *A villamos gépek használata közben egy pillanatnyi figyelmetlenség is súlyos személyi sérülést okozhat.*

B. **Használjon személyi védőfelszerelést.** *Viseljen mindig védőszemüveget. A megfelelő körülmények között használt védőfelszerelés, például pormaszk, csúszásmentes munkavédelmi cipő vagy hallásvédő csökkenti a személyi sérüléseket.*

C. **Akadályozza meg a véletlen indítást. Amikor csatlakoztatja a hálózati áramellátást vagy az akkumulátort, felveszi vagy viszi a gépet, a kapcsoló legyen kikapcsolt helyzetben.** *Ha a villamos gépet úgy hordozza, hogy az ujja a kapcsolón van, vagy ha a bekapcsolt helyzetben lévő villamos gépet áram alá helyezi, az balesethez vezethet.*

D. **A villamos gép bekapcsolása előtt távolítson el róla minden beállítóeszközt és csavarkulcsot.** *A villamos gép forgó alkatrészében hagyott csavarkulcs vagy más eszköz személyi sérülést okozhat.*

E. **Ne nyúljon a géppel túl messzire. Álljon mindig kellően stabilan és ügyeljen az egyensúlyára.** *Ez lehetővé teszi a villamos gép jobb irányítását váratlan helyzetekben.*

F. **Öltözzön fel a feladatnak megfelelően. Ne viseljen laza ruházatot és ékszert. Tartsa távol haját és ruházatát a mozgó alkatrészektől.** *A bő ruhák, az ékszerek és a hosszú haj beakadhatnak a mozgó alkatrészekbe.*

G. **Ha a gépen van lehetőség porelszívó és -gyűjtő berendezések csatlakoztatására, gondoskodjon ezek csatlakoztatásáról és megfelelő használatáról.** *A porgyűjtő rendszer használata csökkentheti a porral kapcsolatos veszélyeket.*

H. **Ne hagyja, hogy a gépek gyakori használata során szerzett ismeretek révén túl magabiztossá váljon, figyelmen kívül hagyva a gépre vonatkozó biztonsági előírásokat.** *Egy gondatlan mozdulat a másodperc tört része alatt súlyos sérülést okozhat.*

4. **A villamos gép használata és gondozása**

A. **Ne erőltesse a villamos gépet. Használja a feladathoz való villamos gépet.** *A megfelelő villamos gép azzal a sebességgel végzi legjobban és legbiztonságosabban a dolgát, amelyre tervezték.*

B. **Ne használja a villamos gépet, ha a kapcsolója nem kapcsolja azt be és ki.** *Minden olyan villamos gép, amely nem kapcsolható be és ki a kapcsolójával, veszélyes, ezért meg kell javítani.*

C. **Mielőtt bármilyen beállítást végezne a villamos gépen, tartozékokat cserélne rajta, vagy eltárolná, húzza ki a dugaszát az áramforrásból, vagy távolítsa el az akkumulátorát (ha eltávolítható).** *Az ilyen megelőző biztonsági intézkedések csökkentik a villamos gép véletlen beindításának kockázatát.*

D. **A használaton kívüli villamos gépet gyermekektől elzárva tárolja, és ne engedje, hogy olyan személyek kezeljék, akik nem ismerik azt vagy ezeket az előírásokat.** *A villamos gép képzetlen felhasználó kezében veszélyes eszköz.*

E. **Tartsa karban a villamos gépet és annak tartozékait. Ellenőrizze a mozgó alkatrészeket, hogy nincs-e hibás beállítás vagy szorulás, esetleges törött alkatrészek, valamint minden olyan körülményt, amely befolyásolhatja a villamos gép működését. A sérült villamos gépet használat előtt javítsa meg.** *Sok balesetet a nem megfelelően karbantartott villamos gépek okoznak.*

F. **Tartsa élesen és tisztán a vágószerszámokat.** *A megfelelően karbantartott, éles vágóélekkel rendelkező vágószerszámok kisebb valószínűséggel akadnak el, és könnyebben irányíthatóak.*

G. **A villamos gépet, a tartozékokat, a szerszámfejeket stb. használja az utasításoknak megfelelően, figyelembe véve a munkakörülményeket és az elvégzendő munkát.** *Ha a villamos gépet a tervezettől eltérő műveletekre használja, az veszélyes helyzetet eredményezhet.*

H. **Tartsa a fogantyúkat és a fogófelületeket szárazon, tisztán, olajtól és zsírtól mentesen.** *A csúszós fogantyúk és fogófelületek nem biztosítják a gép biztonságos kezelését és irányítását váratlan helyzetekben.*

5. **Az akkumulátoros gép használata és gondozása**

A. **A feltöltését csak a gyártója által megadott töltővel végezze.** *Egy adott típusú akkumulátor töltésére való töltő más típusú akkumulátorral használva tűzveszélyt okozhat.*

B. **Minden villamos gépet csak a hozzá való akkumulátorral használjon.** *Más típusú akkumulátorok sérülésveszélyt és tüzet okozhatnak.*

C. **Ha az akkumulátort nem használja, tartsa távol fémtárgyaktól, így gemkapcsoktól, érméktől, kulcsoktól, szögektől és csavaroktól, amelyek rövidre zárhatják a sarkait.** *Az akkumulátor sarkainak rövidre zárása égési sérülést vagy tüzet okozhat.*

D. **Túlzott igénybevétel esetén folyadék távozhat az akkumulátorból; kerülje az érintkezést ezzel a folyadékkal. Ha véletlenül érintkezne vele, öblítse le vízzel.** *Ha a folyadék a szemébe kerülne, forduljon azonnal orvoshoz. Az akkumulátorból származó folyadék irritációt vagy égési sérülést okozhat.*

E. **Ne használjon sérült vagy módosított akkumulátort vagy szerszámot.** *A sérült vagy módosított akkumulátor előre nem látható módon működhet, ami tűzhöz, robbanáshoz, sérüléshez is vezethet.*

F. **Ne tegye ki sem az akkumulátort, sem a gépet tűznek vagy túl magas hőmérsékletnek.** *A tűznek vagy 130 °C feletti hőmérsékletnek való kitettség robbanást okozhat.*

G. **Tartsa be a töltéssel kapcsolatos összes utasítást, és ne töltse az akkumulátort vagy a gépet az utasításban megadott hőmérséklet-tartományon kívül.** *A nem megfelelő vagy a megadott hőmérséklet-tartományon kívüli töltés károsíthatja az akkumulátort, és növelheti a tűzveszélyt.*

6. **Szervizelés**

A. **A villamos gépet szakképzett szerelővel szervizeltesse, kizárólag azonos cserealkatrészek felhasználásával.** *Ezzel biztosítható a villamos gép biztonságának megőrzése.*

B. **Ne kezdjen bele sérült akkumulátor javításába.** *Az akkumulátorok szervizelését csak a gyártó vagy engedéllyel rendelkező szerviz végezheti.*

A fűnyírókkal kapcsolatos biztonsági figyelmeztetések

A. Ne használja a fűnyírót rossz időjárási körülmények között, különösen akkor, ha villámlás veszélye áll fenn. Ezzel csökkentheti a villámcsapás kockázatát.

B. Vizsgálja át alaposan a területet, hogy nincsenek-e ott állatok, ahol használni szeretné a fűnyírót. A fűnyíró működés közben súlyos sérüléseket okozhat az állatoknak.

C. Vizsgálja át alaposan a területet, ahol a fűnyírót használni szeretné, távolítson el minden követ, faágat, huzalt, csontot és egyéb idegen tárgyat. A kirepülő objektumok személyi sérülést okozhatnak.

D. Használat előtt mindig szemrevételezze a fűnyírót a kés és a vágószerkezet esetleges kopásának, sérülésének ellenőrzése végett. A kopott vagy sérült alkatrészek növelik a személyi sérülés kockázatát.

E. Legyenek mindig a helyükön a védővédőelemek. A védőelemeknek megfelelő üzemállapotban és a helyükön kell lenniük, megfelelően rögzítve. A laza, károsodott vagy nem jól működő védőelem személyi sérülést okozhat.

F. Tartson minden hűtőlevegő-bemenetet hulladékoktól mentesen. Az eltömődött levegőbemenetek és a hulladék túlmelegedést és tűzveszélyt okozhatnak.

G. Ne használja a fűnyírót meredek lejtőkön. Ez növeli az irányítás elvesztésének, a megcsúszásnak és a felborulásnak a kockázatát, ami személyi sérüléshez vezethet.

H. A fűnyíró használata során mindig hosszú nadrágot viseljen. A szabad bőrfelület könnyebben megsérül a kidobott tárgyak miatt.

I. Mindig lejtőn felfelé vagy lefelé haladva dolgozzon, soha ne keresztben, és

kanyarodáskor legyen rendkívül óvatos. Ez csökkenti az irányítás elvesztésének, a megcsúszásnak és a felborulásnak a kockázatát, ami személyi sérüléshez vezethet.

J. Ne érjen a késekhez és egyéb veszélyes alkatrészekhez, amíg azok mozgásban vannak. Ez csökkenti a mozgó alkatrészek által okozott sérülések kockázatát.

K. Mielőtt nekiállna az eltömődés megszüntetésének vagy a fűnyíró megtisztításának, kapcsoljon ki minden működtető kapcsolót, és vegye ki a kulcsot. A fűnyíró váratlan működésbe lépése súlyos személyi sérüléssel járhat.

L. Ha a gép valamilyen tárgyba ütközik vagy rázkódni kezd, azonnal állítsa le a fűnyírót, vegye ki a kulcsát (ha van), és várja meg, amíg minden mozgó alkatrész megáll, csak ezután vizsgálja át a gépet, hogy nem sérült-e meg. Végezzen el minden szükséges javítást, mielőtt folytatná a munkát.

M. Mielőtt eltenné a fűnyírót, tisztítsa le a füvet és törmeléket a nyíróegységről, a hajtásokról, a fűgyűjtő tartályról, valamint a tűzveszély megelőzése érdekében a motorról.

N. Az optimális teljesítmény érdekében csak eredeti Toro-pótalkatrészeket és -tartozékokat használjon. A más által gyártott pótalkatrészek és tartozékok használata veszélyes lehet, és emellett a jótállást is érvénytelenítheti.

O. Mindig együtt, teljes készletben cserélje a kopott vagy sérült késeket és csavarokat, hogy megőrizze az egyensúlyt.

P. Többkéses gépeknél figyelembe kell venni, hogy az egyik kés forgatásakor a többi kés is forogni kezd.

Q. Ne tegye kezét vagy lábát a gép mozgó alkatrészeinek közelébe.

R. Állítsa le a fűnyírót, vegye ki a kulcsát, és várja meg, amíg az összes mozgó alkatrész megáll, csak ezután hagyja el a kezelőülést. Hagyja lehűlni a gépet, mielőtt beállítási, szervizelési, tisztítási vagy tárolási munkába kezd rajta.

S. Kerülje a fűnyírást nedves fű esetén és esőben. Ezek növelik az áramütés kockázatát.

A Toro további biztonsági előírásai

Általános munkavédelmi előírások

Ez a termék levághatja a kezét és lábát, továbbá tárgyakat dobhat ki. A súlyos személyi sérülések elkerülése érdekében mindig kövesse a biztonsági előírásokat.

- Ne engedje, hogy gyermekek vagy oktatásban nem részesült személyek üzemeltessék vagy szervizeljék a gépet. Csak olyan személyek dolgozhatnak vele, akik felelősek, képzettek, ismerik az utasításokat, és fizikailag is képesek működtetni vagy szervizelni a gépet. A helyi szabályozások korlátozhatják a kezelő életkorát.
- Ne használja a gépet szakadékok, árkok, töltések, vizek és egyéb veszélyes helyek közelében, illetve 12°-nál meredekebb lejtőkön.

Használat előtti munkavédelmi előírások

- Ismerkedjen meg a berendezés biztonságos üzemeltetésével, a kezelőszervekkel és a biztonsági jelzésekkel.
- Győződjön meg arról, hogy a kezelőijelenlét-kapcsolókat, a biztonsági kapcsolókat és a védőelemeket felszerelték, és megfelelően működnek. Ne üzemeltesse a gépet, csak ha ezek megfelelően működnek.
- A fűnyírás megkezdése előtt győződjön meg arról, hogy a nyíróegységek megfelelően működnek.
- Nézze át a terepet a megfelelő felszerelés, valamint a gép megfelelő és biztonságos üzemeltetéséhez szükséges tartozékok és adapterek meghatározásához.
- Ne szállítson utast a gépen.

Munka közben betartandó munkavédelmi előírások

- A tulajdonos/üzemeltető megakadályozhatja a személyi sérüléssel vagy anyagi kárral járó baleseteket, és ő viseli értük a felelősséget.
- Tartsa távol kezét és lábát a vágóegységektől. Ne tartózkodjon a kimeneti nyílás előtt.
- Ne végezzen fűnyírást a terelőlemez felhajtott, eltávolított vagy módosított állapotában, kivéve, ha fűgyűjtő- vagy talajtakarító készlet van a helyén, amely megfelelően működik.
- Mindig nézzen lefelé és maga mögé, mielőtt hátrafelé kezdene haladni a géppel.
- Különösen ügyeljen, amikor be nem látható kanyarokhoz, cserjékhez, fákhoz vagy más olyan tárgyakhoz közelít, amelyek eltakarhatják a kilátást.
- Állítsa le a késeket, ha nem végez fűnyírást.
- Amikor kanyarodik, illetve utakat vagy járdákat keresztez a géppel, lassítson, és legyen körültekintő. Mindig adja meg az elsőbbséget.
- A kezelőállás elhagyása előtt végezze el az alábbiakat:

– Parkolja le a gépet sík talajon.
– Kapcsolja ki a mellékhajtást.
– Húzza be a rögzítőféket.
– Kapcsolja ki a gépet, és vegye ki a kulcsát.
– Várja meg, amíg minden mozgó alkatrész megáll.

- Soha ne hagyjon járó gépet felügyelet nélkül.
- Ügyeljen a fűnyíró kidobási útvonalára és arra, hogy az ne irányuljon mások felé. Kerülje az anyag falra vagy akadályokra ürítését, mivel az visszaverődhet Önre.
- Állítsa le a késeket, lassítson le és járjon el körültekintően, ha nem füves területet keresztez, vagy a gépet azon keresztül szállítja a kaszálandó területre, illetve onnan el.
- A gyerekek gyakran vonzódnak a gépekhez és a kaszálási tevékenységhez. Soha ne feltételezze, hogy a gyerekek ugyanott maradnak, ahol utoljára látta őket.
- Tartsa a gyerekeket a munkaterületen kívül egy felelős felnőtt figyelmes felügyelete alatt, aki nem a gépkezelő.
- Legyen készenlétben, és állítsa le a gépet, amennyiben gyerek lép a területre.
- Tolatás vagy fordulás előtt nézzen le és körbe, nincsenek-e ott kisgyerekek.
- Ne szállítson gyerekeket a gépen még kikapcsolt késekkel sem. A gyerekek leeshetnek a gépről, és súlyosan megsérülhetnek, vagy akadályozhatják a gép biztonságos működtetését. A gépen utaztatott gyermekek később váratlanul feltűnhetnek a munkaterületen egy újabb kör reményében, a gép pedig előre- vagy hátramenetben véletlenül elgázolhatja őket.
- A munkaeszközök használata során legyen nagyon körültekintő. Ezek befolyásolhatják a gép stabilitását.
- Ne kísérelje meg a talajra lépve stabilizálni a gépet.

A lejtőkkel kapcsolatos munkavédelmi előírások

- A lejtők a megcsúszásos és borulásos balesetek fő tényezői, amelyek súlyos sérülésekhez vezethetnek. A kezelő a felelős a lejtőn történő biztonságos munkavégzésért. A gép üzemeltetése bármilyen lejtőn különös óvatosságot igényel. Mielőtt a géppel lejtős területre hajtana, végezze el az alábbiakat:
  – Tekintse át és értelmezze a kézikönyvben és a gépen található, lejtőre vonatkozó utasításokat.
  – Határozza meg a terület hozzávetőleges lejtését szögmérő segítségével.
  – Ne használja a fűnyírót 12°-nál meredekebb lejtőn.
  – Értékelje ki a napi helyszíni körülményeket, hogy meghatározza, a lejtő biztonságos-e a gép üzemeltetésére. Használja a józan eszét és ítélőképességét ezen értékelés során. A területen bekövetkező változások, például a nedvesség gyorsan befolyásolhatja a gép lejtőn történő használatát.
- Mérje fel a veszélyt az emelkedő aljánál. Ne használja a gépet szakadékok, árkok, töltések, vizek és más veszélyek közelében. A gép hirtelen felborulhat, ha egy kereke túllóg azok peremén, vagy a perem beszakad. Tartson biztonságos távolságot (a gép szélességének kétszeresét) a gép és a veszély között. Az ilyen területeken használjon tolókaros fűnyírót vagy kézi szegélynyírót a gyep karbantartására.

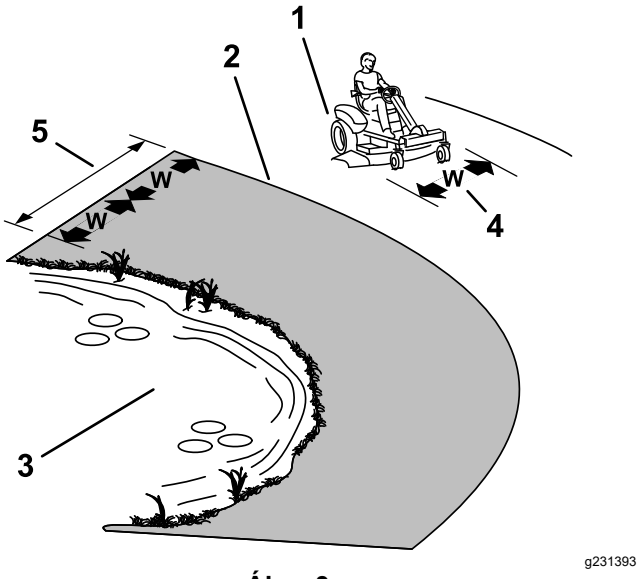

Ábra 3

1. Biztonságos zóna – használja itt a gépet 12°-nál kisebb lejtésű terepen.
2. Veszélyes zóna – 12°-nál nagyobb lejtés esetén vagy víz közelében használjon tolókaros fűnyírót vagy kézi szegélynyírót.
3. Víz
4. W = a gép szélessége
5. Tartson biztonságos távolságot (a gép szélességének kétszeresét) a gép és a veszély között.

- A lejtős területeken mindig felfelé vagy lefelé haladjon, ne keresztben. A lejtőkön történő irányváltás közben legyen nagyon óvatos.
- Kerülje a lejtőn való elindulást, megállást vagy kanyarodást. Se a sebességén, se a haladási irányán ne változtasson hirtelen; kanyarodjon lassan és fokozatosan.
- Ha a gép emelkedőnek haladva megáll, állítsa le a késeket, és kezdjen lassan visszatolatni.

- Ne működtesse a gépet, ha a tapadása, a kormányzása vagy a stabilitása kérdéses lehet. Ne felejtse el, hogy nedves fűben, rézsűn vagy lejtőn haladva a gép elveszítheti a tapadását. Ha a hajtókerekek elveszítik a tapadásukat, a gép megcsúszhat, és megszűnhet a fékhatás és a kormányozhatóság. A gép megcsúszhat akkor is, ha a hajtókerekei megálltak.
- Távolítsa el vagy jelölje meg az akadályokat, például árkot, lyukakat, keréknyomot, kiemelkedéseket, köveket és egyéb rejtett veszélyeket. A magas fű akadályokat rejthet. Egyenetlen terepen a gép fel is borulhat.
- Lejtőn való munkavégzéskor tartsa a nyíróasztalt lehetőség szerint a talajra leengedett helyzetben. Lejtőn a gép instabillá válhat a nyíróasztal felemelt helyzetében.

A használatot követően betartandó munkavédelmi előírások

A gép eltárolása vagy szállítása előtt vegye ki a kulcsát.

Az akkumulátorral és a töltővel kapcsolatos biztonsági előírások

Általános tudnivalók

- Az akkumulátor töltéséhez csak a mellékelt tápkábelt használja.
- A töltő használata előtt ellenőrizze az országában használt hálózati feszültséget.
- Az Amerikai Egyesült Államok területén kívül szükség esetén használja az adott hálózati aljzatnak megfelelő adaptert.
- Ne töltse a gépet esőben és nedves körülmények között.
- Ha nem a Toro által javasolt vagy forgalmazott tartozékot használ, az tűzveszélyt, áramütést vagy személyi sérülést eredményezhet.
- Az akkumulátor robbanási kockázatának csökkentése érdekében kövesse az alábbi, valamint a töltő közelében használni kívánt berendezésekhez tartozó utasításokat.
- Az akkumulátorokat ne nyissa fel.
- Ha az akkumulátor szivárogna, kerülje az érintkezést a folyadékkal. Ha véletlenül érintkezne a folyadékkal, öblítse le bő vízzel, és forduljon orvoshoz. Az akkumulátorból származó folyadék irritációt vagy égési sérülést okozhat.
- Az akkumulátor szervizelését vagy cseréjét bízza hivatalos Toro-márkaszervizre.

Képzés

Ne engedje, hogy gyermekek vagy képzésben nem részesült személyek üzemeltessék vagy töltsék a gépet. A helyi szabályozások korlátozhatják a kezelő életkorát. Az összes kezelő és szerelő képzéséért a tulajdonos tartozik felelősséggel.

Előkészületek

- Gondoskodjon arról, hogy töltés közben a gépet gyermek vagy nézelődő ne közelíthesse meg.
- A töltés megkezdése előtt kapcsolja ki a gépet, és várja meg, hogy teljesen leálljon. Ennek elmulasztása szikrázást okozhat.
- Olvassa el és kövesse a töltésre vonatkozó óvintézkedéseket.
- Csak a Toro által jóváhagyott tápkábelt használjon.

Működtetés

- Az akkumulátorok töltése előtt olvassa el és értse meg a töltésre vonatkozó utasításokat. Az akkumulátorok töltésekor tartsa be a következő óvintézkedéseket is:
  - Mielőtt a töltőt az áramforráshoz csatlakoztatná, kapcsolja ki a gépet.
  - Az akkumulátorok töltéséhez csak a géphez mellékelt akkumulátortöltőt használja.
  - Az akkumulátor töltését nyitott, jól szellőző helyen végezze, szikráktól és nyílt lángtól távol. A töltőt az akkumulátorra való csatlakoztatása vagy leválasztása előtt húzza ki a fali aljzatból. Viseljen védőruházatot, és használjon szigetelt szerszámokat.
  - Ne töltsön sérült vagy megfagyott akkumulátort.
  - A szikrázás elkerülése érdekében először mindig a fali aljzatból húzza ki a tápkábelt, csak ezután húzza ki a gép töltőaljzatából.
  - Ha az akkumulátor töltés közben felforrósodik, nagy mennyiségű gázt bocsát ki vagy elektrolit szivárog belőle, azonnal húzza ki a töltő tápkábelét a fali aljzatból. Az újbóli használat előtt javíttassa meg a gépet egy hivatalos márkaszervizben.
- Csak az előírásoknak megfelelően használja a tápkábelt, és ne annál fogva húzza ki a töltőt az aljzatból. Óvja a tápkábelt a hőtől, olajtól és éles szélektől.
- Csatlakoztassa a töltőt közvetlenül egy földelt aljzatba. Földelés nélküli aljzatból ne végezzen töltést, még adapterrel se.
- Ne alakítsa át se a mellékelt tápkábelt, se annak dugaszát.

- Használjon megfelelő hosszabbítót.
- Ha a tápkábel bedugott állapotában megsérül, húzza ki az aljzatból, és cseréltesse ki hivatalos Toro-márkaszervizzel.
- Ha nem használja a töltőt, mielőtt áthelyezi vagy szervizelni kezdené, húzza ki a fali aljzatból.

Karbantartás és tárolás

- Az áramütés kockázatának elkerülése érdekében húzza ki a töltőt a fali aljzatból, mielőtt a karbantartásába vagy tisztításába kezd.
- A gép javítása közben ne töltse az akkumulátorokat.
- Az akkumulátorok ki- vagy beszerelése során ügyeljen arra, hogy a sarkaik ne érjenek a gép fém alkatrészeihez.
- Az akkumulátorrögzítőket mindig tartsa a helyükön az akkumulátorok védelme és rögzítése érdekében.
- Ha a töltő vagy a tápkábel sérült, ne használja. Vigye el hivatalos Toro-forgalmazóhoz.
- A tűz lehetséges kialakulásának csökkentése érdekében tartsa az akkumulátorokat és a motor területét többletzsírtól, fűtől, levelektől és szennyeződésektől mentesen.
- Ne végezzen töltést, ha a tápkábel vagy a dugasz sérült. A sérült tápkábelt vagy dugaszt azonnal cseréltesse ki.
- Végezze el szükség szerint a munkavédelmi és utasításokat tartalmazó címkék karbantartását vagy cseréjét.
- A gépet zárt térben, száraz, biztonságos helyen tárolja, ahol illetéktelenek nem férhetnek hozzá.

A karbantartásra vonatkozó munkavédelmi előírások

- Ha a kulcsot a gyújtáskapcsolóban hagyja, mások véletlenül elindíthatják a gépet, ami a közelben állók súlyos sérülését okozhatja. Karbantartási munkák előtt vegye ki a kulcsot a gyújtáskapcsolóból.
- A kezelőállás elhagyása előtt végezze el az alábbiakat:
  - Parkolja le a gépet sík talajon.
  - Kapcsolja le a hajtásokat.
  - Húzza be a rögzítőféket.
  - Kapcsolja ki a gépet, és vegye ki a kulcsát.
  - A karbantartás megkezdése előtt hagyja a gép elemeit lehűlni.
- Ne engedje, hogy a gépet oktatásban nem részesült személyzet üzemeltesse.
- Az energiát tároló alkatrészekből óvatosan engedje ki a nyomást.
- Ellenőrizze rendszeresen a rögzítőfék működését. Végezze el beállítását és szervizelését szükség szerint.
- Soha ne változtasson a biztonsági berendezéseken. Rendszeresen ellenőrizze megfelelő működésüket.
- Ne hagyatkozzon mechanikus vagy hidraulikus emelőre alátámasztásként; ha megemeli a gépet, támassza alá emelőállványokkal.
- A gép minden alkatrészét tartsa megfelelő üzemállapotban. Az összes csavart húzza meg, különösen a késeket rögzítő kötőelemeket. Cseréljen ki minden kopott vagy sérült matricát.
- A gép javítása előtt kösse le az akkumulátort. Először a negatív sarut kösse le, és utána a pozitívot. Először a pozitív sarut kösse vissza, és utána a negatívot.
- Ellenőrizze rendszeresen a késeket kopás és sérülés szempontjából.
- Óvatosan járjon el a kések ellenőrzésekor. Burkolja be a késeket, vagy viseljen védőkesztyűt, és legyen óvatos a szervizelésükkor. A késeket csak cserélni vagy fenni szabad; tilos azokat kiegyenesíteni vagy hegeszteni.

Biztonságos tárolás

- Állítsa le a gépet, vegye ki a kulcsát, és várja meg, amíg az összes mozgó alkatrész megáll, csak ezután hagyja el a kezelőülést. Hagyja lehűlni a gépet, mielőtt beállítási, szervizelési, tisztítási vagy tárolási munkába kezd rajta.
- Ne tárolja a gépet olyan helyen, ahol nyílt láng, szikra vagy őrláng fordul elő, például vízmelegítők vagy hasonló eszközök közelében.

Őrizze meg az összes figyelmeztetést és utasítást későbbi használatra.

Dőlésszögjelző

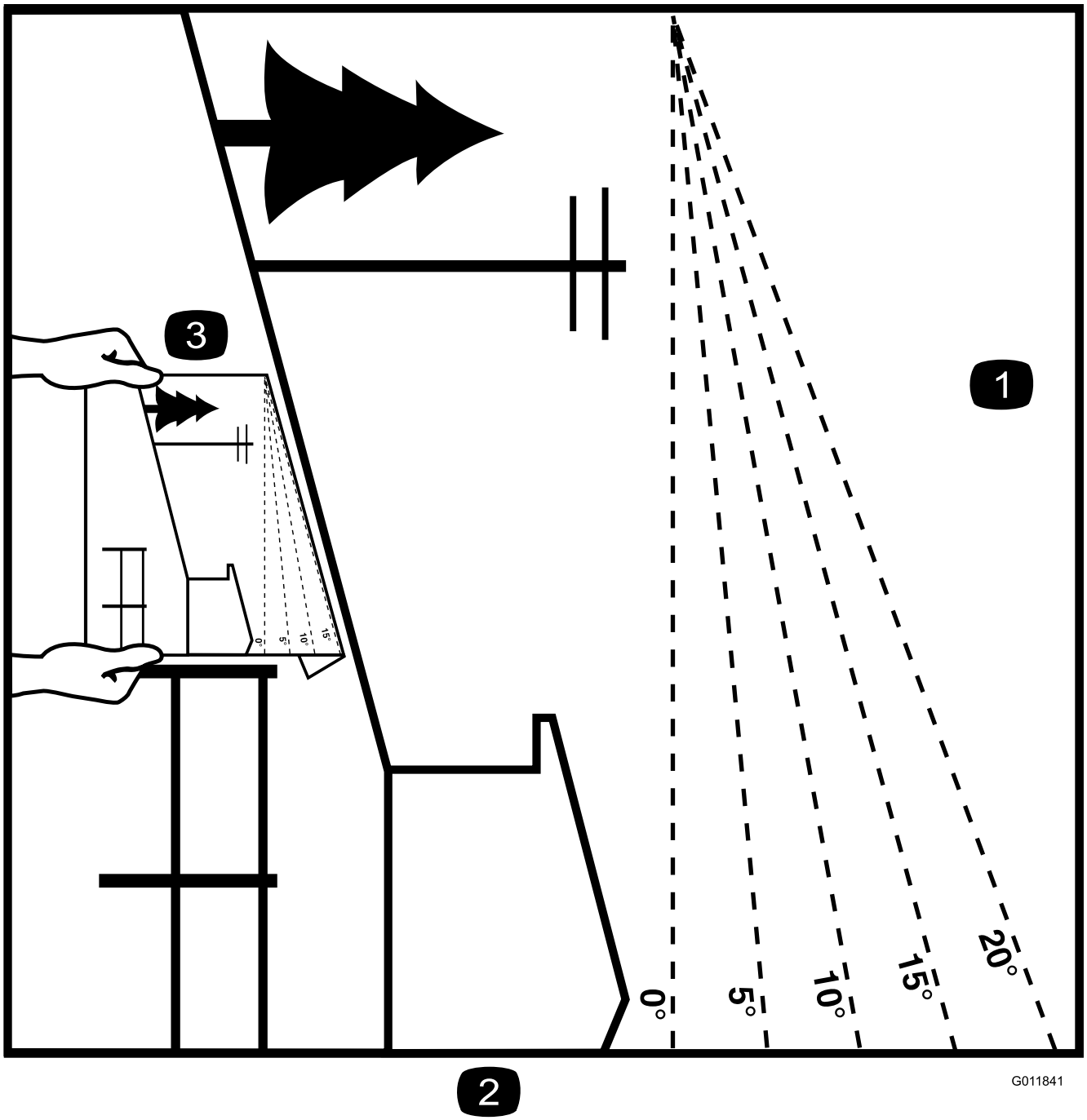

Ábra 4

Ez az oldal személyes használatra lemásolható.

1. A maximális lejtőszög, amelyen a géppel dolgozni lehet **12°**. A munka megkezdése előtt a lejtőtáblázat segítségével állapítsa meg a lejtő szögét. **Ne használja a gépet 12°-nál meredekebb lejtőn.** Hajtsa be a lapot a javasolt lejtésnek megfelelő vonalnál.
2. Igazítsa ezt az élet egy függőleges felülethez, például fatörzshöz, épülethez, kerítésoszlophoz stb.
3. Példa a lejtő és a behajtott él összehasonlítására

Biztonsági és tájékoztató címkék

A biztonságra figyelmeztető matricák és utasítások a kezelő által jól láthatóan, a potenciálisan veszélyes helyek mellett találhatók. A sérült vagy hiányzó matricát cserélje, illetve pótolja.

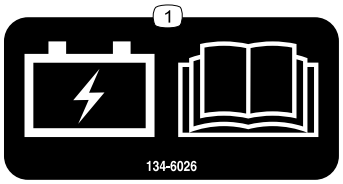

decal134-6026

134-6026

1. Az akkumulátor töltése, lásd a *kezelői kézikönyvet*.

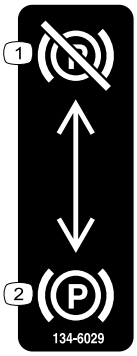

decal134-6029

134-6029

1. Rögzítőfék – kiengedve
2. Rögzítőfék – behúzva

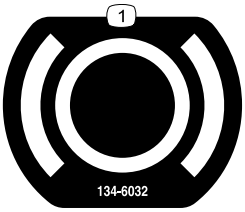

decal134-6032

134-6032

1. Brake (Fék)

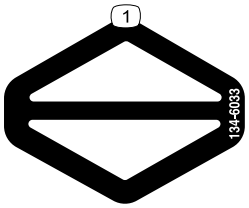

decal134-6033

134-6033

1. Hajtás

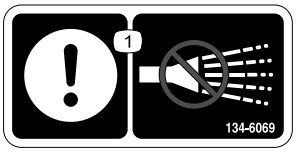

decal134-6069

134-6069

1. Figyelem! Ne permetezzen rá vizet!

decal134-6070

134-6070

1. Akkumulátorról működik

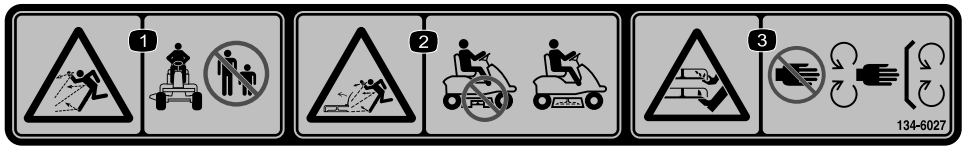

decal134-6027

134-6027

1. Repülő tárgyak okozta veszély – tartsa távol a géptől a nézelődőket.
2. Repülő tárgyak okozta veszély, felhajtott terelőlemez – ne használja a gépet fűgyűjtő nélkül. Használjon terelőlemezt.
3. Kéz és láb el- és levágásának a veszélye, fűnyírókés – ne tartsa a mozgó alkatrészekhez, mindig legyen a helyén minden védőburkolat és egyéb védőelem.

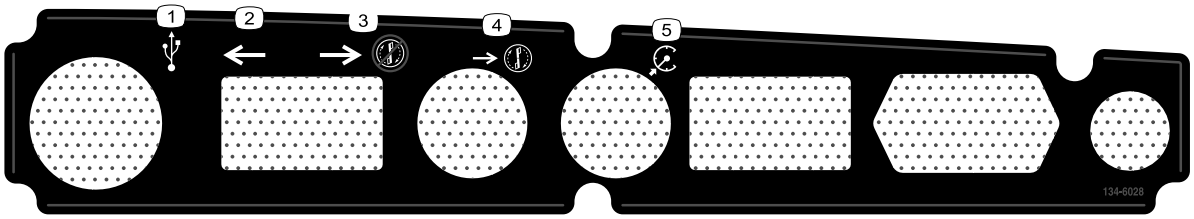

decal134-6028

134-6028

1. USB-aljzat
2. Előremenet
3. Hátramenet fűnyírás nélkül
4. Hátramenet közbeni fűnyírás
5. Sebességtartó rendszer

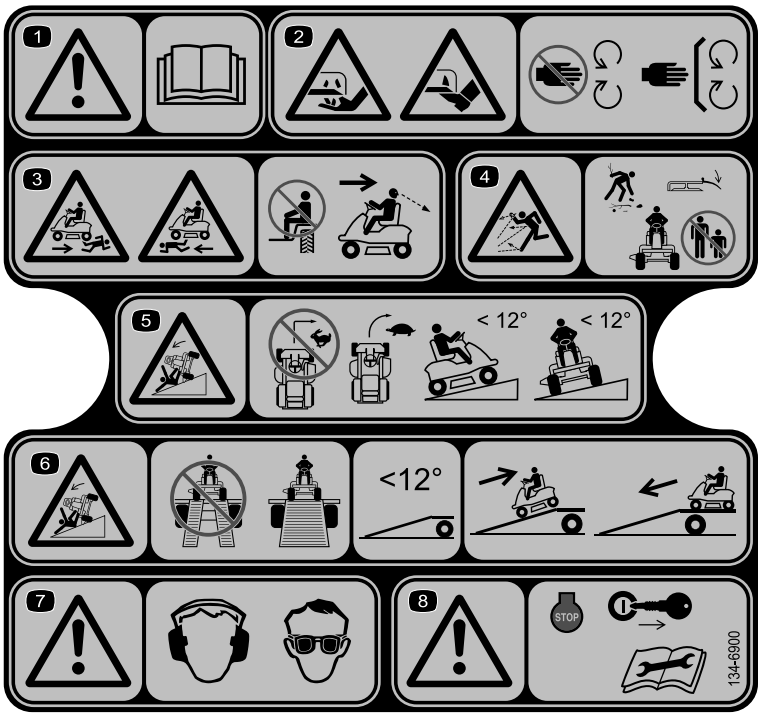

decal134-6900

134-6900

Megjegyzés: A gép a címkén javasolt maximális lejtés mellett megfelel az ipari szabványú stabilitási teszteknek a statikus oldalirányú és hosszanti vizsgálatokban. A gép lejtős területeken történő használata előtt feltétlenül olvassa el a *kezelői kézikönyv* utasításait, majd ellenőrizze a körülményeket, hogy eldönthesse, végezhet-e munkát a géppel az adott napon és helyen. A terep változásával megváltozhatnak a gép lejtőn való üzemeltetésének körülményei is.

1. Figyelmeztetés – olvassa el a Kezelői kézikönyvet.
2. Kéz és láb el- és levágásának a veszélye, fűnyírókés – ne tartsa a mozgó alkatrészekhez, mindig legyen a helyén minden védőburkolat és egyéb védőelem.
3. Gázolásveszély – ne szállítson utast; tolatáskor nézzen hátra.
4. Repülő tárgyak okozta veszély – a munka megkezdése előtt szedje össze a hulladékot. Tartsa a helyén a fűterelő lapot. Tartsa távol a járókelőket.
5. Borulásveszély – ne kanyarodjon élesen nagy sebességgel. Kanyarodás előtt lassítson le. Csak 12°-nál kisebb szögű emelkedőn használja. Csak 12°-nál kisebb szögű lejtőn használja.
6. Felborulásveszély – ne kettős rámpán hajtson fel az utánfutóra; használjon egyetlen, kellően széles rámpát a géphez; a rámpa dőlésszöge legyen kisebb mint 12°; hajtson fel hátramenetben a rámpán és előremenetben hajtson le rajta.
7. Vigyázat! Viseljen hallásvédőt. Viseljen védőszemüveget!
8. Vigyázat! A karbantartás megkezdése előtt állítsa le a motort, és vegye ki az indítókulcsot.

Felszerelés

1

Az akkumulátorok töltése

Nincs szükség alkatrészre

Eljárás

Lásd: Az akkumulátorok töltése (oldal 25).

2

A fűterelő lemez felszerelése

Nincs szükség alkatrészre

Eljárás

Lásd: A fűnyíró átalakítása oldalsó kidobásúra vagy szecskázásra (oldal 16).

Termékáttekintés

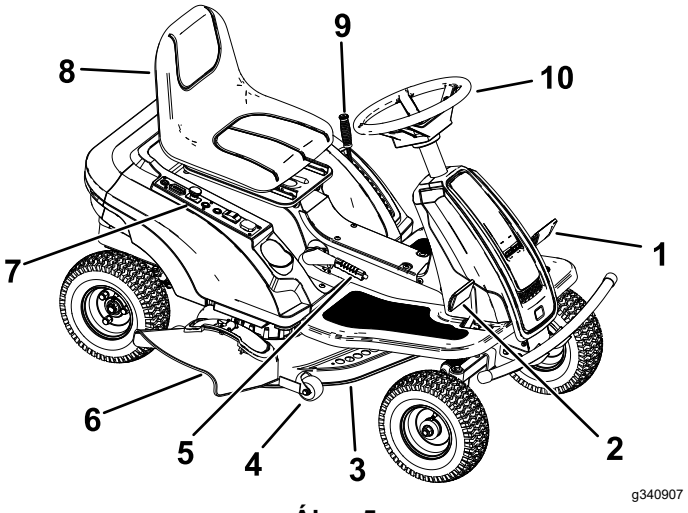

Ábra 5

1. Fékpedál
2. Menetpedál
3. Nyíróasztal
4. Lenyesés elleni védelem görgője
5. Rögzítőfékkar
6. Fűterelő lemez
7. Kezelőpanel
8. Vezetőülés
9. Vágásmagasság-beállító kar
10. Kormánykerék

Kezelőelemek

A gép beindítása és működtetése előtt ismerkedjen meg az összes kezelőszervvel.

Kezelőpanel

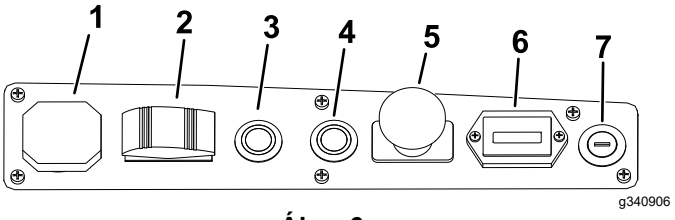

Ábra 6

1. USB-aljzat
2. Menetüzemmód-kapcsoló
3. A hátramenet közbeni fűnyírás gombja
4. A sebességtartó rendszer gombja
5. Késvezérlő kapcsoló
6. Az akkumulátortöltöttség visszajelzője
7. Gyújtáskapcsoló

Gyújtáskapcsoló

A kulcsos kapcsoló 2 helyzetbe állítható: BE és KI. A kulcsos kapcsolóval indíthatja el és állíthatja le a gépet.

Késkapcsoló (mellékhajtás)

A hajtócsonk (TLT) jelzéssel ellátott késkapcsolóval a fűnyírókések meghajtása kapcsolható be és ki.

Fékpedál

A fékpedál segítségével állhat meg vagy lassíthat.

Rögzítőfékkar

Amikor leállítja a gépet, mindig húzza be a rögzítőféket, hogy a gép ne mozdulhasson el.

- A rögzítőfék behúzásához húzza annak karját felfelé.

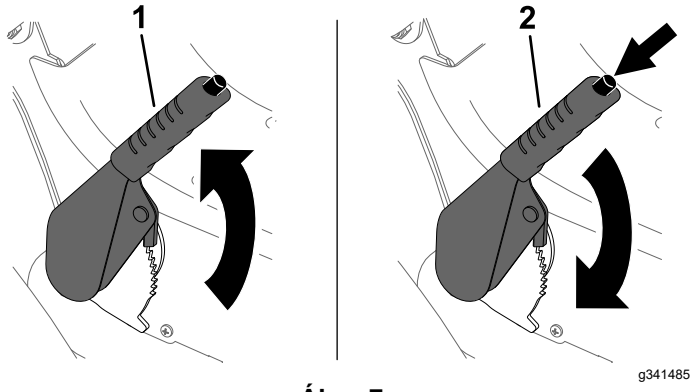

Ábra 7

1. Húzza be a rögzítőféket.
2. Engedje ki a rögzítőféket.

- A rögzítőfék kiengedéséhez nyomja meg a rögzítőfék karján levő gombot, majd tolja előre a rögzítőfék karját

Menetpedál

A menetpedál segítségével változtathatja a gép haladási sebességét. Minél jobban lenyomja a pedált, annál gyorsabban halad a munkagép.

Menetüzemmód-kapcsoló

A menetüzemmód-kapcsoló 3 helyzetbe kapcsolható: ELŐREMENET, SEMLEGES HELYZET és HÁTRAMENET. A kések csak a menetüzemmód-kapcsoló ELŐREMENET helyzetében kapcsolhatók be.

Megjegyzés: A menetüzemmód-kapcsoló HÁTRAMENET helyzetében hangjelzés hallható. A gép hátramenetben az előremeneti sebesség felével halad.

A hátramenet közbeni fűnyírás (RMO) gombja

A hátramenet közbeni fűnyírás (RMO) gombja segítségével hátramenet közben is működtetheti a nyíróegységet.

Kapcsolja be a hátramenet közbeni fűnyírást az alábbi módon:

- A kések bekapcsolása előtt
  - Nyomja meg a hátramenet közbeni fűnyírás gombját, kapcsolja be a késeket, majd állítsa a menetüzemmód-kapcsolót HÁTRAMENET helyzetbe.
  - Kapcsolja be a késeket, nyomja meg a hátramenet közbeni fűnyírás gombját, majd állítsa a menetüzemmód-kapcsolót HÁTRAMENET helyzetbe.
- Előremenetben való fűnyírás közben
  - Nyomja meg a hátramenet közbeni fűnyírás gombját, majd állítsa a menetüzemmód-kapcsolót HÁTRAMENET helyzetbe.
  - Állítsa a menetüzemmód-kapcsolót HÁTRAMENET helyzetbe, kapcsolja ki a kést, nyomja meg a hátramenet közbeni fűnyírás gombját, majd kapcsolja be a kést.

A sebességtartó rendszer (CCO) gombja

A sebességtartó rendszer (CCO) gombját megnyomva a menetpedál lenyomása nélkül tartja a gép a haladási sebességet.

A menetpedál segítségével gyorsuljon fel a kívánt sebességre, nyomja meg a sebességtartó gombot kb. 3 másodpercig, majd lépjen le a menetpedálról.

A sebességtartó rendszer kikapcsolásához nyomja le a menetpedált vagy a fékpedált.

Az akkumulátortöltöttség visszajelzője

Az akkumulátortöltöttség visszajelzője az akkumulátor maradék töltését mutatja. Amikor az akkumulátorok teljesen fel vannak töltve, mind a 10 sáv világít, és egyenként alszanak ki, ahogy használja fel a gép az energiát. Ha az akkumulátorok kezdenek lemerülni, a visszajelző színe pirosra vált, és a kés automatikusan leáll. Ilyen esetben töltse fel az akkumulátorokat.

Megjegyzés: Az akkumulátortöltöttség visszajelzője csak akkor működik, amikor a kezelő az ülésében ül.

Vágásmagasság-beállító kar

A vágásmagasság-beállító kar segítségével a vezetőülésben ülve süllyesztheti és emelheti a nyíróasztalt. A kart maga felé húzva a nyíróasztal elemelkedik a talajtól, a kart magától eltávolítva pedig közelít a talajhoz. A vágásmagasságot csak a gép álló helyzetében módosítsa.

Műszaki adatok

Megjegyzés: A műszaki adatok és a kialakítások külön értesítés nélkül változhatnak.

Vágásszélesség	76 cm
Szélesség fűterelő lemez nélkül	80 cm
Hossz	148 cm
Tömeg	188 kg
Magasság	106 cm
Töltési idő	11 óra

Munkagépek és tartozékok

A géphez a Toro által jóváhagyott munkagépek és tartozékok széles választéka kapható, amelyek javítják és bővítik a gép képességeit. A jóváhagyott tartozékok és adapterek listájáért forduljon hivatalos márkaszervizhez, hivatalos Toro-forgalmazóhoz, vagy látogasson el a www.Toro.com webhelyre.

Az optimális teljesítmény és a gép folyamatos tanúsított biztonsága érdekében csak eredeti Toro-pótalkatrészeket és -tartozékokat használjon. A más által gyártott pótalkatrészek és tartozékok használata veszélyes lehet, és emellett a jótállást is érvénytelenítheti.

Üzemeltetés

Megjegyzés: A gép jobb és bal oldalát normál üzemeltetési helyzetben határozza meg.

Működtetés előtt

Napi karbantartás elvégzése

Mielőtt elkezdené a napi munkát a géppel, végezze el a minden használat előtti/napi ellenőrzéseket, amelyek felsorolásáért lásd: Karbantartás (oldal 22).

A biztonsági reteszelőrendszer használata

⚠ FIGYELMEZTETÉS

A biztonsági reteszelőkapcsolók lekötése vagy károsodása esetén a gép váratlanul működni kezdhet, amivel személyi sérülést okozhat.

- **Ne bolygassa a reteszelőkapcsolókat.**
- **Ellenőrizze naponta a reteszelőkapcsolók működését, cserélje ki a károsodott kapcsolókat, mielőtt működtetni kezdené a gépet.**

A biztonsági reteszelőrendszer működésének megértése

A biztonsági reteszelőrendszer az alábbi feltételek teljesülése esetén engedi a gép beindítását:

- A késkapcsoló (TLT) ki van kapcsolva.
- A rögzítőféket kiengedték.
- A kezelő a kezelőülésben ül.
- A menetüzemmód-kapcsoló ELŐREMENET vagy SEMLEGES helyzetben van.

A biztonsági reteszelőrendszer emellett csak akkor engedi bekapcsolni a késeket, ha a menetüzemmód-kapcsoló ELŐREMENET helyzetben van.

A biztonsági reteszelőrendszer működésének ellenőrzése

A gép minden használata előtt ellenőrizze a biztonsági reteszelőrendszer működését. Ha a biztonsági reteszelőrendszer nem az alább ismertetett

módon működik, azonnal javíttassa meg hivatalos márkaszervizben.

1. Üljön be az ülésbe, húzza be a rögzítőféket, állítsa a menetüzemmód-kapcsolót ELŐREMENET helyzetbe, a késkapcsolót pedig KI helyzetbe. Fordítsa a gyújtáskapcsolót BE helyzetbe, a gép egyet sípol. Nyomja le a menetpedált; a gépnek nem szabad elindulnia. Fordítsa a gyújtáskapcsolót KI helyzetbe.
2. Üljön be az ülésbe, engedje ki a rögzítőféket, állítsa a menetüzemmód-kapcsolót ELŐREMENET helyzetbe, majd a késkapcsolót BE helyzetbe. Fordítsa a gyújtáskapcsolót BE helyzetbe, a gép ötöt sípol. Nyomja le a menetpedált; a gépnek nem szabad elindulnia. Fordítsa a gyújtáskapcsolót KI helyzetbe.
3. Üljön be az ülésbe, engedje ki a rögzítőféket, állítsa a menetüzemmód-kapcsolót HÁTRAMENET helyzetbe, a késkapcsolót pedig KI helyzetbe. Fordítsa a gyújtáskapcsolót BE helyzetbe, a gép egyet sípol. Nyomja le a menetpedált; a gépnek nem szabad elindulnia. Fordítsa a gyújtáskapcsolót KI helyzetbe.
4. Üljön be az ülésbe, engedje ki a rögzítőféket, állítsa a menetüzemmód-kapcsolót ÜRES helyzetbe, a késkapcsolót pedig KI helyzetbe. Fordítsa a gyújtáskapcsolót BE helyzetbe, a gép egyet sípol. Kapcsolja a menetüzemmód-kapcsolót ELŐREMENET helyzetbe. Nyomja le a menetpedált, a gépnek el kell indulnia előremenetben. Előremenet közben emelkedjen fel kissé az ülésből; a gépnek meg kell állnia, és ötöt kell sípolnia. Fordítsa a gyújtáskapcsolót KI helyzetbe.
5. Üljön be az ülésbe, engedje ki a rögzítőféket, állítsa a menetüzemmód-kapcsolót ÜRES helyzetbe, a késkapcsolót pedig KI helyzetbe. Fordítsa a gyújtáskapcsolót BE helyzetbe, a gép egyet sípol. Kapcsolja be a fűnyírókéseket, és emelkedjen fel kissé az ülésből; a késeknek le kell állniuk, és a gépnek ötöt kell sípolnia. Fordítsa a gyújtáskapcsolót KI helyzetbe.
6. Üljön be az ülésbe, engedje ki a rögzítőféket, állítsa a menetüzemmód-kapcsolót ÜRES helyzetbe, a késkapcsolót pedig KI helyzetbe. Fordítsa a gyújtáskapcsolót BE helyzetbe, a gép egyet sípol. Állítsa a menetüzemmód-kapcsolót ELŐREMENET helyzetbe és kapcsolja be a fűnyírókéseket. Állítsa a menetüzemmód-kapcsolót HÁTRAMENET helyzetbe; a késeknek le kell állniuk. Fordítsa a gyújtáskapcsolót KI helyzetbe.

Az ülés beállítása

Az ülés előre és hátra eltolható. Állítsa be az ülést úgy, hogy a legjobban végezhesse a gép irányítását, és a legkényelmesebb legyen a helyzete.

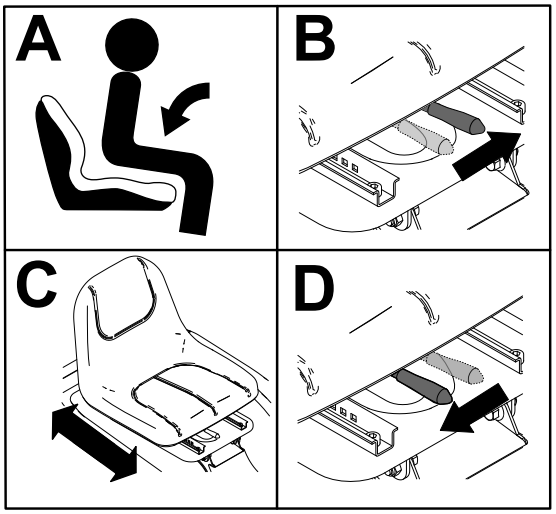

g341496

Ábra 8

A fűnyíró átalakítása oldalsó kidobásúra vagy szecskázásra

⚠ VESZÉLY

A fűterelő lemez, a kidobónyílás-fedél vagy a fűgyűjtő rendszer nélkül Ön és a közelben levők ki lehetnek téve a késekkel és a kirepülő hulladékkal való érintkezésnek. A forgó fűnyírókések és a kirepülő törmelék személyi sérülést okozhatnak, akár végzeteset is.

- **Ne távolítsa el a fűterelő lemezt a nyíróasztalról, mert a fűterelő lemez irányítja lefelé az anyagot a gyep felé. Ha a fűterelő lap bármikor megsérül, azonnal cserélje le.**
- **Ne nyúljon kezével vagy lábával a nyíróasztal alá.**
- **Ne kísérelje meg a kidobási terület vagy a kések környékének tisztítását, csak ha a késkapcsolót (erőleadó tengely) KI helyzetbe kapcsolta, a gyújtáskapcsolót KI helyzetbe fordította, és kivette a kulcsot a kapcsolóból.**
- **Ügyeljen arra, hogy a fűterelő lap lehajtott helyzetben legyen.**

1. Parkolja le a gépet sík talajon, kapcsolja ki a késkapcsolót, és húzza be a rögzítőféket.
2. Kapcsolja ki a gépet, és vegye ki a kulcsát.
3. Alakítsa át a fűnyírót oldalsó kidobásúra vagy szecskázásra.
   - A nyíróasztal átalakítása oldalsó kidobásúra:
     A. A fedél felnyitásához nyomja meg a szecskázófedél karját.

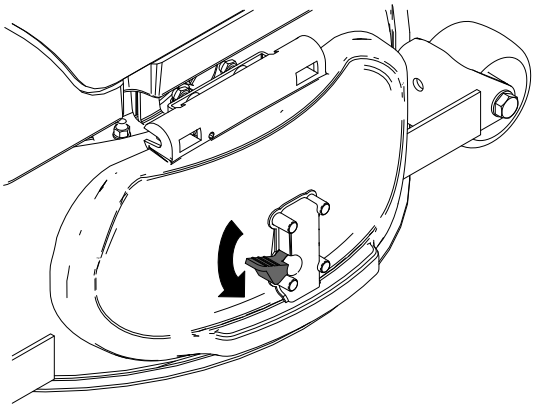

g341499

Ábra 9

B. Szerelje be a fűterelő lemezt a fedél alá úgy, hogy a lemezt a szecskázófedél horgai rögzítsék.

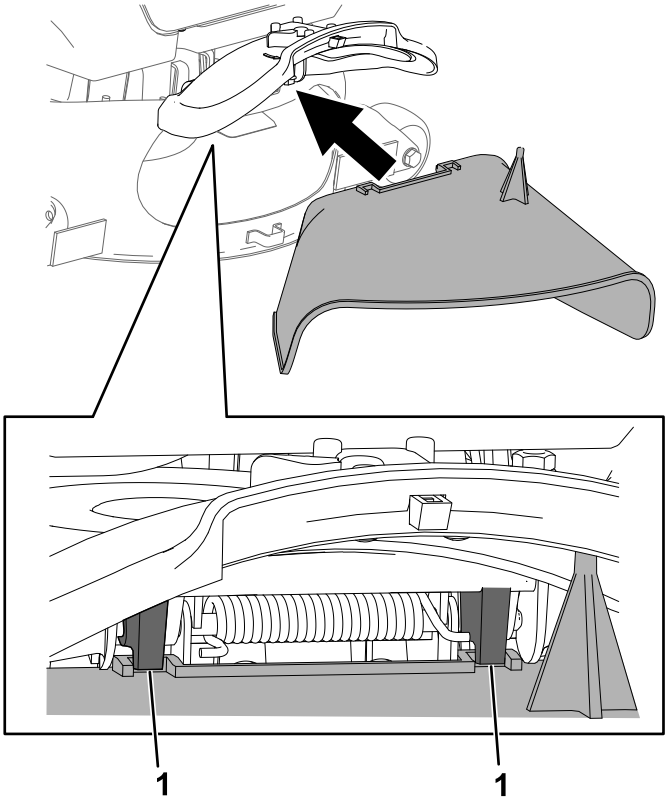

g341498

Ábra 10

1. A szecskázófedél horga

- A nyíróasztal szecskázóra való visszaalakításához távolítsa el a fűterelő lemezt, és zárja le a szecskázófedelet.

  Megjegyzés: A fedél automatikusan reteszelődik, amikor teljesen lecsukják.

Működtetés közben

A gép elindítása

1. Üljön be a kezelőülésbe.
2. Engedje ki a rögzítőféket.
3. Gondoskodjon arról, hogy a késkapcsoló (TLT) ki legyen kapcsolva.
4. Állítsa a menetüzemmód-kapcsolót SEMLEGES helyzetbe.
5. Fordítsa kulcsos kapcsolót BE helyzetbe.

Közlekedés a géppel

Megjegyzés: A tolatást és kanyarodást mindig végezze körültekintően.

1. Engedje ki a rögzítőféket.
2. Állítsa a menetüzemmód-kapcsolót ELŐREMENET vagy HÁTRAMENET helyzetbe.

3. Lépjen a menetpedálra, és nyomja le lassan az elinduláshoz.

   Megjegyzés: Minél jobban lenyomja a pedált, annál gyorsabban halad a munkagép.

4. A megálláshoz vagy lassításhoz lépjen le a menetpedálról, és nyomja le a fékpedált.

   Megjegyzés: Irányváltás (előre- vagy hátramenet) előtt mindig fékezze állóra a gépet.

A gép leállítása

1. Parkolja le a gépet sík talajon.
2. Kapcsolja ki a késeket.
3. Húzza be a rögzítőféket.
4. Fordítsa a kulcsos kapcsolót KI helyzetbe, és vegye ki a kulcsot.

A késkapcsoló (TLT) használata

A késkapcsoló (TLT) segítségével indíthatók el és állíthatók le a fűnyíró kései.

A késkapcsoló (TLT) bekapcsolása

Mielőtt bekapcsolja a késeket, gondoskodjon arról, hogy a menetüzemmód-kapcsoló ELŐREMENET helyzetben legyen. A hátramenetben történő fűnyírással kapcsolatban lásd: A hátramenet közbeni fűnyírás (RMO) gombja (oldal 14).

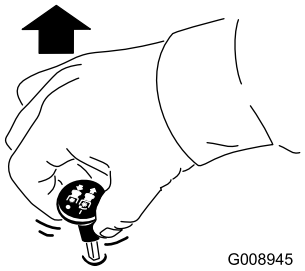

g008945

Ábra 11

A késkapcsoló (TLT) kikapcsolása

Megjegyzés: Ha a kezelő hátramenetbe kapcsol (és nem használja a hátramenet közbeni fűnyírás gombját) vagy elhagyja az ülését, a kések automatikusan kikapcsolnak.

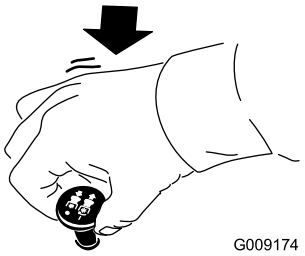

g009174

Ábra 12

A vágásmagasság beállítása

A vágásmagasság 25 és 104,7 mm között állítható. Húzza el jobbra a kart, állítsa be a kívánt vágásmagasságot, majd engedje be a kart a bemélyedésbe. A vágásmagasságok tekintetében lásd a táblázatot.

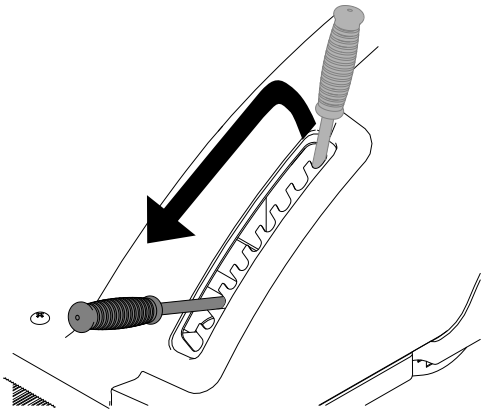

g343035

Ábra 13

Vágásmagasság-fokozat	Magasság
1	25 mm
2	31,8 mm
3	40,7 mm
4	51,2 mm
5	62,4 mm
6	73,4 mm
7	83,4 mm
8	91,9 mm
9	99 mm
10	104,7 mm

Üzemeltetési tanácsok

Első fűnyírás a területen

Nyírja a füvet a normálnál valamivel nagyobb vágásmagassággal, hogy a nyíróasztal ne vágjon bele az esetleg egyenetlen talajba. Ugyanakkor általában a korábban használt vágásmagasság a legjobb választás. 15 cm-nél magasabb fű lenyírásakor előfordulhat, hogy két menetben kell elvégeznie a fűnyírást az elfogadható vágásminőség érdekében.

A fűszál harmadának levágása

Az a legjobb, ha a fűszálnak csak nagyjából a harmadát vágja le, vagy legfeljebb 2,5 cm-t belőle. Nem ajánlott ennél többet levágni belőle, kivéve, ha a fű ritka, vagy késő őszi, amikor már lassabban nő.

A fűnyírás irányának váltogatása

Váltogassa a fűnyírás irányát, hogy a fű mindig egyenesen álljon. Ez egyben a fűkaszálékot is segít jobban szétszórni, ami elősegíti a lebomlást és a trágyázó hatást.

Fűnyírás a megfelelő időközönként

A fű eltérő sebességgel nő az év különböző szakaszaiban. Az azonos vágásmagasság megtartása érdekében kora tavasszal végezze gyakrabban a fűnyírást. Ahogy a fű növekedése nyár közepére lelassul, a fűnyírás is ritkulhat. Ha hosszabb ideig nem került sor fűnyírásra, először végezze azt nagy vágásmagasságon, majd 2 nappal később alacsonyabb beállítás mellett.

Kisebb fűnyírási sebesség használata

A vágás minőségének javítása érdekében bizonyos körülmények mellett használjon kisebb menetsebességet.

A túl rövidre vágás elkerülése

Egyenetlen gyepen növelje a vágásmagasságot, hogy elkerülje a gyep lenyesését.

Megállás a géppel

Ha fűnyírás közben előremenetben meg kell állnia, egy halom fűkaszálék hullhat a gyepre. Ennek megelőzése érdekében vezesse a gépet egy már lenyírt részre bekapcsolt késhajtással, vagy még haladás közben állítsa le a nyíróasztal meghajtását.

A nyíróasztal aljának tisztán tartása

Minden használat után tisztítsa ki a nyesedéket és szennyeződést a nyíróasztal alsó részéről. Ha fű és kosz gyűlik fel a nyíróasztal belsejében, a vágás minősége romlani fog.

A kés(ek) karbantartása

Gondoskodjon arról, hogy a fűnyírási szezonban mindig éles legyen a kés, mivel az éles kés a fűszálakat egyenesen metszi el anélkül, hogy tépné vagy szaggatná azokat. Az eltépett, leszakított fűszál vége megbarnul, ami lassítja a növekedését, és növeli a megbetegedés esélyét. Ellenőrizze a fűnyírókéseket minden használat után élesség, illetve kopás vagy sérülés szempontjából. Szükség szerint reszelje le a csorbulást, és élezze meg a kést. Ha a kés megsérült vagy elkopott, cserélje ki azonnal, eredeti Toro-cserekést használva.

Működtetés után

A gép szállítása

A gép szállításához használjon nagy teherbírású pótkocsit vagy tehergépkocsit. Használjon teljes szélességű rámpát. Ügyeljen arra, hogy az utánfutó vagy tehergépkocsi rendelkezzen a jogszabályban előírt fékekkel, világítással és jelzésekkel. Olvassa el figyelmesen a biztonsági előírásokat. Ezen információk ismerete segít elkerülni a személyi sérüléseket. Az utánfutóra és a lekötésre vonatkozó követelmények tekintetében tanulmányozza a helyi jogszabályokat.

⚠ FIGYELMEZTETÉS

Az irányjelzők, lámpák, fényvisszaverő jelzések vagy lassú jármű embléma nélküli közúti közlekedés veszélyes, és olyan balesetekhez vezethet, amelyek személyi sérüléseket is okozhatnak.

Ne parkoljon a géppel közúton.

Az utánfutó kiválasztása

⚠ FIGYELMEZTETÉS

A gép utánfutóra vagy tehergépkocsira való felrakodása megnöveli a felborulás kockázatát, és súlyos, akár végzetes sérüléssel is járhat (Ábra 14).

- **Csak teljes szélességű rámpát használjon, ne a gép két oldalán elhelyezett külön rámpákat.**
- **Ne legyen 12°-nál meredekebb a rámpa lejtése a talajhoz, valamint a pótkocsi vagy a tehergépkocsi platójához képest.**
- **A rámpa hossza legyen legalább négyszerese a plató és a talaj közti távolságnak. Ezzel biztosítható, hogy sík talajon a rámpa szöge ne haladja meg a 12°-ot.**

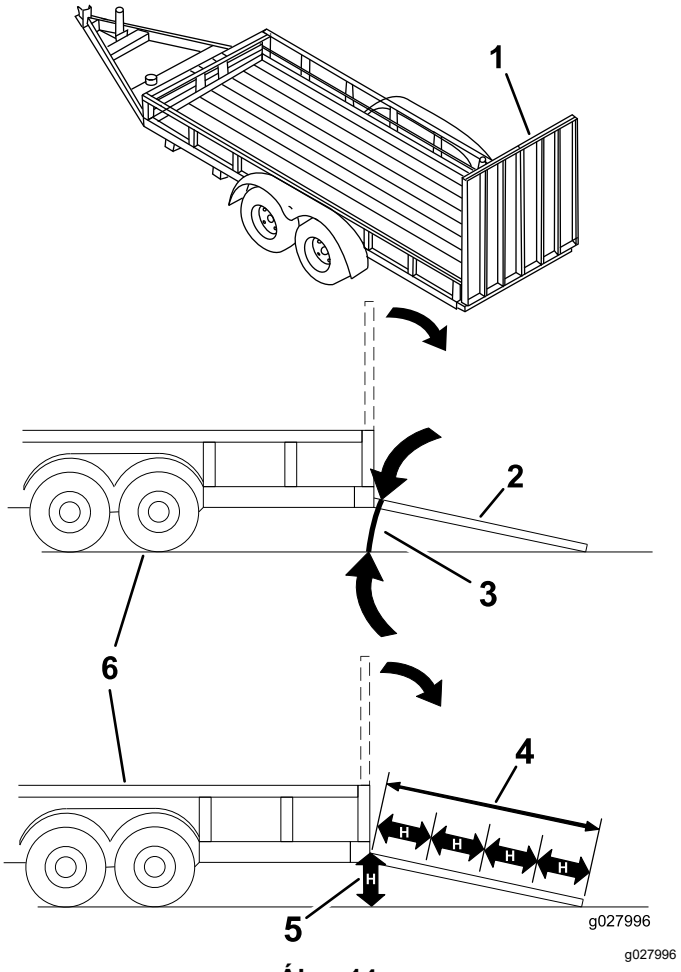

Ábra 14

1. Teljes szélességű rámpa szállítási helyzetben
2. Teljes szélességű rámpa oldalnézete rakodási helyzetben
3. Nem több mint 12°
4. A rámpa hossza legalább négyszerese a plató felülete és a talaj közti távolságnak.
5. H = a plató felülete és a talajfelület közti távolság
6. Utánfutó

A gép felrakodása

⚠ FIGYELMEZTETÉS

A gép utánfutóra vagy tehergépkocsira való felrakodása megnöveli a felborulás kockázatát, és súlyos, akár végzetes sérüléssel is járhat.

- **Járjon el rendkívül körültekintően, amikor a géppel a rámpán halad.**
- **A rámpára tolatva hajtson fel, és előremenetben hajtson le róla.**
- **Kerülje a hirtelen gyorsítást és lassítást, amikor a rámpán halad a géppel, mert elveszítheti felette az uralmát, és felborulhat.**

1. Utánfutó használata esetén kapcsolja azt fel a gépjárműre, és akassza be a biztonsági láncokat is.
2. Adott esetben kösse be az utánfutó fékrendszerét és világítását is.
3. Hajtsa le a rámpát, ügyelve arra, hogy a rámpa és a talaj közti szög ne legyen több mint 12° (Ábra 14).
4. Tolasson fel a géppel a rámpán.

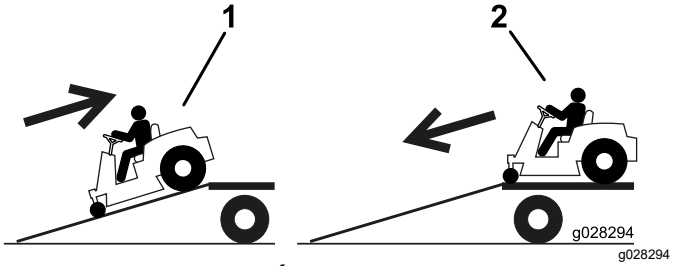

Ábra 15

1. Tolasson fel a géppel a rámpán.
2. A géppel előremenetben hajtson le a rámpán.

5. Állítsa le a gépet, vegye ki a kulcsot, és húzza be a rögzítőféket.
6. Kötözze le a gépet az első és hátsó tengelyénél hevederekkel, láncokkal, sodronnyal vagy kötelekkel. A lekötésre vonatkozó követelmények tekintetében tanulmányozza a helyi jogszabályokat.

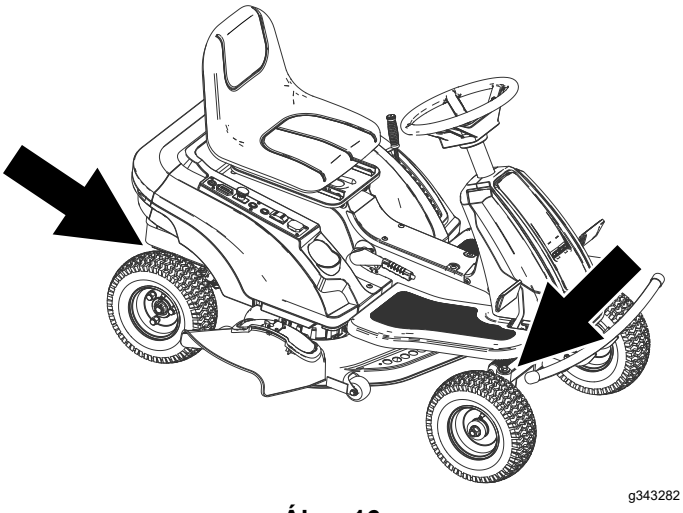

Ábra 16

1. Lekötési pontok

A gép lerakodása

1. Hajtsa le a rámpát, ügyelve arra, hogy a rámpa és a talaj közti szög ne legyen több mint 12° (Ábra 14).
2. A géppel előremenetben hajtson le a rámpán (Ábra 15).

Üzemképtelen gép mozgatása

A gép figyelmezteti, ha az akkumulátor töltöttsége már csak arra elég, hogy visszatérjen a géppel a töltőhöz, lásd: Az akkumulátortöltöttség visszajelzője (oldal 14).

Ha a gépet vontatni kell, engedje ki a rögzítőféket, és vontassa a gépet gyaloglási sebességgel.

Karbantartás

Megjegyzés: A gép jobb és bal oldalát normál üzemeltetési helyzetben határozza meg.

Ajánlott karbantartási ütemterv(ek)

Karbantartási időköz	Karbantartási intézkedés
Minden egyes használat előtt, vagy naponta	• Ellenőrizze a biztonsági reteszelőrendszert. • Töltse fel az akkumulátorokat. • Ellenőrizze a késeket.
Minden használat után	• A nyíróasztal házának megtisztítása.
Minden 25 órában	• Kenje meg az első kerékcsapágyakat. • Tisztítsa meg az akkumulátorokat. • Ellenőrizze a gumiabroncsok nyomását.
Tárolás előtt	• Tárolás előtt végezze el az összes fent felsorolt karbantartási műveletet. • Javítsa ki a lepattogzott festést.
Havonta	• Ellenőrizze, nincs-e akkumulátorfolyadék-szivárgás.
2 havonta	• Töltse fel az akkumulátorokat, ha nincsenek használatban.

⚠ VIGYÁZAT

Ha a kulcsot a gyújtáskapcsolóban hagyja, mások véletlenül elindíthatják a gépet, ami a közelben állók súlyos sérülését okozhatja.

Karbantartási munkák előtt állítsa le a gépet, és vegye ki a kulcsát.

Karbantartás előtti intézkedések

Hozzáférés az akkumulátorokhoz

1. Parkolja le a gépet sík talajon, kapcsolja ki a késkapcsolót, és húzza be a rögzítőféket.
2. Kapcsolja ki a gépet, és vegye ki a kulcsát.
3. Billentse előre az ülést.

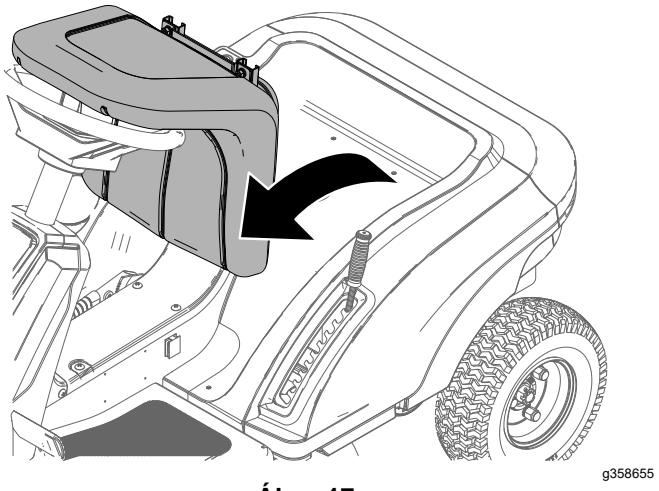

Ábra 17

4. Állítsa a vágásmagasság-beállító kart középső helyzetbe, majd távolítsa el a markolatát.

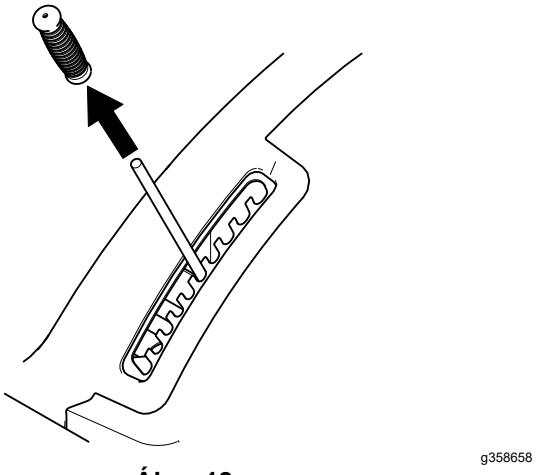

Ábra 18

5. Dugja be a vezetékköteg-csatlakozókat a kezelőpanel nyílásába.
6. Távolítsa el a 4 csavart, amelyek a burkolatot a gép bal oldalához rögzítik. Ismételje meg a műveletsort a jobb oldalon.

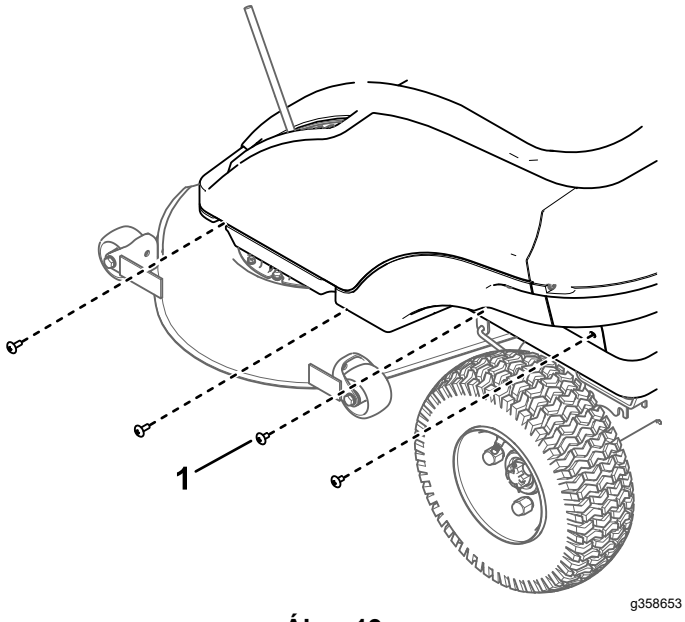

Ábra 19

1. Hatlapfejű csavar (mindkét oldalon 4 db)

7. Távolítsa el a 3 hátsó csavar a burkolatból.

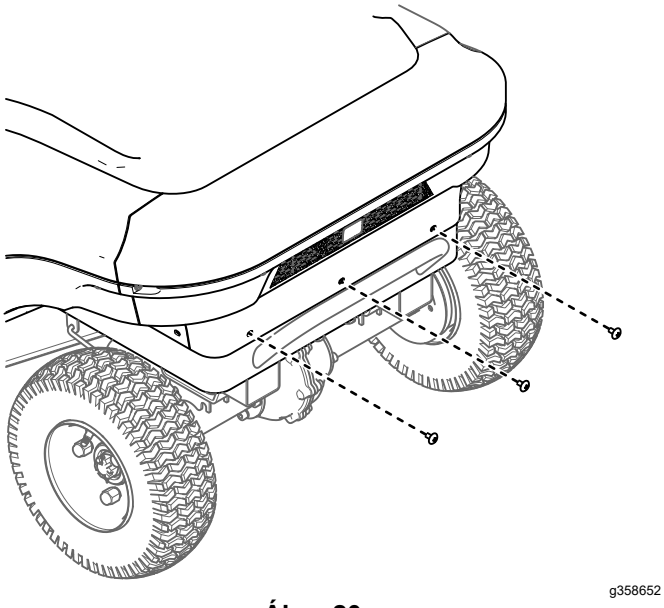

Ábra 20

8. Távolítsa el a 4 felső csavart a burkolatból.

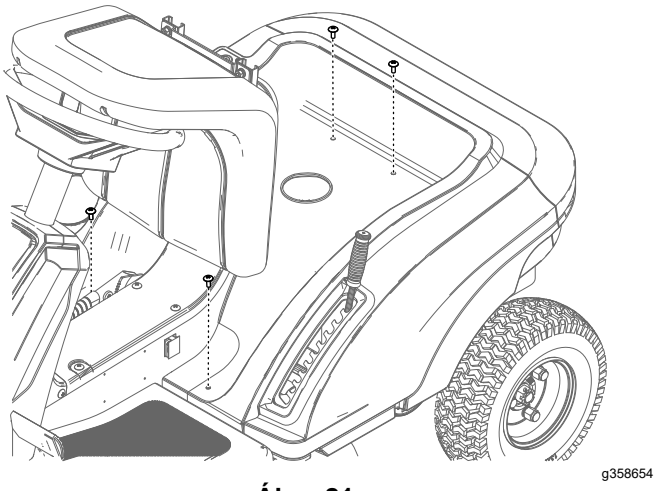

Ábra 21

9. Emelje le óvatosan a burkolatot, és tegye le a gép mellé.

   Megjegyzés: A kezelőszervekről nem kell leválasztani a vezetékköteget.

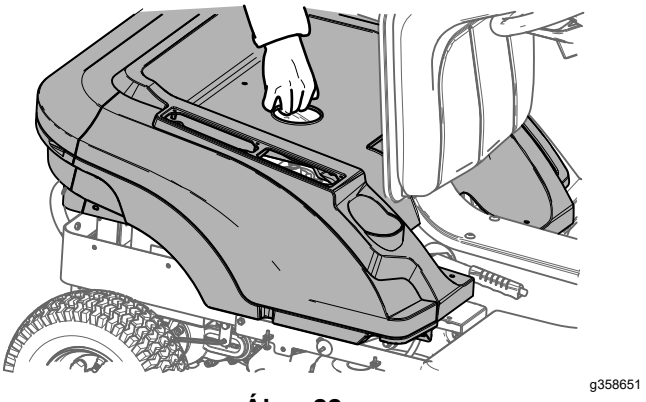

Ábra 22

10. A burkolat visszaszereléséhez végezze el az eljárást fordítva.

Fontos: **A karbantartás befejeztével gondoskodjon arról, hogy ne maradjon szakadt áramkör vagy laza vezeték.**

Kenés

Az első kerékcsapágyak kenése

Szolgáltatásszünet: Minden 25 órában

Kenőzsír típusa: univerzális kenőzsír

1. Parkolja le a gépet sík talajon, kapcsolja ki a késkapcsolót, és húzza be a rögzítőféket.
2. Kapcsolja ki a gépet, és vegye ki a kulcsát.
3. Tisztítsa le ronggyal a zsírzószemeket.

   Megjegyzés: Kaparja le a festéket a zsírzógomb(ok) elejéről, ha van rajtuk.
4. Csatlakoztasson zsírzóprést a zsírzógombra.
5. Pumpálja addig a zsírt a zsírzógombokba, amíg a csapágyakból ki nem türemkedik.
6. Törölje le a felesleges zsírt.

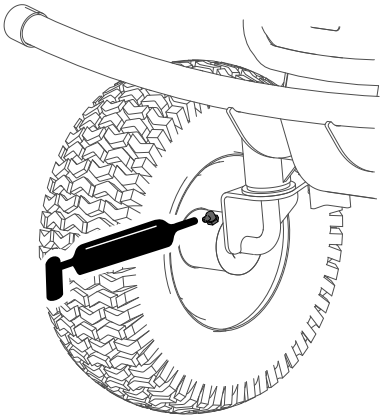

g343313

Ábra 23

Elektromos berendezés karbantartása

Az akkumulátorok karbantartása

Megjegyzés: Az eredeti akkumulátorok karbantartásmentesek, nem igényelnek karbantartást.

⚠ FIGYELMEZTETÉS

Az akkumulátorcsatlakozók vagy a fémszerszámok fém alkatrészekhez érve szikrázást keltő rövidzárat okozhatnak. A szikrák hatására az akkumulátor gázai berobbanhatnak, ami személyi sérülést okozhat.

- **Az akkumulátor ki- vagy beszerelése során ügyeljen arra, hogy annak pólusai ne érjenek a gép fém alkatrészeihez.**
- **Ügyeljen arra, hogy a fém szerszámok ne okozzanak rövidzárlatot az akkumulátor pólusai és a gép fém alkatrészei között.**
- **Az akkumulátorok karbantartásához szigetelt szerszámokat használjon.**
- **Az akkumulátorrögzítőket mindig tartsa a helyükön az akkumulátorok védelme és rögzítése érdekében.**

⚠ VESZÉLY

Ne érjen hozzá a motor villamos alkatrészeihez vagy érintkezőihez.

Ezen alkatrészeknek vagy az érintkezők bármelyikének megérintése súlyos sérüléseket vagy halált okozhat.

Az akkumulátorok tisztítása

Szolgáltatásszünet: Minden 25 órában

1. Győződjön meg arról, hogy az összes akkumulátorsapka megfelelően meg van húzva.
2. Az akkumulátorok tisztításához használjon papír törlőkendőt.
3. Ha az akkumulátor sarkai korrodáltak, tisztítsa meg őket 4 rész vízből és 1 rész szódabikarbónából készült oldattal. A sarkokat és a kábelbilincseket is tisztítsa meg sarok- és bilincstisztítóval.

   Megjegyzés: A sarkoknak és a bilincseknek fényeseknek, fémes színűeknek kell lenniük.

4. Vigyen fel vékony rétegben Toro márkájú akkumulátorcsatlakozó-védőt.

Az akkumulátorok töltése

Szolgáltatásszünet: Minden egyes használat előtt, vagy naponta

A maximális élettartam elérése érdekében hagyja az akkumulátort minden feltöltés előtt minél jobban lemerülni. Töltse fel az akkumulátort rögtön a lemerülése után kellő mennyiségű energiával. Az akkumulátorok működése hatékonyabbá válik, miután néhányszor már megtörtént a lemerítésük és feltöltésük.

Megjegyzés: A normál töltési idő körülbelül 11 óra.

Fontos: **Az akkumulátor töltését 0 °C és 40 °C közti hőmérsékleten végezze.**

⚠ FIGYELMEZTETÉS

Az akkumulátor töltése során robbanásveszélyes gázok keletkeznek.

Ne dohányozzon az akkumulátorok közelében, és tartson távol minden szikrát és nyílt lángot az akkumulátoroktól.

1. Parkolja le a gépet sík talajon, jól szellőző helyen, megfelelő áramforrás közelében.
2. Kapcsolja ki a késkapcsolót, és húzza be a rögzítőféket.
3. Állítsa le a gépet, vegye ki az indítókulcsot, és várja meg, amíg az összes mozgó alkatrész megáll, csak ezután hagyja el a kezelőülést.
4. Csatlakoztassa a töltőt a töltőaljzathoz, majd fordítsa el jobbra a dugaszt a rögzítéshez (Ábra 24).

   Megjegyzés: A töltődugasz csak egyetlen helyzetben csatlakoztatható.

   Megjegyzés: Győződjön meg arról, hogy a töltő tápfeszültsége megegyezik a használt fali aljzat feszültségével.

   Megjegyzés: Ha az akkumulátortöltő túl forró, előfordulhat, hogy nem tölt megfelelően. Alacsony hőmérséklet esetén hosszabb ideig is eltarthat az akkumulátorok feltöltése.

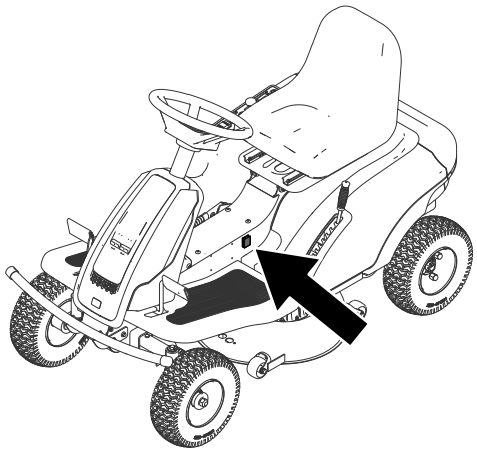

g354110

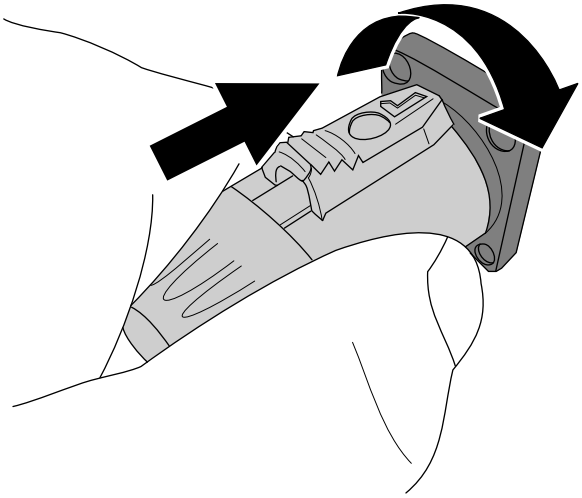

g341469

Ábra 24

5. Csatlakoztassa a töltő tápkábelét a fali aljzathoz.

   Megjegyzés: A töltő visszajelzője pirosan világítva jelzi, ha létrejött a kapcsolat az akkumulátor és töltő között.

6. Hagyja töltődni az akkumulátort.

   Megjegyzés: Ha az akkumulátor teljesen feltöltődött, a töltő visszajelzőjének fénye zöldre vált.

7. A feltöltést követően húzza ki a töltő tápkábelét a fali aljzatból.
8. Csúsztassa hátra a dugaszon található gombot, fordítsa el balra a dugaszt, és húzza ki a töltőaljzatból (Ábra 25).

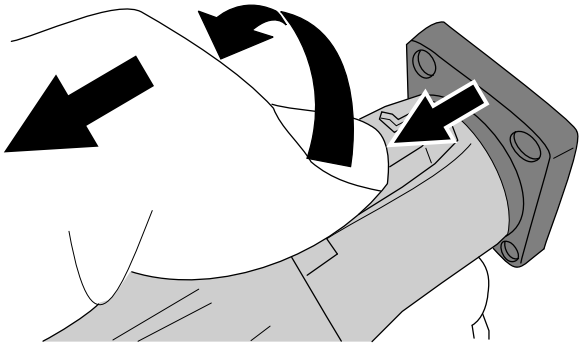

Ábra 25

Az akkumulátorok cseréje

Az akkumulátorok cseréje kapcsán forduljon a hivatalos márkakereskedőhöz.

Hajtóműrendszer karbantartása

A gumiabroncsok nyomásának ellenőrzése

Szolgáltatásszünet: Minden 25 órában—Ellenőrizze a gumiabroncsok nyomását.

Tartsa fenn az előírt légnyomást az első és a hátsó gumiabroncsokban. Az egyenlőtlen légnyomás egyenlőtlen vágást eredményez. A legpontosabb eredmény érdekében hideg gumiabroncsokban mérje meg a légnyomást, a szelepnél.

A gumiabroncsok előírt nyomása 138 kPa.

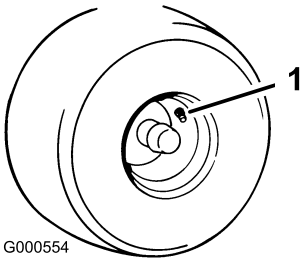

Ábra 26

1. Szelep

Feltöltés hajtóműolajjal

Olaj típusa: SAE 90 hajtóműolaj

Hajtómű olajtöltete: 200 ml

A hátsó tengely hajtóműve nem igényel karbantartást. Ugyanakkor rá kell tölteni, ha olaj fogy belőle.

1. Parkolja le a gépet sík talajon, kapcsolja ki a késkapcsolót, és húzza be a rögzítőféket.
2. Kapcsolja ki a gépet, és vegye ki a kulcsát.
3. Szerelje ki a zárócsavart a hajtóműből.

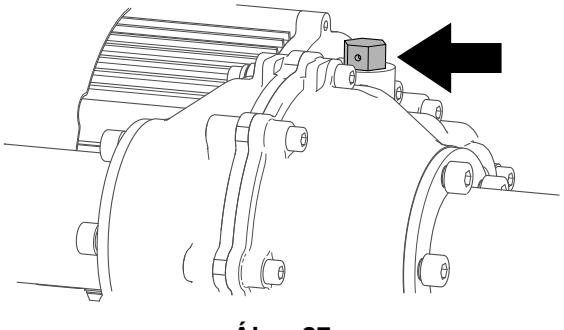

Ábra 27

4. Töltse fel a hajtóművet olajjal.

5. Szerelje be a zárócsavart.

A fűnyíró karbantartása

A vágókések szervizelése

A kiváló minőségű vágás érdekében tartsa a késeket élesen. A kényelmes élezés és csere érdekében érdemes pótkésekről gondoskodni.

A kések ellenőrzése vagy szervizelése előtt

1. Parkolja le a gépet sík talajon, kapcsolja ki a késkapcsolót, és húzza be a rögzítőféket.
2. Kapcsolja ki a gépet, és vegye ki a kulcsát.
3. Emelje el a gépet a talajtól annyira, hogy hátulról hozzáférjen az aljához. Támassza alá a gépet emelőbakokkal.

⚠ FIGYELMEZTETÉS

A mechanikus vagy hidraulikus emelők nem feltétlenül bírják el hosszabb távon a gépet, így súlyos sérülést okozhatnak.

Használjon emelőállványt a gép alátámasztására.

A kések ellenőrzése

Szolgáltatásszünet: Minden egyes használat előtt, vagy naponta

1. Ellenőrizze a vágóéleket (Ábra 28).
2. Ha a vágóél tompa, vagy sérülések láthatók rajta, szerelje le és fenje meg a kést, lásd: A kések élezése (oldal 29).
3. Vizsgálja meg a késeket, különösen az ívelt részen.
4. Ha ezen a területen bármilyen repedést, kopást vagy alakuló bevágást lát, azonnal cserélje ki a kést (Ábra 28).

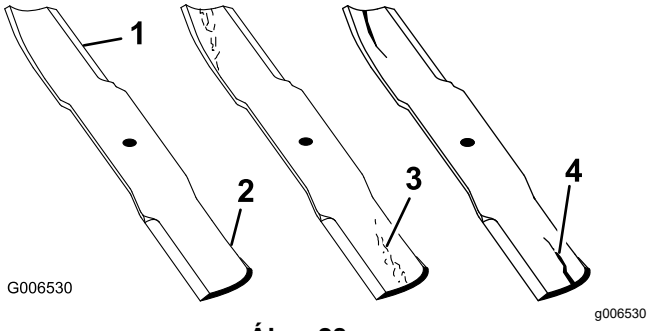

Ábra 28

1. Vágóél
2. Ívelt rész
3. Kopás/alakuló bevágás
4. Repedés

A kések ellenőrzése görbülés szempontjából

Megjegyzés: A következő eljáráshoz a gépnek sík talajon kell állnia.

1. Emelje fel a nyíróasztalt a legfelső vágásmagasságba.
2. Vastagon párnázott kesztyűben vagy más megfelelő kézvédelemmel ellátva fordítsa lassan a kést olyan helyzetbe, hogy megmérhesse a távolságot a vágóél és a vízszintes felület között, amelyen a gép áll (Ábra 29).

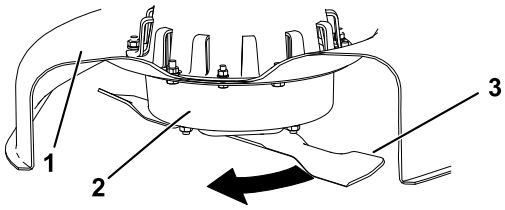

g343366

Ábra 29

1. Nyíróasztal
2. Tengelyház
3. Kés

3. Mérje meg a kés hegye és a vízszintes felület közti távolságot (Ábra 30).

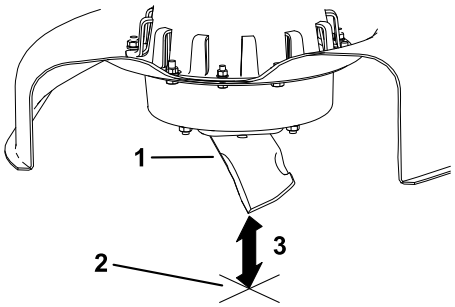

g343365

Ábra 30

1. Kés (mérési helyzetben)
2. Vízszintes felület
3. A kés és a felület között mért távolság (A)

4. Forgassa el a kést 180°-kal, hogy az ellentétes vágóéle kerüljön mérési helyzetbe (Ábra 31).

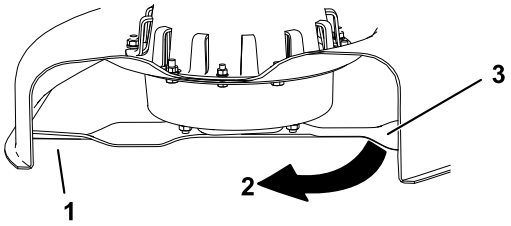

g343369

Ábra 31

1. Kés (előzőleg mért oldala)
2. Mérés (előző helyzet)
3. A kés ellenkező oldala mérési helyzetbe fordítva

5. Mérje meg a kés hegye és a vízszintes felület közti távolságot (Ábra 32).

   Megjegyzés: Az eltérés nem lehet több mint 3 mm.

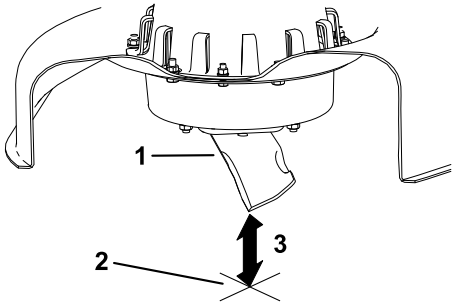

g343365

Ábra 32

1. Kés ellentétes oldali éle (mérési helyzetben)
2. Vízszintes felület
3. A kés és a felület között másodikként mért távolság (B)

   A. Ha az A és a B közti eltérés több mint 3 mm, cserélje le a kést, lásd: A kések leszerelése (oldal 28) és A kések felszerelése (oldal 29).

   Megjegyzés: Ha a görbének talált kés lecserélése után megismételt mérés továbbra is 3 mm-t meghaladó eltérést mutat, a kés tengelye görbülhetett el. Vegye fel a kapcsolatot a hivatalos márkakereskedővel a javítás miatt.

   B. Ha az eltérés nem lépi túl a határértéket, folytassa a következő késsel.

6. Ismételje meg az eljárást minden késnél.

A kések leszerelése

Cserélje le a kést, ha szilárd tárgynak ütközött, ha elveszítette az egyensúlyát, vagy ha elgörbült.

1. Tegyen egy fadarabot a kés és a fűnyíróház közé, hogy a kés ne tudjon elfordulni.
2. Tartsa meg a kés végét egy ronggyal vagy vastagon párnázott kesztyűvel.
3. Távolítsa el a kést.

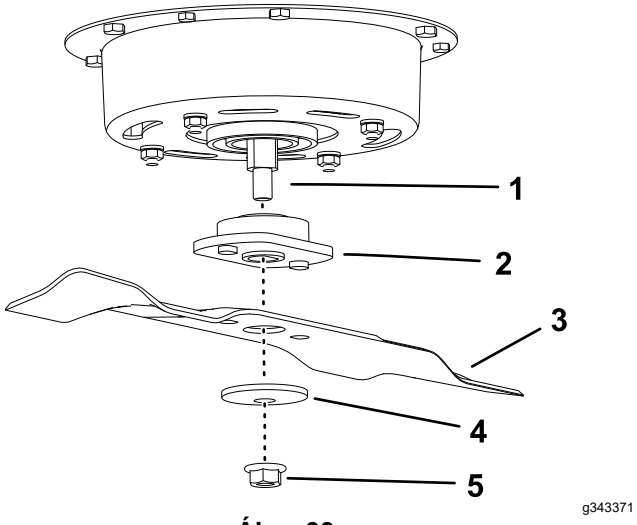

Ábra 33

1. Tengely
2. Adapter
3. Kés
4. Ívelt alátét
5. Anya

A kések élezése

1. Reszelő segítségével fenje meg a kés mindkét vágóélét (Ábra 34).

   Megjegyzés: Őrizze meg az eredeti letörési szöget.

   Megjegyzés: A kés megtartja az egyensúlyát, ha mindkét vágóéléről ugyanannyi anyagot távolít el.

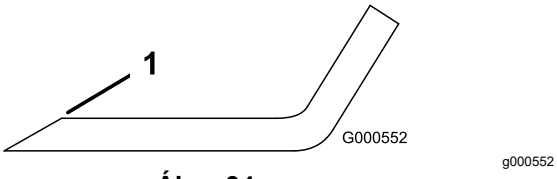

Ábra 34

1. Az élesítést végezze az eredeti szögben.

2. Ellenőrizze a kés egyensúlyát késegyensúlyozóra téve (Ábra 35).

   Megjegyzés: Ha a kés vízszintes helyzetben marad, akkor kiegyensúlyozott, használható.

   Megjegyzés: Ha a kés nincs egyensúlyban, reszeljen le némi anyagot a nehéz végéből, csak a terelőlemeznél (Ábra 34).

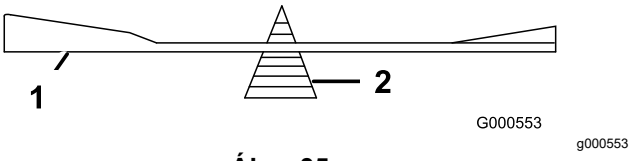

Ábra 35

1. Kés
2. Késegyensúlyozó

3. Ismételje az eljárást, amíg a kés egyensúlyba nem kerül.

A kések felszerelése

1. Szerelje fel a kést és az adaptert a tengelyre (Ábra 36).

   Fontos: **A kés ívelt része a megfelelő vágás érdekében nézzen felfelé, a nyíróasztal belseje irányába.**

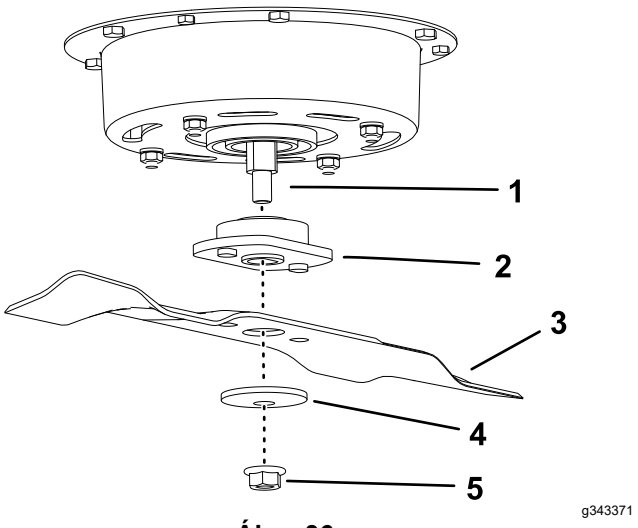

Ábra 36

1. Tengely
2. Adapter
3. Kés
4. Ívelt alátét
5. Anya

2. Szerelje vissza az ívelt alátétet (a homorú fele nézzen a kés felé) és az anyát.
3. Húzza meg az anyát 35 N·m nyomatékkal.

Tisztítás

A nyíróasztal aljának megtisztítása

Szolgáltatásszünet: Minden használat után—A nyíróasztal házának megtisztítása.

Tisztítsa ki a nyíróasztal alját minden használat után, hogy a hatékony talajtakarítás és nyesedékürítés érdekében meggátolja a fűhulladék lerakódását.

Fontos: **Ne használjon vizet a nyíróasztal megtisztításához, mert az károsíthatja a villanymotorokat.**

1. Parkolja le a gépet sík talajon, kapcsolja ki a késkapcsolót (TLT), és húzza be a rögzítőféket.
2. Állítsa le a gépet, vegye ki az indítókulcsot, és várja meg, amíg az összes mozgó alkatrész megáll, csak ezután hagyja el a kezelőülést.
3. Emelje el a gépet a talajtól annyira, hogy hátulról hozzáférjen az aljához. Támassza alá a gépet emelőbakokkal.

   ⚠ FIGYELMEZTETÉS

   A mechanikus vagy hidraulikus emelők nem feltétlenül bírják el hosszabb távon a gépet, így súlyos sérülést okozhatnak.

   Használjon emelőállványt a gép alátámasztására.

4. Kaparja le a felgyűlt füvet és egyéb hulladékot a nyíróasztalról, a fényezett felületekről és a kerekekről.

A hulladék elhelyezése

A motorolaj, az akkumulátor, a hidraulikafolyadék és a hűtőfolyadék a környezetet szennyező anyagok. Ezeket az állami és a helyi előírásoknak megfelelően ártalmatlanítsa.

Tárolás

Tisztítás és tárolás

1. Parkolja le a gépet sík talajon, kapcsolja ki a késkapcsolót (TLT), és húzza be a rögzítőféket
2. Állítsa le a gépet, vegye ki az indítókulcsot, és várja meg, amíg az összes mozgó alkatrész megáll, csak ezután hagyja el a kezelőülést.
3. Távolítsa el a fűnyesedéket, a szennyeződéseket és a lerakódásokat a gép összes külső felületéről, különösen a motorról.
4. Ellenőrizze a rögzítőfék működését; lásd: Rögzítőfékkar (oldal 14).
5. Zsírozza meg a gépet; lásd: Kenés (oldal 24).
6. Ellenőrizze a gumiabroncsok nyomását; lásd A gumiabroncsok nyomásának ellenőrzése (oldal 26).
7. Töltse fel az akkumulátorokat, lásd: Az akkumulátorok töltése (oldal 25).
8. Kaparjon le minden rátapadt füvet és koszt a fűnyíró aljáról.
9. Ellenőrizze kések állapotát; lásd: A vágókések szervizelése (oldal 27).
10. Ellenőrizze és húzza meg az összes kötőelemet. Javítsa meg vagy cserélje le a károsodott alkatrészeket.
11. Fesse be az összes karcos vagy csupasz fémfelületet. A festék a márkaszerviztől beszerezhető.
12. Tárolja a gépet tiszta, száraz garázsban vagy tárolóhelyiségben. Vegye ki a kulcsot, és tegye el úgy, hogy gyerekek vagy illetéktelenek ne férhessenek hozzá. A védelme érdekében takarja le és tartsa tisztán a gépet.

Az akkumulátor tárolása

Szolgáltatásszünet: 2 havonta

Fontos: **Az akkumulátorokat –10 °C és 40 °C közti hőmérsékleten tárolja.**

1. A gép eltárolása előtt töltse fel teljesen az akkumulátorokat, lásd: Az akkumulátorok töltése (oldal 25). Ha az akkumulátorok teljesen feltöltődtek, válassza le a töltőt.
2. Töltse fel az akkumulátorokat legalább 60 naponta.

   Fontos: **Ne hagyja a töltőt az eltárolt géphez csatlakoztatva.**

Hibakeresés és elhárítás

Probléma	Lehetséges ok	Javító intézkedés
A hajtómotor nem működik.	1. A menetüzemmód-kapcsoló SEMLEGES helyzetben van. 2. A rögzítőfék be van húzva. 3. A fékpedál le van nyomva. 4. A menetpedál le van nyomva. 5. A késmotor elakadt. 6. A hajtómotor elakadt. 7. Az akkumulátor töltöttsége alacsony.	1. Állítsa a menetüzemmód-kapcsolót ELŐREMENET vagy HÁTRAMENET helyzetbe. 2. Engedje ki a rögzítőféket. 3. Engedje fel a fékpedált. 4. Engedje fel a menetpedált. 5. Kapcsolja ki a gépet, és távolítsa el a hulladékot, vagy várja meg, amíg a vezérlőegység 5 másodperc múlva automatikusan kiold. 6. Távolítsa el a hulladékot vagy egyéb akadályt a hajtómotortól. 7. Töltse fel az akkumulátorokat.
A késmotor nem működik.	1. A menetüzemmód-kapcsoló SEMLEGES helyzetben van. 2. A rögzítőfék be van húzva. 3. A késmotor elakadt. 4. Az akkumulátor töltöttsége alacsony.	1. Kapcsolja a menetüzemmód-kapcsolót ELŐREMENET helyzetbe. 2. Engedje ki a rögzítőféket. 3. Kapcsolja ki a gépet, és távolítsa el a hulladékot, vagy várja meg, amíg a vezérlőegység 5 másodperc múlva automatikusan kiold. 4. Töltse fel az akkumulátorokat.
A gép nem indul el.	1. Meghibásodott a vezérlőegység vagy a motor. 2. Károsodott egy akkumulátor.	1. Kapcsolja ki a gépet, és kapcsolja be újra 5 másodperc múlva. Ha a gép több ki-be kapcsolás után sem akar működni, cserélje ki a vezérlőegységet. 2. Cserélje ki az akkumulátort.
A gép rendellenes rezgésbe kezdett.	1. Egy vagy több kés elgörbült vagy kiegyensúlyozatlanná vált. 2. A késrögzítő csavar laza. 3. A késtengely elgörbült. 4. A motortartó bak laza vagy elhasználódott.	1. Szereljen fel új kést vagy késeket. 2. Húzza meg a kést rögzítő csavart. 3. Vegye fel a kapcsolatot a hivatalos márkakereskedővel. 4. Vegye fel a kapcsolatot a hivatalos márkakereskedővel.
A vágásmagasság egyenetlen.	1. Egy vagy több kés nem éles. 2. Egy vagy több kés elgörbült. 3. A nyíróasztal alja koszos. 4. A gumiabroncsok nyomása nem megfelelő. 5. Az egyik késtengely elgörbült.	1. Élezze meg a késeket. 2. Szereljen fel új kést vagy késeket. 3. Tisztítsa meg a nyíróasztal alját. 4. Állítsa be a gumiabroncsok nyomását. 5. Vegye fel a kapcsolatot a hivatalos márkakereskedővel.
A gép nem üríti vagy nem megfelelően üríti a füvet.	1. A fű túl nehéz vagy magas. 2. A fű túl nedves.	1. Végezze a fűnyírást nagyobb vágásmagasságon, majd a kívánt beállítás mellett újra. 2. Várja meg, amíg a fű megszárad.

Kapcsolási vázlat

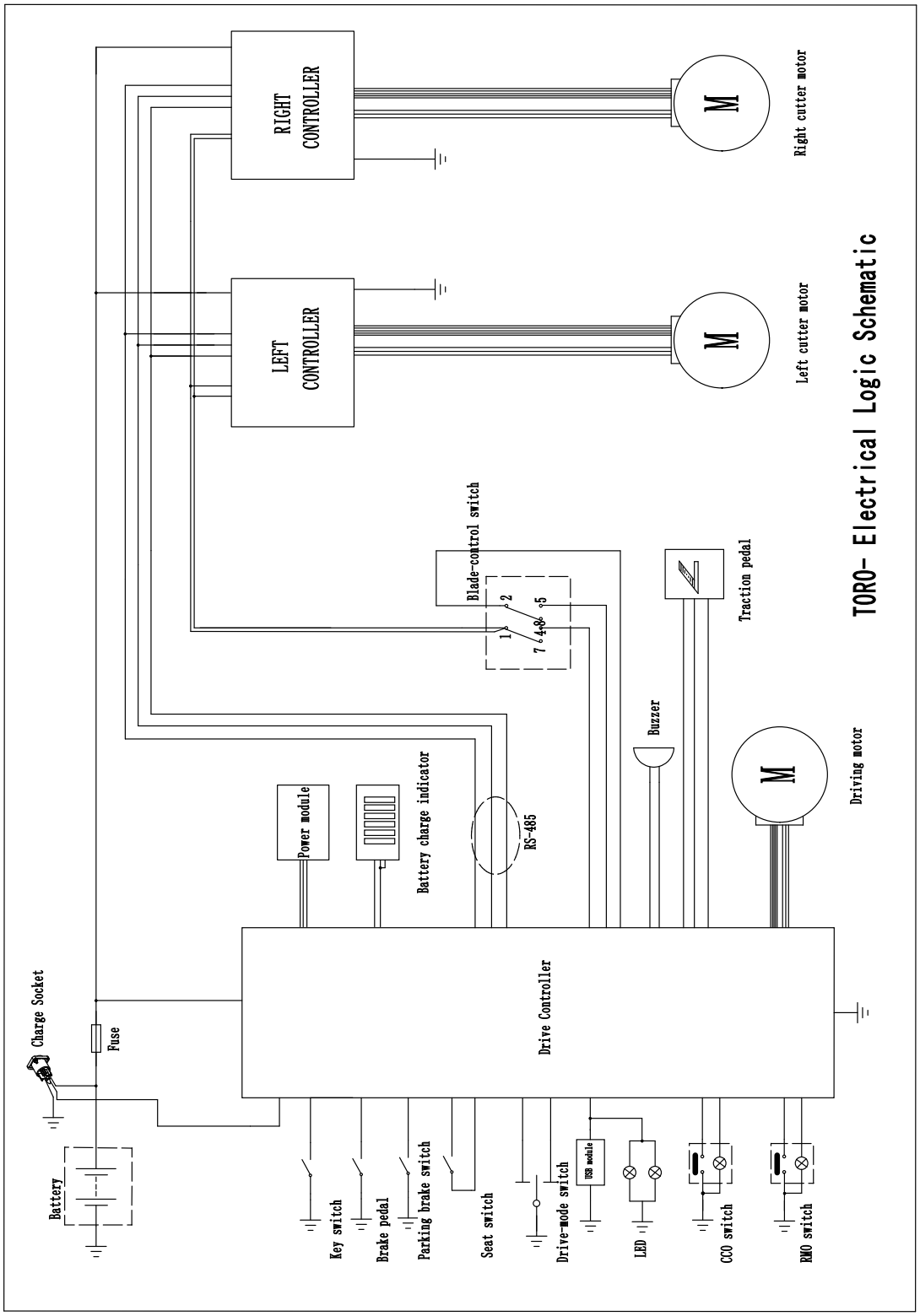

g355680

Kapcsolási rajz (Rev. A)

Megjegyzések:

Megjegyzések:

EGK/Egyesült Királyság – adatvédelmi nyilatkozat

A Toro az alábbi módon használja fel az Ön személyes adatait

A The Toro Company („Toro”) tiszteletben tartja személyes adatainak bizalmasságát. Amikor megvásárolja valamelyik termékünket, birtokunkba kerülhet néhány személyes adata közvetlenül Öntől vagy a helyi Toro-vállalaton, illetve -kereskedőn keresztül. A Toro ezeket az információkat a szerződéses kötelezettségek teljesítése érdekében – például jótállás nyilvántartásba vételéhez, jótállási igény feldolgozása vagy termék visszahívása esetén történő kapcsolatfelvételhez és jogszerű üzleti célokra – használja fel, például vevői elégedettség mérésére, termékeink javítására vagy olyan termékinformációk biztosítására, amelyek érdekesek lehetnek az Ön számára. A Toro a fenti tevékenységek bármelyikével kapcsolatban megoszthatja az Ön adatait a Toro leányvállalataival, kapcsolt vállalkozásaival, kereskedőivel vagy más üzleti partnereivel. Személyes adatait akkor is nyilvánosságra hozhatjuk, ha a törvény ezt előírja, vagy ha vállalkozás eladásával, vásárlásával vagy egyesülésével kapcsolatban merül fel erre igény. Marketingcélokból soha nem adjuk ki az Ön személyes adatait más vállalat számára.

Személyes adatainak megőrzése

A Toro a személyes adatait addig őrzi meg, amíg az a fenti célokból fontos lehet, valamint a jogszabályi előírásoknak megfelelően. A hatályos megőrzési időszakkal kapcsolatban további tájékoztatásért írjon a következő címre: legal@toro.com.

A Toro biztonsággal kapcsolatos elkötelezettsége

Személyes adatait az Amerikai Egyesült Államokban vagy más olyan országban is feldolgozhatják, amely kevésbé szigorú adatvédelmi jogszabályokkal rendelkezik, mint a tartózkodási helye szerinti ország. Amikor adatait a tartózkodási helye szerinti országon kívülre továbbítjuk, jogilag megkövetelt lépéseket teszünk annak biztosítása céljából, hogy megfelelő intézkedések történjenek adatai védelme érdekében, valamint hogy azokat biztonságosan kezeljék.

Hozzáférés és helyesbítés

Önnek joga van személyes adatai kijavításához vagy felülvizsgálatához, illetve az adatok feldolgozásának tiltásához vagy korlátozásához. Ezek kapcsán írjon a legal@toro.com címre. Ha aggodalmai vannak azzal kapcsolatban, hogy a Toro miként kezeli az Ön adatait, bátran tegye fel a kérdéseit közvetlenül nekünk. Felhívjuk figyelmét, hogy az európai lakosoknak jogukban áll panaszt tenni az adatvédelmi hatóságnál.

TORO®

Count on it.