Form No. 3452-314 Rev D

Count on it.

Kasutusjuhend

eS3000SD 72 V TORO® 76 cm

Mudeli nr 75500—Seeria nr 321000001 ja edasi

Registreeritud aadressil www.Toro.com.
Tõlge originaalist (ET)

3452-314

Sissejuhatus

See pöörleva teraga muruniiduk on mõeldud koduomanikele. See on loodud peamiselt hästi hooldatud muruplatsidel muru niitmiseks. Toote mittesihipärane kasutamine võib olla teile ja kõrvalolijatele ohtlik.

Toote õigeks kasutamiseks ja hooldamiseks ning vigastuste ja toote kahjustamise vältimiseks lugege seda teavet tähelepanelikult. Teie vastutate toote nõuetekohase ja ohutu kasutamise eest.

Kui soovite saada teavet tooteohutuse, kasutusjuhendite, lisaseadmete ja edasimüüjate kohta või soovite oma toodet registreerida, külastage veebisaiti www.Toro.com.

Kui vajate hooldust, Toro originaalvaruosi või lisainfot, võtke ühendust volitatud hooldusfirmaga või Toro klienditeenindusega ning vaadake valmis toote mudel ja seerianumber. Joonis 1 näitab tootel mudeli- ja seerianumbri asukohta. Kirjutage numbrid selleks ette nähtud tühjale alale.

Tähtis: **Garantiiteabele, varuosadele ja muule tooteteabele juurdepääsuks võite skannida mobiilseadmega seerianumbri sildil oleva QR-koodi (kui olemas).**

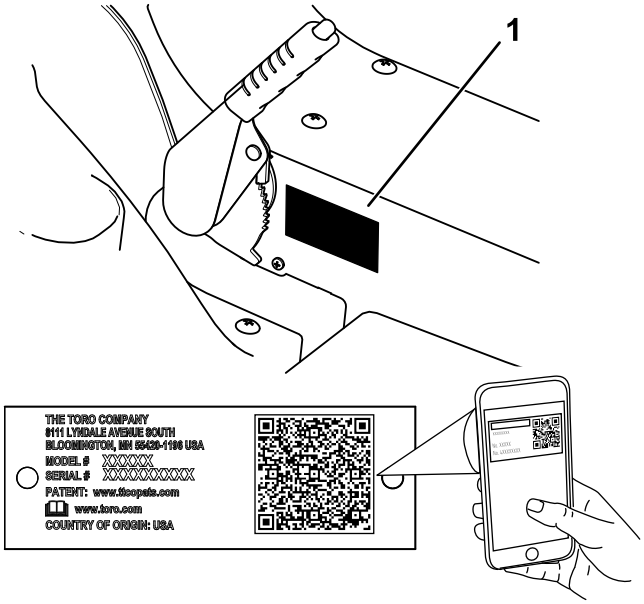

g345284

Joonis 1

1. Mudeli- ja seerianumbri plaat

Kirjutage toote mudeli- ja seerianumber allolevasse lahtrisse:

Mudeli nr _____

Seeria nr _____

Selles juhendis kasutatakse kahte sõna teabe esiletõstmiseks. „**Oluline**" juhib tähelepanu erilisele mehaanikateabele ja „**märkus**" rõhutab üldist teavet, millele tuleks erilist tähelepanu pöörata.

„Ohutushoiatuse sümbolit" (Joonis 2) kasutatakse nii selles juhendis kui ka masinal asuvatel siltidel, et tuvastada olulised ohutusteated, mida peate õnnetuste vältimiseks järgima. See sümbol kuvatakse koos sõnaga **„Oht"**, **„Hoiatus"** või **„Ettevaatust"**.

- **„Oht"** tähistab vahetult ohtlikku olukorda, mis mittevältimise korral **põhjustab** surma või raske kehavigastuse.
- **„Hoiatus"** tähistab potentsiaalselt ohtlikku olukorda, mis mittevältimise korral **võib** põhjustada surma või raske kehavigastuse.
- **„Ettevaatust"** tähistab potentsiaalselt ohtlikku olukorda, mis mittevältimise korral **võib** põhjustada kergeid või mõõdukaid vigastusi.

sa-black

Joonis 2

1. Hoiatussümbolid

© 2023—The Toro® Company
8111 Lyndale Avenue South
Bloomington, MN 55420

Võtke meiega ühendust aadressil www.Toro.com.
Prinditud USA-s
Kõik õigused reserveeritud

Sisukord

Ohutus 3
Elektritööriistade üldised ohutushoiatused 3
Muruniiduki ohutushoiatused 5
Toro täiendav ohutus 6
Kaldeindikaator 10
Ohutus- ja juhendsildid 11
Paigaldus 13
1 Akude laadimine 13
2 Väljaviskedeflektori paigaldamine 13
Seadme ülevaade 13
Juhtimisseadised 13
Tehnilised andmed 15
Tarvikud/lisaseadmed 15
Enne kasutamist 15
Igapäevane hooldus 15
Turvalukustuse süsteemi kasutamine 15
Istme asendi muutmine 16
Muruniiduki seadistamine külgväljaviskele või multšimisele 16
Kasutamise ajal 17
Masina käivitamine 17
Masinaga sõitmine 17
Masina väljalülitamine 18
Terade juhtlüliti (PTO) kasutamine 18
Lõikekõrguse reguleerimine 18
Kasutusnõuanded 19
Pärast kasutamist 19
Masina transportimine 19
Mittetöötava masina teisaldamine 21
Hooldus 22
Soovitatav hooldusgraafik 22
Hoolduseelsed toimingud 22
Juurdepääs akudele 22
Määrimine 24
Eesmiste rattalaagrite õlitamine 24
Elektrisüsteemi hooldus 24
Akude hooldamine 24
Ajamisüsteemi hooldus 26
Rehvirõhu kontrollimine 26
Ülekandeõli lisamine 26
Niiduki hooldus 27
Lõiketerade hooldamine 27
Puhastamine 29
Niiduki korpuse alumise külje puhastamine 29
Jäätmete kõrvaldamine 29
Hoiulepanemine 30
Puhastamine ja hoiundamine 30
Aku hoiundamine 30
Veaotsing 31
Skeemid 32

Ohutus

Elektritööriistade üldised ohutushoiatused

⚠ HOIATUS

Vaadake üle kõik seda elektritööriista puudutavad hoiatused, suunised, joonised ja tehnilised andmed.

Hoiatuste ja juhiste eiramine võib põhjustada elektrilöögi, tulekahju ja/või raskeid vigastusi.

Järgnevates hoiatustes kasutatud termin „elektritööriist“ viitab võrgutoite (juhtmega) või akutoitega (juhtmeta) elektritööriistale.

1. **Tööpiirkonna ohutus**
   A. **Hoidke tööala korras ja tagage seal hea valgustus.** *Segamini või hämarad alad põhjustavad õnnetusi.*
   B. **Ärge kasutage elektritööriistu plahvatusohtlikes keskkondades, näiteks kergsüttivate vedelike või gaaside lähedal või tolmustes kohtades.** *Elektritööriistade kasutamisel tekib sädemeid, mis võivad tolmu või aurud süüdata.*
   C. **Elektritööriista kasutamisel veenduge, et läheduses ei oleks lapsi ega kõrvalisi isikuid.** *Segajad võivad põhjustada kontrolli kaotamist tööriista üle.*
2. **Elektriohutus**
   A. **Elektritööriista pistik peab sobima kasutatava pistikupesaga. Pistikut ei ole lubatud kohandada. Ärge kasutage maandatud elektritööriistadega adapterpistikuid.** *Kohandamata pistikute ja sobivate pistikupesade puhul väheneb elektrilöögioht.*
   B. **Vältige keha kokkupuudet maandatud pindadega, nagu torud, radiaatorid, elektripliidid ja külmikud.** *Kui keha on maandatud, suureneb elektrilöögioht.*
   C. **Kaitske elektritööriistu vihma ja märgade tingimuste eest.** *Kui elektritööriista satub vett, suurendab see elektrilöögiohtu.*
   D. **Ärge kahjustage kaablit. Ärge kasutage kaablit elektritööriista kandmiseks, tõmbamiseks või vooluvõrgust eemaldamiseks. Hoidke kaabel eemal kuumaallikatest, õlist, teravatest servadest ja liikuvatest osadest.**

Kahjustatud või sõlmes juhtmed suurendavad elektrilöögiohtu.

E. **Elektritööriistaga õues töötades kasutage õuetingimustesse sobilikku pikendusjuhet.** *Õuetingimustesse sobiliku pikendusjuhtme kasutamine vähendab elektrilöögiohtu.*

F. **Kui elektritööriista on vaja kasutada niisketes tingimustes, siis kasutage rikkevoolukaitsmega elektrivarustust.** *Rikkevoolukaitsme kasutamine vähendab elektrilöögiohtu.*

3. **Isiklik ohutus**

A. **Olge valvas! Pöörake tähelepanu käsilolevale tegevusele ja lähtuge elektritööriista kasutamisel tervest mõistusest. Ärge kasutage elektritööriista, kui olete väsinud või uimastite, alkoholi või ravimite mõju all.** *Hetkeline tähelepanematus elektritööriista kasutamisel võib põhjustada raskeid kehavigastusi.*

B. **Kasutage isikukaitsevahendeid.** *Kandke alati kaitseprille. Sobilikes tingimustes kasutatav kaitsevarustus, nagu tolmumask, mittelibiseva tallaga turvajalatsid või kõrvaklapid, vähendab vigastuste ohtu.*

C. **Vältige soovimatut käivitamist. Veenduge enne tööriista toiteallika ja/või akupakiga ühendamist, selle kätte võtmist või kandmist, et selle lüliti oleks väljalülitatud asendis.** *Kui elektritööriista kandes hoiate sõrme lülitil või käivitate sisselülitatud asendis lülitiga tööriista kogemata, võib see põhjustada õnnetusi.*

D. **Eemaldage enne elektritööriista sisselülitamist kõik reguleerimis- ja mutrivõtmed.** *Elektritööriista pöörleva osa külge jäetud reguleerimis- või mutrivõti võib põhjustada kehavigastusi.*

E. **Ärge küünitage liiga kaugele. Hoidke oma jalgealune ja tasakaal stabiilne.** *See võimaldab elektritööriista ootamatutes olukordades paremini käsitseda.*

F. **Kandke sobilikke rõivaid. Ärge kandke lohvakaid riideid või ehteid. Hoidke juuksed ja riided eemal liikuvatest osadest.** *Lohvakad riided, ehted või pikad juuksed võivad liikuvate osade vahele kinni jääda.*

G. **Kui seadmetel on ühendusvõimalus tolmu äratõmbeks ja kogumiseks, siis veenduge, et ühendus oleks nõuetekohane ja seda kasutataks korrektselt.** *Tolmu kogumine võib vähendada tolmuga seotud ohtusid.*

H. **Tööriista sagedasel kasutamisel, kui olete sellega ära harjunud, ärge muutuge hooletuks ega eirake selle ohutuspõhimõtteid.** *Hooletu kasutamine võib põhjustada vaid sekundi murdosaga raskeid kehavigastusi.*

4. **Elektritööriista kasutamine ja hooldamine**

A. **Ärge rakendage elektritööriistale selle kasutamisel jõudu. Kasutage tööks sobilikku elektritööriista.** *Sobilik elektritööriist saab ülesandega hakkama paremini ja ohutumalt sellel kiirusel, mis on selleks puhuks ette nähtud.*

B. **Ärge kasutage elektritööriista, kui seda ei saa lülitist sisse/välja lülitada.** *Kui elektritööriista ei ole võimalik lülitiga juhtida, on selle kasutamine ohtlik ja see vajab parandamist.*

C. **Lahutage pistik toiteallikast ja/või eemaldage akupakk (kui selle saab eemaldada) elektritööriistast, enne kui kohandate tööriista, vahetate selle tarvikuid või panete selle hoiule.** *Sellised ennetavad ohutusmeetmed vähendavad tööriista kogemata käivitamise ohtu.*

D. **Hoidke jõude seisvaid elektritööriistu lastele kättesaamatus kohas ja ärge lubage inimestel, kes ei ole elektritööriista või nende juhistega kursis, tööriista kasutada.** *Elektritööriistad on koolitamata kasutajate käes ohtlikud.*

E. **Kandke elektritööriista ja selle tarvikute eest hoolt. Kontrollige, kas on valesti joondatud või takerduvaid liikuvaid osi, katkisi detaile või muid elektritööriista kasutamist mõjutavaid tingimusi. Kahjustuste korral laske elektritööriist enne selle kasutamist parandada.** *Paljud õnnetused on tingitud elektritööriistade kehvast hooldusest.*

F. **Hoidke lõiketööriistu terava ja puhtana.** *Nõuetekohaselt hooldatud lõiketööriistad, mille lõikeosad on teravad, takerduvad väiksema tõenäosusega ja neid on lihtsam juhtida.*

G. **Kasutage elektritööriista, tarvikuid, lõiketerasid jne, järgides neid juhiseid ning võttes arvesse töötingimusi ja eesolevat ülesannet.** *Kui elektritööriista kasutatakse viisil, milleks see ei ole ette nähtud, võib see põhjustada ohtlikke olukordi.*

H. **Hoidke käepidemed ja muud haardepinnad kuiva, puhta ning õli- ja määrdevabana.** *Libedad käepidemed ja haardepinnad ei võimalda ootamatutes olukordades tööriista ohutult kasutada ja juhtida.*

5. **Akutööriista kasutamine ja hooldamine**

A. **Laadige seadet ainult tootja täpsustatud laadijaga.** *Ühele akupakitüübile sobiv laadija võib põhjustada mõne teise akupakiga kasutamisel tuleohtu.*

B. **Kasutage elektritööriistu ainult spetsiaalselt neile mõeldud akudega.** *Muude akude kasutamine võib põhjustada vigastusi ja/või tulekahju.*

C. **Kui akupakki ei kasutata, hoidke seda eemal metallesemetest, nagu kirjaklambrid, mündid, võtmed, naelad, kruvid ja muud väikesed metallobjektid, mis võivad klemme lühistada.** *Aku klemmide lühistamine võib põhjustada põletusi või tulekahju.*

D. **Ebasoodsates tingimustes võib akust vedelikke lekkida. Vältige nendega kokkupuutumist. Kokkupuute korral loputage rohke veega.** *Vedeliku silma sattumisel pöörduge arsti poole. Akuvedelik võib põhjustada ärritust või põletusi.*

E. **Ärge kasutage kahjustatud või kohandatud akupakki või tööriista.** *Kahjustatud või kohandatud akud võivad toimida ettearvamatult, põhjustades tulekahju, plahvatuse või vigastusi.*

F. **Kaitske akupakki ja tööriista kokkupuute eest lahtise leegi ja äärmuslike temperatuuridega.** *Kokkupuude temperatuuriga üle 130 °C võib põhjustada plahvatuse.*

G. **Järgige kõiki laadimisjuhiseid ja ärge laadige akupakki või tööriista väljaspool juhendis täpsustatud temperatuurivahemikku.** *Vale või väljaspool täpsustatud temperatuurivahemikku laadimine võib akut kahjustada ja põhjustada tuleohtu.*

6. **Hooldus**

A. **Laske elektritööriista hooldada kvalifitseeritud tehnikul, kes kasutab ainult identseid asendusosi.** *See tagab elektritööriista pideva ohutuse.*

B. **Ärge hooldage kahjustatud akupakke.** *Akupakke tohivad hooldada ainult tootja või volitatud teenusepakkujad.*

Muruniiduki ohutushoiatused

A. Ärge kasutage muruniidukit rasketes ilmastikuoludes, eriti kui on äikeseoht. Nii vähendate välgutabamuse ohtu.

B. Kontrollige niidetavat ala metsloomade suhtes. Muruniiduk võib kasutamise ajal metsloomi vigastada.

C. Kontrollige hoolikalt ala, kus kavatsete niidukit kasutada, ja eemaldage kõik kivid, pulgad, juhtmed, luud ja muud võõrkehad. Eemale paiskuvad objektid võivad põhjustada kehavigastusi.

D. Enne muruniiduki kasutamist kontrollige alati visuaalselt, et tera ja terakoost poleks kulunud ega kahjustatud. Kulunud või kahjustatud osad suurendavad vigastuste ohtu.

E. Ärge eemaldage ühtegi kaitsepiiret. Kaitsepiirded peavad olema töökorras ja korralikult paigaldatud. Kaitse, mis on lahtine, kahjustatud või ei tööta nõuetekohaselt, võib põhjustada kehavigastusi.

F. Hoidke jahutusõhu sisselaskeavad prahist puhtana. Ummistunud õhu sisselaskeavad ja praht võivad põhjustada ülekuumenemist või tulekahju tekkimise ohtu.

G. Ärge kasutage niidukit kallakutel ega järskudel nõlvadel. Nii vähendate juhitavuse kaotamise, libisemise ja kukkumise ohtu, mis võib põhjustada kehavigastusi.

H. Niiduki kasutamisel kandke alati pikki pükse. Katmata nahk suurendab eemale paiskuvate objektide põhjustatud vigastuste ohtu.

I. Kallakutel töötades liikuge alati üles või alla, mitte kunagi risti, ja olge suuna muutmisel äärmiselt ettevaatlik. See vähendab juhitavuse kaotamise, libisemise ja kukkumise ohtu, mis võib põhjustada kehavigastusi.

J. Ärge puudutage lõiketerasid ega muid ohtlikke liikuvaid osi, kui need veel liiguvad. See vähendab liikuvatest osadest lähtuvate vigastuste ohtu.

K. Enne kinni jäänud materjali eemaldamist või niiduki puhastamist lülitage kõik süütelülitid välja ja eemaldage süütevõti. Niiduki ootamatu käivitumine võib põhjustada raskeid kehavigastusi.

L. Kui masin läheb mis tahes eseme vastu või hakkab vibreerima, lülitage muruniiduk kohe välja, eemaldage süütevõti (kui on varustuses) ja oodake, kuni kõik liikuvad osad seiskuvad,

enne kui hakkate masinat võimalike kahjustuste suhtes kontrollima. Enne tööde jätkamist tehke kõik vajalikud parandustööd.

M. Enne muruniiduki hoiule panemist puhastage lõikeseade, juhthoovad, murukoguja ja mootor murust ja prahist, et vältida võimaliku tulekahju tekkimise ohtu.

N. Optimaalse jõudluse tagamiseks kasutage ainult Toro originaalvaruosi ja lisaseadmeid. Teiste tootjate varuosad ja lisaseadmed võivad olla ohtlikud ning nende kasutamine võib tühistada garantii kehtivuse.

O. Asendage kulunud või vigastatud lõiketerad ja poldid tasakaalu säilitamiseks tervikkomplektina.

P. Mitmeteraliste masinate puhul olge ettevaatlik, kuna ühe tera pöörlemine võib põhjustada ka teiste terade pöörlemist.

Q. Ärge pange käsi ega jalgu masina liikuvate osade lähedusse.

R. Enne juhikohalt lahkumist lülitage muruniiduk välja, eemaldage süütevõti ja oodake, kuni kõik liikuvad osad on seisma jäänud. Enne seadistamist, hooldamist, puhastamist või hoiustamist laske masinal jahtuda.

S. Vältige niitmist märjal murul või vihmaga. See võib suurendada elektrilöögi ohtu.

Toro täiendav ohutus

Üldine ohutus

Toode võib käe või jala amputeerida ja objekte hooga üles paisata. Raskete vigastuste vältimiseks jälgige alati kõiki ohutusjuhiseid.

- Ärge lubage lastel ega koolitamata inimestel masinat kasutada ega hooldada. Lubage masinat kasutada või hooldada vaid vastutustundlikel, koolitatud, juhistega kursis ja füüsiliselt selleks võimelistel inimestel. Kohalikud eeskirjad võivad piirata kasutaja vanust.
- Ärge kasutage masinat laskumiste, kraavide, vallide, vee või muude ohtude läheduses ega kallakutel, mis on suuremad kui 12°.

Ohutusteave enne kasutamist

- Tutvuge seadmete ja juhtelementide ohutu kasutamise ning ohutussiltidega.
- Kontrollige, kas operaatori kohaloleku juhtseadised, ohutuslülitid ja kaitsepiirded on kinnitatud ja töötavad korralikult. Ärge kasutage masinat, kui need ei ole töökorras.
- Enne niitma asumist kontrollige masinat veendumaks, et lõikekoostud töötavad korralikult.
- Hinnake maastikku, et määrata kindlaks seadmed ja tarvikud, mis on vajalikud masina nõuetekohaseks ja ohutuks kasutamiseks.
- Ärge sõidutage reisijaid.

Ohutusteave kasutamise ajal

- Kasutaja/operaator võib ära hoida õnnetusi ja vastutab nende eest, mis võivad tekitada kehavigastusi või põhjustada varakahju.
- Hoidke käed ja jalad lõikeosadest eemale. Hoiduge väljaviskeavast eemale.
- Ärge niitke ülestõstetud, eemaldatud või muudetud väljaviskedeflektoriga, välja arvatud juhul, kui muru kogumissüsteem või multšimiskomplekt on paigas ja töötab nõuetekohaselt.
- Enne tagurdamist vaadake alati enda taha ja alla.
- Olge nähtavust piiravatele pimenurkadele, põõsastele, puudele või muudele objektidele lähenedes eriti ettevaatlik.
- Peatage terad, kui te ei niida.
- Vähendage kiirust masinaga pööramisel ning olge tänavate ja kõnniteede ületamisel ettevaatlik. Andke alati teed.
- Enne juhikohalt lahkumist tehke järgmist.
  - Parkige masin tasasele pinnasele.
  - Vabastage terade juhtlüliti.
  - Rakendage seisupidur.
  - Lülitage masin välja ja eemaldage süütevõti.
  - Oodake, kuni kõik liikuvad osad peatuvad.
- Ärge jätke töötavat masinat valveta.
- Olge teadlik niiduki väljastussuunast ja suunake väljastus teistest eemale. Vältige materjali väljastamist vastu seina või takistust, kuna materjal võib teie suunas tagasi põrgata.
- Ületades pindu, millel ei kasva muru, ja transportides niidukit niidetavale alale ja sealt ära, peatage terad, aeglustage kiirust ja olge ettevaatlik.
- Masin ja niitmine meelitavad sageli lapsi ligi. Ärge kunagi eeldage, et lapsed püsivad seal, kus te neid viimati nägite.
- Hoidke lapsed niitmisalast eemale ja teise vastutava täiskasvanu, mitte masina operaatori, tähelepaneliku hoole all.
- Juhul kui tööpiirkonda satuvad lapsed, olge valvas ja lülitage masin välja.
- Enne tagurdamist või suuna muutmist vaadake laste märkamiseks enda taha, alla ja külgedele.
- Ärge lapsi sõidutage; isegi mitte seisatud teradega. Lapsed võivad kas maha kukkuda ja raskelt viga saada või masina ohutut töötamist segada. Lapsed, keda on varasemalt sõidutatud, võivad

veel üheks sõiduks ootamatult tööalasse ilmuda ja te võite neist masinaga üle sõita või üle tagurdada.

- Olge tarvikute kasutamisel äärmiselt ettevaatlik. Need võivad masina stabiilsust muuta.
- Ärge üritage masinat jalga vastu maad toetades stabiliseerida.

Ohutusteave kallakutel töötades

- Kallakud on ühed peamised juhitavuse kaotamise ja ümbermineku põhjused, mis võivad tekitada raskeid või eluohtlikke vigastusi. Operaator vastutab seadme ohutu kasutamise eest kallakutel. Masina kasutamisel mis tahes kallakul tuleb olla äärmiselt ettevaatlik. Enne masina kallakul kasutamist tehke järgmist:
  - Vaadake läbi juhendis ja masinal olevad kallakuga seotud juhised ning mõistke neid.
  - Kasutage kaldenurga näidikut, et määrata kindlaks tööala kallaku ligikaudne nurk.
  - Ärge kunagi kasutage masinat kallakutel, mis on suurem kui 12°.
  - Hinnake kohapealseid tingimusi, et teha kindlaks, kas kallak on masinaga töötamiseks ohutu. Lähtuge hindamise käigus mõistlikkusest ja heast otsustusvõimest. Maastiku muutused, näiteks niiskus, võivad kiiresti mõjutada masina tööd kallakul.
- Tuvastage kallaku põhjas leiduda võivad ohud. Ärge kasutage masinat laskumiste, kraavide, vallide, vee või muude ohtude läheduses. Kui ratas läheb üle serva või kui serv kokku vajub, võib masin ootamatult ümber minna. Hoidke ohutut kaugust (kahekordne masina laius) masina ja mis tahes ohu vahel. Neis kohtades muru niitmiseks kasutage lükatavat masinat või käsitrimmerit.

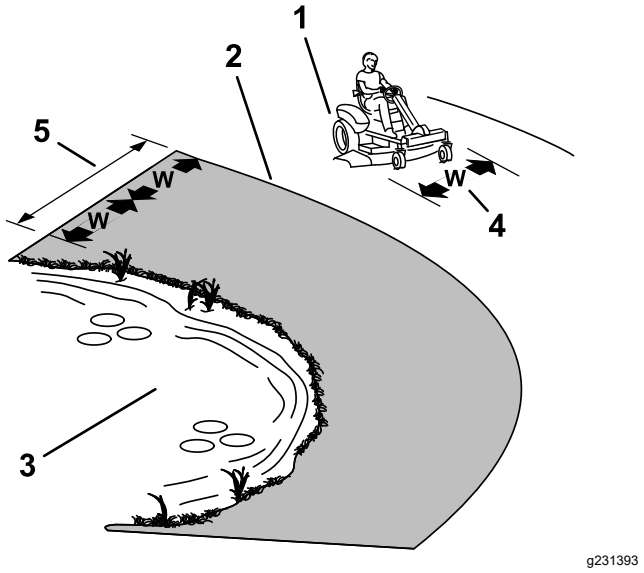

Joonis 3

1. Ohutu ala – kasutage niidukit siin juhul, kui kallak on alla 12° või tasapinnaline.
2. Ohuala – kallakutel, mis on suuremad kui 12°, ning laskumiste ja vee läheduses lükatavat muruniidukit ja/või trimmerit.
3. Vesi
4. W = masina laius
5. Hoidke ohutut kaugust (kahekordne masina laius) masina ja mis tahes ohu vahel.

- Kallakutel sõitke üles või alla, mitte risti. Olge kallakutel suuna muutmisel äärmiselt tähelepanelik.
- Vältige masina käivitamist, seiskamist või pööramist kallakutel. Vältige kiiruse või suuna ootamatut muutmist; pöörake aeglaselt ja järk-järgult.
- Kui masin mäkke sõites seiskub, peatage terad ja tagurdage aeglaselt kallakust alla.
- Ärge kasutage masinat mingil juhul olukordades, kus veojõud, juhtimine või stabiilsus on kahtluse all. Olge teadlik sellest, et masinaga töötamine märjal murul, kallakuga risti või allamäge suunal võib tuua kaasa masina veojõu kadumise. Veorataste veojõu kadumise tulemuseks võib olla libisemine ja pidurdamise ning juhtimise kadumine. Masin võib libiseda isegi siis, kui veorattad on seiskunud.
- Eemaldage või märgistage takistused, näiteks kraavid, augud, rööpad, konarused, kivid või muud varjatud ohud. Kõrge rohu sees võivad olla peidus takistused. Masin võib ebaühtlasel maastikul ümber kukkuda.
- Kallakutel töötades hoidke korpus võimaluse korral maapinnani alla lastuna. Korpuse tõstmine kallakutel töötamise ajal võib tuua kaasa masina ebastabiilseks muutumise.

Ohutusteave pärast kasutamist

Enne masina hoiundamist või transportimist eemaldage süütevõti.

Aku ja akulaadija ohutusteave

Üldine ohutus

- Kasutage aku laadimiseks ainult kaasasolevat toitejuhet.
- Enne akulaadija kasutamist kontrollige vooluvõrgu toitepinge sobivust.
- Kui ühendate akulaadija vooluvõrguga väljaspool USA-d, kasutage vajaduse korral pistikupesa jaoks sobivat pistikuadapterit.
- Ärge laadige masinat vihma korral või märgades tingimustes.
- Kui kasutate lisaseadet, mida Toro ei soovita ega müü, võib esineda tule-, elektrilöögi- või vigastusoht.
- Aku plahvatusohu vähendamiseks järgige neid suuniseid ja kõigi muude seadmete juhendeid, mida kavatsete akulaadija läheduses kasutada.
- Ärge avage akusid.
- Aku lekete korral vältige kokkupuudet akuvedelikuga. Kui see kogemata siiski juhtub, loputage veega ja pöörduge arsti poole. Akuvedelik võib põhjustada ärritust või põletusi.
- Aku hooldamiseks või asendamiseks võtke ühendust Toro volitatud edasimüüjaga.

Väljaõpe

Ärge lubage lastel või väljaõppeta isikutel masinat kasutada ega laadida. Kohalikud eeskirjad võivad piirata kasutaja vanust. Omanik vastutab kõigi operaatorite ja mehaanikute väljaõppe eest.

Ettevalmistus

- Hoidke kõrvalised isikud ja lapsed laadimise ajal eemale.
- Enne laadimist lülitage masin välja ja oodake, kuni masin on täielikult pingestamata. Kui te seda ei tee, võib tekkida kaarleek.
- Lugege ja järgige kõiki laadimise ettevaatusabinõusid.
- Kasutage ainult Toro heaks kiidetud toitejuhet.

Kasutamine

- Enne akude laadimist lugege läbi laadimisjuhised ja mõistke neid. Akude laadimisel järgige ka järgnevaid ettevaatusabinõusid:
  - enne laadija vooluvõrku ühendamist lülitage masin välja.
  - Kasutage akude laadimiseks ainult masinaga kaasasolevat akulaadijat.
  - Laadige akut avatud ja hea ventilatsiooniga kohas, kus ei esine sädeme- või leegiohtu. Eemaldage laadija enne aku ühendamist või lahtiühendamist vooluvõrgust. Kandke kaitseriietust ja kasutage isoleeritud tööriistu.
  - Ärge kunagi laadige kahjustatud või külmunud akut.
  - Sädemete tekkimise vältimiseks lahutage toitejuhe esmalt laadimispesast, seejärel masinalt.
  - Kui aku laadimise ajal kuumeneb, hakkab see eraldama suures koguses gaase või paiskab elektrolüüti; lahutage laadija toitejuhe kohe pistikupesast. Laske masin enne uuesti kasutamist volitatud hooldusfirmal üle kontrollida.
- Ärge kuritarvitage toitejuhet ega tõmmake seda laadimispesast eemaldamiseks kaablist. Hoidke kaabel soojusallikatest, õlist ja teravatest servadest eemale.
- Ühendage laadija otse maandusega pistikupesaga. Ärge ühendage laadijat maanduseta pistikupesaga, isegi kui kasutate adapterit.
- Ärge tehke kaasasolevale kaablile või pistikule muudatusi.
- Kasutage sobivat pikendusjuhet.
- Kui toitekaabel on vooluvõrku ühendatud ja saab kahjustada, eemaldage see pistikupesast ja võtke selle asendamiseks ühendust Toro volitatud edasimüüjaga.
- Eemaldage laadija pistikupesast, kui te seda ei kasuta, teisaldate selle teise kohta või enne selle hooldamist.

Hooldus ja hoiustamine

- Enne laadija hooldamist või puhastamist lahutage toitekaabel pistikupesast, et vähendada elektrilöögiohtu.
- Ärge laadige akusid masina hoolduse ajal.
- Akude eemaldamisel või paigaldamisel ärge laske klemmidel puutuda kokku ühegi masina metallosaga.
- Akude kaitsmiseks ja kinnitamiseks hoidke aku kinnitusklambreid alati paigas.
- Ärge kasutage kahjustatud laadijat või toitejuhet; viige see Toro volitatud edasimüüja juurde.
- Tuleohu vähendamiseks hoidke akud ja mootori piirkond puhtana liigsest rasvast, lehtedest, murust ja mustusest.

- Ärge laadige kahjustatud toitejuhtme või pistikuga. Vahetage kahjustatud toitejuhe või pistik kohe välja.
- Hooldage ohutus- ja teabesilte või asendage need vastavalt vajadusele.
- Hoidke masinat siseruumides kuivas turvalises kohas, mis on kaitstud kõrvaliste isikute eest.

Hoolduse ohutusteave

- Kui jätate süütevõtme süütelukku, võib keegi kogemata masina käivitada ja teile või kõrvalistele isikutele raskeid vigastusi tekitada. Enne hoolduse tegemist eemaldage võti süütelülitist.
- Enne juhikohalt lahkumist tehke järgmist.
  - Parkige masin tasasele pinnasele.
  - Vabastage hoovad.
  - Rakendage seisupidur.
  - Lülitage masin välja ja eemaldage süütevõti.
  - Laske masina osadel enne hooldust jahtuda.
- Ärge lubage väljaõppeta isikul masinat hooldada.
- Vabastage pingestatud komponendid ettevaatlikult pinge alt.
- Kontrollige regulaarselt seisupidur toimimist. Vajaduse korral reguleerige ja hooldage.
- Ärge kunagi tehke muudatusi ohutusseadmetele. Kontrollige nende nõuetekohast toimimist regulaarselt.
- Ärge jääge toestamisel lootma ainult mehaanilistele või hüdraulilistele tungraudadele. Kasutage masina tõstmiseks piisavate näitajatega tugipukke.
- Hoidke kõik osad, eelkõige terade kinnitused, heas töökorras ja korralikult kinnitatud. Asendage kõik kulunud või kahjustatud sildid.
- Enne masina remontimist lahutage aku. Esmalt lahutage miinusklemm ja seejärel plussklemm. Ühendage esmalt plussklemm ja seejärel miinusklemm.
- Kontrollige terasid regulaarselt kulumise ja kahjustuste suhtes.
- Olge terasid kontrollides tähelepanelik. Mähkige midagi ümber terade või kandke kindaid; olge terasid hooldades ettevaatlik. Kahjustatud terasid võib ainult asendada. Ärge neid kunagi sirgendage või keevitage.

Hoiustamise ohutusteave

- Enne juhikohalt lahkumist lülitage masin välja, eemaldage süütevõti ja oodake, kuni kõik liikuvad osad on seisma jäänud. Enne seadistamist, hooldamist, puhastamist või hoiustamist laske masinal jahtuda.
- Ärge hoidke masinat kohas, kus esineb lahtist leeki, sädemeid või süüteleeki, näiteks veeboileril või muudel seadmetel.

Hoidke kõik hoiatused ja juhised hilisemaks vaatamiseks alles.

Kaldeindikaator

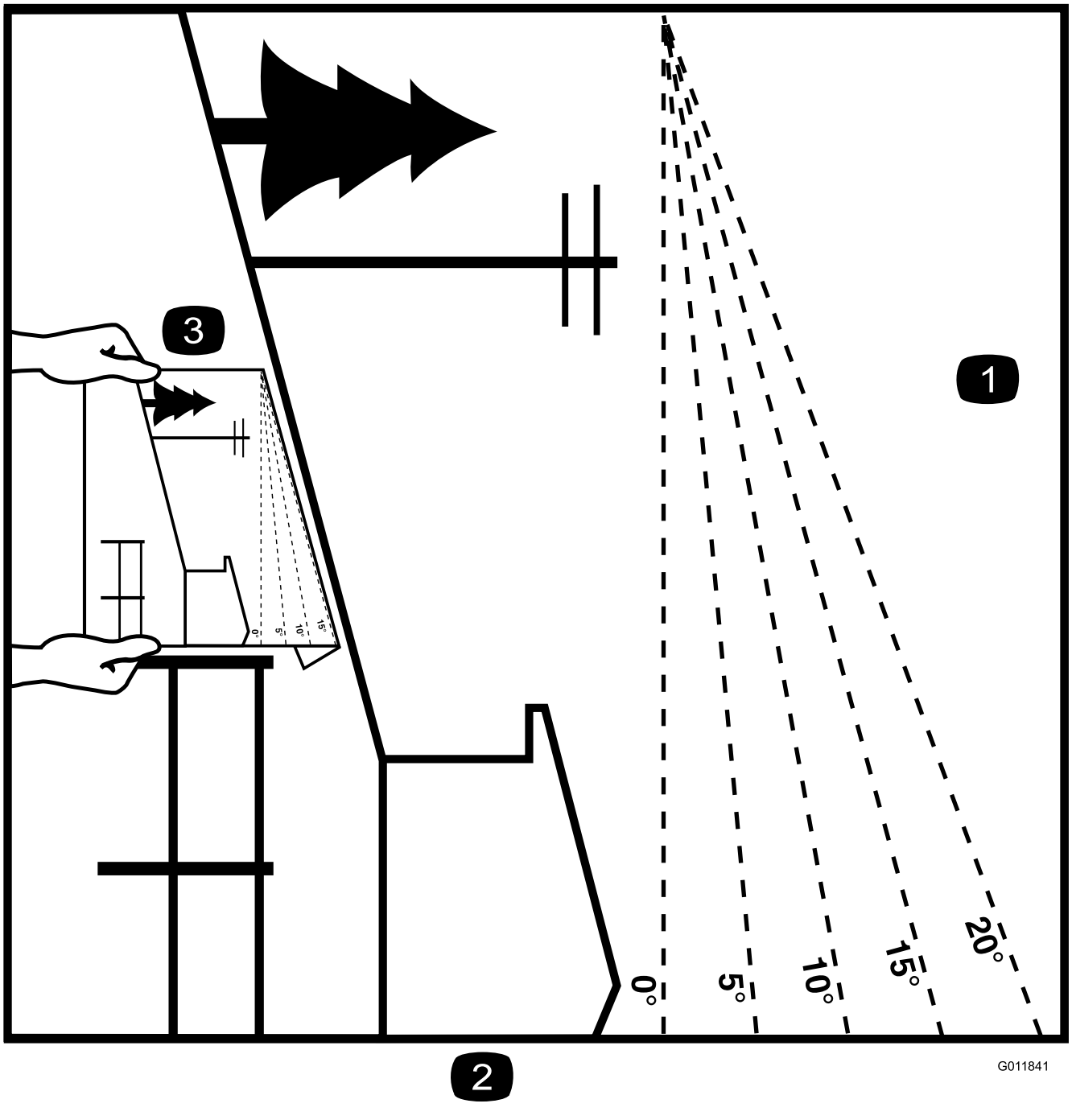

Joonis 4

Seda lehekülge võite isiklikuks kasutamiseks kopeerida.

1. Suurim kalle, mille juures masinaga töötada võite, on **12 kraadi**. Kasutage kallaku joonist, et küngaste kallak enne töötamist kindlaks määrata. **Ärge kasutage seda masinat kallakul, mis on suurem kui 12 kraadi.** Selle sobitamiseks soovitusliku kallakuga voltige mööda vastavat joont.
2. Joondage see serv mõne vertikaalse pinnaga (näiteks puu, hoone, aiaposti vms).
3. Näide sellest, kuidas volditud serva abil kallakut võrrelda.

Ohutus- ja juhendsildid

Ohutusmärgid ja juhised on kasutajale lihtsasti nähtavad ning asuvad iga võimaliku ohtliku koha lähedal. Asendage kõik kahjustatud või puuduvad märgised.

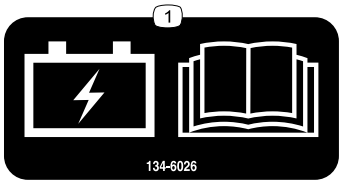

decal134-6026

134-6026

1. Aku laadimine; lugege *kasutusjuhendit*.

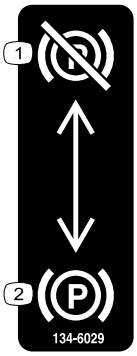

decal134-6029

134-6029

1. Seisupidur rakendamata
2. Seisupidur rakendatud

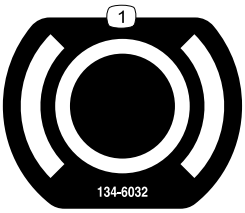

decal134-6032

134-6032

1. Pidur

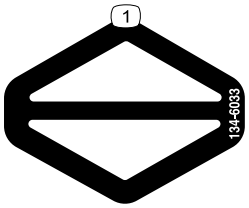

decal134-6033

134-6033

1. Käigujõud

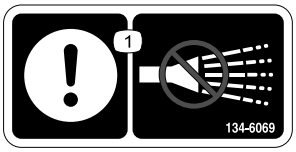

decal134-6069

134-6069

1. Tähelepanu! Mitte pihustada.

decal134-6070

134-6070

1. Akutoitel

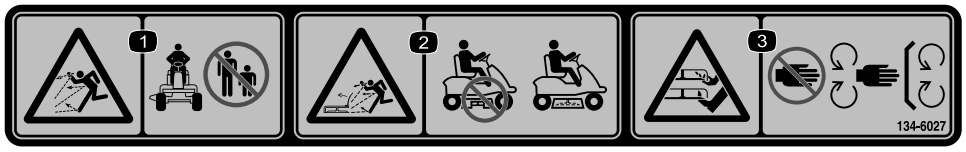

decal134-6027

134-6027

1. Väljaviskeoht; hoidke kõrvalseisjad masinast eemal.
2. Väljaviskeoht, deflektor üles tõstetud – ärge kasutage masinat avatud korpusega; kasutage deflektorit.
3. Käe lõikehaavade / maha lõikamise oht – niiduki tera; hoidke end liikuvatest osadest eemal; hoidke kõik kaitsepiirded ja katted paigas.

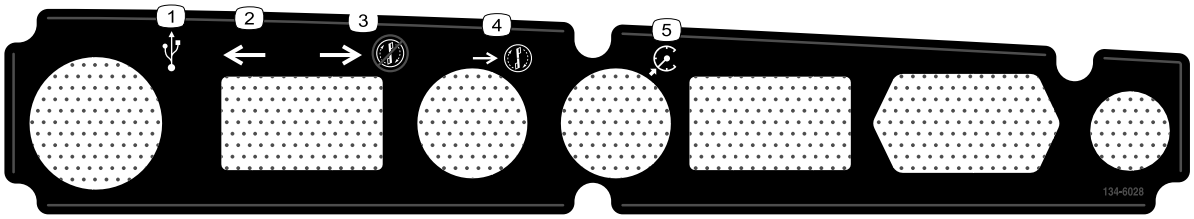

decal134-6028

134-6028

1. USB-port
2. Edasikäigu asend
3. Tagurdamine ilma niitmiseta
4. Tagurpidi niitmine
5. Kiirushoidik

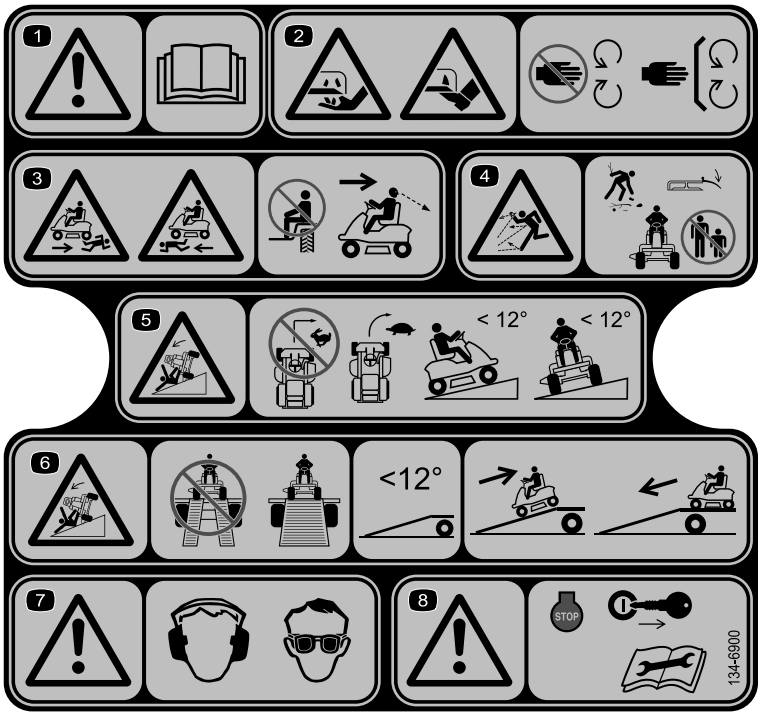

decal134-6900

134-6900

Märkus: See masin vastab tööstusharu standardsele stabiilsuskatsele staatiliste külg- ja pikisuunaliste katsete osas ja suurim soovituslik kalle on näidatud kleebisel. Vaadake läbi nii *kasutusjuhendis* leiduvad masinaga kalletel töötamise juhised kui ka olud, milles masinaga töötaksite, et teha kindlaks, kas võite masinaga neis oludes, sel päeval ja selles kohas töötada. Muudatused maastikus võivad tuua kaasa muudatusi masinaga kallakul töötamise tingimustes.

1. Hoiatus! Lugege kasutusjuhendit.
2. Käe lõikehaavade / maha lõikamise oht — niiduki tera; hoidke end liikuvatest osadest eemal; hoidke kõik kaitsepiirded ja katted paigas.
3. Ülesõitmise oht – ärge sõidutage reisijaid; tagurpidi niites vaadake enda taha.
4. Väljaviskeoht – enne töötamist eemaldage praht; hoidke deflektor paigal; hoidke kõrvalised isikud eemal.
5. Ümbermineku oht – ärge pöörake suurel kiirusel järsult; pööramisel sõitke aeglaselt; ärge kasutage kallakutel üle 12°.
6. Kaldteedega seotud oht – ärge kasutage haagisele laadides kaheosalisi kaldteid; kasutage ühte masina jaoks piisavalt laia kaldteed; kasutage kaldteed, mille kalle on alla 12°; masinat haagisele laadides sõitke kaldteest tagurpidi üles ja masinat maha laadides sõitke kaldteest alla suunaga edasi.
7. Ettevaatust! Kandke kuulmiskaitset ja kaitseprille.
8. Ettevaatust! Enne hooldustööde tegemist seisake mootor ja eemaldage süütevõti.

Paigaldus

1

Akude laadimine

Ühtegi osa pole vaja

Toiming

Vt jaotist Akude laadimine (lehekülg 24).

2

Väljaviskedeflektori paigaldamine

Ühtegi osa pole vaja

Toiming

Vt jaotist Muruniiduki seadistamine külgväljaviskele või multšimisele (lehekülg 16).

Seadme ülevaade

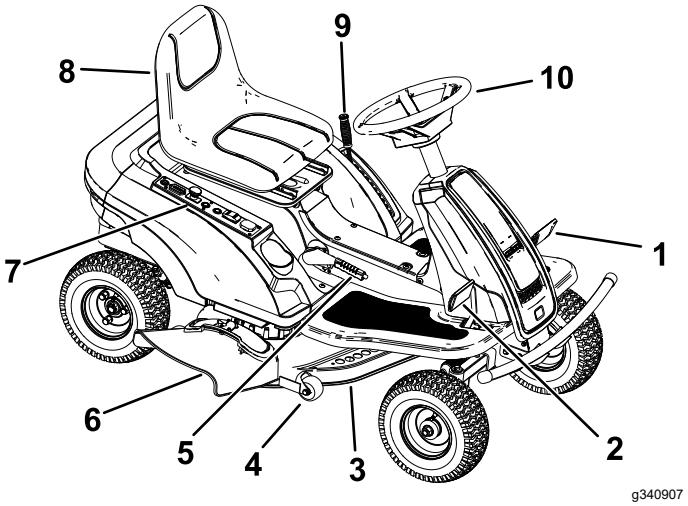

Joonis 5

1. Piduripedaal
2. Gaasipedaal
3. Niiduki korpus
4. Lõikekorpuse ratas
5. Seisupiduri hoob
6. Väljaviskedeflektor
7. Juhtpaneel
8. Juhiiste
9. Lõikekõrguse hoob
10. Rool

Juhtimisseadised

Tutvuge kõigi juhtseadistega enne mootori käivitamist ja masina kasutamist.

Juhtpaneel

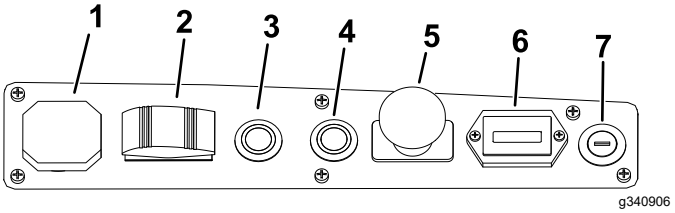

Joonis 6

1. USB-port
2. Sõidurežiimi lüliti
3. Tagurpidi niitmise rakendamise nupp
4. Kiirushoidiku rakendamise nupp
5. Terade juhtlüliti
6. Aku laetuse indikaator
7. Süütelukk

Süütelukk

Süütelukul on kaks asendit: „ON“ (sees) ja „OFF“ (väljas). Kasutage süütelukku masina käivitamiseks ja seiskamiseks.

Terade juhtlüliti (PTO)

Terade juhtlüliti, millele osutab jõuvõtuvõlli (PTO) sümbol, lülitab niiduki terade toite sisse ja välja.

Piduripedaal

Kasutage masina peatamiseks või aeglustamiseks piduripedaali.

Seisupiduri hoob

Masina juhusliku liikumahakkamise vältimiseks rakendage seisupidur iga kord, kui masina seiskate.

- Seisupiduri rakendamiseks tõmmake seisupiduri hoob üles.

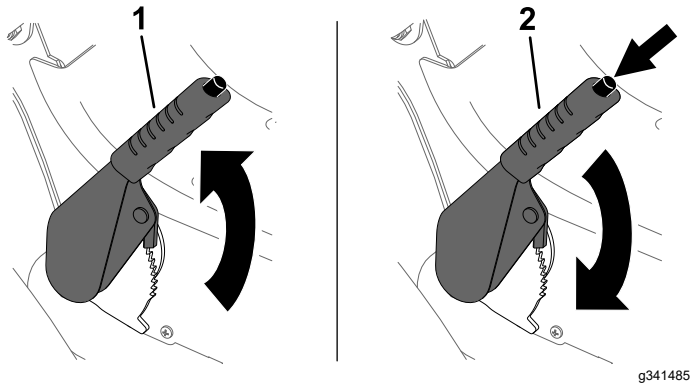

Joonis 7

1. Rakendage seisupidur.
2. Vabastage seisupidur.

- Seisupiduri vabastamiseks vajutage seisupiduri hooval olevat nuppu ja seejärel lükake seisupiduri hoob ette

Gaasipedaal

Masina sõidukiiruse muutmiseks kasutage gaasipedaali. Mida kõvemini pedaalile vajutate, seda kiiremini masin liigub.

Sõidurežiimi lüliti

Sõidurežiimi lülitil on kolm asendit: „FORWARD“ (edasi), „NEUTRAL“ (neutraal) ja „REVERSE“ (tagasi). Sõidurežiimi lüliti peab enne niiduki terade kasutamist olema edasikäigu asendis „FORWARD“.

Märkus: Kui sõidurežiimi lüliti on tagasikäigu asendis „REVERSE“, kostab helisignaal. Masin liigub tagasi edasiliikumisest poole aeglasemalt.

Tagurpidi niitmise rakendamise (RMO) nupp

Kasutage tagurpidi niitmise rakendamise (RMO) nuppu, et saaksite niidukiga tagurpidi sõites niiduki terad sisse lülitada.

Aktiveerige tagurpidi niitmise režiim järgmistel viisidel.

- Enne terade sisse lülitamist
  - Vajutage tagurpidi niitmise rakendamise nuppu, lülitage sisse niiduki terad ja seejärel liigutage sõidurežiimi lüliti tagasikäigu asendisse „REVERSE“.
  - Lülitage sisse niiduki terad, vajutage tagurpidi niitmise rakendamise nuppu, seejärel liigutage sõidurežiimi lüliti tagasikäigu asendisse „REVERSE“.
- Niitmine edasisuunas
  - Vajutage tagurpidi niitmise rakendamise nuppu, seejärel liigutage sõidurežiimi lüliti tagasikäigu asendisse „REVERSE“.
  - Liigutage sõidurežiimi lüliti tagasikäigu asendisse „REVERSE“, lülitage välja niiduki terad, vajutage tagurpidi niitmise rakendamise nuppu ning seejärel lülitage sisse niiduki terad.

Kiirushoidiku rakendamise (CCO) nupp

Kasutage kiirushoidikut (CCO), et hoida veokiirust ilma jalga pedaalil hoidmata.

Vajutage veojõupedaali soovitud kiiruseni, hoidke kiirushoidiku nuppu umbes kolm sekundit all ja vabastage pedaal.

Kiirushoidiku väljalülitamiseks vajutage gaasi- või piduripedaali.

Aku tühjenemise indikaator

Aku tühjenemise indikaator näitab akude järelejäänud laetust. Kui akud on täielikult laetud, süttivad kõik 10 indikaatorit, mis laadimise lõppedes kustuvad. Kui aku laetuse tase on madal, põlevad indikaatorid punaselt ja niiduki terad lülituvad automaatselt välja; sellisel juhul peate akusid laadima.

Märkus: Aku tühjenemise indikaator süttib ainult siis, kui operaator juhiistmel istub.

Lõikekõrguse hoob

Lõikekõrguse hooba kasutatakse ooteasendis korpuse langetamiseks ja tõstmiseks. Hoova alla (enda poole) tõmbamine tõstab lõikekorpuse maast üles ja hoova üles (endast eemale) lükkamine laseb lõikekorpuse alla maapinna suunas. Reguleerige lõikekõrgust ainult ajal, mil masin seisab.

Tehnilised andmed

Märkus: Spetsifikatsioone ja disaini võidakse muuta ilma eelneva teavitamiseta.

Lõikelaius	76 cm
Laius ilma deflektorita	80 cm
Pikkus	148 cm
Kaal	188 kg
Kõrgus	106 cm
Laadimisaeg	11 tundi

Tarvikud/lisaseadmed

Masinale on selle võimekuse suurendamiseks saadaval mitmeid Toro heakskiidetud tarvikuid ja lisaseadmeid. Heakskiidetud tarvikute ja lisaseadmete loendit küsige volitatud hooldusfirmast või ametlikult Toro edasimüüjalt või vaadake seda veebisaidil www.Toro.com.

Masina optimaalse jõudluse ja püsiva ohutuse tagamiseks kasutage ainult Toro originaalvaruosi ja lisaseadmeid. Teiste tootjate varuosad ja lisaseadmed võivad olla ohtlikud ning nende kasutamine võib tühistada garantii kehtivuse.

Kasutamine

Märkus: Masina vasaku ja parema poole tuvastamine tavalises tööasendis.

Enne kasutamist

Igapäevane hooldus

Tehke iga päev enne masina käivitamist igapäevased kasutuseelsed kontrolltoimingud, mis on loetletud jaotises Hooldus (lehekülg 22).

Turvalukustuse süsteemi kasutamine

⚠ HOIATUS

Kui turvalukustuse lülitid on lahutatud või kahjustatud, võib masin ootamatult tööle hakata ja kehavigastusi tekitada.

- **Ärge lukustuse lüliteid muutke.**
- **Kontrollige lukustuse lülitite toimimist iga päev ja vahetage kõik kahjustatud lülitid enne masina kasutamist välja.**

Turvalukustuse süsteemist arusaamine

Turvalukustuse süsteem on loodud masina käivitumist takistama; välja arvatud juhul, kui:

- terade juhtlüliti (PTO) on välja lülitatud;
- seisupidur on vabastatud;
- istute juhiistmel;
- sõidurežiimi lüliti on edasikäigu asendis „FORWARD“ või neutraalkäigu asendis „NEUTRAL“.

Peale selle takistab turvalukustuse süsteem niiduki terade sisselülitumist, kui sõidurežiimi lüliti pole edasikäigu asendis „FORWARD“.

Turvalukustuse süsteemi testimine

Kontrollige turvalukustuse süsteemi iga kord enne masina kasutamist. Kui turvalukustuse süsteem ei tööta allpool kirjeldatud viisil, laske see volitatud hooldusfirmal kohe remontida.

1. Istuge istmele, rakendage seisupidur, liigutage sõidurežiimi lüliti edasikäigu asendisse „FORWARD“ ning terade juhtlüliti väljalülitatud asendisse „OFF“. Keerake süütevõti sisselülitatud asendisse „ON“ ja masin annab

ühe helisignaali. Vajutage gaasipedaali; masin ei tohiks edasi liikuda. Keerake süütevõti väljalülitatud asendisse „OFF“.

2. Istuge istmele, vabastage seisupidur, liigutage sõidurežiimi lüliti edasikäigu asendisse „FORWARD“ ning terade juhtlüliti sisselülitatud asendisse „ON“. Keerake süütevõti sisselülitatud asendisse „ON“ ja masin annab 5 helisignaali. Vajutage gaasipedaali; masin ei tohiks edasi liikuda. Keerake süütevõti väljalülitatud asendisse „OFF“.
3. Istuge istmele, vabastage seisupidur, liigutage sõidurežiimi lüliti tagasikäigu asendisse „REVERSE“ ning terade juhtlüliti väljalülitatud asendisse „OFF“. Keerake süütevõti sisselülitatud asendisse „ON“ ja masin annab ühe helisignaali. Vajutage gaasipedaali; masin ei tohiks edasi liikuda. Keerake süütevõti väljalülitatud asendisse „OFF“.
4. Istuge istmele, vabastage seisupidur, liigutage sõidurežiimi lüliti vabakäigu asendisse „NEUTRAL“ ning terade juhtlüliti väljalülitatud asendisse „OFF“. Keerake süütevõti sisselülitatud asendisse „ON“ ja masin annab ühe helisignaali. Liigutage sõidurežiimi lüliti edasikäigu asendisse „FORWARD“. Vajutage gaasipedaali ja masin peaks edasi liikuma. Edasi sõites tõuske istmelt veidi püsti; masin peaks peatuma ja andma 5 korda helisignaali. Keerake süütevõti väljalülitatud asendisse „OFF“.
5. Istuge istmele, vabastage seisupidur, liigutage sõidurežiimi lüliti vabakäigu asendisse „NEUTRAL“ ning terade juhtlüliti väljalülitatud asendisse „OFF“. Keerake süütevõti sisselülitatud asendisse „ON“ ja masin annab ühe helisignaali. Lülitage sisse niiduki terad ja tõuske istmelt veidi püsti; niiduki terad peaksid välja lülituma ja masin peaks andma 5 korda helisignaali. Keerake süütevõti väljalülitatud asendisse „OFF“.
6. Istuge istmele, vabastage seisupidur, liigutage sõidurežiimi lüliti vabakäigu asendisse „NEUTRAL“ ning terade juhtlüliti väljalülitatud asendisse „OFF“. Keerake süütevõti sisselülitatud asendisse „ON“ ja masin annab ühe helisignaali. Liigutage sõidurežiimi lüliti edasikäigu asendisse „FORWARD“ ja lülitage sisse niiduki terad. Liigutage sõidurežiimi lüliti tagasikäigu asendisse „REVERSE“; niiduki terad peaksid välja lülituma. Keerake süütevõti väljalülitatud asendisse „OFF“.

Istme asendi muutmine

Istet saab ette- või tahapoole liigutada. Seadke iste asendisse, kus teil on masina üle parim kontroll ja kõige mugavam olla.

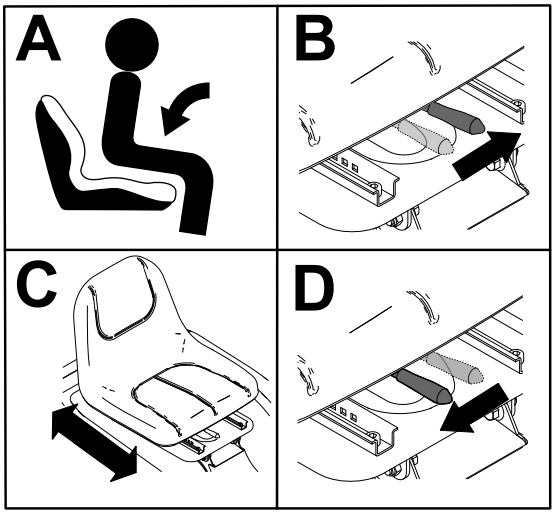

g341496

Joonis 8

Muruniiduki seadistamine külgväljaviskele või multšimisele

⚠ OHT

Paigaldamata väljaviskedeflektori, katte või murukoguja koostuta võite nii teie kui ka teised kokku puutuda teradega ja pihta saada eemale paiskuva prahiga. Kokkupuude pöörleva(te) lõiketera(de) või paiskuva prahiga võib põhjustada vigastusi või surma.

- **Ärge kunagi eemaldage niiduki korpuselt väljaviskedeflektorit, kuna see suunab materjali alla pinnasele. Kahjustatud väljaviskedeflektor tuleb kohe välja vahetada.**
- **Ärge kunagi pange käsi ega jalgu niiduki korpuse alla.**
- **Ärge kunagi püüdke väljaviskeala ega lõiketerasid puhastada ilma terade juhtlülitit esmalt väljalülitatud asendisse „OFF“ viimata, süütevõtit väljalülitatud asendisse „OFF“ keeramata ja süütelukust eemaldamata.**
- **Veenduge, et väljaviskedeflektor on langetatud asendis.**

1. Parkige masin tasasele pinnale, lülitage välja terade juhtlüliti ja rakendage seisupidur.
2. Lülitage masin välja ja eemaldage süütevõti.
3. Seadistage niiduk külgväljaviskele või multšimisele.
   - Külgväljaviskele seadistamiseks tehke järgmist.
     A. Vajutage multšimiskatte avamiseks hooba.

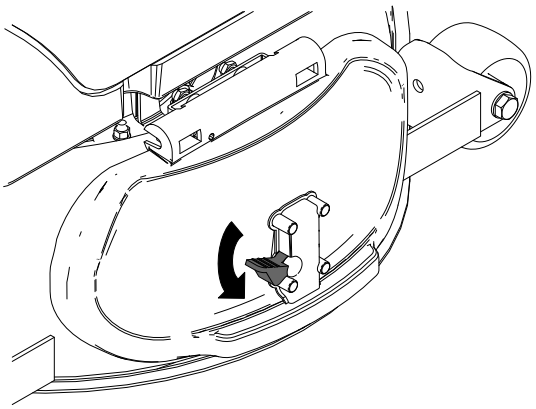

Joonis 9

B. Paigaldage väljaviskedeflektor katte alla nii, et deflektor oleks multšimiskatte tihvtide abil lukustatud.

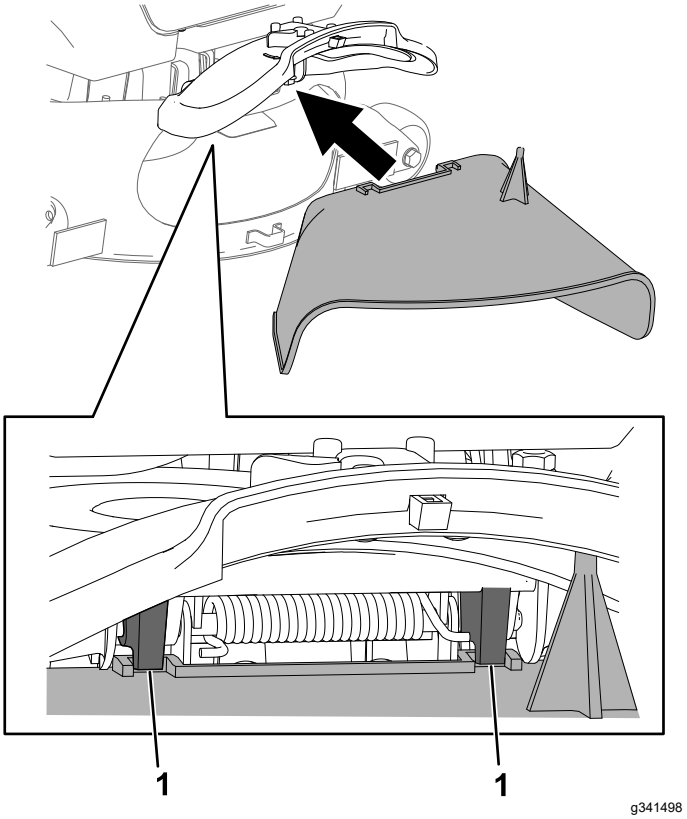

Joonis 10

1. Multšimiskatte tihvt

- Niiduki korpuse seadistamiseks multšimisele eemaldage deflektor ja sulgege multšimiskate.

  Märkus: Kate lukustub automaatselt, kui see on täielikult suletud.

Kasutamise ajal

Masina käivitamine

1. Istuge juhiistmele.
2. Vabastage seisupidur.
3. Veenduge, et terade juhtlüliti (PTO) on välja lülitatud.
4. Liigutage sõidurežiimi lüliti neutraalkäigu asendisse „NEUTRAL“.
5. Keerake süütevõti sisselülitatud asendisse „ON“.

Masinaga sõitmine

Märkus: Olge tagurdamisel ja keeramisel alati ettevaatlik.

1. Vabastage seisupidur.

2. Liigutage sõidurežiimi lüliti edasikäigu asendisse „FORWARD“ või tagasikäigu asendisse „REVERSE“.
3. Liikumise alustamiseks asetage jalg gaasipedaalile ja vajutage aeglaselt.

   Märkus: Mida kõvemini pedaalile vajutate, seda kiiremini masin liigub.
4. Masina peatamiseks või aeglustamiseks vabastage gaasipedaal ja vajutage aeglaselt piduripedaali.

   Märkus: Peatage masin enne sõidusuuna muutmist (edasi või tagasi).

Masina väljalülitamine

1. Parkige masin tasasele pinnasele.
2. Lülitage niiduki terad välja.
3. Rakendage seisupidur.
4. Keerake süütelukk VÄLJALÜLITATUD asendisse ja eemaldage süütevõti.

Terade juhtlüliti (PTO) kasutamine

Terade juhtlüliti (PTO) lülitab niiduki terad sisse ja välja.

Terade juhtlüliti (PTO) sisselülitamine

Veenduge, et sõidurežiimi lüliti on enne niiduki terade kasutamist edasikäigu asendis „FORWARD“. Tagurpidi niitmise kohta vt jaotist Tagurpidi niitmise rakendamise (RMO) nupp (lehekülg 14).

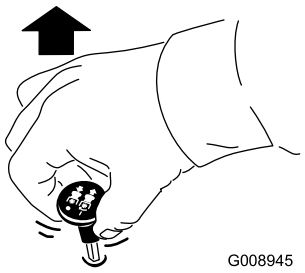

g008945

Joonis 11

Terade juhtlüliti (PTO) väljalülitamine

Märkus: Niiduki terad lülituvad automaatselt välja, kui masinat käitatakse tagurpidi (ilma tagurpidi niitmise nuppu kasutamata) või kui operaator istmelt lahkub.

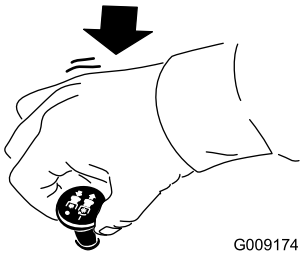

g009174

Joonis 12

Lõikekõrguse reguleerimine

Lõikekõrgust saab reguleerida vahemikus 25 mm kuni 104,7 mm. Tõmmake hooba paremale, viige see soovitud kõrgusele ja vabastage hoob pessa. Vaadake lõikekõrguse asendite tabelit.

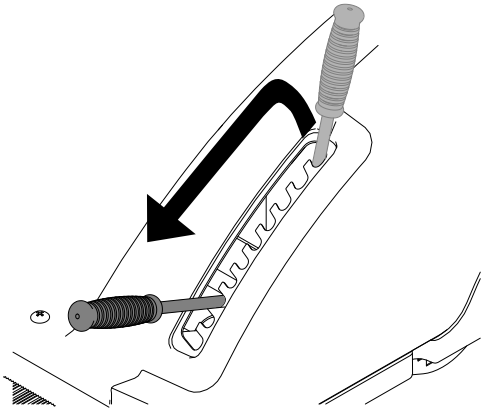

g343035

Joonis 13

Lõikekõrguse asend	Kõrgus
1	25 mm
2	31,8 mm
3	40,7 mm
4	51,2 mm
5	62,4 mm
6	73,4 mm
7	83,4 mm
8	91,9 mm
9	99 mm
10	104,7 mm

Kasutusnõuanded

Muru esimest korda niitmine

Tagamaks, et niiduki korpuse lõikekõrgus ei lõikaks ebaühtlaselt pinnalt liiga madalalt, niitke muru tavapärasest veidi kõrgemalt. Ent üldiselt on kõige parem kasutada varasemalt kasutatud lõikekõrgust. Kui muru on kõrgem kui 15 cm, on soovitatav niita kaks korda, et tagada niitmise vastuvõetav kvaliteet.

Rohuliblest kolmandiku lõikamine

Kõige parem on lõigata rohuliblest maha ainult umbes üks kolmandik või kuni 2,5 cm kõrgusest. Sellest rohkema niitmine pole soovitatav, välja arvatud juhul, kui muru on hõre või kui tegemist on hilissügisega, mil muru aeglasemalt kasvab.

Lõikesuuna vaheldumine

Selleks et hoida muru püstiselt kasvavana, vaheldage lõikesuunda. See aitab ka lõigatud muru hajutada ja seeläbi lagundamist ning väetamist parandada.

Õigete intervallidega niitmine

Erinevatel aastaaegadel kasvab muru erineva kiirusega. Sama lõikekõrguse säilitamiseks niitke muru varakevadel sagedamini. Kui muru kasvamise kiirus suve keskpaigas aeglustub, niitke harvemini. Kui te ei saa pikema aja jooksul muru niita, niitke muru esmalt suurema lõikekõrgusega ja seejärel kaks päeva hiljem uuesti väiksema kõrgusega.

Väiksema lõikekiiruse kasutamine

Niitmiskvaliteedi parandamiseks kasutage teatud oludes väiksemat kiirust.

Liiga madalalt lõikamise vältimine

Ebatasasel pinnasel niites suurendage liiga madalalt niitmise vältimiseks lõikekõrgust.

Masina peatamine

Kui peate masina edasisuunas liikumise niitmise ajal peatama, võivad teie murule suured murutükid kukkuda. Selle vältimiseks liikuge töötavate lõiketeradega eelnevalt lõigatud alale või peatage lõiketerad edasisuunas liikumise pealt.

Niiduki korpuse alumise külje puhtana hoidmine

Puhastage niiduki korpuse alumine külg pärast igat kasutamist lõigatud murust ja mustusest. Kui niiduki korpuse sisse koguneb muru ja mustust, muutub niitmiskvaliteet lõpuks ebarahuldavaks.

Tera(de) hooldamine

Hoidke tera(d) kogu niitmishooaja jooksul teravana, kuna terav tera lõikab puhtalt ilma rohuliblesid rebimata või hakkimata. Rebimine ja hakkimine muudavad muru servast pruuniks ning see aeglustab kasvu ja suurendab haiguste esinemise võimalust. Kontrollige niiduki terasid pärast igat kasutamist teravuse ja igasuguse kulumise osas. Viilige maha kõik täkked ja teritage terasid vastavalt vajadusele. Kui tera on kahjustatud või kulunud, asendage see kohe Toro originaal-varuteraga.

Pärast kasutamist

Masina transportimine

Kasutage masina transportimiseks suure jõudlusega haagist või veokit. Kasutage täislaiusega kaldteed. Veenduge, et haagisel või veokil oleksid kõik seadusega nõutud pidurid, tuled ja märgistused. Lugege hoolikalt kõiki ohutussuuniseid. Need teadmised võivad aidata teil vältida enda või kõrvalolijate vigastamist. Järgige haagisele ja masina kinnitamisele kehtivate nõuete osas kohalikke eeskirju.

⚠ HOIATUS

Sõitmine tänaval või teel ilma suunatuledeta, tuledeta, peegeldavate märgistusteta või aeglase sõiduki tunnusmärgita on ohtlik ja võib põhjustada kehavigastustega lõppevaid õnnetusi.

Ärge sõitke masinaga üldkasutataval tänaval või teel.

Haagise valimine

⚠ HOIATUS

Masina laadimine haagisele või veokile suurendab selle ümberminekuohtu ja võib tekitada raskeid või eluohtlikke vigastusi (Joonis 14).

- **Kasutage ainult täislaiuses kaldteed; ärge kasutage masina mõlema külje jaoks eraldi kaldteed.**
- **Ärge ületage 12-kraadist nurka kaldtee ja maapinna vahel või kaldtee ja haagise või veoki vahel.**
- **Veenduge, et kaldtee pikkus võrduks vähemalt neljakordse haagise või veoki platvormi kõrgusega maapinnast. See tagab, et kaldtee nurk ei ületa tasasel pinnal 12 kraadi.**

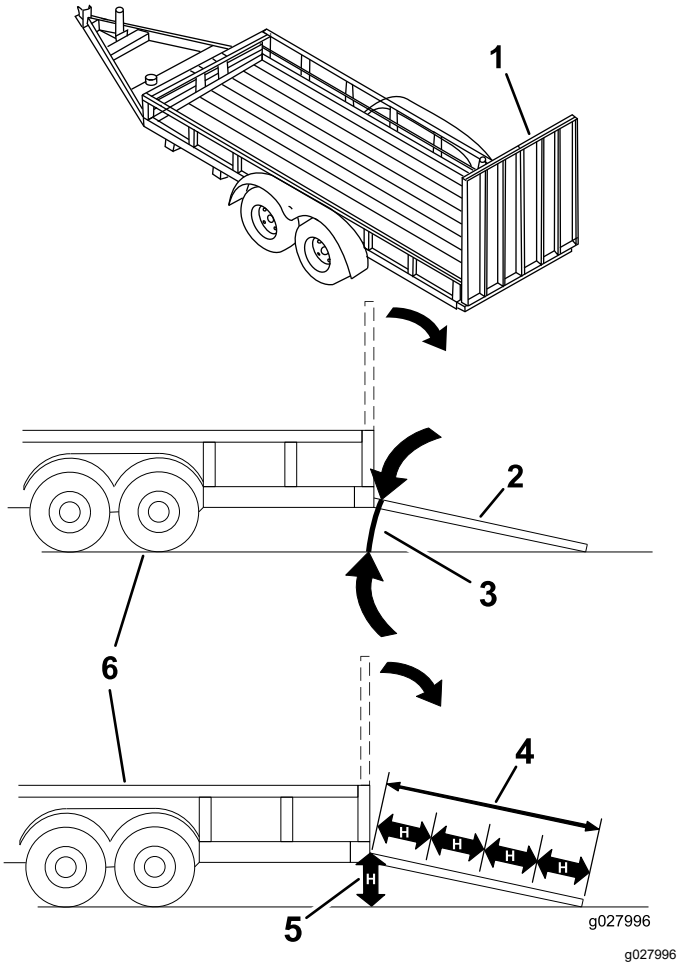

Joonis 14

1.	Täislaiuses kaldtee tõstetud asendis	4.	Kaldtee pikkus on võrdne vähemalt neljakordse haagise või veoki platvormi kõrgusega maapinnast
2.	Laadimisasendis olev täislaiuses kaldtee külgvaates	5.	H = haagise või veoki põhja kõrgus maapinnast
3.	Mitte üle 12 kraadi	6.	Haagis

Masina laadimine

⚠ HOIATUS

Masina laadimine haagisele või veokile suurendab selle ümberminekuohtu ja võib tekitada raskeid või eluohtlikke vigastusi.

- **Juhtige masinat kaldteel äärmiselt ettevaatlikult.**
- **Tagurdage masinaga kaldteedest üles ja sõitke edasisuunas kaldteedest alla.**
- **Vältige masinaga kaldteele sõitmisel järsku kiirendamist või aeglustamist, kuna selle tagajärjel võib masin kontrolli alt väljuda või ümber minna.**

1. Haagise kasutamisel ühendage see puksiirsõiduki külge ja kinnitage turvaketid.
2. Võimaluse korral ühendage haagise pidurid ja tuled.
3. Langetage kaldtee, veendudes, et kaldtee ja maapinna vaheline nurk ei ületa 12 kraadi (Joonis 14).
4. Tagurdage masinaga kaldteedest üles.

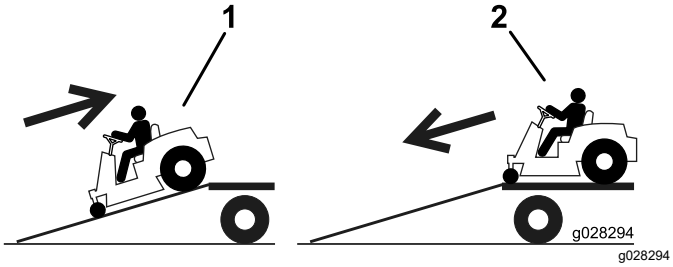

Joonis 15

1. Tagurdage masinaga kaldteedest üles.
2. Sõitke masinaga edasisuunas kaldteedest alla.

5. Lülitage masin välja, rakendage seisupidur ja eemaldage süütevõti.
6. Kinnitage masin esi- ja tagateljel rihmade, kettide, kaablite või köitega. Järgige masina kinnitamisele kehtivate nõuete osas kohalikke eeskirju.

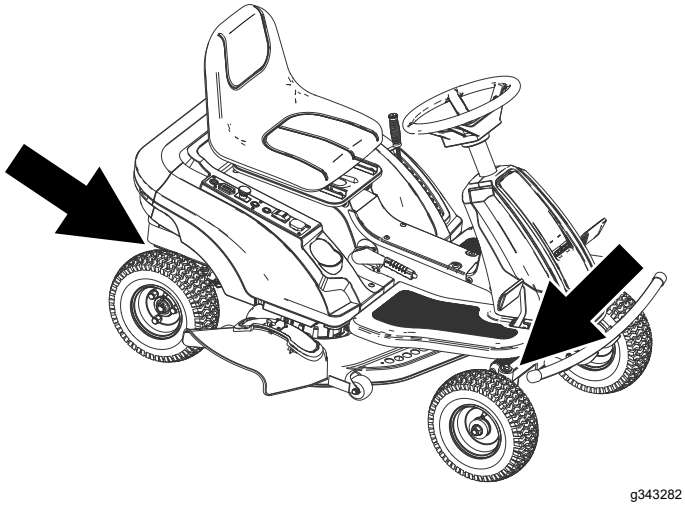

Joonis 16

1. Kinnituspunktid

Masina mahalaadimine

1. Langetage kaldtee, veendudes, et kaldtee ja maapinna vaheline nurk ei ületa 12 kraadi (Joonis 14).
2. Sõitke masinaga edasisuunas kaldteedest alla (Joonis 15).

Mittetöötava masina teisaldamine

Masin annab teile märku, kui aku laetuse tase on madal, et teil on piisavalt võimsust laadimiskohta jõudmiseks; vt jaotist Aku tühjenemise indikaator (lehekülg 14).

Juhul kui teil on vaja masinat pukseerida, vabastage seisupidur ja pukseerige masinat kõndimiskiirusel.

Hooldus

Märkus: Masina vasaku ja parema poole tuvastamine tavalises tööasendis.

Soovitatav hooldusgraafik

Hooldusintervallid	Hooldustoimingud
Enne iga kasutamist või iga päev	• Kontrollige turvalukustuse süsteemi. • Laadige akud. • Kontrollige terasid.
Pärast iga kasutamiskorda	• Puhastage niiduki korpus.
Iga 25 tunni järel	• Õlitage eesmiseid rattalaagreid. • Puhastage akud. • Kontrollige rehvirõhku.
Enne hoiulepanemist	• Enne hoiulepanemist teostage kõik eespool loetletud hooldustoimingud. • Värvige üle kõik kriibitud või katteta metallpinnad.
Kord kuus	• Kontrollige akut lekete suhtes.
Iga 2 kuu järel	• Laadige akusid, kui neid ei kasutata.

⚠ ETTEVAATUST!

Kui jätate süütevõtme süütelukku, võib keegi kogemata masina käivitada ja teile või kõrvalistele isikutele raskeid vigastusi tekitada.

Enne hoolduse tegemist seisake masin ja eemaldage süütevõti süütelukust.

Hoolduseelsed toimingud

Juurdepääs akudele

1. Parkige masin tasasele pinnale, lülitage välja terade juhtlüliti ja rakendage seisupidur.
2. Lülitage masin välja ja eemaldage süütevõti.
3. Kallutage istet ettepoole.

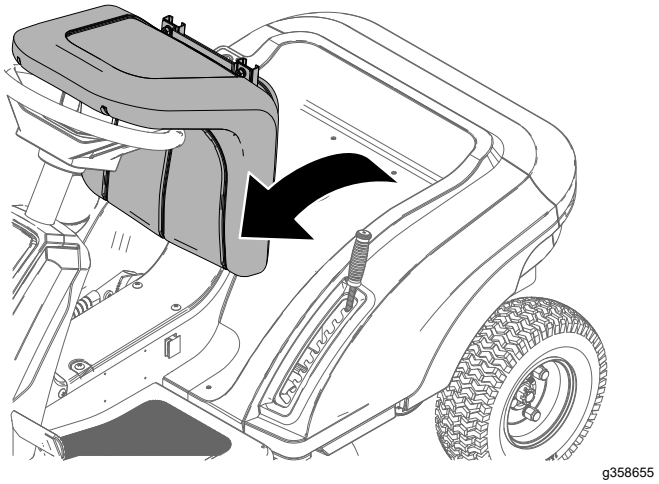

Joonis 17

4. Liigutage lõikekõrguse hoob keskasendisse ja eemaldage käepide.

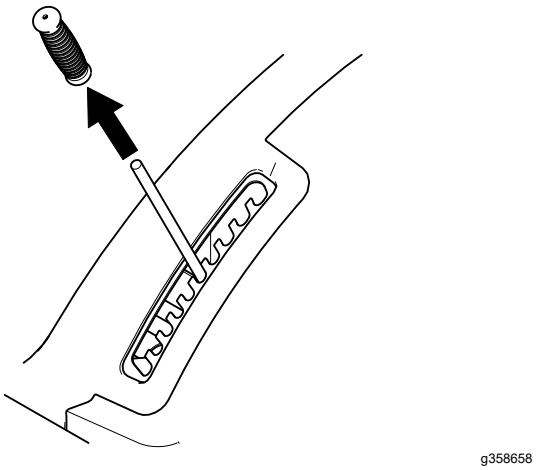

Joonis 18

5. Sisestage kaablikimbu pistikud juhtpaneelil olevasse avasse.
6. Eemaldage neli kruvi, mis hoiavad katet masina vasakul küljel. Tehke sama paremal küljel.

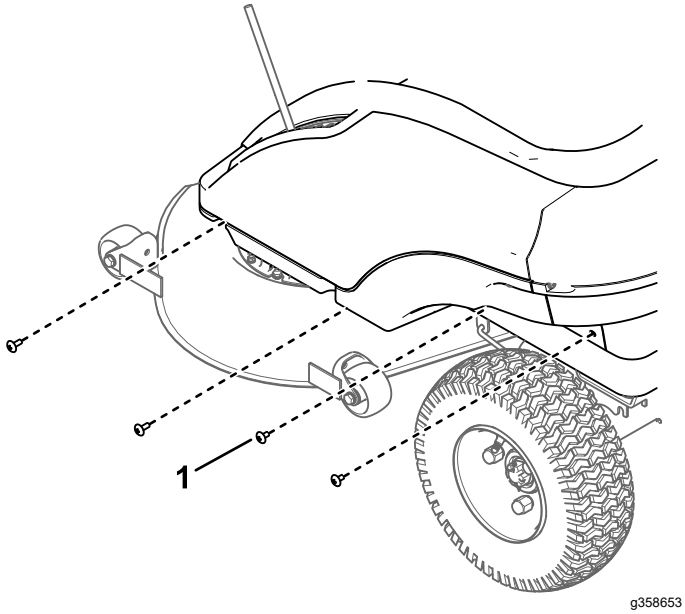

Joonis 19

1. Kuuskantpeaga kruvi (mõlemal küljel neli)

7. Eemaldage kattelt kolm tagumist kruvi.

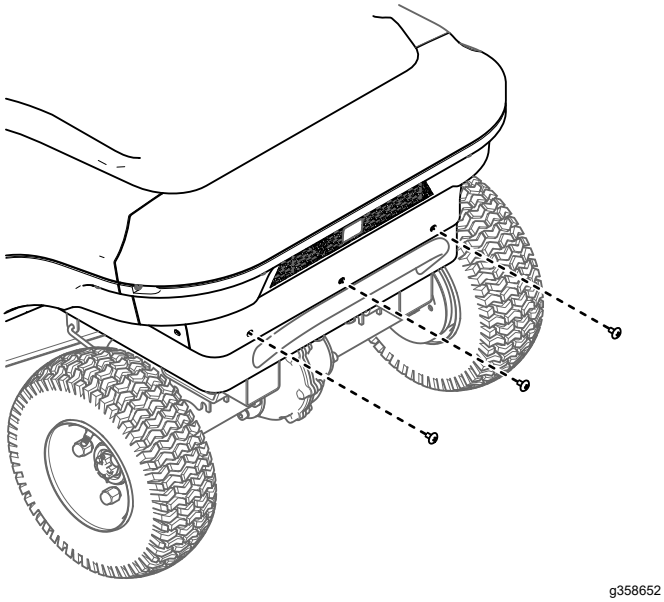

Joonis 20

8. Eemaldage kattelt neli pealmist kruvi.

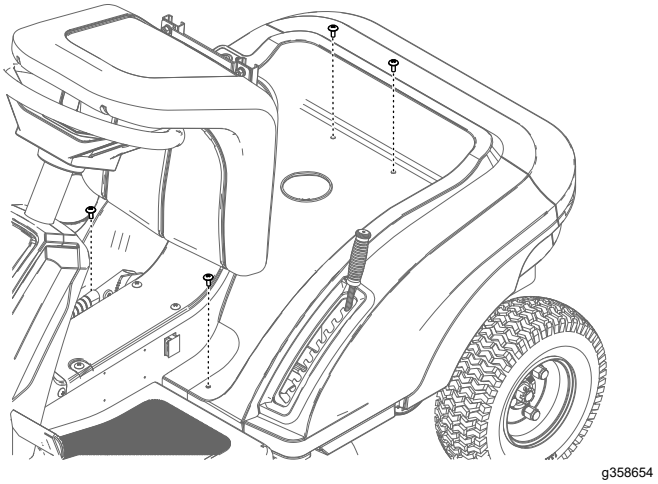

Joonis 21

9. Tõstke kate ettevaatlikult üles ja asetage see masina kõrvale.

   Märkus: Kaablikimpu pole vaja juhtseadiste küljest lahutada.

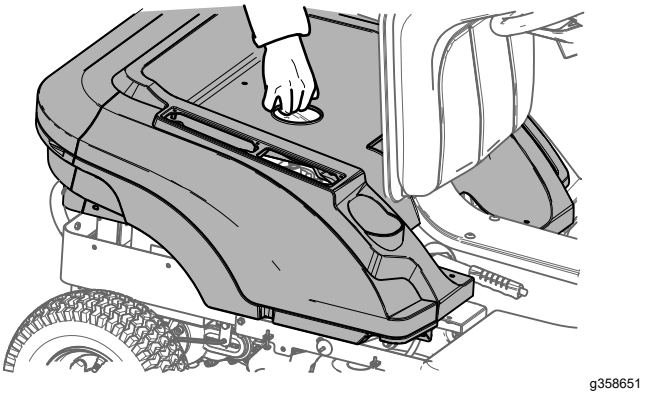

Joonis 22

10. Katte paigaldamiseks toimige vastupidises järjekorras.

Tähtis: **Pärast hooldust veenduge, et poleks avatud vooluahelaid ega lahtisi juhtmeid.**

Määrimine

Eesmiste rattalaagrite õlitamine

Teenindusvahemik: Iga 25 tunni järel

Määrde tüüp: üldotstarbeline määre

1. Parkige masin tasasele pinnale, lülitage välja terade juhtlüliti ja rakendage seisupidur.
2. Lülitage masin välja ja eemaldage süütevõti.
3. Puhastage määrdeniplid lapiga.

   Märkus: Kindlasti kraapige määrdeniplitelt maha kõik värvijäägid.
4. Ühendage määrdepüstol määrdenipliga.
5. Pumbake niplitesse määret, kuni seda hakkab laagritest väljuma.
6. Pühkige üleliigne määre ära.

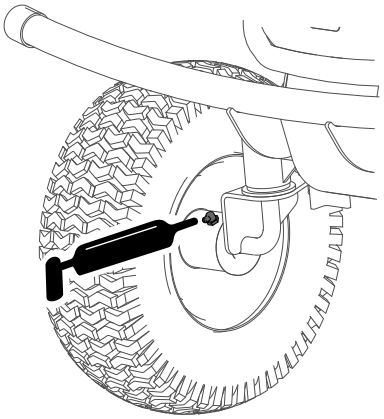

g343313

Joonis 23

Elektrisüsteemi hooldus

Akude hooldamine

Märkus: Tehases paigaldatud akud on hooldusvabad, see tähendab, et akud ei vaja hooldust.

⚠ HOIATUS

Aku klemmid või metallist tööriistad võivad masina metallist osadega kokku puutudes lühise tekitada ja sädemete teket põhjustada. Sädemed võivad põhjustada akugaaside plahvatamise, tuues kaasa kehavigastuse.

- **Aku eemaldamisel või paigaldamisel ärge laske klemmidel puutuda kokku masina ühegi metallosaga.**
- **Ärge laske metallist tööriistadel aku klemmide ja masina metallist osade vahel lühist tekitada.**
- **Akude hooldamisel kasutage isoleeritud tööriistu.**
- **Akude kaitsmiseks ja kinnitamiseks hoidke aku kinnitusklambreid alati paigas.**

⚠ OHT

Ärge puudutage mootori elektrilisi komponente ega kontakte.

Igasugune kokkupuude nende komponentide või kontaktidega võib põhjustada raskeid vigastusi või surma.

Akude puhastamine

Teenindusvahemik: Iga 25 tunni järel

1. Kontrollige, kas kõik akukorgid on tihedalt kinni.
2. Kasutage akude puhastamiseks paberrätikut.
3. Kui akuklemmid on korrodeerunud, puhastage need lahusega vahekorras neli osa vett ja üks osa söögisoodat. Samuti puhastage klemmid ja klambrid klemmide ja klambrite puhastamiseks mõeldud vahendiga.

   Märkus: Postidel ja klambritel peaks olema metalne läige.
4. Kandke peale kerge kiht Toro akuklemmi kaitsevahendit.

Akude laadimine

Teenindusvahemik: Enne iga kasutamist või iga päev

Akude maksimaalse tööea tagamiseks laske aku enne igat laadimist võimalikult tühjaks. Laadige akusid kohe pärast suuremat koormust. Akud hakkavad pärast mitme laadimis- ja tühjendamistsüklit elektrivoolu tõhusamalt salvestama.

Märkus: Tavaline laadimisaeg on umbes 11 tundi.

Tähtis: **Laadige akusid temperatuuril 0 °C kuni 40 °C.**

⚠ HOIATUS

Aku laadimisprotsess tekitab gaase, mis võivad plahvatada.

Ärge kunagi suitsetage akude läheduses ning hoidke akud sädemetest ja leekidest eemal.

1. Parkige masin tasasele pinnale hästi ventileeritud kohta sobiva pistikupesa lähedusse.
2. Lülitage välja terade juhtlüliti ja rakendage seisupidur.
3. Lülitage masin välja, eemaldage süütevõti ja oodake kõigi liikuvate osade peatumist, enne kui töötamiskohast lahkute.
4. Ühendage laadija laadimispessa ja keerake pistikut selle kinnitamiseks päripäeva (Joonis 24).

   Märkus: Laadimispistik sobitub masinaga ainult ühes asendis.

   Märkus: Veenduge, et laadija pinge vastaks kasutatava pistikupesa pingele.

   Märkus: Kui akulaadija on liiga kuum, ei pruugi see nõuetekohaselt laadida. Aku laadimine madalama temperatuuriga tingimustes võib oluliselt pikendada akude laadimiseks kuluvat aega.

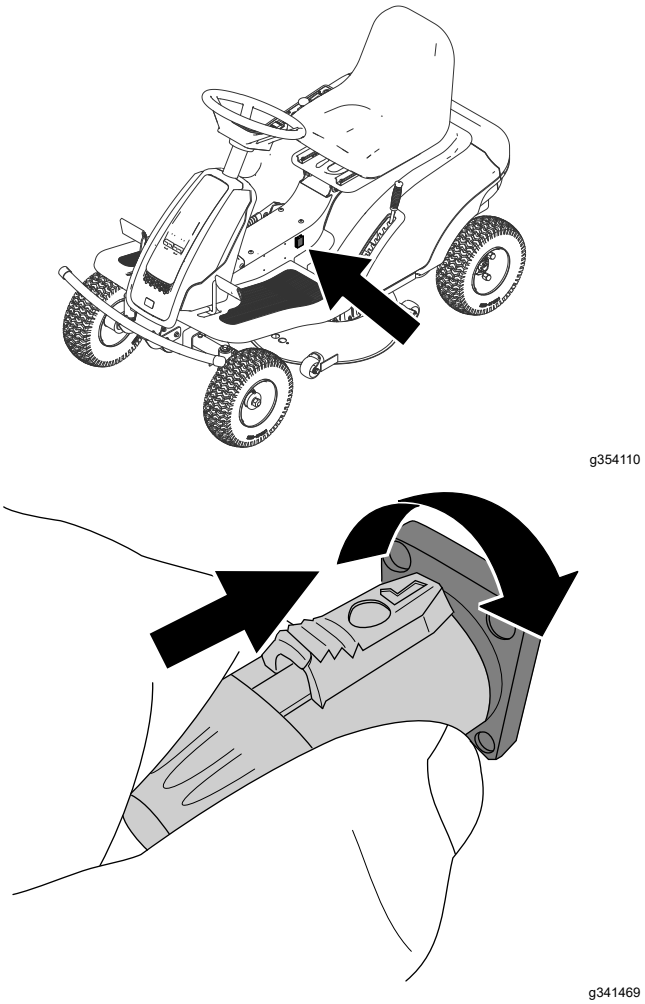

Joonis 24

5. Ühendage laadija toitejuhe pistikupessa.

   Märkus: Laadijal olev indikaator süttib punaselt näitamaks, et aku on laadijaga ühendatud.
6. Laske akul laadida.

   Märkus: Aku on täielikult laetud alles siis, kui laadija tuli muutub roheliseks.
7. Pärast laadimise lõppemist eemaldage toitejuhe pistikupesast.
8. Lükake pistiku nupp tagasi, keerake seda vastupäeva ja tõmmake pistik pistikupesast välja (Joonis 25).

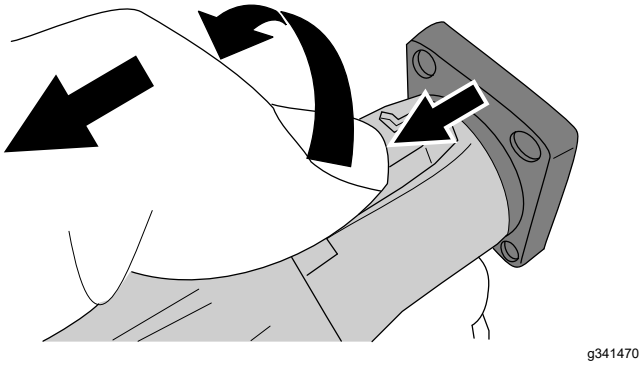

Joonis 25

Akude vahetamine

Akude vahetamiseks võtke ühendust volitatud hooldusfirmaga.

Ajamisüsteemi hooldus

Rehvirõhu kontrollimine

Teenindusvahemik: Iga 25 tunni järel—Kontrollige rehvirõhku.

Hoidke eesmiste ja tagumiste rehvide rõhk ettenähtud tasemel. Ebaühtlane rehvirõhk võib põhjustada ebaühtlast niitmist. Kontrollige rehvirõhku ventiilist. Rõhu kõige täpsema näidu saamiseks kontrollige rehve külmalt.

Täitke rehvid rõhuni 1,38 baari.

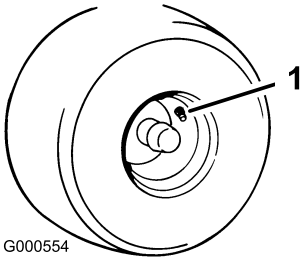

Joonis 26

1. Ventiil

Ülekandeõli lisamine

Õlitüüp: SAE 90 ülekandeõli

Käigukasti maht: 200 ml

Tagasilla käigukast ei vaja hooldust. Õlikao korral võib siiski lisada täiendavat õli.

1. Parkige masin tasasele pinnale, lülitage välja terade juhtlüliti ja rakendage seisupidur.
2. Lülitage masin välja ja eemaldage süütevõti.
3. Eemaldage kork käigukastist.

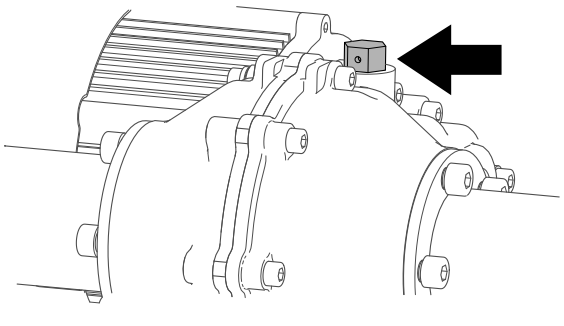

Joonis 27

4. Täitke käigukast õliga.
5. Pange kork tagasi.

Niiduki hooldus

Lõiketerade hooldamine

Niitmise kõrge kvaliteedi tagamiseks hoidke terad teravana. Mugava teritamise ja vahetamise tagamiseks hoidke varuterad käepärast.

Enne terade kontrollimist või hooldamist

1. Parkige masin tasasele pinnale, lülitage välja terade juhtlüliti ja rakendage seisupidur.
2. Lülitage masin välja ja eemaldage süütevõti.
3. Masina põhja alla ligi pääsemiseks tõstke masin maast üles. Toetage masin tugipukkidele.

⚠ HOIATUS

Mehaanilised või hüdraulilised tungrauad ei pruugi pakkuda piisavat tuge ja võivad seega raskeid vigastusi põhjustada.

Kasutage masina toetamiseks piisavate näitajatega tugipukke.

Terade kontrollimine

Teenindusvahemik: Enne iga kasutamist või iga päev

1. Vaadake üle lõikeservad (Joonis 28).
2. Kui servad pole teravad või kui neil on täkkeid, eemaldage tera ja teritage seda; vt jaotist Terade teritamine (lehekülg 28).
3. Kontrollige terasid, eelkõige kaardus osa.
4. Kui märkate selles piirkonnas mõrasid, kulumist või sinna tekkivat pilu, paigaldage kohe uus tera (Joonis 28).

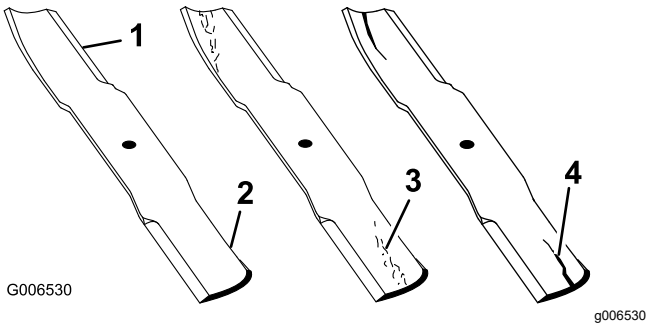

Joonis 28

1. Lõikeserv
2. Kaardus ala
3. Kulumine / tekkiv pilu
4. Mõra

Terade sirguse kontrollimine

Märkus: Järgneva toimingu jaoks peab masin tasasel pinnal olema.

1. Tõstke niiduki korpus lõikekõrguse kõrgeimasse asendisse.
2. Kandke kindlasti paksema polstriga kindaid või muid asjakohaseid kätekaitsevahendeid. Pöörake tera aeglaselt asendisse, mis võimaldab teil mõõta lõikeserva ja tasase pinna vahelist kaugust (Joonis 29).

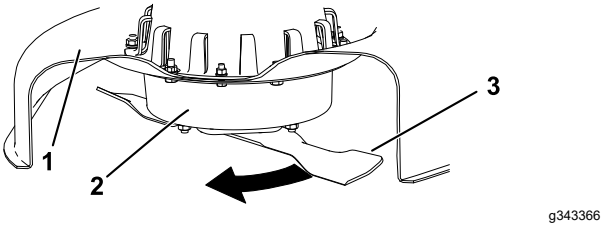

Joonis 29

1. Korpus
2. Spindlikorpus
3. Tera

3. Mõõtke tera otsast kuni tasase pinnani (Joonis 30).

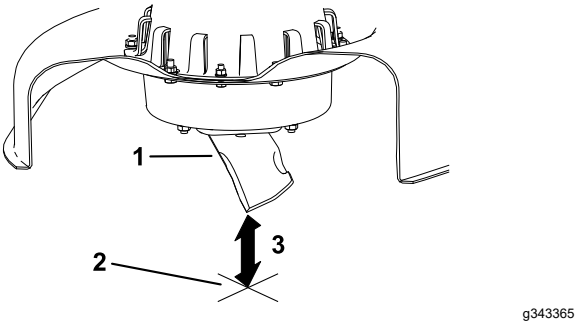

Joonis 30

1. Tera (mõõtmise asendis)
2. Tasane pind
3. Mõõdetud kaugus tera ja pinna vahel (A)

4. Pöörake sama tera 180 kraadi nii, et vastassuunaline lõikeserv on nüüd samas asendis (Joonis 31).

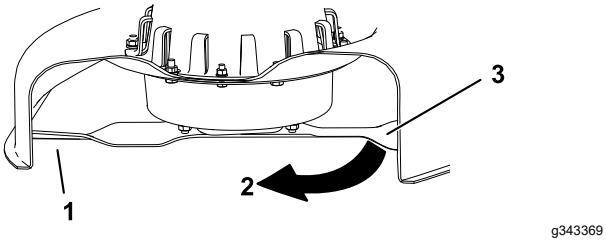

Joonis 31

1. Tera (eelnevalt mõõdetud külg)
2. Mõõtmiskoht (eelnevalt kasutatud asukoht)
3. Tera vastaskülg, mida liigutatakse mõõtmisasendisse

5. Mõõtke tera otsast kuni tasase pinnani (Joonis 32).

   Märkus: Erinevus ei tohiks olla suurem kui 3 mm.

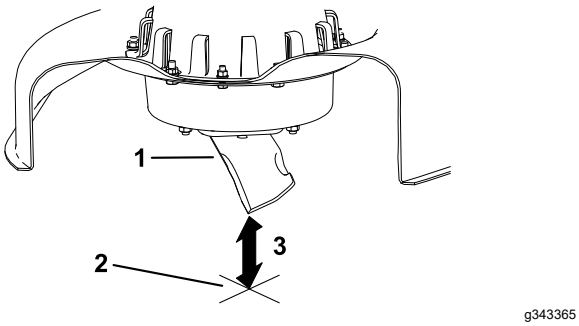

Joonis 32

1. Tera vastasserv (mõõtmise asendis)
2. Tasane pind
3. Teine mõõdetud kaugus tera ja pinna vahel (B)

   A. Juhul kui A ja B vaheline erinevus on suurem kui 3 mm, asendage tera uue teraga; vt jaotisi Terade eemaldamine (lehekülg 28) ja Terade paigaldamine (lehekülg 29).

      Märkus: Kui kõver tera asendatakse uue teraga ja saadud mõõtmistulemus ületab jätkuvalt 3 mm, võib kõver olla hoopis teravõll. Hoolduse jaoks võtke ühendust volitatud teenindusega.

   B. Kui erinevus jääb lubatud piiridesse, jätkake järgmise teraga.

6. Korrake seda toimingut iga teraga.

Terade eemaldamine

Vahetage terad välja siis, kui need tabavad kõva eset või kui tera on tasakaalust väljas või kõver.

1. Asetage tera ja niiduki vahele puidust plokk, et vältida tera pöörlemist.
2. Hoidke tera selle otsast kinni kaltsu või paksema polstriga kindaga.
3. Eemaldage tera.

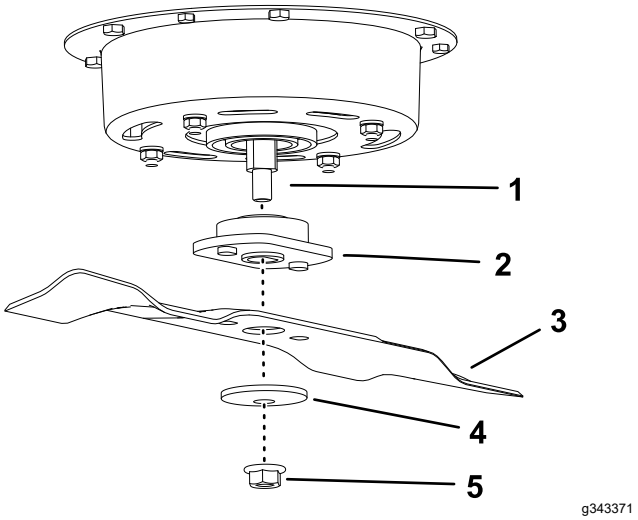

Joonis 33

1. Tera telg
2. Adapter
3. Tera
4. Kumer seib
5. Mutter

Terade teritamine

1. Kasutage tera mõlema otsa lõikeserva teritamiseks viili (Joonis 34).

   Märkus: Säilitage algne nurk.

   Märkus: Tera säilitab oma tasakaalu siis, kui mõlemalt lõikeservalt eemaldatakse võrdne kogus materjali.

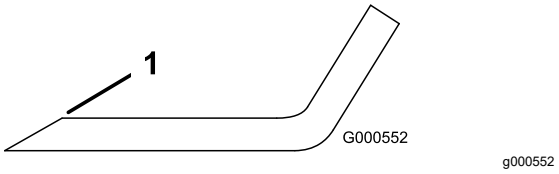

Joonis 34

1. Teritage esialgse nurga all.

2. Kontrollige tera tasakaalu tera tasakaalustaja abil (Joonis 35).

   Märkus: Kui tera jääb horisontaalasendisse, on see tasakaalus ja seda võib kasutada.

   Märkus: Kui tera pole tasakaalus, viilige maha veidi metalli, kuid seda ainult laba piirkonnast (Joonis 34).

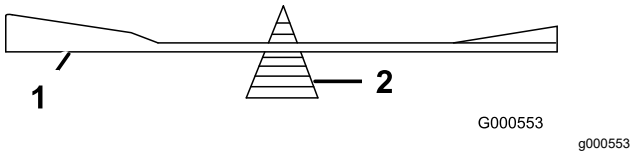

Joonis 35

1. Tera
2. Tasakaalustaja

3. Korrake seda toimingut, kuni tera on tasakaalustatud.

Terade paigaldamine

1. Paigaldage tera ja adapter võllile (Joonis 36).

   Tähtis: **Õige niitmise tagamiseks peab tera kaarjas osa olema suunatud niiduki sisemuse poole.**

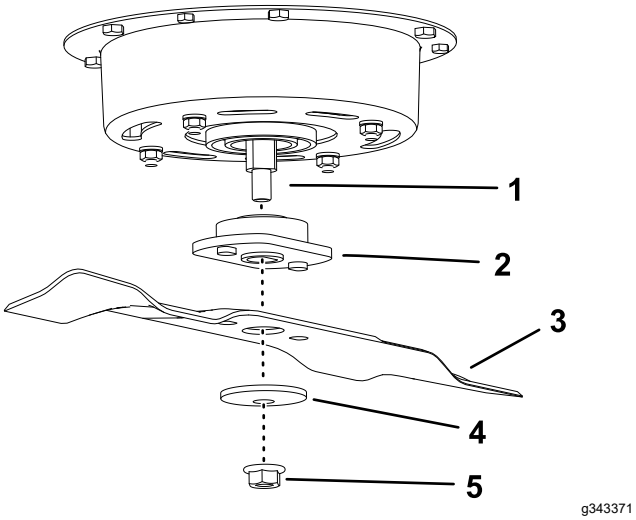

Joonis 36

1. Tera telg
2. Adapter
3. Tera
4. Kumer seib
5. Mutter

2. Paigaldage kumer seib (kumer külg tera suunas) ja polt.
3. Keerake polt kinni pingutusmomendiga 35 N·m.

Puhastamine

Niiduki korpuse alumise külje puhastamine

Teenindusvahemik: Pärast iga kasutamiskorda—Puhastage niiduki korpus.

Puhastage lõikekorpuse alumist külge pärast igat kasutuskorda, et vältida sinna rohu kogunemist ja tagada parem multšimine ning lõigatud rohu hajutamine.

Tähtis: **Ärge kasutage niiduki korpuse puhastamiseks vett, kuna see võib elektrimootoreid kahjustada.**

1. Parkige masin tasasele pinnale, lülitage välja terade juhtlüliti (PTO) ja rakendage seisupidur.
2. Lülitage masin välja, eemaldage süütevõti ja oodake kõigi liikuvate osade peatumist, enne kui töötamiskohast lahkute.
3. Masina põhja alla ligi pääsemiseks tõstke masin maast üles. Toetage masin tugipukkidele.

   ⚠ HOIATUS

   Mehaanilised või hüdraulilised tungrauad ei pruugi pakkuda piisavat tuge ja võivad seega raskeid vigastusi põhjustada.

   Kasutage masina toetamiseks piisavate näitajatega tugipukke.

4. Kraapige niidukit korpuselt, viimistletud pindadelt ja ratastelt maha kogunenud muru ja muu praht.

Jäätmete kõrvaldamine

Mootoriõli, akud, hüdrauliline vedelik ja mootori jahutusvedelik saastavad keskkonda. Kõrvaldage need riiklike ja kohalike eeskirjade kohaselt.

Hoiulepanemine

Puhastamine ja hoiundamine

1. Parkige masin tasasele pinnale, lülitage välja terade juhtlüliti (PTO) ja rakendage seisupidur
2. Lülitage masin välja, eemaldage süütevõti ja oodake kõigi liikuvate osade peatumist, enne kui töötamiskohast lahkute.
3. Eemaldage muru, pori ja saast kõigilt masina välistelt osadelt, eelkõige mootorilt.
4. Kontrollige seisupidur toimimist; vt jaotist Seisupiduri hoob (lehekülg 14).
5. Määrige masinat; vt jaotist Määrimine (lehekülg 24).
6. Kontrollige rehvirõhku, vt jaotist Rehvirõhu kontrollimine (lehekülg 26).
7. Laadige akud; vt jaotist Akude laadimine (lehekülg 24).
8. Kraapige niiduki alt maha sinna kogunenud ja kõvasti kinni jäänud muru ja mustus.
9. Kontrollige tera seisukorda; vt jaotist Lõiketerade hooldamine (lehekülg 27).
10. Kontrollige ja pingutage kõiki kinnitusi. Parandage või asendage kõik kahjustatud osad.
11. Värvige kõik kriimustatud või paljad metallpinnad. Värv on saadaval volitatud hooldusfirmas.
12. Hoiustage masinat puhtas ja kuivas garaažis või hoiukohas. Eemaldage süütevõti süütelukust ja hoidke seda lastele või muudele volitamata kasutajatele kättesaamatus kohas. Kaitsmiseks ja puhtana hoidmiseks katke masin kinni.

Aku hoiundamine

Teenindusvahemik: Iga 2 kuu järel

Tähtis: **Hoidke akusid temperatuuril 10 °C kuni 40 °C.**

1. Laadige akud enne masina hoiulepanemist täielikult täis; vt jaotist Akude laadimine (lehekülg 24). Lahutage laadija, kui akud on täielikult täis laetud.
2. Laadige akut vähemalt iga 60 päeva tagant.

   Tähtis: **Ärge jätke laadijat hoiundamise ajal masinaga ühendatuks.**

Veaotsing

Probleem	Võimalik põhjus	Parandamine
Veomootor ei käivitu.	1. Sõidurežiimi lüliti on neutraalkäigu asendis „NEUTRAL“.	1. Liigutage sõidurežiimi lüliti edasikäigu asendisse „FORWARD“ või tagasikäigu asendisse „REVERSE“.
	2. Seisupidur on rakendatud.	2. Vabastage seisupidur.
	3. Piduripedaal on rakendatud.	3. Vabastage piduripedaal.
	4. Gaasipedaal on rakendatud.	4. Vabastage gaasipedaal.
	5. Terade mootor on blokeerunud.	5. Lülitage masin välja ja puhastage prahist või oodake, kuni kontroller 5 sekundi pärast automaatselt lukust avaneb.
	6. Veomootor on blokeerunud.	6. Eemaldage veomootorist praht või takistused.
	7. Aku laetuse tase on madal.	7. Laadige akud.
Terade mootor ei käivitu.	1. Sõidurežiimi lüliti on neutraalkäigu asendis „NEUTRAL“.	1. Liigutage sõidurežiimi lüliti edasikäigu asendisse „FORWARD“.
	2. Seisupidur on rakendatud.	2. Vabastage seisupidur.
	3. Terade mootor on blokeerunud.	3. Lülitage masin välja ja puhastage prahist või oodake, kuni kontroller 5 sekundi pärast automaatselt lukust avaneb.
	4. Aku laetuse tase on madal.	4. Laadige akud.
Masin ei käivitu.	1. Kontroller või mootor on kahjustatud.	1. Lülitage masin välja ja käivitage 5 sekundi pärast uuesti. Kui masin ei käivitu pärast mitut tsüklit, vahetage kontroller välja.
	2. Aku on kahjustatud.	2. Asendage aku.
Masin vibreerib ebaloomulikult.	1. Lõiketera(d) on kõver(ad) või tasakaalustamata.	1. Paigaldage uus lõiketera / uued lõiketerad.
	2. Tera kinnituspolt on lahti.	2. Pingutage tera kinnituspolti.
	3. Teravõll on kõver.	3. Võtke ühendust volitatud teenindusega.
	4. Mootori kinnitus on lahti või kulunud.	4. Võtke ühendust volitatud teenindusega.
Lõikekõrgus on ebaühtlane.	1. Tera(d) pole terav(ad).	1. Teritage tera(sid).
	2. Lõiketera(d) on kõver(ad).	2. Paigaldage uus lõiketera / uued lõiketerad.
	3. Niiduki korpuse alumine külg on määrdunud.	3. Puhastage niiduki korpuse alumine külg.
	4. Rehvirõhk on vale.	4. Reguleerige rehvirõhku.
	5. Teravõll on kõver.	5. Võtke ühendust volitatud teenindusega.
Masin ei viska muru välja või viskab välja valesti.	1. Muru on liiga raske või kõrge.	1. Niitke muru veidi kõrgemalt, seejärel soovitud kõrguselt.
	2. Muru on liiga märg.	2. Oodake, kuni muru on kuiv.

Skeemid

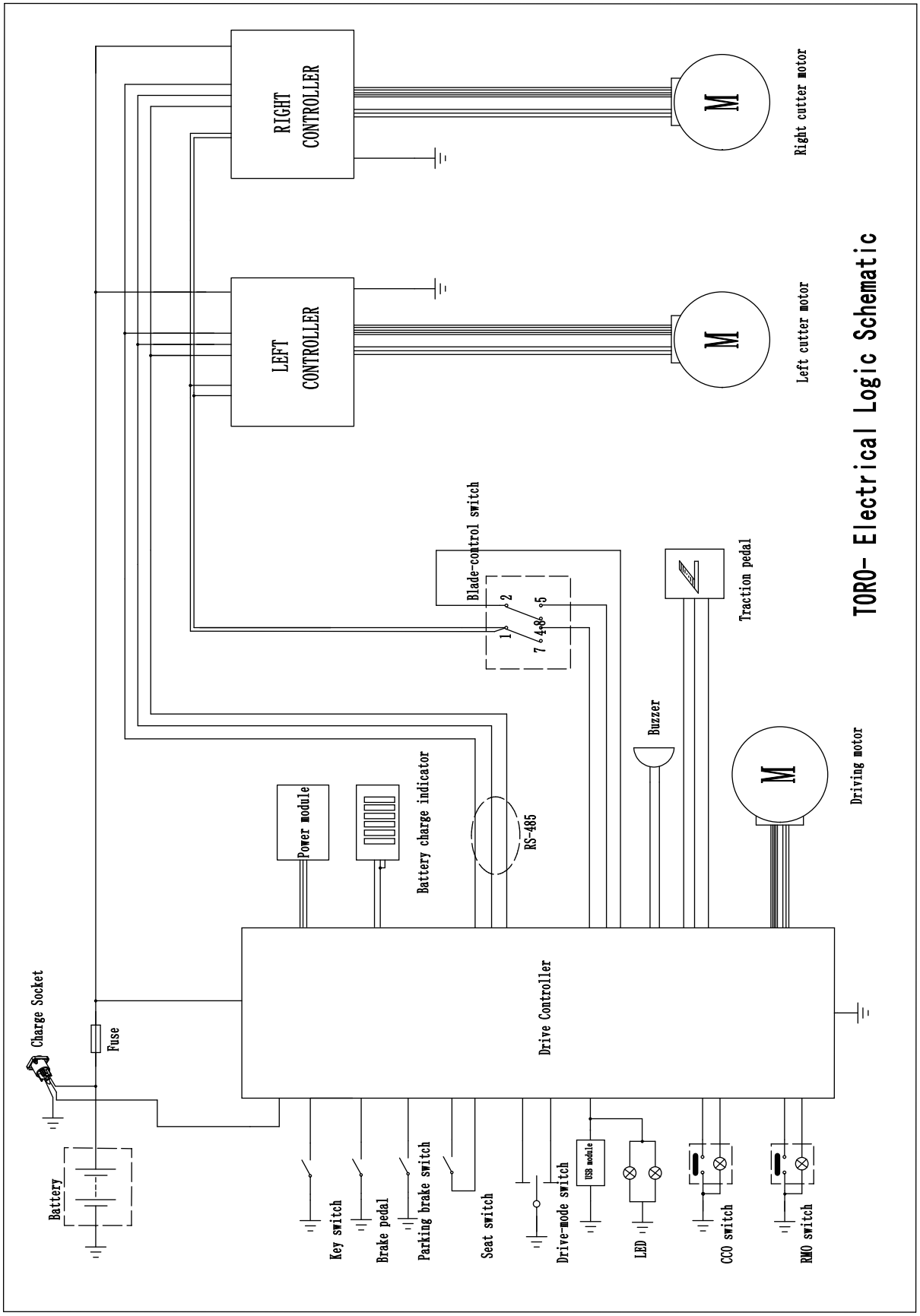

g355680

Elektriskeem (Rev. A)

Märkused:

Märkused:

EMP/UK privaatsuspoliitika

Kuidas Toro teie isikuandmeid kasutab

Toro ettevõte („Toro“) austab teie privaatsust. Kui ostate meie tooteid, võime koguda teie kohta teatud isikuandmeid kas otse teilt või teie kohaliku Toro ettevõtte või edasimüüja kaudu. Toro kasutab seda teavet lepinguliste kohustuste täitmiseks, nagu teie garantii registreerimiseks, garantiinõude töötlemiseks või toote tagasikutsumise korral teiega ühenduse saamiseks ning lisaks õigustatud ärieesmärkide täitmiseks, nagu klientide rahulolu hindamiseks, oma toodete arendamiseks või teile huvipakkuva tooteinfo edastamiseks. Toro võib seoses nende tegevustega jagada teie infot oma tütarettevõtete, partnerite, edasimüüjate ja teiste äripartneritega. Võime isikuandmeid avalikustada ka siis, kui seadus seda nõuab või seoses äri müügi, ostu või ühinemisega. Me ei müü teie isikuandmeid turunduseesmärkidel kunagi ühelegi teisele ettevõttele.

Teie isikuandmete säilitamine

Toro hoiab teie isikuandmeid nii kaua, kui see on eelnevalt nimetatud eesmärkide täitmiseks asjakohane ning õiguslike nõuetega kooskõlas. Kui soovite lisainfot kohalduvate säilitamisperioodide kohta, võtke ühendust aadressil legal@toro.com.

Toro pühendumine turvalisusele

Teie isikuandmeid võidakse töödelda USAs või muus riigis, kus võivad olla leebemad andmekaitseseadused kui teie elukohariigis. Mil iganes teie infot teie elukohariigist väljapoole edastame, rakendame seadusega nõutud samme, et tagada teie info kaitsmiseks sobivad kaitsemeetmed ja teha kindlaks, et seda turvaliselt käsitletakse.

Ligipääs ja parandused

Teil võib olla õigus oma isikuandmeid parandada või üle vaadata või esitada vastuväiteid või piirata oma andmete töötlemist. Selleks võtke meiega ühendust meili teel legal@toro.com. Kui teil on huvi selle vastu, kuidas Toro teie infot on töödelnud, julgustame teid sellest meiega otse rääkima. Pange tähele, et Euroopa kodanikel on õigus esitada kaebus oma andmekaitseasutusele.

TORO®

Count on it.