Form No. 3447-885 Rev F

Count on it.

Bruksanvisning

TORO® eS3000SD 72 V, 76 cm

Modellnr 75500—Serienr 321000001 och högre

Registrera din produkt på www.Toro.com.
Översättning av originalet (SV)

3447-885

Introduktion

Denna åkgräsklippare med roterande knivar är avsedd att användas av privatkunder i bostadsområden. Den är huvudsakligen konstruerad för att klippa gräs på väl underhållna gräsmattor. Det kan medföra fara för dig och kringstående om maskinen används i andra syften än vad som avsetts.

Läs den här informationen noga så att du lär dig att använda och underhålla produkten på rätt sätt och för att undvika person- och produktskador. Du är ansvarig för att produkten används på ett korrekt och säkert sätt.

Besök www.Toro.com om du behöver utbildningsmaterial för säkerhet och drift, information om tillbehör, hjälp med att hitta en återförsäljare eller om du vill registrera din produkt.

Kontakta en auktoriserad återförsäljare eller Toros kundservice och ha produktens modell- och artikelnummer till hands om du har behov av service, Toro-originaldelar eller ytterligare information. Figur 1 visar var på produkten modell- och serienumren sitter. Skriv numren i det tomma utrymmet.

Viktigt: **Skanna rutkoden på serienummerdekalen (i förekommande fall) med en mobil enhet för att få tillgång till information om garanti, reservdelar och annat.**

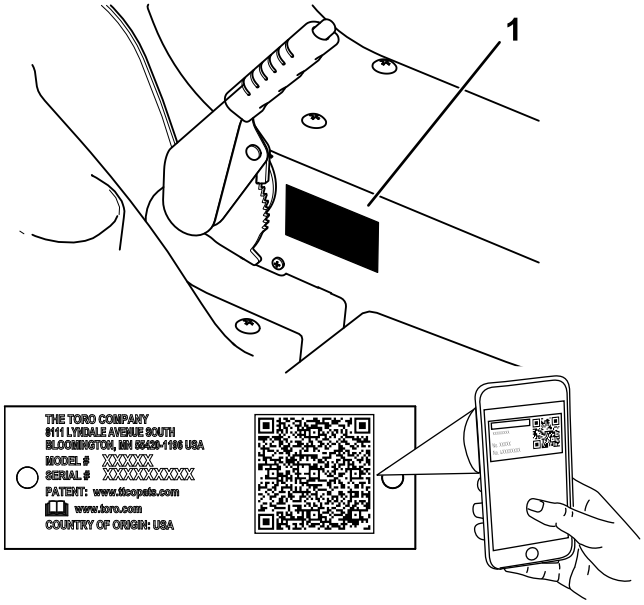

g345284

Figur 1

1. Modell- och serienummerplåt

Anteckna produktens modell- och serienummer här nedanför så är de lätta att hitta:

Modellnr _____

Serienr _____

Två ord används också i den här bruksanvisningen för att markera information. **Viktigt** anger speciell teknisk information och **Observera** anger allmän information som bör ges särskild uppmärksamhet.

Varningssymbolen (Figur 2) visas både i den här bruksanvisningen och på maskinen för att identifiera viktiga säkerhetsmeddelanden som du måste följa för att undvika olyckor. Den här symbolen visas tillsammans med ordet **Fara**, **Varning**eller **Var försiktig**.

- **Fara**: anger en överhängande fara som **kommer att** leda till allvarliga personskador och innebär livsfara om den inte undviks.
- **Varning**: anger en potentiellt farlig situation som **kan** leda till allvarliga personskador och innebära livsfara om den inte undviks.
- **Var försiktig**: anger en potentiellt farlig situation som **kan** leda till lätta eller medelsvåra personskador.

sa-black

Figur 2

1. Varningssymbol

© 2023—The Toro® Company
8111 Lyndale Avenue South
Bloomington, MN 55420

Kontakta oss på www.Toro.com.
Tryckt i USA
Med ensamrätt

Innehåll

Säkerhet 3
Allmänna säkerhetsvarningar för elverktyg 3
Säkerhetsvarningar för gräsklippare 5
Ytterligare Toro-säkerhet 6
Lutningsindikator 10
Säkerhets- och instruktionsdekaler 11
Montering 13
1 Ladda batterierna 13
2 Montera gräsriktaren 13
Produktöversikt 13
Reglage 13
Specifikationer 15
Redskap/tillbehör 15
Före körning 15
Utföra dagligt underhåll 15
Använda säkerhetssystemet 15
Ställa in sätet 16
Konvertera gräsklipparen till sidoutkast eller mullning 16
Under arbetets gång 17
Starta maskinen 17
Köra maskinen 17
Stänga av motorn 17
Använda knivreglagebrytaren (kraftuttaget) 17
Justera klipphöjden 18
Arbetstips 18
Efter körning 19
Transportera maskinen 19
Flytta en maskin som inte fungerar 21
Underhåll 22
Rekommenderat underhåll 22
Förberedelser för underhåll 22
Komma åt batterierna 22
Smörjning 24
Smörja de främre hjullagren 24
Underhålla elsystemet 24
Underhålla batterierna 24
Underhålla drivsystemet 26
Kontrollera däcktrycket 26
Tillsätta växelolja 26
Underhåll 27
Serva knivarna 27
Rengöring 29
Rengör klippdäckets undersida 29
Avfallshantering 29
Förvaring 30
Rengöring och förvaring 30
Batteriförvaring 30
Felsökning 31
Scheman 32

Säkerhet

Allmänna säkerhetsvarningar för elverktyg

⚠ VARNING

Läs alla säkerhetsvarningar, anvisningar, illustrationer och specifikationer som medföljer detta elverktyg.

Underlåtenhet att följa varningarna och anvisningarna kan resultera i elektriska stötar, brand och/eller allvarliga personskador.

Termen ”elverktyg” i samtliga varningar nedan avser eldrivna verktyg (med sladd) eller batteridrivna verktyg (utan sladd).

1. **Säkerhet i arbetsområdet**

   A. **Arbetsområdet ska vara rent och väl upplyst.** *Olycksrisken ökar i nedskräpade eller dåligt upplysta områden.*

   B. **Använd inte elverktyg i explosiva atmosfärer, t.ex. i närheten av brandfarliga vätskor, gaser eller damm.** *Elverktyg kan skapa gnistor som kan antända dammet eller gaserna.*

   C. **Håll barn och kringstående på avstånd när du använder ett elverktyg.** *Du riskerar att förlora kontrollen om du distraheras.*

2. **Elsäkerhet**

   A. **Elverktygets kontakt måste passa nätuttaget. Du får inte modifiera kontakten på något sätt. Använd aldrig en adapterkontakt tillsammans med ett jordat elverktyg.** *Risken för elektriska stötar minskar om du använder omodifierade kontakter som matchar nätuttagen.*

   B. **Undvik kroppskontakt med jordade ytor som rör, element, spisar och kylskåp.** *Risken för elektriska stötar ökar om kroppen är jordad.*

   C. **Utsätt inte elverktyg för regn eller våta förhållanden.** *Risken för elektriska stötar ökar om vatten tränger in i elverktyget.*

   D. **Använd sladden med varsamhet. Håll inte i sladden när du bär, drar eller bryter strömmen till elverktyget. Håll sladden på avstånd från värme, olja, skarpa kanter och rörliga delar.** *Skadade eller intrasslade sladdar ökar risken för elektriska stötar.*

E. **Använd en förlängningssladd för utomhusbruk när du använder elverktyget utomhus.** *Risken för elstötar minskar vid användning av sladd lämplig för utomhusbruk.*

F. **Använd jordfelsbrytare om du inte kan undvika att använda elverktyget i en fuktig miljö.** *Risken för elstötar minskar vid användning av jordfelsbrytare.*

3. **Personlig säkerhet**

A. **Var uppmärksam, koncentrerad och använd sunt förnuft när du använder elverktyg. Använd inte ett elverktyg om du är trött eller är påverkad av droger, alkohol eller medicin.** *Risken för allvarliga personskador ökar om du för ett ögonblick tappar koncentrationen när du använder ett elverktyg.*

B. **Använd personlig skyddsutrustning.** *Använd alltid skyddsglasögon. Skyddsutrustning som dammask, halkfria skyddsskor eller hörselskydd som används när det behövs minskar risken för personskador.*

C. **Förhindra oavsiktlig start. Säkerställ att reglaget är i avstängt läge innan du ansluter verktyget till en strömkälla och/eller ett batteri, lyfter eller bär det.** *Risken för olyckor ökar om du bär elverktyget med fingret på reglaget eller ansluter ett redan påslaget elverktyg.*

D. **Ta bort eventuell justeringssprint eller -nyckel innan du aktiverar ett elverktyg.** *Kvarlämnade nycklar eller sprintar i en roterande del av ett elverktyg kan orsaka personskador.*

E. **Sträck dig inte för långt. Bibehåll hela tiden ett stadigt fotstöd och balansen.** *På så sätt bibehåller du kontrollen över elverktyget i oväntade situationer.*

F. **Bär lämplig klädsel. Använd inte löst sittande kläder eller smycken. Håll hår och kläder borta från rörliga delar.** *Löst sittande kläder, smycken och långt hår kan fastna i rörliga delar.*

G. **Om det går att förse enheter med dammutsugs- och uppsamlingsfunktioner ska dessa anslutas och användas på lämpligt sätt.** *Användning av dammuppsamlingsutrustning kan minska risken för faror i samband med damm.*

H. **Låt inte kännedom från frekvent verktygsanvändning leda till att du blir självbelåten och ignorerar säkerhetsföreskrifterna för verktyget.** *Ett vårdslöst agerande kan orsaka allvarliga skador på bråkdelen av en sekund.*

4. **Korrekt användning och skötsel av elverktyg**

A. **Elverktyget får inte användas med våld. Använd rätt elverktyg för tillämpningen i fråga.** *Rätt elverktyg presterar bättre och fungerar på ett säkrare sätt om det används för den belastning det har konstruerats för.*

B. **Använd inte elverktyget om det inte går att använda reglaget för på- och avslagning.** *Ett verktyg som inte kan styras med reglaget är farligt och måste repareras.*

C. **Dra ut sladden från strömkällan och/eller avlägsna batteripaketet från elverktyget, om det är löstagbart, innan du gör några justeringar, byter tillbehör eller ställer undan elverktyget.** *Sådana förebyggande säkerhetsåtgärder minskar risken för oavsiktlig start av elverktyget.*

D. **Förvara ett elverktyg som inte används utom räckhåll för barn och låt inte någon som inte känner till elverktyget eller har läst dessa anvisningar använda verktyget.** *Elverktyg är farliga i händerna på outbildade användare.*

E. **Underhåll av elverktyg och tillbehör. Kontrollera om det finns rörliga delar som kärvar eller är felinriktade, trasiga delar, eller andra problem som kan påverka elverktygets drift. Ett skadat elverktyg måste repareras innan det kan användas.** *Många olyckor orsakas av dåligt underhållna elverktyg.*

F. **Håll klippverktygen skarpa och rena.** *Rätt underhållna klippverktyg med skarpa skäreggar kärvar mindre och är enklare att använda.*

G. **Använd elverktyg, tillbehör, verktygsdelar osv. enligt dessa anvisningar. Beakta även de aktuella arbetsförhållandena och det arbete som ska utföras.** *Användning av elverktyget i andra syften än de avsedda kan leda till riskfyllda situationer.*

H. **Håll handtagen och greppytorna torra, rena och fria från olja och fett.** *Halkiga handtag och greppytor tillåter inte säker hantering och kontroll av verktyget i oväntade situationer.*

5. **Korrekt användning och skötsel av batteri**

A. **Ladda endast upp batteriet med den laddare som rekommenderas av**

tillverkaren. *En laddare som är lämplig för en batterityp kan utgöra en brandrisk om den används med ett annat batteri.*

B. **Använd uteslutande de batterier som är avsedda för elverktyget.** *Att använda andra batterier kan öka skade- eller brandrisken.*

C. **Ett batteri som inte används ska förvaras på avstånd från andra metallföremål som gem, mynt, nycklar, spikar, skruvar eller andra mindre metallföremål som kan leda effekten från en pol till en annan.** *Kortslutning av batteriet kan orsaka brännskador eller eldsvåda.*

D. **Ett felbehandlat batteri kan läcka vätska. Undvik kontakt. Spola med vatten vid eventuell oavsiktlig kontakt.***Sök läkarhjälp om vätskan kommer i kontakt med ögonen. Vätska som läcker ur batteriet kan orsaka irritationer eller brännskador.*

E. **Använd inte ett batteripaket eller ett verktyg som är skadat eller modifierat.** *Skadade eller modifierade batterier kan bete sig oförutsägbart och orsaka brand, explosion eller personskador.*

F. **Utsätt inte batteripaket eller ett verktyg för eld eller höga temperaturer.** *Exponering för brandtemperaturer över 130 °C kan orsaka explosion.*

G. **Följ alla laddningsanvisningar och ladda inte batteripaketet eller verktyget utanför det temperaturintervall som anges i anvisningarna.** *Felaktig laddning eller laddning vid temperaturer utanför angivet intervall kan skada batteriet och öka brandrisken.*

6. **Service**

A. **Lämna in elverktyget på service hos en kvalificerad verkstad som endast använder identiska reservdelar.***På så sätt äventyras inte elverktygets säkerhet.*

B. **Serva aldrig skadade batteripaket.** *Batteriunderhåll får endast utföras av tillverkaren eller auktoriserade leverantörer.*

Säkerhetsvarningar för gräsklippare

A. Använd inte häcktrimmern under dåliga väderförhållanden, särskilt när det finns risk för blixtnedslag. Detta minskar risken att träffas av blixten.

B. Inspektera området noggrant och titta efter djur och växter innan du använder gräsklipparen. Vilda djur och växter kan skadas av gräsklipparen under drift.

C. Inspektera området där gräsklipparen ska köras ordentligt och avlägsna alla stenar, pinnar, ståltrådar, benbitar och andra föremål. Utslungade föremål kan orsaka personskador.

D. Innan du använder gräsklipparen måste du alltid okulärbesiktiga för att säkerställa att kniven och knivsatsen inte är slitna eller skadade. Slitna eller skadade delar ökar risken för personskador.

E. Alla skydd måste sitta på plats. Skydden måste vara i fungerande skick och korrekt monterade. Ett skydd som är löst, skadat eller inte fungerar kan leda till personskador.

F. Se till att alla kylluftsinlopp är fria från skräp. Blockerade luftintag och skräp kan leda till överhettning eller brand.

G. Kör inte gräsklipparen i branta sluttningar. Det minskar risken för att du förlorar kontrollen, slirar och välter, vilket kan leda till personskador.

H. Bär alltid långbyxor när du kör gräsklipparen. Exponerad hud ökar risken för skador från utslungade föremål.

I. Arbeta alltid upp eller ner för sluttningar, aldrig tvärs över, och var mycket försiktig när du byter riktning. Det minskar risken för att du förlorar kontrollen, slirar och välter, vilket kan leda till personskador.

J. Rör inte knivarna och andra farliga rörliga delar medan de fortfarande är i rörelse. Det minskar risken för personskador från rörliga delar.

K. Innan du tar bort material som fastnat, eller rengör gräsklipparen, ska du stänga av alla strömbrytare och ta ut nyckeln. Oväntad start av gräsklipparen kan leda till allvarliga personskador.

L. Om du kör på något föremål eller om maskinen börjar vibrera ska du omedelbart stänga av motorn, ta ut nyckeln (i förekommande fall) och vänta tills alla rörliga delar har stannat innan du kontrollerar om maskinen har skadats. Reparera alla skador innan du börjar köra maskinen igen.

M. Innan du ställer undan gräsklipparen tar du bort gräs och skräp från klippenheten, drivenheterna, gräsuppsamlaren och motorn för att förhindra brand.

N. Använd endast Toros originalreservdelar och tillbehör för att säkerställa optimal prestanda. Det kan vara farligt att använda reservdelar och tillbehör från andra tillverkare och det kan göra produktgarantin ogiltig.

O. Byt ut slitna eller skadade knivar och skruvar i satser så att balanseringen bibehålls.

P. Var försiktig vid hantering av maskiner med flera knivar, eftersom en roterande kniv kan få andra knivar att rotera.

Q. Håll händer och fötter på avstånd från maskinens rörliga delar.

R. Stäng av motorn, ta ut nyckeln och vänta tills alla rörliga delar har stannat innan du kliver ur förarsätet. Låt maskinen svalna innan du utför service, justerar, rengör eller ställer den i förvar.

S. Undvik att klippa vått gräs eller under regniga förhållanden. Detta kan öka risken för elstöt.

Ytterligare Toro-säkerhet

Allmän säkerhet

Maskinen kan slita av händer och fötter och kasta omkring föremål. Följ alltid alla säkerhetsanvisningar för att undvika allvarliga personskador.

- Låt inte barn eller personer som saknar nödvändig utbildning använda eller utföra underhåll på maskinen. Maskinen ska endast användas av personer som är ansvarsfulla, utbildade, införstådda med anvisningarna och fysiskt kapabla att använda eller utföra service på maskinen. Lokala föreskrifter kan begränsa användarens ålder.
- Kör inte maskinen i närheten av stup, diken, flodbäddar, vatten eller andra faror eller i backar vars lutning överstiger 12 grader.

Säkerhet före användning

- Lär dig hur du använder utrustningen på ett säkert sätt och bekanta dig med förarreglage och säkerhetsskyltar.
- Kontrollera att förarkontroller, säkerhetsbrytare och skydd sitter fast och fungerar som de ska. Kör inte maskinen om dessa inte fungerar som de ska.
- Före klippning ska du kontrollera att klippenheterna fungerar som de ska.
- Undersök terrängen för att avgöra vad som är lämplig utrustning och vilka redskap eller tillbehör som eventuellt krävs för att använda maskinen på ett korrekt och säkert sätt.
- Skjutsa inte passagerare på maskinen.

Säkerhet under användning

- Ägaren/operatören kan förebygga olyckor samt ansvarar för olyckor som kan ge upphov till personskador eller skador på egendom.
- Håll händer och fötter borta från klippenheterna. Håll avstånd till utkastaröppningen.
- Klipp inte om gräsriktaren är uppfälld, har tagits bort eller modifierats såvida du inte använder ett gräsuppsamlingssystem eller en mullningssats som är monterad och fungerar korrekt.
- Titta alltid nedåt och bakom dig innan du kör maskinen bakåt.
- Var extra försiktig i närheten av skymda hörn, buskage, träd eller andra föremål som kan försämra sikten.
- Stanna knivarna när du inte klipper gräs.
- Sakta ned och var försiktig när du svänger och korsar vägar och trottoarer med maskinen. Lämna alltid företräde.
- Gör följande innan du lämnar förarplatsen:
  - Ställ maskinen på ett plant underlag.
  - Koppla ur kraftuttaget.
  - Koppla in parkeringsbromsen.
  - Stäng av maskinen och ta ut nyckeln.
  - Vänta tills alla rörliga delar har stannat.
- Lämna aldrig en maskin som är i gång utan uppsikt.
- Vänd klipparen så att gräsklippet inte träffar kringstående under klippningen. Rikta inte det utkastade materialet mot en vägg eller något annat hinder eftersom det kan kastas tillbaka mot dig.
- Stanna knivarna, sakta ner maskinen och var försiktig när du korsar andra ytor än gräs eller när du transporterar maskinen till och från arbetsområdet.
- Barn intresserar sig ofta för maskinen och klippningen. Förutsätt aldrig att ett barn förblir på den plats där du såg det senast.
- Håll barn på säkert avstånd från arbetsområdet och under en ansvarsfull vuxens uppsyn (inte förarens).
- Var uppmärksam och stäng av maskinen om barn kommer i närheten av arbetsområdet.
- Innan du backar eller svänger med maskinen ska du titta efter så att det inte finns några små barn omkring dig.
- Låt inte barn åka på maskinen. Det gäller även när kniven inte rör sig. Barn kan ramla av och skadas allvarligt eller hindra dig från att använda maskinen på ett säkert sätt. Barn som har fått åka med förut kan dyka upp i arbetsområdet utan förvarning och bli överkörda eller påbackade av den som klipper.
- Var extra försiktig med redskap. De kan ändra maskinens stabilitet.
- Försök inte att stabilisera maskinen genom att sätta ned foten på marken.

Säkerhet i sluttningar

- Sluttningar är en betydande faktor vid olyckor som orsakas av att föraren förlorat kontrollen eller att maskinen välter, vilket kan innebära livsfara eller leda till allvarliga personskador. Det är föraren som är ansvarig för säker manövrering i sluttningar. Om du kör maskinen i en sluttning måste du vara extra försiktig. Vidta följande åtgärder innan du använder maskinen i en sluttning:
  - Läs och ta till dig sluttningsanvisningarna i bruksanvisningen och på maskinen.
  - Använda en vinkelindikator för att fastställa områdets ungefärliga lutning.
  - Kör aldrig gräsklipparen i backar vars lutning överstiger 12 grader.
  - Utvärdera dagligen förhållandena på platsen för att fastställa om sluttningen är säker för maskindrift. Använd sunt förnuft och ett gott omdöme när du utför utvärderingen. Förändringar i terrängen, t.ex. fukt, kan snabbt påverka hur maskinen fungerar i en sluttning.
- Identifiera faror nere vid slutet av sluttningen. Kör inte maskinen nära stup, diken, flodbäddar, vatten eller andra riskfyllda områden. Maskinen kan välta plötsligt om ett hjul kör över en kant eller kanten ger vika. Håll säkert avstånd (dubbel maskinbredd) mellan maskinen och riskfyllda områden. Använd en manuell gräsklippare eller en handtrimmer för att klippa gräs i dessa områden.

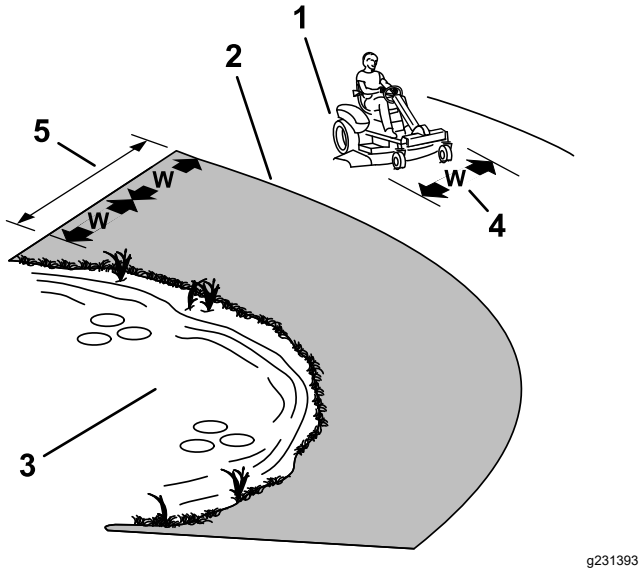

Figur 3

1. Säkra områden – använd maskinen på sluttningar med mindre än 12 graders lutning och på plana underlag.
2. Farliga områden – använd en manuell gräsklippare och/eller en handtrimmer på sluttningar vars lutning överstiger 12 grader och i närheten av stup och vattendrag.
3. Vattendrag
4. W = maskinens bredd
5. Håll säkert avstånd (dubbel maskinbredd) mellan maskinen och riskfyllda områden.

- Kör upp och ner i sluttningar, inte tvärs över dem. Var mycket försiktig när du svänger i sluttningar.
- Undvik att starta, stänga av eller svänga med maskinen i sluttningar. Undvik att göra plötsliga ändringar i hastighet eller riktning, sväng långsamt och gradvis.
- Om maskinen stannar i uppförsbacke stänger du av knivarna och backar långsamt.
- Använd inte maskinen under förhållanden där det råder tvekan om dragkraft, styrning eller stabilitet. Observera att om du kör maskinen på vått gräs, tvärs över sluttningar och nedför en sluttning kan maskinen förlora dragkraft. Om drivhjulen tappar dragkraft kan det leda till att maskinen glider och att du förlorar kontrollen över bromsning och styrning. Maskinen kan glida även om drivhjulen stoppas.
- Ta bort eller märk ut hinder som t.ex. diken, hål, fåror, gupp, stenar eller andra dolda faror. Det kan finnas dolda hinder i högt gräs. Ojämn terräng kan göra att maskinen välter.
- Om möjligt ska däcket hållas nedsänkt mot marken när du kör i sluttningar. Om klippdäcket höjs vid körning i sluttningar kan maskinen bli instabil.

Säkerhet efter användning

Ta ut nyckeln före transport och förvaring.

Säkerhet för batteri och laddare

Allmänt

- Använd endast den medföljande strömsladden för batteriladdning.
- Bekräfta vilken spänning som är tillgänglig i ditt land innan du använder laddaren.
- Vid anslutning till ett nätuttag utanför USA använder du vid behov en kontaktadapter med tillbörlig utformning för eluttaget.
- Ladda inte maskinen under regniga eller våta förhållanden.
- Användning av tillbehör som inte rekommenderas eller säljs av Toro kan leda till brandrisk, elektriska stötar och skador.
- För att minska risken för batteriexplosion ska du följa dessa anvisningar och anvisningarna för all utrustning som du tänker använda i närheten av laddaren.
- Öppna inte batterier.
- Undvik kontakt med vätskan i händelse av att batteriet läcker. Om du råkar komma i kontakt med vätskan ska du spola med vatten och söka läkarhjälp. Vätska som läcker ur batteriet kan orsaka irritationer eller brännskador.
- Kontakta en auktoriserad Toro-återförsäljare för att serva eller byta ut ett batteri.

Utbildning

Låt aldrig barn eller någon som inte har fått utbildning använda eller ladda maskinen. Lokala föreskrifter kan begränsa förarens ålder. Det är ägaren som ansvarar för att utbilda alla förare och mekaniker.

Förberedelser

- Håll kringstående och barn på avstånd under laddning.
- Stäng av maskinen och vänta tills maskinen är helt avstängd innan du laddar den. Underlåtenhet att göra detta kan orsaka överslag.
- Läs och följ samtliga laddningsföreskrifter.
- Använd endast en strömsladd som har godkänts av Toro.

Körning

- Läs och förstå laddningsanvisningarna innan du laddar batterierna. Vidta även följande försiktighetsåtgärder när du laddar batterierna:
  - Stäng av maskinen innan du ansluter laddaren till en strömkälla.
  - Använd endast den batteriladdare som följde med maskinen för att ladda batterierna.
  - Ladda batteriet i ett öppet och välventilerat utrymme, på avstånd från gnistor och öppna lågor. Koppla ur laddaren innan batteriet ansluts eller kopplas bort. Använd skyddskläder och isolerade verktyg.
  - Ladda inte ett batteri som är skadat eller som har fryst.
  - För att undvika gnistor ska du alltid dra ur nätsladden ur eluttaget innan du tar bort den från maskinens laddningsuttag.
  - Dra omedelbart ut laddningskabeln ur eluttaget om batteriet blir hett under laddning, om det börjar utsöndra stora gasvolymer eller spyr ut elektrolyt. Låt en auktoriserad återförsäljare serva maskinen innan du använder den igen.
- Var rädd om strömsladden och dra aldrig i den när du ska koppla loss laddaren från uttaget. Utsätt inte sladden för värme och låt den inte komma i kontakt med olja eller vassa kanter.
- Anslut laddaren direkt till ett jordat uttag. Ladda aldrig i ett ojordat uttag, inte ens med en adapter.
- Manipulera inte den medföljande strömsladden eller kontakten.
- Använd lämplig förlängningssladd.
- Om strömsladden är skadad när den sätts i kopplar du loss den från vägguttaget och kontaktar en auktoriserad Toro-återförsäljare för att byta sladden.
- Koppla bort laddaren från eluttaget när den inte används, innan du flyttar den till en annan plats samt innan underhåll utförs på den.

Underhåll och förvaring

- Lossa strömsladden från uttaget innan du påbörjar underhåll eller rengöring för att minska risken för elektriska stötar.
- Ladda inte batterierna medan du utför underhåll på maskinen.
- I samband med att du tar bort eller installerar batterierna ska du se till att batteriuttagen inte kommer i kontakt med några av maskinens metalldelar.
- Håll alltid batterihållarna på plats för att skydda och hålla fast batterierna.
- Använd inte laddaren eller strömsladden om den är skadad. Ta med den till en auktoriserad Toro-distributör.
- Minska brandrisken genom att hålla området runt batterierna och motorn fritt från ansamlingar av fett, gräs, löv och smuts.
- Ladda inte med en skadad sladd eller kontakt. Byt omedelbart ut en skadad sladd eller kontakt.

- Underhåll eller byt vid behov ut etiketter med säkerhetsföreskrifter och instruktioner.
- Förvara maskinen inomhus på en torr, säker plats som inte är tillgänglig för obehöriga användare.

Säkerhet vid underhåll

- Om du lämnar nyckeln i tändningslåset kan någon råka starta maskinen av misstag och skada dig eller någon annan allvarligt. Ta ut nyckeln ur tändningslåset innan du utför något underhåll.
- Innan du kliver ur förarsätet ska du göra följande:
  - Ställ maskinen på ett plant underlag.
  - Koppla bort drivenheterna.
  - Koppla in parkeringsbromsen.
  - Stäng av maskinen och ta ut nyckeln.
  - Låt maskinens komponenter svalna innan du utför underhåll.
- Låt inte obehöriga personer serva maskinen.
- Lätta försiktigt på trycket i komponenter med lagrad energi.
- Kontrollera parkeringsbromsens funktion ofta. Justera och utför underhåll om så erfordras.
- Mixtra aldrig med säkerhetsbrytarna. Kontrollera regelbundet att säkerhetsbrytarna fungerar som de ska.
- Förlita dig inte på att ett hydraulsystem eller mekaniska domkrafter ska stötta upp maskinen. Stötta maskinen med pallbockar när du höjer upp den.
- Håll alla delar i gott bruksskick och samtliga fästelement åtdragna, i synnerhet knivens fästelement. Byt ut alla slitna eller skadade dekaler.
- Koppla bort batteriet innan reparation utförs på maskinen. Lossa minuskabelanslutningen först och pluskabelanslutningen sist. Återanslut pluskabelanslutningen först och minuskabelanslutningen sist.
- Kontrollera om knivarna är slitna eller skadade med jämna mellanrum.
- Var försiktig när du kontrollerar knivarna. Linda in knivarna i något eller ta på dig handskar, och var försiktig när du servar knivarna. Knivarna får endast bytas ut eller slipas – de ska aldrig rätas ut eller svetsas.

Säker förvaring

- Stäng av maskinen, ta ut nyckeln och vänta tills alla rörliga delar har stannat innan du kliver ur förarsätet. Låt maskinen svalna innan du utför service, justerar, rengör eller ställer den i förvar.
- Förvara inte maskinen i närheten av en öppen låga, gnista eller tändlåga, t.ex. på en varmvattenberedare eller någon annan apparat.

Spara alla varningar och anvisningar för framtida bruk.

Lutningsindikator

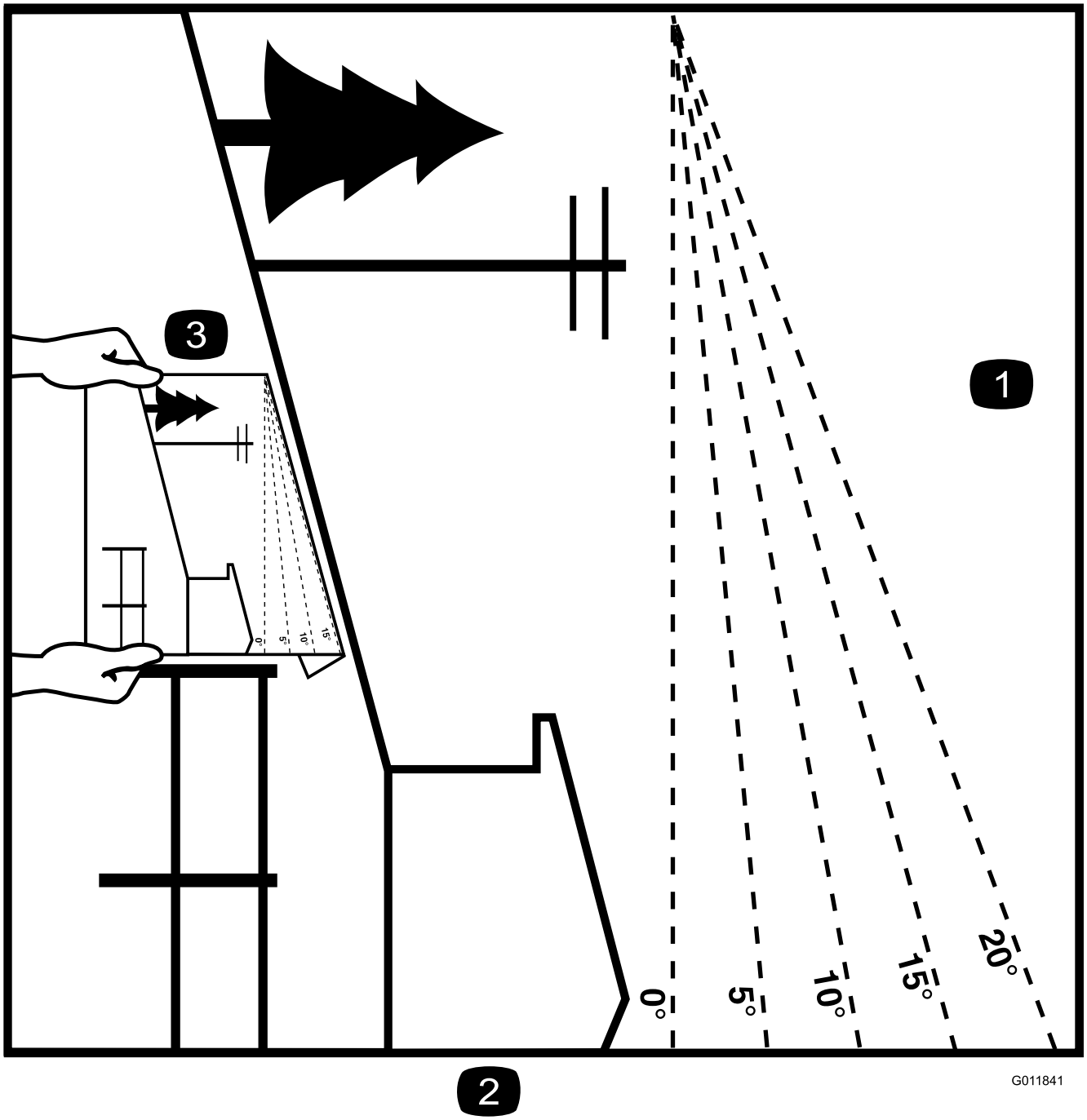

Figur 4

Du kan kopiera denna sida för personligt bruk.

1. Maximal lutning för maskinanvändning i sluttningar är **12 grader**. Använd lutningsdiagrammet för att bestämma en sluttnings lutning innan du kör i sluttningen. **Kör inte denna maskin i sluttningar vars lutning överstiger 12 grader.** Vik längs linjen för rekommenderad lutning.
2. Rikta in kanten efter en lodrät linje som ett träd, en byggnad, en staketstolpe eller liknande.
3. Exempel på hur du jämför sluttningen med den vikta kanten

Säkerhets- och instruktionsdekaler

Säkerhetsdekalerna och anvisningarna är fullt synliga för föraren och finns nära alla potentiella farozoner. Ersätt dekaler som har skadats eller saknas.

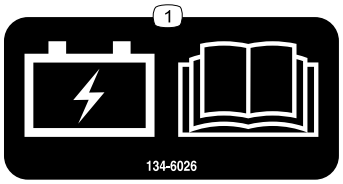

decal134-6026

134-6026

1. Batteriladdning. Läs *bruksanvisningen.*

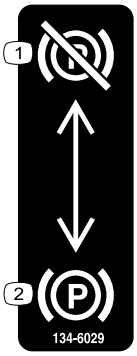

decal134-6029

134-6029

1. Parkeringsbroms – frigör
2. Parkeringsbroms – dra åt

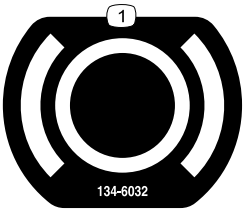

decal134-6032

134-6032

1. Broms

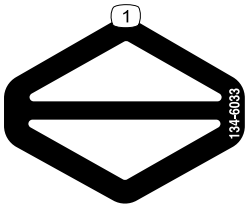

decal134-6033

134-6033

1. Drivning

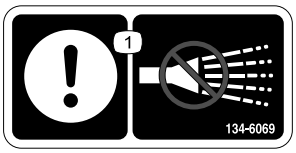

decal134-6069

134-6069

1. Var uppmärksam – spreja inte.

decal134-6070

134-6070

1. Batteridriven

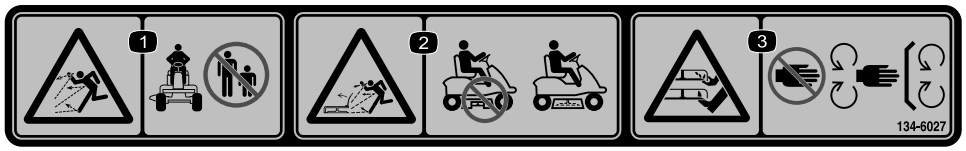

decal134-6027

134-6027

1. Risk för utslungade föremål – håll kringstående på behörigt avstånd från maskinen.
2. Risk för utslungade föremål, upphöjd riktare – använd inte maskinen med öppet däck; använd en riktare.
3. Avkapnings-/avslitningsrisk för händer och fötter, gräsklipparkniv – håll avstånd till rörliga delar och se till att alla skydd sitter på plats.

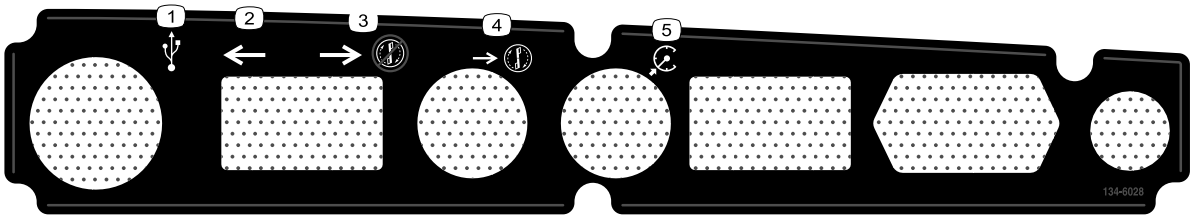

decal134-6028

134-6028

1. USB-kontakt
2. Framåt
3. Backa utan att klippa
4. Backklippning
5. Farthållare

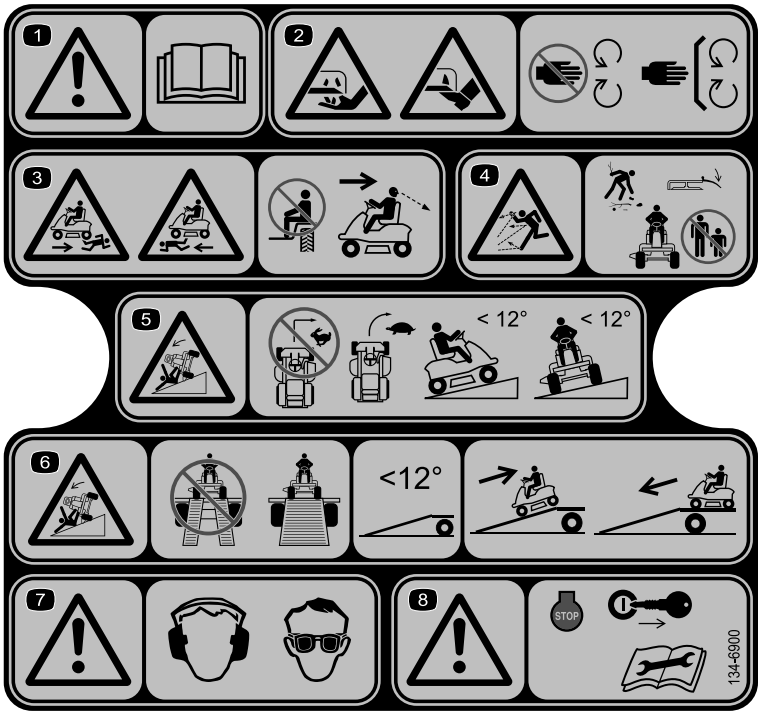

decal134-6900

134–6900

Obs: Maskinen har testats och uppfyller branschstandardens krav på statisk stabilitet i sidled och i längdriktning, och den högsta rekommenderade lutningen anges på dekalen. Gå igenom instruktionerna för körning av maskinen i sluttningar i *bruksanvisningen* och beakta aktuella förutsättningar för att fastställa om maskinen kan användas under de förhållanden som för närvarande råder på arbetsplatsen. Förändringar i terrängen kan leda till att maskinens manövrering i sluttningar förändras.

1. Varning – läs bruksanvisningen.
2. Avkapnings-/avslitningsrisk för händer och fötter, gräsklipparkniv – håll avstånd till rörliga delar och se till att alla skydd sitter på plats.
3. Överkörningsrisk – skjutsa inte passagerare och titta bakom dig när du backar och klipper.
4. Risk för kringflygande föremål – plocka upp skräp innan du kör, se till att riktaren är på plats och se till att kringstående håller avstånd.
5. Vältrisk – sväng inte skarpt när du kör snabbt, kör långsamt när du svänger, kör bara upp och ned för sluttningar som är flackare än 12 grader.
6. Vältrisk – använd inte två ramper när du lastar maskinen på ett släp. Använd en ramp som är tillräckligt bred för maskinen och som inte lutar mer än 12 grader. Backa uppför rampen när du lastar maskinen och kör framåt nedför rampen när du lastar av.
7. Var försiktig – använd hörselskydd; använd skyddsglasögon.
8. Var försiktig – stäng av motorn och ta ut nyckeln innan du utför något underhåll.

Montering

1

Ladda batterierna

Inga delar krävs

Tillvägagångssätt

Se Ladda batterierna (sida 25).

2

Montera gräsriktaren

Inga delar krävs

Tillvägagångssätt

Se Konvertera gräsklipparen till sidoutkast eller mullning (sida 16).

Produktöversikt

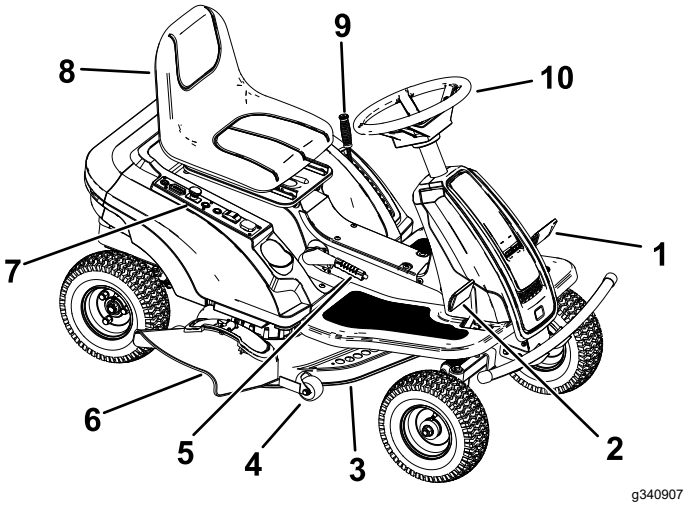

Figur 5

1. Bromspedal
2. Gaspedal
3. Klippdäck
4. Antiskalpvals
5. Parkeringsbromsspak
6. Gräsriktare
7. Kontrollpanel
8. Förarsäte
9. Klipphöjdsreglage
10. Ratt

Reglage

Bekanta dig med alla reglage innan du startar och använder maskinen.

Kontrollpanel

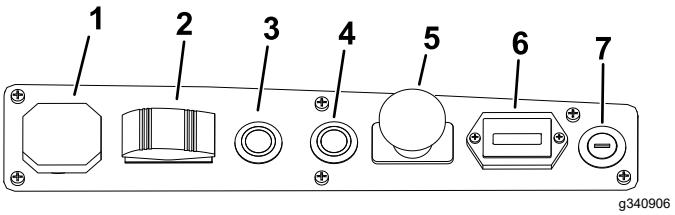

Figur 6

1. USB-port
2. Brytare för körläge
3. Knapp för klippning när du backar
4. Farthållarknapp
5. Knivreglagebrytare
6. Indikator för batteriets laddning
7. Tändningslås

Tändningslås

Tändningslåset har två lägen: PÅ och AV. Använd tändningslåset för att starta eller stänga av maskinen.

Knivreglage (kraftuttag)

Knivreglagebrytaren är märkt med en kraftuttagssymbol (PTO) och kopplar på och av strömmen till klipparknivarna.

Bromspedal

Använd bromspedalen för att stanna eller sänka farten på maskinen.

Parkeringsbromsspak

Koppla in parkeringsbromsen för att undvika oavsiktlig maskinrörelse när du stänger av maskinen.

- Koppla in parkeringsbromsen genom att dra spaken uppåt.

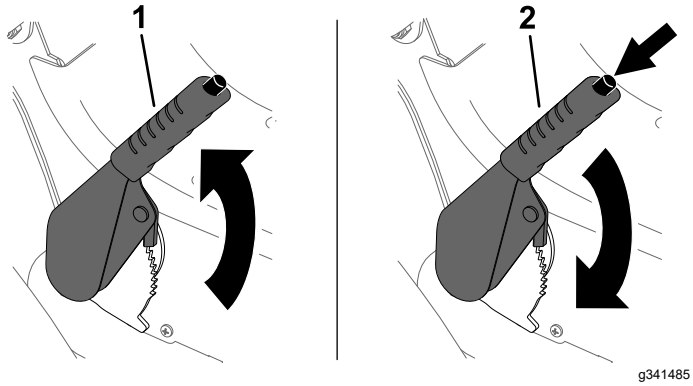

Figur 7

1. Ansätt parkeringsbromsen.
2. Lossa parkeringsbromsen.

- Koppla ur parkeringsbromsen genom att trycka på knappen på parkeringsbromsspaken och sedan trycka parkeringsbromsspaken framåt

Gaspedal

Använd gaspedalen för att reglera maskinens markhastighet. Ju mer du trycker pedalen framåt, desto snabbare rör sig maskinen.

Brytare för körläge

Körlägesbrytaren har tre lägen: FRAMÅT, NEUTRAL och BAKÅT. Körlägesbrytaren måste vara i läget FRAMÅT innan du kopplar in gräsklipparknivarna.

Obs: Ett larm hörs när körlägesbrytaren är i läget BAKÅT. Maskinen rör sig bakåt med halva framåthastigheten.

Knapp för klippning när du backar (RMO)

Använd den här knappen för klippning när du backar (RMO) för att aktivera gräsklipparknivarna när du kör maskinen bakåt.

Aktivera RMO på följande sätt:

- Innan du kopplar in knivarna
  - Tryck på RMO-knappen, aktivera gräsklipparknivarna och för sedan körlägesbrytaren till läget BAKÅT.
  - Aktivera gräsklipparknivarna, tryck på knappen för klippning när du backar och för sedan körlägesbrytaren till läget BAKÅT.
- När du klipper och kör framåt
  - Tryck på knappen för klippning när du backar och för sedan körlägesbrytaren till BAKÅT.
  - Flytta körlägesbrytaren till BAKÅT, koppla ur gräsklipparknivarna, tryck på knappen för klippning när du backar och aktivera gräsklipparknivarna.

Farthållarknapp (CCO)

Använd farthållarknappen (CCO) för att låsa hjuldrivningshastigheten.

Tryck på gaspedalen till önskad hastighet, håll farthållarknappen intryckt i cirka tre sekunder och ta bort foten från pedalen.

Tryck på gasreglagepedalen eller bromspedalen för att koppla ur farthållaren.

Indikator för batteriurladdning

Indikatorn för batteriurladdning visar batteriernas återstående laddning. När batterierna är fulladdade är samtliga 10 indikatorstaplar tända. När batteriladdningen är låg lyser indikatorlampan rött och gräsklipparknivarna kopplas ur automatiskt. Ladda batterierna när detta sker.

Obs: Batteriurladdningsindikatorn visas inte om föraren inte sitter i förarsätet.

Klipphöjdsreglage

Använd klipphöjdsreglaget för att höja och sänka klippdäcket från förarplatsen. Flytta reglaget mot dig om du vill höja klippdäcket från marken eller flytta reglaget bort från dig om du vill sänka klippdäcket närmare marken. Justera endast klipphöjden när maskinen står stilla.

Specifikationer

Obs: Delarnas mått och utseende kan ändras utan föregående meddelande.

Klippbredd	76 cm
Bredd utan riktare	80 cm
Längd	148 cm
VIKT	188 kg
Höjd	106 cm
Laddningstid	11 timmar

Redskap/tillbehör

Det finns ett urval av godkända Toro-redskap och -tillbehör som du kan använda för att förbättra och utöka maskinens kapacitet. Kontakta en auktoriserad serviceverkstad eller Toro-återförsäljare eller gå till www.Toro.com för att se en lista över alla godkända redskap och tillbehör.

Använd endast originalreservdelar och tillbehör från Toro för att garantera optimal prestanda och fortlöpande säkerhet för produkten. Det kan vara farligt att använda reservdelar och tillbehör från andra tillverkare och det kan göra produktgarantin ogiltig.

Körning

Obs: Vänster och höger sida på maskinen är lika med förarens vänstra respektive högra sida vid normal körning.

Före körning

Utföra dagligt underhåll

Innan maskinen startas varje dag ska Varje användning/dagligen-procedurerna utföras som anges i Underhåll (sida 22).

Använda säkerhetssystemet

⚠ VARNING

Om säkerhetsbrytarna är frånkopplade eller skadade kan maskinen plötsligt gå igång, vilket kan leda till personskador.

- **Gör inga otillåtna ändringar på säkerhetsbrytarna.**
- **Kontrollera säkerhetsbrytarnas funktion dagligen och byt ut eventuella skadade brytare innan du kör maskinen.**

Säkerhetssystemets funktioner

Säkerhetssystemet är konstruerat så att maskinen inte kan startas om inte

- knivreglagebrytaren (kraftuttaget) är urkopplad
- Parkeringsbromsen är urkopplad.
- Du sitter i förarsätet.
- Körlägesbrytaren är i läget FRAMÅT eller NEUTRAL.

Säkerhetssystemet är också utformat för att förhindra att gräsklipparknivarna kopplas in, såvida inte körlägesbrytaren är i läget FRAMÅT.

Testa säkerhetssystemet

Testa säkerhetssystemet före varje användningstillfälle. Låt en auktoriserad serviceverkstad reparera systemet omedelbart om det inte fungerar enligt nedanstående beskrivning.

1. Sätt dig på sätet, koppla in parkeringsbromsen, placera körlägesbrytaren i läget FRAMÅT och för knivreglaget till läget AV. Vrid tändningslåset till läget PÅ. Maskinen piper då en gång. Tryck på gaspedalen. Maskinen ska inte röra sig framåt. Vrid tändningslåset till läget AV.

2. Sätt dig på sätet, koppla ur parkeringsbromsen, för körlägesbrytaren till FRAMÅT-läget och för knivreglaget till läget PÅ. Vrid tändningslåset till läget PÅ. Maskinen piper då fem gånger. Tryck på gaspedalen. Maskinen ska inte röra sig framåt. Vrid tändningslåset till läget AV.
3. Sätt dig på sätet, koppla ur parkeringsbromsen, för körlägesbrytaren till BAKÅT-läget och för knivreglagebrytaren till läget AV. Vrid tändningslåset till läget PÅ. Maskinen piper då en gång. Tryck på gaspedalen. Maskinen ska inte röra sig framåt. Vrid tändningslåset till läget AV.
4. Sätt dig på sätet, koppla ur parkeringsbromsen, för körlägesbrytaren till NEUTRAL-läget och knivreglagebrytaren till läget AV. Vrid tändningslåset till läget PÅ. Maskinen piper då en gång. För körlägesbrytaren till FRAMÅT-läget. Tryck på gaspedalen. Maskinen ska då köra framåt. Res dig en aning från sätet medan du kör framåt. Maskinen ska då stanna och pipa fem gånger. Vrid tändningslåset till läget AV.
5. Sätt dig på sätet, koppla ur parkeringsbromsen, för körlägesbrytaren till NEUTRAL-läget och knivreglagebrytaren till läget AV. Vrid tändningslåset till läget PÅ. Maskinen piper då en gång. Koppla in klipparknivarna och res dig en aning från sätet. Klipparknivarna ska då stängas av och maskinen ska pipa fem gånger. Vrid tändningslåset till läget AV.
6. Sätt dig på sätet, koppla ur parkeringsbromsen, för körlägesbrytaren till NEUTRAL-läget och knivreglagebrytaren till läget AV. Vrid tändningslåset till läget PÅ. Maskinen piper då en gång. För körlägesbrytaren till FRAMÅT-läget och aktivera klipparknivarna. För körlägesbrytaren till BACK-läget. Klipparknivarna ska då stängas av. Vrid tändningslåset till läget AV.

Ställa in sätet

Sätet kan flyttas framåt och bakåt. Ställ in sätet så att du har bäst kontroll över maskinen och sitter bekvämt.

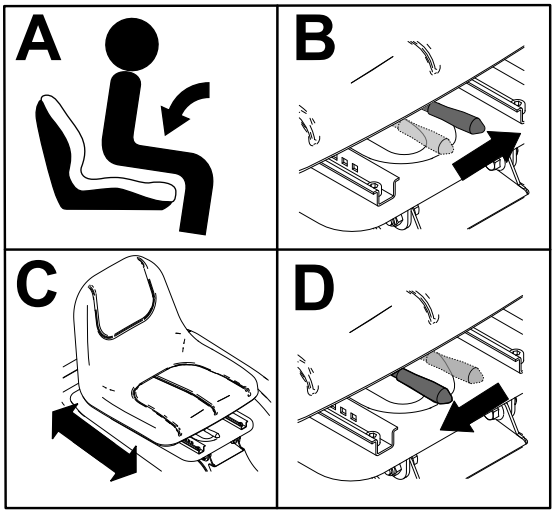

g341496

Figur 8

Konvertera gräsklipparen till sidoutkast eller mullning

⚠ FARA

Om ingen gräsriktare, utkastarlucka eller komplett gräsuppsamlare har monterats kan du och andra komma i kontakt med knivarna eller träffas av utslungat skräp. Kontakt med roterande kniv(ar) och utslungat skräp kan orsaka skador eller leda till dödsfall.

- **Ta aldrig bort gräsriktaren från klippdäcket eftersom gräsriktaren riktar avfallet ned mot gräset. Byt omedelbart ut gräsriktaren om den skadas.**
- **För aldrig in händerna eller fötterna under klippdäcket.**
- **Försök aldrig att rensa utkastaren eller knivarna utan att först KOPPLA UR knivreglagebrytaren (kraftuttaget), vrida tändningslåset till det AVSTÄNGDA läget och sedan ta ut nyckeln ur tändningslåset.**
- **Se till att gräsriktaren är i nedfällt läge.**

1. Parkera maskinen på en plan yta, koppla ur knivreglagebrytaren och koppla in parkeringsbromsen.
2. Stäng av maskinen och ta ut nyckeln.
3. Konvertera klippdäcket till sidoutkast eller mullning.

- Konvertera klippdäcket till sidoutkast:

  A. Tryck på reglaget på mullningskåpan för att öppna den.

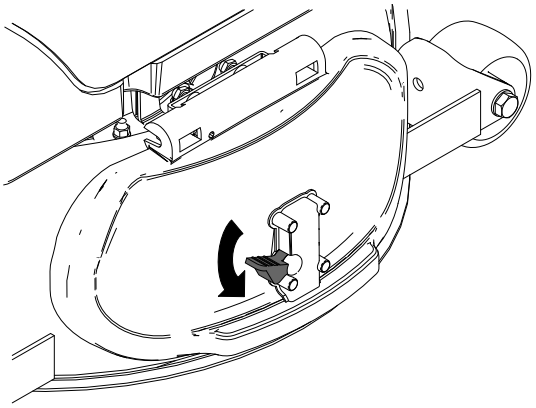

g341499

Figur 9

  B. Montera utkastarriktaren under kåpan så att riktaren fästs med mullningskåpans sprintar.

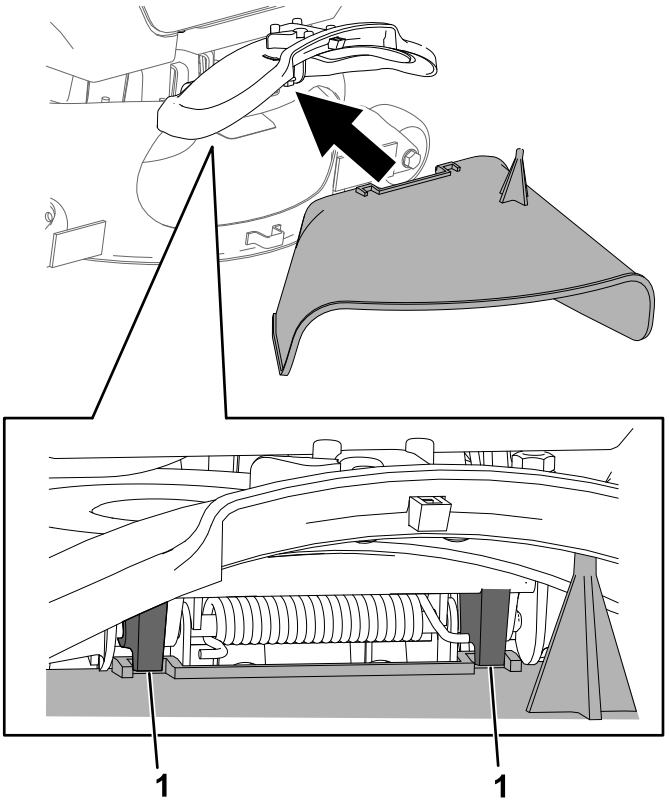

g341498

Figur 10

1. Mullningskåpans sprint

- Om du vill konvertera klippdäcket till mullning tar du bort gräsriktaren och stänger mullningskåpan.

  Obs: Kåpan låses automatiskt när den är helt stängd.

Under arbetets gång

Starta maskinen

1. Sitt på förarsätet.
2. Frigör parkeringsbromsen.
3. Säkerställ att knivreglagebrytaren (kraftuttaget) är urkopplad.
4. Flytta körlägesbrytaren till läget NEUTRAL.
5. Vrid tändningslåset till läget PÅ.

Köra maskinen

Obs: Var försiktig när du backar och svänger.

1. Koppla ur parkeringsbromsen.
2. Flytta körlägesbrytaren till läget FRAMÅT eller BAKÅT.
3. Sätt foten på gaspedalen och tryck långsamt på den för att börja köra.

   Obs: Ju mer du trycker pedalen framåt, desto snabbare rör sig maskinen.
4. Släpp gaspedalen och tryck långsamt på bromspedalen för att stanna eller sakta ned maskinen.

   Obs: Stanna maskinen innan du byter riktning framåt eller bakåt.

Stänga av motorn

1. Parkera maskinen på en plan yta.
2. Koppla ur klipparknivarna.
3. Ansätt parkeringsbromsen.
4. Vrid tändningslåset till läget AV och ta ut nyckeln.

Använda knivreglagebrytaren (kraftuttaget)

Knivreglagebrytaren (kraftuttaget) sätter igång och stänger av klipparknivarna.

Koppla in knivreglagebrytaren (kraftuttaget)

Säkerställ att körlägesbrytaren är i läget FRAMÅT innan du kopplar in gräsklipparknivarna. Se Knapp för klippning när du backar (RMO) (sida 14) om att klippa när du backar.

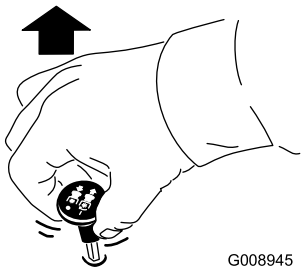

g008945

Figur 11

Koppla ur knivreglagebrytaren (kraftuttaget)

Obs: Gräsklipparknivarna kopplas ur automatiskt när maskinen backar (när du inte använder knappen för klippning när du backar) eller när föraren kliver ur sätet.

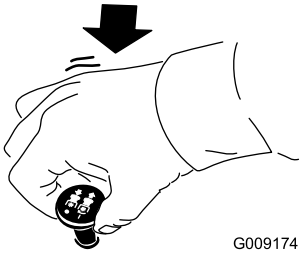

g009174

Figur 12

Justera klipphöjden

Klipphöjden kan justeras från 25 till 104,7 mm. Dra spaken åt höger, flytta den till önskad höjd och släpp spaken i spåret. Se tabellen för klipphöjdspositioner.

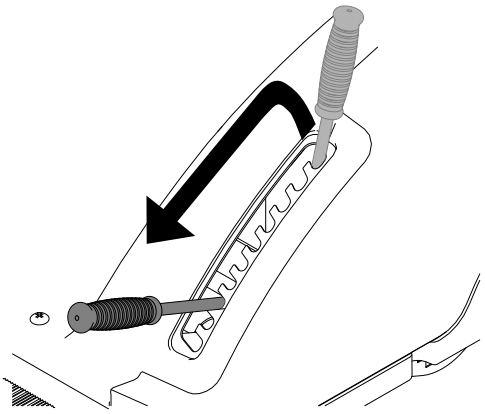

g343035

Figur 13

Klipphöjdspositioner	Höjd
1	25 mm
2	31,8 mm
3	40,7 mm
4	51,2 mm
5	62,4 mm
6	73,4 mm
7	83,4 mm
8	91,9 mm
9	99 mm
10	104,7 mm

Arbetstips

Klippa en gräsmatta för första gången

Klipp gräset något högre än normalt så att inte klippdäcket skalperar ojämn mark. Den klipphöjd som använts tidigare är vanligtvis den bästa. Vid klippning av gräs som är längre än 15 cm kan du behöva klippa två gånger för att få ett acceptabelt klippresultat.

Klippa en tredjedel av grässtrået

Det är bäst att klippa endast cirka en tredjedel av grässtrået eller högst 2,5 cm av gräsets höjd. Mer än så rekommenderas bara om gräset är glest eller om det är sent på hösten då gräset växer saktare.

Byta klippriktningen

Växla klippriktning för att hålla gräset rakt. Det underlättar också fördelningen av det klippta gräset, vilket förbättrar nedbrytning och gödning.

Klipp tillräckligt ofta

Gräs växer i olika takt beroende på årstiden. För att hålla samma längd på gräset ska man klippa oftare tidigt på våren. Klipp mer sällan när tillväxten avtar mot mitten av sommaren. Klipp med högre klipphöjd och klipp sedan igen efter två dagar med lägre klipphöjd om du inte kan klippa under en längre tidsperiod.

Använda en långsammare klipphastighet

Du kan köra saktare för att få ett bättre klippresultat under vissa förhållanden.

Klipp inte för kort

Höj klipphöjden vid klippning av en ojämn gräsmatta så att inte gräsmattan skalas av.

Stanna maskinen

Om du måste stanna maskinen under klippningen kan en klump med gräsklipp falla ner på gräsmattan. Kör till ett område som du redan har klippt medan knivarna är inkopplade för att undvika detta eller koppla bort klippardäcket samtidigt som du kör framåt.

Hålla undersidan av klippdäcket ren

Rensa bort gräsklipp och smuts från undersidan av klippdäcket efter varje klippning. Om gräs och smuts ansamlas inuti klippdäcket blir klippresultatet till slut inte tillfredsställande.

Underhålla kniven/knivarna

Se till att hålla kniven vass under klippsäsongen, eftersom en vass kniv klipper rent utan att slita och rycka av grässtråna. Om gräset slits och rycks av gulnar det i ändarna, vilket minskar tillväxten och ökar risken för sjukdomar. Kontrollera knivarna efter varje användning för att se till att de inte är slöa, slitna eller skadade. Fila ned eventuella hack och slipa knivarna om så behövs. Om en kniv är skadad eller sliten ska den bytas ut omedelbart mot en originalkniv från Toro.

Efter körning

Transportera maskinen

Använd en släpvagn eller lastbil för tung last för att transportera maskinen. Använd en fullbreddsramp. Se till att alla bromsar, lampor och markeringar som krävs enligt lag finns på släpvagnen eller lastbilen. Läs alla säkerhetsanvisningarna noga. Att känna till den här informationen kan hjälpa dig och kringstående att undvika skador. Kontrollera vilka lokala bestämmelser som gäller för transport på släp.

⚠ VARNING

Det är farligt att köra på gator eller vägar utan blinkers, strålkastare och reflexer, eller utan en skylt för långsamtgående fordon, och det kan orsaka olyckor med personskador som följd.

Kör inte maskinen på allmän väg.

Välja ett släp

⚠ VARNING

Om man lastar på en maskin på ett släp eller en lastbil ökar risken för att välta, vilket kan orsaka allvarliga personskador och innebära livsfara (Figur 14).

- **Använd endast en fullbreddsramp. Använd inte åtskilda ramper för var sida av maskinen.**
- **Kontrollera att lutningen mellan rampen och marken, eller mellan rampen och släpet eller lastbilen, inte är större än 12 grader.**
- **Kontrollera att rampen är minst fyra gånger så lång som släpvagns- eller lastbilsflakets höjd från marken. Det tillförsäkrar att rampens vinkel inte överstiger 12 grader på plan mark.**

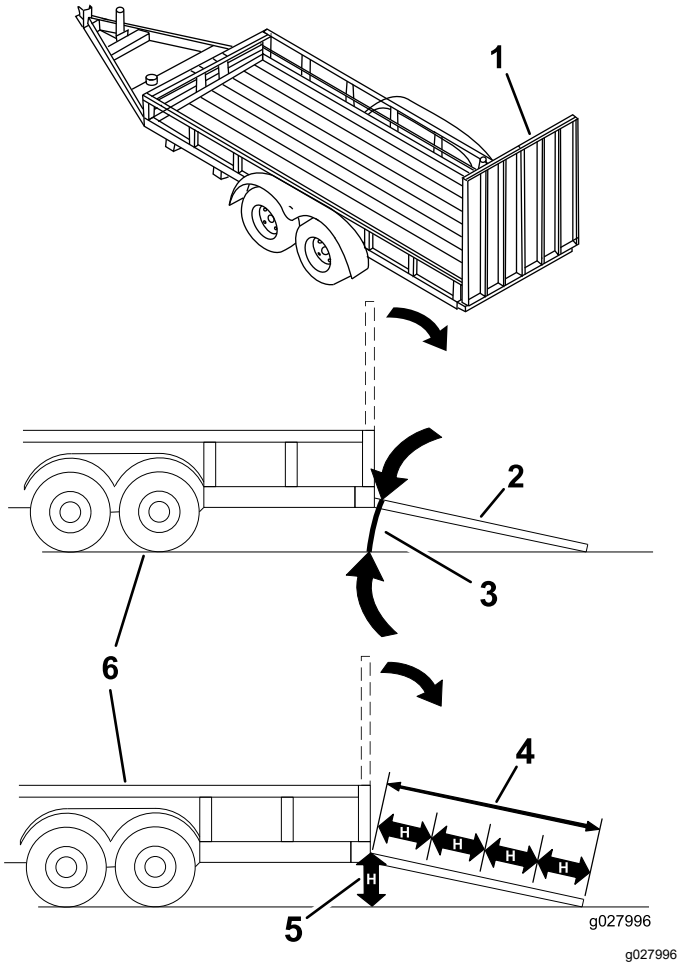

Figur 14

1. Fullbreddsramp i uppfällt läge
2. Fullbreddsramp i lastningsposition, sedd från sidan
3. Högst 12 grader
4. Rampen är minst 4 gånger så lång som släpets eller lastbilsflakets höjd från marken
5. H = släpvagns- eller lastbilsflakets höjd från marken
6. Släp

Lasta maskinen

⚠ VARNING

Om man lastar på en maskin på ett släp eller en lastbil ökar risken för att välta, vilket kan orsaka allvarliga personskador och innebära livsfara.

- **Var mycket försiktig vid körning på en ramp.**
- **Backa maskinen uppför rampen och kör den framåt nedför rampen.**
- **Undvik plötslig acceleration eller inbromsning när du kör maskinen på en ramp, eftersom det kan orsaka att du tappar kontrollen eller tippar.**

1. Om du använder en släpvagn ska den kopplas till det bogserande fordonet och säkras med säkerhetskedjor.
2. Anslut i förekommande fall släpvagnsbromsarna och släpvagnsbelysningen.
3. Sänk ned rampen och säkerställ att vinkeln mellan rampen och marken inte är större än 12 grader (Figur 14).
4. Backa maskinen uppför ramper.

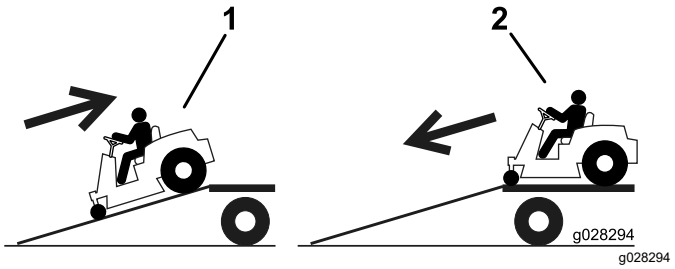

Figur 15

1. Backa maskinen uppför ramper.
2. Kör maskinen framåt nedför ramper.

5. Stäng av motorn, ta ut nyckeln och koppla in parkeringsbromsen.
6. Bind fast maskinen vid de främre och bakre axlarna med spännband, kättingar, kablar eller rep. Kontrollera vilka lokala bestämmelser som gäller för transport på släp.

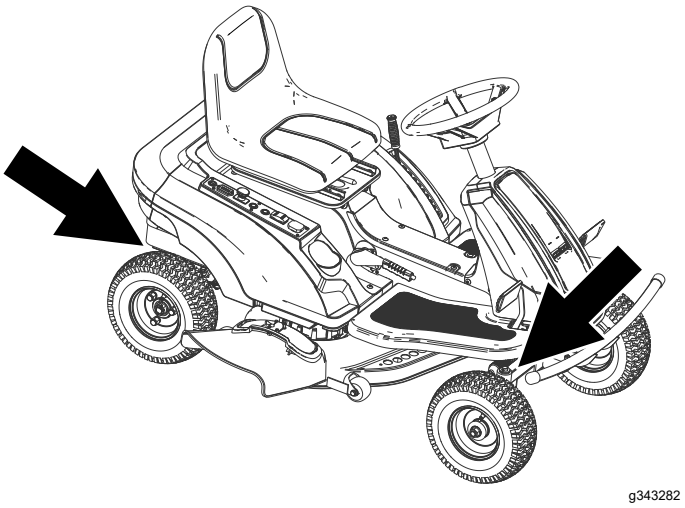

Figur 16

1. Fästpunkter

Lasta av maskinen

1. Sänk ned rampen och säkerställ att vinkeln mellan rampen och marken inte är större än 12 grader (Figur 14).
2. Kör maskinen framåt nedför ramper (Figur 15).

Flytta en maskin som inte fungerar

Maskinen varnar dig när batteriladdningen är låg så att du har tillräckligt med ström för att föra tillbaka den till laddningsplatsen. Se Indikator för batteriurladdning (sida 14).

Om du behöver bogsera maskinen ska du koppla ur parkeringsbromsen och bogsera maskinen i gånghastighet.

Underhåll

Obs: Vänster och höger sida på maskinen motsvarar förarens vänstra respektive högra sida vid normal körning.

Rekommenderat underhåll

Underhållsintervall	Underhållsförfarande
Varje användning eller dagligen	• Kontrollera säkerhetssystemet. • Ladda batterierna. • Kontrollera knivarna.
Efter varje användning	• Rengör klippdäckskåpan.
Var 25:e timme	• Smörj de främre hjullagren. • Rengör batterierna. • Kontrollera däcktrycket.
Före förvaring	• Utför alla underhållsprocedurer i listan ovan före förvaring. • Måla i eventuella lackskador.
En gång per månad	• Kontrollera och leta efter batteriläckage.
Varannan månad	• Ladda batterierna när de inte används.

⚠ VAR FÖRSIKTIG

Om du lämnar nyckeln i tändningslåset kan någon råka starta maskinen av misstag och skada dig eller någon annan allvarligt.

Stäng av maskinen och ta ut nyckeln ur låset innan du utför något underhåll.

Förberedelser för underhåll

Komma åt batterierna

1. Parkera maskinen på en plan yta, koppla ur knivreglagebrytaren och koppla in parkeringsbromsen.
2. Stäng av maskinen och ta ut nyckeln.
3. Luta sätet framåt.

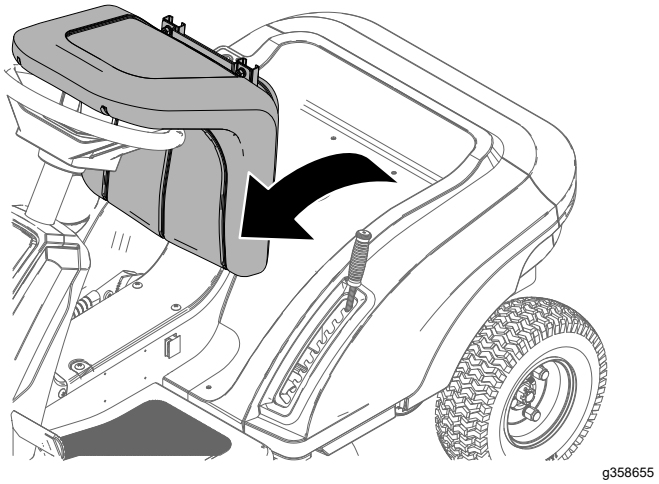

Figur 17

4. Flytta klipphöjdsreglaget till mittläget och ta bort handtaget.

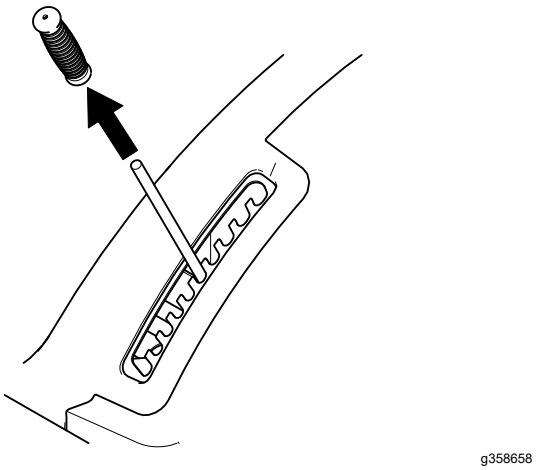

Figur 18

5. För in kablagekontakterna i hålet på kontrollpanelen.
6. Ta bort de fyra skruvarna som håller fast kåpan vid maskinens vänstra sida. Upprepa på höger sida.

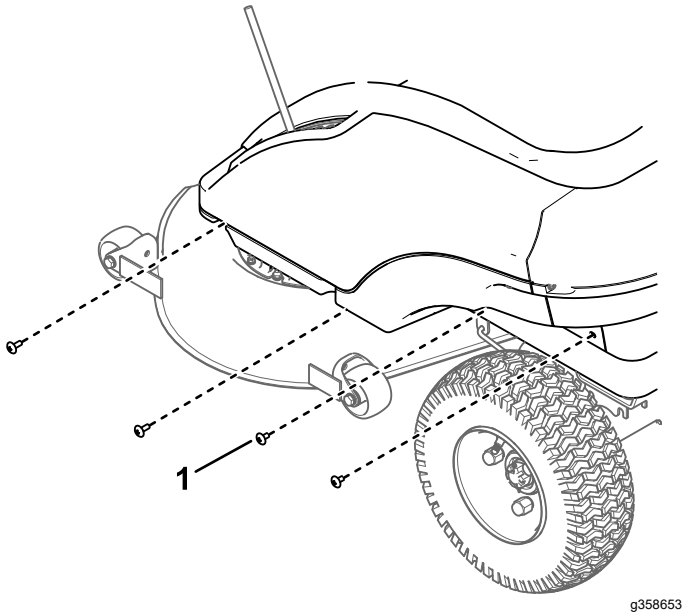

Figur 19

1. Sexkantsskruv (fyra på vardera sida)

7. Ta bort de tre bakre skruvarna från kåpan.

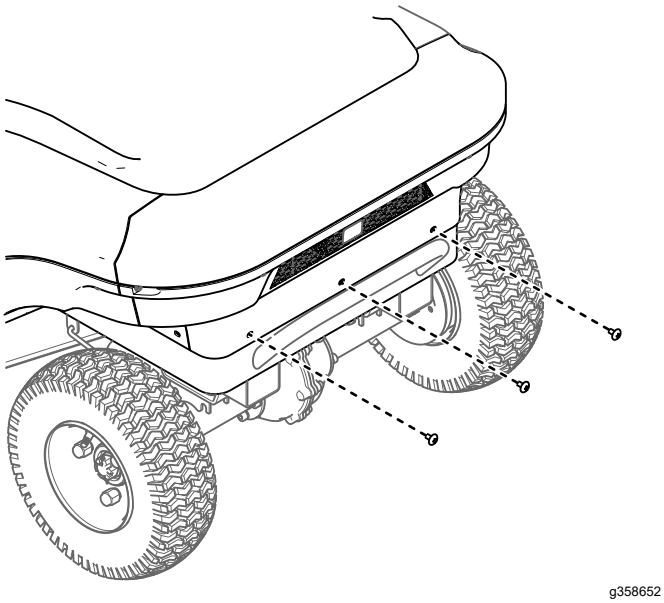

Figur 20

8. Ta bort de fyra övre skruvarna från kåpan.

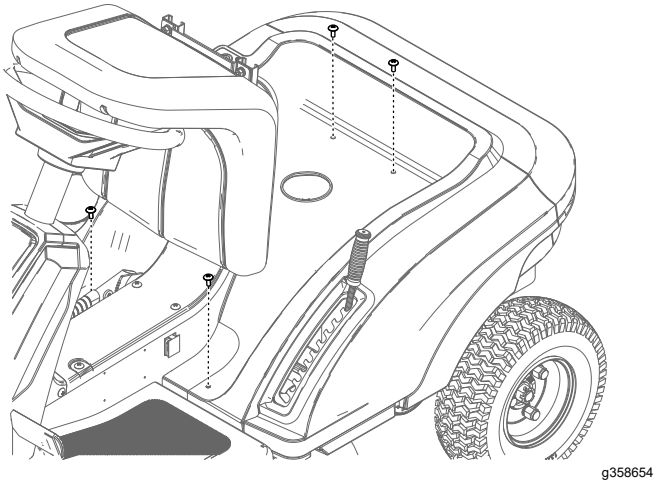

Figur 21

9. Lyft försiktigt av locket och ställ ner det bredvid maskinen.

   Obs: Du behöver inte koppla bort kablaget från reglagen.

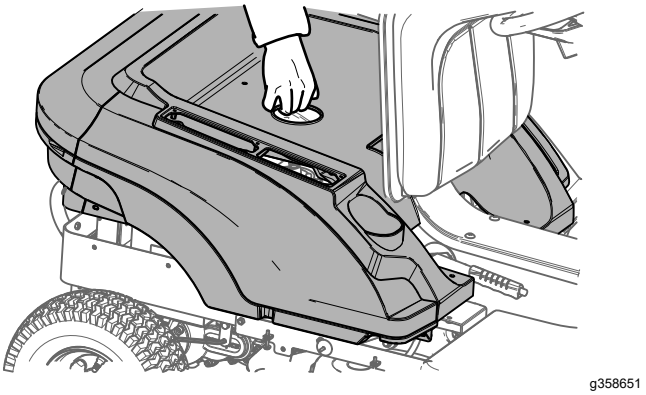

Figur 22

10. Montera kåpan genom att utföra stegen i omvänd ordning.

Viktigt: **Säkerställ att det inte finns några öppna kretsar eller löst kablage efter underhåll.**

Smörjning

Smörja de främre hjullagren

Serviceintervall: Var 25:e timme

Typ av fett: universalfett

1. Parkera maskinen på en plan yta, koppla ur knivreglagebrytaren och koppla in parkeringsbromsen.
2. Stäng av maskinen och ta ut nyckeln.
3. Torka av smörjnipplarna med en trasa.

   Obs: Skrapa bort eventuell färg på nippelns/nipplarnas framsida.
4. Sätt på en fettspruta på nippeln.
5. Pumpa in fett i nipplarna tills det börjar tränga ut ur lagren.
6. Torka bort överflödigt fett.

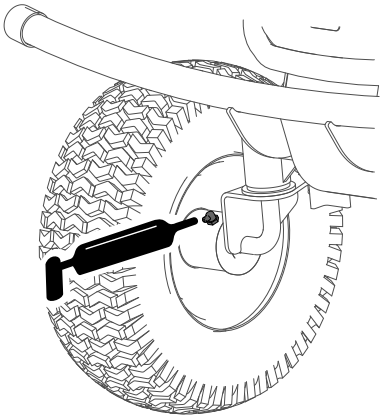

g343313

Figur 23

Underhålla elsystemet

Underhålla batterierna

Obs: De ursprungliga batterierna är underhållsfria och kräver ingen service.

⚠ VARNING

Batteriets kabelanslutningar eller verktyg av metall kan orsaka kortslutning mot metall och orsaka gnistor. Gnistorna kan få batterigaserna att explodera, vilket kan leda till personskador.

- **Vid avlägsnande eller installation av batteriet får du inte låta batterianslutningarna komma i kontakt med några av maskinens metalldelar.**
- **Låt inte metallverktyg kortslutas mellan batterianslutningarna och maskinens metalldelar.**
- **Använd isolerade verktyg när du utför underhåll på batterierna.**
- **Håll alltid batterihållarna på plats för att skydda och hålla fast batterierna.**

⚠ FARA

Vidrör inga elkomponenter eller kontakter på motorn.

Om du kommer i kontakt med någon av komponenterna eller kontakterna kan det leda till allvarliga personskador eller dödsfall.

Rengöra batterierna

Serviceintervall: Var 25:e timme

1. Kontrollera att alla batterilock är ordentligt åtdragna.
2. Använd en pappershandduk för att rengöra batterierna.
3. Tvätta batteripolerna med en lösning bestående av fyra delar vatten och en del bikarbonat om de har korroderat. Rengör även polerna och kabelklämmorna med ett särskilt rengöringsmedel för poler och kabelklämmor.

   Obs: Polerna och klämmorna ska ha en klar metallisk lyster.
4. Stryk på ett tunt lager av Toros batteriuttags-skydd.

Ladda batterierna

Serviceintervall: Varje användning eller dagligen

Töm batterierna så mycket som möjligt före varje laddning för maximal batterilivslängd. Ladda batterierna omedelbart om batteriladdningen är mycket låg. Batterierna blir effektivare när du har laddat och laddat ur dem några gånger.

Obs: Normal laddningstid är ca 11 timmar.

Viktigt: **Ladda batterierna i en temperatur mellan 0 och 40 °C.**

⚠ VARNING

När batteriet laddas bildas explosiva gaser.

Rök aldrig i närheten av batterierna och håll dem borta från gnistor och lågor.

1. Parkera maskinen på ett jämnt underlag och i ett välventilerat utrymme nära ett lämpligt eluttag.
2. Koppla ur knivreglagebrytaren och dra åt parkeringsbromsen.
3. Stäng av maskinen, ta ut nyckeln och vänta tills alla rörliga delar har stannat innan du kliver ur förarsätet.
4. Anslut laddaren till laddningsuttaget och vrid kontakten medurs för att fästa den (Figur 24).

   Obs: Laddningskontakten passar endast på ett sätt i maskinen.

   Obs: Kontrollera att laddarens spänningsinställning överensstämmer med spänningen i det eluttag som används.

   Obs: Om batteriladdaren är för varm kanske den inte laddar korrekt. Vid låga temperaturer kan det ta längre tid för batterierna att laddas.

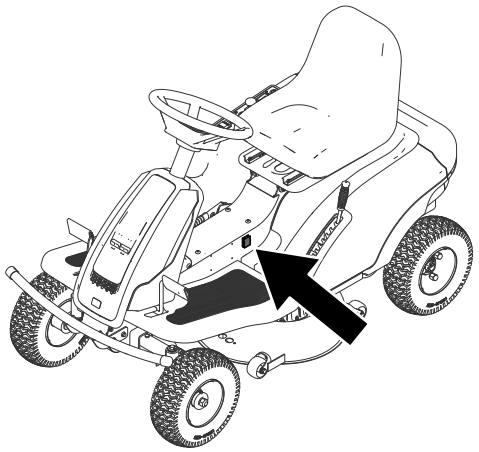

g354110

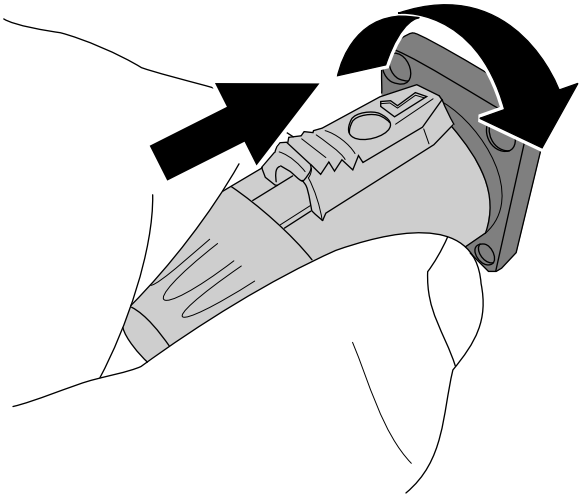

g341469

Figur 24

5. Anslut laddarens nätsladd till eluttaget.

   Obs: Laddarens lampan lyser rött för att indikera en anslutning mellan batteriet och laddaren.
6. Låt batteriet ladda.

   Obs: Batteriet är fulladdat när laddningslampan lyser grönt.
7. Koppla ur sladden från eluttaget när laddningen är klar.
8. Skjut tillbaka knappen på kontakten, vrid kontakten moturs och dra ut kontakten ur uttaget (Figur 25).

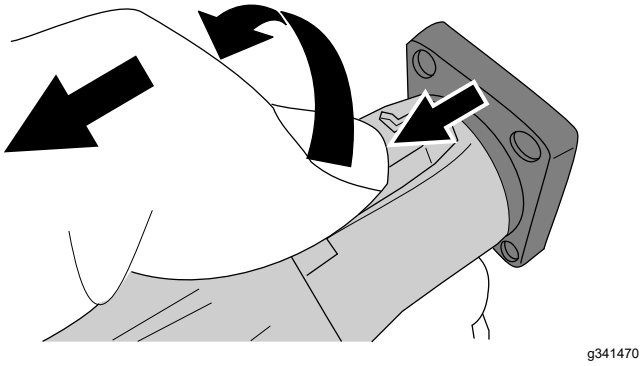

Figur 25

Byta ut batterierna

Kontakta en auktoriserad återförsäljare vid batteribyte.

Underhålla drivsystemet

Kontrollera däcktrycket

Serviceintervall: Var 25:e timme—Kontrollera däcktrycket.

Håll lufttrycket i fram- och bakdäcken enligt specifikationerna. Ojämnt lufttryck i däcken kan orsaka ojämn klippning. Kontrollera trycket vid ventilskaftet när däcken är kalla för att få den mest exakta tryckavläsningen.

Pumpa däcken till 1,38 bar.

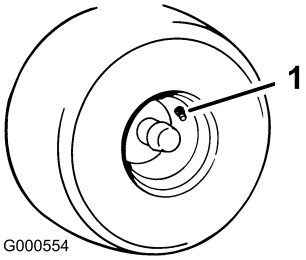

Figur 26

1. Ventilskaft

Tillsätta växelolja

Oljetyp: SAE 90 växelolja

Växellådans kapacitet: 200 ml

Bakaxelns växellåda kräver inget underhåll. Ytterligare olja kan dock tillsättas vid förlust av olja.

1. Parkera maskinen på en plan yta, koppla ur knivreglagebrytaren och koppla in parkeringsbromsen.
2. Stäng av maskinen och ta ut nyckeln.
3. Ta bort pluggen från växellådan.

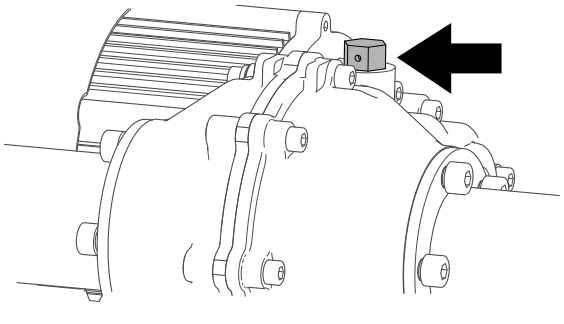

Figur 27

4. Fyll växellådan med olja.
5. Montera pluggen.

Underhåll

Serva knivarna

För bästa klippresultat ska knivarna hållas vassa. Ha extraknivar till hands för att lätt kunna slipa och byta ut dem.

Gör följande innan du kontrollerar eller servar knivarna

1. Parkera maskinen på en plan yta, koppla ur knivreglagebrytaren och koppla in parkeringsbromsen.
2. Stäng av maskinen och ta ut nyckeln.
3. Höj upp maskinen från marken så att du kan komma åt undersidan. Stötta upp maskinen med pallbockar.

⚠ VARNING

Mekaniska eller hydrauliska domkrafter kan eventuellt inte stötta maskinen, vilket kan resultera i allvarliga personskador.

Använd domkraft för att stötta maskinen.

Kontrollera knivarna

Serviceintervall: Varje användning eller dagligen

1. Kontrollera eggarna (Figur 28).
2. Ta bort kniven och slipa den om eggarna är slöa eller har fått hack, se Slipa knivarna (sida 28).
3. Kontrollera knivarna, speciellt den böjda delen.
4. Montera omedelbart en ny kniv om du upptäcker sprickor, slitage eller spårbildning i detta område (Figur 28).

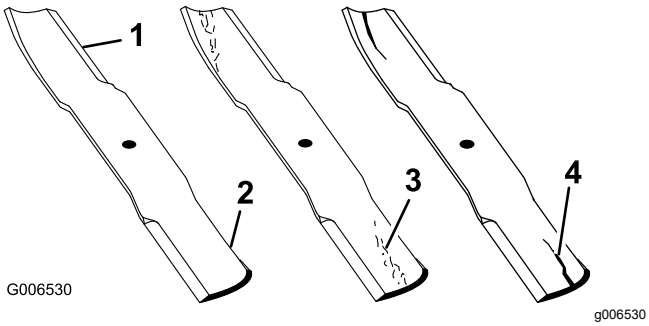

Figur 28

1. Egg
2. Böjd del
3. Slitage/spårbildning
4. Spricka

Kontrollera om knivarna är böjda

Obs: Maskinen måste stå på en plan yta när följande procedur utförs.

1. Höj klippdäcket till det högsta klippläget.
2. Bär tjocka vadderade handskar eller annat lämpligt handskydd och rotera långsamt kniven till ett läge så att du kan mäta avståndet mellan knivseggen och det plana underlag som maskinen står på (Figur 29).

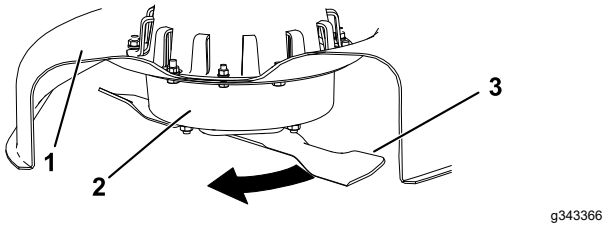

Figur 29

1. Däck
2. Spindelhus
3. Kniv

3. Mät från knivspetsen till den plana ytan (Figur 30).

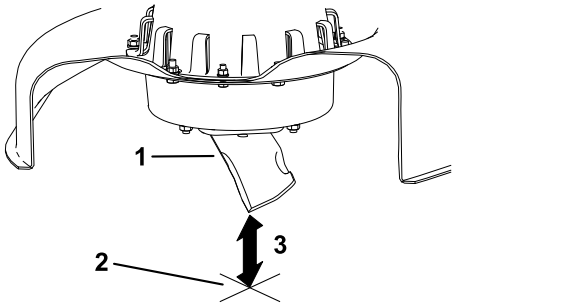

Figur 30

1. Kniv (i mätposition)
2. Plan yta
3. Uppmätt avstånd mellan kniv och yta (A)

4. Rotera samma kniv 180 grader så att den motsatta skäreggen nu är i samma läge (Figur 31).

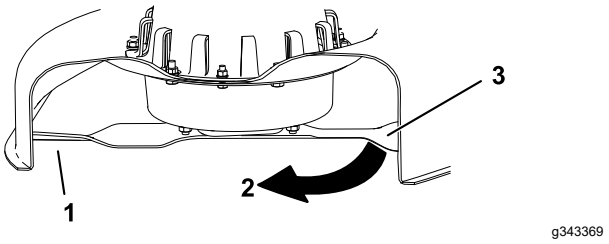

Figur 31

1. Kniv (den sida som mättes tidigare)
2. Mätläget (den position som användes tidigare)
3. Den motsatta sidan av kniven flyttas till mätläget

5. Mät från knivspetsen till den plana ytan (Figur 32).

   Obs: Skillnaden bör inte vara mer större än 3 mm.

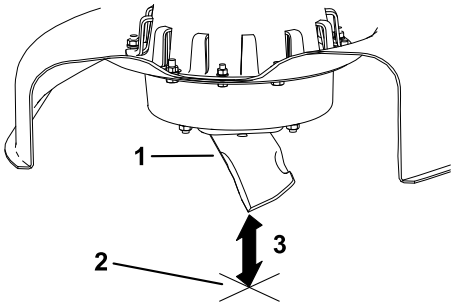

g343365

Figur 32

1. Motsatt knivsegg (i mätläge)
2. Plan yta
3. Det andra uppmätta avståendet mellan kniv och yta (B)

   A. Om skillnaden mellan A och B är större än 3 mm ska kniven bytas ut mot en ny. Se Demontera knivarna (sida 28) och Montera knivarna (sida 29).

      Obs: Om en böjd kniv byts ut mot en ny, men skillnaden fortfarande är större än 3 mm, kan knivspindeln vara böjd. Kontakta en auktoriserad återförsäljare för service.

   B. Om skillnaden ligger inom de godkända värdena går du vidare till nästa kniv.

6. Upprepa proceduren på samtliga knivar.

Demontera knivarna

Byt ut knivarna om de slår i ett hårt föremål eller om kniven är obalanserad eller böjd.

1. Placera en träspärr mellan kniven och klipparhuset för att förhindra att kniven roterar.
2. Håll knivänden med en trasa eller en tjockt vadderad handske.
3. Ta bort kniven.

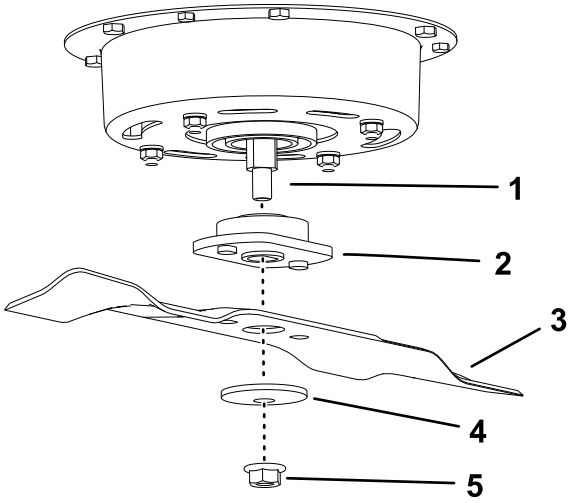

g343371

Figur 33

1. Spindelaxel
2. Adapter
3. Kniv
4. Böjd bricka
5. Mutter

Slipa knivarna

1. Slipa eggarna i båda ändarna av kniven med en fil (Figur 34).

   Obs: Behåll ursprungsvinkeln.

   Obs: Kniven behåller balanseringen om samma mängd material avlägsnas från båda eggarna.

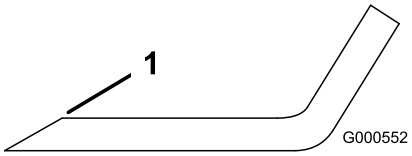

g000552

Figur 34

1. Slipa med ursprunglig vinkel.

2. Kontrollera knivens balans med en knivbalanserare (Figur 35).

   Obs: Om kniven stannar kvar i ett horisontellt läge är den i balans och kan användas.

   Obs: Om kniven inte är balanserad kan du fila bort lite metall från knivens segeldel (Figur 34).

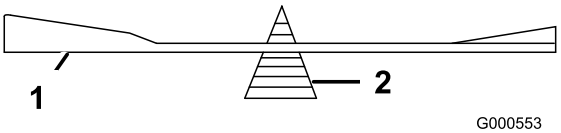

g000553

Figur 35

1. Kniv
2. Balanserare

3. Upprepa proceduren tills kniven är balanserad.

Montera knivarna

1. Montera kniven och adaptern på spindelaxeln (Figur 36).

   Viktigt: **Knivens böjda del måste alltid peka uppåt, mot gräsklipparens insida, för att klippningen ska bli rätt.**

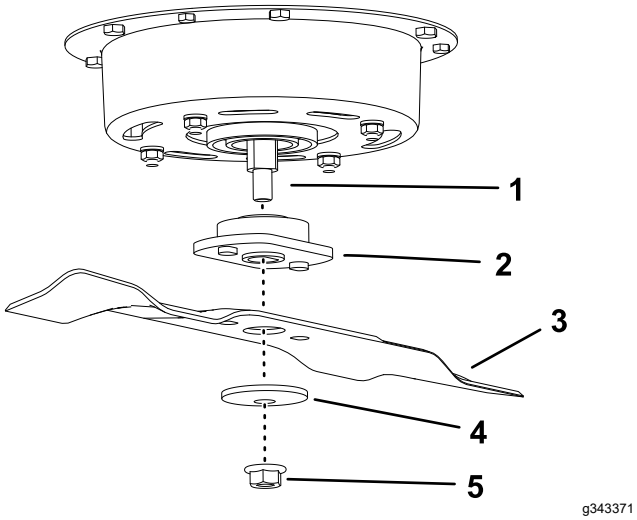

Figur 36

1. Spindelaxel
2. Adapter
3. Kniv
4. Böjd bricka
5. Mutter

2. Montera den böjda brickan (den kupade sidan mot kniven) och muttern.
3. Dra åt muttern till 35 Nm.

Rengöring

Rengör klippdäckets undersida

Serviceintervall: Efter varje användning—Rengör klippdäckskåpan.

Rengör klippdäckets undersida efter varje användning för att förhindra att gräs samlas på undersidan. På så sätt förbättras uppsamlingen och spridningen av gräsklippet.

Viktigt: **Använd inte vatten för att rengöra klippdäcket, om du gör det kan du skada elmotorerna.**

1. Parkera maskinen på en plan yta, koppla ur knivreglagebrytaren (kraftuttaget) och koppla in parkeringsbromsen.
2. Stäng av maskinen, ta ut nyckeln och vänta tills alla rörliga delar har stannat innan du kliver ur förarsätet.
3. Höj upp maskinen från marken så att du kan komma åt undersidan. Stötta upp maskinen med pallbockar.

   ⚠ VARNING

   Mekaniska eller hydrauliska domkrafter kan eventuellt inte stötta maskinen, vilket kan resultera i allvarliga personskador.

   Använd domkraft för att stötta maskinen.

4. Skrapa loss gräs och annat skräp från klippdäcket, lackerade ytor och hjul.

Avfallshantering

Motorolja, batterier, hydraulvätska och kylarvätska förorenar miljön. Kassera dessa produkter i enlighet med gällande statliga och lokala föreskrifter.

Förvaring

Rengöring och förvaring

1. Parkera maskinen på en plan yta, koppla ur knivreglagebrytaren (kraftuttaget) och koppla in parkeringsbromsen.
2. Stäng av maskinen, ta ut nyckeln och vänta tills alla rörliga delar har stannat innan du kliver ur förarsätet.
3. Avlägsna gräsklipp, smuts och beläggningar från alla utvändiga delar på maskinen, särskilt motorn.
4. Kontrollera parkeringsbromsens funktion. Se Parkeringsbromsspak (sida 14).
5. Smörj maskinen; se Smörjning (sida 24).
6. Kontrollera lufttrycket i däcken, se Kontrollera däcktrycket (sida 26).
7. Ladda batterierna. Se Ladda batterierna (sida 25).
8. Skrapa bort ansamlingar av gräs och smuts från klipparens undersida.
9. Kontrollera knivarnas skick, se Serva knivarna (sida 27).
10. Kontrollera och dra åt alla fästelement. Reparera eller byt ut skadade delar.
11. Måla i lackskador och bara metallytor. Färg finns att köpa hos din närmaste auktoriserade återförsäljare.
12. Förvara maskinen i ett rent och torrt garage eller lagerutrymme. Ta ut nyckeln ur tändningslåset och förvara den utom räckhåll för barn och andra obehöriga användare. Täck över maskinen för att skydda den och hålla den ren.

Batteriförvaring

Serviceintervall: Varannan månad

Viktigt: **Förvara batterierna i temperaturer mellan -10 och 40 °C.**

1. Ladda batterierna helt innan du ställer maskinen i förvar. Se Ladda batterierna (sida 25). Koppla bort laddaren när batterierna är fulladdade.
2. Ladda batteriet minst var 60:e dag.

   Viktigt: **Koppla bort laddaren från maskinen när du ställer maskinen i förvar.**

Felsökning

Problem	Möjliga orsaker	Åtgärd
Drivmotorn startar inte.	1. Körlägesbrytaren är i läget NEUTRAL. 2. Parkeringsbromsen är åtdragen. 3. Bromspedalen är nedtryckt. 4. Gaspedalen är nedtrampad. 5. Knivmotorn är blockerad. 6. Drivmotorn är blockerad. 7. Låg batteriladdning.	1. Flytta körlägesbrytaren till läget FRAMÅT eller BAKÅT. 2. Lossa parkeringsbromsen. 3. Släpp upp bromspedalen. 4. Släpp gaspedalen. 5. Stäng av maskinen och rensa bort skräp eller vänta tills styrenheten låses upp automatiskt efter fem sekunder. 6. Avlägsna skräp eller hinder från drivmotorn. 7. Ladda batterierna.
Knivmotorn startar inte.	1. Körlägesbrytaren är i läget NEUTRAL. 2. Parkeringsbromsen är åtdragen. 3. Knivmotorn är blockerad. 4. Låg batteriladdning.	1. Flytta körlägesbrytaren till läget FRAMÅT. 2. Lossa parkeringsbromsen. 3. Stäng av maskinen och rensa bort skräp eller vänta tills styrenheten låses upp automatiskt efter fem sekunder. 4. Ladda batterierna.
Maskinen startar inte.	1. Styrenheten eller motorn är skadad. 2. Ett batteri är skadat.	1. Stäng av maskinen och starta den igen efter fem sekunder. Byt ut styrenheten om maskinen inte startar efter flera laddningscykler. 2. Byt ut batteriet.
Maskinen vibrerar på ett onormalt sätt.	1. Kniven/knivarna är böjd(a) eller obalanserad(e). 2. Knivens fästbult är lös. 3. En knivspindel är böjd. 4. Motorfästet är löst eller slitet.	1. Montera ny(a) kniv(ar). 2. Dra åt knivens fästskruv. 3. Kontakta en auktoriserad återförsäljare. 4. Kontakta en auktoriserad återförsäljare.
Klipphöjden är ojämn.	1. En eller flera knivar är inte vassa. 2. Kniven/knivarna är böjd(a). 3. Klippdäckets undersida är smutsig. 4. Däcktrycket är felaktigt. 5. En knivspindel är böjd.	1. Slipa kniven/knivarna. 2. Montera nya knivar. 3. Rengör klipparens undersida. 4. Justera däcktrycket. 5. Kontakta en auktoriserad återförsäljare.
Maskinen kastar inte ut eller kastar ut på felaktigt sätt.	1. Gräset är för tungt eller högt. 2. Gräset är för blött.	1. Klipp med den högsta klipphöjden och klipp sedan med önskad höjd. 2. Vänta tills gräsmattan är torr.

Scheman

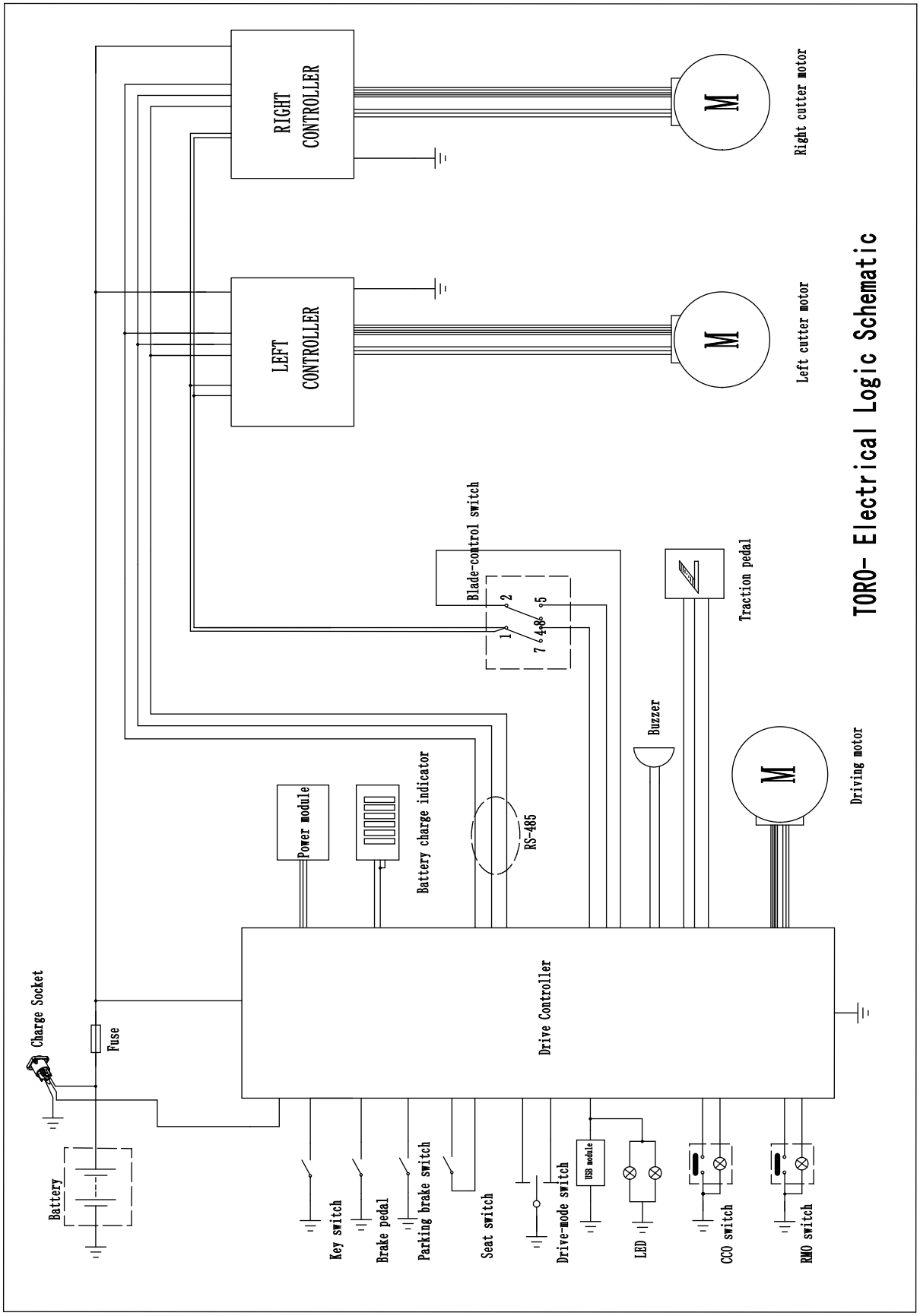

g355680

Elschema (Rev. A)

Anteckningar:

Anteckningar:

Integritetsmeddelande för EES/STORBRITANNIEN

Toros bruk av dina personuppgifter

The Toro Company (”Toro”) respekterar din integritet. I samband med dina köp av våra produkter kan vi samla in vissa personuppgifter om dig, antingen direkt från dig eller via din lokala Toro-återförsäljare. Toro använder dessa uppgifter till att utföra sina avtalsenliga skyldigheter (t.ex. registrera din garanti, behandla dina garantianspråk eller kontakta dig i händelse av att en produkt måste återkallas) och för att tillfredsställa legitima affärsändamål (t.ex. mäta kundnöjdhet, förbättra våra produkter eller tillhandahålla produktinformation som kan vara av intresse för dig). Toro kan vidarebefordra uppgifterna till sina dotterbolag, återförsäljare eller andra affärspartner i samband med någon av dessa aktiviteter. Vi kan även vidarebefordra personuppgifter i de fall som lagen kräver det eller i samband med försäljning, köp eller fusion av ett företag. Vi säljer inte dina personuppgifter i marknadsföringssyfte till något annat företag.

Kvarhållande av personuppgifter

Toro kvarhåller dina personuppgifter så länge de är relevanta för ovan nämnda syften och i enlighet med gällande lagstiftning. Kontakta legal@toro.com för ytterligare information om tillämpliga perioder för kvarhållande.

Toros säkerhetsengagemang

Dina personuppgifter kan komma att behandlas i USA eller i något annat land som kan ha mindre strikta dataskyddslagar än landet där du är bofast. I de fall som vi överför uppgifter från landet där du är bosatt vidtar vi lagstadgade åtgärder för att tillförsäkra att dina uppgifter skyddas och behandlas konfidentiellt.

Åtkomst och korrigering

Du kan äga rätt att korrigera eller granska dina personuppgifter samt neka eller begränsa behandlingen av dina data. Om du önskar göra det ska du kontakta oss via e-post på legal@toro.com. Om du har frågor rörande det sätt på vilket Toro har hanterat dina uppgifter, uppmanar vi dig att diskutera det direkt med oss. Observera att personer som är bosatta i europeiska har rätt att lämna in klagomål till avsedd myndighet för dataskydd.

TORO®

Count on it.