Form No. 3460-968 Rev A

# EN 60V Cordless Power Shovel™

**39909, 39909T**

# ES Power Shovel™ inalámbrico de 60V

**39909, 39909T**

# FR Power Shovel™ sans fil 60V

**39909, 39909T**

www.Toro.com.

*3460-968*

Form No. 3460-965 Rev A

TORO®

Count on it.

Operator's Manual

# 60V Cordless Power Shovel™

**Model No. 39909—Serial No. 323000000 and Up**

**Model No. 39909T—Serial No. 323000000 and Up**

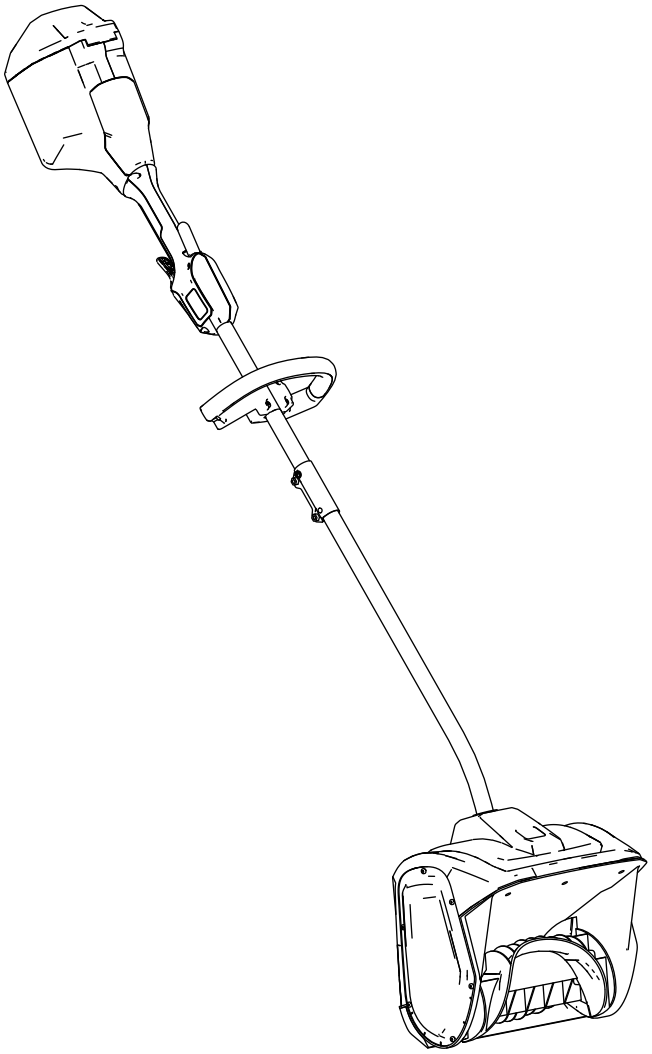

Register at www.Toro.com.
Original Instructions (EN)

*3460-965*

**For assistance, please see www.Toro.com/support for instructional videos or contact 1-888-384-9939 before returning this product.**

**⚠ WARNING**

**CALIFORNIA**
**Proposition 65 Warning**

**The power cord on this product contains lead, a chemical known to the State of California to cause birth defects or other reproductive harm. Wash hands after handling.**

**Use of this product may cause exposure to chemicals known to the State of California to cause cancer, birth defects, or other reproductive harm.**

# Introduction

This product is intended to be used by residential homeowners. It is designed for removing up to 15 cm (6 inches) of snow from patios, sidewalks, and small driveways. It is not designed for removing materials other than snow, nor is it designed for clearing off gravel surfaces. It is to be used only by adults. It is designed to use Toro 60V lithium-ion battery packs. These battery packs are designed to be charged only by Toro 60V lithium-ion battery chargers. Using these products for purposes other than their intended use could prove dangerous to you and bystanders.

**Model 39909T does not include a battery or a charger.**

Read this information carefully to learn how to operate and maintain your product properly and to avoid injury and product damage. You are responsible for operating the product properly and safely.

Visit www.Toro.com for more information, including safety tips, training materials, accessory information, help finding a dealer, or to register your product.

Whenever you need service, genuine Toro parts, or additional information, contact an Authorized Service Dealer or Toro Customer Service and have the model and serial numbers of your product ready. Figure 1 identifies the location of the model and serial numbers on the product. Write the numbers in the space provided.

***Important:*** **With your mobile device, you can scan the QR code (if equipped) on the serial number plate to access warranty, parts, and other product information.**

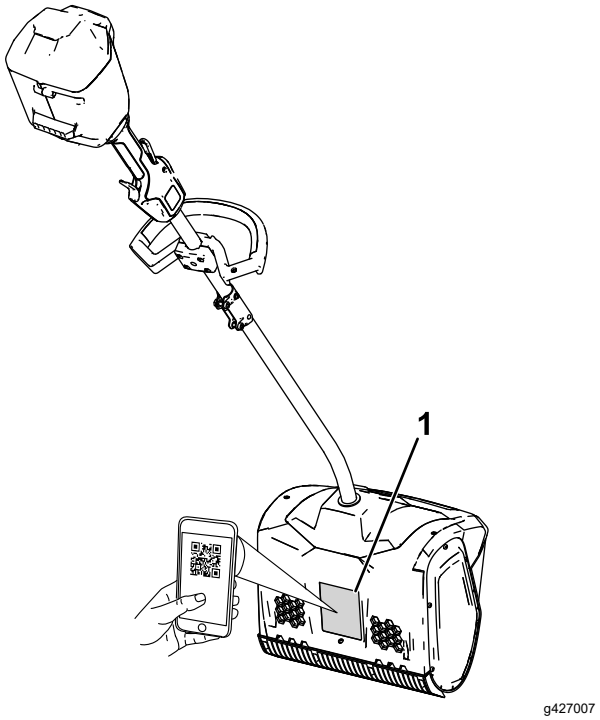


**Figure 1**

1. Model and serial number location.

**Model No.** _____

**Serial No.** _____

**© 2023—The Toro® Company**
**8111 Lyndale Avenue South**
**Bloomington, MN 55420**



**Contact us at www.Toro.com.**
**Printed in China**
**All Rights Reserved**

# Safety-Alert Symbol

The safety-alert symbol (Figure 1) shown in this manual and on the machine identifies important safety messages that you must follow to prevent accidents.

g000502

**Figure 2**
Safety-alert symbol

---

The safety-alert symbol appears above information that alerts you to unsafe actions or situations and is followed by the word **DANGER**, **WARNING**, or **CAUTION**.

**DANGER** indicates an imminently hazardous situation which, if not avoided, **will** result in death or serious injury.

**WARNING** indicates a potentially hazardous situation which, if not avoided, **could** result in death or serious injury.

**CAUTION** indicates a potentially hazardous situation which, if not avoided, **may** result in minor or moderate injury.

This manual uses two other words to highlight information. **Important** calls attention to special mechanical information and **Note** emphasizes general information worthy of special attention.

# Contents


Safety-Alert Symbol ..... 3
Safety ..... 4
..... 4
Safety and Instructional Decals ..... 6
Setup ..... 8
Mounting the Battery Charger (Optional) ..... 8
Unfolding the Handle ..... 9
Installing the Auxiliary Handle ..... 10
Product Overview ..... 11
Specifications ..... 11
Attachments/Accessories ..... 11
Operation ..... 12
Starting the Machine ..... 12
Shutting Off the Machine ..... 12
Removing the Battery Pack ..... 12
Charging the Battery Pack ..... 13
Operating Tips ..... 13
Maintenance ..... 14
Replacing the Scraper Blade ..... 14
Preparing the Battery Pack for Recycling ..... 14
Service ..... 14
Storage ..... 15
Troubleshooting ..... 16

# Safety

## IMPORTANT SAFETY INSTRUCTIONS

**⚠ WARNING**

**When using an electric machine, always read and follow basic safety warnings and instructions to reduce the risk of fire, electric shock, or injury, including the following:**

## Read All Instructions

### I. Training

1. The operator of the machine is responsible for any accidents or hazards occurring to others or their property.
2. Read and understand the contents of this *Operator's Manual* before you start the machine. Ensure that everyone using this machine knows how to use it, knows how to shut it off quickly, and understands the warnings.
3. Do not allow children to use or play with the machine, battery pack, or the battery charger; local regulations may restrict the age of the operator.
4. Do not allow children or untrained people to operate or service this device. Allow only people who are responsible, trained, familiar with the instructions, and physically capable to operate or service the device.
5. Before using the machine, battery pack, and battery charger, read all the instructions and cautionary markings on these products.
6. Become familiar with the controls and proper use of the machine, battery pack, and battery charger.

### II. Preparation

1. Keep bystanders and children out of the operating area.
2. Never allow children to operate the machine.
3. Do not operate the machine without all guards and other safety devices in place and functioning properly on the machine.
4. Inspect the area where you will use the machine and remove all objects that could interfere with the operation of the machine or that the machine could throw.
5. Use only the battery pack specified by Toro. Using other accessories and attachments may increase the risk of injury and fire.
6. Plugging the battery charger into an outlet that is not 120 V can cause a fire or electric shock. Do not plug the battery charger into an outlet other than 120 V.
7. Do not use a damaged or modified battery pack or battery charger, which may exhibit unpredictable behavior that results in fire, explosion, or risk of injury.
8. If the supply cord to the battery charger is damaged, contact an Authorized Service Dealer to replace it.
9. Charge the battery pack with only the battery charger specified by Toro. A charger suitable for 1 type of battery pack may create a risk of fire when used with another battery pack.
10. Charge the battery pack in a well-ventilated area only.
11. Follow all charging instructions and do not charge the battery pack outside of the temperature range specified in the instructions. Otherwise, you may damage the battery pack and increase the risk of fire.
12. Dress properly—Wear appropriate clothing, including eye protection; long pants or trousers; substantial, slip-resistant rubber boots; and hearing protection. Tie back long hair and do not wear loose clothing or loose jewelry that can get caught in moving parts.

### III. Operation

1. Contact with the moving rotor will cause serious injury. Keep your hands and feet away from all moving parts of the machine. Keep clear of any discharge opening.
2. Stay behind the rotor and away from the discharge opening while operating the machine.
3. Using this machine for purposes other than its intended use could prove dangerous to you and bystanders.
4. Prevent unintentional starting—Ensure that the switch is in the OFF position before connecting to the battery pack and handling the machine. Do not carry the machine with your finger on the switch or energize the machine with the switch in the ON position.
5. Use your full attention while operating the machine. Do not engage in any activity that causes distractions; otherwise, injury or property damage may occur.
6. Remove the battery pack from the machine, and wait for all movement to stop before adjusting, servicing, cleaning, or storing the machine.
7. Remove the battery pack from the machine whenever you leave it unattended or before changing accessories.

8. Do not force the machine—Allow the machine to do the job better and safer at the rate for which it was designed.
9. Stay alert—Watch what you are doing and use common sense when operating the machine. Do not use the machine while ill, tired, or under the influence of alcohol or drugs.
10. Operate the machine only in good visibility and appropriate weather conditions.
11. Use extreme caution when reversing or pulling the machine toward you.
12. Do not overreach—Keep proper footing and balance at all times, especially on slopes. Walk, never run with the machine.
13. When not actively clearing snow, disengage power to the auger.
14. Do not direct the discharge material toward anyone. Avoid discharging material against a wall or obstruction; material may ricochet toward you.
15. Do not use the machine on gravel surfaces.
16. If the machine strikes a foreign object, follow these steps:
    - Release the trigger and the safety interlock switch.
    - Remove the battery from the machine.
    - Inspect for damage.
    - Repair any damage before starting and operating the machine.
17. Shut off the machine and remove the battery before unclogging the machine and always use a stick or a cleanout tool to remove the clog.
18. Under abusive conditions, the battery pack may eject liquid; avoid contact. If you accidently come into contact with the liquid, flush with water. If the liquid contacts your eyes, seek medical help. Liquid ejected from the battery pack may cause irritation or burns.
19. Do not expose a battery pack or tool to fire or excessive temperature. Exposure to fire or temperature above 130°C (265°F) may cause explosion.
20. CAUTION—A mistreated battery pack may present a risk of fire, explosion, or chemical burn.
    - Do not disassemble the battery pack.
    - Replace the battery pack with a genuine Toro battery pack only; using another type of battery pack may cause a fire or risk of injury.
    - Keep battery packs out of the reach of children and in the original packaging until you are ready to use them.

### IV. Maintenance and Storage

1. Remove the battery pack from the machine, and wait for all movement to stop before adjusting, servicing, cleaning, or storing the machine.
2. Do not attempt to service or repair the machine, battery pack, or battery charger except as indicated in the instructions. Have an Authorized Service Dealer perform service using identical replacement parts to ensure that the product is safely maintained.
3. Wear gloves and eye protection when servicing the machine.
4. When servicing the rotor, be aware that the rotor can still move even though the power source is off.
5. For best performance, use only genuine Toro replacement parts and accessories. Other replacement parts and accessories could be dangerous.
6. Maintain the machine—Keep handles dry, clean, and free from oil and grease. Keep guards in place and in working order. Use identical replacement parts only.
7. Check all fasteners at frequent intervals for proper tightness to ensure that the machine is in safe working condition.
8. Check the machine for damaged parts. Check for misaligned and binding moving parts, broken parts, mounting, and any other condition that may affect its operation. Unless indicated in the instructions, have an Authorized Service Dealer repair or replace a damaged guard or part.
9. When the battery pack is not in use, keep it away from metal objects such as paper clips, coins, keys, nails, and screws that can make a connection from 1 terminal to another. Shorting the battery terminals may cause burns or a fire.
10. When you are not using the machine, store it indoors in a dry, secure place out of the reach of children.
11. When storing the machine for more than 30 days, refer to Storage (page 15) for important information.

# SAVE THESE INSTRUCTIONS

# Safety and Instructional Decals

Safety decals and instructions are easily visible to the operator and are located near any area of potential danger. Replace any decal that is damaged or missing.

## Model 39909

decal140-8455

**140-8455**

1. Double insulated

## Model 39909T

decal140-8456

**140-8456**

1. Double insulated

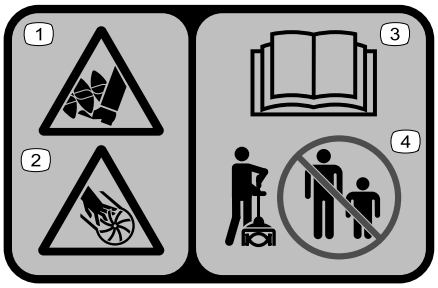


decal140-8464

**140-8464**

1. Cutting/dismemberment hazard of foot; auger
2. Cutting/dismemberment hazard of hand; impeller
3. Read the *Operator's Manual*.
4. Keep bystanders away.

decal94-8072

**94-8072**

decal137-9462

**137-9462**

---

decal137-9454

**137-9454**

1. Read the *Operator's Manual*.
2. Call2Recycle® battery recycling program
3. Keep away from open fire or flames.
4. Do not expose to rain.

---

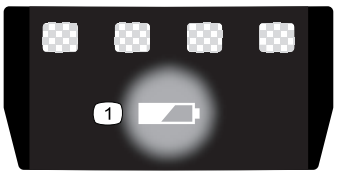


decal137-9461

**137-9461**

1. Battery charge status

---

# Setup

***Important:*** **The battery pack is not fully charged when it is purchased. Before using the machine for the first time, refer to Charging the Battery Pack (page 13).**

# Mounting the Battery Charger (Optional)

If desired, mount the battery charger securely on a wall using the wall-mount key holes on the back of the charger.

Mount it indoors (such as a garage or other dry place), near a power outlet, and out of the reach of children.

Refer to Figure 3 for assistance in mounting the charger.

Slide the charger over the appropriately positioned hardware to secure the charger in place (hardware not included).

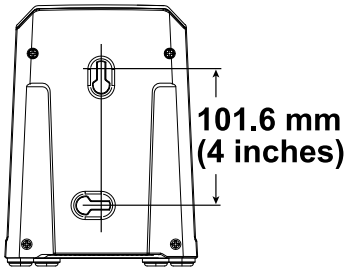


g290534

**Figure 3**

# Unfolding the Handle

1. Unfold the handle (A of Figure 4).
2. Align the locking button on the lower shaft with the slotted hole on the upper shaft and slide the 2 shafts together (B and C of Figure 4).

   **Note:** The locking button clicks into the slotted hole when the shafts are secured (D of Figure 4).
3. Using the provided Allen wrench, tighten the screw on the shaft connector until it is secure (E of Figure 4).

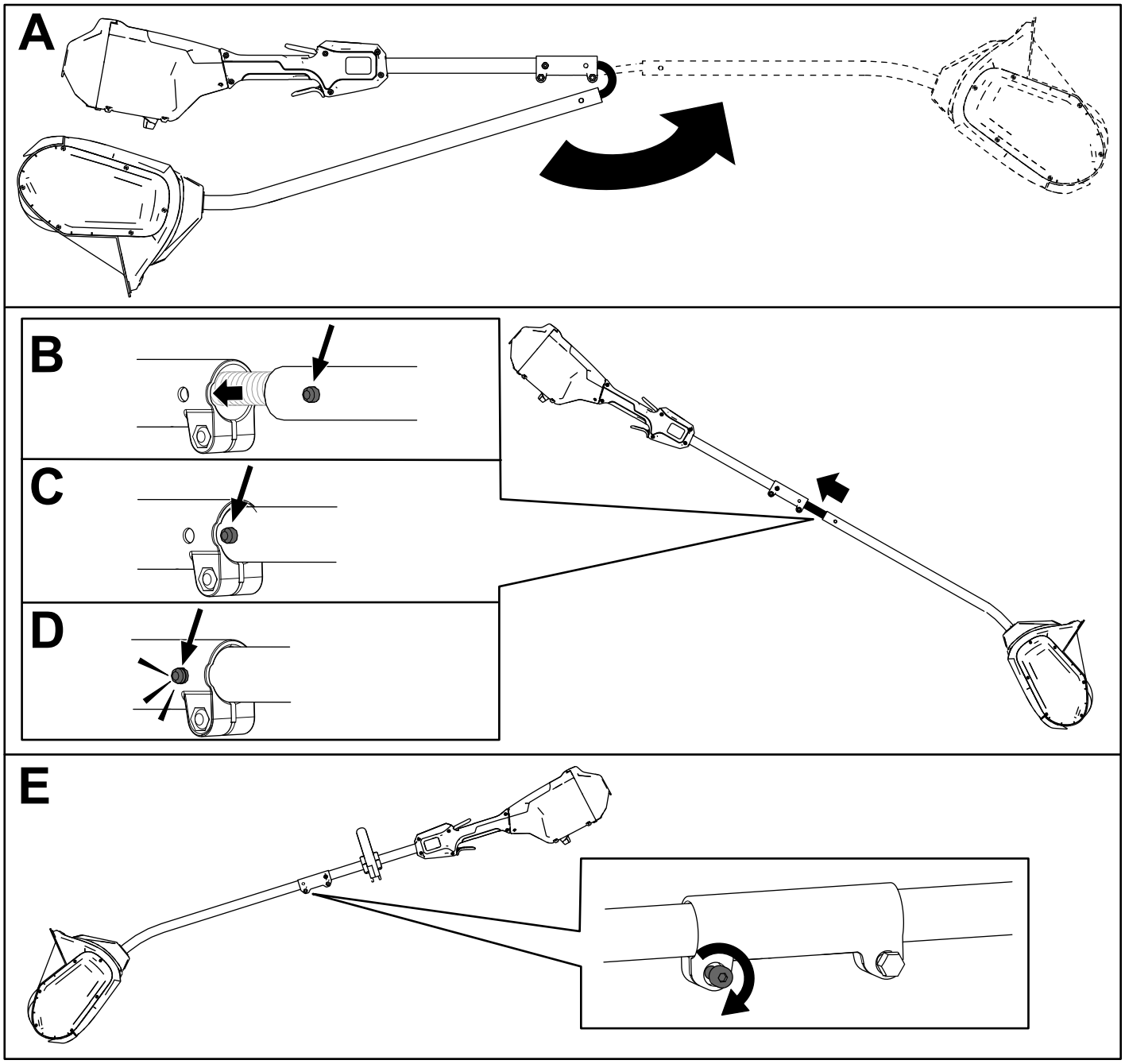


**Figure 4**

# Installing the Auxiliary Handle

1. Separate the auxiliary handle from the handle plate by removing the 4 socket head screws using the provided Allen wrench (A of Figure 5).
2. Line up the auxiliary handle with auxiliary handle plate on the shaft (B of Figure 5).
3. Secure the auxiliary handle to the handle plate with the 4 socket head screws previously removed (C of Figure 5).

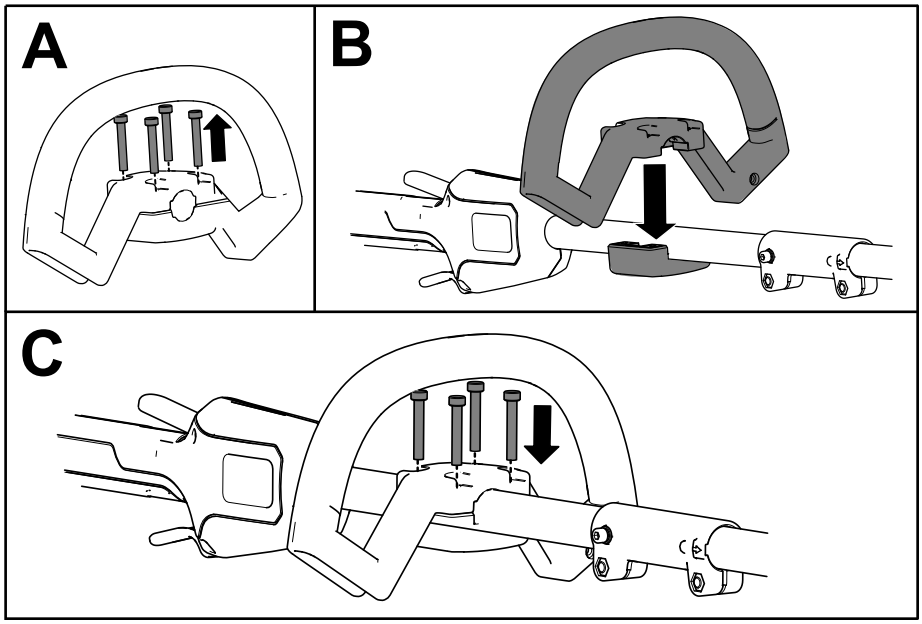


g382609

**Figure 5**

# Product Overview

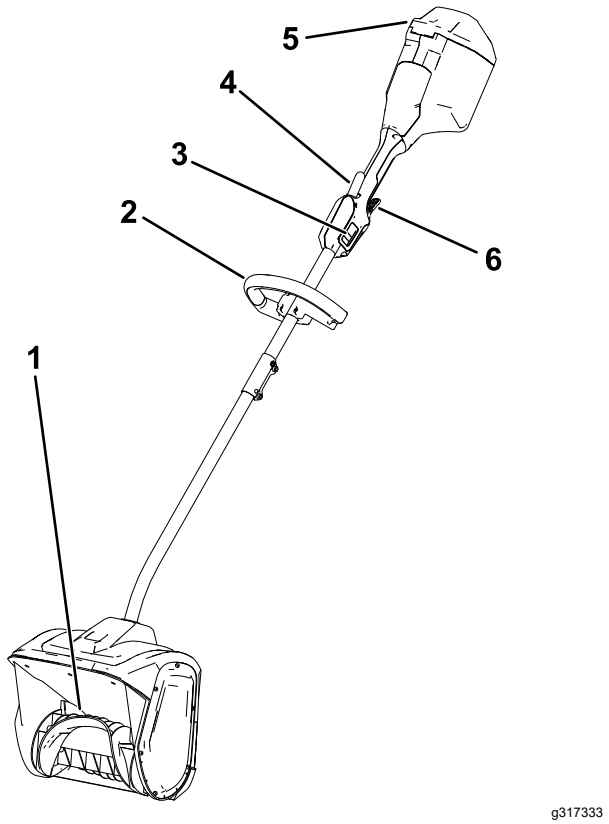


**Figure 6**

1. Rotor
2. Handle
3. 2-speed switch
4. Lockout trigger
5. Battery lid
6. Run trigger

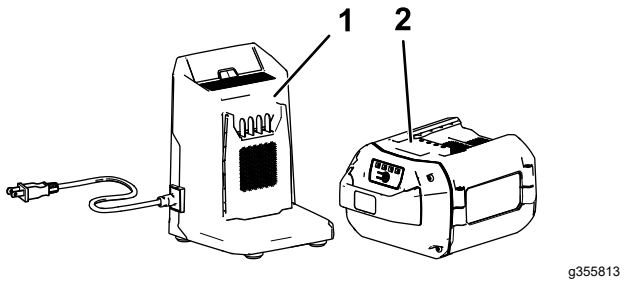


**Figure 7**

1. Battery charger Model 88625 (included with Model 39909)
2. Battery pack Model 88625 (included with Model 39909)

# Specifications

## Battery Pack

| **Model** | **88625** |
|---|---|
| Battery pack capacity | 2.5 Ah<br>135 Wh |
| Battery manufacturer rating = 60V maximum and 54V nominal. Actual voltage varies with load. | |

## Battery Charger

| | |
|---|---|
| **Model** | **88602** |
| **Type** | 60V MAX Lithium-Ion Battery Charger |
| **Input** | 120V AC ~2.0A, 60Hz |
| **Output** | 60V DC⎓ 2.0A MAX |

## Appropriate Temperature Ranges

| | |
|---|---|
| Charge/store the battery pack at | 5°C (41°F) to 40°C (104°F)* |
| Use the battery pack at | -30°C (-22°F) to 49°C (120°F)* |
| Use the machine at | -30°C (-22°F) to 49°C (120°F)* |

*Charging time will increase if you do not charge the battery within this range.

Store the machine, battery pack, and battery charger in an enclosed clean, dry area.

# Attachments/Accessories

A selection of Toro approved attachments and accessories is available for use with the machine to enhance and expand its capabilities. Contact your Authorized Service Dealer or authorized Toro distributor or go to www.Toro.com for a list of all approved attachments and accessories.

To ensure optimum performance and continued safety certification of the machine, use only genuine Toro replacement parts and accessories. Replacement parts and accessories made by other manufacturers could be dangerous.

# Operation

## Starting the Machine

***Important:*** **Use the battery pack only in temperatures that are within the appropriate range; refer to Specifications (page 11).**

1. Ensure that the vents on the back of the machine are clear of any snow or ice (Figure 8).

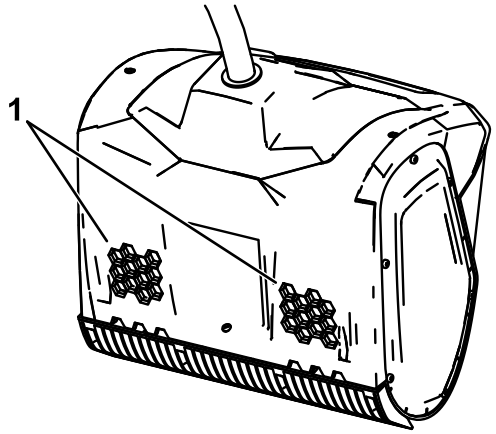


g316735

**Figure 8**

1. Air vents

2. Open the battery lid (Figure 9).
3. Align the cavity in the battery pack with the tongue in the battery compartment (Figure 9).
4. Push the battery pack into the battery compartment until the battery locks into the latch (Figure 9).

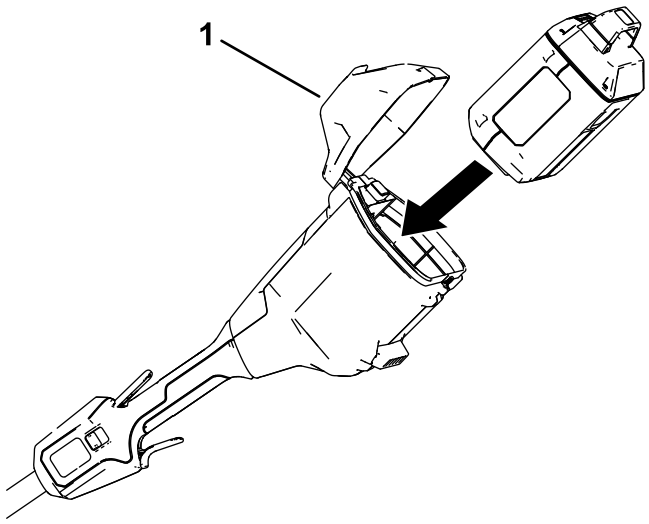


g316333

**Figure 9**

1. Battery lid

5. Close the battery lid.

**Note:** If the battery-compartment lid does not close completely, the battery is not fully installed.

6. To start the machine, squeeze the lockout trigger, then squeeze the run trigger (Figure 10).

**Note:** Slide the 2-speed switch to change the speed of the rotor.

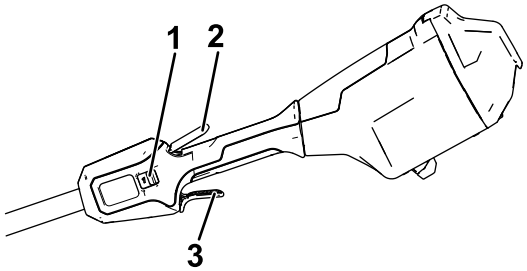


g316334

**Figure 10**

1. 2–speed switch
2. Lockout trigger
3. Run trigger

## Shutting Off the Machine

To shut off the machine, release the run trigger.

Whenever you are not using the machine or are transporting the machine to or from the work area, remove the battery pack; refer to Removing the Battery Pack (page 12).

## Removing the Battery Pack

Open the battery lid, press the battery latch to release the battery pack, and slide the battery pack out of the machine (Figure 11).

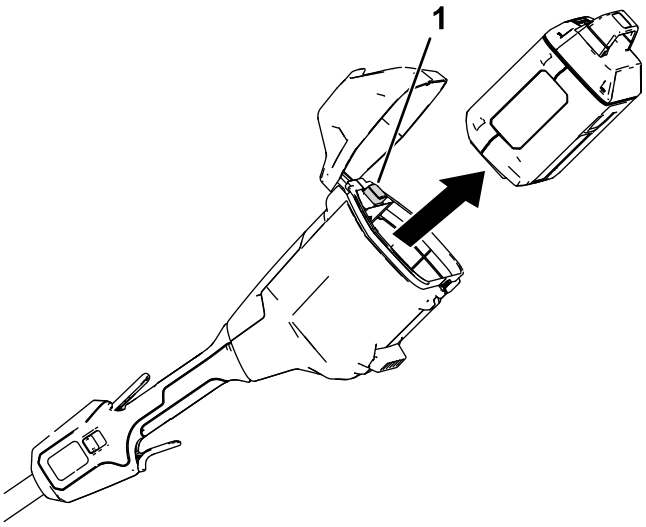


g316335

**Figure 11**

1. Battery latch

# Charging the Battery Pack

***Important:*** **The battery pack is not fully charged when you purchase it. Before using the tool for the first time, place the battery pack in the charger and charge it until the LED display indicates the battery pack is fully charged. Read all safety precautions.**

***Important:*** **Charge the battery pack only in temperatures that are within the appropriate range; refer to Specifications (page 11).**

**Note:** At any time, press the battery-charge-indicator button on the battery pack to display the current charge (LED indicators).

1. Ensure that the vents on the battery and battery charger are clear of any dust and debris.

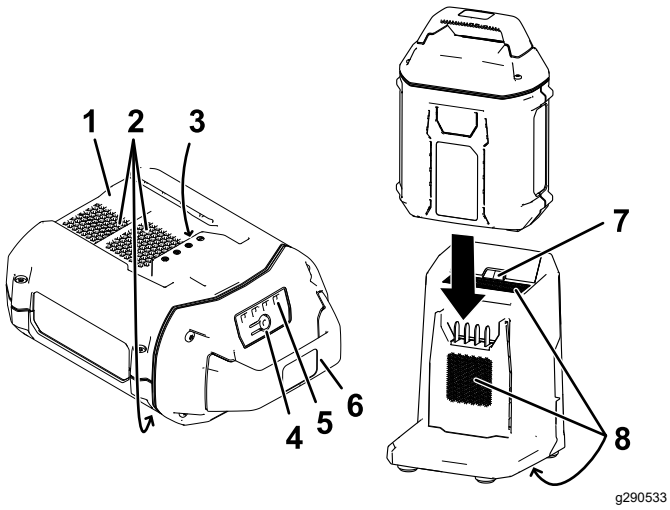


**Figure 12**

| | | | |
|---|---|---|---|
| 1. | Battery pack cavity | 5. | LED indicators (current charge) |
| 2. | Battery pack venting areas | 6. | Handle |
| 3. | Battery pack terminals | 7. | Charger LED indicator light |
| 4. | Battery-charge-indicator button | 8. | Charger venting areas |

2. Line up the cavity in the battery pack (Figure 12) with the tongue on the charger.
3. Slide the battery pack into the charger until it is fully seated (Figure 12).
4. To remove the battery pack, slide the battery backward out of the charger.
5. Refer to the following table to interpret the LED indicator light on the battery charger.

| Indicator light | Indicates |
|---|---|
| Off | No battery pack inserted |
| Green blinking | Battery pack is charging |
| Green | Battery pack is charged |
| Red | Battery pack and/or battery charger is over or under the appropriate temperature range |
| Red blinking | Battery pack charging fault* |

*Refer to Troubleshooting (page 16) for more information.

***Important:*** **The battery can be left on the charger for short periods between uses.**

**If the battery will not be used for longer periods, remove the battery from the charger; refer to Storage (page 15).**

# Operating Tips

- Start the machine and tilt it forward until the scraper blade contacts the ground. Push the machine forward at a comfortable rate of speed, yet slow enough to clear the path completely. The width and depth of the snow determines your forward speed.
- For the most efficient snow removal, throw the snow downwind, and slightly overlap each swath.
- The machine can remove snow up to 15 cm (6 inches) deep in one pass. When clearing deeper drifts, hold the machine by the upper and lower handles and use a swinging or sweeping motion. Remove a maximum of 15 cm (6 inches) with each pass and repeat as many times as required.

# Maintenance

**⚠ DANGER**

**Contact with the rotor can cause serious personal injury.**

- **Remove the battery pack before adjusting or maintaining the machine.**
- **Always wear gloves when adjusting or maintaining the machine.**

# Replacing the Scraper Blade

**Service Interval:** Every 20 hours

Remove the 4 screws securing the scraper blade and replace the scraper blade as necessary.

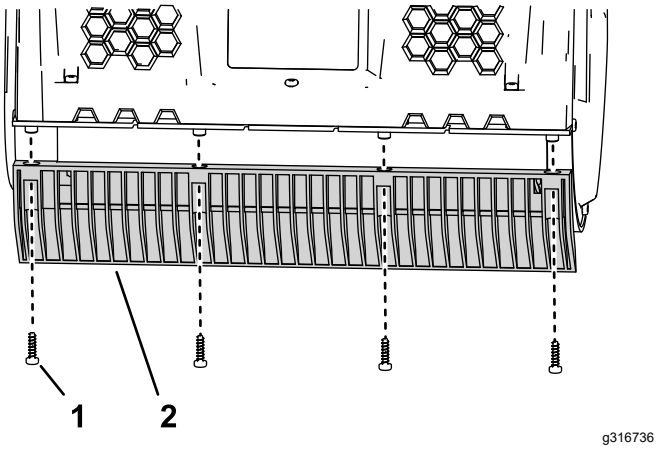


**Figure 13**

1. Screw
2. Scraper blade

# Preparing the Battery Pack for Recycling

***Important:*** **Upon removal, cover the terminals of the battery pack with heavy-duty adhesive tape. Do not attempt to destroy or disassemble the battery pack or remove any of its components.**

| | |
|---|---|
| | Lithium-ion battery packs labeled with the Call2Recycle seal can be recycled at any participating retailer or battery recycling facility in the Call2Recycle program (US and Canada only). To locate a participating retailer or facility closest to you, please call 1-800-822-8837 or visit www.call2recycle.org. If you cannot locate a participating retailer or facility nearby, or if your rechargeable battery is not labeled with the Call2Recycle seal, please contact your local municipality for more information on how to responsibly recycle the battery. If you are located outside of the US and Canada, please contact your authorized Toro distributor. |

# Service

Should the machine need service, take it to your Authorized Service Dealer.

# Storage

***Important:*** **Store the machine, battery pack, and charger only in temperatures that are within the appropriate range; refer to Specifications (page 11).**

***Important:*** **If you are storing the battery pack for the off-season, charge it until 2 or 3 LED indicators turn green on the battery. Do not store a fully charged or fully depleted battery. When you are ready to use the machine again, charge the battery pack until the left indicator light turns green on the charger or all 4 LED indicators turn green on the battery.**

- Disconnect the machine from the power supply (i.e., remove the battery pack) and check for damage after use.
- Clean all foreign material from the machine.
- Do not store the machine with the battery pack installed.
- Store the machine, battery pack, and battery charger in a well-ventilated place that is inaccessible to children.
- Keep the machine, battery pack, and battery charger away from corrosive agents such as garden chemicals and de-icing salts.
- To reduce the risk of serious personal injury, do not store the battery pack outside or in vehicles.
- Store the machine, battery pack, and battery charger in an enclosed clean, dry area.

# Troubleshooting

Perform only the steps described in these instructions. All further inspection, maintenance, and repair work must be performed by an authorized service center or a similarly qualified specialist if you cannot solve the problem yourself.

| Problem | Possible Cause | Corrective Action |
|---|---|---|
| The machine does not run or does not run continuously. | 1. The battery is not fully installed in the machine.<br>2. The battery pack is not charged.<br>3. The battery pack is damaged.<br>4. There is another electrical problem with the machine. | 1. Remove and then replace the battery into the machine, making sure that it is fully installed and latched.<br>2. Remove the battery pack from the machine and charge it.<br>3. Replace the battery pack.<br>4. Contact an Authorized Service Dealer. |
| The machine does not reach full power. | 1. The battery pack charge capacity is too low.<br>2. The air vents are blocked. | 1. Remove the battery pack from the machine and fully charge the battery pack.<br>2. Clean the air vents. |
| The machine is producing excessive vibration or noise. | 1. The rotor is damaged. | 1. Contact an Authorized Service Dealer. |
| The battery pack loses charge quickly. | 1. The battery pack is over or under the appropriate temperature range.<br>2. The machine is overloaded | 1. Move the battery pack to a place where it is dry and the temperature is between 5°C (41°F) and 40°C (104°F).<br>2. Work at a slower pace. |
| The battery charger is not working. | 1. The battery charger is over or under the appropriate temperature range.<br>2. The outlet that the battery charger is plugged into does not have power. | 1. Unplug the battery charger and move it to a place where it is dry and the temperature is between 5°C (41°F) and 40°C (104°F).<br>2. Contact your licensed electrician to repair the outlet. |
| The LED indicator light on the battery charger is red. | 1. The battery charger and/or battery pack is over or under the appropriate temperature range. | 1. Unplug the battery charger and move the battery charger and battery pack to a place where it is dry and the temperature is between 5°C (41°F) and 40°C (104°F). |
| The LED indicator light on the battery charger is blinking red. | 1. There is an error in the communication between the battery pack and the charger.<br>2. The battery pack is weak. | 1. Remove the battery pack from the battery charger, unplug the battery charger from the outlet, and wait 10 seconds. Plug the battery charger into the outlet again and place the battery pack on the battery charger. If the LED indicator light on the battery charger is still blinking red, repeat this procedure again. If the LED indicator light on the battery charger is still blinking red after 2 attempts, properly dispose of the battery pack at a battery recycling facility.<br>2. Contact your authorized service dealer if the battery is in warranty, or properly dispose of the battery pack at a battery recycling facility. |

# Notes:

# Notes:

# California Proposition 65 Warning Information

## What is this warning?

You may see a product for sale that has a warning label like the following:

**WARNING:** Cancer and Reproductive Harm—www.p65Warnings.ca.gov.

## What is Prop 65?

Prop 65 applies to any company operating in California, selling products in California, or manufacturing products that may be sold in or brought into California. It mandates that the Governor of California maintain and publish a list of chemicals known to cause cancer, birth defects, and/or other reproductive harm. The list, which is updated annually, includes hundreds of chemicals found in many everyday items. The purpose of Prop 65 is to inform the public about exposure to these chemicals.

Prop 65 does not ban the sale of products containing these chemicals but instead requires warnings on any product, product packaging, or literature with the product. Moreover, a Prop 65 warning does not mean that a product is in violation of any product safety standards or requirements. In fact, the California government has clarified that a Prop 65 warning "is not the same as a regulatory decision that a product is 'safe' or 'unsafe.'" Many of these chemicals have been used in everyday products for years without documented harm. For more information, go to https://oag.ca.gov/prop65/faqs-view-all.

A Prop 65 warning means that a company has either (1) evaluated the exposure and has concluded that it exceeds the "no significant risk level"; or (2) has chosen to provide a warning based on its understanding about the presence of a listed chemical without attempting to evaluate the exposure.

## Does this law apply everywhere?

Prop 65 warnings are required under California law only. These warnings are seen throughout California in a wide range of settings, including but not limited to restaurants, grocery stores, hotels, schools, and hospitals, and on a wide variety of products. Additionally, some online and mail order retailers provide Prop 65 warnings on their websites or in catalogs.

## How do the California warnings compare to federal limits?

Prop 65 standards are often more stringent than federal and international standards. There are various substances that require a Prop 65 warning at levels that are far lower than federal action limits. For example, the Prop 65 standard for warnings for lead is 0.5 µg/day, which is well below the federal and international standards.

## Why don't all similar products carry the warning?

- Products sold in California require Prop 65 labelling while similar products sold elsewhere do not.
- A company involved in a Prop 65 lawsuit reaching a settlement may be required to use Prop 65 warnings for its products, but other companies making similar products may have no such requirement.
- The enforcement of Prop 65 is inconsistent.
- Companies may elect not to provide warnings because they conclude that they are not required to do so under Prop 65; a lack of warnings for a product does not mean that the product is free of listed chemicals at similar levels.

## Why does Toro include this warning?

Toro has chosen to provide consumers with as much information as possible so that they can make informed decisions about the products they buy and use. Toro provides warnings in certain cases based on its knowledge of the presence of one or more listed chemicals without evaluating the level of exposure, as not all the listed chemicals provide exposure limit requirements. While the exposure from Toro products may be negligible or well within the "no significant risk" range, out of an abundance of caution, Toro has elected to provide the Prop 65 warnings. Moreover, if Toro does not provide these warnings, it could be sued by the State of California or by private parties seeking to enforce Prop 65 and subject to substantial penalties.

TORO®

Count on it.

Form No. 3460-966 Rev A

TORO®

Count on it.

Manual del operador

# Power Shovel™ inalámbrico de 60 V

**Nº de modelo 39909—Nº de serie 323000000 y superiores**
**Nº de modelo 39909T—Nº de serie 323000000 y superiores**

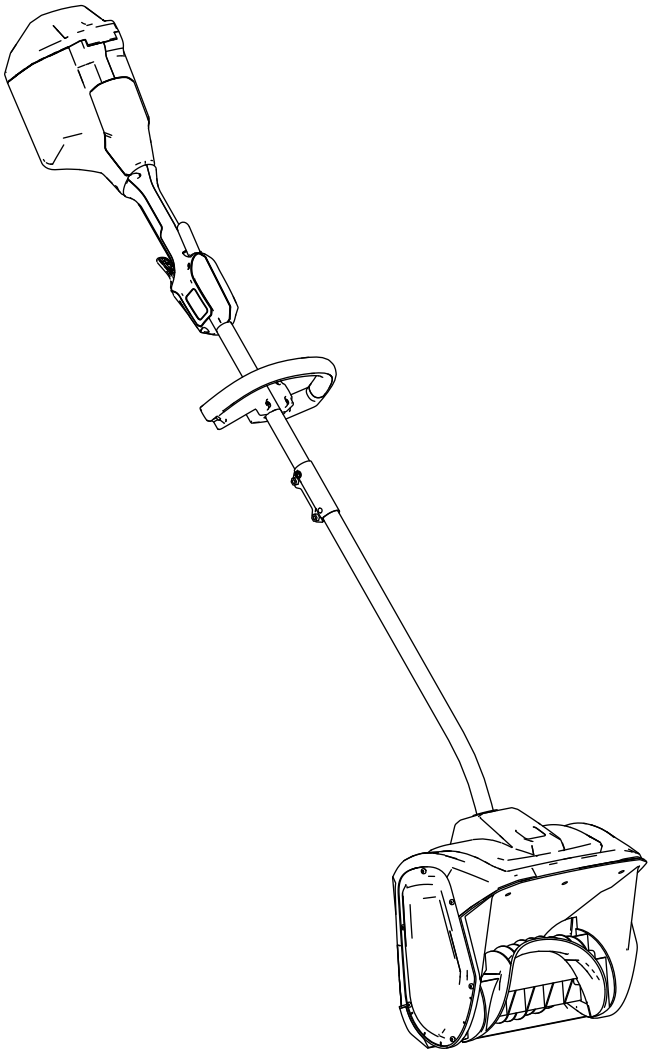

Registre su producto en www.Toro.com.
Traducción del original (ES)

*3460-966*

**Si necesita ayuda, consulte los vídeos instruccionales en www.Toro.com/support o llame al 1-888-384-9939 antes de devolver este producto.**

**⚠ ADVERTENCIA**

**CALIFORNIA**
**Advertencia de la Propuesta 65**

**El cable eléctrico de este producto contiene plomo, que el Estado de California sabe que causa defectos congénitos u otros peligros para la reproducción. Lávese las manos después de manejar el material.**

**El uso de este producto puede provocar la exposición a sustancias químicas que el Estado de California considera causantes de cáncer, defectos congénitos u otros trastornos del sistema reproductor.**

# Introducción

Este producto están diseñado para ser usado por usuarios domésticos. Está diseñado para retirar hasta 15 cm (6") de nieve de patios, aceras y caminos de acceso pequeños. No está diseñada para retirar materiales que no sean nieve, ni para limpiar superficies de gravilla. Solo debe ser usado por adultos. Está diseñada para usar baterías de ion litio de 60 V de Toro. Estas baterías están diseñadas para ser cargadas únicamente con cargadores de batería de ion litio de 60 V de Toro. El uso de estos productos para otros propósitos que los previstos podría ser peligroso para usted y para otras personas.

**El modelo 39909T no incluye batería ni cargador.**

Lea este manual detenidamente para aprender a utilizar y mantener correctamente su producto, y para evitar lesiones y daños al producto. Usted es responsable de utilizar el producto de forma correcta y segura.

Visite www.Toro.com para obtener más información, incluidos consejos de seguridad, materiales de formación, información sobre accesorios, ayuda para encontrar a un distribuidor o para registrar su producto.

Cuando necesite asistencia técnica, piezas genuinas Toro o información adicional, póngase en contacto con un Servicio Técnico Autorizado o con Atención al cliente de Toro, y tenga a mano los números de modelo y serie de su producto. La Figura 1 identifica la ubicación de los números de serie y de modelo en el producto. Escriba los números en el espacio provisto.

***Importante:*** **Con su dispositivo móvil, puede escanear el código QR (si se incluye) que aparece en la placa del número de serie para acceder a información sobre la garantía, las piezas y otra información sobre el producto.**

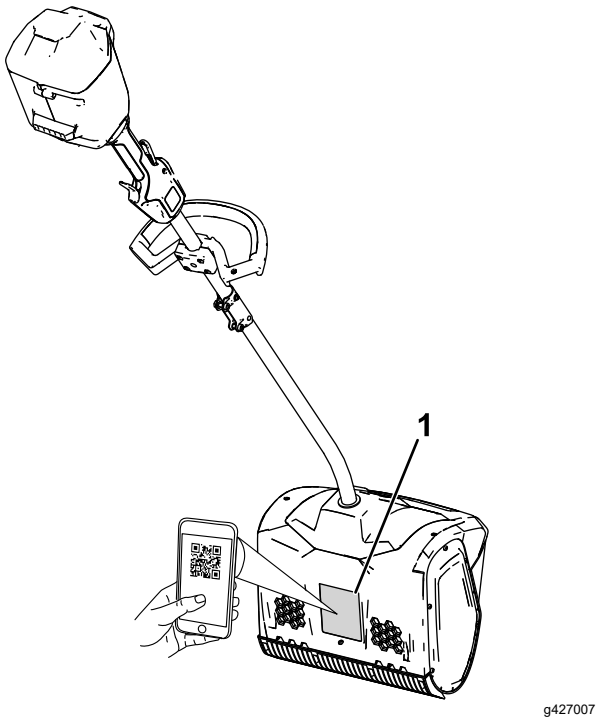


**Figura 1**

1. Ubicación de los números de modelo y de serie

**Nº de modelo** _____

**Nº de serie** _____

**© 2023—The Toro® Company**
**8111 Lyndale Avenue South**
**Bloomington, MN 55420**



**Póngase en contacto con nosotros en www.Toro.com.**
**Impreso en China**
**Reservados todos los derechos**

# Símbolo de alerta de seguridad

El símbolo de alerta de seguridad (Figura 1) que aparece en este manual y en la máquina identifica mensajes de seguridad importantes que usted debe observar para evitar accidentes.

g000502

**Figura 2**

Símbolo de alerta de seguridad

---

El símbolo de alerta de seguridad aparece encima de información que le alerta ante acciones o situaciones inseguras, y va seguido de la palabra **PELIGRO**, **ADVERTENCIA**, o **CUIDADO**.

**PELIGRO**: Indica una situación peligrosa inminente, que si no se evita, **causará** la muerte o lesiones graves.

**ADVERTENCIA** indica una situación potencialmente peligrosa que si no se evita, **podría** causar la muerte o lesiones graves.

**CUIDADO**: Indica una situación potencialmente peligrosa que si no se evita, **podría** causar lesiones menores o moderadas.

Este manual utiliza dos palabras más para resaltar información. **Importante** llama la atención sobre información mecánica especial, y **Nota** resalta información general que merece una atención especial.

# Contenido


Símbolo de alerta de seguridad ..... 3
Seguridad ..... 4
..... 4
Pegatinas de seguridad e instrucciones ..... 7
Montaje ..... 9
Montaje del cargador de la batería (opcional) ..... 9
Despliegue del manillar ..... 10
Instalación del manillar auxiliar ..... 11
El producto ..... 12
Especificaciones ..... 12
Aperos/Accesorios ..... 12
Operación ..... 13
Arranque de la máquina ..... 13
Apagado de la máquina ..... 13
Extracción de la batería ..... 13
Carga de la batería ..... 14
Consejos de operación ..... 15
Mantenimiento ..... 16
Sustitución del rascador ..... 16
Preparación de la batería para el reciclado ..... 16
Servicio técnico ..... 16
Almacenamiento ..... 17
Solución de problemas ..... 18

# Seguridad

## INSTRUCCIONES DE SEGURIDAD IMPORTANTES

**⚠ ADVERTENCIA**

**Al utilizar una máquina eléctrica, lea y observe siempre las normas e instrucciones de seguridad básica, a fin de reducir el riesgo de incendio, descarga eléctrica o lesiones, incluidas las siguientes:**

## Lea todas las instrucciones

### I. Formación

1. El operador de la máquina es responsable de cualquier accidente o peligro que afecte a otras personas o a su propiedad.
2. Lea y comprenda el contenido de este *Manual del operador* antes de arrancar la máquina. Asegúrese de que todas las personas que utilicen esta máquina sepan cómo utilizarla, sepan cómo apagarla rápidamente y comprendan las advertencias.
3. No deje que los niños utilicen o jueguen con la máquina, la batería o el cargador de la batería; la normativa local puede restringir la edad del operador.
4. No permita que este dispositivo sea utilizado o mantenido por niños o por personas que no hayan recibido la formación adecuada. Sólo permita que manejen o revisen el dispositivo personas responsables, formadas, familiarizadas con las instrucciones y físicamente capaces de utilizar o revisar la máquina.
5. Antes de utilizar la máquina, la batería y el cargador de la batería, lea todas las instrucciones y símbolos de advertencia de estos productos.
6. Familiarícese con los controles y con el uso correcto de la máquina, la batería y el cargador de la batería.

### II. Preparación

1. Mantenga a otras personas y a los niños alejados de la zona de trabajo.
2. Nunca permita que la máquina sea utilizada por niños.
3. No haga funcionar la máquina si no están colocados y funcionando todos los protectores y demás dispositivos de seguridad de la máquina.
4. Inspeccione el área donde se va a utilizar la máquina, y retire cualquier objeto que pudiera interferir con el funcionamiento de la máquina o que pudiera ser arrojado por la máquina.
5. Utilice únicamente la batería especificada por Toro. El uso de otros accesorios puede aumentar el riesgo de incendio y lesiones.
6. Si se enchufa el cargador en una toma de corriente que no sea de 120 voltios, puede causar un incendio o una descarga eléctrica. No enchufe el cargador en una toma de corriente que no sea de 120 voltios.
7. No utilice la batería o el cargador de la batería si están dañados o modificados, porque podrían mostrar un comportamiento impredecible con resultado de incendio, explosión o riesgo de lesiones.
8. Si el cable de alimentación del cargador de la batería está dañado, póngase en contacto con un Servicio Técnico Autorizado para cambiarlo.
9. Cargue la batería únicamente con el cargador de batería especificado por Toro. Un cargador diseñado para un tipo determinado de batería puede crear un riesgo de incendio si se utiliza con otra batería.
10. Cargue la batería únicamente en una zona bien ventilada.
11. Siga todas las instrucciones de carga y no cargue la batería si la temperatura está fuera del intervalo especificado en las instrucciones. De lo contrario, podría dañar la batería y aumentar el riesgo de incendio.
12. Vestimenta adecuada – lleve ropa adecuada, incluida protección ocular, pantalón largo, botas de goma resistentes y antideslizantes, y protección auditiva. Si tiene el pelo largo, recójaselo, y no lleve prendas holgadas o joyas sueltas que puedan quedar atrapadas en las piezas móviles.

### III. Operación

1. Cualquier contacto con el rotor en movimiento causará lesiones graves. Mantenga las manos y los pies alejados de todas las piezas en movimiento de la máquina. Manténgase alejado de cualquier apertura de descarga.
2. Permanezca detrás del rotor y alejado de la abertura de descarga mientras utiliza la máquina.
3. El uso de esta máquina para otros propósitos que los previstos podría ser peligroso para usted y para otras personas.
4. Evite el encendido accidental – Asegúrese de que el interruptor está en la posición de DESCONECTADO antes de conectar la batería y

manejar la máquina. No transporte la máquina con el dedo sobre el interruptor; no ponga en tensión la máquina con el interruptor en la posición de ENCENDIDO.

5. Dedique toda su atención al manejo de la máquina. No realice ninguna actividad que pudiera distraerle; de lo contrario, pueden producirse lesiones o daños materiales.
6. Retire la batería de la máquina y espere a que se detenga todo movimiento antes de ajustar, revisar, limpiar o almacenar la máquina.
7. Retire la batería de la máquina antes de dejarla desatendida y antes de cambiar de accesorio.
8. No fuerce la máquina – deje que la máquina haga el trabajo mejor y con más seguridad a la velocidad para la que fue diseñada.
9. Manténgase alerta – esté atento a lo que está haciendo y utilice el sentido común mientras trabaje con la máquina. No utilice la máquina si está enfermo, cansado, o bajo la influencia de alcohol o drogas.
10. Utilice la máquina solo en buenas condiciones de visibilidad y bajo condiciones meteorológicas apropiadas.
11. Extreme las precauciones al ir hacia atrás o tirar de la máquina hacia usted.
12. No intente alcanzar zonas demasiado alejadas – Pise firme y mantenga el equilibrio en todo momento, sobre todo en pendientes. Camine, no corra nunca con la máquina.
13. Cuando no esté utilizando la máquina para despejar la nieve, desengrane la transmisión del sinfín.
14. No dirija el material de descarga hacia nadie. Evite descargar material contra una pared u otra obstrucción; el material podría rebotar hacia usted.
15. No utilice la máquina sobre superficies de grava.
16. Si el aparato golpea un objeto extraño, siga estos pasos:
    - Suelte el gatillo y el interruptor de bloqueo de seguridad.
    - Retire la batería de la máquina.
    - Compruebe si sufrió algún daño.
    - Repare cualquier daño antes de encender y hacer funcionar la máquina.
17. Apague la máquina y retire la batería antes de desatascar la máquina, y utilice siempre un palo o una herramienta de limpieza para eliminar el atasco.
18. En condiciones abusivas, la batería puede expulsar líquido; evite el contacto. En caso de un contacto accidental con el líquido, enjuague con agua. Si el líquido entra en contacto con sus ojos, busque ayuda médica. El líquido expulsado de la batería puede causar irritación o quemaduras.
19. No exponga la batería o el cargador al fuego o a temperaturas excesivas. La exposición al fuego o a temperaturas superiores a los 130 °C (265 °F) puede causar una explosión.
20. CUIDADO – una batería maltratada puede representar un riesgo de incendio, explosión o quemadura química.
    - No desmonte la batería.
    - Sustituya la batería únicamente por una batería Toro genuina; el uso de otro tipo de batería podría provocar un incendio o un riesgo de lesión.
    - Mantenga las baterías fuera del alcance de los niños y en el embalaje original hasta su uso.

## IV. Mantenimiento y almacenamiento

1. Retire la batería de la máquina y espere a que se detenga todo movimiento antes de ajustar, revisar, limpiar o almacenar la máquina.
2. No intente reparar o mantener la máquina, la batería o el cargador de la batería, salvo con arreglo a lo indicado en las instrucciones. Solicite que un Servicio Técnico Autorizado realice el servicio técnico utilizando piezas de repuesto idénticas para garantizar que el producto se mantenga de manera segura.
3. Lleve guantes y protección ocular al realizar el mantenimiento de la máquina.
4. Al realizar el mantenimiento del rotor, sepa que el rotor puede moverse aunque la fuente de alimentación esté apagada.
5. Para obtener el mejor rendimiento, utilice solamente piezas y accesorios genuinos de Toro. Otros accesorios y piezas de repuesto podrían ser peligrosos.
6. Mantenimiento de la máquina – mantenga el manillar seco, limpio y libre de aceite y grasa. Mantenga los protectores colocados y en buen estado de funcionamiento. Utilice solamente piezas de repuesto idénticas.
7. Compruebe frecuentemente que todas las fijaciones están correctamente apretadas para que la máquina se mantenga en perfectas condiciones de funcionamiento.
8. Inspeccione la máquina en busca de piezas dañadas. Compruebe que las piezas móviles están correctamente alineadas y que se mueven libremente sin agarrotarse, que están correctamente montadas, que no hay piezas rotas, y que no hay otras circunstancias que

pudieran afectar a su uso. A menos que se indique lo contrario en las instrucciones, haga que un Servicio Técnico Autorizado repare o sustituya cualquier protector o componente dañado.

9. Cuando la batería no está en uso, debe mantenerse alejada de objetos metálicos como clips, monedas, llaves, clavos y tornillos que pudieran hacer una conexión entre un terminal y otro. Un cortocircuito entre los terminales de la batería puede causar quemaduras o un incendio.
10. Cuando no esté utilizando la máquina, guárdela en un lugar cerrado, seco y seguro, fuera del alcance de los niños.
11. Cuando vaya a almacenar la máquina durante más de 30 días, consulte la información importante de la sección Almacenamiento (página 17).

# GUARDE ESTAS INSTRUCCIONES

# Pegatinas de seguridad e instrucciones

Las pegatinas y las instrucciones de seguridad están a la vista del operador y están ubicadas cerca de cualquier zona de peligro potencial. Sustituya cualquier pegatina que esté dañada o que falte.

## Modelo 39909

decal140-8455

**140-8455**

1. Doble aislamiento

## Modelo 39909T

decal140-8456

**140-8456**

1. Doble aislamiento

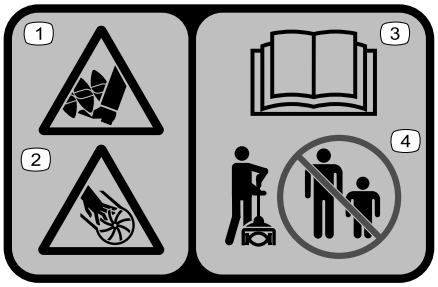


decal140-8464

**140-8464**

1. Peligro de corte/desmembramiento del pie; barrena
2. Peligro de corte/desmembramiento de la mano; impulsor
3. Lea el *Manual del operador*.
4. Mantenga alejadas a las personas presentes.

decal94-8072

**94-8072**

decal137-9462

**137-9462**

---

decal137-9454

**137-9454**

1. Lea el *Manual del operador*.
2. Programa de reciclaje de baterías Call2Recycle®
3. Mantenga alejado de fuegos o llamas desnudas.
4. No exponer a la lluvia.

---

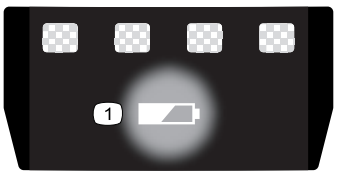


decal137-9461

**137-9461**

1. Estado de carga de la batería

---

# Montaje

***Importante:*** **En el momento de la compra la batería no está totalmente cargada. Antes de utilizar la máquina por primera vez, consulte** **Carga de la batería (página 14)****.**

## Montaje del cargador de la batería (opcional)

Si lo desea, monte el cargador de la batería firmemente en la pared utilizando los orificios de montaje en pared en la parte trasera del cargador.

Móntelo en un espacio interior (tal como un garaje u otro lugar seco), cerca de una toma de corriente y fuera del alcance de los niños.

Consulte la Figura 3 para obtener asistencia sobre el montaje del cargador.

Coloque el cargador sobre las fijaciones correctamente posicionadas para fijarlo en su lugar (fijaciones no incluidas).

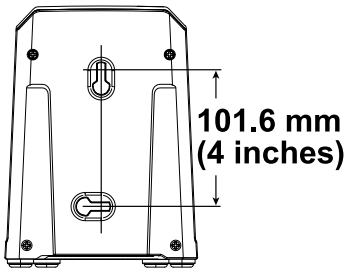


g290534

**Figura 3**

# Despliegue del manillar

1. Despliegue el manillar (A de Figura 4).
2. Alinee el botón de bloqueo del eje inferior con el orificio ranurado del eje superior y deslice los 2 ejes juntos (B y C de Figura 4).

   **Nota:** El botón de bloqueo hace clic en el orificio ranurado cuando los ejes están asegurados (D de Figura 4).
3. Con la llave Allen suministrada, apriete el tornillo en el conector del eje hasta que esté seguro (E de Figura 4).

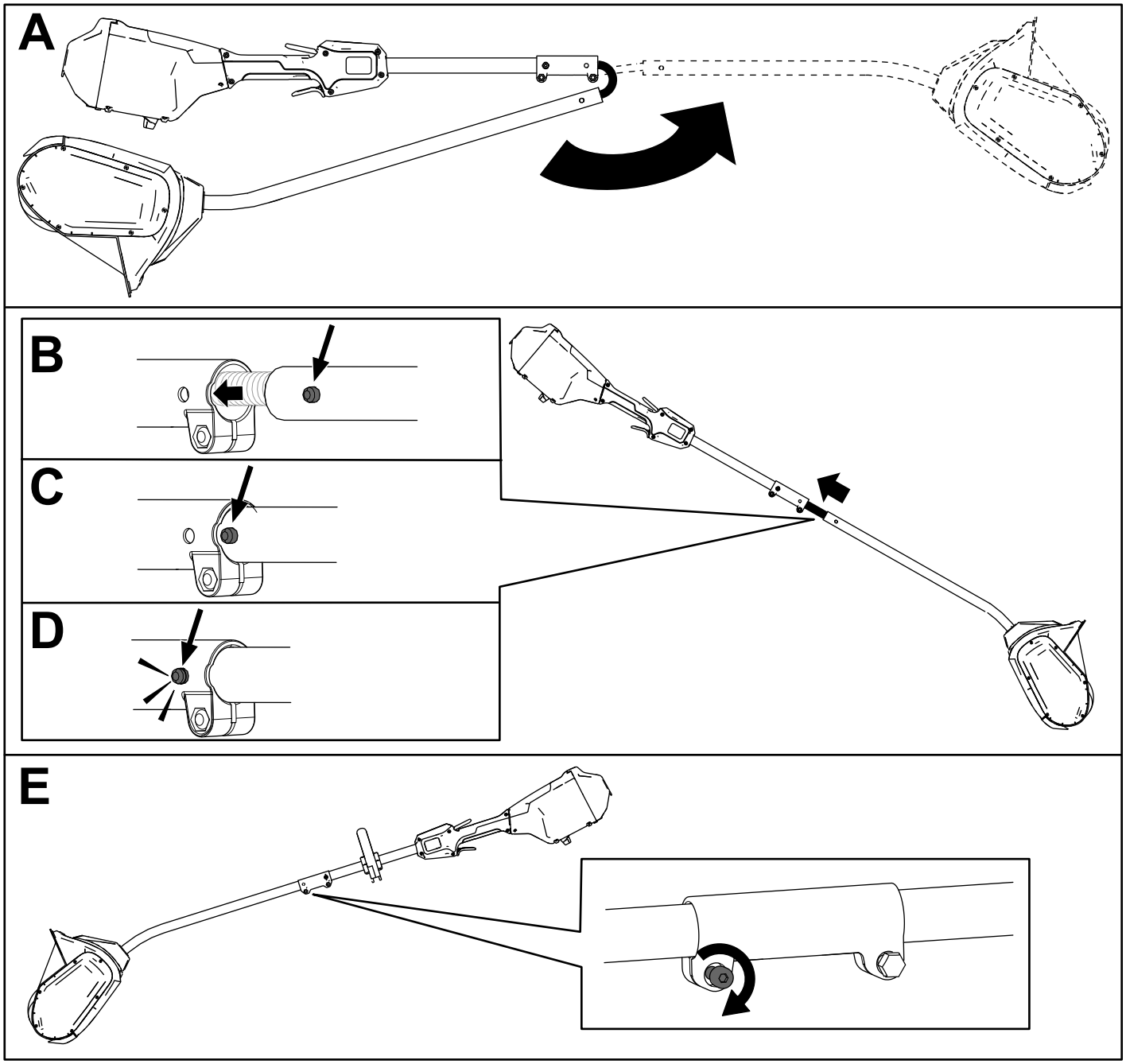


**Figura 4**

# Instalación del manillar auxiliar

1. Separe el manillar auxiliar de la placa del manillar retirando los 4 tornillos de hexágono interior usando la llave Allen suministrada (A de Figura 5).
2. Alinee la empuñadura auxiliar con la abrazadera en el mango (Figura 5, B).
3. Sujete la empuñadura auxiliar a la abrazadera con los 4 tornillos allen que retiró anteriormente (Figura 5, C).

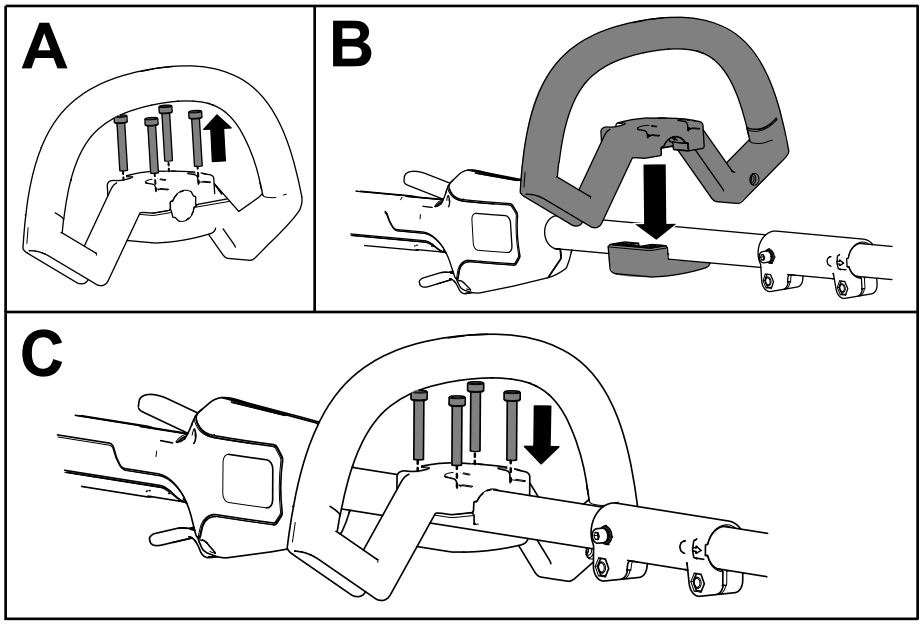


g382609

**Figura 5**

# El producto

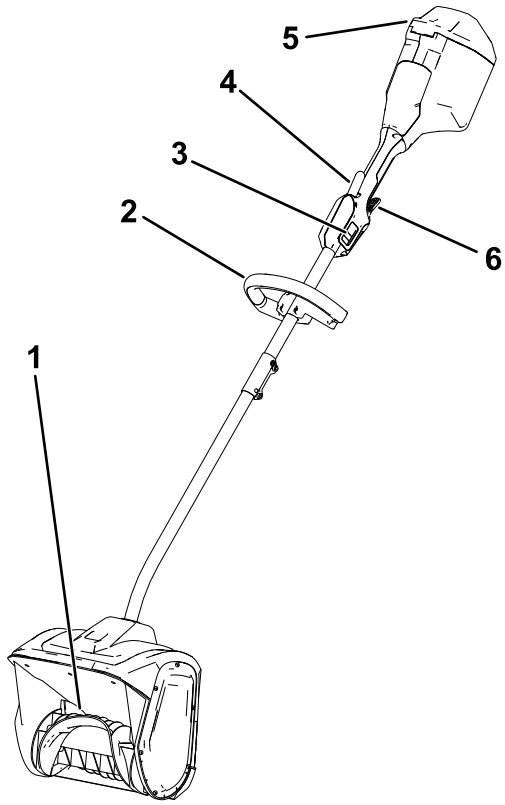


g317333

**Figura 6**

1. Rotor
2. Manillar
3. Interruptor de 2 velocidades
4. Gatillo de bloqueo
5. Tapa de la batería
6. Gatillo disparador

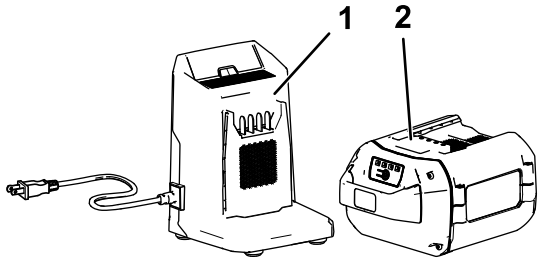


g355813

**Figura 7**

1. Cargador de batería modelo 88625 (incluido con el modelo 39909)
2. Batería modelo 88625 (incluida con el modelo 39909)

# Especificaciones

## Batería

| **Modelo** | **88625** |
|---|---|
| Capacidad de la batería | 2.5 Ah<br>135 Wh |
| Voltaje según el fabricante de la batería = 60 V máximo y 54 V nominal. El voltaje real depende de la carga. | |

## Cargador de baterías

| **Modelo** | **88602** |
|---|---|
| **Tipo** | Cargador de baterías de iones de litio 60 V MAX |
| **Entrada** | 120 VCA ~2.0 A, 60 Hz |
| **Salida** | 60 V CC ⎓ 2.0 A MÁX |

## Intervalos de temperatura adecuados

| | |
|---|---|
| Cargue/guarde la batería a | 5 °C a 40 °C (41 °F a 104 °F)* |
| Utilice la batería a | -30 °C (-22 °F) a 49 °C (120 °F)* |
| Utilice la máquina a | -30 °C (-22 °F) a 49 °C (120 °F)* |

*El tiempo de carga será mayor si la temperatura no está en este intervalo durante la carga.

Guarde la máquina, la batería y el cargador en un lugar cerrado, limpio y seco.

# Aperos/Accesorios

Está disponible una selección de accesorios homologados por Toro que se pueden utilizar con la máquina a fin de potenciar y aumentar sus prestaciones. Póngase en contacto con su Servicio Técnico Autorizado o con su distribuidor autorizado Toro, o visite www.Toro.com para obtener una lista de todos los aperos y accesorios homologados.

Para asegurar un rendimiento óptimo y mantener la certificación de seguridad de la máquina, utilice solamente piezas y accesorios genuinos Toro. Las piezas de repuesto y los accesorios de otros fabricantes podrían ser peligrosos.

# Operación

## Arranque de la máquina

***Importante:*** **Utilice la batería solo a temperaturas que estén dentro del intervalo apropiado; consulte Especificaciones (página 12).**

1. Asegúrese de que los conductos de ventilación de la parte posterior de la máquina no tengan nieve ni hielo (Figura 8).

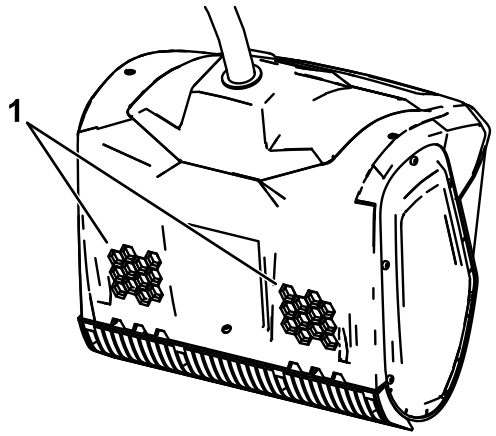


g316735

**Figura 8**

1. Conductos de ventilación

2. Abra la tapa de la batería (Figura 9).
3. Alinee la cavidad de la batería con la lengüeta del compartimento de la batería (Figura 9).
4. Empuje la batería hacia el interior del compartimiento de la batería hasta que se trabe en el enganche (Figura 9).

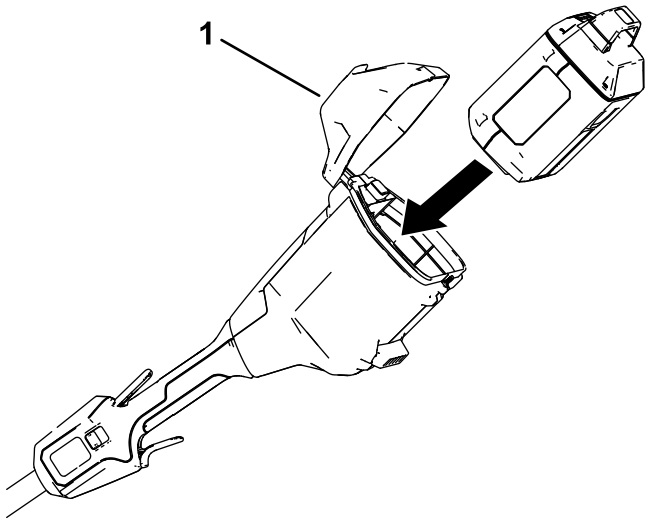


g316333

**Figura 9**

1. Tapa de la batería

5. Cierre la tapa de la batería.

**Nota:** Si la tapa del compartimento de la batería no se cierra por completo, la batería no está correctamente instalada.

6. Para arrancar la máquina, apriete el gatillo de bloqueo y luego apriete el gatillo disparador (Figura 10).

**Nota:** Mueva el interruptor de 2 velocidades para cambiar la velocidad del rotor.

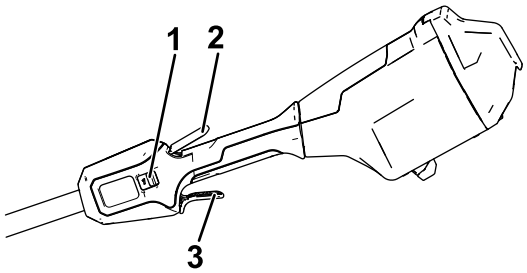


g316334

**Figura 10**

1. Interruptor de 2 velocidades
2. Gatillo de bloqueo
3. Gatillo disparador

## Apagado de la máquina

Para apagar la máquina, suelte el gatillo disparador.

Cuando no esté usando la máquina o la esté transportando hacia o desde la zona de trabajo, retire la batería; consulte Extracción de la batería (página 13).

## Extracción de la batería

Abra la tapa de la batería, presione el enganche de la batería para soltar la batería y deslizarla hacia fuera de la máquina (Figura 11).

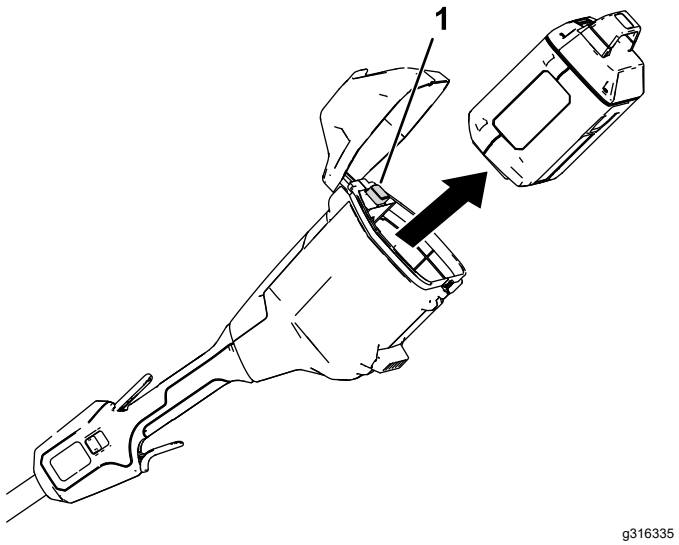


**Figura 11**

1. Enganche de la batería

# Carga de la batería

***Importante:*** **En el momento de la compra la batería no está totalmente cargada. Antes de usar la herramienta por primera vez, coloque la batería en el cargador y cárguela hasta que el indicador LED indique que la batería está completamente cargada. Lea todas las precauciones de seguridad.**

***Importante:*** **Cargue la batería solo a temperaturas que estén dentro del intervalo apropiado; consulte** **Especificaciones (página 12)****.**

**Nota:** En cualquier momento, presione el botón del indicador de carga de la batería de la batería para mostrar la carga actual (indicadores LED).

1. Compruebe que los orificios de ventilación de la batería y del cargador de baterías están libres de polvo y residuos.

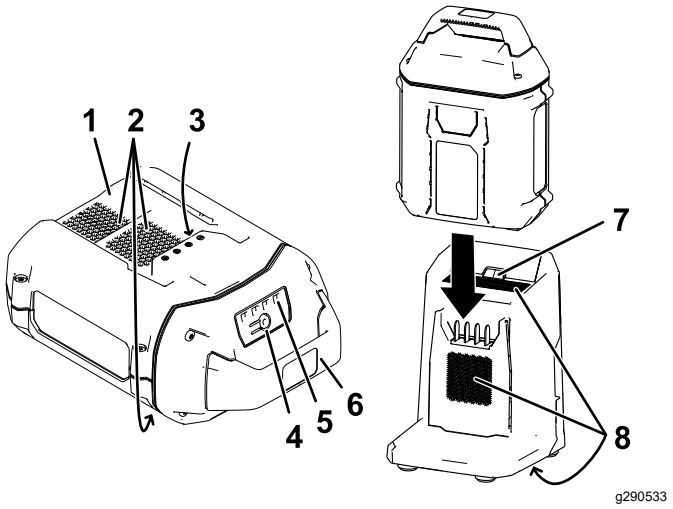


**Figura 12**

1. Hueco de la batería
2. Zonas de ventilación de la batería
3. Terminales de la batería
4. Botón del indicador de carga de la batería
5. Indicadores LED (carga actual)
6. Manillar
7. Indicador LED del cargador
8. Zonas de ventilación del cargador

2. Alinee el hueco de la batería (Figura 12) con la lengüeta del cargador.
3. Introduzca la batería en el cargador hasta que esté completamente asentada (Figura 12).
4. Para retirar la batería, deslice la batería hacia atrás para sacarla del cargador.
5. Consulte la tabla siguiente para interpretar el indicador LED del cargador de la batería.

| Indicador | Indica |
|---|---|
| Apagado | No hay batería insertada |
| Verde intermitente | La batería se está cargando |
| Verde | La batería está cargada |
| Rojo | La batería y/o el cargador de la batería está por encima o por debajo del intervalo de temperatura adecuado |
| Rojo intermitente | Fallo de carga de la batería* |

*Consulte Solución de problemas (página 18) si desea más información.

***Importante:*** **La batería puede dejarse conectada al cargador durante periodos cortos entre usos.**

**Si la batería no se va a utilizar durante periodos prolongados, retire la batería del cargador; consulte Almacenamiento (página 17).**

# Consejos de operación

- Arranque la máquina e inclínela hacia delante hasta que el rascador toque el suelo. Empuje la máquina hacia delante a una velocidad cómoda, pero lo suficientemente lenta como para despejar el camino por completo. El ancho y la profundidad de la nieve determina la velocidad de avance.
- Para una óptima remoción de nieve, láncela en la dirección del viento y superponga ligeramente cada hilera.
- La máquina puede retirar nieve de hasta 15 cm (6") de profundidad en una sola pasada. Si va a despejar montículos más profundos, sujete la máquina por los manillares superior e inferior y utilice un movimiento de balanceo o barrido. Retire un máximo de 15 cm (6") en cada pasada y repita la operación tantas veces como sea necesario.

# Mantenimiento

**⚠ PELIGRO**

**El contacto con el rotor puede causar lesiones personales graves.**

- **Retire la batería antes de ajustar o realizar el mantenimiento de la máquina.**
- **Para ajustar o realizar el mantenimiento de la máquina, siempre use guantes.**

# Sustitución del rascador

**Intervalo de mantenimiento:** Cada 20 horas

Retire los 4 tornillos que sujetan el rascador y reemplácelo según proceda.

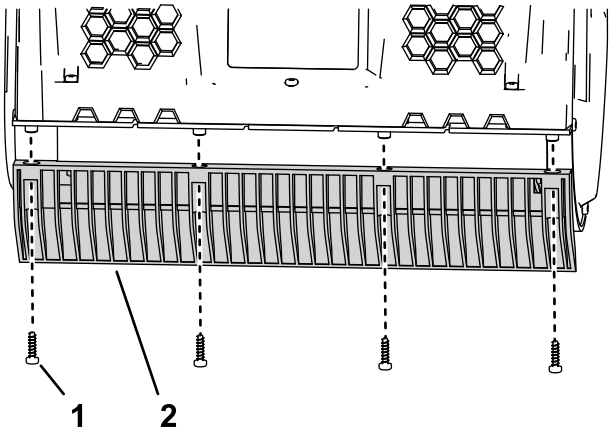


g316736

**Figura 13**

1. Tornillo
2. Rascador

# Preparación de la batería para el reciclado

***Importante:*** **Después de retirarla, cubra los terminales de la batería con cinta adhesiva de servicio pesado. No intente destruir o desmontar la batería ni intente retirar cualquiera de los componentes de la misma.**

| | |
|---|---|
| | Las baterías de iones de litio etiquetadas con el sello Call2Recycle pueden ser recicladas en cualquier comercio o instalación de reciclado de baterías adscrito al programa Call2Recycle (solo EUA y Canadá). Para localizar un comercio o una instalación participante cercano, llame al 1-800-822-8837 o visite www.call2recycle.org. Si no puede localizar un comercio o instalación participante cercano, o si su batería recargable no está etiquetada con el sello Call2Recycle, póngase en contacto con su ayuntamiento para obtener más información sobre el reciclado responsable de la batería. Si se encuentra fuera de EUA o Canadá, póngase en contacto con su distribuidor Toro autorizado. |

# Servicio técnico

Si la máquina necesita servicio técnico, llévela a su Servicio Técnico Autorizado.

# Almacenamiento

***Importante:*** **Almacene la máquina, la batería y el cargador solo a temperaturas que estén dentro del intervalo apropiado; consulte Especificaciones (página 12).**

***Importante:*** **Si va a almacenar la batería hasta la temporada siguiente, cárguela hasta que 2 o 3 de los indicadores LED de la batería cambien a verde. No almacene la batería completamente cargada ni completamente descargada. Antes de volver a usar la máquina, cargue la batería hasta que se vuelva verde el indicador izquierdo del cargador, o hasta que los 4 indicadores LED de la batería se vuelvan verdes.**

- Después de utilizar la máquina, desconéctela de la fuente de alimentación (es decir, retire la batería) y compruebe si hay piezas dañadas.
- Limpie cualquier material extraño de la máquina.
- No almacene la máquina con la batería instalada.
- Guarde la máquina, la batería y el cargador de baterías en un lugar bien ventilado y fuera del alcance de los niños.
- Mantenga la máquina, la batería y el cargador de baterías alejados de agentes corrosivos, como productos químicos de jardín o sal para deshielo.
- Para reducir el riesgo de lesiones personales graves, no almacene la batería en el exterior o en un vehículo.
- Guarde la máquina, la batería y el cargador en un lugar cerrado, limpio y seco.

# Solución de problemas

Realice solo los pasos descritos en estas instrucciones. Cualquier otro trabajo de inspección, mantenimiento o reparación debe ser realizado por un Servicio Técnico Autorizado o por un especialista autorizado si no puede solucionar el problema usted mismo.

| Problema | Posible causa | Acción correctora |
|---|---|---|
| La máquina no funciona o no funciona de forma continua. | 1. La batería no está correctamente instalada en la máquina.<br>2. La batería no está cargada.<br>3. La batería está dañada.<br>4. Hay otro problema eléctrico con la máquina. | 1. Retire y luego vuelva a colocar la batería en la máquina, asegurándose de que está correctamente instalada y bloqueada.<br>2. Retire la batería de la máquina y cárguela.<br>3. Sustituya la batería.<br>4. Póngase en contacto con el Servicio Técnico Autorizado. |
| La máquina no alcanza la máxima potencia. | 1. La capacidad de carga de la batería es demasiado baja.<br>2. Los orificios de ventilación están obstruidos. | 1. Retire la batería de la máquina y cargue completamente la batería.<br>2. Limpie los orificios de ventilación. |
| La máquina produce vibraciones o ruidos excesivos. | 1. El rotor está dañado. | 1. Póngase en contacto con el Servicio Técnico Autorizado. |
| La batería se descarga rápidamente. | 1. La temperatura de la batería está por encima o por debajo del intervalo de temperatura adecuado.<br>2. La máquina está sobrecargada. | 1. Traslade la batería a un lugar seco cuya temperatura sea de entre 5 °C y 40 °C (41 °F y 104 °F).<br>2. Funcione más lentamente. |
| El cargador de la batería no funciona. | 1. La temperatura del cargador de la batería está por encima o por debajo del intervalo de temperatura adecuado.<br>2. La toma de corriente en la que está enchufado el cargador de la batería no tiene corriente. | 1. Desenchufe el cargador de la batería y trasládelo a un lugar seco cuya temperatura sea de entre 5 °C y 40 °C (41 °F y 104 °F).<br>2. Póngase en contacto con un electricista autorizado para que repare la toma de corriente. |
| El indicador LED del cargador de la batería está rojo. | 1. El cargador de la batería y/o la batería está por encima o por debajo del intervalo de temperatura adecuado. | 1. Desenchufe el cargador de la batería y mueva el cargador de la batería y la batería a un lugar seco cuya temperatura sea de entre 5 °C (41 °F) y 40 °C (104 °F). |
| El indicador LED del cargador de la batería parpadea en rojo. | 1. Hay un error de comunicaciones entre la batería y el cargador.<br>2. La batería está casi agotada. | 1. Retire la batería del cargador, desconecte el cargador de la toma de corriente y espere 10 segundos. Vuelva a enchufar el cargador en la toma de corriente y coloque la batería en el cargador. Si el indicador LED del cargador sigue parpadeando en rojo, repita este procedimiento. Si el indicador LED del cargador sigue parpadeando después de 2 intentos, elimine la batería correctamente en una instalación de reciclado de baterías.<br>2. Póngase en contacto con un Servicio Técnico Autorizado si la batería está en garantía, o elimine correctamente la batería en una instalación de reciclado de baterías. |

# Notas:

# Notas:

# Información sobre las Advertencias de la Proposición 65 de California

## ¿Qué significa esta advertencia?

Puede ver un producto a la venta que lleva una etiqueta de advertencia como la siguiente:

**ADVERTENCIA:** Cáncer y daños reproductivos: www.p65Warnings.ca.gov.

## ¿Qué es la Proposición 65?

La Proposición 65 afecta a cualquier empresa que tenga presencia en California, que venda productos en California, o que fabrique productos que podrían ser introducidos o vendidos en California. Esta ley exige que el Gobernador de California mantenga y publique una lista de sustancias químicas identificadas como causantes de cáncer, defectos de nacimiento y/u otros daños reproductivos. La lista, que se actualiza anualmente, incluye cientos de productos químicos que se encuentran en muchos artículos de uso diario. El propósito de la Proposición 65 es informar al público sobre la exposición a estos productos químicos.

La Proposición 65 no prohíbe la venta de productos que contengan estos productos químicos, sino que requiere la presencia de advertencias en el producto, el envase y la documentación suministrada con el producto. Además, una advertencia de la Proposición 65 no significa que el producto contravenga ninguna norma o requisito de seguridad. De hecho, el gobierno de California ha aclarado que una advertencia bajo la Proposición 65 “no es lo mismo que una decisión legal sobre la ‘seguridad’ o la ‘inseguridad’ de un producto”. Muchos de estos productos químicos han sido utilizados durante años en productos de uso diario sin que se hayan producido daños documentados. Para obtener más información, visitehttps://oag.ca.gov/prop65/faqs-view-all.

Una advertencia de la Proposición 65 significa que una empresa (1) ha evaluado la exposición y ha concluido que supera el nivel de “sin riesgo significativo”; o (2) ha optado por proporcionar una advertencia basándose en sus conocimientos respecto a la presencia de un producto químico de los incluidos en la lista, sin intentar evaluar la exposición.

## ¿Esta ley es aplicable en todas partes?

Las advertencias de la Proposición 65 sólo son obligatorias bajo la legislación de California. Estas advertencias se ven por toda California en una gran variedad de entornos, incluyendo entre otros restaurantes, tiendas de alimentación, hoteles, escuelas y hospitales, y en una amplia variedad de productos. Además, algunos minoristas de Internet y de la venta por correo incluyen advertencias de la Proposición 65 en sus sitios web o en sus catálogos.

## ¿Qué diferencia hay entre las advertencias de California y los límites federales?

Las normas de la Proposición 65 son a menudo más exigentes que las normas federales o internacionales. Varias sustancias requieren una advertencia bajo la Proposición 65 a niveles muy inferiores a los límites federales. Por ejemplo, el nivel exigido por la Proposición 65 para las advertencias sobre el plomo es de 0.5 µg/día, que es muy inferior a lo que exigen las normas federales e internacionales.

## ¿Por qué no llevan la advertencia todos los productos similares?

- Los productos vendidos en California deben llevar etiquetas bajo la Proposición 65, mientras que otros productos similares que se venden en otros lugares no las necesitan.
- Una empresa puede estar obligada a incluir advertencias de Proposición 65 en sus productos como condición de un acuerdo tras un procedimiento legal relacionado con la Proposición 65, pero otras empresas que fabrican productos similares no tienen necesariamente la misma obligación.
- La aplicación de la Proposición 65 no es uniforme.
- Algunas empresas pueden optar por no proporcionar advertencias porque concluyen que no están obligadas a hacerlo bajo la Proposición 65; la falta de advertencias en un producto no significa que el producto esté libre de los productos químicos incluidos en la lista a niveles similares.

## ¿Por qué incluye Toro esta advertencia?

Toro ha optado por proporcionar a los consumidores la mayor cantidad posible de información para que pueda tomar decisiones informadas sobre los productos que compra y utiliza. Toro proporciona advertencias en ciertos casos basándose en sus conocimientos sobre la presencia de uno o más productos químicos de la lista, sin evaluar el nivel de exposición, puesto que la lista no incluye límites de exposición para todos los productos químicos que contiene. Aunque la exposición que provocan los productos Toro puede ser insignificante, o estar dentro de los límites de la categoría “sin riesgo significativo”, Toro ha optado por proporcionar las advertencias de la Proposición 65 por simple precaución. Además, si Toro no proporcionara estas advertencias, podría ser demandada por el Estado de California o por particulares bajo la Proposición 65, y estar sujeta a importantes sanciones.

TORO®

Count on it.

Form No. 3460-967 Rev A

Count on it.

Manuel de l'utilisateur

# Power Shovel™ sans fil 60 V

**N° de modèle 39909—N° de série 323000000 et suivants**
**N° de modèle 39909T—N° de série 323000000 et suivants**

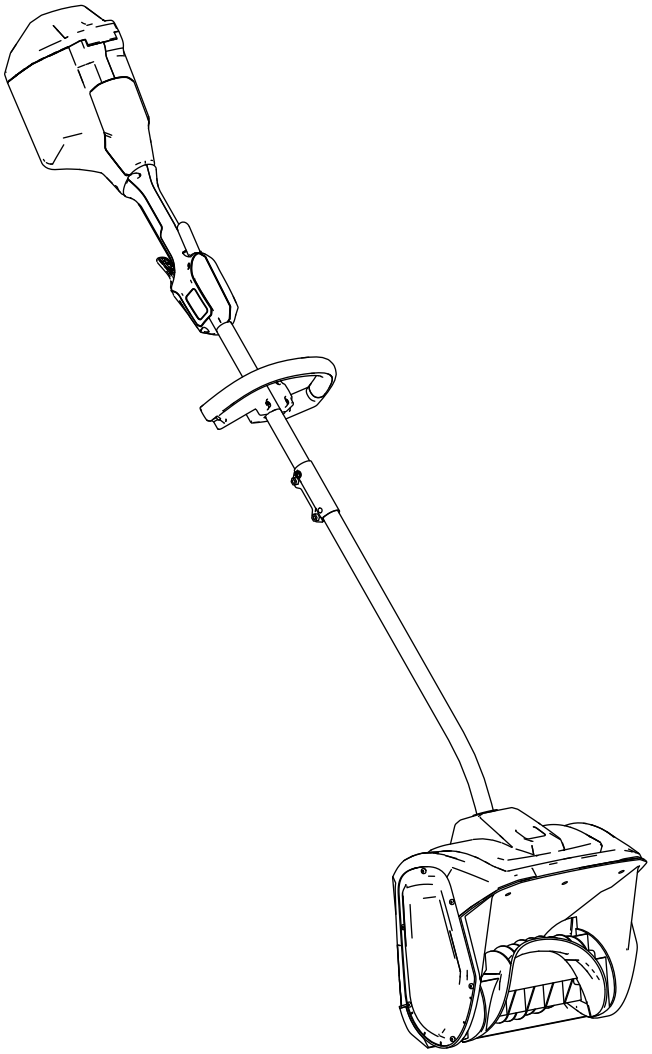

Enregistrez votre produit à www.Toro.com.
Traduction du texte d'origine (FR)

*3460-967*

**Si vous avez besoin d'aide, visionnez les vidéos d'instruction sur www.Toro.com/support ou appelez le 1-888-384-9939 avant de renvoyer ce produit.**

Pour plus d'information, y compris des conseils de sécurité, des documents de formation, des renseignements concernant un accessoire, pour obtenir l'adresse d'un dépositaire ou pour enregistrer votre produit, rendez-vous sur le site www.Toro.com.

**⚠ ATTENTION**

**CALIFORNIE**
**Proposition 65 - Avertissement**

**Le cordon d'alimentation de cette machine contient du plomb, une substance chimique considérée par l'état de Californie comme susceptible de provoquer des malformations congénitales et autres troubles de la reproduction. Lavez-vous les mains après avoir manipulé la batterie.**

**L'utilisation de ce produit peut entraîner une exposition à des substances chimiques considérées pas l'état de Californie comme capables de provoquer des cancers, des anomalies congénitales ou d'autres troubles de la reproduction.**

# Introduction

Ce produit est destiné au grand public. Il est conçu pour enlever jusqu'à 15 cm (6 po) de neige sur les terrasses, trottoirs et les petites voies d'accès. Il n'est pas conçu pour déblayer autre chose que la neige ni pour dégager des surfaces en gravier. Il ne doit être utilisé que par des personnes adultes. Il est conçu pour fonctionner avec des batteries ion-lithium Toro de 60 V. Ces batteries sont conçues pour être chargées uniquement avec les chargeurs de batteries ion-lithium Toro de 60 V. L'utilisation de ces produits à d'autres fins que celles prévues peut être dangereuse pour vous-même et toute personne à proximité.

**Le modèle 39909T ne comprend pas de batterie ni de chargeur.**

Lisez attentivement cette notice pour apprendre comment utiliser et entretenir correctement votre produit, et éviter ainsi de l'endommager ou de vous blesser. Vous êtes responsable de l'utilisation sûre et correcte du produit.

**© 2023—The Toro® Company**
**8111 Lyndale Avenue South**
**Bloomington, MN 55420**



**Contactez-nous sur www.Toro.com.**
**Imprimé en Chine**
**Tous droits réservés**

Pour obtenir des prestations de service, des pièces Toro d'origine ou des renseignements complémentaires, munissez-vous des numéros de modèle et de série du produit et contactez un dépositaire-réparateur ou le service client Toro agréé. La Figure 1 indique l'emplacement des numéros de modèle et de série du produit. Inscrivez les numéros dans l'espace réservé à cet effet.

***Important:*** **Avec votre appareil mobile, vous pouvez scanner le code QR (selon l'équipement) sur la plaque du numéro de série pour accéder à l'information sur la garantie, les pièces et autres renseignements concernant le produit.**

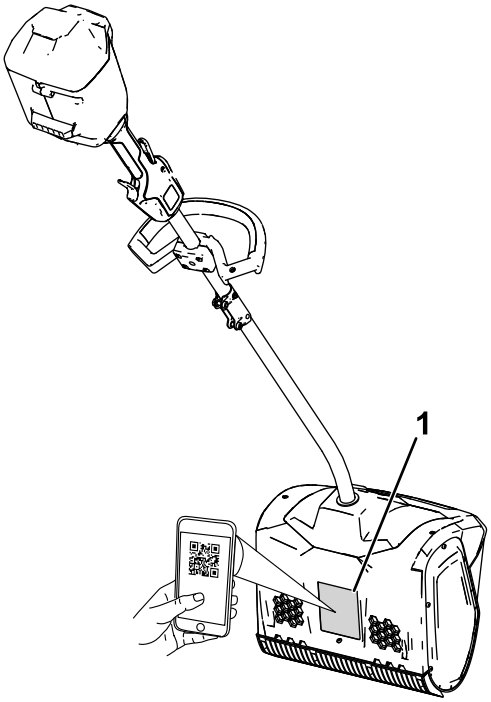


g427007

**Figure 1**

1. Emplacement des numéros de modèle et de série

**N° de modèle** _____

**N° de série** _____

# Symbole de sécurité

Le symbole de sécurité (Figure 1) utilisé dans ce manuel et sur la machine identifie d'importants messages de sécurité dont vous devez tenir compte pour éviter des accidents.

g000502

**Figure 2**
Symbole de sécurité

Le symbole de sécurité apparaît au-dessus de toute information signalant des actions ou des situations dangereuses. Il est suivi de la mention **DANGER**, **ATTENTION** ou **PRUDENCE**.

**DANGER** : Signale un danger immédiat qui, s'il n'est pas évité, **entraînera obligatoirement** des blessures graves ou mortelles.

**ATTENTION** : Signale un danger potentiel qui, s'il n'est pas évité, **risque d'entraîner** des blessures graves ou mortelles.

**PRUDENCE** : Signale un danger potentiel qui, s'il n'est pas évité, **peut éventuellement entraîner** des blessures légères ou modérées.

Ce manuel utilise également deux autres termes pour faire passer des renseignements essentiels. **Important**, pour attirer l'attention sur une information d'ordre mécanique spécifique, et **Remarque**, pour souligner une information d'ordre général méritant une attention particulière.

# Table des matières


Symbole de sécurité ..... 4
Sécurité ..... 5
..... 5
Autocollants de sécurité et d'instruction ..... 8
Mise en service ..... 10
Montage du chargeur de batterie (option)..... 10
Dépliage du manche.....11
Montage de la poignée auxiliaire..... 12
Vue d'ensemble du produit ..... 13
Caractéristiques techniques ..... 13
Accessoires/outils..... 13
Utilisation ..... 14
Démarrage de la machine..... 14
Arrêt de la machine..... 14
Retrait de la batterie ..... 14
Charge la batterie ..... 15
Conseils d'utilisation ..... 15
Entretien ..... 16
Remplacement de la lame racleuse ..... 16
Préparation de la batterie pour le recyclage ..... 16
Entretien ..... 16
Remisage ..... 17
Dépistage des défauts ..... 18

# Sécurité

# IMPORTANTES CONSIGNES DE SÉCURITÉ

**⚠ ATTENTION**

**Lorsque vous utilisez une machine électrique, lisez et respectez toujours les mises en garde et consignes de sécurité élémentaires pour réduire les risques d'incendie, de choc électrique ou de blessure, notamment :**

## Lisez toutes les instructions

### I. Formation à l'utilisation

1. L'utilisateur de la machine est responsable des accidents et dommages causés aux autres personnes et à leurs possessions.
2. Vous devez lire et comprendre le contenu de ce *Manuel de l'utilisateur* avant de démarrer la machine. Assurez-vous que tous les utilisateurs de cette machine en connaissent le maniement, savent comment l'arrêter rapidement et comprennent toutes les mises en garde.
3. N'autorisez pas les enfants à utiliser ou jouer avec la machine, la batterie ou le chargeur de batterie; certaines législations imposent un âge minimum pour l'utilisation de ce type de machine.
4. Ne confiez pas l'utilisation ou l'entretien de cet appareil à des enfants ou à des personnes non compétentes. Seules les personnes responsables, formées à l'utilisation de l'appareil, ayant lu et compris les instructions et physiquement aptes sont autorisées à utiliser l'appareil ou à en faire l'entretien.
5. Avant d'utiliser la machine, la batterie et le chargeur de batterie, lisez toutes les instructions et mises en garde qui figurent sur ces produits.
6. Familiarisez-vous avec les commandes et le maniement correct de la machine, de la batterie et du chargeur de batterie.

### II. Avant l'utilisation

1. N'admettez personne, notamment les enfants, dans le périmètre de travail.
2. N'autorisez jamais un enfant à utiliser la machine.
3. N'utilisez pas la machine s'il manque des capots ou d'autres dispositifs de protection, ou s'ils sont défectueux.
4. Examinez la zone de travail et débarrassez-la de tout objet pouvant gêner le fonctionnement de la machine ou être projeté pendant son utilisation.
5. Utilisez uniquement la batterie spécifiée par Toro. L'utilisation d'autres accessoires et outils peut accroître le risque de blessure et d'incendie.
6. Vous pouvez causer un incendie ou un choc électrique si vous branchez le chargeur de batterie à une prise qui n'est pas de 120 V. Ne branchez pas le chargeur de batterie qu'à une prise de 120 V.
7. N'utilisez pas la batterie ou le chargeur s'ils sont endommagés ou modifiés, car leur comportement pourrait être imprévisible et causer un incendie, une explosion ou des blessures.
8. Si le cordon d'alimentation relié au chargeur de batterie est endommagé, contactez un dépositaire-réparateur agréé pour le faire remplacer.
9. Chargez la batterie uniquement avec le chargeur spécifié par Toro. Un chargeur convenant à un certain type de batterie peut créer un risque d'incendie s'il est utilisé avec une autre batterie.
10. Ne chargez la batterie que dans un endroit bien aéré.
11. Suivez toutes les instructions de charge et ne chargez pas la batterie hors de la plage de température spécifiée dans les instructions. Vous risquez sinon d'endommager la batterie et d'accroître le risque d'incendie.
12. Portez une tenue adéquate – Portez une tenue appropriée, y compris une protection oculaire, un pantalon, des bottes en caoutchouc solides à semelle antidérapante et des protecteurs d'oreilles. Si vos cheveux sont longs, attachez-les et ne portez pas de vêtements amples ni de bijoux pendants qui pourraient se prendre dans les pièces mobiles.

### III. Utilisation

1. Le contact avec le rotor en mouvement entraîne de graves blessures. N'approchez pas les mains ni les pieds des pièces mobiles de la machine. Ne vous tenez pas devant l'ouverture d'éjection.
2. Restez derrière le rotor et ne vous approchez pas de l'ouverture d'éjection durant l'utilisation de la machine.
3. L'utilisation de cette machine à d'autres fins que celle prévue peut être dangereuse pour vous-même et toute personne à proximité.
4. Évitez tout démarrage accidentel – Assurez-vous que l'interrupteur est en position ARRÊT avant de

brancher la batterie et de manipuler la machine. Ne gardez pas le doigt sur l'interrupteur quand vous transportez la machine et ne mettez pas la machine sous tension quand l'interrupteur est en position MARCHE.

5. Accordez toute votre attention à l'utilisation de la machine. Ne vous livrez à aucune activité risquant de vous distraire, au risque de causer des dommages corporels ou matériels.
6. Retirez la batterie et attendez l'arrêt de tout mouvement avant de régler, réviser, nettoyer ou ranger la machine.
7. Retirez la batterie de la machine chaque fois que vous la laissez sans surveillance ou avant de changer d'accessoires.
8. Ne faites pas forcer la machine – Elle donnera de bien meilleurs résultats et sera plus sûre si vous l'utilisez à la vitesse pour laquelle elle est prévue.
9. Restez alerte – Concentrez-vous sur votre tâche et faites preuve de bon sens lorsque vous utilisez la machine. N'utilisez pas la machine si vous êtes malade ou fatigué(e), ni sous l'emprise de l'alcool, de drogues ou de médicaments.
10. N'utilisez la machine que si la visibilité est suffisante et dans de bonnes conditions météorologiques.
11. Redoublez de prudence lorsque vous faites marche arrière ou que vous tirez la machine vers vous.
12. Ne travaillez pas trop loin devant vous – gardez toujours les pieds solidement ancrés au sol et maintenez votre équilibre, en particulier sur les terrains en pente. Avancez toujours à une allure normale avec la machine, ne courez pas.
13. Désengagez la vis sans fin lorsque vous ne déblayez pas la neige activement.
14. Ne dirigez pas l'éjection vers qui que ce soit. N'éjectez pas l'herbe coupée contre un mur ou un obstacle, car elle pourrait ricocher dans votre direction.
15. N'utilisez pas la machine sur des surfaces en gravier.
16. Si la machine heurte un obstacle, procédez comme suit :
    - Relâchez la gâchette et le commutateur de sécurité.
    - Retirez la batterie de la machine.
    - Recherchez des dommages éventuels.
    - Effectuez les réparations nécessaires avant de remettre la machine en marche.
17. Coupez le moteur et retirez la batterie avant de déboucher la machine, et faites-le toujours avec un bâton ou un outil de nettoyage.
18. Dans des conditions d'utilisation abusive, du liquide peut jaillir hors de la batterie; évitez tout contact. En cas de contact accidentel avec le liquide, rincez à l'eau. En cas de contact du liquide avec les yeux, consultez un médecin. Le liquide éjecté de la batterie peut causer des irritations ou des brûlures.
19. N'exposez pas les batteries ou les outils au feu ou à une température excessive. L'exposition au feu ou à une température supérieure à 130 °C (265 °F) peut provoquer une explosion.
20. PRUDENCE – la batterie peut présenter un risque d'incendie, d'explosion ou de brûlure chimique en cas de mauvais traitement.
    - Ne démontez pas la batterie.
    - Remplacez toujours la batterie par une batterie Toro d'origine; l'utilisation de tout autre type de batterie peut entraîner un incendie ou des blessures.
    - Conservez les batteries hors de portée des enfants et dans leur emballage d'origine jusqu'au dernier moment avant de les utiliser.

## IV. Entretien et remisage

1. Retirez la batterie et attendez l'arrêt de tout mouvement avant de régler, réviser, nettoyer ou ranger la machine.
2. Ne révisez ou réparez la machine, la batterie ou le chargeur de batterie qu'en vous conformant aux instructions. Pour assurer l'entretien sécuritaire du produit, ne le confiez qu'à un dépositaire-réparateur agréé utilisant exclusivement des pièces de rechange identiques.
3. Portez des gants et une protection oculaire pour faire l'entretien de la machine.
4. Lorsque vous faites l'entretien du rotor, n'oubliez pas qu'il peut encore bouger même si l'alimentation électrique est coupée.
5. Pour obtenir des résultats optimaux, utilisez uniquement des pièces de rechange et des accessoires Toro d'origine. Les pièces de rechange et accessoires d'une autre marque peuvent être dangereux.
6. Faites l'entretien de la machine – Gardez les poignées propres et sèches, et exemptes d'huile et de graisse. Gardez toujours les protections en place et en bon état. Utilisez uniquement des pièces de rechange identiques.
7. Contrôlez fréquemment le serrage de toutes les fixations pour garantir le fonctionnement sûr de la machine.

8. Vérifiez qu'aucune pièce de la machine n'est endommagée. Assurez-vous qu'aucune pièce mobile n'est mal alignée ou grippée, et qu'aucune pièce n'est cassée, mal fixée ou présente tout autre défaut susceptible d'en affecter le fonctionnement. Sauf indication contraire dans les instructions, faites réparer ou remplacer les protections ou les pièces endommagées par un dépositaire-réparateur agréé.
9. Lorsque la batterie ne sert pas, rangez-la à l'écart d'objets métalliques tels que trombones, pièces de monnaie, clés, clous et vis qui pourraient relier les bornes entre elles. Un court-circuit aux bornes de la batterie peut causer des brûlures ou un incendie.
10. Lorsque vous n'utilisez pas la machine, rangez-la dans un local sec et sécurisé, et hors de la portée des enfants.
11. Si vous remisez la machine plus d'un mois, reportez-vous à la section Remisage (page 17) pour prendre connaissance de renseignements importants.

# CONSERVEZ CES INSTRUCTIONS

# Autocollants de sécurité et d'instruction

Des autocollants de sécurité et des instructions bien visibles par l'opérateur sont placés près de tous les endroits potentiellement dangereux. Remplacez tout autocollant endommagé ou manquant.

## Modèle 39909

decal140-8455

**140-8455**

1. Double isolation

## Modèle 39909T

decal140-8456

**140-8456**

1. Double isolation

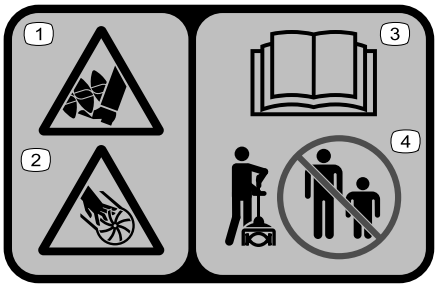


decal140-8464

**140-8464**

1. Risque de coupure/mutilation des pieds par la vis sans fin
2. Risque de coupure/mutilation des pieds par la turbine
3. Lisez le *Manuel de l'utilisateur*.
4. Ne laissez approcher personne.

decal94-8072

**94-8072**

decal137-9462

**137-9462**

---

decal137-9454

**137-9454**

1. Lisez le *Manuel de l'utilisateur*.
2. Programme de recyclage des batteries Call2Recycle®
3. Tenir à l'écart du feu ou des flammes
4. Ne pas exposer à la pluie.

---

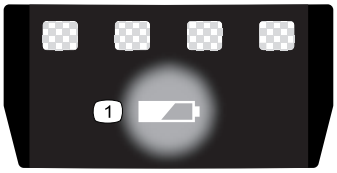


decal137-9461

**137-9461**

1. État de charge de la batterie

---

# Mise en service

***Important:*** **La batterie n'est pas complètement chargée à l'achat. Avant la toute première utilisation de la machine, voir Charge la batterie (page 15).**

# Montage du chargeur de batterie (option)

Si vous le souhaitez, vous pouvez fixer le chargeur de batterie solidement sur un mur à l'aide des fentes situées au dos.

Montez-le à l'intérieur (par exemple dans un garage ou tout autre endroit à l'abri de l'humidité), à proximité d'une prise de courant et hors de la portée des enfants.

Voir la Figure 3 pour vous aider à monter le chargeur.

Pour fixer le chargeur en place, insérez-le sur les fixations installées à la bonne position (fixations non incluses).

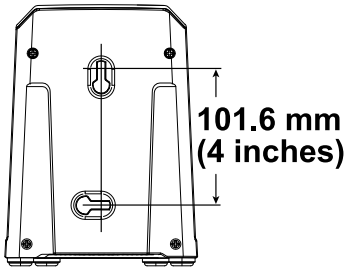


g290534

**Figure 3**

# Dépliage du manche

1. Dépliez le manche (A de la Figure 4).
2. Placez le bouton de verrouillage situé sur la moitié inférieure du manche en face du trou situé sur la moitié supérieure, et emboîtez-les 2 moitiés ensemble (B et C de la Figure 4).

   **Remarque:** Le bouton de verrouillage s'enclenche dans le trou quand les deux moitiés du manche sont correctement emboîtées (D de la Figure 4).
3. À l'aide de la clé Allen fournie, serrez la vis sur le connecteur du manche jusqu'à ce qu'il soit bien fixé (E de la Figure 4).

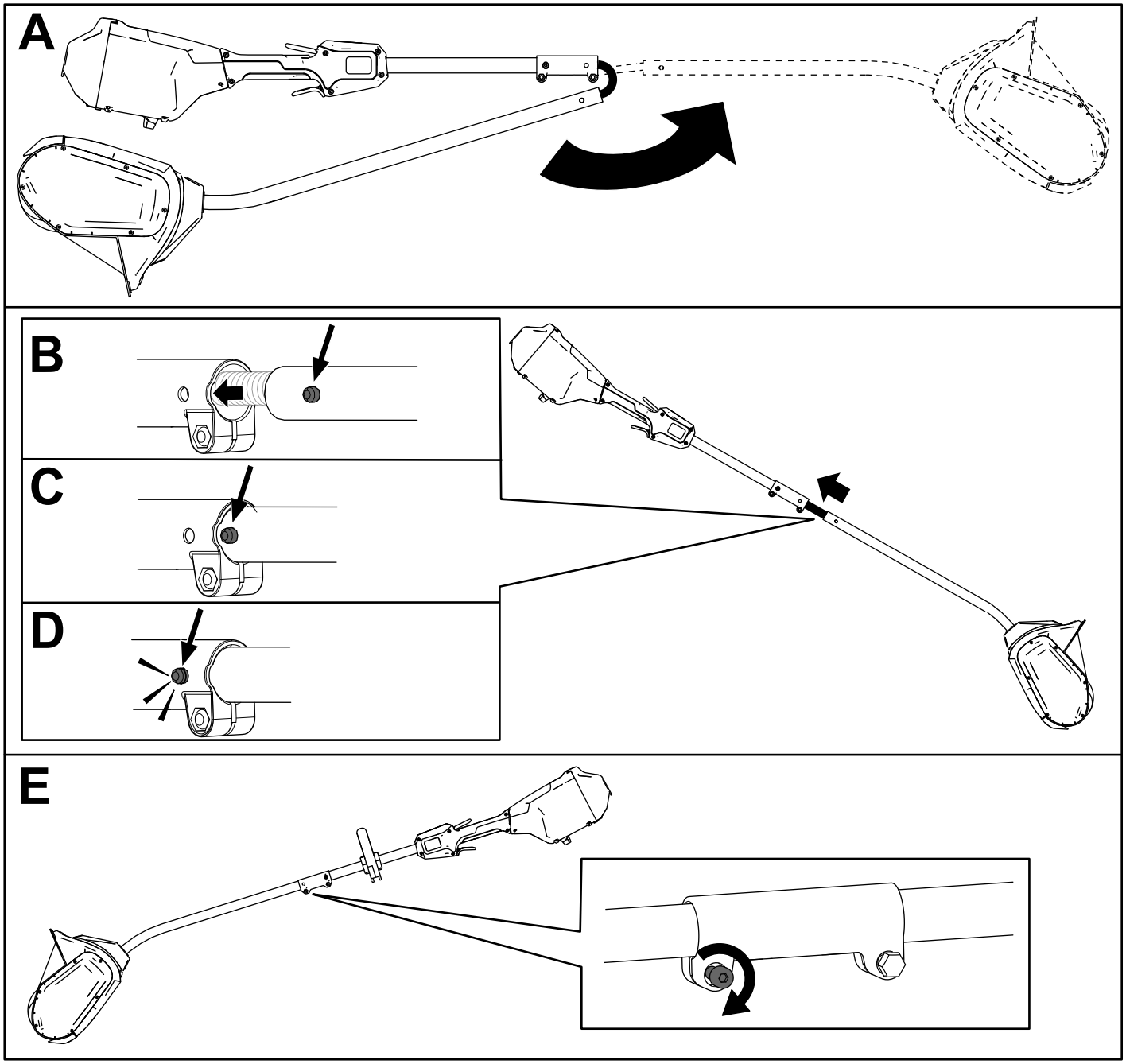


**Figure 4**

# Montage de la poignée auxiliaire

1. Séparez la poignée auxiliaire du support en retirant les 4 vis à tête creuse à l'aide de la clé Allen fournie (A de la Figure 5).
2. Placez la poignée auxiliaire au-dessus de son support sur le manche (B de la Figure 5).
3. Fixez la poignée auxiliaire à son support à l'aide des 4 vis à tête creuse retirées précédemment (C de la Figure 5).

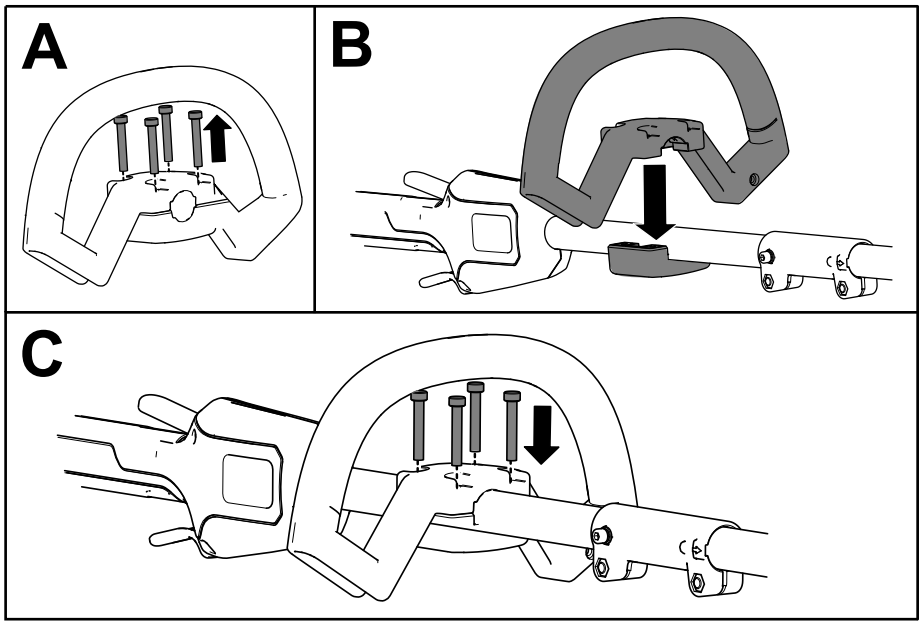


g382609

**Figure 5**

# Vue d'ensemble du produit

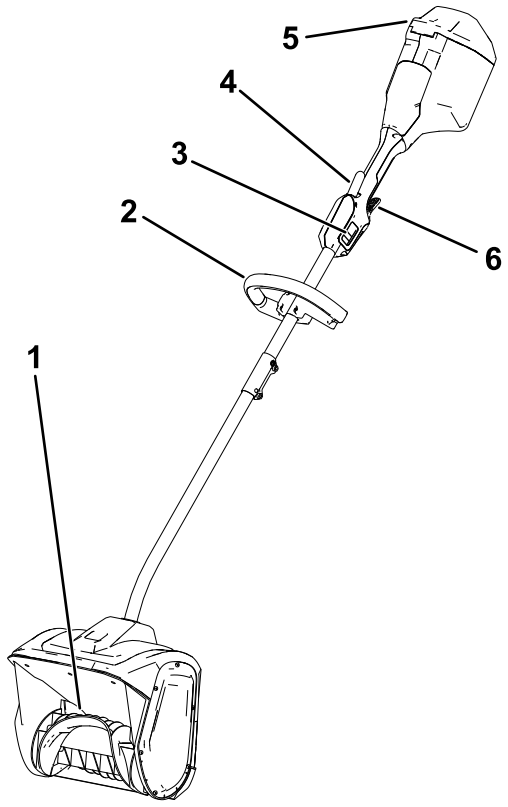


g317333

**Figure 6**

1. Rotor
2. Poignée
3. Commutateur 2 vitesses
4. Gâchette de verrouillage
5. Couvercle de la batterie
6. Gâchette de marche

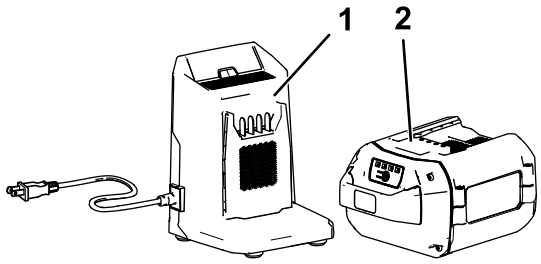


g355813

**Figure 7**

1. Chargeur de batterie modèle 88625 (inclus avec le modèle 39909)
2. Batterie modèle 88625 (incluse avec le modèle 39909)

# Caractéristiques techniques

## Batterie

| **Modèle** | **88625** |
|---|---|
| Capacité de la batterie | 2,5 Ah<br>135 Wh |
| Tension batterie selon le fabricant = 60 V max., 54 V nominale. La tension réelle varie en fonction de la charge. | |

## Chargeur de batterie

| **Modèle** | **88602** |
|---|---|
| **Type** | Chargeur de batterie ion-lithium de 60 V max. |
| **Entrée** | 120 V c.a. ~2,0 A, 60 Hz |
| **Sortie** | 60 V c.c. ⎓ 2,0 A MAX |

## Plages de température adéquates

| | |
|---|---|
| Charger/ranger la batterie entre | 5 °C (41 °F) et 40 °C (104 °F)* |
| Utiliser la batterie entre | -30 °C (-22 °F) et 49 °C (120 °F)* |
| Utiliser la machine entre | -30 °C (-22 °F) et 49 °C (120 °F)* |

*Le temps de charge sera plus long en dehors de cette plage de température.

Rangez la machine, la batterie et le chargeur de batterie dans un local fermé, propre et sec.

# Accessoires/outils

Une sélection d'outils et accessoires agréés par Toro est disponible pour augmenter et améliorer les capacités de la machine. Pour obtenir la liste de tous les accessoires et outils agréés, contactez votre dépositaire-réparateur ou distributeur Toro agréé, ou rendez-vous sur le site www.Toro.com.

Pour garantir un rendement optimal et conserver la certification de sécurité de la machine, utilisez uniquement des pièces de rechange et accessoires Toro d'origine. Les pièces de rechange et accessoires d’autres constructeurs peuvent être dangereux.

# Utilisation

## Démarrage de la machine

***Important:*** **Utilisez la batterie uniquement à des températures comprises dans la plage adéquate; voir Caractéristiques techniques (page 13).**

1. Vérifiez que les prises d'air à l'arrière de la machine ne sont pas recouvertes de neige ou de glace (Figure 8).

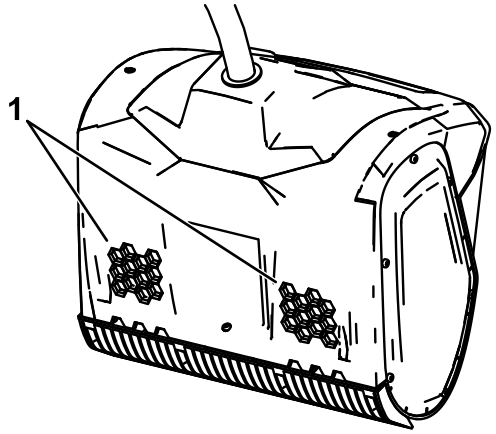


g316735

**Figure 8**

1. Prises d'air

2. Ouvrez le couvercle de la batterie (Figure 9)
3. Alignez le creux de la batterie sur la languette dans le logement de la batterie (Figure 9).
4. Poussez la batterie dans son logement jusqu'à ce qu'elle s'enclenche dans le verrou (Figure 9).

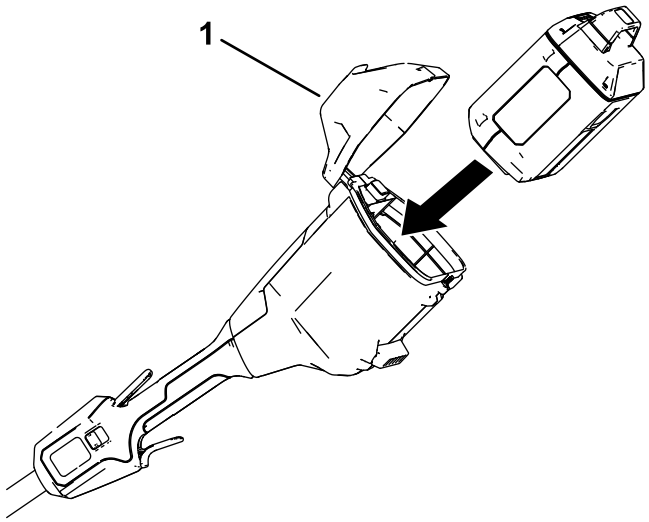


g316333

**Figure 9**

1. Couvercle de la batterie

5. Refermez le couvercle de la batterie.

**Remarque:** Si le couvercle du compartiment de la batterie ne se ferme pas complètement, cela signifie que la batterie n'est pas parfaitement insérée.

6. Pour mettre la machine en marche, appuyez sur la gâchette de verrouillage, puis serrez la gâchette de marche (Figure 10).

**Remarque:** Faites coulisser le commutateur 2 vitesses pour modifier la vitesse du rotor.

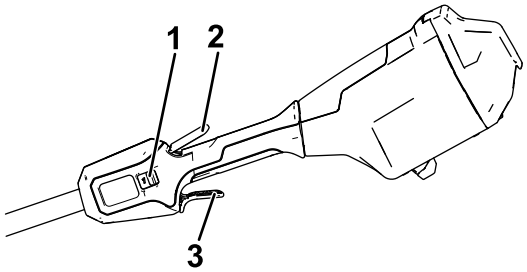


g316334

**Figure 10**

1. Commutateur 2 vitesses
2. Gâchette de verrouillage
3. Gâchette de marche

## Arrêt de la machine

Pour arrêter la machine, relâchez la gâchette.

Chaque fois que la machine ne sert pas ou que vous la transportez vers ou de la zone de travail, enlevez la batterie; voir Retrait de la batterie (page 14).

## Retrait de la batterie

Ouvrez le couvercle de la batterie, appuyez sur le verrou de batterie pour la débloquer et tirez-la hors de la machine (Figure 11).

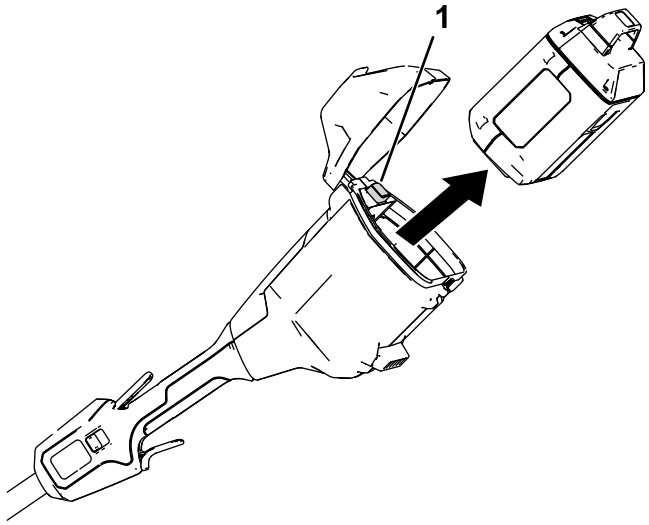


g316335

**Figure 11**

1. Verrou de batterie

# Charge la batterie

***Important:*** **La batterie n'est pas complètement chargée à l'achat. Avant d'utiliser l'outil pour la première fois, placez la batterie dans le chargeur et chargez-la jusqu'à ce que les diodes indiquent que la batterie est complètement chargée. Lisez toutes les consignes de sécurité.**

***Important:*** **Chargez la batterie uniquement à des températures comprises dans la plage adéquate; voir Caractéristiques techniques (page 13).**

**Remarque:** À tout moment, appuyez sur le bouton indicateur de charge de la batterie pour afficher la charge actuelle (diodes).

1. Vérifiez que les évents de la batterie et du chargeur sont exempts de poussière et de débris.

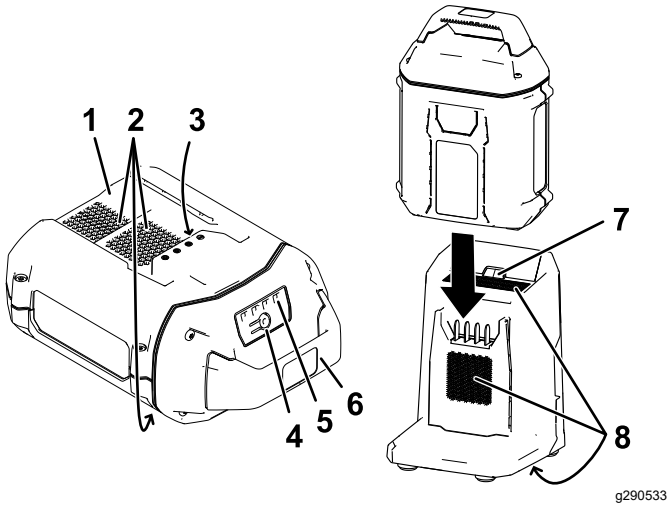


**Figure 12**

1. Creux de la batterie
2. Évents de la batterie
3. Bornes de la batterie
4. Bouton indicateur de charge
5. Diodes (charge actuelle)
6. Poignée
7. Diode du chargeur
8. Évents du chargeur

2. Placez le creux de la batterie (Figure 12) devant la languette du chargeur.
3. Glissez la batterie dans le chargeur jusqu'à ce qu'elle soit complètement enclenchée (Figure 12).
4. Pour retirer la batterie du chargeur, faites-la glisser vers l'arrière.
5. Reportez-vous au tableau ci-dessous pour interpréter les indications de la diode sur le chargeur de batterie.

| Diode | Indication |
|---|---|
| Arrêt | Pas de batterie présente |
| Clignote-ment vert | Batterie en charge |
| Verte | Batterie chargée |
| Rouge | La température du chargeur et/ou de la batterie est supérieure ou inférieure à la plage appropriée. |
| Cligno-tement rouge | Anomalie de charge de la batterie* |

*Voir la section Dépistage des défauts (page 18) pour plus de précisions.

***Important:*** **Vous pouvez laisser la batterie dans le chargeur pendant de courtes périodes entre deux utilisations.**

**Si la batterie ne doit pas servir pendant une période prolongée, retirez-la du chargeur; voir Remisage (page 17).**

# Conseils d'utilisation

- Mettez la machine en marche et inclinez-le en avant jusqu'à ce que la lame racleuse touche le sol. Poussez la machine en avant à la vitesse qui convient le mieux, mais pas trop vite afin de dégager le chemin entièrement. La largeur et l'épaisseur de la couche de neige déterminent la vitesse de déplacement.
- Pour déblayer la neige efficacement, éjectez-la dans le sens du vent et empiétez légèrement sur chaque passage.
- La machine peut déblayer la neige jusqu'à 15 cm (6 po) d'épaisseur en un passage. Si la neige est plus épaisse, tenez la machine par les poignées supérieure et inférieure et avancez en la balançant d'un côté à l'autre. Déblayez jusqu'à 15 cm (6 po) de neige à chaque passage et recommencez autant de fois que nécessaire.

# Entretien

**⚠ DANGER**

**Tout contact avec le rotor peut causer de graves blessures.**

- **Retirez la batterie avant tout réglage ou entretien de la machine.**
- **Portez toujours des gants pour régler ou faire l'entretien de la machine.**

# Remplacement de la lame racleuse

**Périodicité des entretiens:** Toutes les 20 heures

Retirez les 4 vis de fixation de la lame racleuse et remplacez la lame si nécessaire.

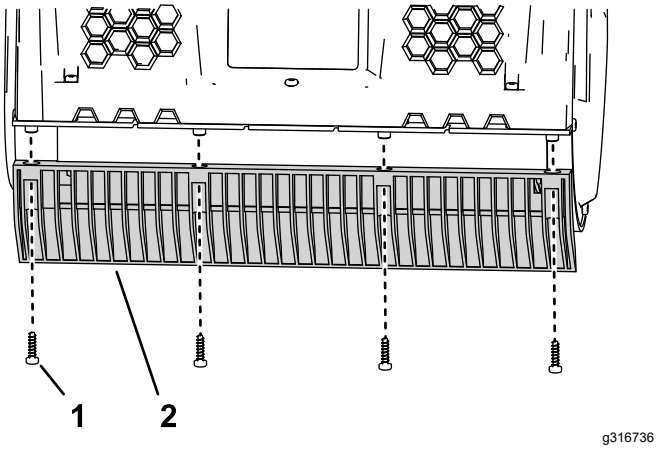


**Figure 13**

1. Vis
2. Lame racleuse

# Préparation de la batterie pour le recyclage

***Important:*** **Après avoir retiré la batterie, recouvrez les bornes de ruban adhésif épais. N'essayez pas de détruire ou de démonter la batterie ni de déposer aucun de ses composants.**

| | |
|---|---|
| RECYCLE RBRC Li-ion 1.800.822.8837 | Les batteries ion-lithium avec le label Call2Recycle peuvent être recyclées dans n'importe quel centre de recyclage participant au programme Call2Recycle (États-Unis et Canada seulement). Pour trouver le revendeur ou le centre participant le plus proche, téléphonez au 1-800-822-8837 ou rendez-vous sur www.call2recycle.org. Si vous ne trouvez pas de revendeur ou de centre à proximité, ou si votre batterie rechargeable ne porte pas le label Call2Recycle, contactez votre municipalité pour vous renseigner sur le recyclage responsable de la batterie. Hors des États-Unis et du Canada, veuillez contacter votre dépositaire Toro agréé. |

# Entretien

Si la machine nécessite un entretien, confiez-la à un dépositaire-réparateur agréé.

# Remisage

***Important:*** **Remisez la machine, la batterie et le chargeur uniquement à des températures comprises dans la plage adéquate; voir** **Caractéristiques techniques (page 13)****.**

***Important:*** **Si vous remisez la batterie à la fin de la saison, chargez-la jusqu'à ce que 2 ou 3 de ses diodes deviennent vertes. Ne remisez pas une batterie complètement chargée ou complètement déchargée. Avant de remettre la machine en service, chargez la batterie jusqu'à ce que le voyant gauche du chargeur devienne vert ou que les 4 diodes de la batterie deviennent vertes.**

- Débranchez la machine de l'alimentation (autrement dit, retirez la batterie) et recherchez tout dommage éventuel après utilisation.
- Débarrassez la machine de tout corps étranger.
- Ne remisez pas la machine en laissant la batterie dessus.
- Rangez la machine, la batterie et le chargeur dans un endroit bien aéré, hors de la portée des enfants.
- Gardez la machine, la batterie et le chargeur à l'écart des agents corrosifs, tels que produits chimiques de jardinage et sels de dégivrage.
- Pour réduire les risques de blessures graves, ne rangez pas la batterie à l'extérieur ou dans un véhicule.
- Rangez la machine, la batterie et le chargeur de batterie dans un local fermé, propre et sec.

# Dépistage des défauts

Effectuez uniquement les opérations décrites dans ces instructions. Tout autre contrôle, entretien ou réparation doit être réalisé par un centre d'entretien agréé ou un spécialiste qualifié si vous n'arrivez pas à résoudre le problème vous-même.

| Problème | Cause possible | Mesure corrective |
|---|---|---|
| La machine ne fonctionne pas ou fonctionne par intermittence. | 1. La batterie n'est pas complètement installée dans la machine.<br>2. La batterie n'est pas chargée.<br>3. La batterie est endommagée.<br>4. Un autre problème électrique existe sur la machine. | 1. Enlevez et remettez la batterie en place dans la machine, en prenant soin de l'insérer et l'enclencher complètement.<br>2. Enlevez la batterie de la machine et chargez-la.<br>3. Remplacez la batterie.<br>4. Contactez un dépositaire-réparateur agréé. |
| La machine n'atteint pas sa pleine puissance. | 1. La capacité de charge de la batterie est trop faible.<br>2. Les évents sont bouchés. | 1. Enlevez la batterie de la machine et chargez-la complètement.<br>2. Nettoyez les évents. |
| La machine produit des vibrations ou des bruits excessifs. | 1. Le rotor est endommagé. | 1. Contactez un dépositaire-réparateur agréé. |
| La batterie se décharge rapidement. | 1. La température de la batterie est supérieure ou inférieure à la plage de température appropriée.<br>2. La machine est surchargée. | 1. Placez la batterie dans un endroit sec, où la température est comprise entre 5 °C (41 °F) et 40 °C (104 °F).<br>2. Travaillez plus lentement. |
| Le chargeur de batterie est défectueux. | 1. La température du chargeur de batterie est supérieure ou inférieure à la plage de température adéquate.<br>2. La prise utilisée pour brancher le chargeur n'est pas sous tension. | 1. Débranchez le chargeur de batterie et placez-le dans un endroit sec où la température est comprise entre 5 et 40 °C (41 et 104 °F).<br>2. Demandez à un électricien qualifié de réparer la prise. |
| La diode du chargeur de batterie est rouge. | 1. La température du chargeur de batterie et/ou de la batterie est supérieure ou inférieure à la plage de température adéquate. | 1. Débranchez le chargeur de batterie et placez-le, ainsi que la batterie, dans un endroit sec où la température est comprise entre 5 et 40 °C (41 et 104 °F). |
| La diode du chargeur de batterie clignote en rouge. | 1. Une erreur de communication s'est produite entre la batterie et le chargeur.<br>2. La batterie est faible. | 1. Retirez la batterie du chargeur, débranchez le chargeur de la prise et patientez 10 secondes. Rebranchez le chargeur sur la prise et insérez la batterie dans le chargeur. Si la diode du chargeur clignote encore en rouge, répétez cette procédure. Si la diode du chargeur de batterie clignote encore en rouge après 2 tentatives, mettez la batterie au rebut correctement dans un centre de recyclage de batteries.<br>2. Contactez votre dépositaire-réparateur agréé si la batterie est sous garantie, ou mettez la batterie au rebut correctement dans un centre de recyclage de batteries. |

# Proposition 65 de Californie – Information concernant cet avertissement

## En quoi consiste cet avertissement?

Certains produits commercialisés présentent une étiquette d'avertissement semblable à ce qui suit :

**AVERTISSEMENT :** Cancer et troubles de la reproduction – www.p65Warnings.ca.gov.

## Qu’est-ce que la Proposition 65?

La Proposition 65 s'applique à toute société exerçant son activité en Californie, qui vend des produits en Californie ou qui fabrique des produits susceptibles d'être vendus ou importés en Californie. Elle stipule que le Gouverneur de Californie doit tenir et publier une liste des substances chimiques connues comme causant des cancers, malformations congénitales et/ou autres troubles de la reproduction. Cette liste, qui est mise à jour chaque année, comprend des centaines de substances chimiques présentes dans de nombreux objets du quotidien. La Proposition 65 a pour objet d'informer le public quant à l'exposition à ces substances chimiques.

La Proposition 65 n'interdit pas la vente de produits contenant ces substances chimiques, mais impose la présence d'avertissements sur tout produit concerné, sur son emballage ou sur la documentation fournie avec le produit. D’autre part, un avertissement de la Proposition 65 ne signifie pas qu’un produit est en infraction avec les normes ou exigences de sécurité du produit. D'ailleurs, le gouvernement californien a clairement indiqué qu'un avertissement de la Proposition 65 « n'est pas une décision réglementaire quant au caractère « sûr » ou « dangereux » d'un produit ». Bon nombre de ces substances chimiques sont utilisées dans des produits du quotidien depuis des années, sans aucun effet nocif documenté. Pour plus de renseignements, rendez-vous surhttps://oag.ca.gov/prop65/faqs-view-all.

Un avertissement de la Proposition 65 signifie qu’une société a soit (1) évalué l’exposition et conclu qu’elle dépassait le « niveau ne posant aucun risque significatif »; soit (2) choisi d’émettre un avertissement simplement sur la base de sa compréhension quant à la présence d’une substance chimique de la liste, sans tenter d’en évaluer l’exposition.

## Cette loi s’applique-t-elle partout?

Les avertissements de la Proposition 65 sont exigés uniquement en vertu de la loi californienne. Ces avertissements sont présents dans tout l'état de Californie, dans des environnements très variés, notamment mais pas uniquement les restaurants, magasins d'alimentation, hôtels, écoles et hôpitaux, et sur un vaste éventail de produits. En outre, certains détaillants en ligne et par correspondance fournissent des avertissements de la Proposition 65 sur leurs sites internet ou dans leurs catalogues.

## Quelles différences entre les avertissements de Californie et les limites fédérales?

Les normes de la Proposition 65 sont souvent plus strictes que les normes fédérales et internationales. Diverses substances exigent un avertissement de la Proposition 65 à des niveaux bien inférieurs aux limites d'intervention fédérales. Par exemple, la norme de la Proposition 65 en matière d’avertissements pour le plomb se situe à 0,5 µg/jour, soit bien moins que les normes fédérales et internationales.

## Pourquoi l'avertissement ne figure-t-il pas sur tous les produits semblables?

- Pour les produits commercialisés en Californie, l'étiquetage Proposition 65 est exigé, tandis qu’il ne l’est pas sur des produits similaires commercialisés ailleurs.
- Il se peut qu’une société impliquée dans un procès lié à la Proposition 65 et parvenant à un accord soit obligée d’utiliser les avertissements de la Proposition 65 pour ses produits, tandis que d’autres sociétés fabriquant des produits semblables peuvent ne pas être soumises à cette obligation.
- L'application de la Proposition 65 n'est pas uniforme.
- Certaines sociétés peuvent choisir de ne pas indiquer d'avertissements car elles considèrent qu'elles n'y sont pas obligées au titre de la Proposition 65; l'absence d'avertissements sur un produit ne signifie pas que le produit ne contient pas de substances de la liste à des niveaux semblables.

## Pourquoi cet avertissement apparaît-il sur les produits Toro?

Toro a choisi de fournir aux consommateurs le plus d'information possible afin qu'ils puissent prendre des décisions éclairées quant aux produits qu'ils achètent et utilisent. Toro fournit des avertissements dans certains cas d'après ses connaissances quant à la présence de l'une ou plusieurs des substances chimiques de la liste, sans en évaluer le niveau d'exposition, car des exigences de limites ne sont pas fournies pour tous les produits chimiques de la liste. Bien que l'exposition avec les produits Toro puisse être négligeable ou parfaitement dans les limites « sans aucun risque significatif », par mesure de précaution, Toro a décidé de fournir les avertissements de la Proposition 65. De plus, en l'absence de ces avertissements, la société Toro pourrait être poursuivie en justice par l'État de Californie ou par des particuliers cherchant à faire appliquer la Proposition 65, et donc assujettie à d'importantes pénalités.

TORO®

Count on it.