Form No. 3461-367 Rev A

Count on it.

Betjeningsvejledning

Workman® HDX-D-arbejdskøretøj

Modelnr. 07385—Serienr. 410500000 og derover
Modelnr. 07385TC—Serienr. 410500000 og derover
Modelnr. 07387—Serienr. 410500000 og derover
Modelnr. 07387TC—Serienr. 410500000 og derover

Registrer dit produkt på www.Toro.com.
Oversættelse af original (DA)

3461-367

Dette produkt overholder alle relevante EU-direktiver. Yderligere oplysninger fås på den separate produktspecifikke overensstemmelseserklæring.

Det er en overtrædelse af §4442 eller §4443 i California Public Resource Code at bruge eller betjene denne motor på et skovklædt, busk- eller græsbegroet område, medmindre motoren er forsynet med en gnistskærm som defineret i §4442, der holdes i god driftsmæssig stand, eller medmindre motoren er bygget, udstyret og vedligeholdt med henblik på brandforebyggelse.

Den medfølgende motorvejledning indeholder information om U.S. Environmental Protection Agency (EPA) og California Emission Control Regulation for emissionssystemer, vedligeholdelse og garanti. Nye eksemplarer kan bestilles via motorfabrikanten.

⚠ ADVARSEL

CALIFORNIEN
Advarsel i henhold til erklæring nr. 65

Dieselmotorens udstødningsgas og nogle af dens bestanddele er ifølge staten Californien kræftfremkaldende og kan medføre fødselsskader eller andre forplantningsskader.

Batteripoler og tilbehør indeholder bly og blysammensætninger, som ifølge staten Californien er kræftfremkaldende og forårsager forplantningsskader. Vask hænder efter håndtering.

Indledning

Dette arbejdskøretøj er primært beregnet til transport af personer og materialelast uden for hovedveje. Brug af dette produkt til andre end det tiltænkte formål kan udsætte dig selv og omkringstående for fare.

Læs denne vejledning omhyggeligt, så du kan lære at betjene og vedligeholde produktet korrekt samt undgå person- og produktskade. Det er dit ansvar at betjene produktet korrekt og sikkert.

Gå til www.Toro.com for at få materialer om produktsikkerhed og oplæring i betjening, oplysninger om tilbehør, hjælp til at finde en forhandler eller for at registrere dit produkt.

Når du har brug for service, originale Toro-dele eller yderligere oplysninger, bedes du kontakte en autoriseret serviceforhandler eller Toros kundeservice samt have produktets model og serienummer parat. Figur 1 viser model- og serienummerets placering på produktet. Skriv numrene, hvor der er gjort plads til dette.

Vigtigt: **Du kan scanne QR-koden på serienummermærkaten (hvis udstyret hermed) med din mobilenhed for at få adgang til garanti, reservedele og andre produktoplysninger.**

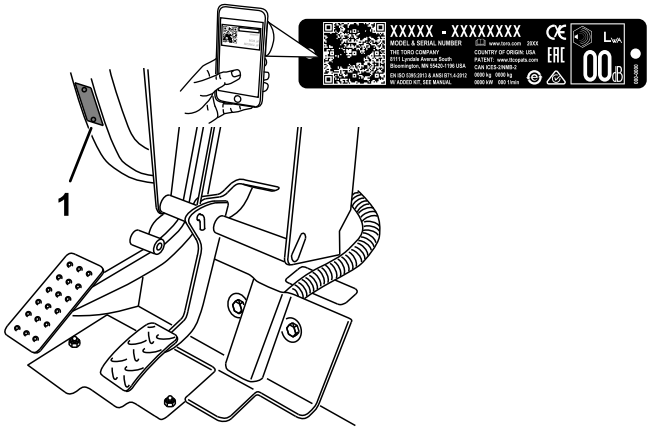

Figur 1

1. Model og serienummerets placering

Modelnr. _____

Serienr. _____

Denne betjeningsvejledning bruger 2 ord til at fremhæve oplysninger. **Vigtigt** henleder opmærksomheden på særlige mekaniske oplysninger, og **Bemærk** angiver generel information, som det er værd at lægge særligt mærke til.

Advarselssymbolet (Figur 2) vises både i denne vejledning og på maskinen for at identificere vigtige sikkerhedsmeddelelser, som du skal følge for at undgå ulykker. Dette symbol vises med ordet **Fare**, **Advarsel** eller **Forsigtig**.

- **Fare** angiver en overhængende farlig situation, som, hvis den ikke undgås, **vil** resultere i dødsfald eller alvorlig personskade.
- **Advarsel** angiver en potentielt farlig situation, som, hvis den ikke undgås, **kan** resultere i dødsfald eller alvorlig personskade.
- **Forsigtig** angiver en potentielt farlig situation, som, hvis den ikke undgås, **kan** resultere i mindre eller moderat personskade.

© 2022—The Toro® Company

Alle rettigheder forbeholdes

g000502

Figur 2
Advarselssymbol

Indhold

Sikkerhed 4
Generelt om sikkerhed 4
Sikkerheds- og instruktionsmærkater 5
Opsætning 12
1 Montering af rattet 12
2 Montering af styrtbøjlen 13
3 Kontrol af væskestande og dæktryk 13
4 Trykpolering af bremserne 13
Produktoversigt 14
Betjeningsanordninger 14
Specifikationer 20
Udstyr/tilbehør 20
Før betjening 21
Sikkerhedshensyn før drift 21
Udførelse af daglig vedligeholdelse 21
Kontrol af dæktrykket 21
Påfyldning af brændstof 22
Indkøring af en ny maskine 22
Kontrol af sikkerhedslåsesystemet 23
Under betjening 23
Sikkerhed under drift 23
Betjening af ladet 25
Start af motoren 26
Aktivering af firehjulstræk 26
Kørsel med maskinen 26
Standsning af maskinen 27
Standsning af motoren 27
Brug af differentialelåsen 27
Brug af hydraulikstyring 27
Efter betjening 29
Sikkerhedshensyn efter drift 29
Bugsering af maskinen 29
Bugsering af maskinen 30
Bugsering af en anhænger 30
Vedligeholdelse 31
Sikkerhed under vedligeholdelsesarbejde 31
Skema over anbefalet vedligeholdelse 32
Vedligeholdelse af maskinen under specielle driftsforhold 34
Tiltag forud for vedligeholdelse 34
Klargøring af maskinen til vedligeholdelse 34
Brug af ladstøtten 34
Afmontering af fuldt lad 35
Montering af fuldt lad 35
Hævning af maskinen 36
Afmontering og montering af motorhjelmen 37
Smøring 38
Smøring af lejerne og bøsningerne 38
Motorvedligeholdelse 40
Motorsikkerhed 40
Eftersyn af luftfilteret 40
Serviceeftersyn af motorolien 40
Vedligeholdelse af brændstofsystem 42
Service af brændstoffilteret/vandudskilleren 42
Eftersyn af brændstofslanger og -forbindelser 43
Vedligeholdelse af elektrisk system 43
Elektrisk system – Sikkerhed 43
Serviceeftersyn af sikringerne 43
Chokstart af maskinen 44
Serviceeftersyn af batteriet 45
Vedligeholdelse af drivsystem 45
Kontrol af oliestanden i fordifferentialet 45
Udskiftning af fordifferentialets olie 46
Eftersyn af det homokinetiske led 46
Justering af gearkabler 46
Justering af kabel til højt/lavt hastighedsområde 47
Justering af differentialelåsens kabel 47
Eftersyn af dækkene 47
Kontrol af justering af forhjul 48
Tilspænding af hjullåsemøtrikkerne 49
Vedligeholdelse af kølesystem 49
Kølesystem – Sikkerhed 49
Kontroller motorkølevæskestanden 49
Fjernelse af snavs fra kølesystemet 50
Udskiftning af motorkølevæsken 51
Vedligeholdelse af bremser 52
Kontrol af bremsevæskestanden 52
Justering af parkeringsbremsen 52
Justering af bremsepedalen 53
Vedligeholdelse af remme 54
Justering af generatorremmen 54
Vedligeholdelse af betjeningsanordningssystem 54
Justering af koblingspedal 54
Justering af gaspedalen 55
Vedligeholdelse af hydrauliksystem 56
Hydrauliksystem – Sikkerhed 56
Serviceeftersyn af gearkasse-/hydrauliksystemet 56
Serviceeftersyn af højstrømningshydraulik-systemet 58
Løft af ladet i nødstilfælde 59
Rengøring 61
Vask af maskinen 61
Opbevaring 61
Sikkerhed i forbindelse med opbevaring 61
Opbevaring af maskinen 61
Fejlfinding 63

Sikkerhed

Denne maskine er fremstillet i overensstemmelse med kravene i SAE J2258 (nov. 2016).

Generelt om sikkerhed

Dette produkt kan forårsage personskade. Følg altid sikkerhedsforskrifterne for at undgå alvorlig personskade.

- Læs og forstå indholdet i denne *betjeningsvejledning*, før du starter maskinen. Sørg for, at alle produktets brugere er fortrolige med betjeningen af det og forstår advarslerne.
- Betjening af maskinen kræver din fulde opmærksomhed. Giv dig ikke i kast med aktiviteter, der afleder opmærksomheden, da dette kan medføre person- eller tingsskade.
- Hold hænder og fødder væk fra bevægelige maskinkomponenter.
- Betjen ikke maskinen, uden at alle værn og øvrige sikkerhedsanordninger sidder korrekt på plads og virker på maskinen.
- Hold børn og omkringstående væk fra arbejdsområdet. Lad aldrig børn betjene maskinen.
- Stop og sluk for maskinen, og tag nøglen ud, før maskinen efterses eller fyldes med brændstof.

Hvis maskinen betjenes eller vedligeholdes forkert, er der risiko for personskade. Operatøren skal altid følge sikkerhedsanvisningerne og være opmærksom på advarselssymbolet ⚠, der betyder Forsigtig, Advarsel eller Fare – personlig sikkerhedsanvisning, for at nedsætte risikoen for personskade. Hvis disse forskrifter ikke følges, kan det medføre personskade eller død.

Sikkerheds- og instruktionsmærkater

Sikkerheds- og instruktionsmærkaterne kan nemt ses af operatøren og er placeret tæt på potentielle risikoområder. Udskift eventuelle beskadigede eller manglende mærkater.

Batterisymboler

Nogle af eller alle disse symboler findes på batteriet.

1. Eksplosionsfare
2. Ingen ild, åben flamme eller rygning
3. Kaustisk væske/fare for kemisk forbrænding
4. Bær beskyttelsesbriller.
5. Læs *betjeningsvejledningen*.
6. Hold omkringstående væk fra batteriet.
7. Bær beskyttelsesbriller. Eksplosive gasser kan forårsage blindhed og andre personskader.
8. Batterisyre kan forårsage blindhed og alvorlige forbrændinger.
9. Skyl omgående øjnene med vand, og søg hurtigt læge.
10. Indeholder bly; må ikke kasseres

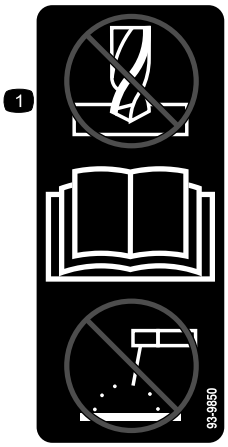

decal93-9850

93-9850

1. Foretag ikke reparation – læs *betjeningsvejledningen*.

decal93-9852

93-9852

1. Advarsel – læs *betjeningsvejledningen*.
2. Fare for knusning – monter cylinderlåsen.

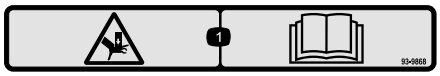

decal93-9868

93-9868

1. Fare for knusning af hænder – læs *betjeningsvejledningen*.

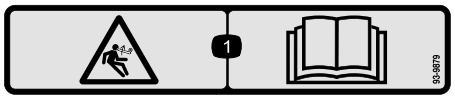

decal93-9879

93-9879

1. Fare ved oplagret energi – læs *betjeningsvejledningen.*

decal93-9899

93-9899

1. Fare for knusning – monter cylinderlåsen.

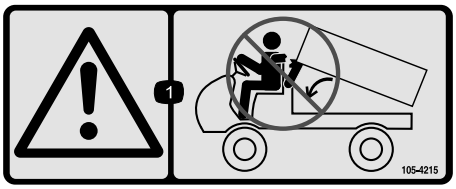

decal105-4215

105-4215

1. Advarsel – undgå klempunkter.

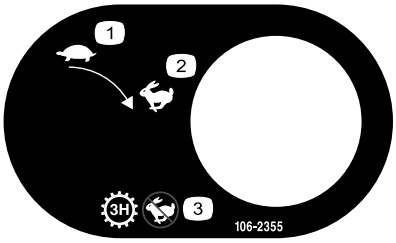

decal106-2355

106-2355

1. Langsom
2. Hurtig
3. Transmission – tredje gear, høj; ingen høj hastighed

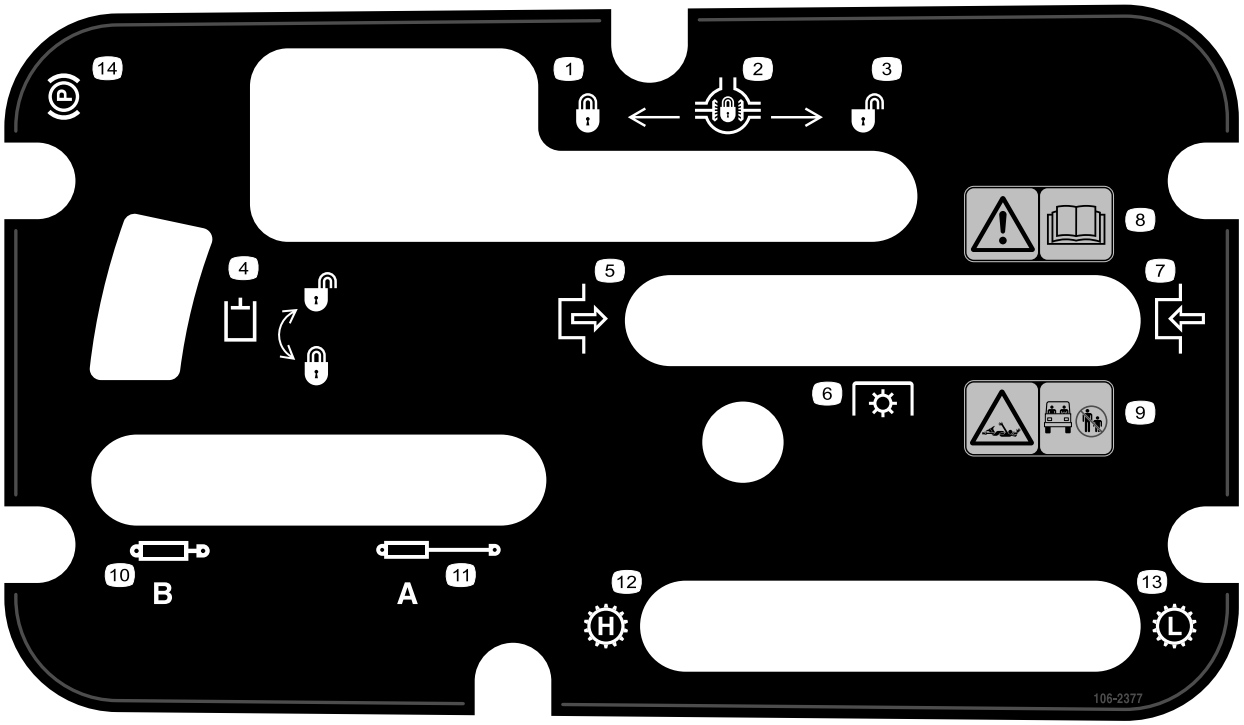

decal106-2377

106-2377

1. Låst
2. Differentialelås
3. Ulåst
4. Lås til hydraulik
5. Indkobling
6. Kraftudtag
7. Udkobling
8. Advarsel – læs *betjeningsvejledningen*.
9. Fare for fastklemning, aksel – hold omkringstående væk fra arbejdsområdet.
10. Indkøringshydraulik
11. Udkøringshydraulik
12. Transmission – høj hastighed
13. Transmission – lav hastighed
14. Parkeringsbremse

decal106-6755

106-6755

1. Motorkølevæske under tryk.
2. Eksplosionsfare – læs *betjeningsvejledningen*.
3. Advarsel – rør ikke ved den varme overflade.
4. Advarsel – læs *betjeningsvejledningen*.

decal106-7767

106-7767

1. Advarsel – læs *betjeningsvejledningen*. Undgå at tippe maskinen, spænd sikkerhedsselen, og læn dig væk fra den retning, maskinen tipper.

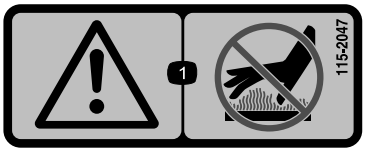

decal115-2047

115-2047

1. Advarsel – rør ikke ved den varme overflade.

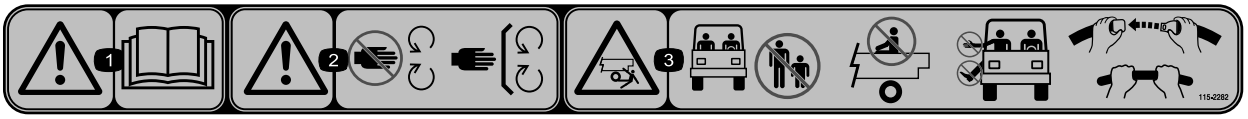

decal115-2282

115-2282

1. Advarsel – læs *betjeningsvejledningen*.
2. Advarsel – hold afstand fra bevægelige dele, og bevar alle afskærmninger på plads.
3. Fare for knusning – hold omkringstående væk fra arbejdsområdet. Kør ikke med passagerer i ladet. Hold altid arme og ben inden i køretøjet. Brug sikkerhedsseler og holdegreb.

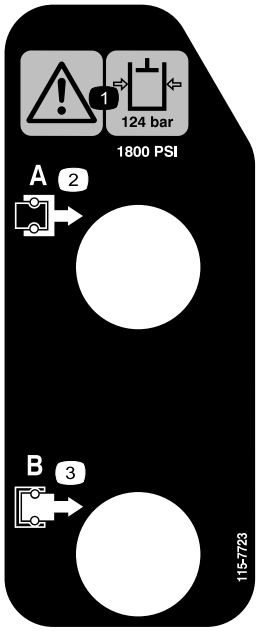

decal115-7723

115-7723

1. Advarsel – hydraulikvæsketrykket er 124 bar.
2. A-kobling
3. B-kobling

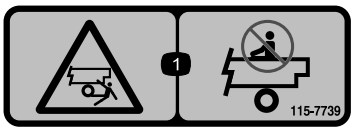

decal115-7739

115-7739

1. Fare for at falde af og fare for knusning – medtag ikke passagerer.

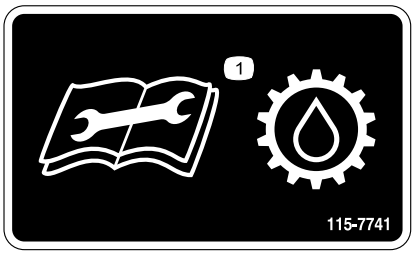

decal115-7741

115-7741

1. Læs *betjeningsvejledningen* før udskiftning af transmissionsvæske.

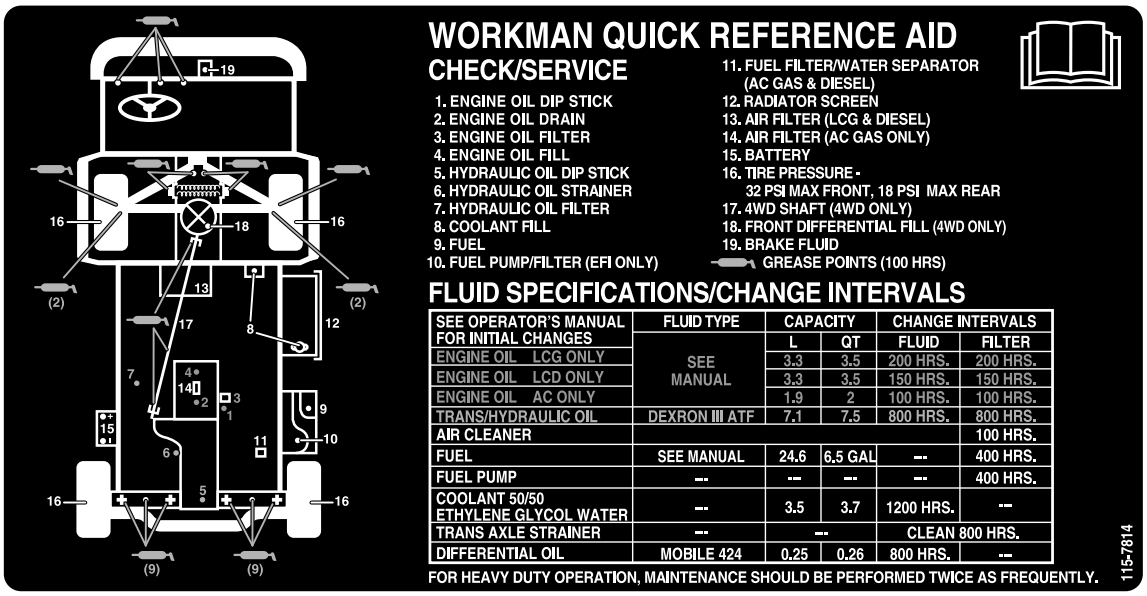

decal115-7814

115-7814

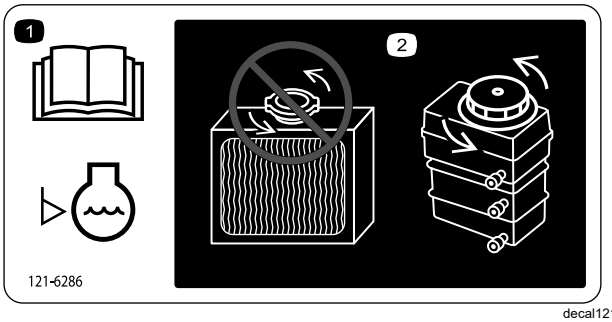

decal121-6286

121-6286

1. Kontroller kølevæskestanden dagligt, inden maskinen tages i brug. Læs *betjeningsvejledningen*, før du kontrollerer kølevæskestanden.
2. Åbn ikke for og tilføj ikke kølevæske til køleren. Dette leder luft ind i systemet og fører til beskadigelse af motoren. Påfyld kun kølevæske på beholderen.

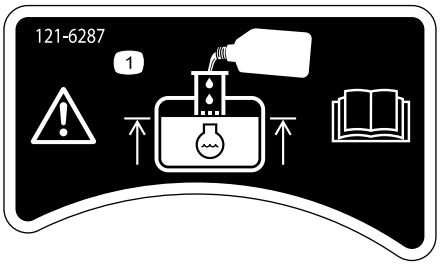

decal121-6287

121-6287

1. Fyld beholderen op med kølevæske til bunden af påfyldningsstudsen.

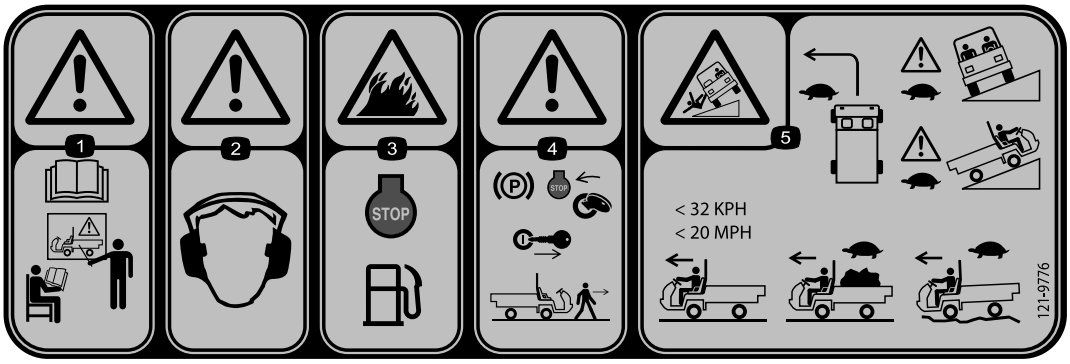

decal121-9776

121-9776

1. Advarsel – Læs *betjeningsvejledningen*, og få grundig undervisning, før maskinen betjenes.
2. Advarsel – bær høreværn.
3. Brandfare – sluk for motoren før du fylder brændstof på maskinen.
4. Advarsel – aktiver parkeringsbremsen, sluk for motoren, og fjern nøglen fra tændingen, før du forlader maskinen.
5. Tippefare – kør langsomt i sving. Kør langsomt op og over skrænter. Kører du uden last, må du ikke overskride 32 km/t. Kør langsomt, hvis du kører med last eller på ujævnt terræn.

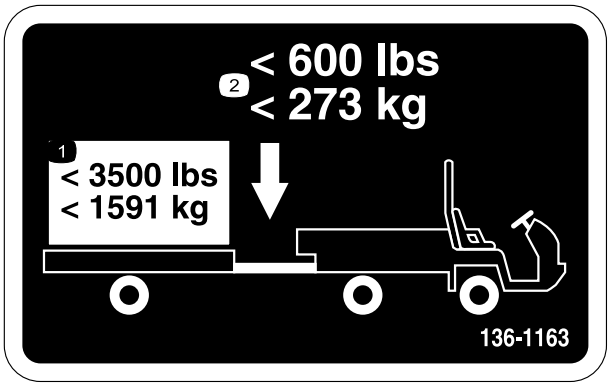

decal136-1163

136-1163

1. Overskrid ikke en transportlast på 1.591 kg.
2. Overskrid ikke en trækstangsvægt på 273 kg.

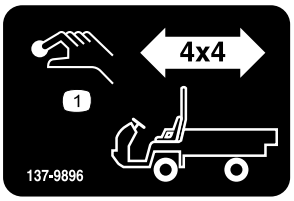

decal137-9896

137-9896

1. Knap til aktivering af firehjulstræk

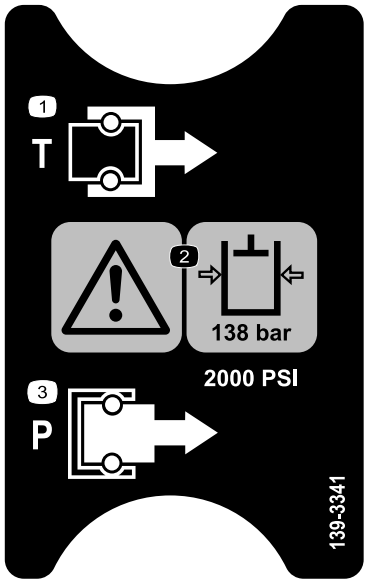

decal139-3341

139-3341

1. Tank
2. Advarsel – hydraulikvæsketrykket er 138 bar.
3. Tryk

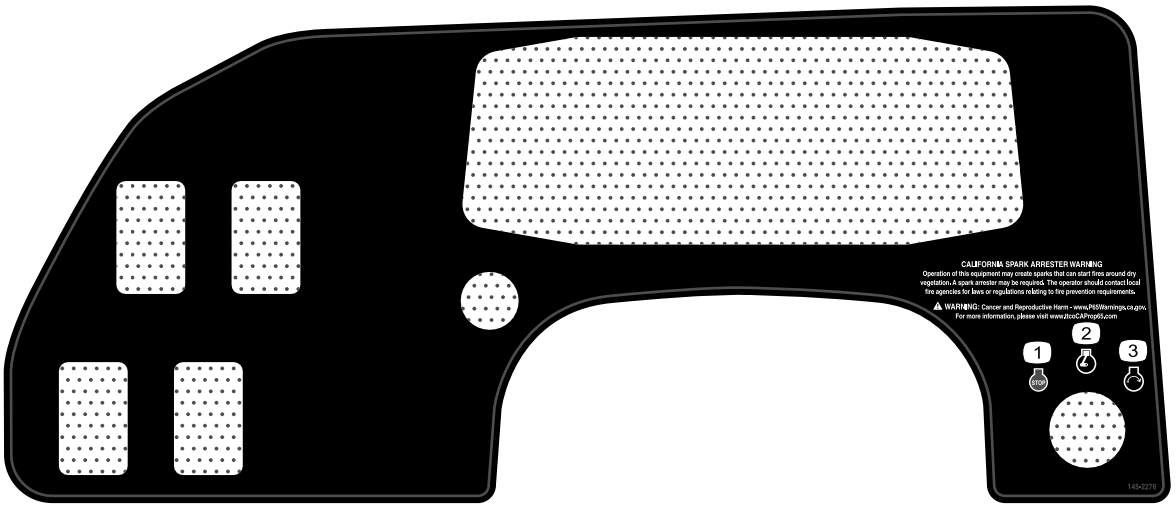

decal145-2276

145-2276

1. Motor – stop
2. Motor – kører
3. Motor – start

decal145-2282

145-2282

1. Stikkontakt

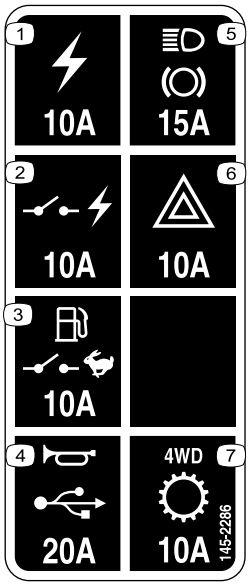

decal145-2286

145-2286

1. Stikkontakt (10 A)
2. Tændt strøm (10 A)
3. Brændstofpumpe, overvågningskontakt (10 A)
4. Horn, stikkontakt (15 A)
5. Lys, bremse (15 A)
6. Fare (10 A)
7. Firehjulstræk, transmission (10 A)

Opsætning

Løsdele

Brug skemaet herunder til at kontrollere, at alle dele er blevet leveret.

Fremgangsmåde	Beskrivelse	Antal	Anvendelse
1	Rat	1	Montering af rattet (kun TC-modeller).
2	Styrtbøjle Flangehovedbolt (½" x 1¼")	1 6	Montering af styrtbøjlen.
3	Kræver ingen dele	–	Kontrol af væskestande og dæktryk.
4	Kræver ingen dele	–	Trykpolering af bremserne.

Bemærk: Maskinens venstre og højre side er som set fra den normale betjeningsposition.

1

Montering af rattet

Kun TC-modeller

Dele, der skal bruges til dette trin:

1	Rat

Fremgangsmåde

1. Løsn tapperne bag på rattet, der holder midterdækslet på plads, og afmonter dækslet fra navet på rattet.
2. Afmonter låsemøtrikken og spændeskiven fra ratakslen.
3. Skub rattet og spændeskiven på akslen.

   Bemærk: Juster rattet på akslen, så tværbjælken er vandret, når dækkene peger lige frem, og den brede ege på rattet peger nedad.

   Bemærk: Støvdækslet placeres på ratakslen på fabrikken.
4. Fastgør rattet til akslen med låsemøtrikken, og tilspænd den med et moment på 24 til 29 Nm som vist i Figur 3.
5. Ret tapperne i dækslet ind efter hullerne i rattet, og tryk dækslet fast på rattets nav (Figur 3).

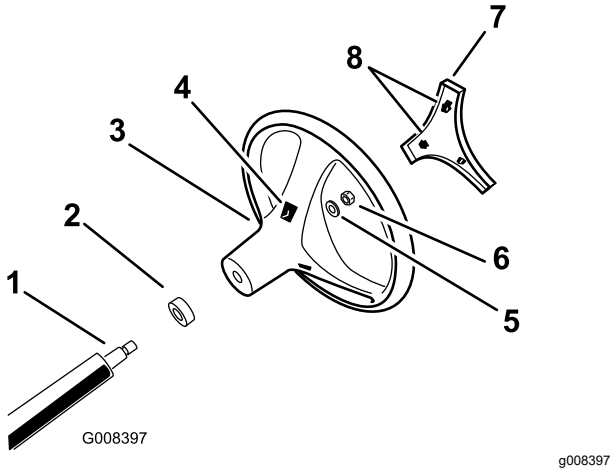

Figur 3

1. Rataksel
2. Støvdæksel
3. Rat
4. Tap-riller i rattet
5. Spændeskive
6. Låsemøtrik
7. Dæksel
8. Tappe i dæksel

2

Montering af styrtbøjlen

Dele, der skal bruges til dette trin:

1	Styrtbøjle
6	Flangehovedbolt (½" x 1¼")

Fremgangsmåde

1. Påfør gevindlåsemasse (aftageligt ved service) af middel kvalitet på gevindene på de seks flangehovedbolte (½" x 1¼").
2. Ret hver side af styrtbøjlen ind efter monteringshullerne på hver side af maskinens stel (Figur 4).

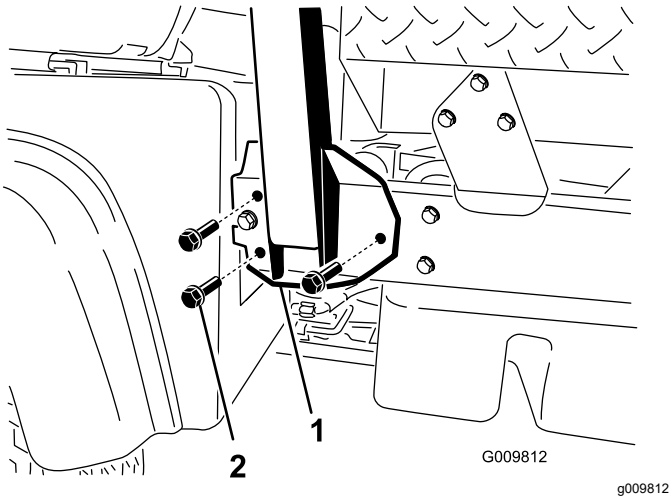

Figur 4

1. Monteringsbeslag til styrtbøjlen
2. Flangehovedbolt (½" x 1¼")

3. Fastgør monteringsbeslaget til styrtbøjlen på maskinens stel med 3 flangehovedbolte (½" x 1¼") på hver side (Figur 4).
4. Tilspænd flangehovedboltene (½" x 1¼") til 115 Nm.

3

Kontrol af væskestande og dæktryk

Kræver ingen dele

Fremgangsmåde

1. Kontroller motoroliestanden, før og efter motoren startes første gang. Se Kontrol af motoroliestanden (side 40).
2. Kontroller gearkasse-/hydraulikvæskestanden, før motoren startes første gang. Se Kontrol af gearkasse-/hydraulikoliestanden (side 56).
3. Kontroller bremsevæskestanden, før motoren startes første gang. Se Kontrol af bremsevæskestanden (side 52).
4. Kontroller lufttrykket i dækkene. Se Kontrol af dæktrykket (side 21).

4

Trykpolering af bremserne

Kræver ingen dele

Fremgangsmåde

For at sikre optimal bremsesystemydelse skal bremserne trykpoleres før brug.

1. Sæt fuld hastighed på maskinen, og aktiver bremserne for hurtigt at standse maskinen uden at låse hjulene.
2. Gentag denne procedure 10 gange med ét minuts ventetid mellem opbremsningerne for at undgå overophedning af bremserne.

   Vigtigt: **Denne procedure er mest effektiv, hvis maskinen er lastet med 454 kg.**

Produktoversigt

Betjeningsanordninger

Før du starter motoren og betjener maskinen, er det vigtigt, at du er fortrolig med alle maskinens betjeningsanordninger.

Kontrolpanel

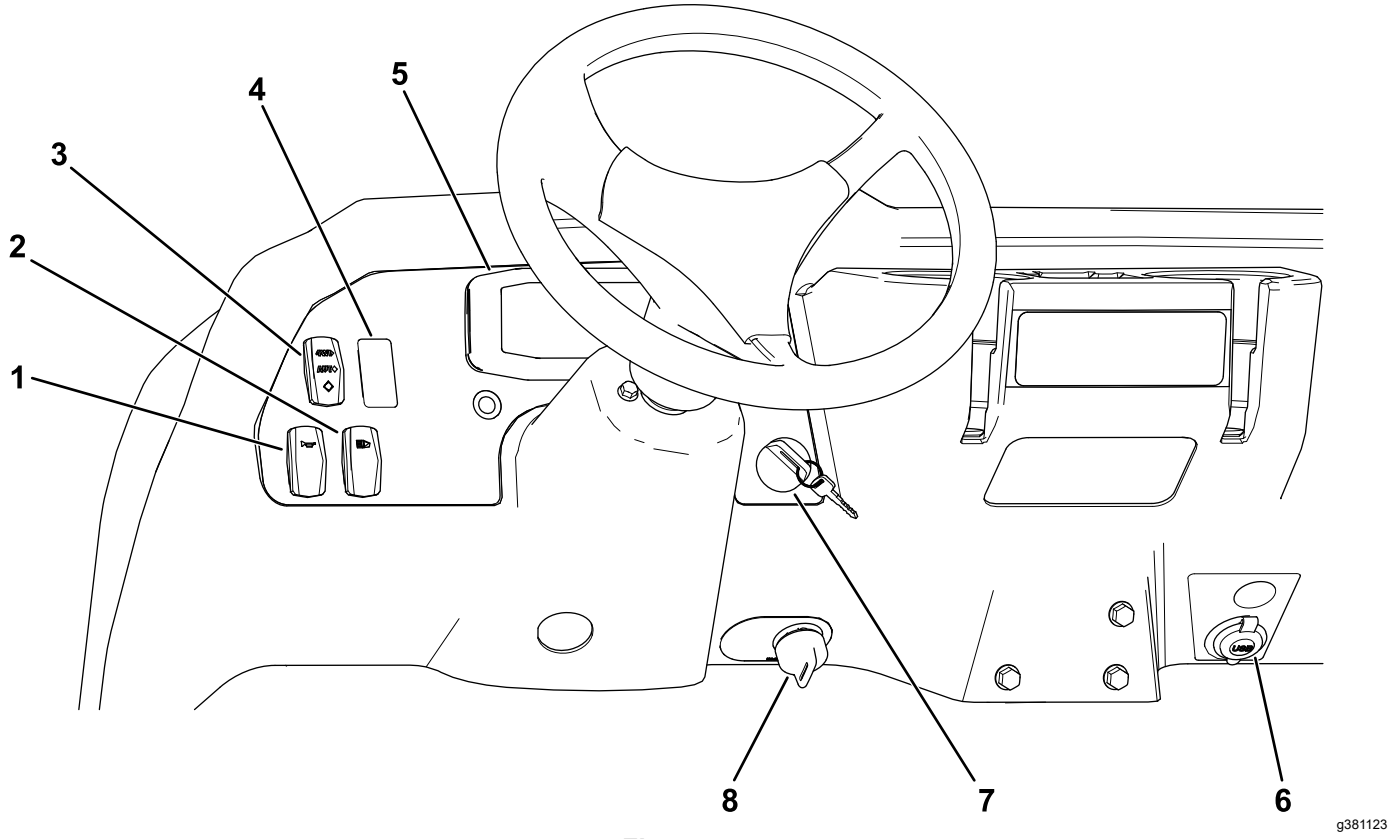

Figur 5

1. Hornkontakt
2. Lyskontakt
3. Kontakt til firehjulstræk (kun modeller med firehjulstræk)
4. Højstrømningshydraulikkontakt (kun TC-modeller)
5. Display
6. Stikkontakt
7. Nøglekontakt
8. Overvågningskontakt

Display

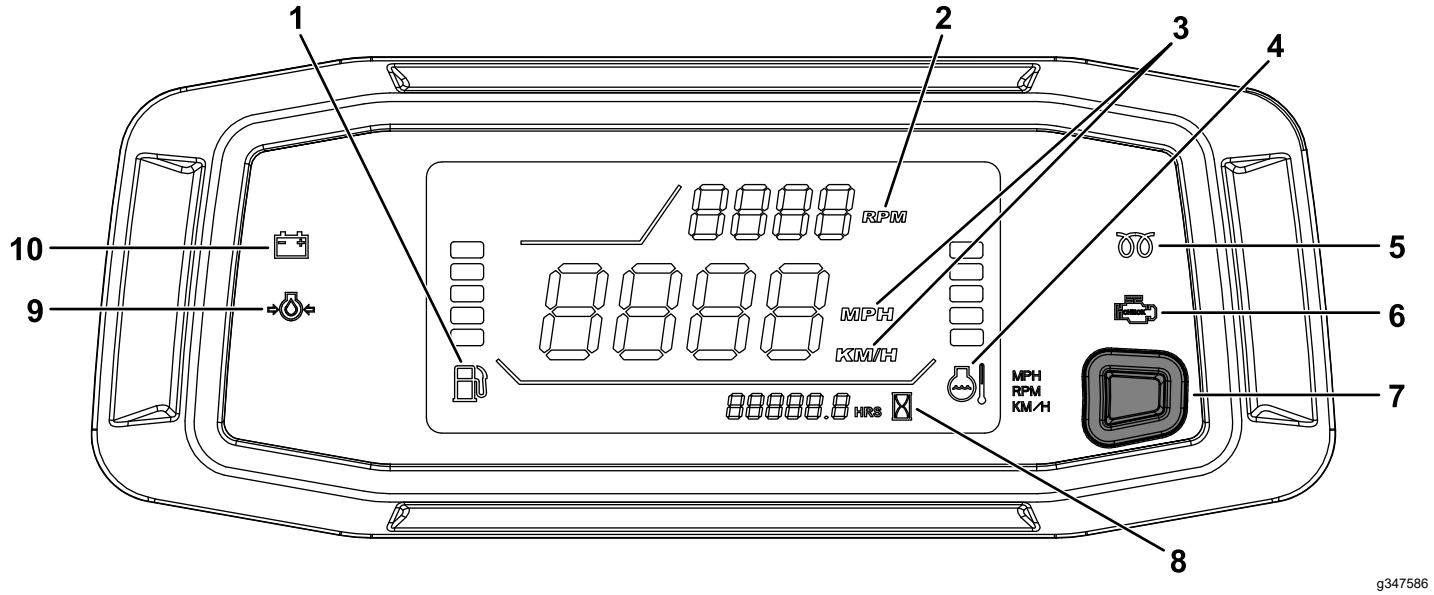

Figur 6

1. Brændstofmåler
2. Omdrejningstæller/motorhastighed (o/min.)
3. Speedometer (km/t eller mph)
4. Kølevæsketemperaturmåler og -lampe
5. Gløderørskontrollampe (kun dieselmaskiner)
6. Motorkontrollampe
7. Knap til ændring af placering af omdrejningstæller-speedometer/knap til omregning af speedometer
8. Timetæller
9. Kontrollampe for olietryk
10. Ladekontrollampe

Gaspedal

Brug gaspedalen (Figur 7) til at regulere maskinens kørselshastighed, når transmissionen er i gear. Motorhastigheden og kørselshastigheden øges ved at træde ned på gaspedalen. Motorhastigheden og kørselshastigheden sænkes ved at slippe pedalen.

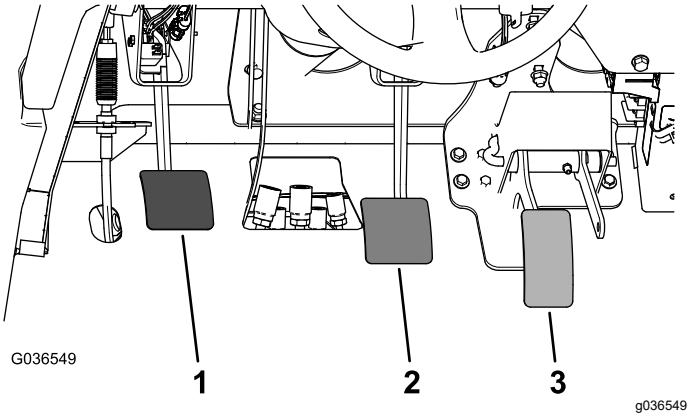

Figur 7

1. Koblingspedal
2. Bremsepedal
3. Gaspedal

Koblingspedal

Koblingspedalen (Figur 7) skal trykkes helt i bund for at udkoble, når motoren startes, eller der skiftes gear. Slip pedalen jævnt, når transmissionen er i gear, for at forebygge unødig slitage af transmissionen og andre tilknyttede dele.

Vigtigt: **Hvil ikke foden på koblingspedalen under kørsel. Koblingspedalen skal være sluppet helt, da koblingen ellers ikke tager rigtigt ved, hvilket medfører opvarmning og slitage. Lad ikke maskinen stå stille på en bakke ved brug af koblingspedalen. Det kan medføre beskadigelse af koblingen.**

Bremsepedal

Brug bremsepedalen til at stoppe eller sænke maskinens hastighed (Figur 7).

⚠ FORSIGTIG

Hvis du kører en maskine med slidte eller forkert justerede bremser, kan det medføre personskade.

Hvis bremsepedalen vandrer til inden for 25 mm fra maskinens gulvbræt, skal bremserne justeres eller repareres.

Gearstang

Tryk koblingspedalen helt i bund, og sæt gearstangen (Figur 8) i det ønskede gear. Et diagram over gearskiftemønsteret vises nedenfor.

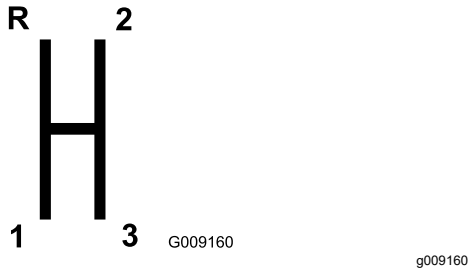

Figur 8

Vigtigt: **Skift ikke gearkassen til BAKGEAR eller FREM, medmindre maskinen holder stille, da du ellers risikerer at beskadige gearkassen.**

⚠ FORSIGTIG

Nedgearing fra for høj hastighed kan forårsage udskridning af baghjulene, hvilket kan medføre tab af kontrol over maskinen samt beskadigelse af kobling og/eller gearkasse.

Skift gear forsigtigt for at undgå, at tandhjulene skurrer.

Differentialelås

Differentialelåsen (Figur 9) gør det muligt at låse bagakslen og derved opnå større trækkraft. Du kan aktivere differentialelåsen, når maskinen er i bevægelse.

Flyt håndtaget fremad og til højre for at indkoble låsen.

Bemærk: Maskinen skal bevæges og drejes en smule for at ind- eller udkoble differentialelåsen.

⚠ FORSIGTIG

Hvis maskinen drejes med differentialelåsen slået til, kan det medføre, at operatøren mister kontrollen over maskinen.

Kør ikke maskinen med differentialelåsen slået til ved høje hastigheder, eller når der drejes skarpt. Se Justering af differentialelåsens kabel (side 47).

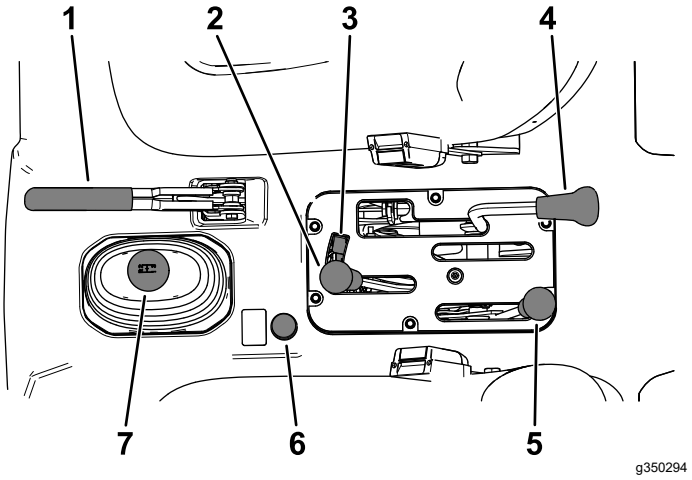

Figur 9

1. Parkeringsbremsehåndtag
2. Hydraulisk løft af lad
3. Lås til hydraulisk løft
4. Differentialelås
5. Skifter til højt/lavt hastighedsområde
6. Knap til firehjulstræk (kun modeller med firehjulstræk)
7. Gearstang

Parkeringsbremsehåndtag

Når du slukker motoren, skal du aktivere parkeringsbremsen (Figur 9) for at forhindre, at maskinen bevæger sig utilsigtet.

- Træk parkeringsbremsehåndtaget tilbage for at aktivere parkeringsbremsen.
- Skub parkeringsbremsehåndtaget frem for at deaktivere parkeringsbremsen.

  Bemærk: Deaktiver parkeringsbremsen, før maskinen flyttes.

Hvis du parkerer maskinen på en stejl skråning, skal du aktivere parkeringsbremsen, sætte transmissionen i FØRSTE gear ved parkering op ad en bakke eller i BAKGEAR ved parkering ned ad en bakke og placere stopklodser på den side af hjulene, der vender nedad.

Hydraulisk løftegreb

Det hydrauliske løft hæver og sænker ladet. Flyt det tilbage for at løfte ladet og fremad for at sænke det (Figur 9).

Vigtigt: **Når ladet sænkes, skal håndtaget skubbes frem i 1 til 2 sekunder, mens ladet er i kontakt med stellet, for at fastgøre det i sænket position. Hold ikke det hydrauliske løft i hævet eller sænket position i mere end 5 sekunder, efter at cylindrene har nået afslutningen på deres vandring.**

Lås til hydraulisk løft

Låsen til det hydrauliske løft fastgør løftehåndtaget, så hydraulikcylindrene ikke aktiveres, når maskinen ikke er udstyret med et lad (Figur 9). Den låser også løftegrebet i positionen ON (til), når hydraulikken bruges til redskaber.

Skifter til højt/lavt hastighedsområde

Skifteren til højt/lavt hastighedsområde giver mulighed for 3 yderligere hastigheder med henblik på nøjagtig hastighedsregulering (Figur 9):

- Du skal standse maskinen helt, inden der skiftes mellem HØJ og LAV hastighed.
- Skift kun på en plan overflade.
- Tryk koblingspedalen helt i bund.
- Skub håndtaget helt frem for at bruge HØJT område og helt tilbage for at bruge LAVT område.

HØJ hastighed – Til kørsel ved højere hastighed på jævne, tørre overflader med let last.

LAV hastighed – Til kørsel ved lav hastighed. Brug denne hastighed, når det er nødvendigt med større kraft eller kontrol end normalt. F.eks. stejle skråninger, vanskeligt terræn, tung last, langsom kørselshastighed, men høj motorhastighed (sprøjtning).

Vigtigt: **Der er en placering mellem HØJ og LAV, hvor gearkassen ikke befinder sig i noget område. Denne placering må ikke bruges som positionen NEUTRAL, da maskinen kan bevæge sig uventet, hvis der utilsigtet skubbes til skifteren, mens gearstangen er i gear.**

Knap til firehjulstræk

Kun modeller med firhjulstræk

For manuelt at aktivere firehjulstrækket skal du holde knappen til firehjulstræk (Figur 9) nede på centerkonsollen, mens køretøjet er i bevægelse, og firehjulstrækket aktiveres.

Tændingsnøgle

Brug tændingsnøglen (Figur 5) til at starte og slukke motoren.

Tændingsnøglen har 3 positioner: OFF (fra), ON (til) og START. Drej tændingsnøglen med uret til positionen START for at aktivere startmotoren. Slip tændingsnøglen, når motoren starter. Tændingsnøglen flytter automatisk til positionen ON (til).

Drej tændingsnøglen mod uret til positionen OFF (fra) for at slukke motoren.

Overvågningskontakt

Flyt overvågningskontakten (Figur 5) til positionen SLOW (Langsom), og tag nøglen ud. Overvågningskontakten begrænser motorens omdrejninger til 2.200 o/min., når maskinen er i tredje gear i hastighedsområdet HIGH (Høj), hvilket begrænser tophastigheden til 21 km/t.

Timetæller

Timetælleren (Figur 6) angiver samlet antal timer af maskinbrug.

Timetælleren begynder at fungere, når du drejer nøglekontakten til positionen ON (Til), og motorhastigheden (o/min.) er over 500 o/min hvert 6. minut.

Kontakt til spærring af tredje gear i det høje område

Flyt kontakten til spærring af tredje gear i det høje område (Figur 5) til positionen SLOW (Langsom), og fjern nøglen for at forhindre brugen af tredje gear, når køretøjet bruges i hastighedsområdet HIGH (Høj). Motoren afbrydes, hvis gearstangen sættes i tredje gear, når køretøjet bruges i området HIGH (Høj).

Bemærk: Nøglen kan fjernes i begge positioner.

Lyskontakt

Tryk på lyskontakten (Figur 5) for at tænde eller slukke for forlygterne.

Kontrollampe for olietryk

Kontrollampen for olietryk (Figur 6) lyser, når olietrykket i motoren falder til under et sikkert niveau, mens motoren kører.

Vigtigt: **Hvis lampen blinker eller lyser konstant, skal maskinen standses, motoren slukkes, og oliestanden kontrolleres. Hvis oliestanden er lav, men påfyldning af olie ikke får lampen til at slukke,**

når motoren startes, skal du slukke for motoren med det samme og kontakte din autoriserede serviceforhandler for at få assistance.

Kontroller advarselslampernes funktion som følger:

1. Aktiver parkeringsbremsen.
2. Drej tændingsnøglen til positionen ON/PREHEAT (til/forvarm), men start ikke motoren.

   Bemærk: Kontrollampen for olietryk skal lyse rødt. Hvis lampen ikke fungerer, skyldes det enten en sprunget pære eller en fejl i systemet, som skal udbedres.

   Bemærk: Hvis motoren lige er blevet slukket, kan det tage 1 til 2 minutter, før lampen tændes.

Gløderørskontrollampe

Gløderørskontrollampen (Figur 6) lyser rødt, når gløderørene er aktiveret.

Vigtigt: **Gløderørskontrollampen tændes i yderligere 15 sekunder, når kontakten returnerer til positionen START.**

Kølevæsketemperaturmåler og -lampe

Kølevæsketemperaturmåleren og -lampen registrerer kølevæskens temperatur i motoren og fungerer kun, når nøglekontakten er i positionen ON (til) (Figur 6).

De 5 kølevæskebjælker blinker, hvis motoren overophedes.

Ladekontrollampe

Ladekontrollampen lyser, når batteriet aflades. Hvis lampen lyser under drift, stoppes maskinen, motoren slukkes, og de mulige årsager kontrolleres, f.eks. generatorremmen (Figur 6).

Vigtigt: **Hvis generatorremmen er løs eller i stykker, må maskinen ikke bruges, før justering eller reparation er foretaget. Hvis denne forholdsregel ikke overholdes, kan motoren blive beskadiget.**

Kontroller advarselslampernes funktion som følger:

- Aktiver parkeringsbremsen.
- Drej tændingsnøglen til positionen ON/PREHEAT (til/forvarm), men start ikke motoren. Kontrollamperne for kølevæsketemperatur, ladning og olietryk bør lyse. Hvis en lampe ikke fungerer, skyldes det enten en sprængt pære eller en fejl i systemet, som skal udbedres.

Brændstofmåler

Brændstofmåleren viser mængden af brændstof i tanken. Mængden vises kun, når nøglekontakten er i positionen ON (til) (Figur 6).

En enkelt bjælke angiver et lavt brændstofniveau, og 1 blinkende bjælke angiver, at brændstoftanken næsten er tom.

Kontakt til firehjulstræk

Kun modeller med firhjulstræk

Når firehjulstrækskontakten (Figur 5) er tændt, aktiverer maskinen automatisk firehjulstrækket, hvis sensoren registrerer, at baghjulene drejer frit. Når firehjulstrækket er aktiveret, lyser lyskontakten for firehjulstræk.

I tilstanden AUTO fungerer firhjulstræk kun i fremadgående retning. Hvis du vil betjene firhjulstrækket i BAKGEAR, skal du trykke på knappen til firhjulstræk.

Højstrømningshydraulikkontakt

Kun TC-modeller

Tænd for kontakten for at aktivere højstrømningshydraulikken (Figur 5).

Hornkontakt

Hornkontakten er placeret på kontrolpanelet (Figur 5). Tryk på hornkontakten for at aktivere hornet.

Omdrejningstæller

Omdrejningstælleren viser motorhastigheden (Figur 6).

Bemærk: 3.300 o/min. er den ønskede motorhastighed til kraftudtagsdrift på 540 o/min.

Speedometer

Speedometeret registrerer maskinens kørselshastighed (Figur 6).

Knap til ændring af placering af omdrejningstæller-speedometer/knap til omregning af speedometer

Tryk på knappen, hold den nede, og slip den (Figur 6) mellem 0 og 3 sekunder for at bytte om på placeringen for omdrejningstælleren og speedometeret.

Tryk på knappen, hold den nede, og slip knappen (Figur 6) mellem 3 og 10 sekunder for at omregne speedometeret fra mph til km/t.

Stikkontakt

Brug stikkontakten (Figur 5) til at strømføde ekstra, elektrisk tilbehør med 12 V.

Holdegreb til passagerer

Passagerholdegrebet er placeret på instrumentbrættet (Figur 10).

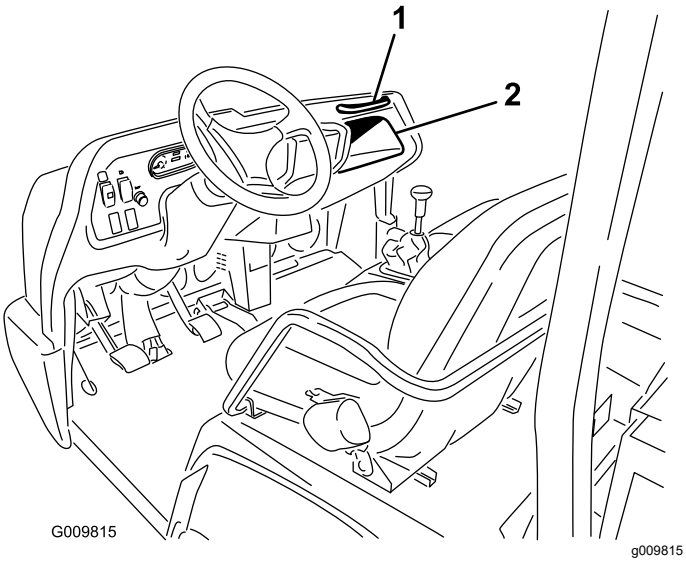

Figur 10

1. Holdegreb til passagerer
2. Opbevaringsrum

Sædejusteringshåndtag

Sædet kan justeres fremad og bagud, så du får den bedst mulige komfort (Figur 11).

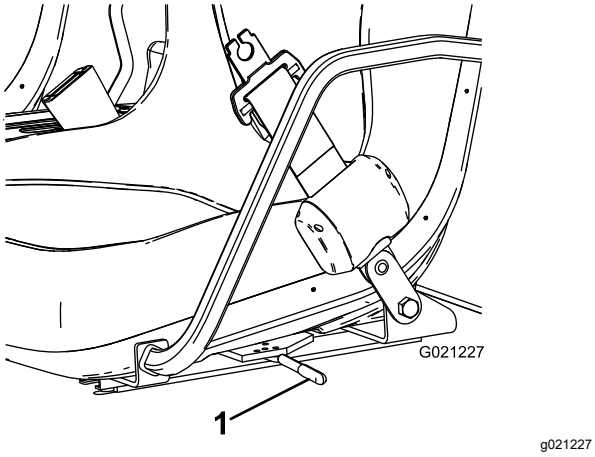

Figur 11

1. Sædejusteringshåndtag

Specifikationer

Bemærk: Specifikationer og design kan ændres uden forudgående varsel.

Samlet bredde	160 cm
Samlet længde	Uden lad: 326 cm Med fuldt lad: 331 cm Med ⅔ lad monteret bagest: 346 cm
Egenvægt (tør)	Model 07385: 887 kg Model 07385TC: 924 kg Model 07387: 914 kg Model 07387TC: 951 kg
Nominel kapacitet (inkl. operatør på 91 kg, passager på 91 kg og lastede redskaber)	Model 07385: 1471 kg Model 07385TC: 1435 kg Model 07387: 1445 kg Model 07387TC: 1408 kg
Køretøjets maksimale bruttovægt	2359 kg
Bugserkapacitet	Trækstangsvægt: 272 kg Maks. anhængervægt: 1.587 kg
Afstand fra jorden	18 cm uden last
Akselafstand	118 cm
Dækslidbane (midterlinje til midterlinje)	Front: 117 cm Bag: 121 cm
Højde	191 cm til toppen af styrtbøjlen

Udstyr/tilbehør

Der kan fås en række forskelligt Toro-godkendt udstyr og tilbehør til brug sammen med maskinen, som gør den bedre og mere alsidig. Kontakt en autoriseret serviceforhandler eller distributør, eller gå ind på www.Toro.com for at få en fortegnelse over alt godkendt udstyr og tilbehør.

Brug kun originale Toro-reservedele og tilbehør for at sikre optimal ydelse og sikre, at maskinen fortsat overholder sikkerhedscertificeringen. Reservedele og tilbehør, der er fremstillet af andre producenter, kan være farlige, og brug heraf kan gøre garantien ugyldig.

Betjening

Før betjening

Sikkerhedshensyn før drift

Generelt om sikkerhed

- Giv aldrig adgang til børn eller personer, som ikke er trænet eller fysisk i stand til at betjene eller udføre service på maskinen. Vær opmærksom på, at lokale forskrifter kan angive en mindstealder for operatøren. Ejeren er ansvarlig for at træne alle operatører og mekanikere.
- Bliv fortrolig med anvisningerne for sikker betjening af udstyret samt med betjeningsanordningerne og sikkerhedssymbolerne.
- Sluk maskinen, tag nøglen ud, og vent, til al bevægelse er standset, før du forlader førersædet. Lad maskinen køle af inden justering, eftersyn og rengøring af maskinen, eller inden den stilles til opbevaring.
- Du skal vide, hvordan man hurtigt stopper og slukker for maskinen.
- Sørg for, at der ikke er flere personer på maskinen (du og din(e) passager(er)) end det antal holdegreb, som maskinen er udstyret med.
- Kontroller, at alle sikkerhedsanordninger og mærkater er på plads. Reparer eller udskift alle sikkerhedsanordninger, og udskift ulæselige eller manglende mærkater. Betjen ikke maskinen, hvis disse ikke er på plads, eller ikke er i korrekt driftsmæssig stand.

Brændstofsikkerhed

- Vær yderst forsigtig, når du håndterer brændstof. Det er letantændeligt, og dampene kan eksplodere.
- Sluk alle cigaretter, cigarer, piber og andre antændingskilder.
- Brug kun en godkendt brændstofbeholder.
- Fjern ikke brændstofdækslet, og fyld ikke brændstoftanken, mens motoren kører eller er varm.
- Du må ikke påfylde eller tømme brændstof i et lukket rum.
- Opbevar ikke maskinen eller brændstofbeholdere, hvor der er åben ild, gnister eller vågeblus som f.eks. på en vandvarmer eller andre apparater.
- Hvis du spilder brændstof, må du ikke forsøge at starte motoren. Foretag dig ikke noget, der kan antænde brændstoffet, før dampene er spredt.

Udførelse af daglig vedligeholdelse

Eftersynsinterval: Hver anvendelse eller dagligt

Før maskinen startes hver dag, skal procedurerne for hver/daglig anvendelse udføres som beskrevet i Vedligeholdelse (side 31).

Kontrol af dæktrykket

Eftersynsinterval: Hver anvendelse eller dagligt

Lufttrykspecifikation – fordæk: 2,2 bar

Lufttrykspecifikation – bagdæk: 1,24 bar

Vigtigt: **Kontroller dæktrykket regelmæssigt for at sikre korrekt tryk. Hvis dæktrykket ikke er korrekt, opslides dækkene før tid, og firehjulstrækket kan komme til at binde.**

Figur 12 er et eksempel på dækslid forårsaget af for lavt dæktryk.

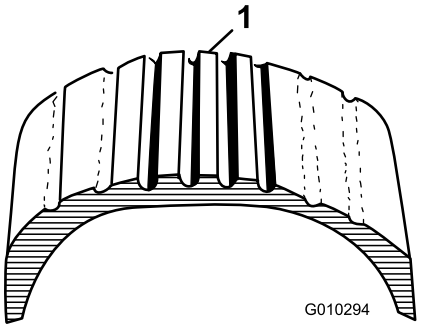

g010294

Figur 12

1. Dæk med for lavt tryk

Figur 13 er et eksempel på dækslid forårsaget af for højt dæktryk.

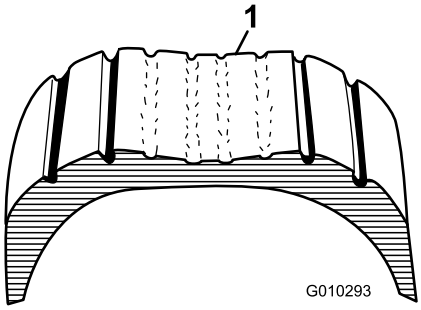

g010293

Figur 13

1. Dæk med for højt tryk

Påfyldning af brændstof

Brug kun ren, frisk dieselolie eller biodieselbrændstoffer med lavt (<500 ppm) eller ekstra lavt (<15 ppm) svovlindhold. Det minimale cetanantal bør være 40. Køb brændstof i mængder, der kan bruges inden for 180 dage for at sikre, at brændstoffet er friskt.

- Brug sommerdieselolie (nr. 2-D) ved temperaturer over -7° C og vinterdieselolie (nr. 1-D eller en blanding af nr. 1-D/2-D) ved temperaturer under -7° C.
- Brugen af vinterbrændstof ved lavere temperaturer giver et lavere flammepunkt og en kold flowkarakteristik, som letter start og minimerer tilstopning af brændstoffilteret.

Bemærk: Brugen af sommerbrændstof ved en temperatur på over -7 °C bidrager til at forlænge brændstofpumpens levetid og giver øget kraft sammenlignet med vinterbrændstof.

Vigtigt: **Brug ikke petroleum eller benzin i stedet for dieselolie. Hvis denne advarsel ikke overholdes, kan motoren blive beskadiget.**

Brug af biodieselbrændstof

Denne maskine kan også bruge et blandet biodieselbrændstof på op til B20 (20 % biodiesel, 80 % petrodiesel). Andelen af petrodiesel bør have et lavt eller ekstra lavt svovlindhold. Overhold følgende forholdsregler:

- Andelen af biodiesel skal opfylde specifikationen anført i ASTM D6751 eller EN 14214.
- Brændstofsammensætningen skal opfylde ASTM D975 eller EN 590.
- Malede overflader kan beskadiges af biodieselblandinger.
- Brug B5 (biodieselindhold på 5 %) eller blandinger med et lavere biodieselindhold under kolde vejrforhold.
- Efterse alle tætninger, slanger og pakninger, der kommer i berøring med brændstoffet, da de kan nedbrydes over tid.
- Tilstopning af brændstoffilteret kan forventes i tiden efter, at du er gået over til at bruge biodieselblandinger.
- Kontakt din forhandler for at få flere oplysninger om biodiesel.

Opfyldning af brændstoftanken

Brændstoftankens kapacitet: 22 l.

1. Rengør området omkring brændstoftankens dæksel.
2. Fjern brændstofdækslet (Figur 14).

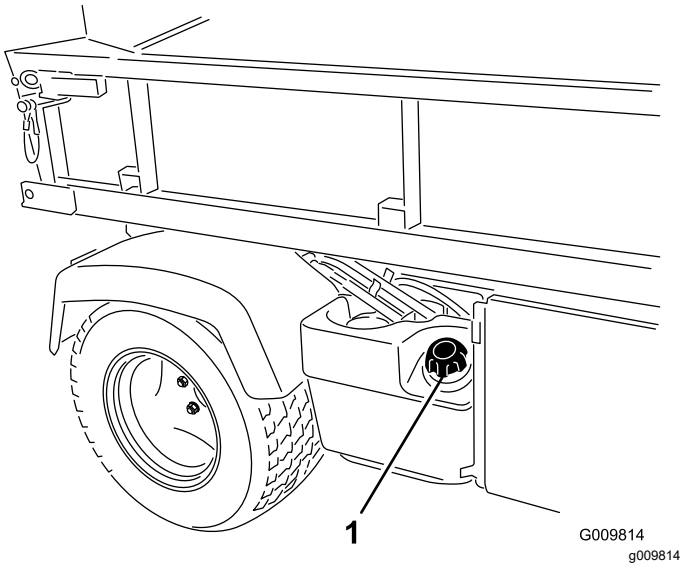

Figur 14

1. Brændstofdæksel

3. Fyld tanken op til lige under toppen af tanken (bunden af påfyldningsstudsen), og sæt derefter dækslet på.

   Bemærk: Overfyld ikke brændstoftanken med brændstof.
4. Tør eventuelt spildt brændstof op for at forhindre brandfare.

Indkøring af en ny maskine

Eftersynsinterval: Efter de første 100 timer—Følg retningslinjerne for indkøring af en ny maskine.

Gør følgende for at opnå korrekt ydeevne for maskinen:

- Sørg for, at bremserne er trykpolerede. Se 4 Trykpolering af bremserne (side 13).
- Kontroller væske- og motoroliestanden regelmæssigt. Hold øje med tegn på, at maskinen eller maskinens komponenter overopheder.
- Når du har startet en kold motor, skal du lade den varme op i ca. 15 sekunder, før du anvender maskinen.

  Bemærk: Giv motoren mere tid til at varme op ved betjening i kolde temperaturer.
- Reguler maskinens hastighed under betjening. Undgå hurtig start og standsning.
- Det er ikke nødvendigt med en tilkørselsolie til motoren. Den originale motorolie er den samme type som angivet for regelmæssige olieskift.
- Se Vedligeholdelse (side 31) for at få oplysninger om særlige kontrolforanstaltninger efter få timers kørsel.

Kontrol af sikkerhedslåse-systemet

Eftersynsinterval: Hver anvendelse eller dagligt

Formålet med sikkerhedslåsesystemet er at forhindre motoren i at tørne eller starte, medmindre du trykker på koblingspedalen.

⚠ FORSIGTIG

Hvis sikkerhedskontakterne frakobles eller beskadiges, kan maskinen reagere uventet og forårsage personskade.

- **Pil ikke ved kontakterne til sikkerhedskontakterne.**
- **Kontroller dagligt, at sikkerhedskontakterne fungerer, og udskift eventuelle beskadigede kontakter, før du betjener maskinen.**

Bemærk: Se *betjeningsvejledningen* til redskabet for at få oplysninger om procedurer til kontrol af redskabets låsesystem.

Kontrol af koblingens sikkerhedskontakt

1. Stig ind på førersædet, og aktiver parkeringsbremsen.
2. Sæt gearskiftehåndtaget i NEUTRAL position.

   Bemærk: Motoren starter ikke, hvis det hydrauliske løftegreb er fastlåst i fremadrettet position.
3. Drej tændingsnøglen med uret til positionen START uden at træde på koblingspedalen.

   Bemærk: Hvis motoren tørner eller starter, er der en fejl i låsesystemet, som skal afhjælpes, inden maskinen tages i brug.

Kontrol af det hydrauliske løftegrebs sikkerhedskontakt

1. Stig ind på førersædet, og aktiver parkeringsbremsen.
2. Sæt gearstangen i positionen NEUTRAL, og sørg for, at det hydrauliske løftegreb står i midterpositionen.
3. Træd koblingspedalen ned.
4. Flyt det hydrauliske løftegreb fremad, og drej tændingsnøglen til positionen START.

   Bemærk: Hvis motoren tørner eller starter, er der en fejl i låsesystemet, som skal afhjælpes, inden maskinen tages i brug.

Under betjening

Sikkerhed under drift

Generelt om sikkerhed

- Ejeren/operatøren kan forhindre og er ansvarlig for ulykker, der kan forårsage personskade eller tingsskade.
- Passagerer må kun sidde på de dertil indrettede siddepladser. Kør ikke med passagerer i ladet. Hold børn og omkringstående væk fra arbejdsområdet.
- Bær korrekt beklædning, herunder beskyttelsesbriller, lange bukser, skridsikkert, kraftigt fodtøj og høreværn. Sæt langt hår op, og bær ikke løstsiddende tøj eller smykker.
- Betjening af maskinen kræver din fulde opmærksomhed. Giv dig ikke i kast med aktiviteter, der afleder opmærksomheden, da dette kan medføre person- eller tingsskade.
- Betjen ikke maskinen, hvis du er syg, træt eller påvirket af alkohol eller medicin.
- Maskinen må kun betjenes udendørs eller på et område med god ventilation.
- Maskinens maksimale bruttovægt må ikke overskrides.
- Udvis ekstra forsigtighed under betjening, opbremsning, eller når maskinen svinger med tung last på ladet.
- Hvis ladet er læsset med for stor last, reduceres maskinens stabilitet. Overskrid ikke ladets bæreevne.
- Hvis maskinen er læsset med materialer, der ikke kan fastgøres til maskinen, hæmmer det maskinens styre- og bremseevne samt dens stabilitet. Når du transporterer materiale, der ikke kan fastgøres til maskinen, skal du udvise forsigtighed, når du styrer og bremser.
- Kør med en mindre last, og sænk maskinens kørehastigheden, når maskinen betjenes i ujævnt terræn og i nærheden af kantsten, huller og andre pludselige forandringer i terrænet. Lasten kan forrykke sig, så maskinen bliver ustabil.
- Før du starter maskinen, skal du sørge for, at transmissionen er i frigear, at parkeringsbremsen er aktiveret, og at du sidder i betjeningspositionen.
- Du og dine passagerer skal altid blive siddende, når maskinen er i bevægelse. Hold hænderne på rattet. Passagerer skal benytte de dertil beregnede holdegreb. Hold til enhver tid arme og ben inden for selve maskinen.
- Betjen kun maskinen i god sigtbarhed. Vær opmærksom på huller, hjulspor, bump, sten eller

andre skjulte genstande. Ujævnt terræn kan få maskinen til at vælte. Højt græs kan skjule forhindringer. Vær forsigtig, når du nærmer dig blinde hjørner, buske, træer eller andre genstande, der kan blokere for udsynet.

- Kør ikke maskinen i nærheden af bratte afsatser, grøfter eller volde. Maskinen kan pludselig vælte, hvis et hjul kører over kanten, eller hvis en kant giver efter.
- Hold altid øje med og undgå lave nedhæng såsom grene på træer, dørrammer, gangbroer osv.
- Se bagud og ned for at sikre, at der er fri bane, før du bakker.
- Når maskinen bruges på offentlige veje, skal alle færdselsregler følges og yderligere tilbehør, der kan være påkrævet ved lov, skal anvendes, såsom lygter, blinklys, skilte til langsomtgående køretøjer og andet, som måtte være påkrævet.
- Hvis maskinen på noget tidspunkt vibrerer unormalt, skal du omgående stoppe og slukke for maskinen, vente på, at al bevægelse ophører, og efterse køretøjet for skader. Reparer alle skader på maskinen, inden driften genoptages.
- Det kan tage længere tid at standse maskinen på våde overflader end på tørre overflader. For at tørre våde bremser skal du køre langsomt på en plan overflade, mens du træder let ned på bremsepedalen.
- Hvis du betjener maskinen ved høj hastighed og bremser hurtigt op, kan det få baghjulene til at låse, hvilket forringer din kontrol over maskinen.
- Rør ikke motor, transmission, lydpotte eller lydpotteskærm, mens motoren kører, eller kort tid efter at du har slukket motoren, da disse områder kan være så varme, at de giver brandsår.
- Efterlad ikke en kørende maskine uden opsyn.
- Før du forlader betjeningspositionen, skal du gøre følgende:
  - Parker maskinen på en plan flade.
  - Skift transmissionen til positionen NEUTRAL.
  - Aktiver parkeringsbremsen.
  - Sænk ladet.
  - Sluk maskinen, og tag nøglen ud.
  - Vent på, at al bevægelse standser.
- Betjen ikke maskinen, når der er risiko for lynnedslag.
- Brug kun tilbehør og redskaber, der er godkendt af Toro® Company.

Styrtbøjlesystem (ROPS) – Sikkerhed

- Styrtbøjlesystemet er en integreret sikkerhedsanordning.
- Du må **ikke** fjerne styrtbøjlesystemet fra maskinen.
- Brug altid sikkerhedssele. Sørg for, at sikkerhedsselen er spændt, og at du kan frigøre den hurtigt i nødstilfælde.
- Kontroller omhyggeligt, om der er forhindringer oven over dig, og sørg for, at du i så fald ikke kommer i kontakt med dem.
- Hold styrtbøjlesystemet i sikker driftsmæssig stand ved at udføre grundige periodiske skadeseftersyn og sørge for, at alle fastspændingsanordninger er forsvarligt tilspændt.
- Udskift beskadigede styrtbøjlekomponenter. Foretag ikke reparation eller modifikation på dem.

Sikkerhed på skråninger

Skråninger er væsentlige årsager til, at føreren mister herredømmet, eller at maskinen vælter. Sådanne ulykker kan medføre alvorlige personskader, i værste tilfælde med døden til følge.

- Besigtig området med henblik på at klarlægge, hvilke skråninger der er forsvarlige at betjene maskinen på, og fastlæg dine egne procedurer og regler i forbindelse med arbejde på skråninger. Brug altid sund fornuft og god dømmekraft, når du foretager denne besigtigelse.
- Hvis du føler dig utryg ved det, skal du undlade at betjene maskinen på en skråning.
- Udfør al bevægelse på skråninger langsomt og gradvist. Undlad pludseligt at ændre maskinens hastighed eller retning.
- Undgå at betjene maskinen i vådt terræn. Dæk kan miste traktion. Maskinen kan vælte, inden dækkene mister traktion.
- Kør lige op og ned ad skråninger.
- Hvis du begynder at miste fremdrift, mens du kører op ad en skråning, skal du gradvist bremse ned og langsomt bakke lige ned ad skråningen.
- Det kan være farligt at dreje, mens du kører op eller ned ad en skråning. Hvis du er nødsaget til at dreje på en skråning, skal du gøre det langsomt og forsigtigt.
- Tung last påvirker maskinens stabilitet på skråningen. Kør med en mindre last, og sænk kørehastigheden, når du kører på skråninger, eller hvis lasten har et højt tyngdepunkt. Fastgør maskinens last forsvarligt til ladet for at forhindre, at lasten forskyder sig. Vær ekstra forsigtig, når du kører med last, der nemt forskydes (f.eks. væsker, sten, sand osv.).
- Undlad at starte, standse eller vende maskinen på en skråning, især når du kører med last. Det tager længere tid at standse maskinen, når der køres ned ad en skråning end på en plan flade. Hvis du skal standse maskinen, skal du undgå pludselige

hastighedsskift, som ellers kan forårsage, at maskinen vælter eller ruller. Brems ikke pludseligt op, mens du ruller baglæns, da dette kan få maskinen til at vælte.

Sikkerhed i forbindelse med af- og pålæsning

- Maskinens bruttovægt må ikke overskrides, når den betjenes med et lastet lad, og/eller når den trækker en anhænger. Se Specifikationer (side 20).
- Fordel lasten i ladet jævnt for at forbedre maskinens stabilitet og din kontrol over den.
- Kontroller, at der ikke befinder sig nogen bag maskinen, før du aflæsser den.
- Aflæs ikke et lastet lad, mens maskinen vender sidelæns på en skråning. Ændringen i vægtfordelingen kan få maskinen til at vælte.

Betjening af ladet

Hævning af ladet

⚠ ADVARSEL

Et hævet lad kan falde ned og ramme personer, der arbejder under det.

- **Brug altid støttepinden til at holde ladet oppe, før du arbejder under det.**
- **Fjern alt lastmateriale fra ladet, før du løfter det.**

⚠ ADVARSEL

Kørsel med hævet lad kan medføre, at maskinen nemmere tipper eller vælter. Ladets struktur kan blive beskadiget, hvis du betjener maskinen med ladet hævet.

- **Betjen kun maskinen, når ladet er nede.**
- **Når du har tømt ladet, skal det sænkes.**

⚠ FORSIGTIG

Hvis lasten er placeret på ladets bageste del, når låsene løsnes, kan ladet uventet vippe op, hvilket kan påføre skade på dig eller omkringstående personer.

- **Placer om muligt lasten midt på ladet.**
- **Hold ladet nede, og sørg for, at ingen læner sig ind over ladet eller står bagved det, når låsene løsnes.**
- **Før ladet løftes i forbindelse med reparation eller vedligeholdelse af maskinen, skal al last fjernes fra ladet.**

Flyt håndtaget bagud for at hæve ladet (Figur 15).

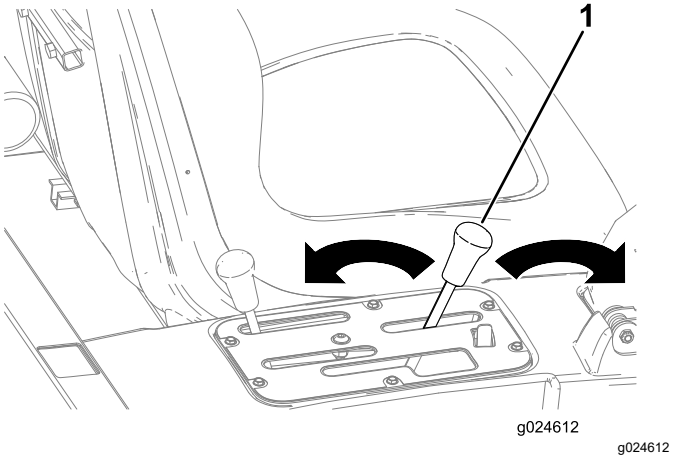

Figur 15

1. Håndtag til lad

Sænkning af ladet

⚠ ADVARSEL

Ladet kan være tungt. Hænder eller andre kropsdele kan blive knust.

Hold hænder og andre kropsdele på afstand, når du sænker ladet.

Flyt håndtaget fremad for at sænke ladet (Figur 15).

Åbning af bagklappen

1. Sørg for, at ladet er nede og låst.
2. Åbn låsene på ladets højre og venstre side, og sænk bagklappen (Figur 16).

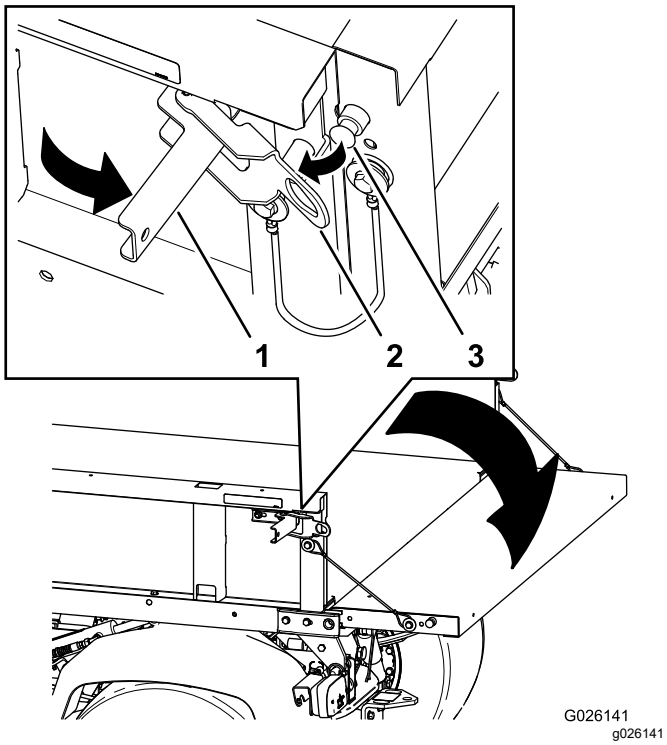

Figur 16

1. Låsehåndtag
2. Låseport
3. Låsestift

Start af motoren

1. Stig ind på førersædet, og aktiver parkeringsbremsen.
2. Udkobl kraftudtaget og højstrømningshydraulikken (hvis maskinen er udstyret hermed), og flyt gashåndtaget til positionen OFF (fra) (hvis maskinen er indrettet på denne måde).
3. Sæt gearstangen i positionen NEUTRAL, og tryk koblingspedalen ned.
4. Sørg for, at det hydrauliske løftegreb står i midterpositionen.
5. Hold foden væk fra gaspedalen.
6. Drej tændingsnøglen til positionen ON (til).

   Bemærk: Når gløderørskontrollampen tændes, er motoren klar til at starte.
7. Drej tændingsnøglen med uret til positionen START.

   Bemærk: Slip nøglen med det samme, når motoren starter, og lad den vende tilbage til positionen RUN (Kør).

Bemærk: Gløderørslampen tændes i yderligere 15 sekunder, når kontakten returnerer til positionen RUN (Kør).

Bemærk: Kør ikke startmotoren i mere end 10 sekunder ad gangen, da den ellers kan blive ødelagt. Hvis motoren ikke starter efter 10 sekunder, skal nøglen drejes tilbage til positionen OFF (fra). Kontroller betjeningsanordningerne og startprocedurerne, vent yderligere 10 sekunder, og gentag startproceduren.

Aktivering af firehjulstræk

Kun modeller med firhjulstræk

For at aktivere automatisk firehjulstræk skal du trykke den øverste del af vippekontakten ind i positionen 4X4 AUTO (Figur 17).

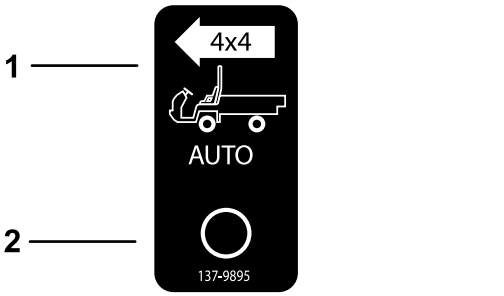

Figur 17

1. Automatisk aktivering af firehjulstræk – til
2. Automatisk aktivering af firehjulstræk – fra

Når firehjulstrækskontakten er tændt, aktiverer maskinen automatisk firehjulstrækket, hvis sensoren registrerer, at baghjulene drejer frit. Når firehjulstrækket er aktiveret, lyser lyskontakten for firehjulstræk.

Vigtigt: **Når maskinen er i bakgear, aktiveres firehjulstrækket ikke automatisk.**

Når maskinen er i bakgear, skal du aktivere firehjulstrækket manuelt ved hjælp af knappen til firehjulstræk.

For at aktivere firehjulstrækket manuelt skal du trykke knappen for firehjulstræk på centerkonsollen og holde nede, mens køretøjet er i bevægelse.

Bemærk: Firehjulstrækket forbliver kun aktiveret, så længe du holder knappen for firehjulstræk inde. Kontakten til firehjulstræk behøver ikke være i positionen AUTO for at aktivere firehjulstrækket manuelt.

Kørsel med maskinen

1. Deaktiver parkeringsbremsen.
2. Tryk koblingspedalen helt i bund.
3. Sæt gearstangen i første gear.
4. Slip koblingspedalen roligt, og træd samtidig på gaspedalen.

5. Fjern foden fra gaspedalen, når maskinen har fået tilstrækkeligt med fart på, og tryk koblingspedalen helt i bund, sæt gearstangen i næste gear, og slip koblingspedalen, mens du træder på gaspedalen.
6. Gentag proceduren, indtil den ønskede hastighed er opnået.

   Vigtigt: **Stop altid maskinen, før der skiftes til at bakke fra et fremadgående gear eller til et fremadgående gear fra at bakke.**

   Bemærk: Undgå lange perioder med motoren i tomgang.

   Brug skemaet herunder til at fastlægge maskinens kørselshastighed ved 3600 o/min.

Gear	Område	Forhold	Hastig-hed (km/t)	Hastig-hed (mph)
1	L (lav)	82,83 : 1	4,7	2,9
2	L (lav)	54,52 :	7,2	4,5
3	L (lav)	31,56 :	12,5	7,7
1	H (høj)	32,31 :	12,2	7,6
2	H (høj)	21,27 :	18,5	11,5
3	H (høj)	12,31 :	31,9	19,8
R	L (lav)	86,94 :	4,5	2,8
R	H (høj)	33,91 :	11,6	7,1

   Vigtigt: **Forsøg ikke at skubbe eller bugsere maskinen for at starte den. Det kan beskadige motor/gearkasse.**

Standsning af maskinen

Fjern foden fra gaspedalen, og træd derefter på bremsepedalen for at standse maskinen.

Standsning af motoren

1. Parker maskinen på en plan flade.
2. Aktiver parkeringsbremsen.
3. Drej tændingsnøglen til positionen OFF (fra), og tag nøglen ud.

Brug af differentialelåsen

⚠ ADVARSEL

Hvis maskinen vælter eller ruller på en bakke, medfører det alvorlig personskade.

- **Den ekstra traktion, der kan opnås med differentialelåsen, kan være tilstrækkelig til at udsætte operatøren for farlige situationer, f.eks. kørsel op ad skråninger, der er for stejle til at vende på. Vær forsigtig, når differentialelåsen er slået til – særligt på stejle skråninger.**
- **Hvis differentialelåsen er slået til under skarpe sving ved høj hastighed, og det indvendige baghjul løftes fra jorden, kan operatøren miste kontrollen, og maskinen kan skride ud. Brug kun differentialelåsen med lav hastighed.**

⚠ FORSIGTIG

Hvis maskinen drejes med differentialelåsen slået til, kan det medføre, at operatøren mister kontrollen. Kør ikke med differentialelåsen slået til ved høje hastigheder, eller når der drejes skarpt.

Differentialelåsen forøger maskinens traktion ved at låse baghjulene, så ét hjul ikke laver hjulspind. Det er en hjælp ved transport af tunge læs på våde plæner eller i glatte områder, ved kørsel op ad bakke eller på sandede overflader. Det er dog vigtigt at huske på, at denne ekstra traktion kun er beregnet til midlertidig brug. Brug af funktionen kan ikke erstatte sikker drift.

Differentialelåsen får baghjulene til at dreje rundt med samme hastighed. Når differentialelåsen anvendes, kan det begrænse din evne til at foretage skarpe drejninger, og plænen kan blive beskadiget. Brug kun differentialelåsen, når det er nødvendigt, ved lavere hastigheder og kun i første eller andet gear.

Brug af hydraulikstyring

Hydraulikstyringen overfører hydraulisk kraft fra maskinens pumpe, når motoren kører. Du kan bruge kraften via lynkoblingerne bag på maskinen.

⚠ ADVARSEL

Hydraulikvæske, der slipper ud under tryk, kan have tilstrækkelig kraft til at trænge gennem huden og kan forårsage alvorlig personskade.

Vær forsigtig, når du til- eller frakobler de hydrauliske lynkoblinger. Sluk for motoren, aktiver parkeringsbremsen, sænk redskabet, og sæt fjernhydraulikventilen i flydelåseposition for at tage hydrauliktrykket af, inden lynkoblinger til- eller frakobles.

Vigtigt: **Hvis flere maskiner bruger samme redskab, kan der opstå krydskontaminering af transmissionsvæsken. Udskift transmissionsvæsken hyppigere.**

Brug af det hydrauliske lads løftehåndtag til at styre de hydrauliske redskaber

- Positionen **OFF (fra)**

  Dette er den normale position for styreventilen, når den ikke er i brug. I denne position er styreventilens arbejdsporte blokeret, og eventuel last holdes af kontraventilerne i begge retninger.

- Positionen **RAISE (hæv – lynkobling A)**

  Denne position løfter ladet og bagtræksredskabet eller overfører tryk til lynkobling A. Denne position lader også hydraulikvæsken fra lynkobling B løbe tilbage i ventilen og derefter ud til beholderen. Dette er en overgangsposition, og når du slipper håndtaget, vender det tilbage til midterpositionen OFF (fra).

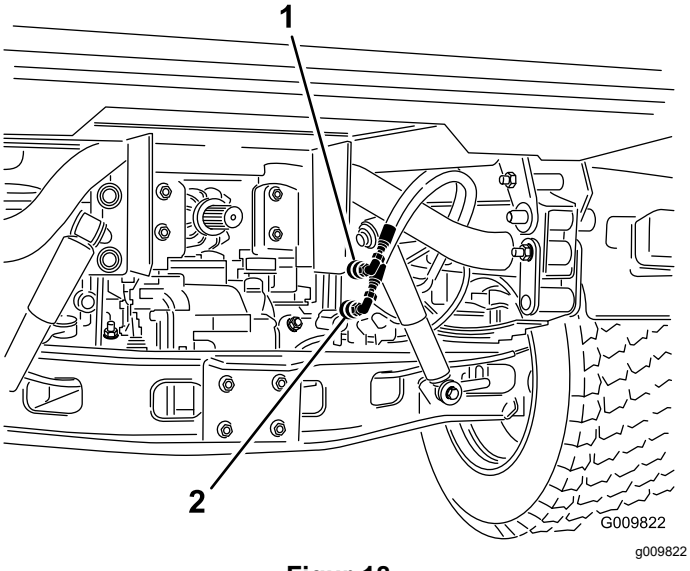

Figur 18

1. Lynkoblingens position A 2. Lynkoblingens position B

- Positionen **LOWER (sænk – lynkobling B)**

  Denne position sænker ladet og bagtræksredskabet eller overfører tryk til lynkobling B. Dette lader også hydraulikvæsken fra lynkobling A løbe tilbage i ventilen og derefter ud til beholderen. Dette er en overgangsposition, og når du slipper håndtaget, vender det tilbage til midterpositionen OFF (fra). Hvis man midlertidigt holder styregrebet i denne position og derefter slipper det, løber hydraulikvæsken til lynkobling B, hvilket udøver et nedadgående tryk på bagtrækket. Når du slipper det, opretholdes det nedadgående tryk på trækket.

  Vigtigt: **Hvis du bruger det med en hydraulikcylinder, vil hydraulikvæsken løbe via en sikkerhedsventil, når styrehåndtaget holdes i den sænkede position, hvilket kan beskadige det hydrauliske system.**

- Positionen **ON (til)**

  Denne position svarer til LOW (sænk – lynkoblingens position B). Den leder også hydraulikvæske til lynkobling B, bortset fra at håndtaget holdes i denne position af et låsegreb i kontrolpanelet. Hydraulikvæske kan således flyde konstant til det udstyr, der bruger en hydraulikmotor.

  Brug kun denne position på redskaber med hydraulikmotor.

  Vigtigt: **Hvis du bruger det med en hydraulikcylinder eller uden redskaber, får positionen ON hydraulikvæsken til at løbe via en sikkerhedsventil, hvilket kan beskadige det hydrauliske system. Brug kun denne position kortvarigt eller med en motor tilsluttet.**

  Vigtigt: **Kontroller hydraulikvæskestanden efter montering af et redskab. Kontroller, at redskabet fungerer, ved at aktivere det flere gange for derved at presse luft ud af systemet, og kontroller derefter hydraulikvæskestanden igen. Redskabets cylinder påvirker væskestanden i gearkassen i moderat omfang. Betjening af maskinen ved lav hydraulikvæskestand kan beskadige pumpen, fjernhydraulikken, servostyringen og maskinens gearkasse.**

Tilkobling af lynkoblingerne

Vigtigt: **Rengør lynkoblingerne for snavs, inden de kobles sammen. Snavsede koblinger kan medføre forurening i det hydrauliske system.**

1. Træk låseringen på koblingen tilbage.
2. Sæt slangeniplen i koblingen, indtil den klikker på plads.

Bemærk: Når fjernudstyr forbindes med lynkoblingerne, skal du finde ud af, hvilken side der kræver tryk, og derefter forbinde den pågældende slange med lynkoblingen B, der har tryk, når du skubber håndtaget fremad eller låser det fast i positionen ON (til).

Frakobling af lynkoblingerne

Bemærk: Mens både maskinen og redskabet er slukket, skal løftegrebet bevæges frem og tilbage for at fjerne systemtrykket og lette frakoblingen af lynkoblingerne.

1. Træk låseringen på koblingen tilbage.
2. Træk slangen ud af koblingen.

   Vigtigt: **Rengør og sæt støvhætten og støvdæksler på lynkoblingens ender, når de ikke er i brug.**

Fejlfinding i den hydrauliske betjeningsanordning

- **Problemer med til- og frakobling af lynkoblingerne.**

  Trykket er ikke taget af (lynkoblingen er under tryk).
- **Servostyringen drejer med stort besvær eller drejer slet ikke.**
  - Hydraulikvæskestanden er lav.
  - Hydraulikvæsketemperaturen er for varm.
  - Pumpen fungerer ikke.
- **Der er hydrauliklækager.**
  - Fittingerne er løse.
  - Fittingen mangler o-ringen.
- **Et redskab fungerer ikke.**
  - Lynkoblingerne er ikke helt tilkoblede.
  - Der er byttet om på lynkoblingerne.
- **Der er en hvinende lyd.**
  - Fjern ventilen i låsepositionen ON (til), hvilket får hydraulikvæsken til at løbe via sikkerhedsventilen.
  - Remmen er løs.
- **Motoren starter ikke.**

  Det hydrauliske greb er låst fast i positionen FORWARD (frem).

Efter betjening

Sikkerhedshensyn efter drift

Generelt om sikkerhed

- Før du forlader betjeningspositionen, skal du gøre følgende:
  - Parker maskinen på en plan flade.
  - Skift transmissionen til positionen NEUTRAL.
  - Aktiver parkeringsbremsen.
  - Sænk ladet.
  - Sluk for maskinen, og tag nøglen ud.
  - Vent på, at al bevægelse standser
- Lad maskinen køle af inden justering, eftersyn og rengøring af maskinen, eller inden den stilles til opbevaring.
- Opbevar ikke maskinen, hvor der er åben ild, gnister eller vågeblus som f.eks. på en vandvarmer eller andre apparater.
- Hold alle dele af maskinen i god driftsmæssig stand og alle fastgørelsesdele tilspændt.
- Vedligehold og rengør sikkerhedsselen/-erne efter behov.
- Udskift alle slidte, beskadigede eller manglende mærkater.

Bugsering af maskinen

- Vær forsigtig, når du læsser maskinen på eller af en anhænger eller lastbil.
- Brug ramper i fuld bredde, når maskinen læsses på en anhænger eller lastbil.
- Fastgør maskinen forsvarligt.

Se Figur 19 og Figur 20 for bindepunkternes placering på maskinen.

Bemærk: Sæt maskinen på anhængeren med forsiden fremad. Hvis dette ikke er muligt, skal maskinens motorhjelm fastgøres til stellet med en rem, eller også skal motorhjelmen tages af og transporteres og fastgøres separat, da der ellers er risiko for, at den blæser af under transporten.

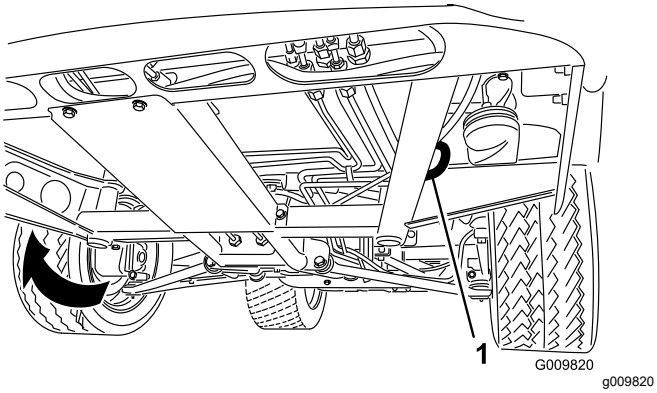

Figur 19

1. Bugseringsringe (hver side)

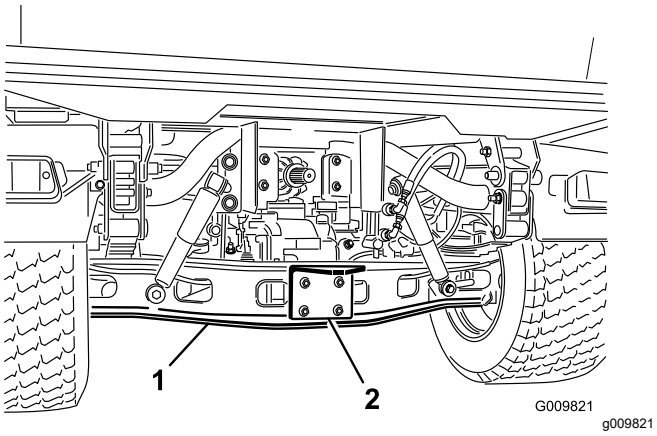

Figur 20

1. Aksel
2. Trækplade

Bugsering af maskinen

I nødstilfælde kan maskinen bugseres over kortere afstande. Dette er dog ikke standardproceduren.

⚠ ADVARSEL

Bugsering ved høje hastigheder kan forårsage mistet kontrol over styringen og medføre personskade.

Bugser aldrig maskinen med en hastighed, som er højere end 8 km/t.

Bemærk: Servostyringen fungerer ikke, hvilket gør det vanskeligere at styre.

Bugsering af maskinen skal udføres af to personer. Hvis maskinen skal flyttes over en betydelig afstand, skal den transporteres på en lastbil eller anhænger.

1. Sæt et bugsertov fast på anhængertrækstangen foran på maskinens stel (Figur 19).
2. Flyt transmissionen til positionen NEUTRAL, og deaktiver parkeringsbremsen.

Bugsering af en anhænger

Maskinen er i stand til at trække anhængere og redskaber med en vægt, der er større end maskinens egen vægt. Der kan fås flere typer bugsertræk til maskinen afhængigt af anvendelsesformålet. Kontakt en autoriseret serviceforhandler for at få flere oplysninger.

Hvis maskinen er udstyret med et bugsertræk, der er boltet fast på bagakselrøret, kan den trække anhængere eller redskaber med en maks. bruttoanhængervægt på op til 1.587 kg.

Læs altid en anhænger med 60% af lastens vægt forrest på anhængeren. Således placeres ca. 10 % (maks. 272 kg) af anhængerens bruttovægt på maskinens bugsertræk.

Overlæs ikke maskinen eller anhængeren, når du kører med last eller bugserer en anhænger (redskab). Overlæsning kan forårsage dårlig ydeevne eller skader på bremser, aksel, motor, transaksel, styring, ophæng, karosseristruktur eller dæk.

Vigtigt: **Brug det lave område for at reducere risikoen for transmissionsskader.**

Ved bugsering af 5-hjulsudstyr, f.eks. en plænebelufter, skal du altid montere den ”wheel bar”, der følger med 5-hjulsættet, for at forhindre, at forhjulene løftes fri af jorden, hvis det bugserede udstyrs bevægelse pludselig hæmmes.

Vedligeholdelse

Sikkerhed under vedligeholdelsesarbejde

- Lad ikke personer, som ikke er uddannet dertil, udføre service på maskinen.
- Før du forlader betjeningspositionen, skal du gøre følgende:
  - Parker maskinen på en plan flade.
  - Skift transmissionen til positionen NEUTRAL.
  - Aktiver parkeringsbremsen.
  - Sænk ladet.
  - Sluk maskinen, og tag nøglen ud.
  - Vent på, at al bevægelse standser.
- Lad maskinen køle af inden justering, eftersyn og rengøring af maskinen, eller inden den stilles til opbevaring.
- Understøt altid maskinen med donkrafte, når du arbejder under maskinen.
- Arbejd ikke under et hævet lad, uden at den korrekte sikkerhedsstøtte er på plads.
- Sørg for, at alle hydraulikrørsforbindelser er tilspændte, og at alle hydraulikslanger og -rør er i god stand, før der sættes tryk på systemet.
- Inden frakobling af eller udførelse af arbejde på hydrauliksystemet skal du tage alt tryk af systemet ved at slukke for motoren, ændre dumpventilens position fra hævet til sænket og/eller sænke ladet og redskaberne. Sæt fjernhydraulikhåndtaget i flydeposition. Hvis ladet skal være i hævet position, skal det fastgøres med sikkerhedsstøtten.
- Tag forsigtigt trykket af komponenter, hvori der er oplagret energi.
- Oplad ikke batterierne, mens der udføres serviceeftersyn af maskinen.
- Hold alle fastgørelsesdele korrekt tilspændt for at sikre, at hele maskinen er i god stand.
- For at reducere brandfaren skal du holde maskinområdet frit for overdrevne mængder fedt, græs, blade og ophobet snavs.
- Udfør så vidt muligt ikke vedligeholdelse, mens maskinen kører. Hold afstand til bevægelige dele.
- Hvis det er nødvendigt at holde maskinen kørende for at udføre en vedligeholdelsesjustering, skal du holde hænder, fødder, tøj og alle kropsdele væk fra bevægelige dele. Sørg for, at omkringstående holder afstand til maskinen.
- Tør spildt olie og brændstof op.
- Kontroller parkeringsbremsefunktionen som anbefalet i vedligeholdelsesplanen, og juster og efterse den som påkrævet.
- Hold alle dele af maskinen i god driftsmæssig stand og alle fastgørelsesdele behørigt tilspændt. Udskift alle slidte eller beskadigede mærkater.
- Gør aldrig noget, der griber ind i en sikkerhedsanordnings tilsigtede funktion, eller som reducerer den beskyttelse, sikkerhedsanordningen yder.
- Kør ikke motoren med for høj hastighed ved at ændre på fartregulatorindstillingerne. Få en autoriseret serviceforhandler til at kontrollere den maksimale motorhastighed med en omdrejningstæller af hensyn til sikker og nøjagtig drift.
- Kontakt en autoriseret Toro-forhandler, hvis det nogensinde bliver nødvendigt med større reparationer, eller du har brug for anden hjælp.
- Ændringer af denne maskine på nogen som helst måde kan påvirke maskinens drift, ydeevne, holdbarhed eller brug og kan medføre personskade eller død. En sådan brug kan ugyldiggøre produktgarantien fra The Toro® Company.

Skema over anbefalet vedligeholdelse

Vedligeholdelsesintervaller	Vedligeholdelsesprocedure
Efter de første 2 timer	• Tilspænd de forreste og bageste hjullåsemøtrikker.
Efter de første 10 timer	• Kontroller gearkablernes justering • Tilspænd de forreste og bageste hjullåsemøtrikker. • Kontroller parkeringsbremsens justering. • Kontroller generatorremmens tilstand og spænding. • Udskiftning af hydraulikfilteret.
Efter de første 50 timer	• Skift motorolie og filter. • Juster motorventilspillerummet.
Efter de første 100 timer	• Følg retningslinjerne for indkøring af en ny maskine.
Hver anvendelse eller dagligt	• Efterse sikkerhedsselen/-erne for slid, revner og anden skade. Udskift sikkerhedsselen/-erne, hvis en komponent ikke fungerer korrekt. • Kontroller dæktrykket. • Kontroller, at sikkerhedslåsesystemet fungerer. • Kontroller motoroliestanden. • Tøm vandudskilleren for vand eller andre forureningsstoffer. • Kontrollér motorkølevæskestanden. • Fjernelse af snavs fra motorområde og køler. (Rengør oftere under snavsede forhold). • Kontroller bremsevæskestanden. Kontroller bremsevæskestanden, før motoren startes første gang. • Kontroller gearkasse-/hydraulikoliestanden. (Kontrollér brændstofstanden, før motoren startes første gang, og derefter hver 8. time eller dagligt). • Kontroller højstrømningshydraulikvæskestanden (kun TC-modeller). (Kontroller hydraulikvæskestanden, før motoren startes første gang og derefter dagligt)
For hver 25 timer	• Afmonter luftfilterdækslet, og fjern eventuelt snavs.
For hver 50 timer	• Kontroller batterivæskestanden (en gang om måneden ved opbevaring). • Kontroller batterikabelforbindelserne.
For hver 100 timer	• Smør lejerne og bøsningerne (smør oftere ved krævende anvendelsesformål). • Udskift luftfilteret (oftere i støvede, snavsede omgivelser). • Kontrollér oliestanden i fordifferentialet (kun modeller med firehjulstræk). • Efterse dækkenes tilstand.
For hver 200 timer	• Skift motorolie og filter. • Efterse det homokinetiske led for revner, huller eller en løs klemme (Kun modeller med firhjulstræk). • Kontroller gearkablernes justering • Kontroller justeringen af kablet til højt hastighedsområde. • Kontroller justeringen af differentialelåsens kabel. • Tilspænd de forreste og bageste hjullåsemøtrikker. • Kontroller parkeringsbremsens justering. • Kontroller skiftekablernes justering. • Kontroller generatorremmens tilstand og spænding. • Kontroller koblingspedalens justering. • Efterse drifts- og parkeringsbremser.
For hver 400 timer	• Udskift brændstoffilteret. • Efterse brændstofslanger og -forbindelser. • Kontroller justering af forhjul • Efterse bremserne for slidte bremsesko.
For hver 600 timer	• Juster motorventilspillerummet.

Vedligeholdelsesintervaller	Vedligeholdelsesprocedure
For hver 800 timer	• Udskiftning af fordifferentialets olie (Kun modeller med firhjulstræk). • Skift hydraulikvæsken og rengør filteret. • Udskiftning af hydraulikfilteret. • Hvis du ikke bruger den anbefalede hydraulikvæske eller på et tidspunkt har fyldt beholderen med en alternativ væske, skal du udskifte højstrømningshydraulikvæsken og -filteret.
For hver 1000 timer	• Udskylning/udskiftning af væsken i kølesystemet. • Udskift bremsevæsken. • Hvis du bruger den anbefalede hydraulikvæske, skal du udskifte højstrømningshydraulikfilteret.
For hver 2000 timer	• Hvis du bruger den anbefalede hydraulikvæske, skal du udskifte højstrømningshydraulikvæsken.

Bemærk: Du kan downloade en kopi af ledningsdiagrammet ved at besøge www.Toro.com og søge efter din maskine via vejledningslinket på hjemmesiden.

Vigtigt: **Se motorens betjeningsvejledning for at få yderligere oplysninger om vedligeholdelsesprocedurer.**

⚠ FORSIGTIG

Vedligeholdelse, reparation, justeringer eller eftersyn af maskinen bør kun foretages af kvalificerede og autoriserede medarbejdere.

- **Undgå brandfare, og sørg for at have brandbeskyttelsesudstyr til rådighed på arbejdsområdet. Brug ikke åben ild til at kontrollere væskestand, brændstoflækage, batterielektrolyt eller kølervæske.**
- **Brug ikke åbne beholdere til brændstof eller brændbare rensevæsker, når dele rengøres.**

⚠ ADVARSEL

Hvis maskinen ikke vedligeholdes korrekt, kan det føre til for tidligt maskinsystemsvigt og muligvis til skade på dig eller omkringstående.

Vedligehold maskinen, og hold den i god driftsmæssig stand som angivet i disse anvisninger.

⚠ FORSIGTIG

Hvis du lader nøglen sidde i tændingen, kan andre personer utilsigtet komme til at starte motoren og forårsage alvorlig personskade på dig eller andre omkringstående personer.

Sluk motoren, og tag nøglen ud af tændingen, før du foretager vedligeholdelse.

Vedligeholdelse af maskinen under specielle driftsforhold

Vigtigt: **Udfør vedligeholdelse dobbelt så hyppigt, hvis maskinen udsættes for nogen af nedenstående forhold:**

- Brug i ørkenområder
- Drift i koldt klima – under 10 °C
- Bugsering af anhænger
- Hyppig brug under støvede forhold
- Byggearbejde
- Efter lang tids drift i mudder, sand, vand eller lignende snavsede forhold, skal du gøre følgende:
  - Få bremserne efterset og renset hurtigst muligt. Dette forhindrer slibematerialer i at forårsage kraftig slitage.
  - Brug kun vand eller vand med en mild sæbeopløsning til at vaske maskinen.

    Vigtigt: **Brug ikke brakvand eller genanvendt vand til at rengøre maskinen.**

Tiltag forud for vedligeholdelse

Mange af de emner, der beskrives i dette vedligeholdelsesafsnit, kræver, at ladet hæves og sænkes. Træf følgende forholdsregler for at forhindre alvorlig personskade eller dødsfald.

Klargøring af maskinen til vedligeholdelse

1. Parker maskinen på en plan flade.
2. Aktiver parkeringsbremsen.
3. Tøm ladet, og hæv det. Se Hævning af ladet (side 25).
4. Sluk for motoren, og tag nøglen ud.
5. Lad maskinen køle af, før du udfører vedligeholdelsesarbejde.

Brug af ladstøtten

Vigtigt: **Monter eller fjern altid ladstøtten fra den udvendige side af ladet.**

1. Hæv ladet, indtil løftecylindrene er helt udstrakte.
2. Fjern ladstøtten fra opbevaringsbeslagene bag på styrtbøjlepanelet (Figur 21).

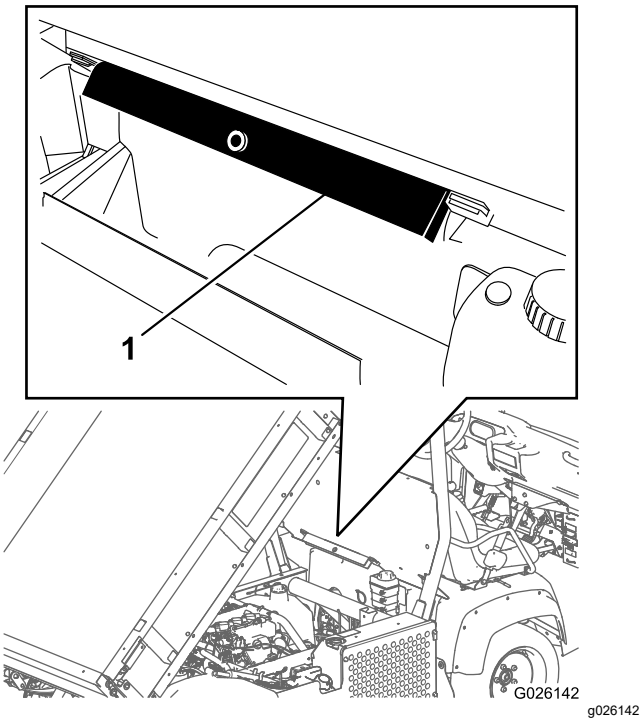

Figur 21

1. Ladstøtte

3. Skub ladstøtten ned over cylinderstangen, og sørg for, at tapperne på støtteenden hviler på cylinderløbets og cylinderstangens respektive ender (Figur 22).

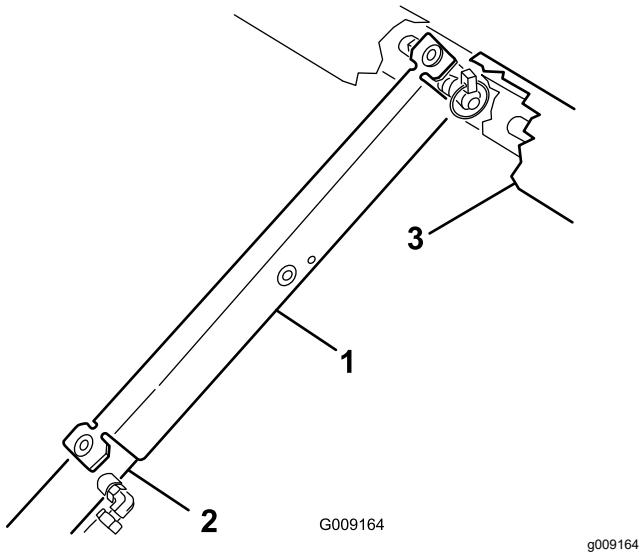

Figur 22

1. Ladstøtte
2. Cylinderløb
3. Lad

4. Fjern ladstøtten fra cylinderen, og sæt den i beslagene bag på styrtbøjlepanelet.

   Vigtigt: **Forsøg ikke at sænke ladet, mens ladets sikkerhedsstøtte er placeret på cylinderen.**

Afmontering af fuldt lad

1. Start motoren, aktiver det hydrauliske løftegreb, og sænk ladet, indtil cylindrene sidder løst i rillerne.
2. Slip løftegrebet, og sluk for motoren.
3. Tag ringstifterne af de yderste ender af cylinderstangens gaffelbolte (Figur 23).

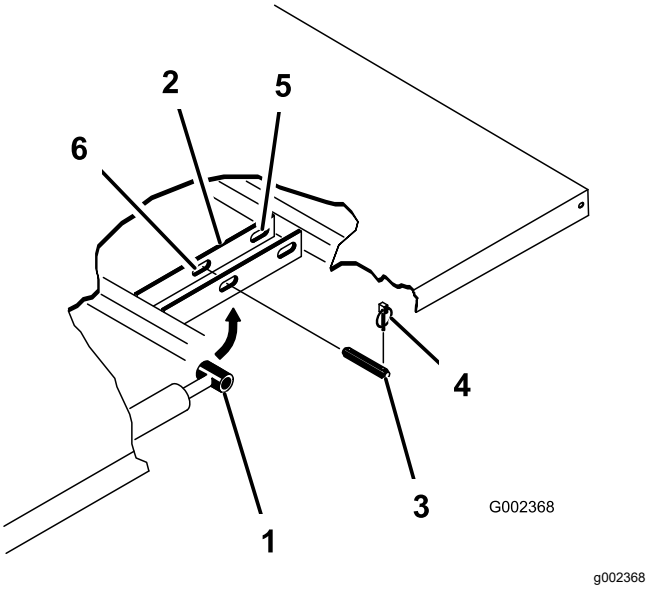

Figur 23

1. Cylinderstangens ende
2. Ladmonteringsplade
3. Gaffelbolt
4. Ringstift
5. Bageste riller (fuldt lad)
6. Forreste riller (⅔ fuldt lad)

4. Afmonter de gaffelbolte, der fastgør cylinder-stangens ender til ladmonteringspladerne, ved at skubbe boltene indad (Figur 23).
5. Afmonter de ringstifter og gaffelbolte, der fastholder aksebeslagene på stelkanalerne (Figur 23)
6. Løft ladet af maskinen.

   ⚠ FORSIGTIG

   Det fulde lad vejer ca. 148 kg, så forsøg aldrig selv at montere eller afmontere det.

   Brug en løbekran, eller få to eller tre andre personer til at hjælpe dig.

7. Opbevar cylindrene i opbevaringsklemmerne.
8. Aktiver den hydrauliske løftegrebslås på maskinen for at forhindre, at løftecylindrene bliver strakt ud utilsigtet.

Montering af fuldt lad

Bemærk: Hvis du monterer ladsiderne på det flade lad, er det nemmere at montere dem, før ladet monteres på maskinen.

Sørg for, at de bageste drejeplader boltes til bundstellet/kanalen, så den lave ende vipper bagud (Figur 24).

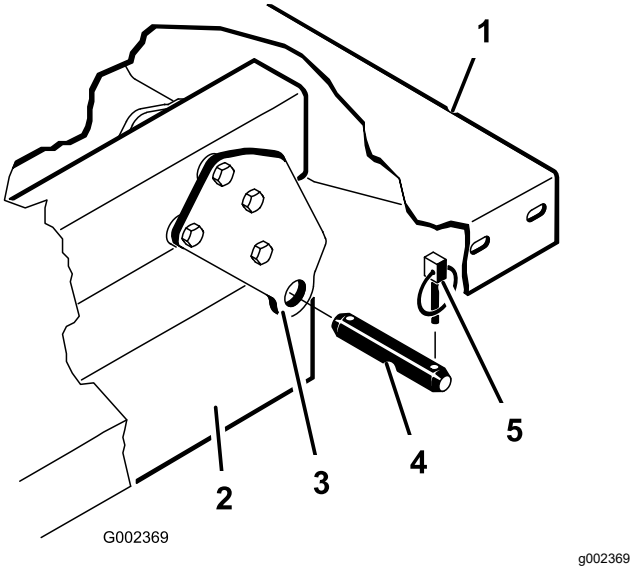

Figur 24

1. Ladets bageste venstre hjørne
2. Maskinstelkanal
3. Drejeplade
4. Gaffelbolt
5. Ringstift

⚠ FORSIGTIG

Det fulde lad vejer ca. 148 kg, så forsøg aldrig selv at montere eller afmontere det.

Brug en løbekran, eller få to eller tre andre personer til at hjælpe dig.

Sørg for, at afstandsbøsningens beslag og slidblokkene (Figur 25) er monteret med bræddeboltenes hoveder placeret inden i maskinen.

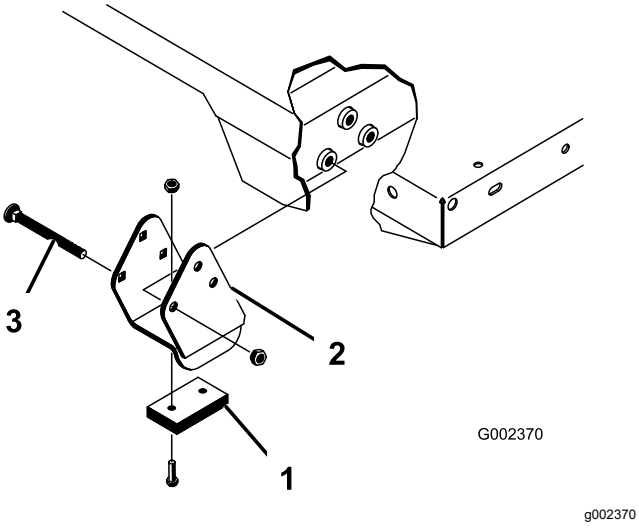

Figur 25

1. Slidblok
2. Afstandsbøsningens beslag
3. Bræddebolt

1. Kontroller, at løftecylindrene er trukket helt tilbage.
2. Anbring forsigtigt ladet på maskinstellet, anbring hullerne i ladets bageste drejeplade på linje med hullerne i den bageste stelkanal, og monter de 2 gaffelbolte og ringstifter (Figur 25).
3. Sørg for, at ladet er sænket, og fastgør hver cylinderstangsende til de relevante riller på ladmonteringspladerne med en gaffelbolt og en ringstift.
4. Sæt gaffelbolten på fra ladets yderside med ringstiften rettet udad (Figur 25).

   Bemærk: De bageste riller er til montering af et fuldt lad. De forreste riller er til montering af et ⅔ fuldt lad.

   Bemærk: Du skal muligvis starte motoren for at forlænge eller trække cylindrene tilbage med henblik på justering efter hullerne.

   Bemærk: Du kan lukke den ubrugte rille med en bolt og møtrik for at undgå monteringsfejl.
5. Start motoren, og aktiver det hydrauliske løftegreb for at hæve ladet.
6. Slip løftegrebet, og sluk for motoren.
7. Monter ladets sikkerhedsstøtte for at forhindre, at ladet sænkes ved et uheld. Se Brug af ladstøtten (side 34).
8. Monter ringstifterne på de inderste ender af gaffelboltene.

   Bemærk: Hvis den automatiske bagsmækudløser er monteret på ladet, skal du sikre dig, at den forreste vippeforbindelsesstang er placeret på indersiden af den venstre gaffelbolt, før ringstiften monteres.

Hævning af maskinen

⚠ FARE

En maskine på en donkraft kan være ustabil og glide ned ad donkraften og derved forårsage tilskadekomst på personer under den.

- **Start ikke maskinen, mens den befinder sig på en donkraft, da motorvibrationer eller hjulbevægelser kan medføre, at maskinen glider af donkraften.**
- **Fjern altid nøglen fra tændingskontakten, før du forlader maskinen.**
- **Bloker hjulene, når maskinen står på en donkraft.**

Når maskinens forreste del løftes med donkraft, skal du altid placere en træklods (eller tilsvarende materiale) mellem donkraften og maskinstellet.

Donkraftpunktet foran på maskinen er placeret under den forreste midterstelstøtte (Figur 26).

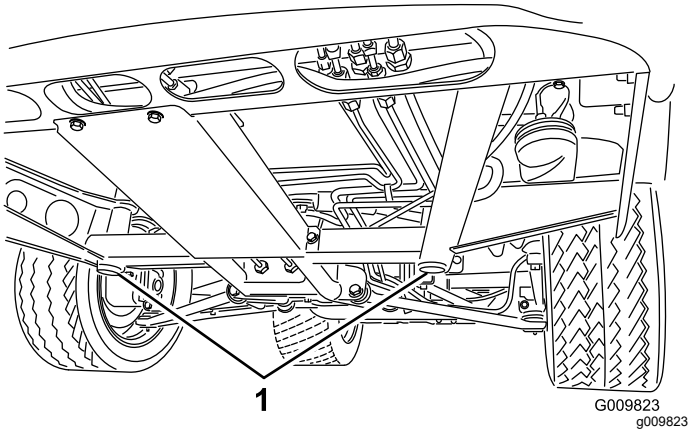

Figur 26

1. Donkraftpunkter fortil

Donkraftpunktet bag på maskinen befinder sig under akslen (Figur 27).

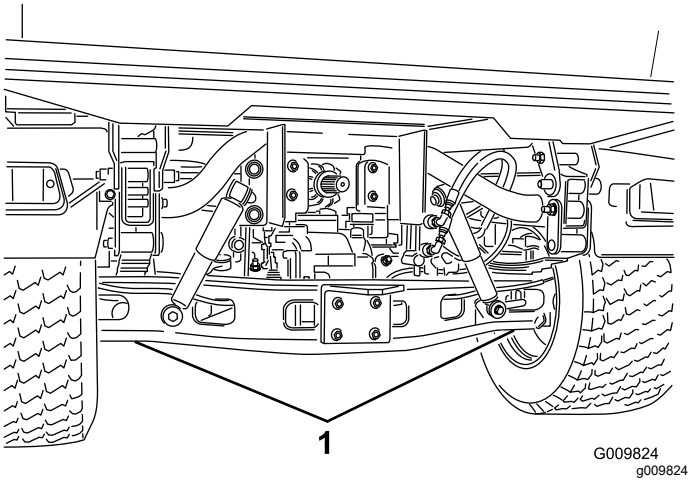

Figur 27

1. Donkraftpunkter bagtil

Afmontering og montering af motorhjelmen

Afmontering af motorhjelmen

1. Mens du har fat i motorhjelmens forlygteåbninger, løfter du op i motorhjelmen for at frigøre de nederste monteringstapper fra stelrillerne (Figur 28).

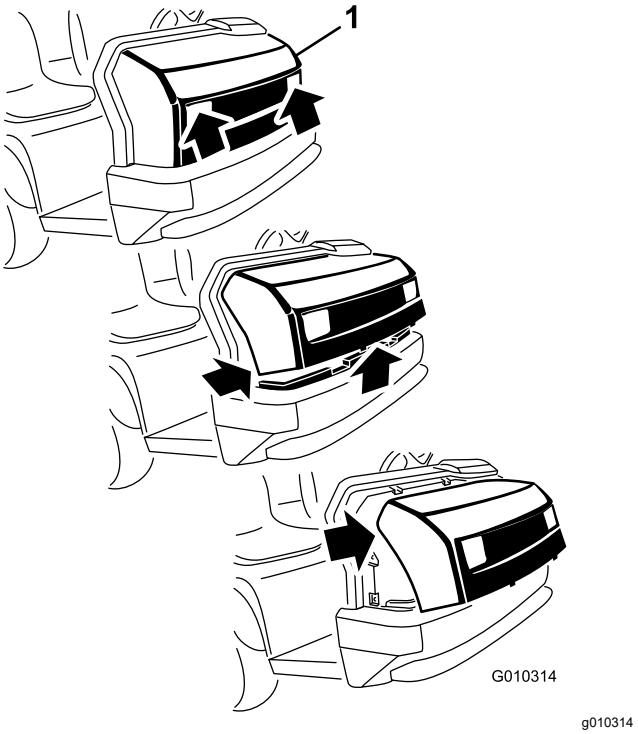

Figur 28

1. Motorhjelm

2. Drej den nederste del af motorhjelmen opad, indtil du kan trække de øverste monteringstapper af stelrillerne (Figur 28).
3. Drej den øverste del af motorhjelmen fremad, og kobl ledningsstikkene fra forlygterne (Figur 28).
4. Afmonter motorhjelmen.

Montering af motorhjelmen

1. Tilslut lygterne
2. Indsæt de øverste monteringstapper i stelrillerne (Figur 28).
3. Indsæt de nederste monteringstapper i stelrillerne (Figur 28).
4. Sørg for, at motorhjelmen er helt fastgjort i rillerne øverst, nederst og på siderne.

Smøring

Smøring af lejerne og bøsningerne

Eftersynsinterval: For hver 100 timer (smør oftere ved krævende anvendelsesformål).

Fedttype: Lithiumbaseret fedt nr. 2

1. Brug en klud til at rengøre smøreniplen, så der ikke kommer fremmedlegemer ind i lejet eller bøsningen.
2. Påfør fedt i maskinens smørenipler med en fedtpistol.
3. Tør eventuelt overskydende fedt af maskinen.

Vigtigt: **Når drivakslens universallejekryds smøres, pumpes smørefedt ind, indtil det kommer ud af alle 4 skåle i hvert kryds.**

Smøreniplernes placering og antal er som følger:

- **Kugleled (4)**, se Figur 29
- **Forbindelsesstænger (2)**, se Figur 29
- **Drejebeslag (2)**, se Figur 29
- **Styretøjscylinder (2)**, se Figur 29

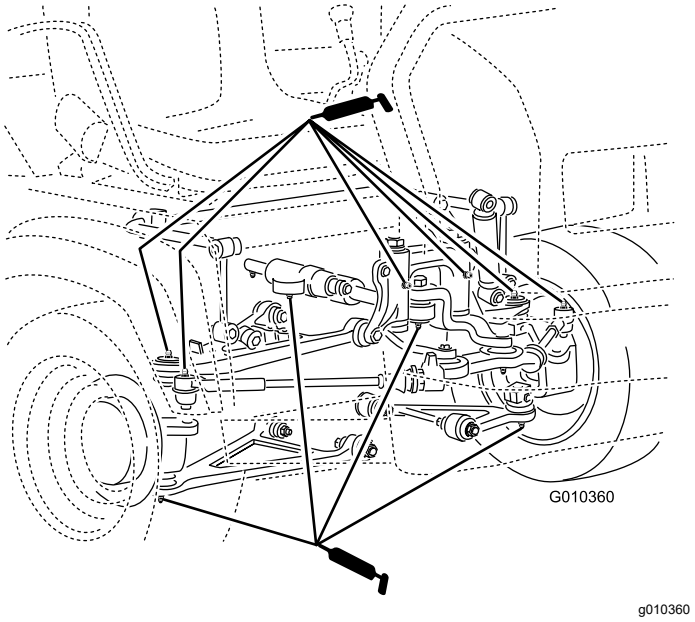

Figur 29

- **Fjederstamme (2)**, se Figur 30

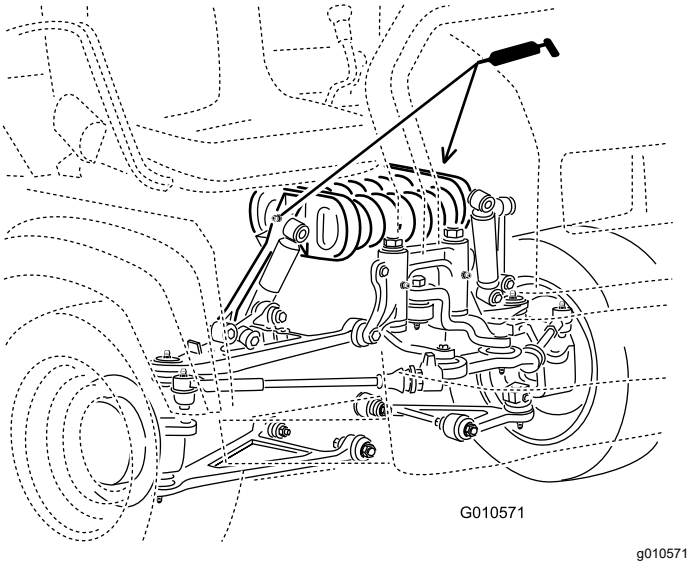

Figur 30

- **Kobling (1)**, se Figur 31
- **Gaspedal (1)**, se Figur 31
- **Bremse (1)**, se Figur 31

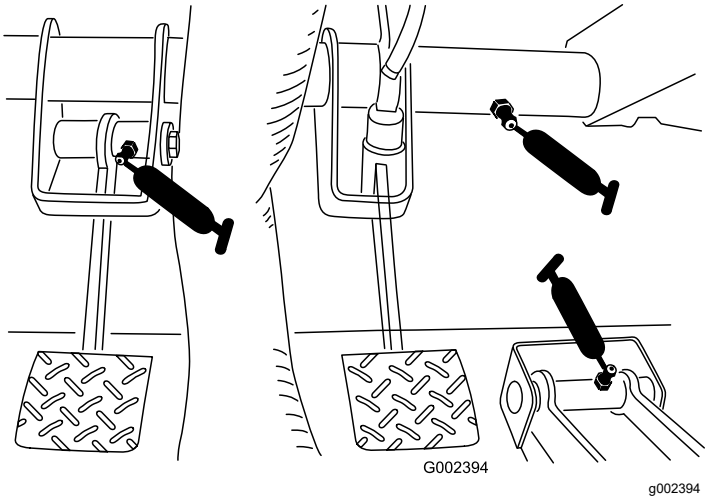

Figur 31

- **U-samling (18)**, se Figur 32
- **Aksel til firehjulstræk (3)**, se Figur 32

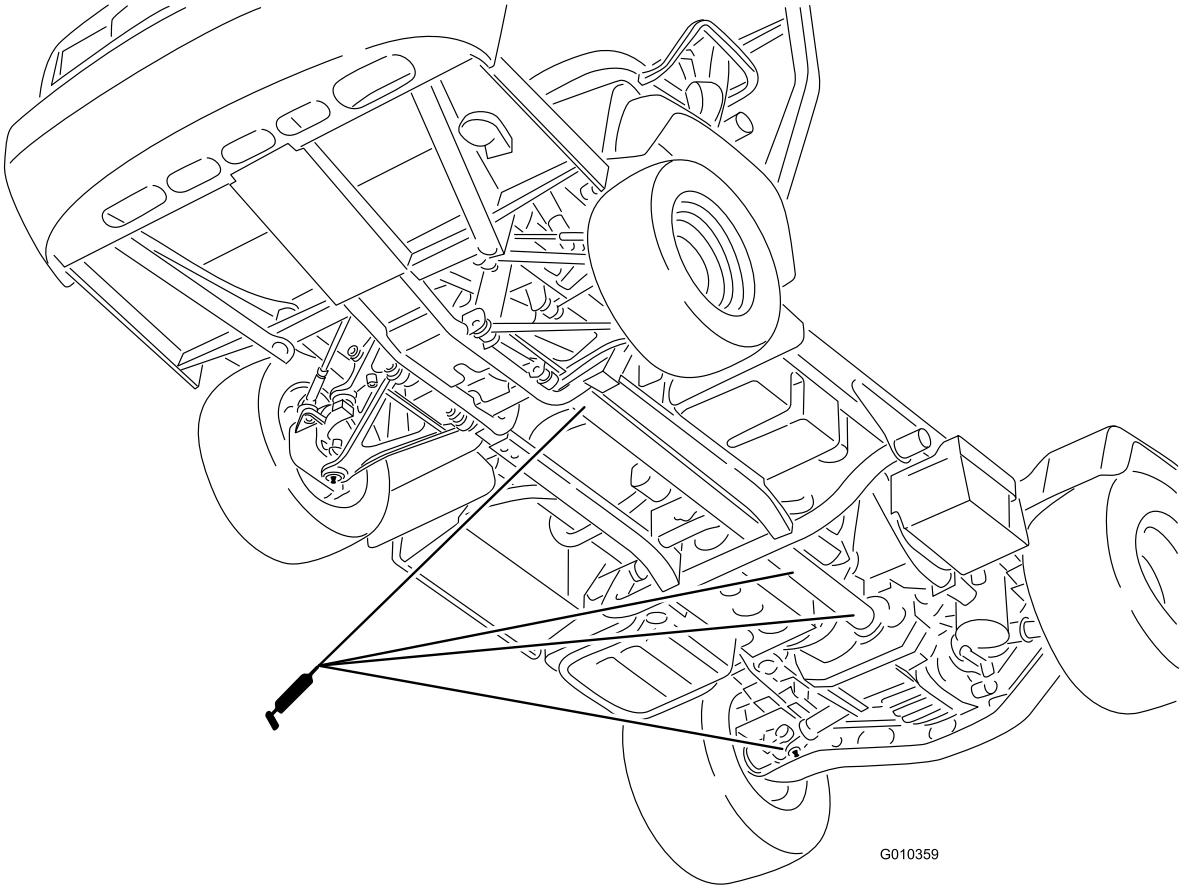

g010359

Figur 32

Motorvedligeholdelse

Motorsikkerhed

- Sluk for motoren, tag nøglen ud, og vent, til alle bevægelige dele er standset, før du kontrollerer olien eller fylder olie på krumtaphuset.
- Hold hænder og fødder, ansigt og tøj samt andre kropsdele væk fra lydpotten og andre varme overflader.

Eftersyn af luftfilteret

Eftersynsinterval: For hver 25 timer—Afmonter luftfilterdækslet, og fjern eventuelt snavs.

For hver 100 timer—Udskift luftfilteret (oftere i støvede, snavsede omgivelser).

Efterse luftfilter og slanger regelmæssigt for at opretholde maksimal motorbeskyttelse og sikre maksimal driftslevetid. Kontroller luftfilterhuset for skader, som kan medføre en luftlækage. Udskift et beskadiget luftfilterhus.

1. Åbn låsene på luftfilteret, og træk luftfilterdækslet af luftfilterhuset (Figur 33).

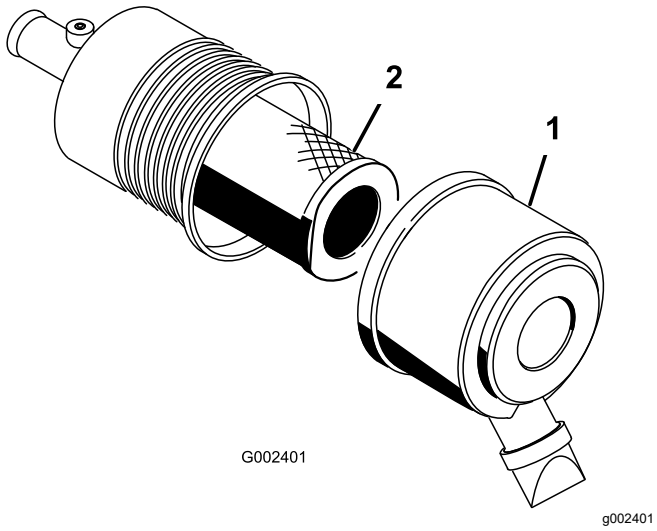

Figur 33

1. Luftfilterdæksel
2. Filter

2. Klem støvhættens sider for at åbne den og banke støvet ud.
3. Skub forsigtigt filteret ud af luftfilterhuset (Figur 33).

   Bemærk: Undgå at ramme husets side med filteret.

   Bemærk: Forsøg ikke at rengøre filteret.
4. Efterse det nye filter for skader ved at kigge ind i filteret, mens du lyser med skarpt lys på filterets udvendige side.

   Bemærk: Huller i filteret ses som lyse pletter. Undersøg indsatsen for revner, oliefilm eller beskadigelse af gummipakningen. Hvis filteret er beskadiget, må det ikke bruges.

   Bemærk: For at undgå motorskade skal luftfilteret og dækslet altid være monteret, når motoren betjenes.
5. Skub forsigtigt filteret over husets rør (Figur 33).

   Bemærk: Sørg for, at det er helt på plads ved at skubbe på filterets yderste kant, mens det installeres.
6. Monter luftfilterdækslet med siden opad, og fastgør låsene (Figur 33).

Serviceeftersyn af motorolien

Bemærk: Skift olie hyppigere, når maskinen anvendes under meget støvede eller sandede forhold.

Bemærk: Bortskaf den brugte motorolie og oliefilter på et godkendt genbrugsanlæg.

Motoroliespecifikationer

Olietype: Selvrensende motorolie (API SJ eller højere)

Krumtaphusets kapacitet: 3,2 l, når filteret udskiftes

Viskositet: Se nedenstående tabel.

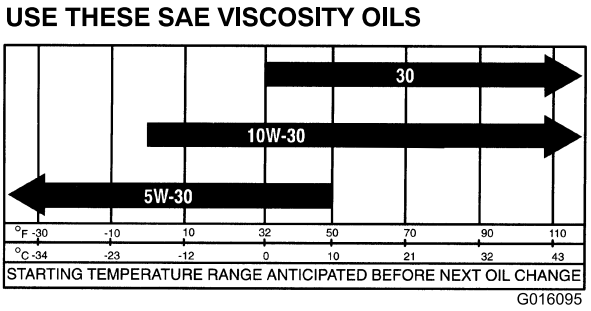

Figur 34

Kontrol af motoroliestanden

Eftersynsinterval: Hver anvendelse eller dagligt

Bemærk: Det bedste tidspunkt at kontrollere motorolien på er, når motoren er kold, og inden den startes første gang på en dag. Hvis motoren allerede har kørt, skal olien drænes tilbage i sumpen

mindst 10 minutter før, der udføres kontrol. Hvis oliestanden er på eller under mærket ”Add” (påfyld) på målepinden, skal du tilsætte olie for at bringe oliestanden op på mærket ”Full” (fuld). **Overfyld ikke motoren med olie.** Hvis oliestanden er mellem ”full”- og ”add”-mærket (fuld og påfyld), skal der ikke fyldes mere olie på.

1. Parker maskinen på en plan flade.
2. Aktiver parkeringsbremsen.
3. Sluk motoren, og tag nøglen ud.
4. Fjern målepinden, og aftør den med en ren klud (Figur 35).

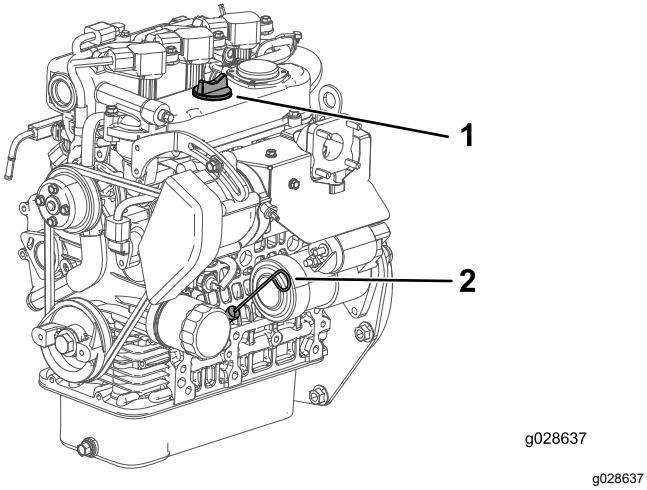

Figur 35

1. Påfyldningsdæksel
2. Målepind

5. Sæt målepinden ned i røret, og sørg for, at den er helt i bund (Figur 35).
6. Fjern målepinden, og kontroller oliestanden (Figur 35).
7. Hvis oliestanden er lav, skal påfyldningsdækslet tages af (Figur 35) og tilstrækkeligt olie hældes på til at hæve niveauet til full-mærket på målepinden.

   Bemærk: Når olie fyldes på, fjernes målepinden af hensyn til korrekt udluftning. Hæld langsomt olien på, og kontroller niveauet ofte under denne proces. **Overfyld ikke motoren med olie.**

   Vigtigt: **Når der tilsættes motorolie eller fyldes olie på, skal der være afstand mellem oliepåfyldningsenheden og påfyldningshullet i ventildækslet som vist i Figur 36. Denne afstand er nødvendig af hensyn til udluftning under påfyldningen, hvilket forhindrer olie i at løbe over og ned i ånderøret.**

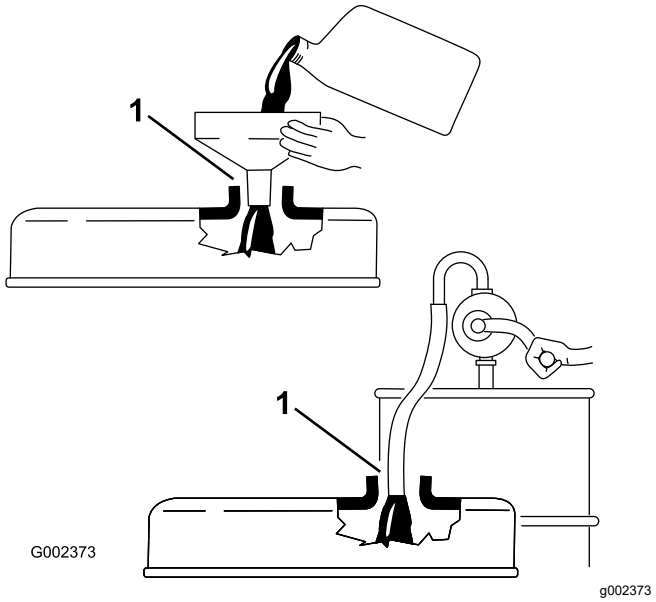

Figur 36

1. Bemærk afstanden mellem påfyldningsenheden og oliepåfyldningsstudsen.

8. Sæt målepinden helt på plads (Figur 35).

Udskiftning af motorolie og filter

Eftersynsinterval: Efter de første 50 timer
For hver 200 timer

1. Hæv ladet, og placer sikkerhedsstøtten på den udstrakte løftecylinder for at holde ladet oppe.
2. Fjern aftapningsproppen, og lad olien flyde over i aftapningsbeholderen (Figur 37).

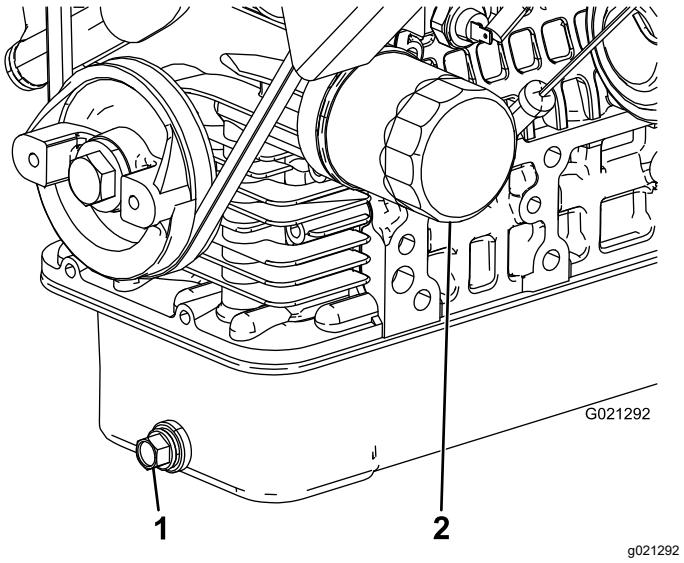

Figur 37

1. Aftapningsprop til motorolie
2. Motoroliefilter

3. Monter aftapningsproppen igen, når olien holder op med at løbe.

4. Fjern oliefilteret (Figur 37).
5. Smør et tyndt lag ren olie på den nye filterforsegling, før den skrues på.
6. Skru filteret på, indtil pakningen berører monteringspladen. Spænd derefter filteret ½ til ⅔ omgang.

   Bemærk: Overspænd ikke.
7. Fyld den specifikke olie på krumtaphuset.

Sådan reagerer du, når en motorkontrollampe lyser

Bemærk: Information om motorfejlkoder kan kun tilgås af Toros servicemedarbejdere.

1. Parker maskinen på en plan flade.
2. Aktiver parkeringsbremsen.
3. Sluk motoren, og tag nøglen ud.
4. Kontakt en autoriseret serviceforhandler.

Vedligeholdelse af brændstofsystem

Service af brændstoffilteret/vandudskilleren

Tømning af brændstoffilteret/vandudskilleren

Eftersynsinterval: Hver anvendelse eller dagligt—Tøm vandudskilleren for vand eller andre forureningsstoffer.

1. Anbring en ren beholder under brændstoffilteret (Figur 38).
2. Løsn aftapningsproppen i bunden af filterdåsen.

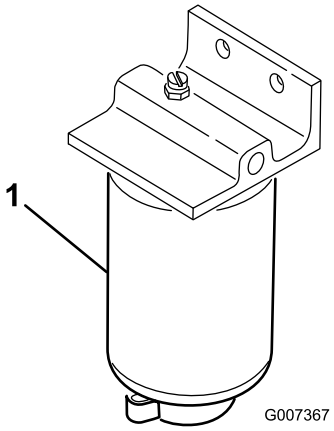

g007367

Figur 38

1. Filterskål

3. Stram aftapningsproppen i bunden af filterdåsen.

Udskiftning af brændstoffilteret

Eftersynsinterval: For hver 400 timer—Udskift brændstoffilteret.

1. Dræn olie fra motoren. Se Tømning af brændstoffilteret/vandudskilleren (side 42).
2. Rengør området, hvor filteret monteres (Figur 38).
3. Afmonter filteret, og rengør monteringsfladen.
4. Smør pakningen på filteret med ren olie.
5. Monter filteret med hånden, indtil pakningen berører monteringsoverfladen. Drej det dernæst endnu 1/2 omgang.
6. Stram aftapningsproppen i bunden af filterdåsen.

Eftersyn af brændstofslanger og -forbindelser

Eftersynsinterval: For hver 400 timer/Årlig (alt efter hvad der indtræffer først)

Efterse brændstofslanger, nipler og klemmer for tegn på lækage, forringelse, skader eller løse forbindelser.

Bemærk: Reparer beskadigede brændstofsystemkomponenter eller brændstofsystemkomponenter, der lækker, før du bruger maskinen.

Vedligeholdelse af elektrisk system

Elektrisk system – Sikkerhed

- Frakobl batteriet, før maskinen repareres. Frakobl minuspolen først og pluspolen sidst. Tilslut pluspolen først og minuspolen sidst.
- Oplad batteriet på et åbent sted med god ventilation, væk fra gnister og åben ild. Træk stikket til opladeren ud af stikkontakten, før du slutter den til eller kobler den fra batteriet. Brug beskyttelsesdragt og isoleret værktøj.

Serviceeftersyn af sikringerne

Sikringerne til det elektriske system er placeret midt under instrumentbrættet (Figur 39 og Figur 40).

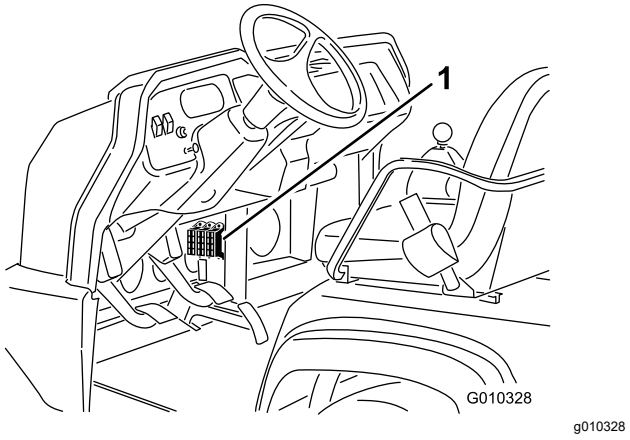

Figur 39

1. Sikringer

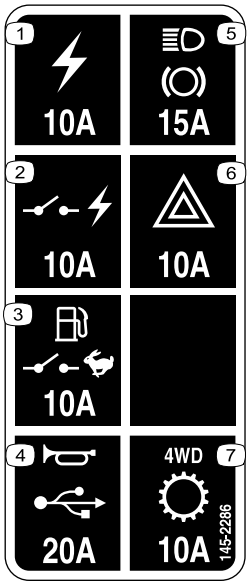

decal145-2286

Figur 40

1. Stikkontakt (10 A)
2. Tændt strøm (10 A)
3. Brændstofpumpe, overvågningskontakt (10 A)
4. Horn, stikkontakt (15 A)
5. Lys, bremse (15 A)
6. Fare (10 A)
7. Firehjulstræk, transmission (10 A)

Chokstart af maskinen

⚠ ADVARSEL

Chokstart kan være farligt. Overhold følgende advarsler for at undgå personskade eller beskadigelse af elektriske komponenter i maskinen:

- **Brug aldrig startkabler med en spændingskilde på over 15 volt jævnstrøm. Dette vil skade det elektriske system.**
- **Forsøg aldrig at starte et afladet batteri, der er frossent, med startkabler. Batteriet kan blive ødelagt eller eksplodere under start med startkabler.**
- **Overhold alle batteriadvarsler, når maskinen startes med startkabler.**
- **Sørg for, at din maskine ikke er i kontakt med den maskine, der bruges til start med startkabler.**
- **Tilslutning af kabler til den forkerte pol kan medføre personskade og/eller skader på det elektriske system.**

1. Klem på batteridækslet for at løsne tapperne fra batteribundpladen, og fjern batteridækslet fra batteribundpladen (Figur 41).

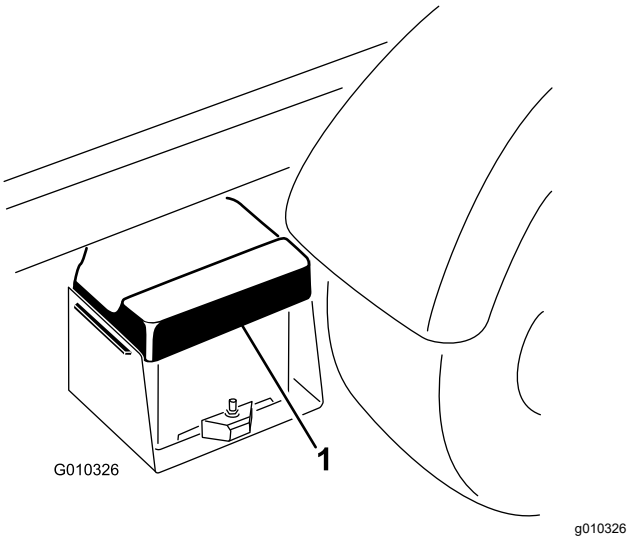

Figur 41

1. Batteridæksel

2. Forbind et startkabel mellem pluspolerne på de to batterier (Figur 42).

   Bemærk: Pluspolen kan identificeres ved tegnet + oven på batteridækslet.

3. Forbind én ende af det andet startkabel med batteriets minuspol i den anden maskine.

   Bemærk: Minuspolen er mærket med ”NEG” på batteridækslet.

   Bemærk: Forbind ikke den anden ende af startkablet med minuspolen på det afladte batteri. Slut startkablet til motoren eller stellet. Forbind ikke startkablet med brændstofsystemet.

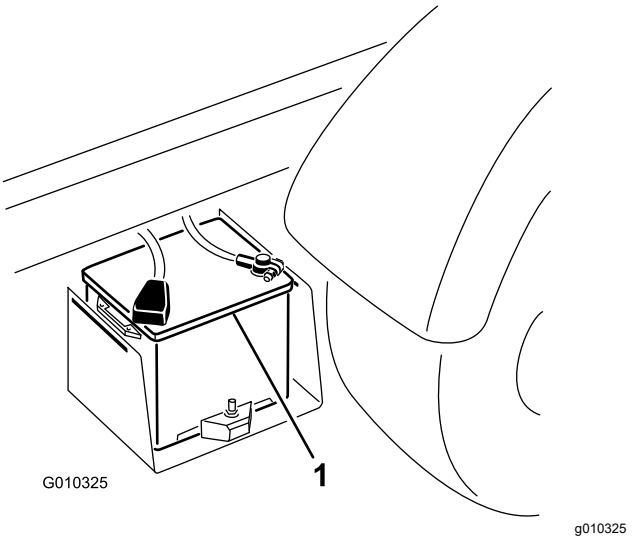

Figur 42

1. Batteri

4. Start motoren i den maskine, der skal starte den anden maskine.

Bemærk: Lad den køre et par minutter, og start derefter din motor.

5. Fjern først minusstartkablet fra din motor og derefter fra batteriet i den anden maskine.
6. Monter batteridækslet på batterikassen.

Serviceeftersyn af batteriet

Eftersynsinterval: For hver 50 timer—Kontroller batterivæskestanden (en gang om måneden ved opbevaring).

For hver 50 timer—Kontroller batterikabelforbindelserne.

⚠ FARE

Batterielektrolyt indeholder svovlsyre, der er dødbringende, hvis det indtages, og forårsager alvorlige forbrændinger.

- **Drik ikke elektrolyt, og undgå at få det på huden, i øjnene og på tøjet. Brug sikkerhedsbriller for at beskytte øjnene og gummihandsker for at beskytte hænderne.**
- **Fyld batteriet op på et sted, hvor der altid er rent vand i nærheden til at skylle huden med.**

- Batteriet skal altid holdes rent, og det skal altid være fuldt opladet.
- Hvis batteriets poler er rustne, skal de rengøres med en opløsning bestående af 4 dele vand og 1 del tvekulsurt natron.
- Smør et fint lag fedt på batteriets poler for at forhindre, at de ruster.
- Hold batteriets elektrolytstand konstant.
- Hold oversiden af batteriet rent ved at vaske det periodisk med en børste dyppet i ammoniak eller en opløsning af tvekulsurt natron. Skyl overfladen med vand efter rengøring. Fjern ikke påfyldningsdækslet under rengøring.
- Sørg for, at batteriledningerne er strammet til på polerne for at sikre god elektrisk kontakt.
- Hold celle-elektrolytniveauet konstant med destilleret eller demineraliseret vand. Fyld ikke cellerne op til over bunden af påfyldningsringen i hver celle.
- Hvis maskinen opbevares på et sted med meget høje temperaturer, løber batteriet hurtigere tør for strøm, end hvis maskinen opbevares på et sted med kølige temperaturer.

Vedligeholdelse af drivsystem

Kontrol af oliestanden i fordifferentialet

Kun modeller med firhjulstræk

Eftersynsinterval: For hver 100 timer/En gang om måneden (alt efter hvad der indtræffer først)—Kontrollér oliestanden i fordifferentialet (kun modeller med firehjulstræk).

1. Parker maskinen på en plan flade.
2. Aktiver parkeringsbremsen.
3. Sluk motoren, og tag nøglen ud.
4. Rengør området omkring påfyldnings-/kontrolskruen på siden af differentialet (Figur 43).

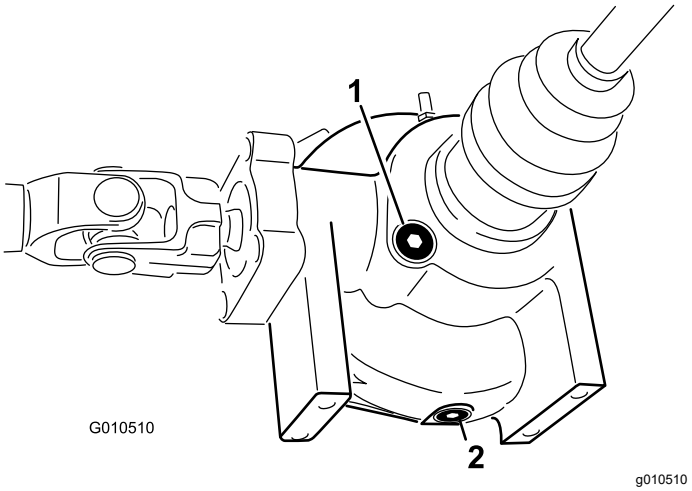

Figur 43

1. Påfyldnings-/kontrolskrue 2. Aftapningsprop

5. Fjern påfyldnings-/kontrolskruen, og kontroller oliestanden.

   Bemærk: Olien skal stå ved hullet.
6. Hvis oliestanden er lav, påfyldes den specifikke olie.
7. Skru påfyldningsproppen i.

Udskiftning af fordifferentialets olie

Kun modeller med firhjulstræk

Eftersynsinterval: For hver 800 timer (Kun modeller med firhjulstræk).

Differentialeoliespecifikation: Mobil 424-hydraulikvæske

1. Parker maskinen på en plan flade.
2. Aktiver parkeringsbremsen.
3. Sluk motoren, og tag nøglen ud.
4. Rengør området rundt om aftapningsproppen på siden af differentialet (Figur 43).
5. Anbring en dræningsbakke under aftapningsproppen.
6. Fjern aftapningsproppen, og lad olien løbe ned i en dræningsbakke.
7. Monter og tilspænd proppen, når olien er holdt op med at løbe.
8. Rengør området omkring påfyldnings-/kontrolskruen i bunden af differentialet.
9. Fjern påfyldnings-/kontrolskruen og påfyld den specifikke olie, indtil olien når op til hullet.
10. Skru påfyldningsproppen i.

Eftersyn af det homokinetiske led

Kun modeller med firhjulstræk

Eftersynsinterval: For hver 200 timer (Kun modeller med firhjulstræk).

Efterse det homokinetiske led for revner, huller eller en løs klemme. Kontakt din autoriserede Toro-forhandler med henblik på reparation, hvis du konstaterer skader.

Justering af gearkabler

Eftersynsinterval: Efter de første 10 timer

For hver 200 timer

1. Sæt gearskiftehåndtaget i NEUTRAL position.
2. Fjern gaffelboltene, der fastgør gearkablerne til gearkassens gararme (Figur 44).

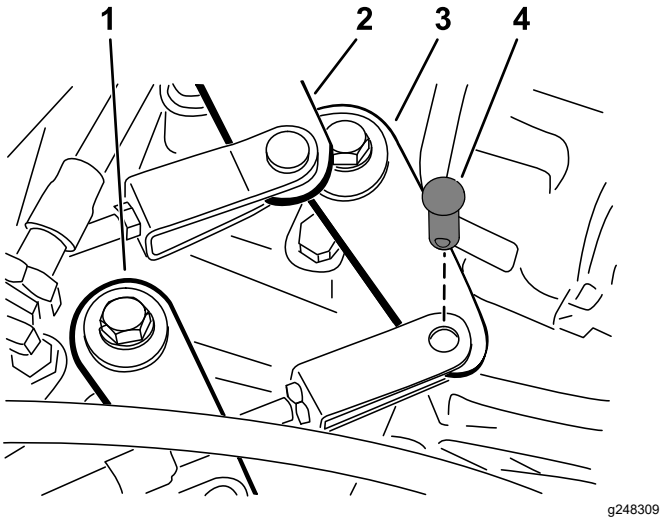

Figur 44

1. Gararm (høj til lav)
2. Gararm (andet til tredje)
3. Gararm (første til bak)
4. Gaffelbolt

3. Løsn gaffelboltenes kontramøtrikker, og juster hver gaffelbolt, så kablets frigang er ens fremad og bagud i forhold til hullet i gararmen (hvor gearstangens frigang optages i samme retning).
4. Monter trækbøjlen, og spænd kontramøtrik-kerne, når du er færdig.

Justering af kabel til højt/lavt hastighedsområde

Eftersynsinterval: For hver 200 timer

1. Fjern gaffelboltene, der fastgør kablet til højt/lavt hastighedsområde til gearkassen (Figur 44).
2. Løsn gaffelboltenes kontramøtrikker, og juster gaffelboltene, så gaffelbolthullet flugter med hullet i gearkassekonsollen.
3. Monter trækbøjlen og spænd kontramøtrikken, når du er færdig.

Justering af differentialelå-sens kabel

Eftersynsinterval: For hver 200 timer

1. Flyt differentialelåsehåndtaget til positionen OFF (fra).
2. Løsn de kontramøtrikker, der fastgør differentialelåsens kabel til beslaget på gearkassen (Figur 45).

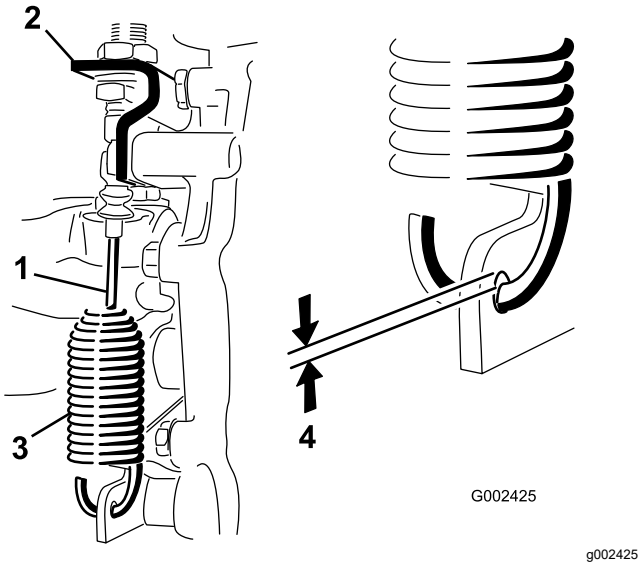

Figur 45

1. Differentialelåsens kabel
2. Gearkassekonsol
3. Fjeder
4. 0,25 til 1,5 mm mellemrum

3. Juster kontramøtrikkerne til et mellemrum på 0,25 til 1,5 mm mellem fjederkrogen og hullets udvendige diameter i gearkassehåndtaget.
4. Spænd kontramøtrikkerne, når du er færdig.

Eftersyn af dækkene

Eftersynsinterval: For hver 100 timer

Lufttrykspecifikation – fordæk: 2,2 bar

Lufttrykspecifikation – bagdæk: 1,24 bar

Uheld, som f.eks. kollision med en kantsten, kan beskadige et dæk eller en fælg samt bringe hjulsporingen ud af balance. Dækkenes stand skal derfor kontrolleres efter sådanne uheld.

Vigtigt: **Kontroller dæktrykket regelmæssigt for at sikre korrekt tryk. Hvis dæktrykket ikke er korrekt, opslides dækkene før tid, og firehjulstrækket kan komme til at binde.**

Figur 46 er et eksempel på dækslid forårsaget af for lavt dæktryk.

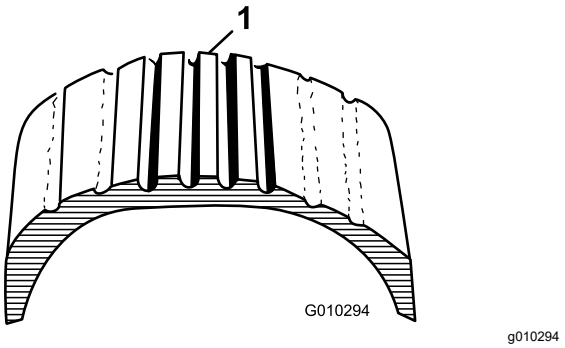

Figur 46

1. Dæk med for lavt tryk

Figur 47 er et eksempel på dækslid forårsaget af for højt dæktryk.

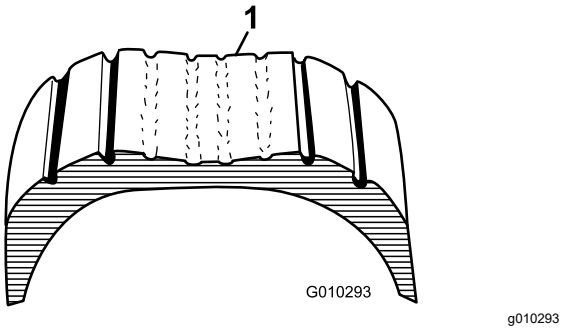

Figur 47

1. Dæk med for højt tryk

Kontrol af justering af forhjul

Eftersynsinterval: For hver 400 timer/Årlig (alt efter hvad der indtræffer først)

1. Sørg for, at dæktrykkene er korrekte, før justeringen af forhjulet kontrolleres, se Kontrol af dæktrykket (side 21).
2. Lad en operatør sidde i førersædet, eller påfør førersædet vægt svarende til en gennemsnitlig operatør af køretøjet.

   Operatøren eller vægten skal blive på sædet under resten af justeringsproceduren for forhjulet.
3. Rul maskinen 2 til 3 meter tilbage på en plan flade og derefter lige frem til den oprindelige startposition.

   Dette gør, at maskinaffjedringen indstilles til normal betjeningspositionen.
4. Sørg for, at dækkene vender lige frem.
5. Mål afstanden mellem begge fordækkene ved akselhøjde ved både forsiden og bagsiden af dækkene (Figur 48).

   Forhjulsspidsningen skal være 0 ± 6 mm.

   Vigtigt: **Kontroller afstanden på de samme steder på dækket. Maskinen skal stå på en plan overflade med hjulene rettet lige frem.**

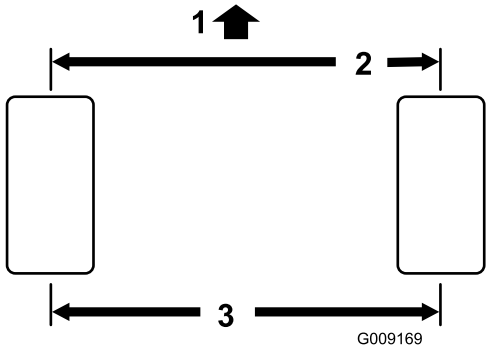

g009169

Figur 48

1. Maskinens forende
2. 0 ± 6 mm for til bag på dæk
3. Afstand fra midte til midte

6. Hvis forhjulsspidsningen er forkert, skal der justeres som følger:

   A. Løsn kontramøtrikken midt på forbindelsesstangen (Figur 49).

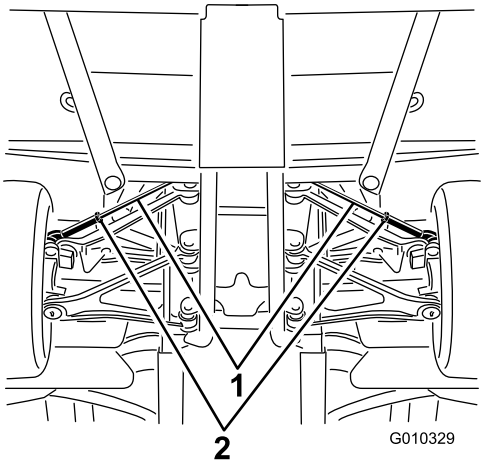

g010329

Figur 49

1. Forbindelsesstænger
2. Kontramøtrikker

   B. Drej begge forbindelsesstænger lige meget for at flytte dækkenes forside indad eller udad.

   C. Tilspænd forbindelsesstangens kontramøtrikker, når spidsningsjusteringen er korrekt.

   Spænd forbindelsesstangens kontramøtrikker med et moment på 62 til 74 Nm.

7. Når spidsningsjusteringen er fuldført, skal det kontrolleres, at der er fuld ratvandring i begge retninger.

   Der må ikke være kontakt mellem maskinkomponenter, når du flytter hjulene fra lås til lås. Juster om nødvendigt.

Tilspænding af hjullåsemøtrikkerne

Eftersynsinterval: Efter de første 2 timer

Efter de første 10 timer

For hver 200 timer

Tilspændingsspecifikation for hjullåsemøtrikkerne: 109-122 Nm

Tilspænd hjulmøtrikkerne på for- og baghjulene i et krydsmønster som vist i Figur 50 til det angivne tilspændingsmoment.

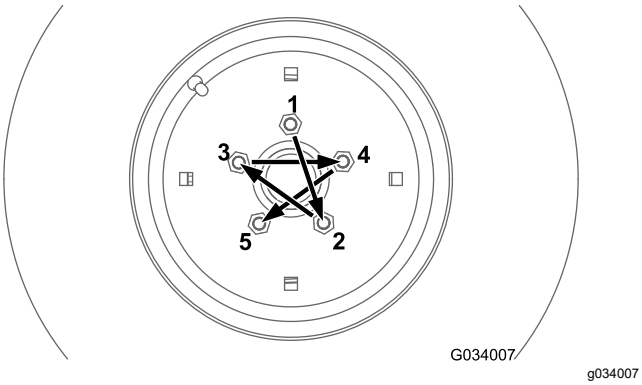

Figur 50

Vedligeholdelse af kølesystem

Kølesystem – Sikkerhed

- Indtagelse af motorkølevæske kan forårsage forgiftning. Opbevares utilgængeligt for børn og kæledyr.
- Udslip af varm kølervæske under tryk eller berøring af den varme køler og de omgivende dele kan forårsage alvorlige forbrændinger.
  - Lad altid motoren køle af i mindst 15 minutter, før kølerdækslet tages af.
  - Brug en klud, når kølerdækslet åbnes, og åbn det langsomt, så damp kan slippe ud.
- Betjen ikke maskinen, medmindre dækslerne er monteret.
- Hold fingre, hænder og tøj væk fra den roterende ventilator og drivremmen.
- Sluk for motoren, og tag nøglen ud, før der foretages vedligeholdelsesarbejde.

Kontroller motorkølevæskestanden.

Eftersynsinterval: Hver anvendelse eller dagligt

Kølesystemets kapacitet: 3,7 l

Kølevæsketype: en 50/50-blanding af vand og permanent ethylenglycolfrostvæske.

⚠ FORSIGTIG

Hvis motoren har kørt, kan varm kølevæske under tryk slippe ud og forårsage forbrændinger.

- **Åbn ikke kølerdækslet.**
- **Lad motoren køle af i mindst 15 minutter, eller indtil reservetanken er kold nok til at røre ved uden at brænde hænderne.**
- **Brug en klud, når reservetankens dæksel åbnes, og åbn det langsomt, så damp kan slippe ud.**
- **Kontroller ikke kølevæskestanden på køleren, da dette beskadiger motoren. Kontroller kun kølevæskestanden på reservetanken.**

1. Parker maskinen på en plan flade.
2. Aktiver parkeringsbremsen.
3. Sluk motoren, og tag nøglen ud.

4. Kontroller kølervæskestanden i reservetanken (Figur 51).

   Bemærk: Kølervæsken skal nå op til bunden af påfyldningsstudsen, når motoren er kold.

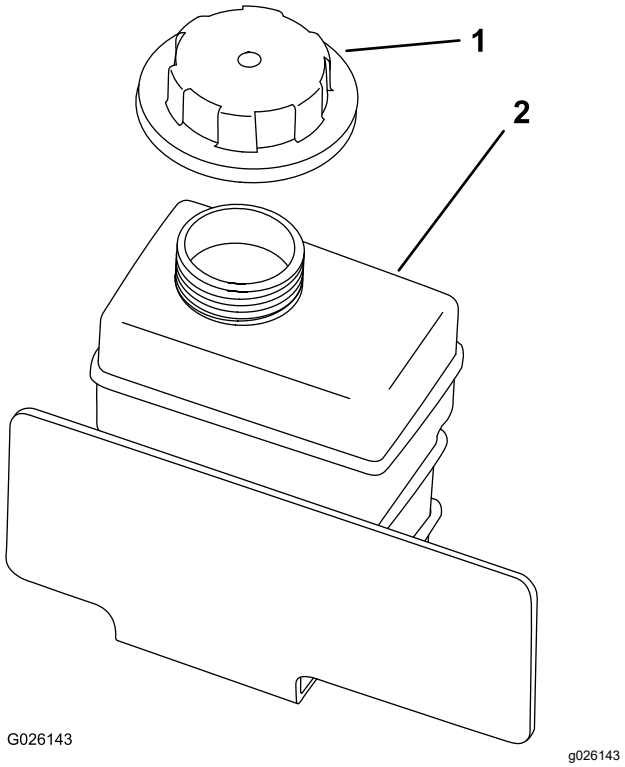

Figur 51

1. Reservetankens dæksel
2. Reservetank

5. Hvis kølervæskestanden er lav, tilsættes der en 50/50-blanding af vand og permanent etylenglykolfrostvæske.

   Bemærk: Overfyld ikke reservetanken med brændstof.

6. Sæt reservetankens dæksel på.

Fjernelse af snavs fra kølesystemet

Eftersynsinterval: Hver anvendelse eller dagligt—Fjernelse af snavs fra motorområde og køler. (Rengør oftere under snavsede forhold).

1. Parker maskinen på en plan flade.
2. Aktiver parkeringsbremsen.
3. Sluk motoren, og tag nøglen ud.
4. Rengør motorområdet grundigt for alt snavs.
5. Løsn og fjern kølergitteret foran på køleren (Figur 52).

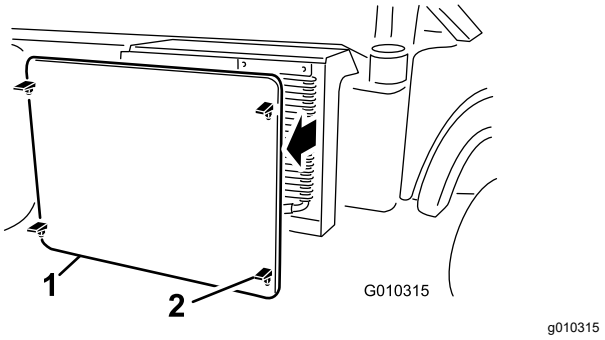

Figur 52

1. Kølergitter
2. Lås

6. Roter låsene, hvis maskinen er udstyret hermed, og drej oliekøleren væk fra køleren (Figur 53).

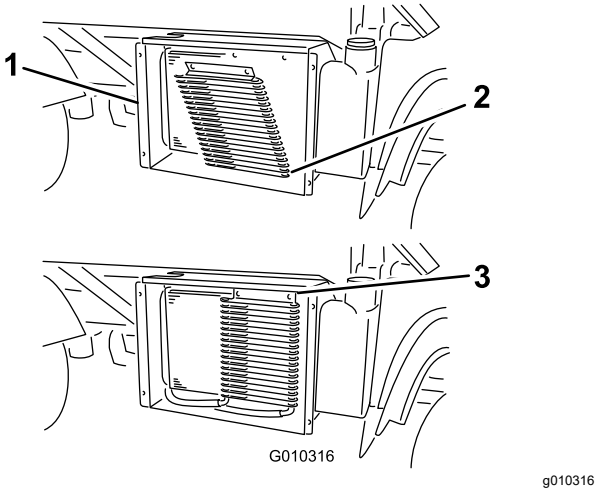

Figur 53

1. Kølerhus
2. Oliekøler
3. Låse

7. Rengør køleren, oliekøleren og gitteret med trykluft.

   Bemærk: Blæs snavs væk fra køleren.

8. Monter køleren og skærmen på køleren.

Udskiftning af motorkølevæsken

Eftersynsinterval: For hver 1000 timer/Hvert 2. år (alt efter hvad der indtræffer først)

Kølesystemets kapacitet: 3,7 l

Kølevæsketype: en 50/50-blanding af vand og permanent ethylenglycolfrostvæske

1. Parker maskinen på en plan flade.
2. Hæv ladet, og placer ladsikkerhedsstøtten på den udstrakte løftecylinder for at fastgøre ladet.

⚠ FORSIGTIG

Hvis motoren har kørt, bliver kølesystemet varmt og kommer under tryk, som kan slippe ud og medføre forbrændinger.

- **Åbn ikke kølerdækslet, når motoren kører.**
- **Lad motoren køle af i mindst 15 minutter eller indtil kølerdækslet er koldt nok til, at du kan røre ved det uden at brænde hænderne.**
- **Brug en klud, når du åbner kølerdækslet. Åbn dækslet langsomt, så damp kan slippe ud.**

3. Fjern kølerdækslet (Figur 54).

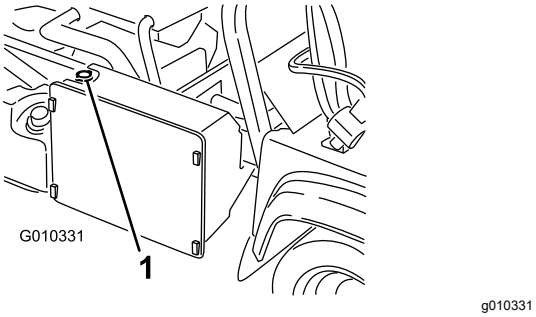

Figur 54

1. Kølerdæksel

4. Fjern reservetankens dæksel (Figur 54).

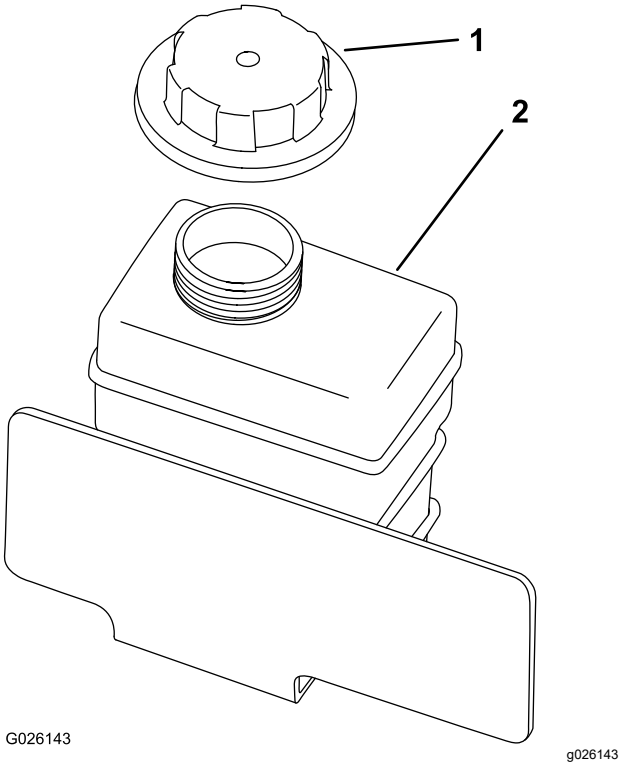

Figur 55

1. Reservetankens dæksel
2. Reservetank

5. Afmonter den nederste kølerslange og lad kølevæsken løbe ned i en dræningsbakke.

   Bemærk: Forbind den nederste kølerslange, når kølervæsken er holdt op med at løbe.

6. Fyld langsomt køleren med en 50/50-opløsning af vand og permanent ethylenglycolfrostvæske.
7. Fyld køleren helt op, og skru dækslet på (Figur 54).
8. Påfyld langsomt kølevæskens reservetank, indtil niveauet når bunden af påfyldningsstudsen (Figur 55).
9. Sæt reservetankens dæksel på (Figur 55).
10. Start motoren, og lad den køre, indtil den er varm.
11. Sluk for motoren, kontroller kølevæskestanden, og påfyld om nødvendigt mere kølevæske.

Vedligeholdelse af bremser

Kontrol af bremsevæske-standen

Eftersynsinterval: Hver anvendelse eller dagligt—Kontroller bremsevæskestanden. Kontroller bremsevæskestanden, før motoren startes første gang.

For hver 1000 timer/Hvert 2. år (alt efter hvad der indtræffer først)—Udskift bremsevæsken.

Bremsevæsketype: DOT 3

1. Parker maskinen på en plan flade.
2. Aktiver parkeringsbremsen.
3. Sluk motoren, og tag nøglen ud.
4. Løft motorhjelmen for at få adgang til hovedbremsecylinderen og beholderen (Figur 56).

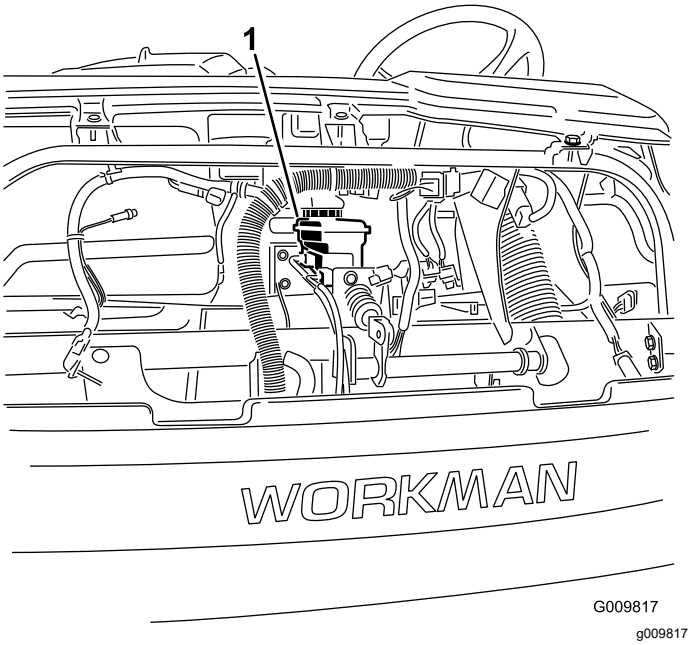

Figur 56

1. Bremsevæskebeholder

5. Sørg for, at væskestanden går op til linjen Full (fuld) på beholderen (Figur 57).

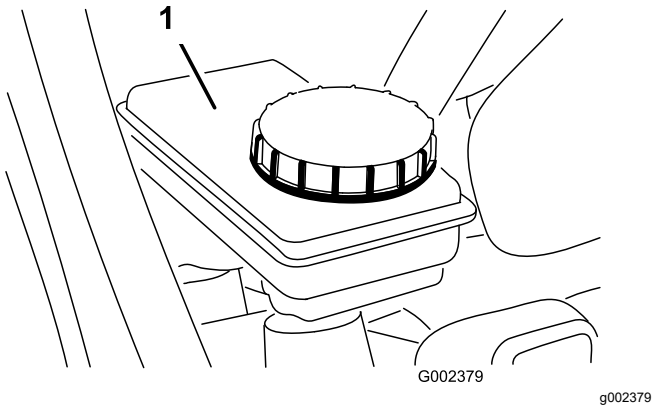

Figur 57

1. Bremsevæskebeholder

6. Hvis væskestanden er lav, skal du rengøre området omkring dækslet, tage dækslet af og fylde beholderen med den specifikke bremsevæske til det korrekte niveau (Figur 57).

   Bemærk: Fyld ikke for meget bremsevæske i beholderen.

Justering af parkerings-bremsen

Eftersynsinterval: Efter de første 10 timer

For hver 200 timer

1. Fjern gummigrebet fra parkeringsbremsehåndtaget (Figur 58).

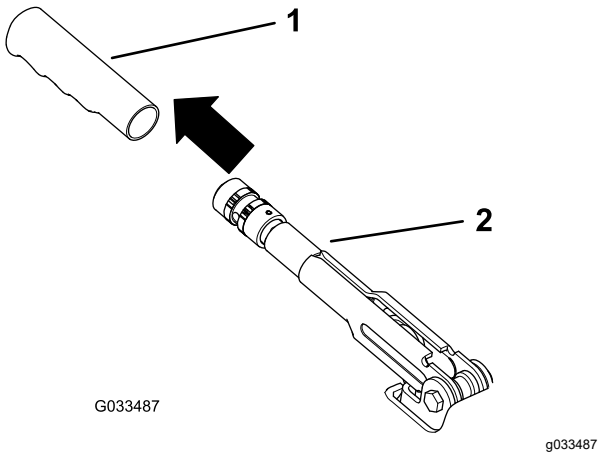

Figur 58

1. Greb
2. Parkeringsbremsehåndtag

2. Løsn sætskruen, der fastgør skruen til parkeringsbremsehåndtaget (Figur 59).

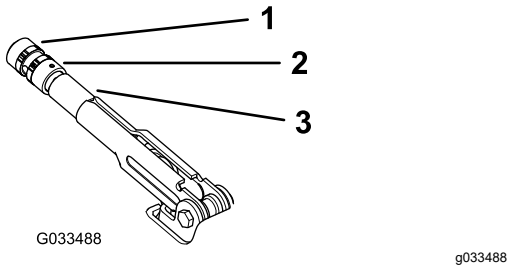

Figur 59

1. Skrue
2. Sætskrue
3. Parkeringsbremsehåndtag

3. Drej grebet (Figur 59), indtil der kræves en kraft på 20 til 22 kg for at aktivere håndtaget.
4. Tilspænd sætskruen, når du er færdig (Figur 59).

   Bemærk: Hvis du ikke længere kan justere parkeringsbremsehåndtaget, så sæt det i den midterste justering, og juster kablet bagest. Gentag derefter trin 3.
5. Monter gummigrebet på parkeringsbremse-håndtaget (Figur 58).

Justering af bremsepedalen

Eftersynsinterval: For hver 200 timer

Bemærk: Fjern motorhjelmen for at lette justeringsproceduren.

1. Fjern låseclipsen og gaffelbolten, som fastgør hovedcylindergaflen til bremsepedalens drejetap (Figur 60).

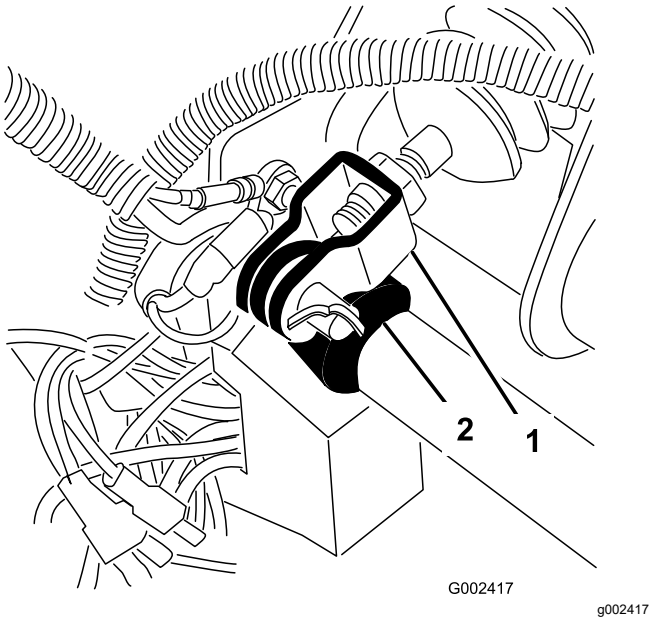

Figur 60

1. Hovedcylindergaffel
2. Bremsepedalens drejetap

2. Løft op i bremsepedalen (Figur 61), indtil den berører stellet.
3. Løsn kontramøtrikkerne, der fastgør gaflen til hovedcylinderakslen (Figur 61).
4. Juster gaflen, indtil dens huller sidder ud for hullet i bremsepedalens drejetap.
5. Fastgør derefter gaflen med gaffelbolten og låseclipsen.
6. Spænd kontramøtrikkerne, der fastgør gaflen til hovedcylinderakslen.

   Bemærk: Hovedbremsecylinderen skal tage trykket af, når den er korrekt justeret.

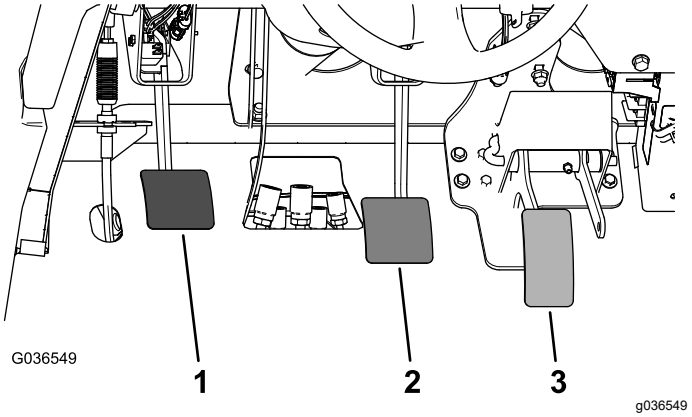

Figur 61

1. Koblingspedal
2. Bremsepedal
3. Gaspedal

Vedligeholdelse af remme

Justering af generatorremmen

Eftersynsinterval: Efter de første 10 timer—Kontroller generatorremmens tilstand og spænding.

For hver 200 timer—Kontroller generatorremmens tilstand og spænding.

1. Hæv ladet, og placer sikkerhedsstøtten på den udstrakte løftecylinder for at fastgøre ladet.
2. Kontroller spændingen ved at trykke ned på remmen midt mellem remskiverne på krumtapakslen og generatoren med en belastning på 10 kg (Figur 62).

   Bemærk: En ny rem skal give sig 8 til 12 mm.

   Bemærk: En brugt rem skal give sig 10 til 14 mm. Hvis afbøjningen er forkert, så gå videre til næste trin. Fortsæt driften, hvis den er korrekt.
3. Remspændingen justeres på følgende måde:

   A. Løsn generatorens to monteringsbolte (Figur 62).

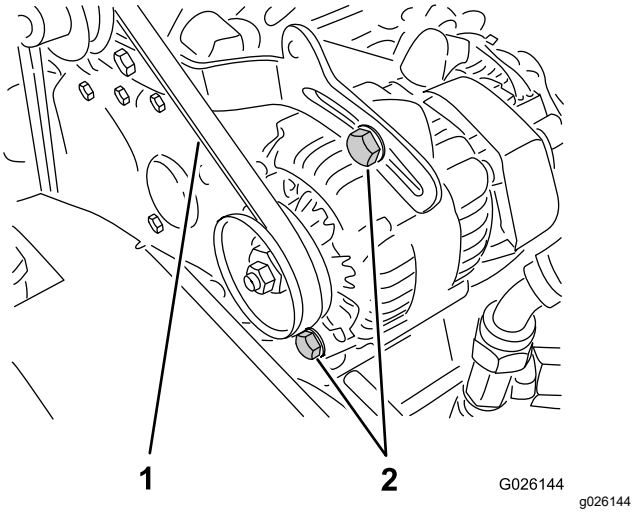

Figur 62

1. Generatorrem
2. Generatorens monteringsbolte

   B. Drej generatoren med en løftestang, indtil den korrekte remstramning opnås, og spænd derefter monteringsboltene (Figur 62).

Vedligeholdelse af betjeningsanordningssystem

Justering af koblingspedal

Eftersynsinterval: For hver 200 timer

Bemærk: Bremsepedalens kabel kan justeres ved klokkehuset eller ved koblingspedalens drejetap. Du kan fjerne den forreste motorhjelm, så pedalens drejetap bliver nemmere at komme til.

1. Løsn de kontramøtrikker, der fastgør koblingskablet til konsollen på klokkehuset (Figur 63).

   Bemærk: Kugleleddet kan fjernes og drejes, hvis yderligere justering er nødvendig.

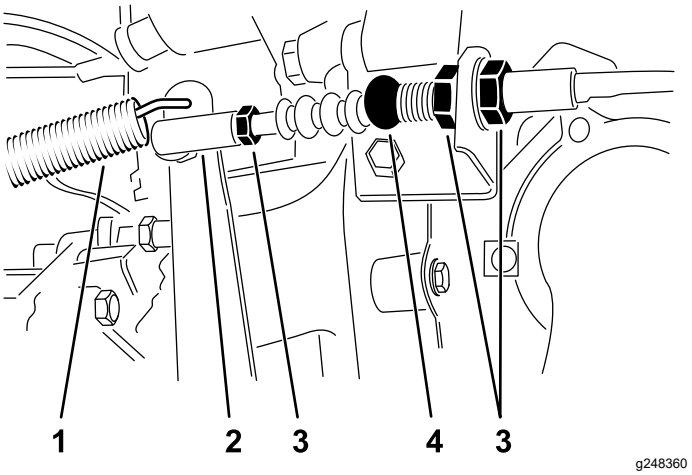

Figur 63

1. Returfjeder
2. Kugleled
3. Kontramøtrikker
4. Koblingskabel

2. Kobl returfjederen fra koblingspedalen.
3. Juster kontramøtrikkerne eller kugleleddet, indtil bagsiden af koblingspedalens bagkant befinder sig 9,2 til 9,8 cm fra toppen af gulvpladens diamantmønster, når du trykker på pedalen med en kraft på 1,8 kg (Figur 64).

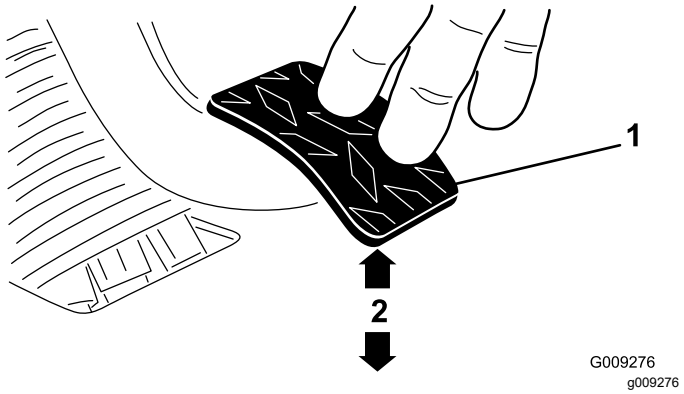

Figur 64

1. Koblingspedal
2. 9,2 til 9,8 cm

Bemærk: Kraft påføres, så koblingens udrykkerleje berører trykpladefingrene let.

4. Spænd kontramøtrikkerne, når korrekt justering er opnået.
5. Kontroller målet på 9,2 til 9,8 cm, når kontramøtrikkerne er blevet spændt, for at sikre, at justeringen er foretaget korrekt.

   Bemærk: Juster igen om nødvendigt.
6. Forbind returfjederen til koblingspedalen.

   Vigtigt: **Sørg for, at stangen er placeret lige ind på kuglen og ikke er drejet, samt at den stadig sidder parallelt med koblingspedalen, efter at kontramøtrikken er spændt (Figur 65).**

   Bemærk: Koblingens frigang bør aldrig være mindre end 19 mm.

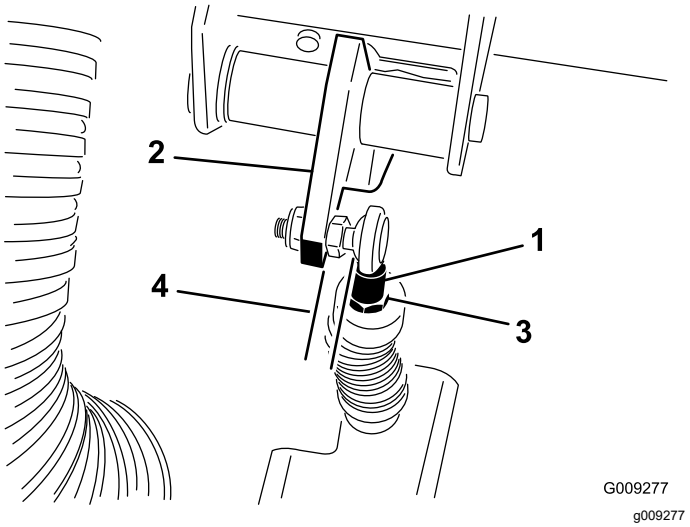

Figur 65

1. Koblingskabelstangens ende
2. Koblingspedal
3. Kontramøtrik på stangenden
4. Parallel

Justering af gaspedalen

1. Parker maskinen på en plan overflade, aktiver parkeringsbremsen, sluk for motoren, og tag nøglen ud.
2. Juster kugleleddet på gaspedalkablet (Figur 66), så der er en afstand på 2,54-6,35 mm mellem gaspedalen og toppen af gulvpladens diamantmønster (Figur 67), når du påfører en kraft på 11,3 kg midt på pedalen.

   Bemærk: Motoren må ikke køre, og returfjederen skal være forbundet.
3. Tilspænd låsemøtrikken (Figur 66).

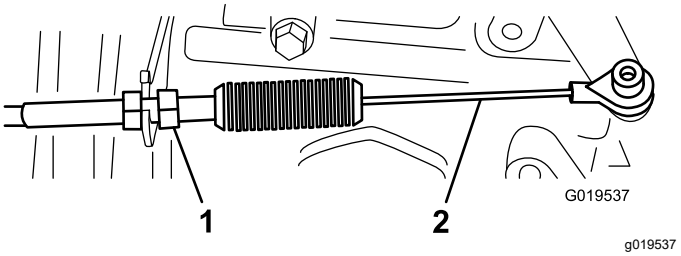

Figur 66

1. Låsemøtrik
2. Gaspedalkabel

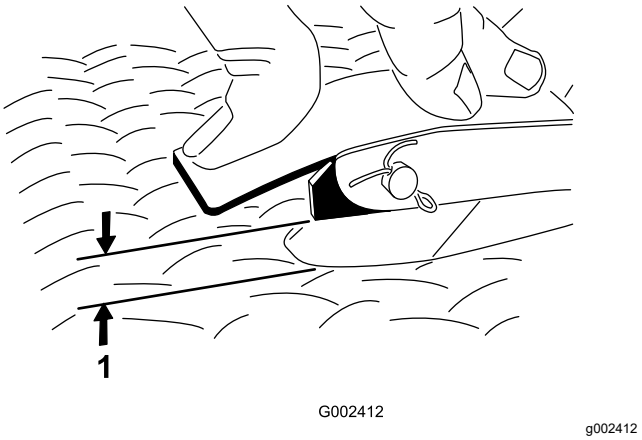

Figur 67

1. 2,54 – 6,35 mm afstand

Vigtigt: **Den maksimale høje tomgangshastighed er 3.650 o/min. Juster ikke det høje tomgangsstop.**

Vedligeholdelse af hydrauliksystem

Hydrauliksystem – Sikkerhed

- Søg straks lægehjælp, hvis der sprøjtes væske ind under huden. Væske, der er sprøjtet ind under huden, skal fjernes kirurgisk af en læge inden for få timer.
- Inden frakobling af eller udførelse af arbejde på hydrauliksystemet skal du tage alt tryk af systemet ved at slukke for motoren, ændre dumpventilens position fra hævet til sænket og/eller sænke ladet og redskaberne. Sæt fjernhydraulikhåndtaget i flydeposition. Arbejd ikke under et hævet lad, medmindre den korrekte sikkerhedsstøtte er på plads.
- Sørg for, at alle slanger og rør til hydraulikvæske er i god stand, og at alle hydrauliske forbindelser og fittings slutter tæt, før der sættes tryk på hydrauliksystemet.
- Hold hænder og krop væk fra splithulslækager eller dyser, der sprøjter højtrykshydraulikvæske ud.
- Brug pap eller papir til at finde eventuelle hydrauliklækager.

Serviceeftersyn af gearkasse-/hydrauliksystemet

Gearkasse-/hydraulikvæskespecifikationer

Gearkassevæsketype: Dexron III ATF

Kontrol af gearkasse-/hydraulikoliestanden

Eftersynsinterval: Hver anvendelse eller dagligt—Kontroller gearkasse-/hydraulikoliestanden. (Kontrollér brændstofstanden, før motoren startes første gang, og derefter hver 8. time eller dagligt).

1. Parker maskinen på en plan flade.
2. Aktiver parkeringsbremsen.
3. Sluk motoren, og tag nøglen ud.
4. Rengør området omkring målepinden (Figur 68).

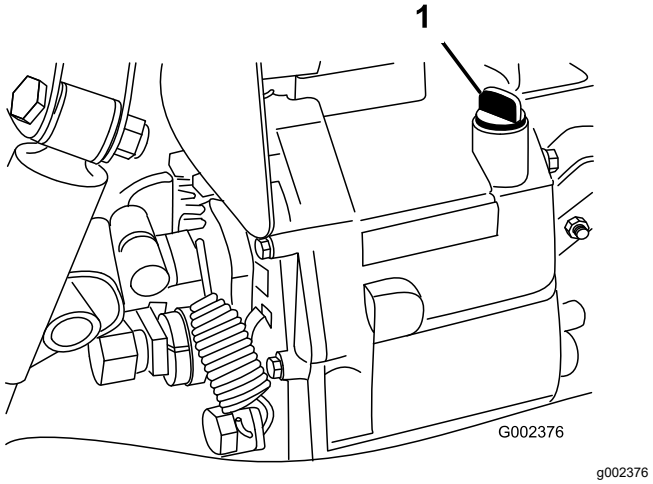

Figur 68

1. Målepind

5. Skru målepinden løs fra toppen af gearkassen, og tør den med en ren klud.
6. Skru målepinden ind i gearkassen, og sørg for, at den sidder helt i bund.
7. Skru målepinden af, og kontroller væskestanden.

   Bemærk: Væsken skal nå op til toppen af den flade del af målepinden.
8. Hvis standen er lav, efterfyldes tilstrækkeligt med den specifikke væske for at nå den korrekte stand. Se Gearkasse-/hydraulikvæskespecifikationer (side 56).

Skift af hydraulikvæsken og rengøring af filteret.

Eftersynsinterval: For hver 800 timer—Skift hydraulikvæsken og rengør filteret.

Hydraulikvæskekapacitet: 7 liter

1. Parker maskinen på en plan flade.
2. Aktiver parkeringsbremsen.
3. Sluk motoren, og tag nøglen ud.
4. Fjern aftapningsproppen fra siden af beholderen, og lad hydraulikvæsken løbe ud i en drænbakke (Figur 69).

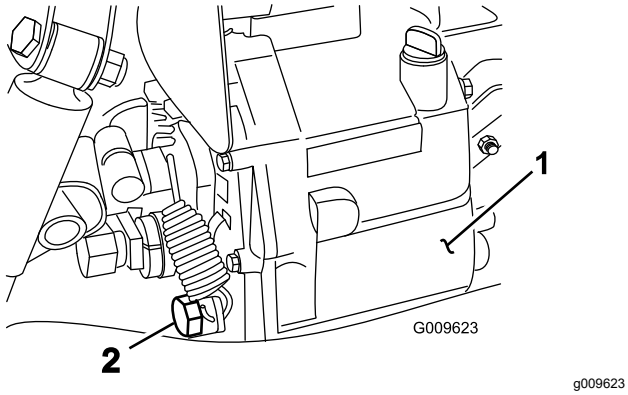

Figur 69

1. Beholder til hydraulikvæske
2. Aftapningsprop

5. Læg mærke til hydraulikslangens retning og 90-grader-beslaget, som er tilsluttet filteret på siden af beholderen (Figur 70).
6. Fjern hydraulikslangen og 90°-beslaget.
7. Fjern oliesien, og rengør den ved at skylle den fra den rene side mod den snavsede med et rent affedtningsmiddel.

   Bemærk: Lad væskesien lufttørre, inden den sættes på plads.

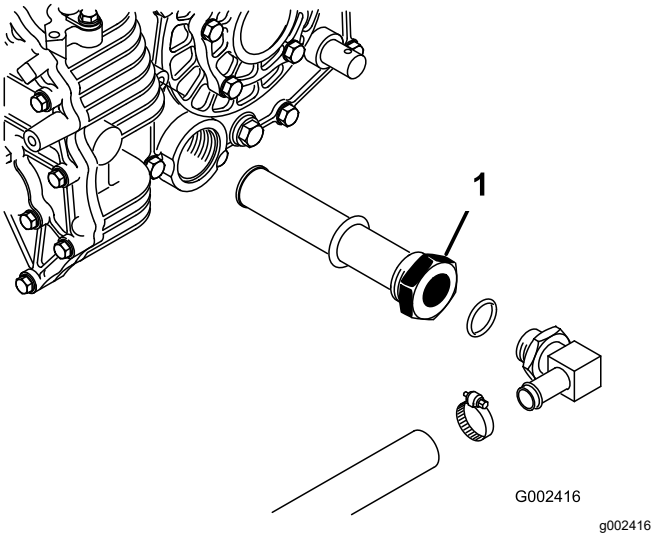

Figur 70

1. Hydraulikvæskesi

8. Monter sien.
9. Monter hydraulikslangen og 90-grader-fittingen til sien i samme retning.
10. Monter aftapningsproppen igen, og spænd den til.
11. Fyld beholderen med cirka 7 l af den specifikke hydraulikvæske. Se Kontrol af gearkasse-/hydraulikoliestanden (side 56).
12. Start motoren, og lad maskinen køre for at fylde hydrauliksystemet op.
13. Kontroller hydraulikvæskestanden igen, og påfyld om nødvendigt mere.

Vigtigt: **Brug kun den angivne hydraulikvæske. Andre væsker kan beskadige systemet.**

Udskiftning af hydraulikfilteret

Eftersynsinterval: Efter de første 10 timer—Udskiftning af hydraulikfilteret.

For hver 800 timer—Udskiftning af hydraulikfilteret.

Vigtigt: **Brug af andre filtertyper kan gøre garantien på visse komponenter ugyldig.**

1. Parker maskinen på en plan flade.
2. Aktiver parkeringsbremsen.
3. Sluk motoren, og tag nøglen ud.
4. Rengør det område, hvor filteret monteres.
5. Anbring en drænbakke under filteret, og afmonter filteret (Figur 71).

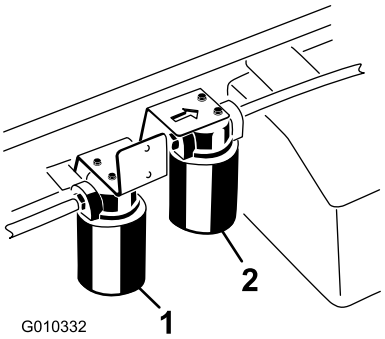

Figur 71

1. Hydraulikfilter
2. Højstrømningshydraulikfilter

6. Smør pakningen på det nye filter.
7. Sørg for, at området omkring det sted, hvor filteret skal monteres, er rent.
8. Skru filteret på, indtil pakningen berører monteringspladen, og spænd filteret ½ omgang.
9. Start motoren, og lad den køre i ca. to minutter for at lukke luft ud af systemet.
10. Sluk for motoren, og kontroller hydraulikvæske-standen, samt om der er lækager.

Serviceeftersyn af højstrømningshydrauliksystemet

Kun TC-modeller

Hydraulikvæskespecifikationer

Beholderen fyldes på fabrikken med hydraulikvæske af høj kvalitet. Kontroller hydraulikvæskestanden, før du starter motoren første gang, og derefter dagligt. Se Kontrol af højstrømningshydraulikvæskestanden (side 58).

Anbefalet udskiftningsvæske: Toro PX Extended Life Hydraulic Fluid – fås i spande med 19 l eller tromler med 208 l.

Bemærk: En maskine, der er fyldt med den anbefalede udskiftningsvæske, kræver færre væske- og filterskift.

Alternative væsker: Hvis Toro PX Extended Life Hydraulic Fluid ikke kan fås, kan du anvende andre konventionelle, mineraloliebaserede hydraulikvæsker, hvis specifikationer overholder alle følgende angivne materialeegenskaber samt industristandarderne. Brug ikke syntetisk væske. Spørg din smøremiddelforhandler til råds for at finde frem til et tilfredsstillende produkt.

Bemærk: Toro påtager sig intet ansvar for skader forårsaget af forkerte erstatningsprodukter. Brug derfor kun produkter fra producenter med et godt omdømme, som står bag deres anbefaling.

Slidhæmmende hydraulikvæske med højt viskositetsindeks/lavt flydepunkt, ISO VG 46

Materialeegenskaber:	
Viskositet, ASTM D445	cSt ved 40 °C: 44 til 48
Viskositetsindeks ASTM D2270	140 eller højere
Flydepunkt, ASTM D97	-37 °C til -45 °C
Branchespecifikationer:	Eaton Vickers 694 (I-286-S, M-2950-S/35VQ25 eller M-2952-S)

Bemærk: Mange hydraulikvæsker er næsten farveløse, og det kan derfor være svært at få øje på lækager. Der fås et rødt tilsætningsstof til hydraulikvæsken i flasker med 20 ml. En flaske er nok til 15 til 22 l hydraulikvæske. Bestil delnr. 44-2500 fra din autoriserede Toro-forhandler.

Kontrol af højstrømningshydraulikvæskestanden

Kun TC-modeller

Eftersynsinterval: Hver anvendelse eller dagligt—Kontroller højstrømningshydraulikvæskestanden (kun TC-modeller). (Kontroller hydraulikvæskestanden, før motoren startes første gang og derefter dagligt)

1. Parker maskinen på en plan flade.
2. Aktiver parkeringsbremsen.
3. Sluk motoren, og tag nøglen ud.
4. Rengør området omkring påfyldningshalsen og hydrauliktankens dæksel (Figur 72).
5. Fjern dækslet fra påfyldningsstudsen.

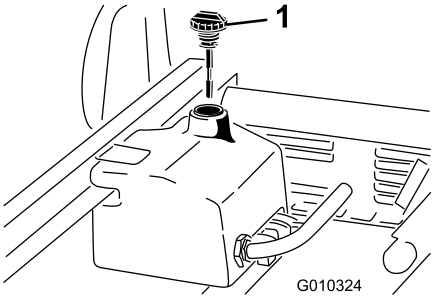

g010324

Figur 72

1. Hætte

6. Fjern målepinden (Figur 72) fra påfyldningsstudsen, og tør den af med en ren klud.
7. Indfør målepinden i påfyldningsstudsen, tag den op igen, og kontroller væskestanden.

   Bemærk: Væskestanden skal være mellem de to mærker på målepinden.
8. Hvis væskestanden er lav, skal du efterfylde med en passende mængde væske for at hæve den til det øverste mærke. Se Udskiftning af højstrømningshydraulikvæske og -filter (side 59).
9. Sæt målepinden i igen, og sæt dækslet på påfyldningsstudsen.
10. Start motoren, og tænd for udstyret.

    Bemærk: Lad dem køre i ca. to minutter, indtil systemet er tømt for luft.

    Vigtigt: **Maskinen skal være i drift, før højstrømningshydraulikken startes.**
11. Sluk for motoren og udstyret, og kontroller, om der er lækager.

Udskiftning af højstrømningshydraulikvæske og -filter

Kun TC-modeller

Eftersynsinterval: For hver 1000 timer—Hvis du **bruger** den anbefalede hydraulikvæske, skal du udskifte højstrømningshydraulikfilteret.

For hver 2000 timer—Hvis du **bruger** den anbefalede hydraulikvæske, skal du udskifte højstrømningshydraulikvæsken.

For hver 800 timer—Hvis du **ikke bruger** den anbefalede hydraulikvæske eller på et tidspunkt har fyldt beholderen med en alternativ væske, skal du udskifte højstrømningshydraulikvæsken og -filteret.

Hydraulikvæskekapacitet: ca. 15 l

1. Parker maskinen på en plan flade.
2. Aktiver parkeringsbremsen.
3. Sluk motoren, og tag nøglen ud.
4. Rengør det område, hvor højstrømningsfilteret monteres (Figur 71).
5. Anbring en drænbakke under filteret, og afmonter filteret.

   Bemærk: Hvis væsken ikke skal drænes, skal du frakoble hydraulikrøret, der fører hen til filteret.
6. Smør det nye filters forseglingspakning, og drej filteret med hånden op på filterhovedet, indtil pakningen berører filterhovedet. Stram dernæst endnu ¾ omgang. Filteret skulle nu være forseglet.
7. Fyld hydraulikbeholderen med ca. 15 l hydraulikvæske.
8. Start maskinen, og kør den i tomgang i ca. to minutter for at cirkulere væsken og fjerne luft, som er fanget i systemet.
9. Stop maskinen, og kontroller væskestanden.
10. Kontrollér væskeniveauet.
11. Bortskaf væsken på forsvarlig vis.

Løft af ladet i nødstilfælde

Ladet kan i nødstilfælde hæves uden at starte motoren ved at tørne starteren eller chokstarte det hydrauliske system.

Løft af ladet ved hjælp af starteren

Tørn starteren, samtidig med at løftegrebet fastholdes i hævepositionen. Kør starteren i 10 sekunder, og vent derefter i 60 sekunder, inden starteren aktiveres igen. Hvis motoren ikke vil tørne, skal lasten og ladet (redskabet) fjernes, for at motoren eller gearkassen kan efterses.

Løft af ladet med chokstart af det hydrauliske system

⚠ FORSIGTIG

Et hævet lad, som er fyldt op med materiale, uden den korrekte sikkerhedsstøtte, kan uventet sænke sig. Arbejde under et ikke-understøttet, hævet lad kan medføre personskade for dig eller andre.

- **Parker maskinen på en plan flade, aktiver parkeringsbremsen, sluk for motoren, og tag nøglen ud, inden du udfører service eller vedligeholdelse af maskinen.**
- **Fjern alt lastmateriale fra ladet eller tilsvarende redskab, og isæt sikkerhedsstøtten på en fuldt udstrakt cylinderstang, før du påbegynder arbejde under et hævet lad.**

Du har brug for to hydraulikslanger, hver med en han- og hunlynkobling, der passer til køretøjets koblinger, for at kunne udføre denne funktion.

1. Bak en anden maskine op til bagenden af den maskine, der ikke fungerer.

   Vigtigt: **Maskinens hydrauliske system anvender Dexron III ATF. For at undgå forurening af systemet skal du sørge for, at maskinen, der bruges til at chokstarte det hydrauliske system, anvender den samme væske.**
2. På begge maskiner: Kobl de to lynkoblingsslanger fra slangerne, der er fastgjort på koblingsholderen (Figur 73).

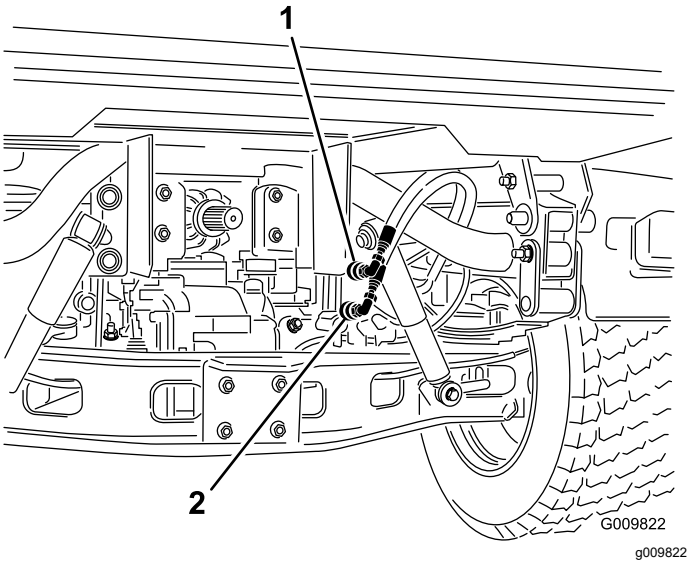

Figur 73

1. Lynkoblingsslange A
2. Lynkoblingsslange B

3. På den maskine, der ikke fungerer: Forbind de to startslanger med slangerne, der blev frakoblet (Figur 74).
4. Tildæk alle ubrugte fittings.

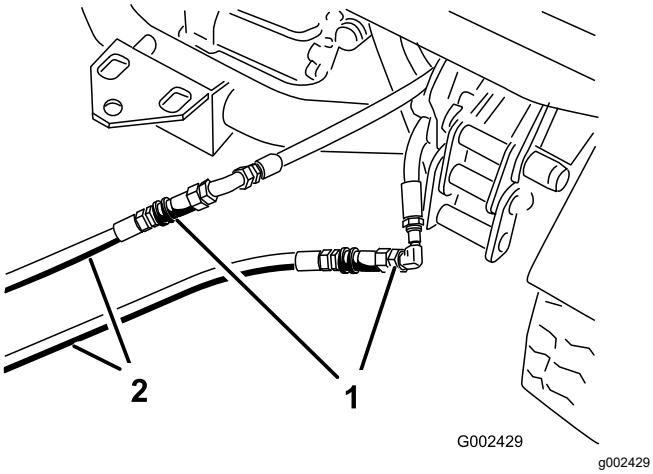

Figur 74

1. Frakoblede slanger
2. Startslanger

5. På den anden maskine: Forbind de to slanger med koblingen, der stadig sidder i koblingsholderen (forbind topslangen med topkoblingen og bundslangen med bundkoblingen) (Figur 75).
6. Tildæk alle ubrugte fittings.

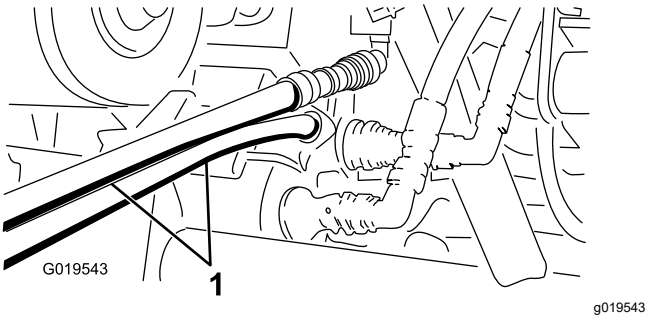

Figur 75

1. Startslanger

7. Hold alle omkringstående væk fra maskinerne.
8. Start den anden maskine, og sæt løftegrebet i hævepositionen, hvilket hæver det lad, der ikke fungerer.
9. Flyt det hydrauliske løftegreb til positionen NEUTRAL, og indkobl løftegrebslåsen.
10. Monter ladstøtten på den udstrakte løftecylinder. Se Brug af ladstøtten (side 34).

    Bemærk: Mens begge maskiner er slukket, skal løftegrebet bevæges frem og tilbage for at fjerne systemtrykket og lette frakoblingen af lynkoblingerne.
11. Fjern startslangerne, og forbind hydraulikslangerne på begge maskiner, når du er færdig.

    Vigtigt: **Kontroller hydraulikvæskestanden i begge maskiner, før driften genoptages.**

Rengøring

Vask af maskinen

Brug kun vand eller vand med en mild sæbeopløsning til at vaske maskinen efter behov. Du kan bruge en klud, når du vasker maskinen.

Vigtigt: **Brug ikke brakvand eller genanvendt vand til at rengøre maskinen.**

Vigtigt: **Brug ikke vaskeudstyr med højt tryk til at vaske maskinen. Vaskeudstyr med højt tryk kan beskadige det elektriske system, løsne vigtige mærkater eller fjerne nødvendigt smørefedt fra friktionssteder. Undgå overdrevent brug af vand i nærheden af kontrolpanelet, motoren og batteriet.**

Vigtigt: **Undlad at vaske maskinen, mens motoren kører. Hvis maskinen vaskes, mens motoren kører, kan det medføre intern motorskade.**

Opbevaring

Sikkerhed i forbindelse med opbevaring

- Sluk maskinen, tag nøglen ud, og vent, til al bevægelse er standset, før du forlader førersædet. Lad maskinen køle af inden justering, eftersyn og rengøring af maskinen, eller inden den stilles til opbevaring.
- Opbevar ikke maskinen eller brændstofbeholdere, hvor der er åben ild, gnister eller vågeblus som f.eks. på en vandvarmer eller andre apparater.

Opbevaring af maskinen

Eftersynsinterval: For hver 200 timer—Efterse drifts- og parkeringsbremser.

For hver 400 timer—Efterse bremserne for slidte bremsesko.

Efter de første 50 timer

For hver 600 timer/Årlig (alt efter hvad der indtræffer først)

1. Parker maskinen på en plan overflade, aktiver parkeringsbremsen, sluk for motoren, og tag nøglen ud.
2. Fjern snavs og skidt fra hele maskinen, herunder ydersiden af ribberne på motorens topstykke og blæserhuset.
3. Kontroller, om bremserne virker. Se Kontrol af bremsevæskestanden (side 52).
4. Udfør serviceeftersyn af luftfilteret. Se Eftersyn af luftfilteret (side 40).
5. Forsegl luftfilterindtaget og udstødningsåbningen med vejrbestandig tape.
6. Smøring af maskinen. Se afsnit Smøring af lejerne og bøsningerne (side 38).
7. Skift motorolie og filter. Se Udskiftning af motorolie og filter (side 41).
8. Skyl brændstoftanken med frisk, rent dieselbrændstof.
9. Spænd alle brændstofsystemfittings igen.
10. Kontroller dæktrykket. Se Kontrol af dæktrykket (side 21).
11. Kontroller frostvæskebeskyttelsen, og påfyld en 50/50-opløsning af vand og frostvæske efter behov til den forventede minimumstemperatur i dit område.
12. Fjern batteriet fra chassiset, kontrollér elektrolytstanden og lad batteriet helt op. Se Serviceeftersyn af batteriet (side 45).

Bemærk: Batterikabler må ikke være sluttet til batteripolerne under opbevaring.

Vigtigt: **Batteriet skal være fuldt opladet for at undgå, at det fryser og beskadiges ved temperaturer på under 0 °C. Et fuldt opladet batteri bevarer opladningen i cirka 50 dage ved temperaturer under 4 °C. Hvis temperaturerne er over 4 °C, skal vandstanden i batteriet kontrolleres, og batteriet skal oplades for hver 30 dage.**

13. Kontroller og tilspænd alle bolte, møtrikker og skruer. Reparer eller udskift alle beskadigede dele.
14. Mal alle ridsede eller blotlagte metaloverflader.

    Maling kan købes hos en autoriseret serviceforhandler.
15. Opbevar maskinen i en ren, tør garage eller på et passende sted.
16. Tildæk maskinen for at beskytte den og holde den ren.

Fejlfinding

Problem	Mulig årsag	Afhjælpning
Lynkoblingerne er vanskelige at tilslutte og frakoble.	1. Hydrauliktrykket er ikke taget af (lynkoblingen er under tryk).	1. Sluk motoren, flyt det hydrauliske løftegreb frem og tilbage flere gange, og tilkobl lynkoblingerne til fittingerne i hjælpehydraulikpanelet.
Servostyringen er svær at bevæge.	1. Hydraulikvæskestanden er lav. 2. Hydraulikvæsken er varm. 3. Hydraulikpumpen fungerer ikke.	1. Efterse hydraulikbeholderen. 2. Kontroller hydraulikvæskestanden, og efterfyld, hvis standen er lav. Kontakt en autoriseret forhandler. 3. Kontakt en autoriseret forhandler.
Hydraulikfittingen lækker.	1. Fittingen er løs. 2. Hydraulikfittingen mangler en o-ring.	1. Spænd fittingen. 2. Monter den manglende O-ring.
Et redskab fungerer ikke.	1. Lynkoblingerne er ikke helt tilkoblede. 2. Der er byttet om på lynkoblingerne.	1. Frakobl lynkoblingerne, fjern snavs fra koblingerne, og tilkobl koblingerne. Udskift beskadigede koblinger. 2. Frakobl lynkoblingerne, placer koblingerne ud for de korrekte porte på hjælpehydraulikpanelet, og tilkobl koblingerne.
Motoren starter ikke.	1. Det hydrauliske løftegreb er låst fast i positionen ON (til).	1. Indstil det hydrauliske løftegreb til positionen UNLOCK (lås op), flyt det hydrauliske løftegreb til positionen NEUTRAL, og start motoren.

Bemærkninger:

Bemærkninger:

Advarselsinformation i henhold til erklæringen California Proposition nr. 65

Hvad betyder denne advarsel?

Du kan komme ud for at se et produkt til salg, der er forsynet med et advarselsmærkat som det følgende:

ADVARSEL: Kræft og forplantningsskade – www.p65Warnings.ca.gov.

Hvad er erklæring 65?

Erklæring 65 gælder for alle selskaber, der driver virksomhed i Californien, sælger produkter i Californien eller fremstiller produkter, der kan sælges eller indføres i Californien. Den kræver, at Californiens guvernør fører og offentliggør en liste over kemikalier, der kan forårsage kræft, fosterskader og/eller anden skade på reproduktionsevnen. Listen, der opdateres hvert år, omfatter hundredvis af kemikalier, der findes i mange hverdagsartikler. Formålet med erklæring 65 er at informere offentligheden om udsættelse for disse kemikalier.

Erklæring 65 nedlægger ikke forbud mod salg af produkter, der indeholder disse kemikalier, men kræver i stedet advarsler på samtlige produkter, al produktemballage og produktets faglitteratur. Ydermere betyder en advarsel i henhold til erklæring 65 ikke, at et produkt er i strid med produktsikkerhedsstandarder eller -krav. Faktisk har den californiske regering præciseret, at en advarsel i henhold til erklæring 65 "ikke er det samme som en lovgivningsbeslutning om, hvorvidt et produkt er 'sikkert' eller 'usikkert'." Mange af disse kemikalier er blevet anvendt i hverdagsprodukter i mange år uden dokumenteret skadevirkning. Få yderligere oplysninger på https://oag.ca.gov/prop65/faqs-view-all.

En advarsel i henhold til erklæring 65 betyder, at en virksomhed enten (1) har evalueret eksponeringen og konkluderet, at den overskrider niveauet for "ingen betydelig risiko" eller (2) har valgt at forsyne produktet med en advarsel på grund af tilstedeværelsen af et kemikalie, der er anført på førnævnte liste, uden at der er blevet gjort forsøg på at evaluere eksponeringen.

Finder denne lovgivning anvendelse overalt?

Advarsler i henhold til erklæring 65 er kun påkrævede i henhold til californisk lovgivning. Disse advarsler ses i Californien inden for en bred vifte af miljøer, herunder, men ikke begrænset til, restauranter, købmandsforretninger, hoteller, skoler og hospitaler, og på en bred vifte af produkter. Derudover tilvejebringer nogle online- og postordreforhandlere advarsler i henhold til erklæring 65 på deres websites eller i kataloger.

Hvordan måler Californiens forbundsstatslige advarsler sig med de grænser, der er underlagt regeringen i Washington?

Standarder i henhold til erklæring 65 er ofte strengere end nationale og internationale standarder. Der er en række forskellige stoffer, som kræver en advarsel i henhold til erklæring 65 ved niveauer, der ligger langt under de nationale kontrolgrænser. For eksempel ligger advarlselsstandarden for bly i henhold til erklæring 65 på 0,5 µg/dag, hvilket er langt under nationale og internationale standarder.

Hvorfor er alle produkter af samme slags ikke forsynet med advarslen?

- Produkter, der sælges i Californien, kræver mærkning i henhold til erklæring 65, mens lignende produkter, der sælges andetsteds, ikke gør.
- Hvis en virksomhed, der er involveret i en retssag under erklæring 65, indgår et forlig, kan virksomheden pålægges at anvende erklæring 65-advarsler for sine produkter, mens andre virksomheder, der fremstiller lignende produkter, muligvis ikke er underlagt sådanne krav.
- Håndhævelsen af erklæring 65 er inkonsekvent.
- Virksomheder kan undlade at forsyne deres produkter med advarsler, hvis de konkluderer, at det ikke er påkrævet i henhold til erklæring 65. Fravær af advarsler på et produkt betyder ikke, at produktet er fri for de anførte kemikalier ved lignende niveauer.

Hvorfor inkluderer Toro denne advarsel?

Toro har valgt forsyne forbrugerne med så mange oplysninger som muligt, så de kan træffe kvalificerede beslutninger om de produkter, som de køber og bruger. Toro tilvejebringer i visse tilfælde advarsler på grundlag af viden om tilstedeværelsen af ét eller flere anførte kemikalier, uden at der er blevet foretaget vurdering af eksponeringen, eftersom ikke alle de anførte kemikalier er forsynet med krav til eksponeringsgrænser. Selvom eksponeringen fra Toros produkter kan være uvæsentlig eller ligge inden for intervallet, der "ikke udgør nogen betydelig risiko", har Toro for at være på den sikre side alligevel valgt at forsyne sine produkter med advarsler i henhold til erklæring 65. Hvis Toro ikke stiller disse advarsler til rådighed, kan virksomheden desuden sagsøges af staten Californien eller af private parter, der søger at håndhæve erklæring 65, og underlægges væsentlige sanktioner.

EEA/UK-erklæring om beskyttelse af privatlivets fred

Toros brug af dine personlige oplysninger

The Toro Company ("Toro") respekterer dit privatliv. Når du køber vores produkter, indsamler vi muligvis visse oplysninger om dig, enten direkte fra dig eller via din lokale Toro-virksomhed eller -forhandler. Toro bruger disse oplysninger til at opfylde kontraktmæssige forpligtelser – f.eks. til at registrere din garanti, behandle garantikrav eller kontakte dig i tilfælde af en produkttilbagekaldelse – og til lovlige forretningsformål – f.eks. til at måle kundetilfredshed, forbedre vores produkter eller give dig produktoplysninger, som kan være af interesse for dig. Toro kan dele dine oplysninger med vores datterselskaber, søsterselskaber, forhandlere eller andre forretningspartnere i forbindelse med disse aktiviteter. Vi kan også videregive personlige oplysninger, når loven kræver det, eller i forbindelse med salg, køb eller fusion af virksomheder. Vi sælger aldrig dine personlige oplysninger til andre virksomheder med henblik på markedsføring.

Opbevaring af dine personlige oplysninger

Toro opbevarer dine personlige oplysninger, så længe det er relevant for ovenstående formål, og i overensstemmelse med lovmæssige krav. Yderligere oplysninger om gældende opbevaringsperioder fås ved at kontakte legal@toro.com.

Toros forpligtelse i forbindelse med sikkerhed

Dine personlige oplysninger kan blive behandlet i USA eller et andet land, der har en mindre restriktiv databeskyttelseslovgivning end det land, du bor i. Når vi dine sender oplysninger ud af dit bopælsland træffer vi lovmæssigt krævede foranstaltninger for at sikre, at passende sikkerhedsforanstaltninger er på plads, så dine oplysninger beskyttes og behandles sikkert.

Adgang og rettelser

Du kan have ret til at rette eller gennemgå dine personlige oplysninger eller gøre indsigelse mod eller begrænse behandlingen af dine data. For at gøre det skal du kontakte os pr. e-mail på legal@toro.com. Hvis du har spørgsmål til den måde, Toro har håndteret dine oplysninger på, opfordrer vi dig til at rette dem direkte til os. Bemærk, at personer bosiddende i Europa har ret til klage til deres datatilsynsmyndighed.

Toros garanti

Begrænset garanti på to år eller 1.500 timer

Dækkede forhold og produkter

The Toro Company garanterer, at dit Toro-produkt ("produktet") er frit for materiale- og fabrikationsfejl i 2 år eller 1.500 driftstimer*, alt efter hvad der måtte indtræde først. Denne garanti gælder for alle produkter med undtagelse af dybdeluftere (se de separate garantierklæringer for disse produkter). Hvis der forekommer en fejl, som er dækket af garantien, vil vi reparere produktet uden omkostninger for dig. Dette inkluderer fejldiagnose, arbejdsløn, reservedele og transport. Denne garanti træder i kraft på den dato, produktet leveres til den person, som oprindeligt køber det i detailleddet.
* Produkt udstyret med timetæller.

Sådan får du udført service, der er dækket af garantien

Det påhviler dig at underrette produktforhandleren eller den autoriserede produktforhandler, som du har købt produktet hos, så snart du tror, der er opstået en fejl, som er dækket af garantien. Hvis du har brug for hjælp til at finde frem til en produktforhandler eller en autoriseret forhandler, eller hvis du har spørgsmål vedrørende dine rettigheder eller ansvar i henhold til garantien, kan du kontakte os her:

Toro Commercial Products Service Department
8111 Lyndale Avenue South
Bloomington, MN 55420-1196, USA

+1-952-888-8801 eller +1-800-952-2740
E-mail: commercial.warranty@toro.com

Ejerens ansvar

Du er som ejer af produktet ansvarlig for at udføre den vedligeholdelse og de justeringer, som er nødvendige i henhold til din *betjeningsvejledning*. Reparationer af produktfejl, der skyldes manglende udførelse af nødvendig vedligeholdelse og justeringer, dækkes ikke af denne garanti.

Genstande og fejl, der ikke er dækket

Det er ikke alle produktfejl eller funktionsfejl, der måtte opstå i garantiperioden, som udgør materialefejl eller fejl i den håndværksmæssige udførelse. Denne garanti dækker ikke følgende:

- Produktfejl, som skyldes brug af ikke-originale Toro-reservedele eller installation og brug af ekstra eller modificeret eller ikke-originalt Toro-tilbehør og -produkter.
- Produktfejl, der skyldes manglende udførelse af anbefalet vedligeholdelses- og/eller justeringsarbejde.
- Produktfejl, som skyldes brug af produktet på ødelæggende, uagtsom eller hensynsløs vis.
- Reservedele, der opbruges, og som ikke er defekte. Eksempler på reservedele, som forbruges eller opbruges under normal betjening af produktet, omfatter, men er ikke begrænset til, bremseklodser og -belægninger, koblingsbelægninger, skæreknive, knivcylindre, ruller og lejer (forseglede eller smørbare), bundknive, tændrør, styrehjul og lejer, dæk, filtre, remme samt visse sprøjtekomponenter, f.eks. membraner, dyser, gennemstrømningsmålere og kontraventiler.
- Fejl, der forårsages af eksterne forhold, herunder, men ikke begrænset til, vejrlig, opbevaringsforhold, forurening og brug af ikke-godkendte brændstoffer, kølevæsker, smøremidler, tilsætningsstoffer, gødningsmidler, vand og kemikalier.
- Funktions- eller driftsfejl som følge af brug af brændstoffer (f.eks. benzin, diesel eller biodiesel), der ikke overholder deres respektive branchestandarder.
- Normal støj, vibration, slid og ælde samt nedbrydning. Normalt slid omfatter, men er ikke begrænset til, beskadigelse af sæder som følge af slitage, slid på malede overflader, ridsede mærkater eller vinduer.

Reservedele

Reservedele, der planmæssigt skal udskiftes i forbindelse med nødvendig vedligeholdelse, er kun dækket af garantien i tidsrummet frem til det planmæssige tidspunkt for udskiftning af den pågældende reservedel. Reservedele, der udskiftes i henhold til denne garanti, er dækket af garantien i den originale produktgarantis løbetid og bliver Toros ejendom. Toro træffer endelig beslutning om, hvorvidt en reservedel eller en samlet enhed skal repareres eller udskiftes. Toro har ret til at bruge fabriksrenoverede reservedele til reparationer, der er dækket af garantien.

Garanti på dybdeafladnings- og litium-ion-batterier

Dybdeafladnings- og litium-ion-batterier kan levere et samlet, specificeret antal kilowatttimer i løbet af deres levetid. Brugs-, opladnings- og vedligeholdelsesteknikker kan forlænge eller forkorte den samlede batterilevetid. I takt med at batterierne i dette produkt forbruges, vil mængden af nyttigt arbejde mellem opladningsintervaller langsomt formindskes, indtil batteriet er helt faldt. Det er produktejerens ansvar at udskifte batterier, der er afladet som følge af almindeligt forbrug. Bemærk (kun litiumionbatteri): Se batteriets garanti for at få yderligere oplysninger.

Krumtapakslens levetidsgaranti (kun ProStripe 02657-modellen)

ProStripe, som er forsynet med en original Toro-friktionsskive og -skæreknivsbremsekobling (integreret skæreknivsbremsekobling (BBC) og friktionsskive) med sikkerhedslåsesystem som originalt udstyr, og som bruges af den oprindelige køber i overensstemmelse med anbefalede procedurer til betjening og vedligeholdelse, er dækket af en levetidsgaranti mod bøjning af motorens krumtapaksel. Maskiner udstyret med friktionsskiver, skæreknivsbremsekobling (BBC) og andre lignende anordninger er ikke dækket af krumtapakslens levetidsgaranti.

Omkostninger til vedligeholdelse afholdes af ejeren

Motorjustering, smøring, rengøring og polering, udskiftning af filtre, kølevæske og udførelse af anbefalet vedligeholdelse er eksempler på normal service, som Toro-produkter kræver, og omkostninger i forbindelse hermed afholdes af ejeren.

Generelle betingelser

Det eneste retsmiddel, du har til rådighed i henhold til nærværende garanti, er reparation hos en autoriseret Toro-forhandler.

The Toro Company er ikke ansvarlig for følgeskader eller indirekte eller hændelige skader i forbindelse med brugen af de Toro-produkter, der er dækket af nærværende garanti, herunder omkostninger eller udgifter til at fremskaffe erstatningsudstyr eller service i de perioder, der med rimelighed medgår i forbindelse med funktionsfejl eller manglende rådighed over produktet, mens der udføres reparationer i henhold til garantien. Bortset fra den emissionsgaranti, der er nævnt nedenfor, og kun såfremt denne måtte finde anvendelse, gives ingen anden udtrykkelig garanti. Alle underforståede garantier om salgbarhed og brugsegnethed er begrænset til denne udtrykkelige garantis varighed.

I visse stater er det ikke tilladt at fragå ansvar for hændelige- og følgeskader eller at begrænse tidsrummet for en underforstået garantis varighed, så ovenstående ansvarsfragåelser og begrænsninger gælder muligvis ikke for dig. Denne garanti giver dig bestemte juridiske rettigheder, men derudover kan du også have andre rettigheder, som varierer fra stat til stat.

Bemærkning angående emissionsgaranti

Emissionskontrolsystemet på dit produkt kan være dækket at en separat garanti, som overholder de krav, der er fastsat af det amerikanske miljøbeskyttelsesagentur (Environmental Protection Agency, EPA) og/eller rådet for luftressourcer i Californien (California Air Resources Board, CARB). De timemæssige begrænsninger, der er anført ovenfor, gælder ikke for garantien på emissionskontrolsystemet. Der henvises til garantierklæringen om motoremission, der blev leveret med dit produkt, eller som indgår i motorfabrikantens dokumentation.

Andre lande end USA og Canada

Kunder, som har købt Toro-produkter, der er eksporteret fra USA eller Canada, skal kontakte deres Toro-forhandler for at få en garantipolice, som gælder for deres land, provins eller stat. Hvis du af en eller anden grund er utilfreds med din forhandlers service eller har problemer med at indhente oplysninger om garantien, bedes du kontakte dit autoriserede Toro-servicecenter.