Form No. 3449-569 Rev B

TORO®

Count on it.

Gebruikershandleiding

Volledige cabine

LT-F3000 driedelige klepelmaaier of LT3340 driedelige kooimaaier met vierwielaandrijving

Modelnr.: 02955—Serienr.: 400000000 en hoger

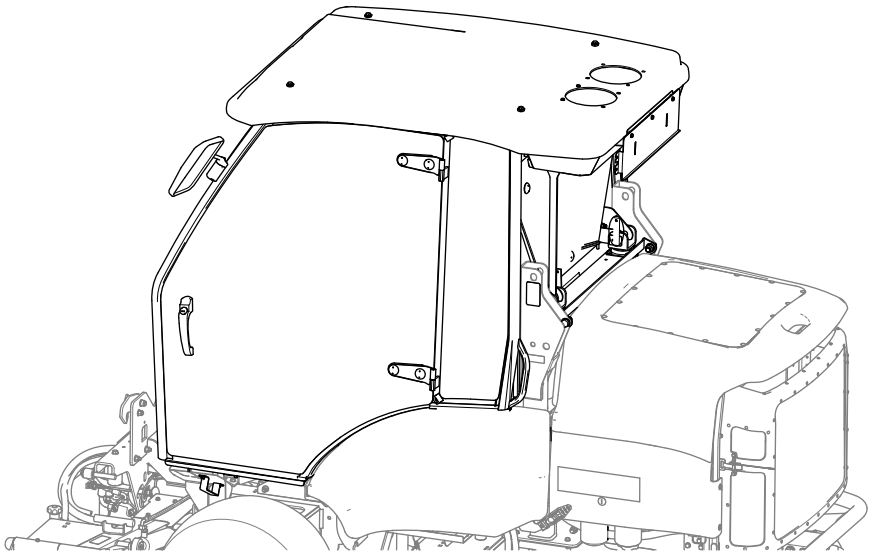

Registreer uw product op www.Toro.com.
Vertaling van de oorspronkelijke tekst (NL)

3449-569

Inleiding

Deze cabine biedt beveiliging als de machine kantelt en biedt afscherming tegen de weerselementen. Ze is uitgerust met een radiator en airconditioning die het comfort van de gebruiker verbetert en die voorkomt dat de voorruit beslaat. De cabine beschikt ook over geluidsisolatie die het lawaai voor de gebruiker vermindert.

Lees deze informatie zorgvuldig door, zodat u weet hoe u de machine op de juiste wijze moet gebruiken en onderhouden en om schade aan de machine en letsel te voorkomen. U bent verantwoordelijk voor het juiste en veilige gebruik van de machine.

Ga naar www.Toro.com voor documentatie over productveiligheid en bedieningsinstructies, informatie over accessoires, hulp bij het vinden van een dealer of om uw product te registreren.

Als u service, originele Toro onderdelen of aanvullende informatie nodig hebt, kunt u contact opnemen met een erkende Toro verdeler of met de klantenservice van Toro. U dient hierbij altijd het modelnummer en het serienummer van het product te vermelden. De locatie van het plaatje met het modelnummer en het serienummer van het product is aangegeven op Figuur 1. U kunt de nummers noteren in de ruimte hieronder.

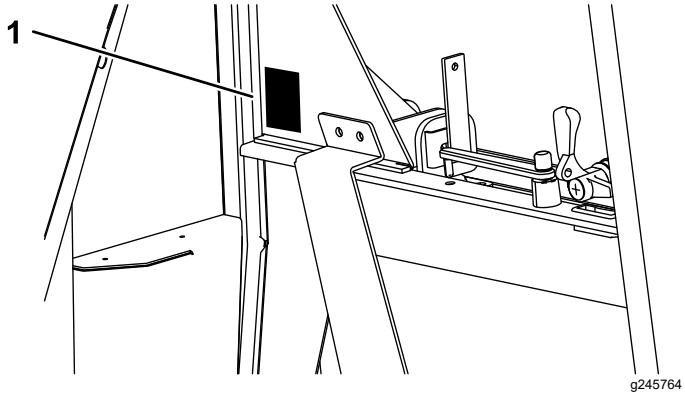

Figuur 1

1. Plaats van modelnummer en serienummer

Modelnr.: _____

Serienr.: _____

Deze handleiding wijst u op mogelijke gevaren en bevat veiligheidswaarschuwingen die u kunt herkennen aan het waarschuwingspictogram (Figuur 2), dat wijst op een gevaar dat ernstig letsel of de dood kan veroorzaken indien u nalaat de voorgeschreven maatregelen te treffen.


g000502

Figuur 2

1. Waarschuwingspictogram

Er worden in deze handleiding twee woorden gebruikt om uw aandacht op bijzondere informatie te vestigen. **Belangrijk** attendeert u op bijzondere technische informatie en **Opmerking** duidt algemene informatie aan die bijzondere aandacht verdient.

Inhoud

Veiligheid 3
Maximale hellingshoeken van maaiers met cabine 4
Veiligheids- en instructiestickers 4
Algemeen overzicht van de machine 6
Bedieningsorganen 6
Specificaties 7
Werktuigen/accessoires 7
Gebruiksaanwijzing 8
Het zonnescherm gebruiken 8
De airconditioning voor de eerste keer gebruiken 8
De verwarming en het airconditioningsysteem bedienen 8
De ruitenwisser/-sproeier bedienen 9
Het reservoir van de ruitensproeier vullen 9
De ruiten gebruiken 9
De deuren gebruiken 11
De spiegels instellen 11
Onderhoud 12
Aanbevolen onderhoudsschema 12
Vóór onderhoudswerkzaamheden 13
De cabine kantelen 13
De zekeringen vinden 15
De koppeling van de aircocompressor controleren 15
Het dak verwijderen 16
Het dak monteren 16
Koelmiddelpeil controleren 16
De condensor controleren en reinigen 17
De afvoerbuizen controleren 17
Ventilatorriem van de compressor controleren 18
De koelmiddeldruk controleren 18
Problemen met de drukwaarden verhelpen 19
De machine en cabine schoonmaken 19

© 2023—The Toro® Company

8111 Lyndale Avenue South
Bloomington, MN 55420

U kunt contact met ons opnemen op www.Toro.com.
Gedrukt in het Verenigd Koninkrijk

Alle rechten voorbehouden

Stalling 20
Schema's 21

Veiligheid

⚠ WAARSCHUWING

U en omstanders lopen een groter risico op letsel als u werkzaamheden verricht aan de machine zonder de veiligheidsbeugel.

Zorg ervoor dat de veiligheidsbeugel gemonteerd is voordat u onderhoudswerkzaamheden uitvoert onder het gebruikersplatform en de cabine.

⚠ WAARSCHUWING

Het elektrische systeem van de machine kan u een elektrische schok geven en persoonlijk letsel veroorzaken.

Voordat u aan de elektrische systemen van de machine gaat werken, moet u altijd de kabels van de accu loskoppelen van de polen (eerst de minpool) en controleren of er geen contact wordt gemaakt tussen de polen en het metaalwerk van de machine.

Belangrijk: **Draag altijd de veiligheidsgordel als de veiligheidscabine is gemonteerd.**

Belangrijk: **Raadpleeg de *Gebruikershandleiding* van de machine voor instructies en advies voor het gebruik van een maaier op hellingen.**

Om de beste prestaties te verkrijgen en er zeker van te zijn dat de machine altijd veilig kan worden gebruikt, moet u ter vervanging uitsluitend originele Toro- onderdelen en accessoires gebruiken. Gebruik ter vervanging nooit onderdelen en accessoires van andere fabrikanten, omdat dit gevaarlijk kan zijn. Dit kan ertoe leiden dat de garantie op het product komt te vervallen.

Maximale hellingshoeken van maaiers met cabine

U kunt deze cabine monteren op de maaiers die vooraan in dit document worden vermeld. Elk maaiermodel dat uitgerust wordt met een cabine heeft een andere maximale hellingshoek. Deze wordt vermeld op de sticker op het deksel van het opslagcompartiment aan de linkerkant van de machine. Zie Veiligheids- en instructiestickers (bladz. 4) voor de juiste sticker met de maximale hellingshoek voor uw machine indien deze wordt uitgerust met een cabine.

Veiligheids- en instructiestickers

Veiligheidsstickers en veiligheidsinstructies zijn gemakkelijk zichtbaar voor de bestuurder en bevinden zich bij plaatsen waar gevaar kan ontstaan. Vervang alle beschadigde of verdwenen stickers.

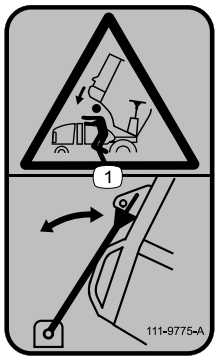

decal111-9775

111-9775

1. Gevaar op verplettering – Gebruik altijd de motorkapsteun.

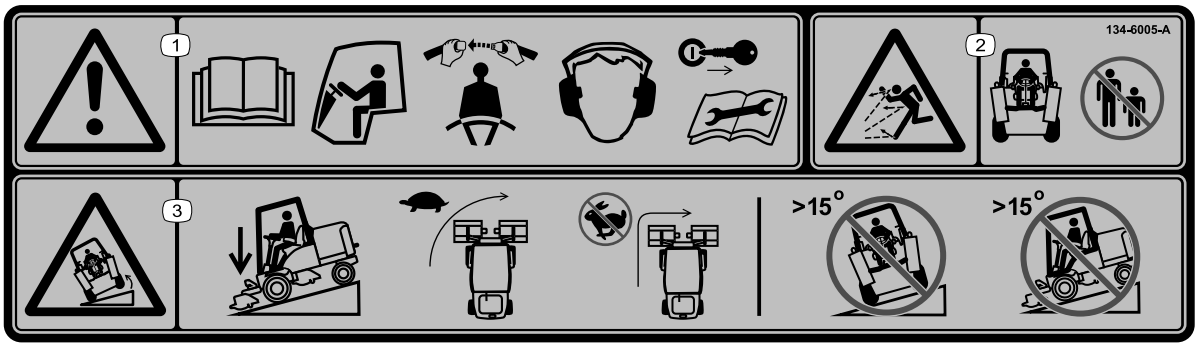

decal134-6005

134-6005

1. Waarschuwing – Lees de *Gebruikershandleiding*; wanneer u in de cabine zit, moet u altijd een veiligheidsgordel dragen; draag gehoorbescherming; verwijder het sleuteltje uit het contact voordat u onderhoudswerkzaamheden uitvoert.
2. Gevaar op weggeslingerde objecten – Houd omstanders op een afstand.
3. Kantelgevaar – Laat de werktuigen neer als u de machine gebruikt op heuvels/hellingen; neem bochten met lage snelheid; neem geen scherpe bochten als u snel rijdt; gebruik de machine niet op een helling steiler dan 15°.

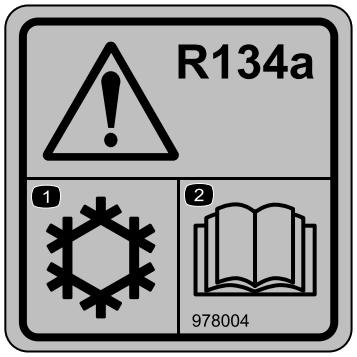

decal978004

978004

1. Koel/airconditioningsysteem 2. Lees de *Gebruikershandleiding*.

Algemeen overzicht van de machine

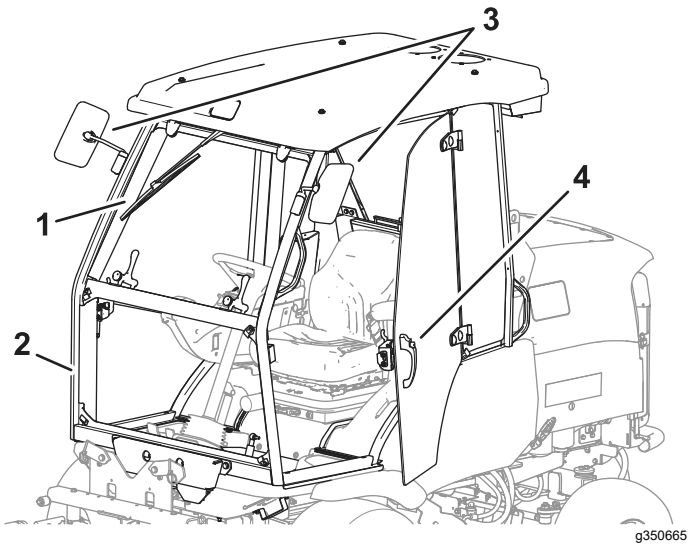

Figuur 3

1. Ruitenwisser
2. Instelbare onderste voorruit
3. Achteruitkijkspiegels
4. Deur en vergrendelingshandgreep

Bedieningsorganen

Bediening van blazer

De bediening wordt aan de rechterkant in de bekleding van het dak gemonteerd.

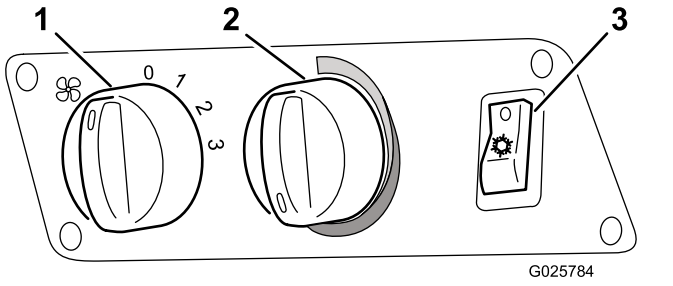

Figuur 4

1. Schakelaar met drie standen voor de snelheid van de radiaalblazer
2. Temperatuurregelaar
3. Schakelaar van airconditioning

Schakelaar van ruitenwisser/-sproeier

De schakelaar wordt aan de linkerkant in de bekleding van het dak gemonteerd.

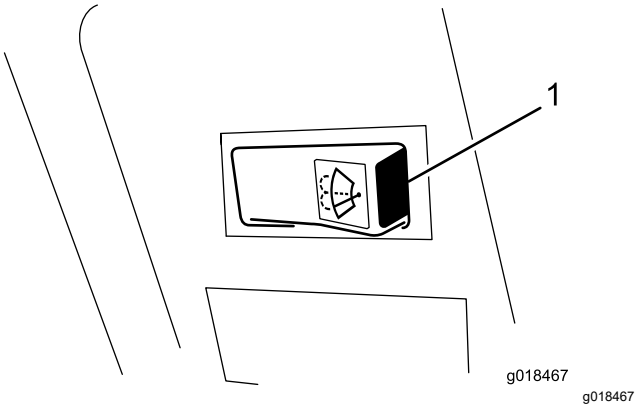

Figuur 5

1. Schakelaar ruitenwisser/-sproeier

Schakelaar cabinelampje

Druk op de voorkant van het cabinelampje (Figuur 6) om het lampje in te schakelen. Druk op het achterste deel van de schakelaar om het lampje uit te schakelen.

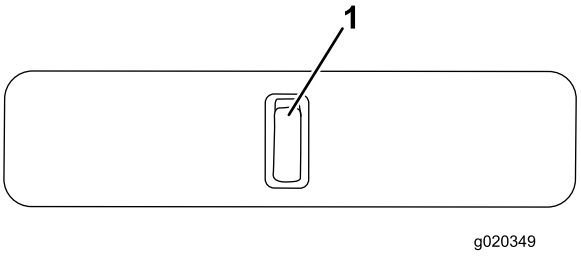

Figuur 6

1. Schakelaar cabinelampje

Hendel van voorruit (2)

U kunt de voorruit openen voor ventilatie. Er zijn twee hendels (Figuur 7).

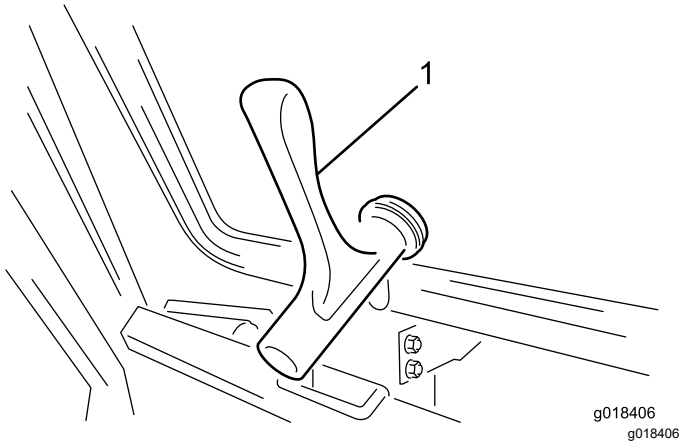

Figuur 7

1. Hendel van voorruit

Hendel en steun van achterruit

U kunt de achterruit openen voor ventilatie. Draai aan de steun van de achterruit om deze open te houden (Figuur 8).

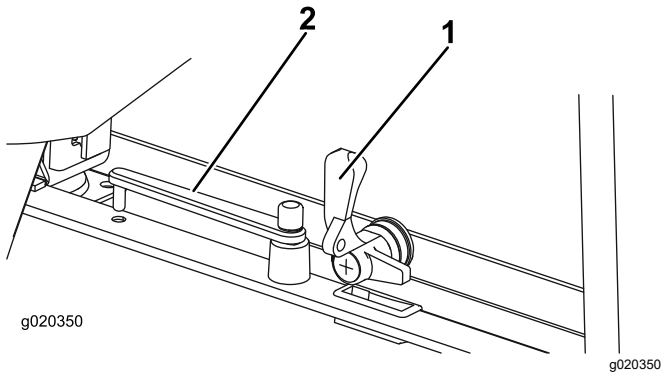

Figuur 8

1. Hendel van achterruit
2. Steun van achterruit

Specificaties

Opmerking: Specificaties en ontwerp kunnen zonder voorafgaande kennisgeving worden gewijzigd.

AIRCONDITIONING	
Koelprestaties	4,2 kW
Koelmiddel	R134A
Aanbevolen hoeveelheid koelmiddel	850 g
Verdamper – luchtstroom van de blazer	660 m^3/u
ELEKTRISCH SYSTEEM	
Bedrijfsspanning	12 V
Zekering voor radiaalblazer/compressor	15 A
Zekering voor axiaalblazer	25 A
COMPRESSOR	
Aanduiding	TM-08 HS
Draairichting (vanaf de poelie)	rechtsom
Werksnelheid	700 tot 6000 tpm
Slagvolume	82 cm^3/omw
Aansluiting drukkant	O-ring van ¾"
Aansluiting zuigkant	O-ring van ⅞"
Bedrijfsspanning magnetische inschakeling	12 V
Energieverbruik magnetische inschakeling	0,45 W
Koelmiddel (olie)	ZXL 100 PAG
Koelmiddelvolume in compressor	150 cm^3
Koelmiddel – extra koelmiddel benodigd om airconditioningsysteem te vullen	25 cm^3
Energieverbruik van airconditioningsysteem	2,5 kW

Werktuigen/accessoires

Een selectie van door Toro goedgekeurde werktuigen en accessoires is verkrijgbaar voor gebruik met de machine om de mogelijkheden daarvan te verbeteren en uit te breiden. Neem contact op met een erkende Toro verdeler, of bezoek www.Toro.com voor een lijst van alle goedgekeurde werktuigen en accessoires.

Om de beste prestaties te verkrijgen en er zeker van te zijn dat de machine altijd veilig kan worden gebruikt, moet u ter vervanging uitsluitend originele Toro- onderdelen en accessoires gebruiken. Gebruik ter vervanging nooit onderdelen en accessoires van andere fabrikanten, omdat dit gevaarlijk kan zijn. Dit kan ertoe leiden dat de garantie op het product komt te vervallen.

Gebruiksaanwijzing

Opmerking: Bepaal de linker- en rechterzijde van de machine vanuit de normale bedieningspositie.

Het zonnescherm gebruiken

Draai het zonnescherm naar omhoog of naar beneden (Figuur 9) om de positie van de schaduw af te stellen.

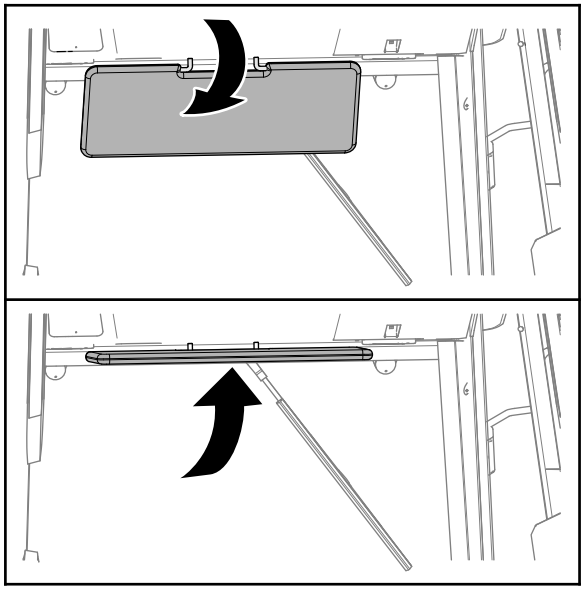

g347537

Figuur 9

De airconditioning voor de eerste keer gebruiken

1. Start de motor.
2. Schakel de blazer in met de schakelaar (Figuur 4).
3. Schakel de airconditioning in met de schakelaar (Figuur 4).
4. Stel de temperatuur in (Figuur 4) op de maximale stand Koud (helemaal rechtsom).

   Opmerking: Na 3 minuten moet er koude lucht uit de luchtopeningen komen.
5. Pas de ventilatorsnelheid en de temperatuurinstelling aan om de gewenste koeling te bereiken.

De verwarming en het airconditioningsysteem bedienen

Belangrijk: **Om te voorkomen dat de accu wordt ontladen, moet u ervoor zorgen dat de schakelaar van de airconditioning in de stand UIT staat voordat u de motor uitschakelt.**

Belangrijk: **Laat het airconditioningsysteem om de 14 dagen gedurende 15 minuten draaien om de afdichtingen van de compressoras gesmeerd te houden.**

1. Om de airconditioning te laten draaien, zet u de schakelaar van de airconditioning naar de stand AAN.

   Opmerking: Als u het verwarmings- en airconditioningsysteem wilt gebruiken voor het recirculeren van cabinelucht of voor het verwarmen van de cabine, zet u de schakelaar van de airconditioning naar de stand UIT.

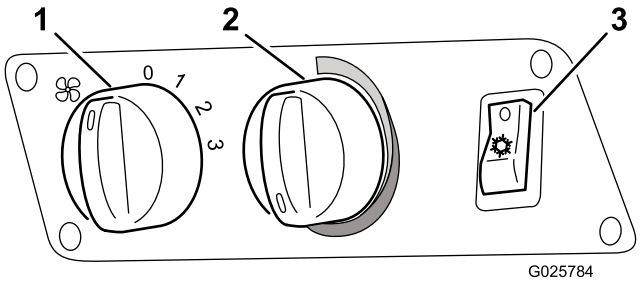

G025784

g025784

Figuur 10

1. Knop voor de blazersnelheid (3 standen)
2. Knop voor temperatuurregeling
3. Schakelaar van airconditioning

2. Draai aan de knop voor de blazersnelheid voor de gewenste luchtstroomsnelheid.
3. Draai de knop voor de temperatuurregeling naar de gewenste warmte- of koelstand.

   Opmerking: Wanneer de schakelaar van de airconditioning in de stand AAN staat, regelt de thermostaat het airconditioningsysteem om de ingestelde temperatuur te behouden.
4. Stel de 2 luchtkanaalmonden (Figuur 11) in het plafond van de cabine af om de luchtstroom in de gewenste richting te sturen.

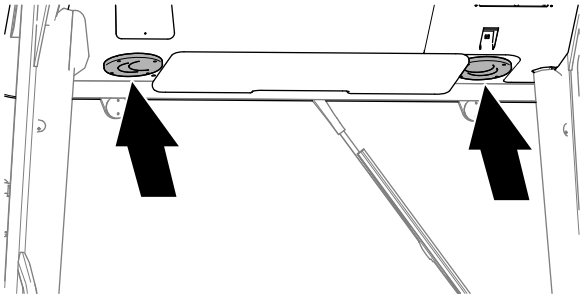

g347779

Figuur 11

De ruitenwisser/-sproeier bedienen

1. Druk op de rechterkant van de schakelaar om de ruitenwissers in te schakelen (Figuur 12).

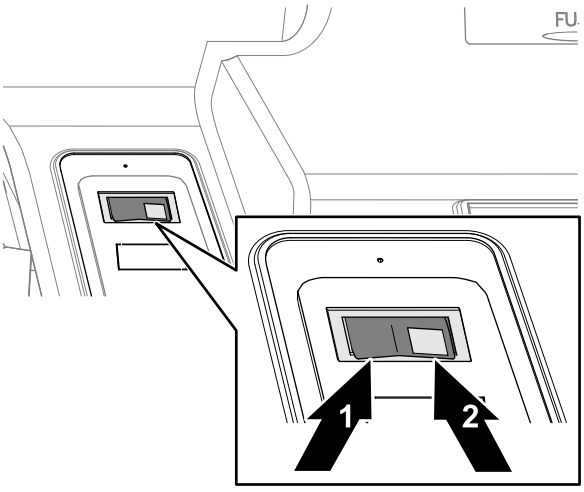

g347396

Figuur 12

1. UIT
2. AAN/SCHOONMAKEN

2. Druk op de rechterkant van de schakelaar en hou deze ingedrukt om de sproeier in te schakelen (Figuur 12).
3. Druk op de linkerkant van de schakelaar om de ruitenwissers uit te schakelen (Figuur 12).

Het reservoir van de ruitensproeier vullen

⚠ WAARSCHUWING

Als u nalaat antivries te gebruiken in koude omstandigheden, kan dat leiden tot een slecht zicht door de ruit en een verhoogd risico op letsels of ongevallen.

Als u de machine gebruikt bij temperaturen onder 5 °C moet u sproeiervloeistof met antivries gebruiken.

1. Open de motorkap van de machine.
2. Verwijder de dop van de sproeiervloeistoftank (Figuur 13).

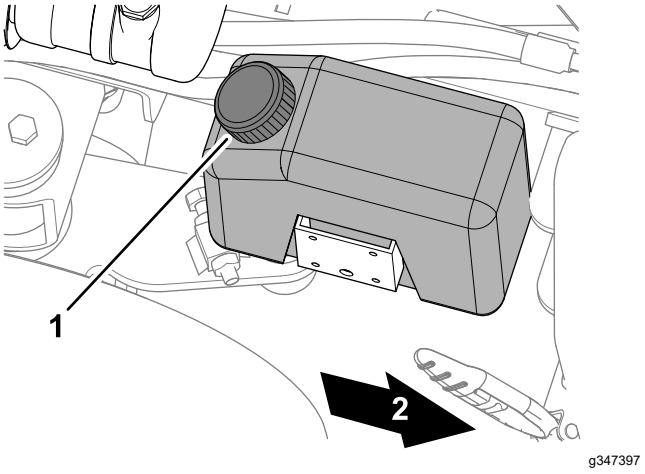

g347397

Figuur 13

1. Dop (sproeiervloeistoftank)

3. Vul de sproeiervloeistoftank met schoon water en de aanbevolen hoeveelheid ruitenwasmiddel.
4. Plaats de dop op de sproeiervloeistoftank (Figuur 13).
5. Sluit en vergrendel de motorkap.

De ruiten gebruiken

De voorruit aanpassen

De voorruit openen en sluiten

- Om de voorruit te openen, draait u de grendels linksom (horizontaal) en duwt u de grendel naar voren (Figuur 14).

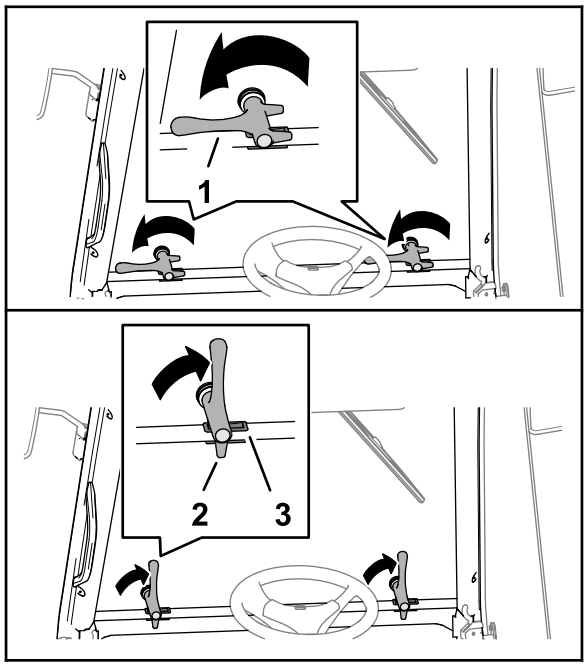

g347572

Figuur 14

1. Grendel
2. Vergrendelpen (achterkant afgebeeld – grendel)
3. Holte

- Om de voorruit te sluiten, draait u de grendels zodat deze horizontaal staan, trekt u aan de grendels tot de voorruit vastzit en draait u de grendels rechtsom tot ze verticaal staan (Figuur 14).

De voorruit gedeeltelijk openen

1. Draai de grendels linksom (horizontaal) en duw de grendel naar voren.
2. Lijn de achterste vergrendelpen uit met de holte (Figuur 15).

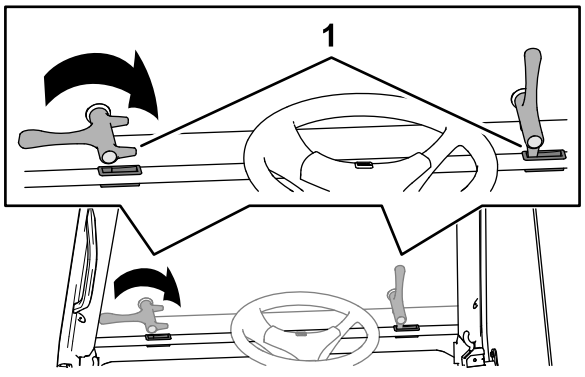

g347571

Figuur 15

1. Vergrendelpen (achterkant – grendel)

3. Draai de grendels rechtsom tot ze verticaal staan (Figuur 15).

De achterruit aanpassen

De achterruit openen en sluiten

- Om de achterruit te openen, draait u de grendel (Figuur 16) linksom.

  Opmerking: De gas/veercilinder duwt de ruit helemaal open.

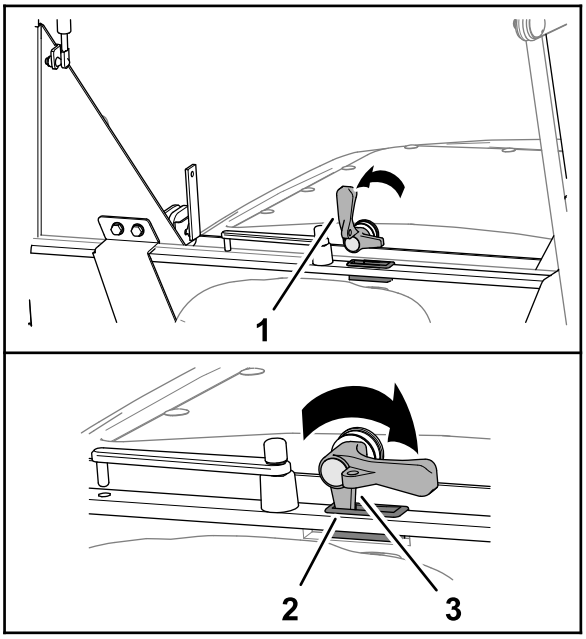

g347754

Figuur 16

1. Grendel
2. Holte
3. Vergrendelpen (grendel)

- Om de achterruit te sluiten, draait u aan de grendel zodat deze verticaal staat, trekt u aan de grendel tot de ruit vastzit en draait u de grendel rechtsom tot deze horizontaal staat (Figuur 16).

De achterruit gedeeltelijk openen

1. Open de achterruit.
2. Draai de grendel horizontaal (Figuur 17).

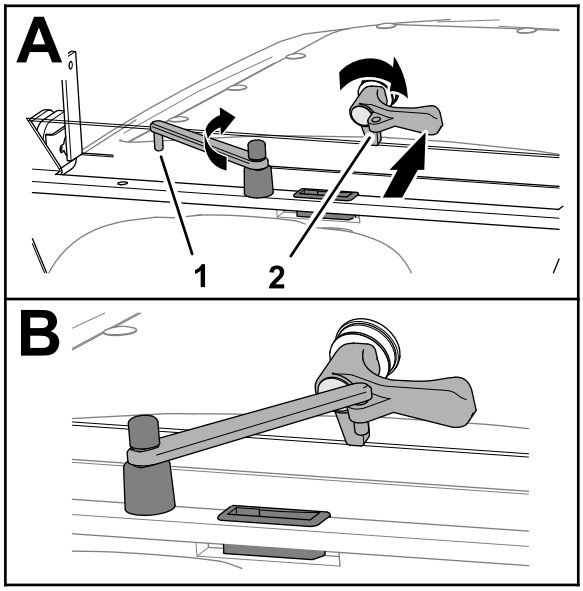

g347755

Figuur 17

1. Pen (steunstang)
2. Vergrendeling van ruit

3. Draai de ruitsteun naar de vergrendeling van de ruit en lijn de pen van de stang uit door de opening in de grendel (Figuur 17).
4. Om de achterruit te sluiten, tilt u de pen van de steunstang uit de vergrendeling van de ruit, draait u de steun weg van de ruit, trekt u de ruit dicht en bevestigt u de ruit met de vergrendeling van de ruit.

De deuren gebruiken

Om de deur te openen terwijl u zich buiten de cabine bevindt, moet u de deurvergrendelingsknop indrukken terwijl u de deur opent (Figuur 18).

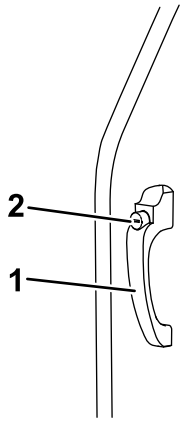

g020379

g020379

Figuur 18

1. Deurvergrendeling
2. Deurvergrendelingsknop

Om de deur te openen terwijl u zich in de cabine bevindt, moet u de vrijgavehendel van het deurslot terugtrekken terwijl u de deur opent (Figuur 19).

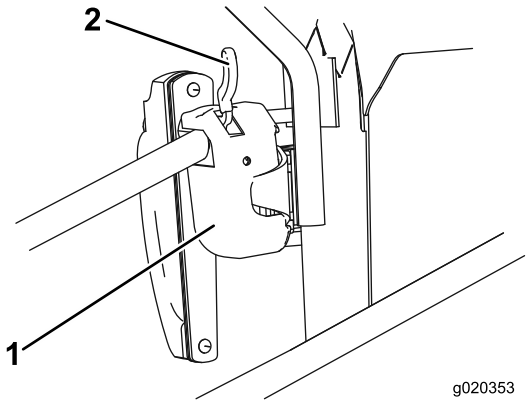

g020353

g020353

Figuur 19

1. Deurslot
2. Vrijgavehendel

De spiegels instellen

Laat terwijl u in de stoel zit iemand anders de zijspiegels instellen zodat u het beste zicht heeft langs de zijkanten van de machine (Figuur 20).

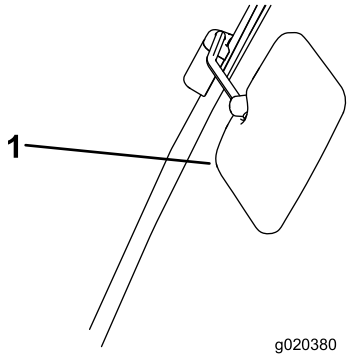

g020380

g020380

Figuur 20

1. Zijspiegel

Onderhoud

Opmerking: Bepaal vanuit de normale bedieningspositie de linker- en rechterzijde van de machine.

Voor alle onderhoudsprocedures moet u de machine op een egaal oppervlak plaatsen, de motor stoppen en het contactsleuteltje verwijderen.

Aanbevolen onderhoudsschema

Onderhoudsinterval	Onderhoudsprocedure
Na de eerste 100 bedrijfsuren	• Controleer of alle verbindingen goed vastzitten.
Om de 250 bedrijfsuren	• Controleren of de koppeling van de aircocompressor juist werkt. • Controleer de afvoerbuis op verstoppingen en reinig deze indien nodig. • Controleer de staat van de elektrische kabels. • Controleer de staat van de elektrische aansluitingen en controleer of ze goed vastzitten.
Om de 500 bedrijfsuren	• Controleer de staat en spanning van de ventilatorriem van de compressor. • Controleer de algemene staat van de leidingen en let op tekenen van slijtage. • Controleer alle koppelingen op lekken (neem voor onderhoud contact op met een erkende Toro verdeler). • Controleer de staat van de klimaateenheid in het cabinedak en controleer of de onderdelen goed vastzitten. • Controleer of de fittings van de compressorbeugels goed zijn vastgezet.
Maandelijks	• Controleer het koelmiddelpeil (aan de hand van het kijkglaasje) • De condensor controleren en reinigen.
Om de 2 jaar	• Vervang de droger/filter (neem voor onderhoud contact op met een erkende Toro verdeler). • Controleer/vervang koelmiddel en olie (neem voor onderhoud contact op met een erkende Toro verdeler).

⚠ WAARSCHUWING

U loopt een groter risico op letsel als u werkzaamheden verricht aan de machine zonder de cabinesteunbeugel.

Zorg ervoor dat de cabinesteunbeugel gemonteerd is voordat u onderhoudswerkzaamheden uitvoert onder het gebruikersplatform en de cabine.

⚠ VOORZICHTIG

Als u het sleuteltje in het contact laat, bestaat de kans dat iemand de motor per ongeluk start waardoor u of andere omstanders ernstig letsel kunnen oplopen.

Verwijder het sleuteltje uit het contact voordat u onderhoudswerkzaamheden uitvoert aan de machine.

Belangrijk: **Voor onderhouds- of herstelwerkzaamheden aan de radiator moet u een beroep doen op een erkende Toro verdeler of een specialist in voertuigradiatoren.**

Belangrijk: **Alle werkzaamheden aan het koelmiddelgedeelte van het airconditioningsysteem moeten worden uitgevoerd door vakbekwame technici.**

- U kunt het airconditioningsysteem gedurende vele maanden van het maaiseizoen gebruiken. Voer het beschreven reguliere onderhoud uit om de levensduur van het systeem te verlengen en een efficiënte werking ervan te waarborgen. Als het beschreven en gedocumenteerde onderhoud niet wordt uitgevoerd, kan de garantie van het systeem en de onderdelen ervan komen te vervallen.

- Zelfs als het airconditioningsysteem niet regelmatig wordt gebruikt, moet het onderhoudsschema worden gevolgd om te controleren op veroudering en de hoeveelheid koelmiddel.
- Als het koelmiddelpeil te laag wordt, kan dit de efficiëntie van het airconditioningsysteem beïnvloeden.
- Als het koelmiddelpeil extreem laag wordt, kan de lagedrukschakelaar het systeem uitschakelen.
- U kunt het koelmiddelpeil controleren via het geïntegreerde kijkglaasje in het reservoir. Laat het systeem na het vullen 5 minuten lopen om het systeem te ontluchten. Controleer het peil hierna opnieuw en vul bij indien nodig. Een enkele luchtbel is acceptabel.

  Belangrijk: **Mors geen compressorvloeistof op het oppervlak van het voertuig. Dit kan leiden tot verkleuring van de lak en achteruitgang van onderdelen van acrylmateriaal of ABS-kunststof.**
- Breng bij het aansluiten van de koelmiddelslangen wat koelmiddel (olie) aan op de afdichtringen.
- Na het verwijderen van de koelmiddelslangen van het airconditioningsysteem, moet u altijd de O-ringen vervangen door nieuwe exemplaren die geschikt zijn voor koelmiddel 134A.
- Gebruik bij het vast- en losdraaien van de fittingen altijd 2 momentsleutels om te voorkomen dat de buizen worden verbogen.

Vóór onderhoudswerk-zaamheden

Voer de volgende stappen telkens uit wanneer u onderhoudswerkzaamheden uitvoert aan de machine.

1. Plaats de machine op een horizontaal oppervlak.
2. Schakel de parkeerrem in en laat de maai-eenheden zakken.
3. Zet de motor af en verwijder het sleuteltje.
4. Wacht tot alle bewegende onderdelen tot stilstand zijn gekomen.

De cabine kantelen

U kunt de cabine kantelen om bij reiniging en onderhoudswerkzaamheden gemakkelijk onder het bestuurdersplatform te komen.

De cabine en het bestuurdersplatform kantelen samen, als een eenheid. De kantelhoek is kleiner dan die van een platform zonder cabine. Dit is omwille van het gewicht en de positie van de gekantelde cabine: de machine moet nog voldoende stabiel zijn als u de cabine kantelt.

De cabine naar voren kantelen

1. Zorg ervoor dat de achterruit gesloten en vergrendeld is.
2. Verwijder aan de dwarsbalk dicht bij de achterkant van de cabine de 2 R-pennen waarmee de vergrendelpennen zijn bevestigd aan de cabinesteunen.
3. Draai de hendels van de vergrendelpennen zodat deze naar boven wijzen (Figuur 21).

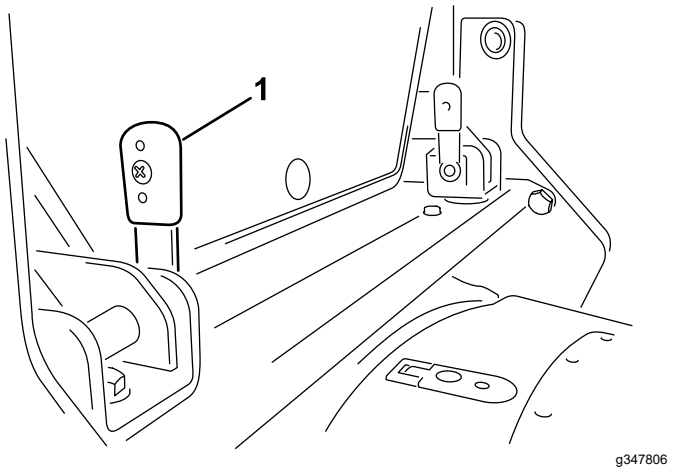

Figuur 21

1. Hendel van vergrendelpen – naar boven gedraaid (verticaal)

4. Schuif de vergrendelpennen naar binnen, en verwijder ze van de cabinesteunen.

   Opmerking: Als het moeilijk is om de vergrendelpennen te verwijderen, beweegt u de hendels van de vergrendelpennen heen en weer om de pennen te helpen vrijkomen uit de flensopeningen en de openingen van de balkbeugel.
5. Til aan beide kanten van de cabine langzaam de handgreep op de stang aan de achterste hoek omhoog tot de cabine volledig omhooggebracht is.

   Opmerking: Gasveerhefcilinders helpen u de cabine omhoog te brengen, en zorgen ervoor dat deze niet verder kantelt wanneer ze volledig omhooggebracht is.
6. Neem de cabinesteunbeugel uit het opslagcompartiment.

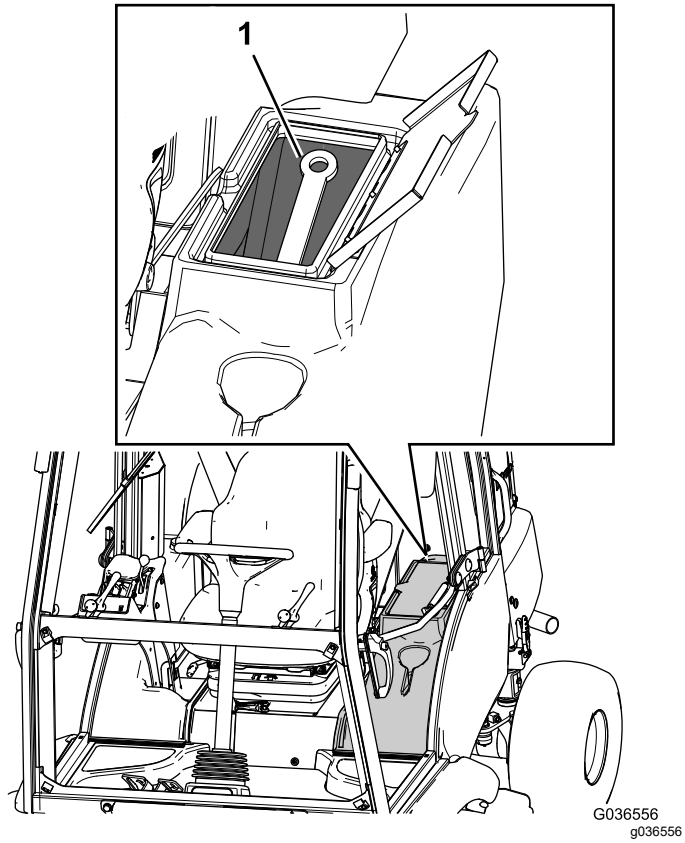

Figuur 22

1. Veiligheidsbeugel

7. Lijn aan elke kant van de machine de opening in de cabinesteunbeugel uit met de openingen in de dwarsbalkbeugel, en bevestig de steunbeugel aan de balkbeugel met een vergrendelpen en R-pen.

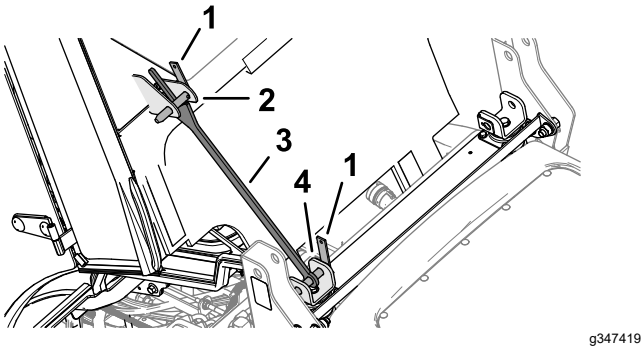

Figuur 23

1. Vergrendelpennen
2. Flens van cabineframe
3. Cabinesteunbeugel
4. Dwarsbalkbeugel

8. Draai de cabinesteunbeugel naar de cabine toe zodat deze is uitgelijnd tussen de flenzen van het cabineframe en rust tegen de achterkant van het cabineframe (Figuur 23).
9. Steek de andere vergrendelpen door de openingen in de flens van het cabineframe en bevestig de vergrendelpen aan de flenzen met de R-pen (Figuur 23).

De cabine laten zakken

1. Verwijder de 2 R-pennen en vergrendelpennen waarmee de cabinesteunbeugel is bevestigd aan de cabine en de dwarsbalkbeugel, en verwijder de cabinesteun.
2. Trek aan beide kanten van de cabine langzaam de handgreep op de stang aan de achterste hoek omlaag tot de cabine volledig omlaaggebracht is.
3. Lijn de gaten in de flens van het cabineframe en de gaten in de dwarsbalkbeugel uit (Figuur 24).

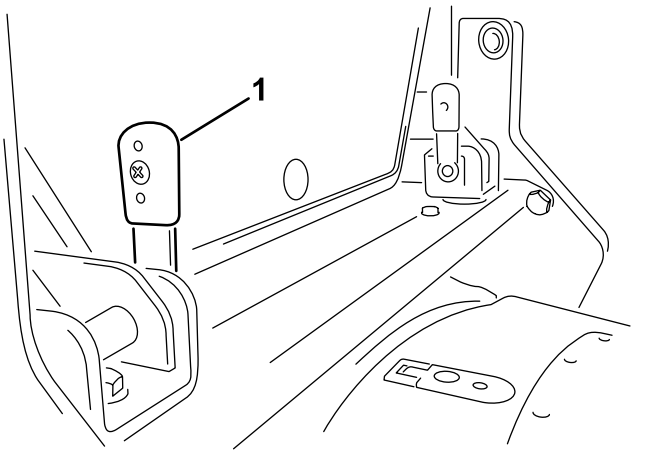

Figuur 24

1. Vergrendelpen – naar boven gedraaid (verticaal)

4. Steek de 2 vergrendelpennen (Figuur 24) door de gaten in de flenzen van het cabineframe en de dwarsbalkbeugels.

   Opmerking: Als het moeilijk is om de vergrendelpennen door de gaten te steken, beweegt u de hendels van de vergrendelpennen heen en weer om de pennen te helpen uitlijnen met de flensopeningen en de openingen van de balkbeugel.
5. Draai de hendels van de vergrendelpennen horizontaal (Figuur 25) en bevestig de vergrendelpennen met de 2 R-pennen.

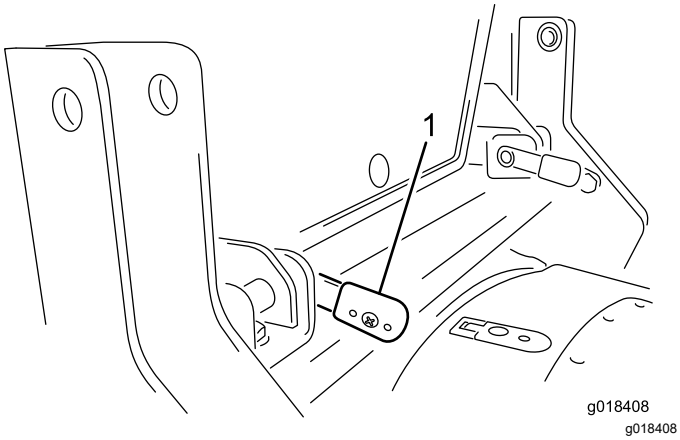

Figuur 25

1. Hendel van vergrendelpen – naar beneden gedraaid (horizontaal)

6. Berg de cabinesteunbeugel op in het opslagcompartiment.

De zekeringen vinden

De cabinezekeringen bevinden zich in de zekeringdoos op de cabineheadliner (Figuur 26).

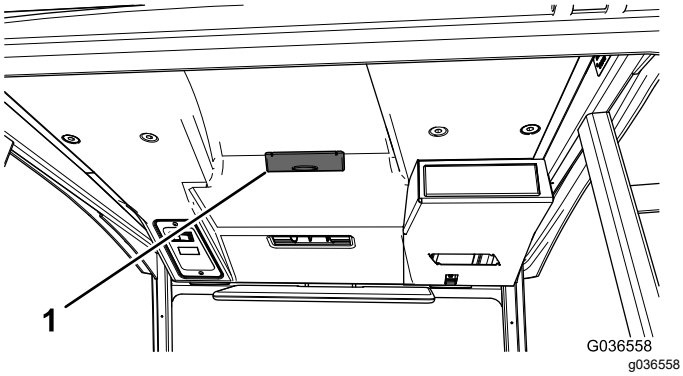

Figuur 26

1. Cabine zekeringdoos

Opmerking: De identificatienummers van de zekeringen zijn in het deksel van de zekeringkast gegoten.

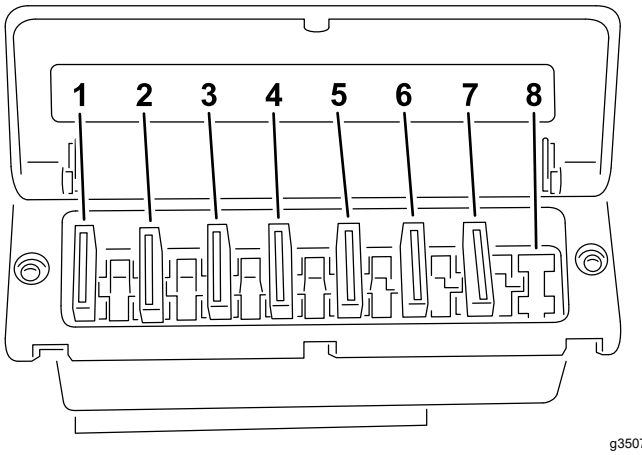

Figuur 27

1. 3 A (constant vermogen – radio en binnenverlichting)
2. 10 A (geschakelde stroom – radio)
3. 25 A (relais van achterste ventilator)
4. 15 A (ventilatoren van blazer)
5. 7,5 A (ruitenwisser/-sproeier)
6. 5 A (koppeling van de aircocompressor)
7. 5 A (temperatuurregeling)
8. Leeg

De koppeling van de aircocompressor controleren

Onderhoudsinterval: Om de 250 bedrijfsuren

1. Ontgrendel en open de motorkap (Figuur 36).

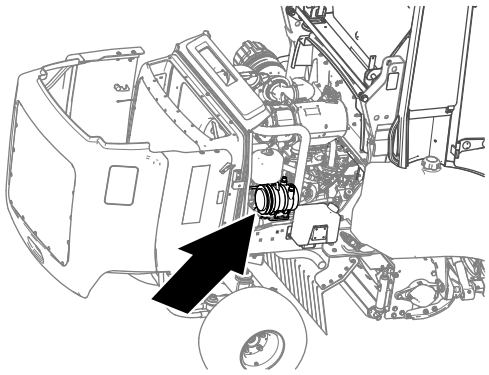

Figuur 28

2. Laat iemand anders op de bestuurdersstoel zitten, draai de knop voor temperatuurregeling naar de koude stand en zet de schakelaar van de airconditioning naar de stand AAN en UIT (Figuur 29).

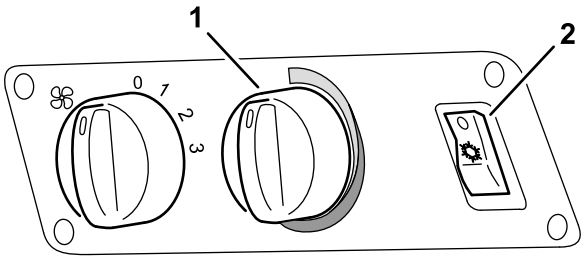

g347426

Figuur 29

1. Knop voor temperatuurregeling
2. Schakelaar van airconditioning

3. Luister aan de achterkant van de machine of de koppeling van de compressor (Figuur 30) in- en uitschakelt (klikken).

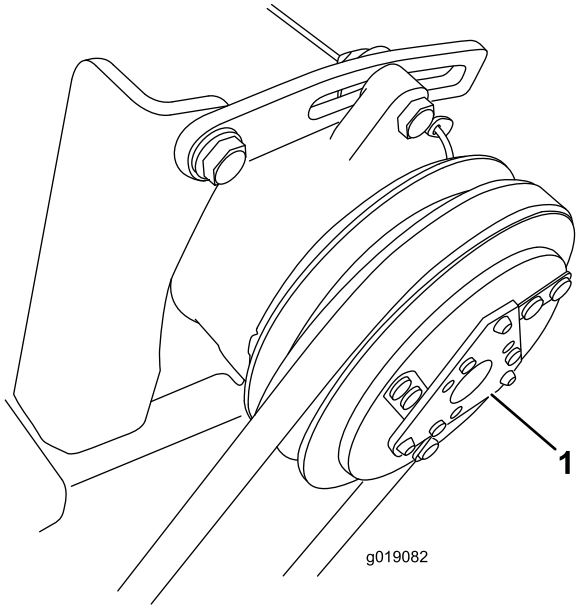

g019082

Figuur 30

1. Koppeling van compressor

4. Zet de schakelaar van de airconditioning (Figuur 29) op UIT.

   Belangrijk: **Om te voorkomen dat de accu wordt ontladen, moet u ervoor zorgen dat de schakelaar van de airconditioning in de stand UIT staat.**

Het dak verwijderen

1. Verwijder de 4 bouten, 4 ringen en 4 afdichtingen waarmee het dak aan de cabine is bevestigd (Figuur 31).

   Opmerking: Verwijder de 8 bouten rond de ventilatoren niet.

   Belangrijk: **De ventilatoren zijn gemonteerd aan het dak.**

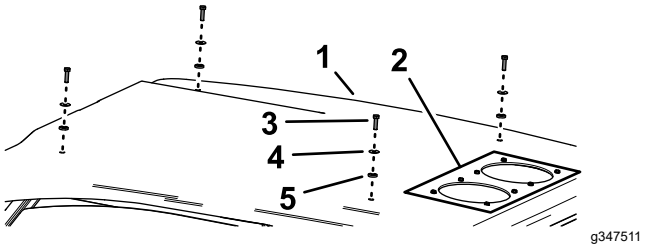

g347511

Figuur 31

1. Cabinedak
2. Ventilatoren
3. Bout
4. Ring
5. Afdichting

2. Koppel de connectoren van de kabelboom los aan elke ventilator.
3. Verwijder het dak voorzichtig van de cabine.

Het dak monteren

1. Plaats het dak op het frame van de cabine.
2. Sluit de connectoren van de kabelboom aan op elke ventilator.
3. Lijn de gaten in het dak uit met de clipmoeren van het cabineframe.
4. Monteer het dak aan de cabine; gebruik hierbij de 4 bouten, 4 ringen en 4 afdichtingen (Figuur 31) die u verwijderd hebt in stap 1.

Koelmiddelpeil controleren

Onderhoudsinterval: Maandelijks (aan de hand van het kijkglaasje)

Controleer of het koelmiddel op het juiste bedrijfspeil staat voor de airconditioning.

1. Verwijder het bevestigingsmateriaal waarmee het dak bevestigd is; zie Het dak verwijderen (bladz. 16).

   Opmerking: U mag het dak niet verwijderen.

2. Zorg ervoor dat de parkeerrem in werking is gesteld, start de motor, draai de knop voor de temperatuurregeling naar de koude stand en zet de schakelaar van de airconditioning op AAN (Figuur 32).

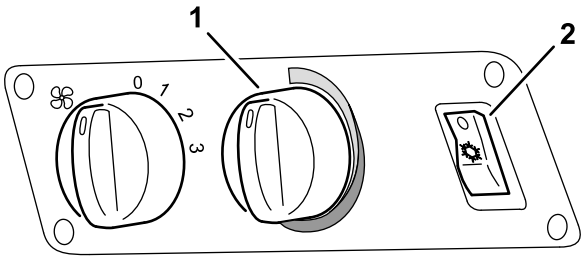

g347426

Figuur 32

1. Knop voor temperatuurregeling
2. Schakelaar van airconditioning

3. Laat de motor 5 minuten stationair draaien zodat het airconditioningsysteem de luchtbellen uit het koelmiddel kan verwijderen.
4. Verplaats het dak zodanig dat u bij de opvangfiltertank kunt komen (Figuur 33).

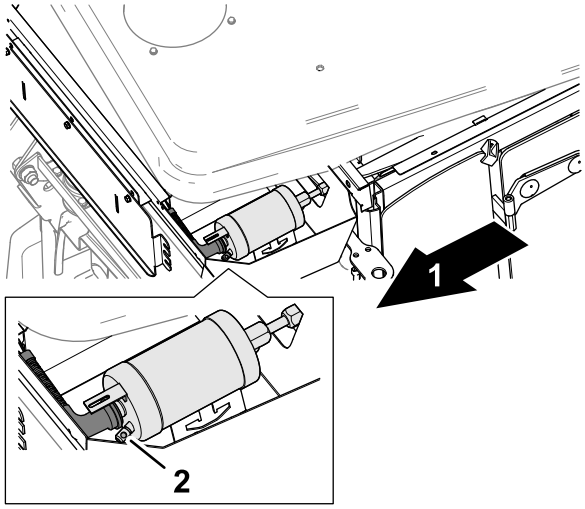

g347510

Figuur 33

1. Achterkant van machine
2. Kijkglaasje voor koelmiddelpeil (opvangfiltertank)

5. Kijk bij het dak naar het kijkglaasje voor het koelmiddelpeil van de opvangfiltertank (Figuur 33). Als u meer dan af en toe een luchtbel door het kijkglas ziet, neem dan contact op met uw erkende Toro verdeler voor onderhoud.

   Opmerking: Als u af en toe een luchtbel ziet, is het koelmiddelpeil aanvaardbaar. Naarmate het koelmiddelpeil daalt, zult u meer luchtbellen door het kijkglas zien. Een laag koelmiddelpeil vermindert de doeltreffendheid van de airconditioning.

   Belangrijk: **Als het koelmiddelpeil extreem laag wordt, kan de lagedrukschakelaar de airconditioning uitschakelen.**
6. Zet de schakelaar van de airconditioning (Figuur 32) UIT en schakel de motor uit.

Belangrijk: **Om te voorkomen dat de accu wordt ontladen, moet u ervoor zorgen dat de schakelaar van de airconditioning in de stand UIT staat.**

De condensor controleren en reinigen

Onderhoudsinterval: Maandelijks

1. Verwijder het dak van de cabine; zie Het dak verwijderen (bladz. 16).
2. Controleer de ribben van de condensor en de verdamper op opgehoopt vuil en afval.

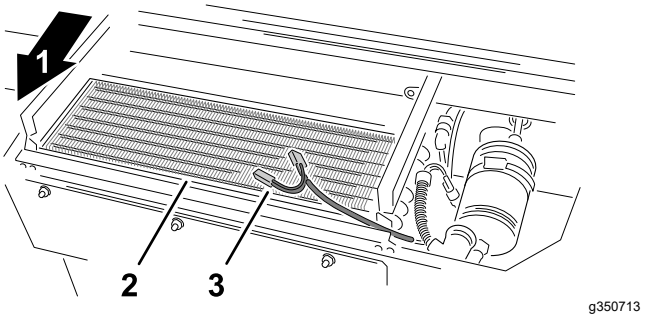

g350713

Figuur 34

1. Achterkant van machine
2. Condensor
3. Kabelboom van de ventilator

3. Reinig indien nodig de ribben van de condensor en de verdamper met perslucht in de tegenovergestelde richting van de normale luchtstroom. Een vettig laagje kunt u verwijderen met een niet-schurende zeepoplossing.
4. Monteer het dak van de cabine; zie Het dak monteren (bladz. 16).

De afvoerbuizen controleren

Onderhoudsinterval: Om de 250 bedrijfsuren

De afvoerbuizen zijn doorzichtige plastic buizen die aangesloten zijn op de verdamper van de blazer in het dak van de cabine. De afvoerbuizen lopen langs beide voorste A-stijlen van de cabine en voeren water af van de verdamper.

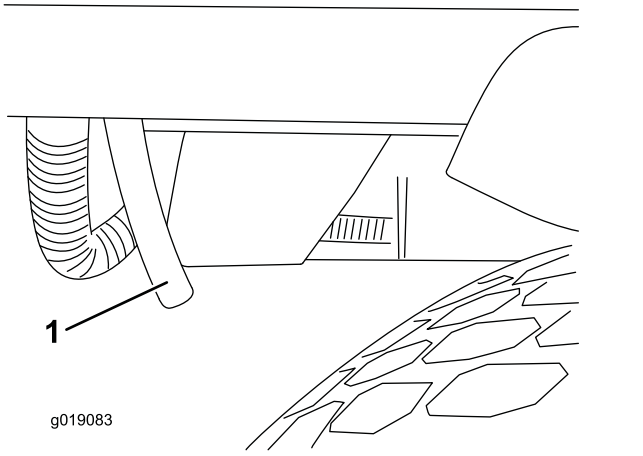

Figuur 35
Voorkant van de cabine.

1. Afvoerbuis

1. Controleer de afvoerbuizen op verstoppingen.
2. Als de buis verstopt is, gebruik dan een flexibel schoonmaakgereedschap, zoals een leidingreiniger. Koppel indien nodig de buis los van de fitting van de condensorafvoer, en blaas de buis met perslucht uit.

Ventilatorriem van de compressor controleren

Onderhoudsinterval: Om de 500 bedrijfsuren

1. Ontgrendel en open de motorkap (Figuur 36).

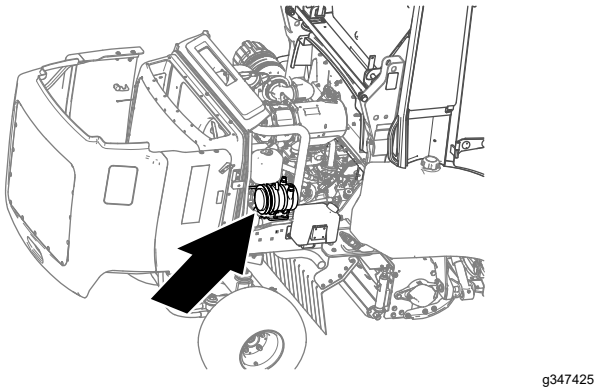

Figuur 36

2. Controleer de riemspanning door een kracht van 40 N uit te oefenen op de riem (Figuur 37), in het midden tussen de motorpoelie en de compressorpoelie.

   Opmerking: De riem is goed aangespannen als hij 10 mm doorbuigt.

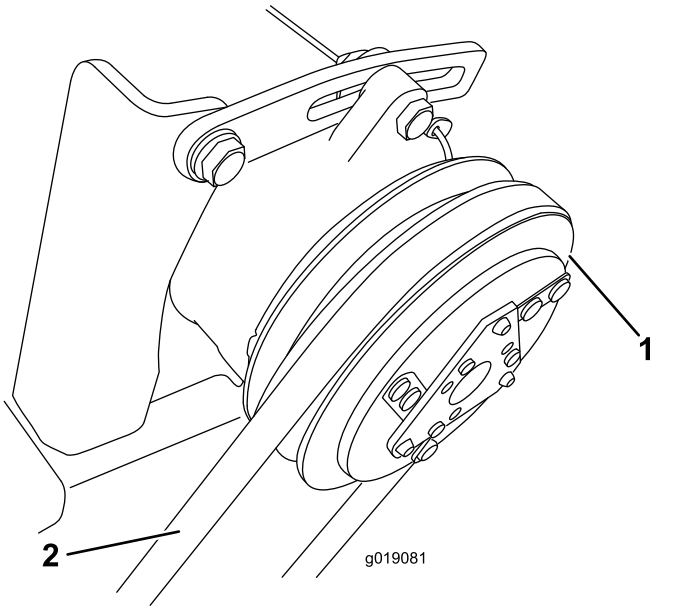

Figuur 37

1. Compressor
2. Controleer hier de speling van de riem.

3. Als de speling van de riem meer of minder is dan 10 mm, moet u de bovenste en onderste montagebouten van de compressor losdraaien.
4. Draai de compressor om de spanning van de riem te verhogen of verminderen en draai de bouten vast.
5. Herhaal stap 2 totdat de riem de goede spanning heeft.
6. Sluit de motorkap en zet deze vast met de vergrendelingen.

De koelmiddeldruk controleren

Tijdens het gebruik van het airconditioningsysteem verschilt de bedrijfsdruk aan de zuigkant (lage druk) en de drukkant (hoge druk) van de compressor; zie Figuur 38.

Dit drukverschil wordt beïnvloed door de snelheid van de compressor, de binnentemperatuur van het voertuig, de buitenluchttemperatuur en de relatieve luchtvochtigheid.

Als de druk verschilt van de waarden in de onderstaande tabel, kan dit duiden op een storing in het systeem.

Om de druk te controleren, stelt u de compressorsnelheid in op 2000 tpm met een luchttemperatuur tussen 20 en 40 °C. Stel de blazer in op stand 3 (hoogste snelheidsinstelling).

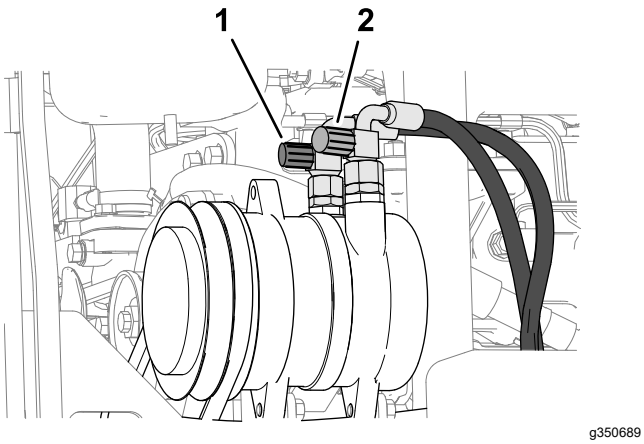

Figuur 38

1. Rode dop (hogedrukaansluiting)
2. Blauwe dop (lagedrukaansluiting)

Koelmiddeldruk in het systeem

Buitentempera-tuur	Lagedrukkant	Hogedrukkant
20 °C	1,7 tot 2,1 bar	10 tot 14 bar
25 °C	1,8 tot 2,2 bar	12 tot 16 bar
30 °C	1,9 tot 2,3 bar	14 tot 18 bar

Problemen met de drukwaarden verhelpen

Tijdens de compressietest kunt u waarden meten die afwijken van de waarden in de tabel. Probeer de oorzaak te achterhalen om te bepalen of een onderdeel gerepareerd of vervangen moet worden.

Hieronder volgt een lijst met drukafwijkingen en enkele mogelijke oorzaken.

- **Druk bij hogedrukmanometer te hoog**
  - Te weinig lucht in condenser.
  - Te veel koelmiddel
  - De droger/filter zit verstopt.
- **Druk bij hogedrukmanometer is te laag**
  - Te weinig koelmiddel (controleer bij het kijkglaasje).
  - Compressorsnelheid te laag (controleer aandrijfriem op slippen/spanning).
  - Er is een storing bij de compressor.
- **Druk bij lagedrukmanometer te hoog**
  - Onjuist expansieventiel.
  - Compressorsnelheid te laag (controleer aandrijfriem op slippen/spanning).
  - Er is een storing bij de compressor.
- **Druk bij lagedrukmanometer te laag**
  - Verstopping in de zuig- of drukslangen.
  - Onjuist expansieventiel.
  - Te weinig koelmiddel (controleer de bezinkselkolf).
  - Te weinig lucht in condenser.

  Laat een gekwalificeerd persoon alle drukwaarden die afwijken van de waarden in de tabel onderzoeken en herstellen.

Belangrijk: **Laat koelmiddel nooit in het milieu terechtkomen. Voordat het koelmiddelcircuit wordt geopend of onderdelen ervan worden losgekoppeld, moet het koelmiddel worden geleegd in een speciaal recyclevat dat op de juiste wijze moet worden afgevoerd.**

Gebruik altijd originele reserve-onderdelen van Toro bij het uitvoeren van reparaties of onderhoudswerkzaamheden aan het airconditioningsysteem.

De machine en cabine schoonmaken

Bij het reinigen van de machine en de cabine mag u nooit water in het dak spuiten.

Belangrijk: **Gebruik geen brak of teruggewonnen water om de machine schoon te maken.**

Stalling

Raadpleeg de *Gebruikershandleiding* van de tractie-eenheid voor informatie over de opslag van de machine.

Schema's

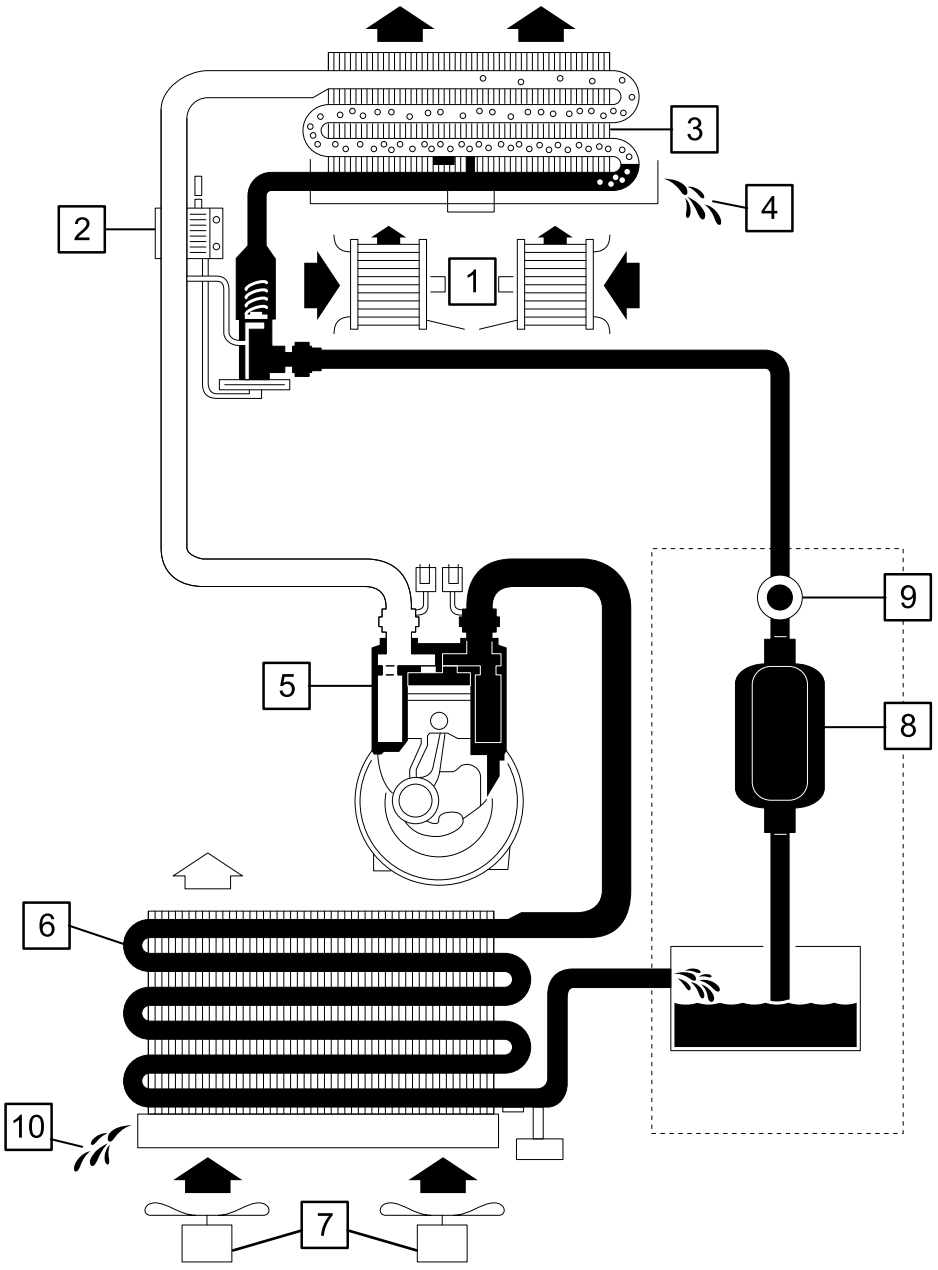

g350749

1	Radiaalblazer
2	Expansieventiel
3	Verdamper (gecombineerd met warmtewisselaar voor verwarming)
4	Verdamper – waterafvoer
5	Compressor
6	Condensor
7	Axiaalventilator
8	Droger/filter
9	Kijkglaasje
10	Afvoerbuis

Schema airconditioningsysteem (Rev. A)

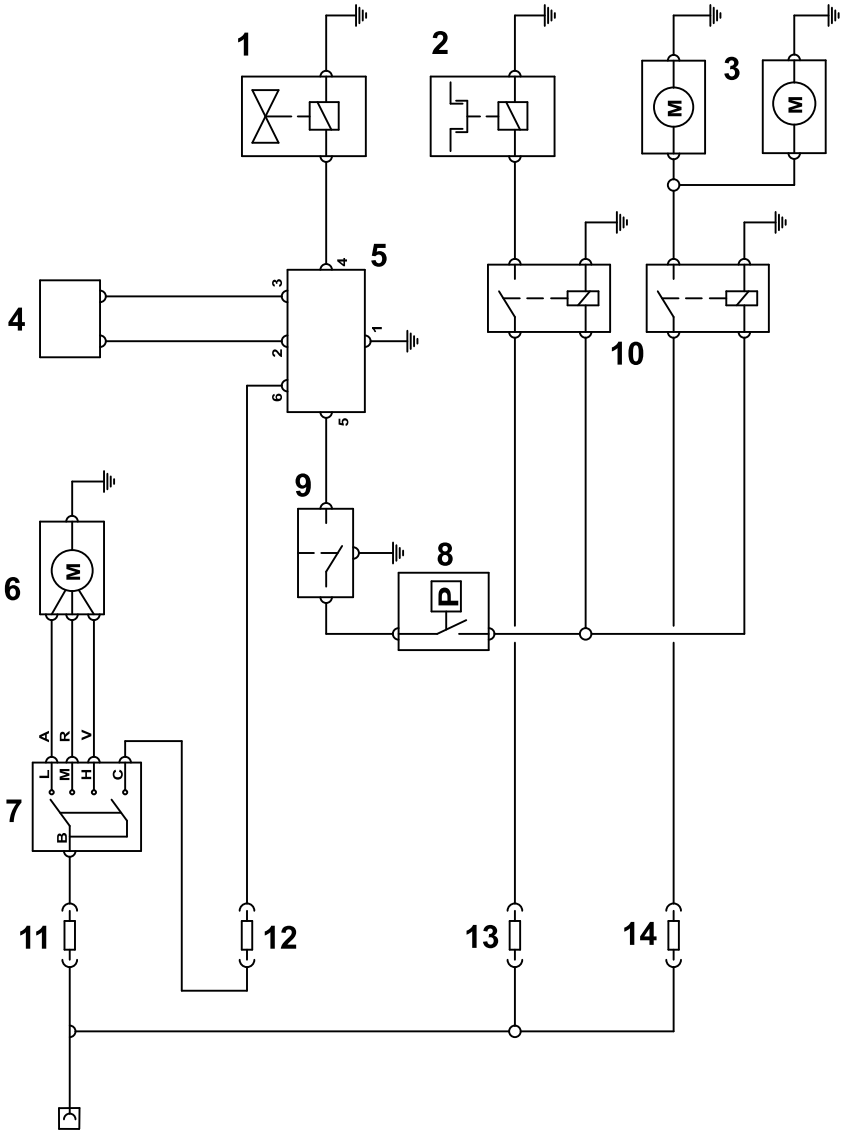

g350760

1	Verwarmingsventiel voor warm water
2	Compressor met magnetische inschakeling
3	Achterste dubbele axiale ventilator
4	Temperatuursensor
5	Elektronische regelaar/temperatuurregeling
6	Radiaalblazer
7	Snelheidsschakelaar van blazer
8	Drukschakelaar
9	Schakelaar van airconditioning
10	Relais
11	Zekering (15 A) – positie 4
12	Zekering (5 A) – positie 7
13	Zekering (5 A) – positie 6
14	Zekering (25 A) – positie 3

Elektrisch schema airconditioningsysteem (Rev. B)

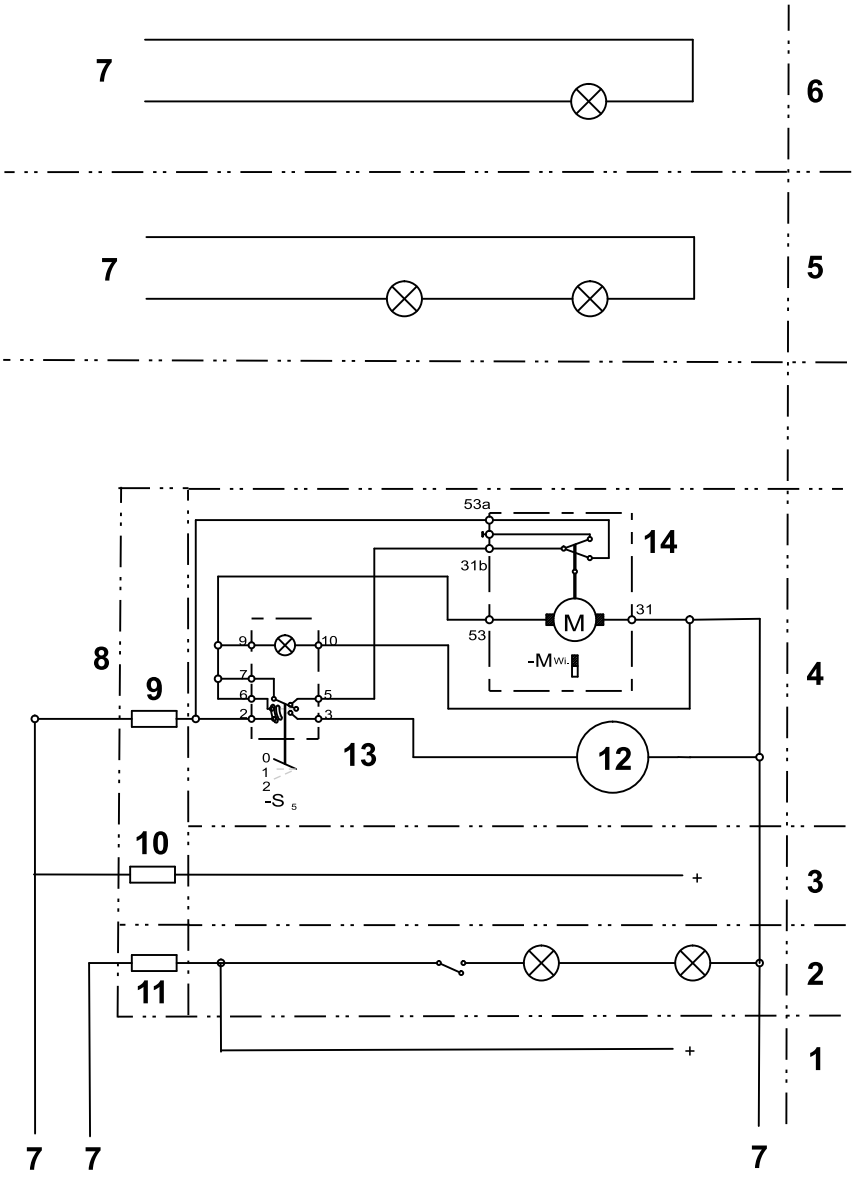

g350761

1	Constant vermogen – radio en binnenverlichting
2	Circuit binnenverlichting
3	Geschakeld vermogen – radio
4	Ruitenwisser/-sproeier
5	Kentekenplaatverlichting
6	Knipperlicht
7	Interface machinekabelboom
8	Zekeringhouder
9	Zekering (7,5 A) – positie 5
10	Zekering (10 A) – positie 2
11	Zekering (3 A) – positie 1
12	Sproeierpomp
13	Schakelaar van ruitenwisser/-sproeier
14	Motor van ruitenwisser

Elektrisch schema cabine (Rev. A)

Opmerkingen:

Opmerkingen:

Privacyverklaring EEA/VK

Toro's gebruik van uw persoonlijke gegevens

The Toro Company (“Toro”) respecteert uw recht op privacy. Wanneer u onze producten koopt, kunnen we bepaalde persoonlijke informatie over u verzamelen, ofwel rechtstreeks via u ofwel via uw plaatselijk Toro- bedrijf of dealer. Toro gebruikt deze informatie om te voldoen aan contractuele verplichtingen – zoals het registreren van uw garantie, het behandelen van uw garantieclaim of om contact met u op te nemen in het geval van terugroepacties – en voor legitieme zakelijke doeleinden – zoals klanttevredenheid meten, onze producten verbeteren of u productinformatie verschaffen die van belang kan zijn. Toro kan uw informatie delen met onze dochterondernemingen, verdelers distributeurs of andere zakenpartners in verband met deze activiteiten. We kunnen ook persoonlijke informatie vrijgeven van rechtswege of in verband met de verkoop, aankoop of fusie van een bedrijf. We verkopen uw persoonsgegevens nooit aan andere bedrijven voor marketingdoeleinden.

Behoud van uw persoonlijke gegevens

Toro bewaart uw persoonlijke informatie zolang deze relevant is voor de bovengenoemde doeleinden en in overeenstemming is met de wettelijke vereisten. Neem contact op via legal@toro.com voor meer informatie over de toepasselijke bewaarperiodes.

Toro's engagement inzake veiligheid

Uw persoonlijke informatie kan behandeld worden in de VS of een ander land dat mogelijk soepelere databeschermingswetten heeft dan het land waar u verblijft. Indien we uw informatie overdragen naar een ander land dan het land waar u verblijft, nemen wij de wettelijk verplichte maatregelen om ervoor te zorgen dat de informatie op gepaste wijze wordt beschermd en veilig wordt behandeld.

Toegang en correctie

U hebt het recht om uw persoonlijke gegevens te corrigeren of te raadplegen, of zich te verzetten tegen de verwerking van uw gegevens of deze te beperken. Om deze rechten uit te oefenen, gelieve een e-mail te sturen naar legal@toro.com. Als u zich zorgen maakt over de manier waarop Toro uw informatie heeft behandeld, vragen wij u om deze direct ten aanzien van ons te uiten. Europese burgers hebben het recht om een klacht in te dienen bij hun gegevensbeschermingsautoriteit.

Toro garantie

Garantie van 2 jaar of 1500 bedrijfsuren

Voorwaarden en producten waarvoor de garantie geldt

De Toro Company biedt de garantie dat uw Toro- product (hierna: het 'product') gedurende 2 jaar of 1500 bedrijfsuren* vrij van materiaalgebreken of fabricagefouten is, met dien verstande dat hierbij de kortste periode moet worden aangehouden. Deze garantie geldt voor alle producten met uitzondering van beluchters (zie de afzonderlijke garantieverklaringen voor deze producten). In een geval waarin de garantie van toepassing is, zullen wij het product kosteloos repareren en ook niet de kosten van diagnose, arbeid, onderdelen en transport in rekening brengen. De garantie gaat in op de datum waarop het product is geleverd aan de oorspronkelijke koper.
* Het product is uitgerust met een urenteller.

Aanwijzingen voor aanvraag van garantieservice

U dient contact op te nemen met de distributeur van commerciële producten of erkende dealer bij wie u het product heeft gekocht, zodra u denkt dat er sprake is van een geval waarop de garantie van toepassing is. Als het u moeite kost een distributeur of erkende dealer te vinden of vragen over rechten of plichten uit hoofde van de garantie heeft, kunt u contact met ons opnemen op:

Toro Commercial Products Service Department
8111 Lyndale Avenue South
Bloomington, MN 55420-1196, VS

+1-952-888-8801 of +1-800-952-2740
E-mail: commercial.warranty@toro.com

Plichten van de eigenaar

Als eigenaar van het product bent u verantwoordelijk voor de vereiste onderhouds- en afstelwerkzaamheden die worden vermeld in de *Gebruikershandleiding*. Herstellingen voor problemen met het product die worden veroorzaakt door het niet uitvoeren van de vereiste onderhouds- en afstelwerkzaamheden worden niet gedekt door deze garantie.

Zaken en gevallen die niet onder de garantie vallen

Niet alle storingen of defecten van het product die plaatsvinden tijdens de garantieperiode zijn materiaalgebreken of fabricagefouten. Buiten deze garantie vallen:

- Productstoringen die het gevolg zijn van het gebruik van vervangende onderdelen die niet van Toro afkomstig zijn, of van het aanbrengen of gebruiken van randapparaten of aangepaste accessoires en producten die niet van het merk Toro zijn.
- Productstoringen veroorzaakt door het feit dat de eigenaar nalaat aanbevolen onderhoud en/of aanpassingen uit te voeren.
- Defecten als gevolg van verkeerd, achteloos of roekeloos gebruik van het product.
- Door gebruik versleten onderdelen die niet defect zijn. Voorbeelden van onderdelen die slijten of worden verbruikt tijdens een normaal gebruik van het product zijn onder meer, maar niet uitsluitend: remblokken en remvoeringen, koppelingsvoeringen, maaimessen, messenkooien, rollen en lagers (verzegeld of smeerbaar), snijplaten, bougies, zwenkwielen en zwenkwiellagers, banden, filters, drijfriemen en sommige onderdelen van spuitmachines zoals membranen, spuitdoppen, vloeistofstroommeters en afsluitkleppen.
- Storingen die worden veroorzaakt door externe invloeden zijn onder meer, maar niet uitsluitend: weersomstandigheden, wijze van opslag, verontreiniging, gebruik van niet-goedgekeurde brandstoffen, koelvloeistoffen, smeermiddelen, additieven, meststoffen, water of chemicaliën.
- Storingen of gebrekkige prestaties die het gevolg zijn van het gebruik van brandstoffen (bv. benzine, diesel of biodiesel) die niet voldoen aan hun respectievelijke industriestandaarden.
- Normale geluidssterkte, trillingen, slijtage en achteruitgang. Normale slijtage omvat, maar is niet beperkt tot, schade aan zittingen ten gevolge van slijtage of afslijting, afgesleten geverfde oppervlakken, gekraste stickers of ramen.

Onderdelen

Garantie wordt verleend op onderdelen die moeten worden vervangen in het kader van het vereiste onderhoud, gedurende de garantieperiode tot hun geplande vervanging. Een onderdeel dat uit hoofde van de garantie is vervangen, komt voor de duur van de oorspronkelijke productgarantie in aanmerking voor de garantie en wordt eigendom van Toro. Toro beslist in laatste instantie of een onderdeel of een groep van onderdelen wordt gerepareerd of vervangen. Toro mag voor garantiereparaties in de fabriek gereviseerde onderdelen gebruiken.

Garantie semitractieaccu en lithium-ion-accu

Semitractieaccu's en lithium-ion-accu's hebben een specifiek totaal aantal kilowatturen die zij tijdens hun levensduur kunnen leveren. De gebruikte technieken voor het bedienen, opladen en onderhouden van de accu kan leiden tot een langere of kortere levensduur van de accu. Als de accu's in dit product worden gebruikt, zal hun bruikbaarheid tussen de oplaadintervallen langzaam verminderen totdat zij volledig uitgeput zijn. Een accu vervangen die versleten is ten gevolge van normaal gebruik is de verantwoordelijkheid van de eigenaar van het product. Opmerking (alleen voor lithium-ion-accu): raadpleeg de garantie van de accu voor meer informatie.

Levenslange garantie van krukas (uitsluitend voor ProStripe 02647 model)

De ProStripe met originele Toro-- koppelingsplaat en mesremkoppeling (ingebouwde mesremkoppeling (BBC) + koppelingsplaat) als originele uitrusting die door de originele koper wordt gebruikt in overeenstemming met de aanbevolen gebruiks- en onderhoudsprocedures, valt onder een levenslange garantie tegen verbuiging van de krukas van de motor. Machines die zijn uitgerust met frictieringen, mesremkoppelingeenheden (BBC) en andere dergelijke toestellen vallen niet onder de levenslange garantie van de krukas.

Onderhoud is ten koste van de eigenaar

Opvoeren van de motor, smeren, reinigen en waxen, het vervangen van filters, koelvloeistof en het uitvoeren van aanbevolen onderhoudswerkzaamheden behoren tot de gebruikelijke werkzaamheden die nodig zijn voor Toro- producten en die voor rekening van de eigenaar zijn.

Algemene voorwaarden

Op grond van deze garanties mogen reparaties uitsluitend worden uitgevoerd door een erkende Toro- distributeur of -dealer.

De Toro Company is niet aansprakelijk voor indirecte of bijkomende schade dan wel gevolgschade in samenhang met het gebruik van de Toro- producten die onder deze garantie vallen, inclusief de kosten of uitgaven voor de levering van vervangend materiaal of diensten gedurende een redelijke periode van onbruikbaarheid of buitengebruikstelling tijdens de uitvoering van reparatiewerkzaamheden op grond van deze garantie. Met uitzondering van de emissiegarantie waarnaar hieronder, indien van toepassing, wordt verwezen, bestaat er geen andere expliciete garantie. Alle impliciete garanties van verkoopbaarheid of geschiktheid voor gebruik zijn beperkt tot de duur van deze expliciete garantie.

Sommige staten laten geen uitsluiting van incidentele of voortvloeiende schade toe, noch beperkingen van de duur van geïmpliceerde garanties. De bovenstaande uitsluitingen en beperkingen zijn daarom mogelijk niet op u van toepassing. Deze garantie geeft u specifieke juridische rechten; daarnaast kunt u beschikken over andere rechten die per land kunnen verschillen.

Opmerking met betrekking tot de emissiegarantie

Het emissiecontrolesysteem op uw product kan vallen onder de dekking van een afzonderlijke garantie die tegemoetkomt aan de eisen van de Amerikaanse Environmental Protection Agency (EPA) en/of de California Air Resources Board (CARB). De beperkingen van de bedrijfsuren die hierboven zijn genoemd, gelden niet voor de garantie op het emissiecontrolesysteem. Zie de garantieverklaring voor het controlesysteem van de emissie van de motor in de Gebruikershandleiding van uw product of in het documentatiemateriaal van de fabrikant van de motor.

Andere landen dan de Verenigde Staten en Canada

Kopers van Toro- producten die zijn geëxporteerd uit de Verenigde Staten of Canada moeten contact opnemen met hun Toro- distributeur (dealer) voor de garantiebepalingen die in hun land, provincie of staat van toepassing zijn. Als u om een of andere reden ontevreden bent over de service van uw distributeur of moeilijk informatie over de garantie kunt krijgen, verzoeken wij u contact op te nemen met uw erkend Toro- servicecentrum.



Count on it.