Form No. 3432-413 Rev B

CCR™ Quick Clear™ 吹雪机

型号 38563—序列号 405012000 及以上

型号 38568—序列号 405012000 及以上

操作员手册

介绍

本机器专供住宅私房屋主使用。主要为了从车道和人行道等平整地面和住宅或商业地产的其他交通表面上除雪而设计。其设计不是为了清除雪以外的其他材料也不是为了清扫砾石路面。将本产品用于指定用途以外的其他目的可能会对您和旁观者造成危害。

请仔细阅读本手册了解如何正确操作及维护您的产品避免人身伤害和产品损坏。正确并安全地操作本产品是您的责任.

可访问 www.Toro.com获取产品安全和操作培训材料、附件信息查找代理商或注册产品。

当您需要关于维修保养、Toro 真品零件或其他方面的信息时请联系授权服务代理商或 Toro 客户服务中心并准备好有关您的机器的型号和序列号等资料。图 1显示了机器上型号和序列号的位置。将型号、序列号写在提供的空白处。

重要事项 **您可以使用移动设备扫描序列号标贴上的二维码如配备或注册您的产品以查阅保修、零件及其他产品信息。**

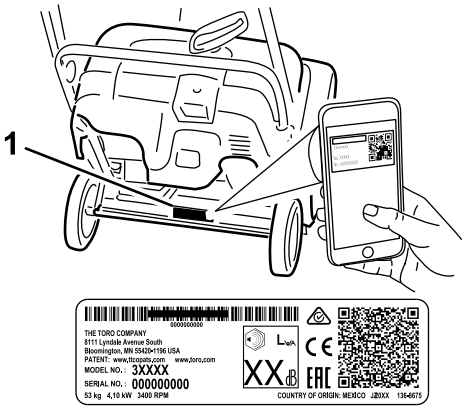

g291846

图 1

1. 型号和序列号位置

型号 _____

序列号 _____

本手册旨在确定潜在危险并列出安全警告标志图 2所标示的安全信息该标志表明了在不遵循建议的预防措施进行操作时可能造成的严重伤害或死亡事故。

g000502

图 2

安全警告标志

本手册使用两个词语来突出信息。**重要事项**唤起人们对特殊机械信息的注意而**注意**则强调值得特别关注的一般信息。

此产品遵循欧盟所有相关指令详情请参阅另外提供的、特定产品的合格证明DOC单页。

重要事项 **如果您连续在海拔 1500m 以上使用本机器应确保已安装高海拔套件使发动机符合 CARB/EPA 排放法规。高海拔套件可提高发动机性能同时防止火花塞积碳、起动困难和排放增加。安装套件之后请将高海拔标签粘贴在机器系列号标贴旁边。请联系 Toro 授权服务代理商为您的机器获得正确的高海拔套件和高海拔标签。要找到离您较近的代理商请访问我们的网站 www.Toro.com或联系我们的 Toro 客户服务部联系电话号码列于您的排放控制保修声明中。当在海拔 1500m 以下运行发动机时请卸下套件并将发动机恢复到原始出厂配置。不要在低海拔地区使用已为高海拔用途进行改装的发动机; 否则可能导致发动机过热和损坏。**

如果您不确定自己的机器是否已为高海拔用途进行改装请寻找以下标签图 3。

NOTE: THE ENGINE ON THIS PRODUCT HAS BEEN
MODIFIED FOR USE AT ABOVE 5,000 FEET ELEVATION.
IF USING BELOW 5,000 FEET, IT MUST BE REVISED
BACK TO ORIGINAL SPECIFICATIONS.

127-9363

decal127-9363

图 3

© 2023—The Toro® Company
8111 Lyndale Avenue South
Bloomington, MN 55420

注册 www.Toro.com.

译文 (ZH)
墨西哥印刷
保留所有权利

3432-413

内容

介绍 1
安全 2
一般安全 2
安全和指示标签 3
组装 4
1 折叠把手 4
2 安装排放斜槽 4
3 向发动机添加机油 4
4 调节控制拉索 5
产品概述 6
规格 6
附件/配件 6
操作 6
操作前 6
操作前安全 6
油箱加油 7
检查机油油位 7
操作中 7
操作中安全 7
启动发动机 8
接合转子叶片 9
分离转子叶片 9
关闭发动机 9
调整排放斜槽和斜槽折流板 9
清除堵塞的排放斜槽 9
操作提示 10
操作后 10
操作后安全 10
使用后防止冻结 10
维护 11
推荐使用的维护计划 11
维护安全 11
检查并调节控制拉索 11
检查转子叶片 12
更换机油 13
维护火花塞 13
更换传动皮带 15
调整 Quick Shoot 控制装置 15
存放 17
存放安全 17
存放机器 17

安全

本机器的设计符合 EN ISO 8437 规范。

一般安全

本产品可能切断手脚并抛掷物体。请始终遵循所有安全说明避免严重的人身伤害。

- 在启动发动机之前请首先阅读并理解本*操作员手册*的内容。确保使用本产品的每个人都知道如何使用、知道如何快速关闭发动机并了解相关警告。
- 无论出于任何原因离开操作位置时必须关闭发动机。
- 切勿将手脚放在机器上的活动件附近。
- 请仅在所有防护装置和其他安全装置到位且可正常工作的情况下才操作机器。
- 始终保持任何排放口通畅。让旁观者特别是儿童远离操作区。
- 切勿让儿童操作机器。

安全和指示标签

任何潜在危险区附近均贴有操作员清晰可见的安全标贴和说明。更换受损或丢失的标贴。

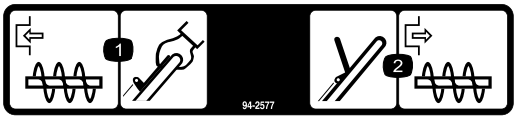

decal94-2577

94-2577

1. 要接合转子叶片请将控制杆紧贴把手。
2. 要分离转子叶片请松开控制杆。

认购零件号 117-9121

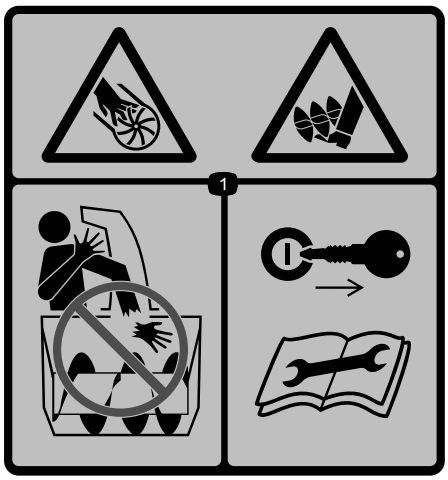

decal115-5698

115-5698

1. 切削割裂危险叶轮和螺旋钻——切勿将手放在斜槽中在开始维护之前请拔下钥匙并阅读*操作员手册*。

仅限型号 38563订购零件号 117-6036

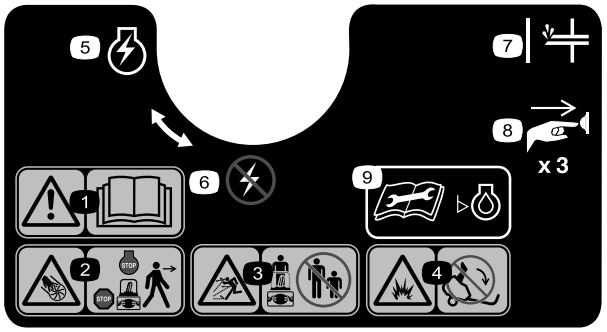

decal117-9102

117-9102

1. 警告——阅读*《操作员手册》*。
2. 切削割裂危险叶轮——在离开工作位置之前应关闭发动机并等待螺旋钻停止。
3. 抛物危险——让旁观者保持远离。
4. 爆炸危险——切勿倾斜机器。
5. 发动机开关——打开
6. 发动机开关——关闭
7. 启动注油器
8. 推动启动注油器 3 次以运行发动机。
9. 检查发动机油位前请阅读*操作员手册*。

仅限型号 38568订购零件号 117-6046

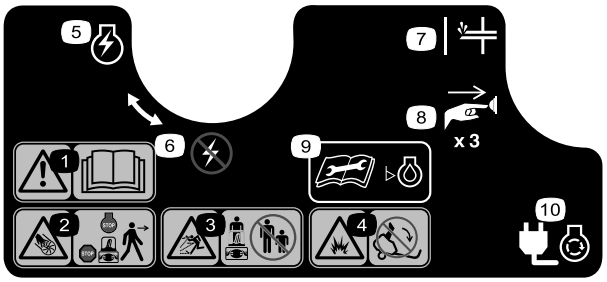

decal117-9103

117-9103

1. 警告——阅读*《操作员手册》*。
2. 切削割裂危险叶轮——在离开工作位置之前应关闭发动机并等待螺旋钻停止。
3. 抛物危险——让旁观者保持远离。
4. 爆炸危险——切勿倾斜机器。
5. 发动机开关——打开
6. 发动机开关——关闭
7. 启动注油器
8. 推动启动注油器 3 次以运行发动机。
9. 检查发动机油位前请阅读*操作员手册*。
10. 插入机器为电启动器供电。

组装

1

折叠把手

不需要零件

程序

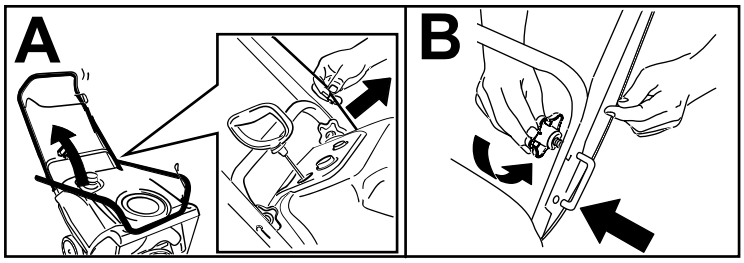

g263299

2

安装排放斜槽

不需要零件

程序

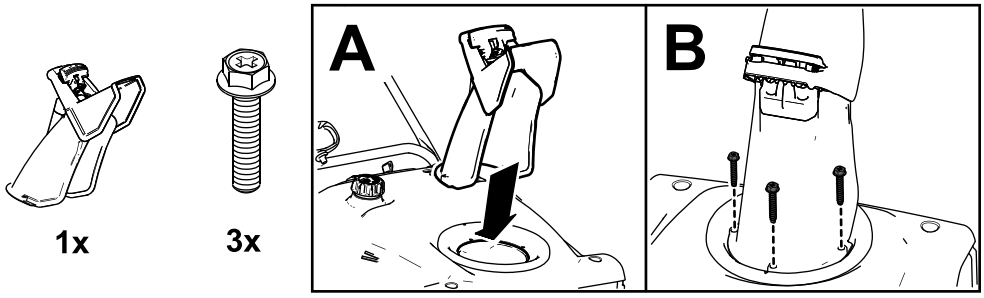

g262492

3

向发动机添加机油

不需要零件

程序

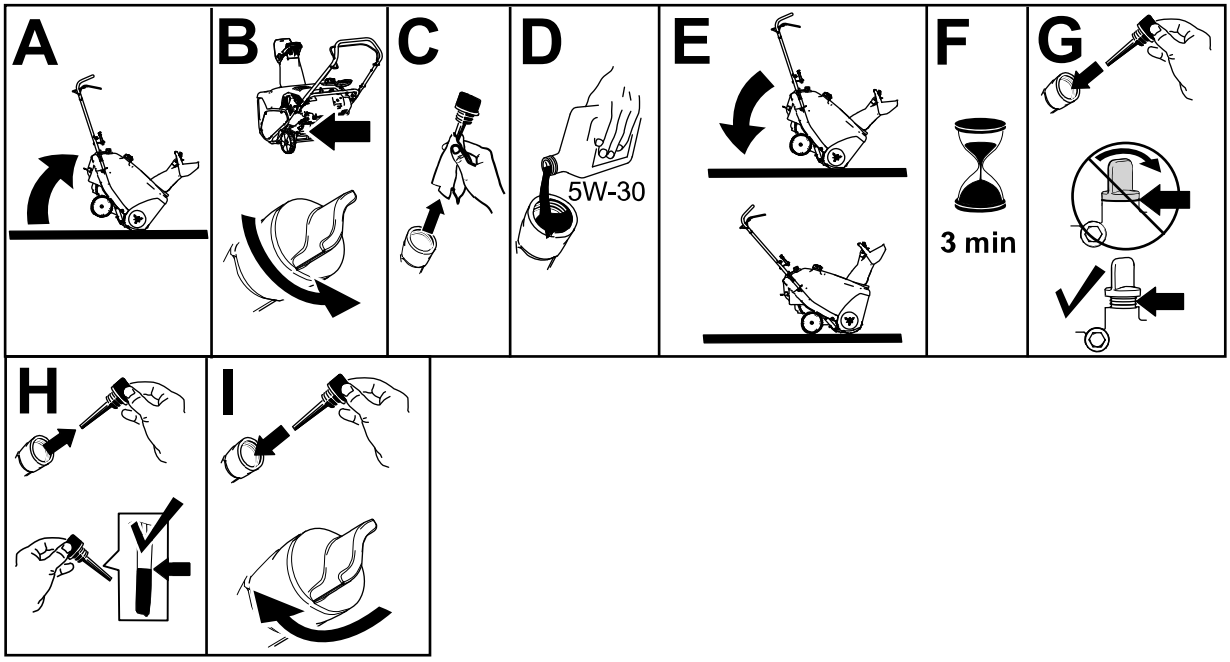

g253610

4

调节控制拉索

不需要零件

程序

请参阅 检查并调节控制拉索 (页码 11)。

产品概述

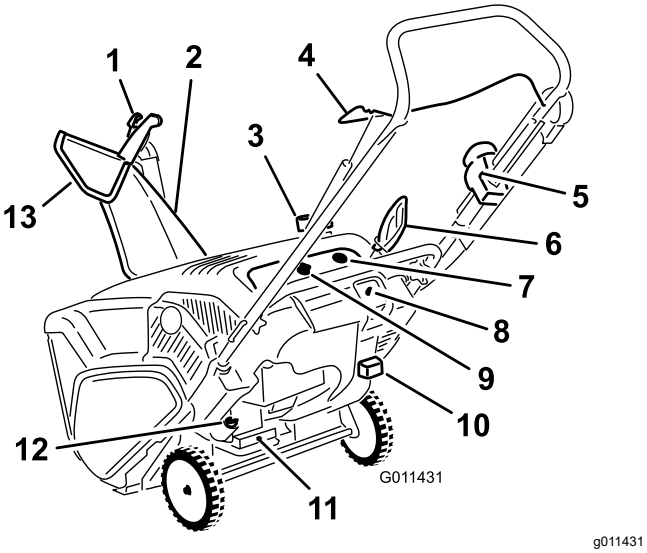

图 7

1. 斜槽折流板触发器
2. 排放斜槽
3. 燃油箱盖
4. 控制杆
5. Quick Shoot™ 控制装置
6. 反冲启动手柄
7. 启动注油器
8. 电启动按钮仅限电启动型号
9. 钥匙
10. 阻风门控制杆
11. 排油塞
12. 加油/量油尺
13. 斜槽折流板

规格

Model 型号	重量	长度	宽度	高度
38563	37kg 82 磅	122cm (48 英寸)	54cm (21 英寸)	107cm (42 英寸)
38568	39kg 87 磅			

附件/配件

Toro 批准的一系列附件和配件可与机器一同使用以提升和扩大其能力。请联系您的授权服务代理商或 Toro 授权经销商或访问 www.Toro.com 获取所有经批准附件和配件的清单。

为保持机器的最佳性能和持续安全证明、请仅使用 Toro 真品更换零件和附件。其他制造商制造的更换件和附件可能引发危险、而且使用非真品可能使产品保修失效。

操作

操作前

操作前安全

一般安全

- **仅适用于电启动型号** 使用手册中指定的延长线和插座。先检查电线然后再将其插入电源。如果电线损坏请更换。不需要启动机器时请拔下电源线。
- 穿戴适当的服装包括护目镜、长裤、结实的防滑鞋和听力保护用具。扎好长发、固定好宽松的衣服且不要佩戴松散的珠宝首饰。
- 彻底检查将要使用机器的区域拆卸所有的门垫、雪橇、木板、电线和其他异物。
- 如果防护装置、安全设备或标贴损坏、难以辨认或丢失请在开始操作前进行修理或更换。此外还要上紧任何松动的紧固件。

燃油安全

燃油极为易燃和易爆。燃油起火或爆炸会灼伤您和他人。

- 为防止静电点燃燃油加油前应将容器和/或机器放在空地上不应放在车辆或某个物体上。
- 发动机冷却下来后在室外为燃油箱加油。牢固装回油箱盖并擦干净溢出的燃油。
- 切勿在抽烟时或周围存在明火或火花的情况下处理燃油。
- 将燃油存放在经批准的燃油容器内远离儿童。
- 当油箱中有燃油时请仅按照说明书中的指示倾斜机器。
- 如果燃油不小心溅在衣服上应立即更换衣服。

油箱加油

- 为取得最佳效果、请仅使用干净新鲜少于 30 天的无铅汽油辛烷值为 87 或更高(R+M)/2 分等法。
- 在氧化燃油中、乙醇体积与甲基叔丁基醚 (MTBE) 体积最高仅可分别为 10% 或 15%。
- **切勿**使用辛烷体积超过 10% 的乙醇混合汽油例如 E15 或 E85。因此导致的性能问题和/或发动机损坏可能不属保修范围。
- **切勿**使用含有甲醇的汽油。
- **切勿在冬季将燃油存放于燃油箱或燃油容器内除非使用燃油稳定剂。**
- **切勿**将机油添加到汽油中。

切勿添加到油箱加油颈的底部以上图 8。

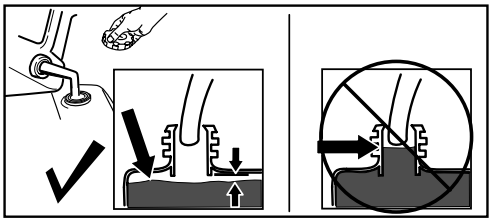

g216203

图 8

重要事项 **为了获得最佳效果请仅购买预期可供 30 天使用的优质燃油。否则您可以随时在机器中使用燃油稳定剂/调节剂在按照燃油稳定剂制造商的指示使用时让燃油更长久地保持新鲜。**

检查机油油位

维护间隔时间: 在每次使用之前或每日

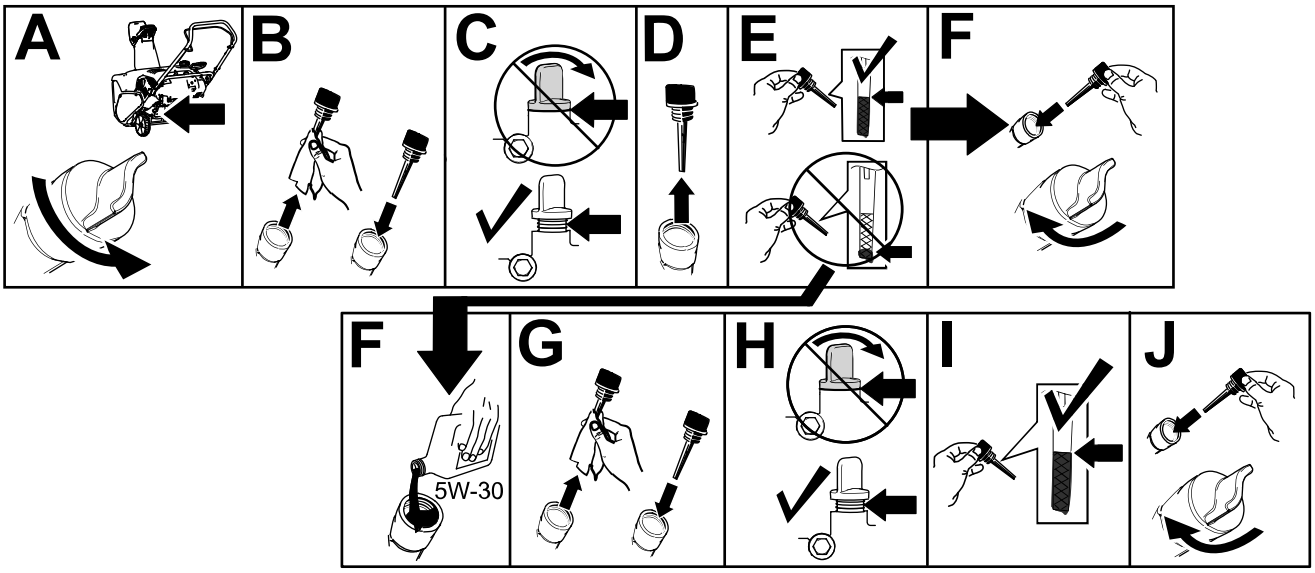

g293231

图 9

操作中

操作中安全

一般安全

- **在疏通机器之前先关闭发动机并始终使用棍棒。**
- 操作机器时应站在把手后面并远离排放开口。**保持您的脸、手、脚及身体任何其他部分或衣服远离活动或旋转部件。**
- 切勿直接对着人或财物存放区域排雪否则可能造成损害。
- 操作机器时应全神贯注。不要从事任何引起分心的活动否则可能会造成人身伤害或财产损失。
- 谨慎操作以避免滑倒或跌落尤其是在反向操作机器时。
- 始终确保站稳紧紧抓住把手。请行走、切勿急跑。
- 在斜坡上操作机器时要特别谨慎。
- 切勿在能见度和照明条件不好时操作机器。
- 机器倒退时应观看后面并小心谨慎。
- 当不能有效清除积雪时请断开螺旋钻的电源。
- 在步行道或道路上操作机器时要特别谨慎。对潜在危险或交通时刻保持警惕。
- 切勿在发动机运行时尝试进行任何调整除非按照说明指示。
- 撞击异物后应关闭发动机、拔下钥匙然后检查机器是否损坏。在启动机器之前修理任何损坏的地方。
- 如果机器开始出现异常振动则应关闭发动机并立即检查原因。
- 切勿在室内运行发动机; 排出的烟气非常危险。
- 切勿试图以过快的速度除雪致使机器过载。
- 在清除或疏通收集器、转子或排放斜槽之前以及在进行任何维修、调整或检查时请在离开操作位置时关闭发动机。

启动发动机

注意 推入启动注油器时取下手套以防空气从注油器孔中泄漏。

重要事项 **切勿在发动机运行或较热时启动注油器或阻风门。过度使用启动注油可能使发动机机油过多导致无法启动。**

标准型号

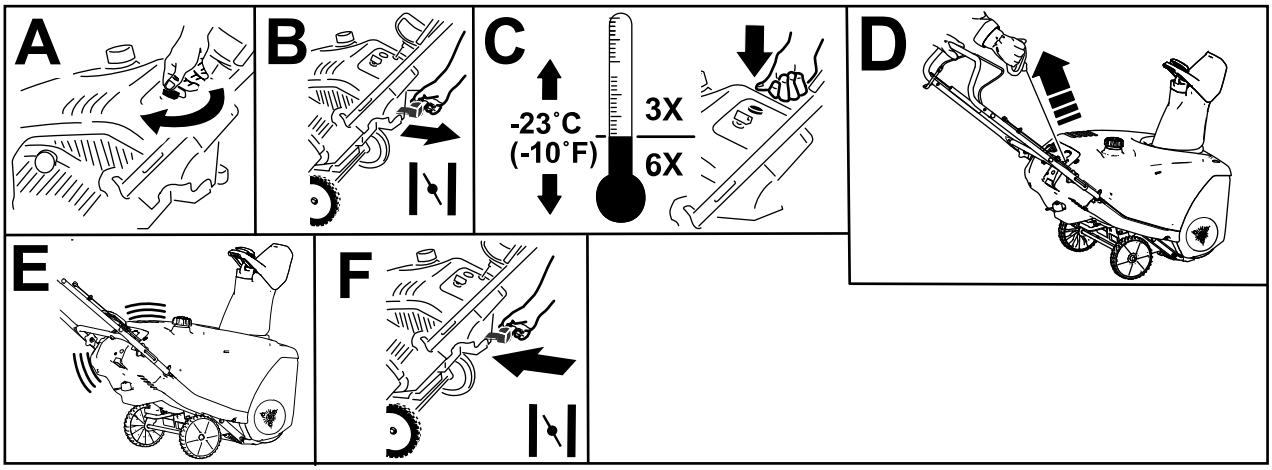

g257388

图 10

电启动型号

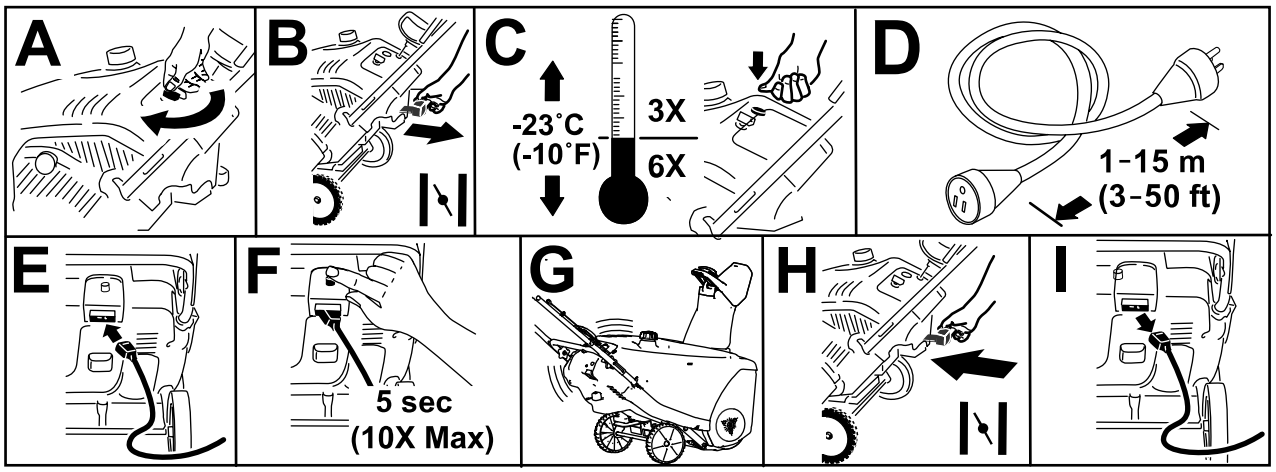

g257387

图 11

注意 请仅使用推荐用于户外且长度不超过 15m 的 UL 认证 16 号延长线。

⚠ 警告

电线可能受损并导致触电或火灾。

彻底检查电线然后再将其插入电源。如果电线受损切勿用它启动机器。立即更换或维修受损的电线。请联系 Toro 授权服务代理商请求帮助。

⚠ 小心

如果让机器接头保持插入电源可能有人意外启动机器导致人员受伤或财物受损仅限电启动型号。

不需要启动机器时请拔下电源线。

接合转子叶片

要接合转子叶片请将控制杆紧贴把手图 12。

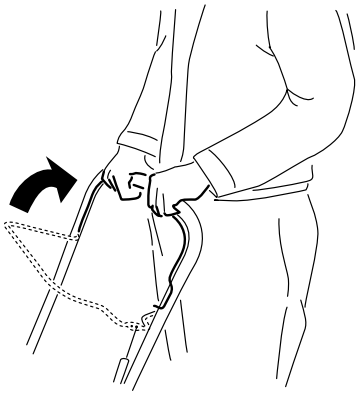

g219303

图 12

分离转子叶片

要分离转子叶片请松开控制杆图 13。

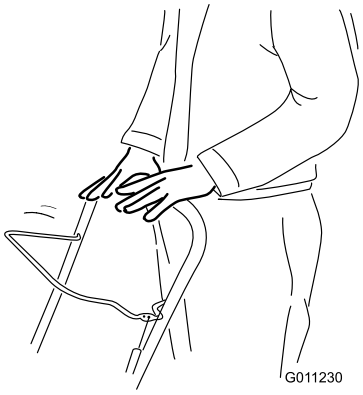

g011230

图 13

关闭发动机

要关闭发动机可将钥匙逆时针旋转至关闭位置图 14。

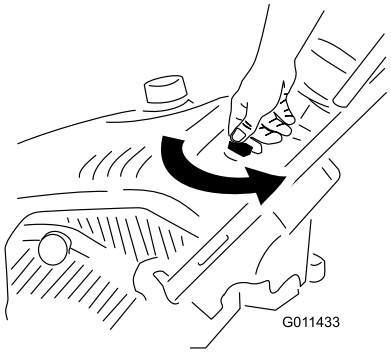

g011433

图 14

调整排放斜槽和斜槽折流板

要调整排放斜槽请按把手右侧 Quick Shoot™ 控制装置上的触发器将其沿着把手上下移动。沿着把手向下移动控制装置可向左旋转排放斜槽沿着把手向上移动控制装置可向右旋转排放斜槽图 15。

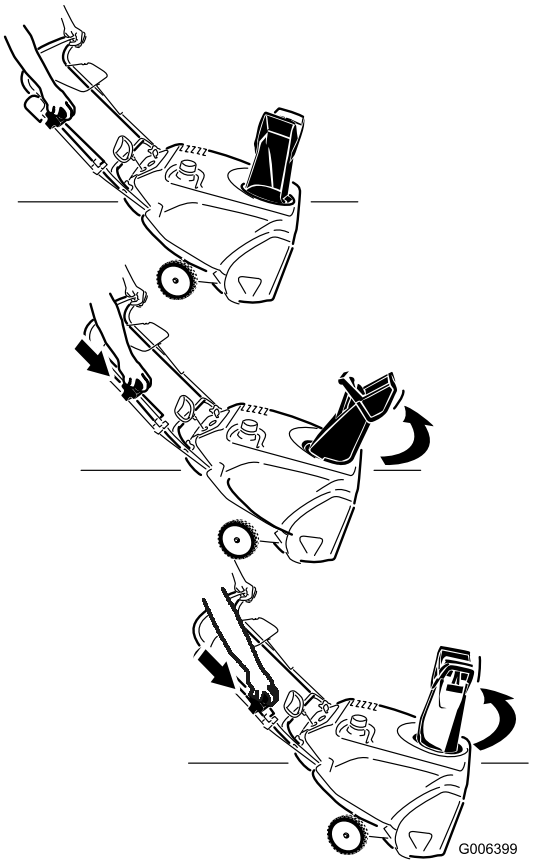

g006399

图 15

要升高或降低斜槽折流板的角度请按下斜槽折流板上的触发器并上下移动斜槽折流板图 16。

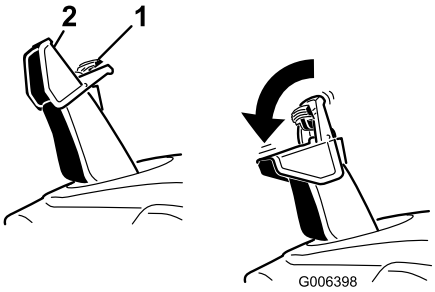

g006398

图 16

1. 斜槽折流板触发器
2. 斜槽折流板

清除堵塞的排放斜槽

要清除斜槽

- **应关闭发动机**
- 等待 10 秒钟确保转子叶片已停止旋转。
- 始终使用清除工具切勿用手。

操作提示

⚠ 警告

转子叶片可能抛掷石块、玩具及其他异物并导致您或旁观者受到严重人身伤害。

- **保持操作区域没有任何可能被转子叶片拾起并抛掷的物体。**
- **让所有儿童和宠物远离操作区。**

- 下雪后要尽快清除。
- 重叠每个清扫宽度确保完全清除积雪。
- 尽可能沿顺风方向排雪。
- 如果机器在湿滑的路面上或在大雪中无法自行前进请抓住把手向前推但应允许机器以自己的节奏前进。
- 机器可能会在刚刚清扫过或浅色的混凝土上留下橡胶痕迹。使用之前应在不显眼的位置进行测试。这些痕迹不会是永久性的。

操作后

操作后安全

一般安全

- 切勿将油箱中仍有燃油的机器存放在有火源的建筑物内例如热水器、取暖器或干衣机。将机器存放在任何封闭区域之前需先等发动机冷却。
- 当存放机器超过 30 天时请参阅存放 (页码 17)了解重要信息。
- 抛掷积雪后要运行机器几分钟防止收集器和转子冻结。

使用后防止冻结

- 让发动机运行几分钟防止活动件冻结。关闭发动机等待所有活动件停止然后清除机器上的冰雪。
- 从斜槽底部清除任何冰雪。
- 左右摆动排放斜槽清除任何积聚的冰雪。
- 拔掉钥匙后拉动几次反冲启动手柄或将电线连接到电源和机器并推动一次电启动按钮防止反冲启动器或电启动器冻结仅限电启动型号。
- 在多雪和寒冷条件下一些控制装置和活动件可能会冻结。切勿在尝试操作冻结的控制装置时过度用力。如果难以操作任何控制装置或部件请启动发动机并运行几分钟。

维护

推荐使用的维护计划

维护间隔时间	维护程序
初次使用1小时后	• 检查控制拉索，并在必要时进行调节。 • 检查紧固件是否松动，必要时请上紧。
初次使用2小时后	• 更换机油。
在每次使用之前或每日	• 检查机油油位，必要时加油。
每年一次	• 检查控制拉索，并在必要时进行调节。 • 检查转子叶片，并在必要时请授权服务代理商更换转子叶片和刮板。 • 更换机油。 • 维修火花塞，必要时请更换。 • 检查紧固件是否松动，必要时请上紧。 • 请让授权服务代理商检查传动皮带，必要时予以更换。
每年一次或在存放之前	• 准备存放机器。

维护安全

在机器上执行任何维护之前请阅读以下安全预防措施。

- 关闭发动机拔下钥匙并等待所有移动完全停止然后再离开操作员位置。等待机器冷却然后再进行调整、维修、清洁或存放。
- 执行调整或维修时应始终佩戴护目镜防止眼睛受到机器可能抛掷出的异物的伤害。
- 经常检查所有紧固件是否牢固确保机器处于安全工作状况。
- 切勿改变发动机调速器的设置。

  仅购买真品 Toro 更换件和附件。

检查并调节控制拉索

检查控制拉索

维护间隔时间: 初次使用1小时后—检查控制拉索并在必要时进行调节。

每年一次—检查控制拉索并在必要时进行调节。

将控制杆向后移向把手以消除控制拉索的松弛现象图 17。

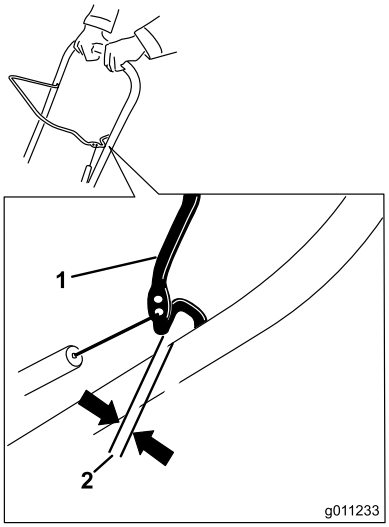

g011233

图 17

1. 控制把手
2. 23mm 间隙

注意 确保控制杆与把手之间存在 23mm 间隙图 17。

重要事项 **当分离控制杆以使转子叶片正确停止时控制电缆必须有一定程度的松弛。**

调节控制拉索

1. 向上滑动弹簧盖并从调节连杆上解开弹簧图 18。

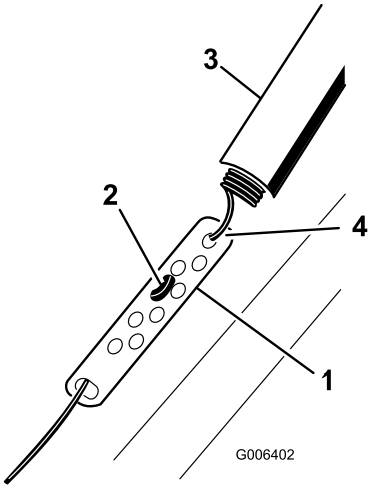

g006402

图 18

1. 调节连杆
2. Z 形接头
3. 弹簧盖
4. 在此处解开弹簧。

注意 您可以向上拉起调节连杆和拉索以便解开弹簧挂钩。

2. 根据需要将 Z 形接头移动至调节连杆上较高或较低的孔使控制杆与把手之间的间隙达到 23mm图 18。

   注意 将 Z 形接头移动至较高的孔可减少控制杆与把手之间的间隙移动至较低的孔可增加间隙。

3. 将弹簧挂到调节连杆上将弹簧盖滑动到调节连杆上。
4. 检查调节情况请参阅 检查控制拉索 (页码 11)。

   注意 长期使用之后传动皮带可能磨损并丧失适当的皮带张紧力。如果传动皮带在重负载下打滑连续发出尖叫声请将弹簧从调节连杆上断开并将弹簧的上端移动至距离控制杆枢轴点更远的孔图 19。 然后将弹簧连接到调节连杆并调节控制拉索。

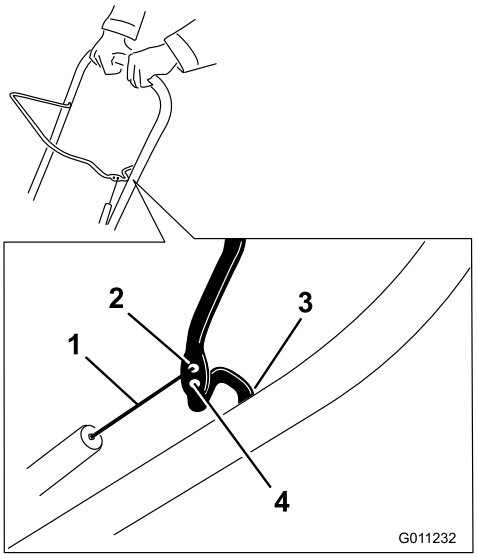

g011232

图 19

1. 弹簧上端
2. 将弹簧的上端插入此孔
3. 枢轴点
4. 将弹簧的上端从此孔中拔出

注意 皮带在潮湿条件下可能会打滑发出尖叫声 要干燥驱动系统应启动转子并在没有负载的情况下运行 30 秒。

检查转子叶片

维护间隔时间: 每年一次—检查转子叶片并在必要时请授权服务代理商更换转子叶片和刮板。

每次作业之前请检查转子叶片是否磨损。当转子叶片边缘已磨损到磨损指示器孔请让授权服务代理商更换转子叶片和刮板图 20。

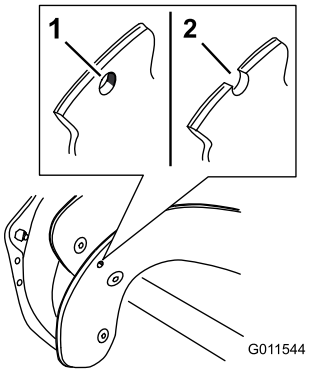

g011544

图 20

1. 磨损指示器孔完好您无需更换转子叶片。
2. 磨损指示器孔已暴露请更换转子叶片和刮板。

更换机油

维护间隔时间: 初次使用2小时后

每年一次

如果可能更换机油前应让发动机运行几分钟使机油变暖。热机油的流动更顺畅并能带走更多污染物。

机油规格

机油容量	0.60L*
机油粘度	请参阅图 23。
API 服务等级	SJ 或更高

*排油后曲轴箱里还有残油。切勿将整个曲轴箱容量的油倒入曲轴箱。按照以下步骤的指示向曲轴箱加油。

1. 将燃油从油箱中虹吸入经批准的燃油容器或运行发动机直至关闭。
2. 将机器移到水平地面上。
3. 将放油盘放在排油塞下拔掉排油塞向后倾斜机器并将废油排入放油盘中图 21。

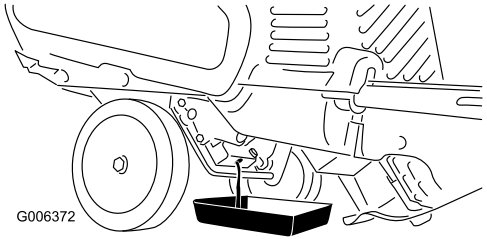

g006372

图 21

4. 排出废油后将机器恢复到工作位置。
5. 安装排油塞并进行紧固。
6. 清洁注油口/量油尺周围的区域。
7. 拧下并拔出量油尺图 22。

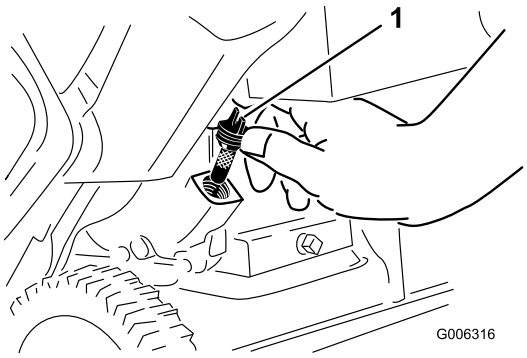

g006316

图 22

1. 量油尺

8. 小心地将 3/4 的发动机容量的油倒入注油管中。

   注意 您可以稍微向前倾斜机器手柄向上使加油更容易。切记将机器恢复到工作位置然后再检查油位。

   重要事项 **切勿将机器一直倾斜到前缘否则燃油可能会从机器中漏出。**

使用图 23为预期室外温度范围选择最适合的机油粘度。

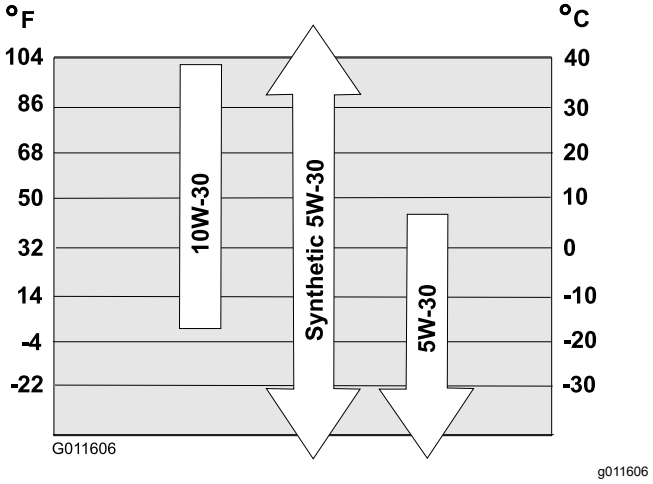

g011606

图 23

9. 等待 3 分钟让油在发动机中沉淀。
10. 用干净的布将量油尺擦拭干净。
11. 在机器处于操作位置时将量油尺插入注油管**但不要将其拧入**然后再取出量油尺。
12. 查看量油尺上的油位。
    - 如果量油尺上的油位过低请小心地将少量油倒入注油管中等待 3 分钟然后重复步骤 10 至 12直至量油尺上的油位达到正确水平。
    - 如果量油尺上的油位过高请将多余的油排出直至量油尺上的油位正确。

    重要事项 **如果您在发动机内的油位过高或过低时运转发动机可能会损坏发动机。**
13. 将量油尺稳固地装入注油管。
14. 擦干净溅出的机油。
15. 正确回收废油。

维护火花塞

维护间隔时间: 每年一次—维修火花塞必要时请更换。

使用 **NGK BPR6ES 或 Champion RN9YC** 火花塞或同类产品。

1. 关闭发动机并等待所有活动件停止。
2. 旋转排放斜槽使其朝向前方。
3. 卸下 3 个大螺丝和 1 个小螺丝卸下排放斜槽、排放斜槽把手及斜槽密封件图 24。

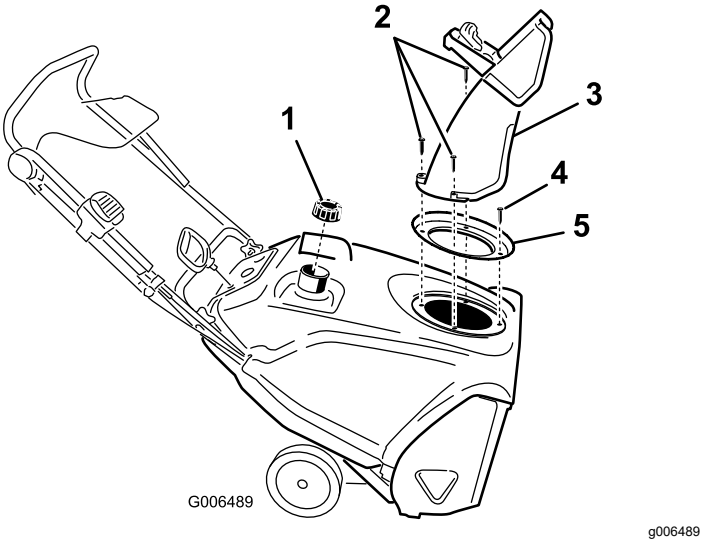

图 24

1. 燃油箱盖
2. 大螺丝3 个
3. 排放斜槽
4. 小螺丝
5. 斜槽密封件

4. 拧下固定保护罩的 4 个螺丝图 25。

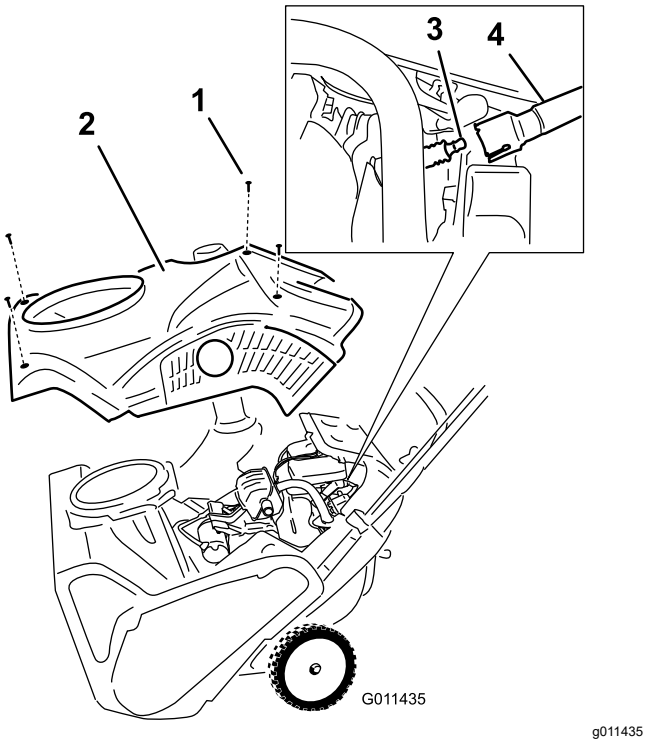

图 25

1. 螺丝4 颗
2. 护罩
3. 火花塞
4. 火花塞电线

5. 卸下燃油箱盖。
6. 取下保护罩图 25。
7. 安装燃油箱盖。
8. 断开火花塞电线。
9. 清理火花塞周边。
10. 从汽缸盖上拆下火花塞。

重要事项 **更换破裂、污浊或肮脏的火花塞。切勿清理电极因为如果沙砾进入汽缸会导致发动机受损。**

11. 如图 26 所示将火花塞的空隙设定为 0.76mm。

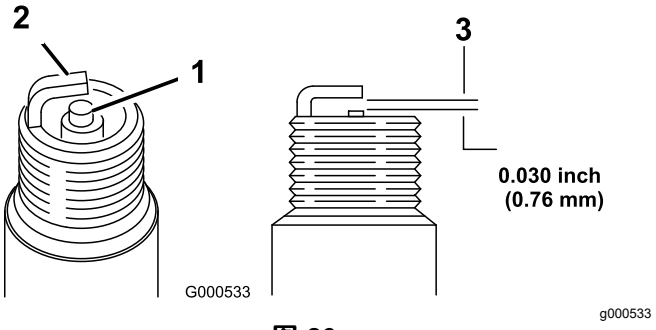

图 26

1. 中心电极绝缘体
2. 侧电极
3. 气隙不按比例

12. 安装火花塞并上紧扭矩至 2730N·m。
13. 将电线连接到火花塞上。

注意 如图 27 所示确保将通气管布置在火花塞线上方。

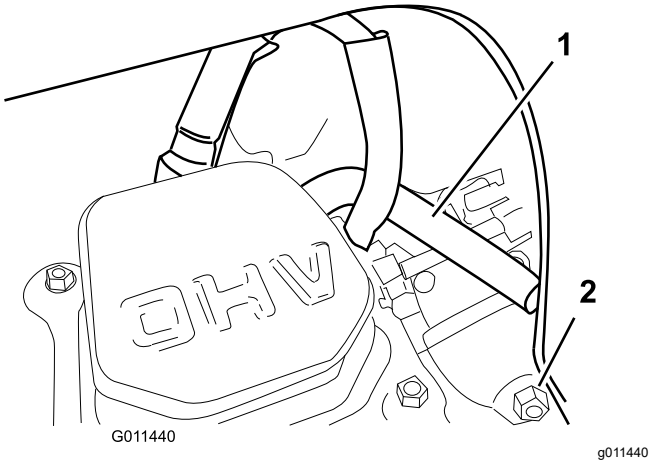

图 27

1. 通气管
2. 化油器排放螺栓

14. 卸下燃油箱盖。
15. 使用在步骤 4 中卸下的螺丝安装保护罩。

注意 确保上部和下部保护罩在侧槽中组装到一起。

16. 安装燃油箱盖。
17. 使用在步骤 3 中卸下的五金件将斜槽密封件、排放斜槽和排放斜槽把手安装到机器上。

注意 小螺丝穿过排放斜槽开口前部处斜槽密封件中的小孔。

更换传动皮带

如果传动皮带发生磨损、经过油浸、出现过度开裂、断裂或存在其他损坏请更换皮带。

1. 如图 28 所示卸下 3 个螺栓从而卸下传动皮带罩。

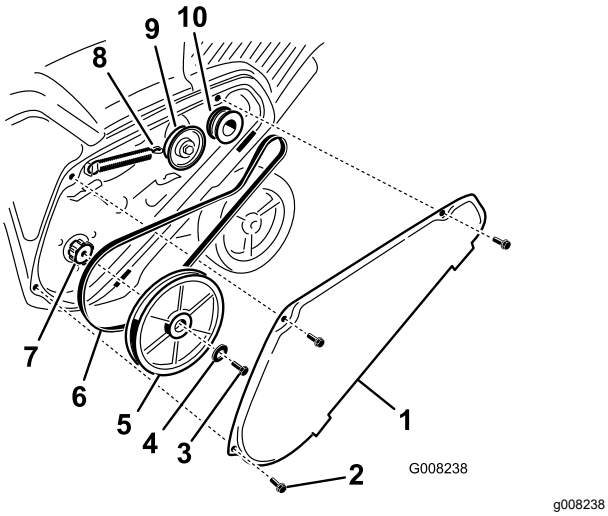

图 28

1.	传动皮带罩	6.	传动皮带
2.	螺栓3 个	7.	转子轴
3.	转子皮带轮螺栓	8.	制动弹簧从此处的怠轮臂解开挂钩
4.	弧形垫圈	9.	惰轮皮带轮
5.	转子皮带轮	10.	发动机皮带轮

2. 从怠轮臂上解开制动弹簧释放皮带张紧力图 28。
3. 卸下固定转子皮带轮的螺丝和弧形垫圈图 28。
4. 卸下转子皮带轮和传动皮带图 28。
5. 安装新传动皮带并按照图 29 所示进行布置。

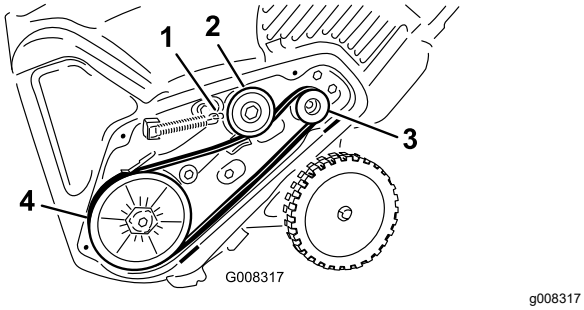

图 29

1.	制动弹簧安装在此处的怠轮臂上	3.	发动机皮带轮
2.	惰轮皮带轮	4.	转子皮带轮

注意 首先将新传动皮带绕到发动机皮带轮然后是怠轮皮带轮最后松松地缠绕到位于转子轴正上方的转子皮带轮图 28。

6. 将转子皮带轮安装到转子轴上图 28。
7. 安装弧形垫圈和转子皮带轮并进行紧固图 28。

注意 弧形垫圈的凹侧抵靠在皮带轮的外侧。

8. 将制动弹簧安装到怠轮臂上图 29。
9. 使用在步骤 1 中卸下的螺栓安装传动皮带罩。

注意 确保传动皮带进行正确调整并正常运行请参阅检查控制拉索 (页码 11) 和 调节控制拉索 (页码 12)。

调整 Quick Shoot 控制装置

如果 Quick Shoot 拉索图 30 的松弛度超过 13mm 或排放斜槽不能以相同的角度左右旋转请调整 Quick Shoot 控制拉索。

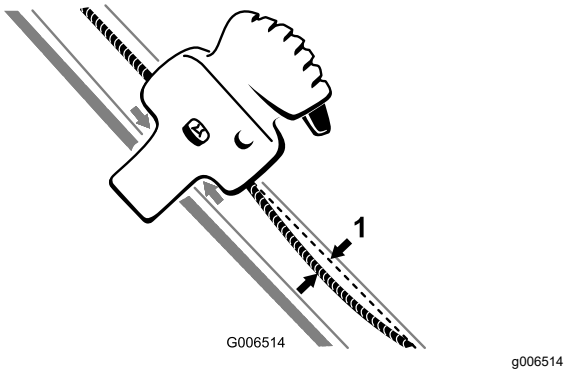

图 30

1. 13mm 最大松弛

1. 松开 2 个 Quick Shoot 控制装置拉索夹图 31。

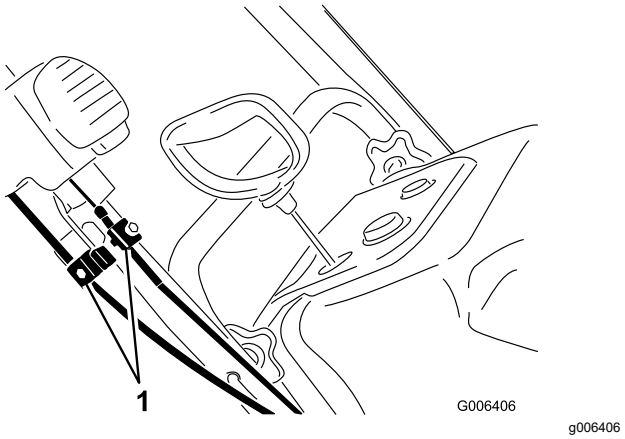

图 31

1. 拉索夹

2. 将 Quick Shoot 控制装置放在上把手右侧的 2 个箭头之间图 32。

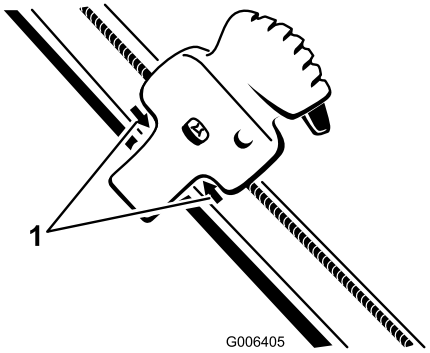

g006405

图 32

1. 箭头

3. 旋转排放卸槽使其朝向正前方排放斜槽背面的箭头与保护罩上的箭头对齐图 33。

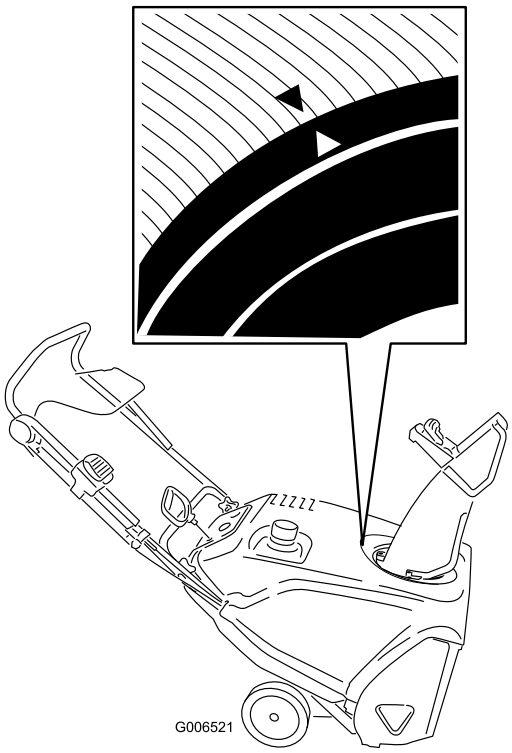

g006521

图 33

4. 将排放斜槽固定在面向正前方的位置向下拉下拉索套管直至消除拉索的松弛情况然后牢固上紧下拉索夹上的螺丝图 34。

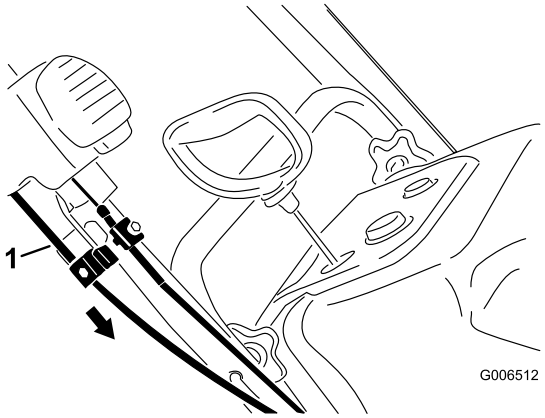

g006512

图 34

1. 下拉索套管

5. 向前拉上拉索套管直至消除拉索中的松弛情况然后牢固上紧上拉索夹上的螺丝图 35。

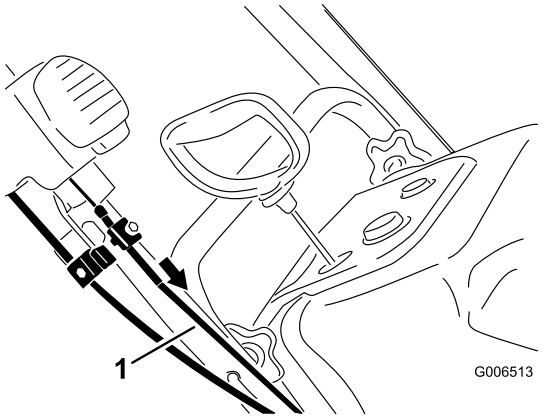

g006513

图 35

1. 上拉索套管

注意 切勿过度张紧拉索。如果拉索过度张紧Quick Shoot 将难以运转。

存放

存放安全

- 关闭发动机拔下钥匙并等待所有移动完全停止然后再离开操作员位置。等待机器冷却然后再进行调整、维修、清洁或存放。
- 油烟高度易燃易爆如果吸入会造成危险。如果将机器存放在有明火的区域油烟可能点燃并导致爆炸。
- 切勿将机器存放在可能有热水器、取暖器、干衣机、火炉及其他电器的室内生活区或地下室或任何其他区域。
- 切勿前后倾斜油箱中还有燃油的机器否则燃油可能从机器中漏出。
- 存放机器时切勿让手柄向下着地否则燃油可能会泄漏到发动机汽缸内和地面上导致发动机无法启动。

存放机器

1. 在当季最后一次加油时应根据燃油稳定剂制造商的说明在新鲜燃油中添加燃油稳定剂。

   重要事项 **燃油的存放期限切勿超过燃油稳定剂制造商建议的长度。**

2. 运行发动机 10 分钟通过燃油系统分散调节燃油。
3. 关闭发动机使其冷却然后虹吸出油箱中的燃油或者运行发动机直至其自动关闭。
4. 启动并运行发动机直至其自动停止。
5. 为发动机阻风或注油第三次启动并运行发动机直到其不再启动。
6. 将化油器中的燃油通过化油器排放螺栓排入经批准的汽油容器中。
7. 正确处置未使用的燃油。根据当地的法规进行回收或用于您的汽车。
8. 在发动机仍为冷却时候更换机油。请参阅 更换机油 (页码 13)。
9. 拆卸火花塞请参阅 维护火花塞 (页码 13)。
10. 将 10ml2 茶匙机油喷入火花塞孔。
11. 用手装回火花塞并上紧扭矩至 2730 N·m。
12. 钥匙拔掉后缓慢拉动反冲启动手柄将机油分布到汽缸内部。
13. 清洁机器
14. 使用从授权服务代理商处购买的油漆为所有掉漆的表面上漆。上漆前用砂纸打磨受影响的区域并使用防锈剂防止金属部件生锈。
15. 上紧任何松动的紧固件。维修或更换任何受损的部件。
16. 盖上机器存放在儿童够不着的干净、干燥的地方。将机器存放在任何封闭区域之前需先等发动机冷却。

备注

欧洲经济区/英国隐私声明

Toro 对您的个人信息的使用

Toro 公司“Toro”尊重您的隐私权。当您购买我们的产品时我们可能会直接从您或通过您当地的 Toro 公司或代理商收集您的某些个人信息。Toro 使用此信息履行合同义务——例如登记您的保修、处理保修索赔或在产品召回时与您联系以及出于合法的商业目的——例如衡量客户满意度、改进我们的产品或提供您可能感兴趣的产品信息。Toro 可就上述活动将您的信息与其子公司、附属公司、代理商或其他业务伙伴分享。我们还可能在法律要求或与业务出售、购买或合并有关时披露您的个人信息。我们绝不会出于营销目的将您的个人信息出售给任何其他公司。

保留您的个人信息

只要与上述目的有关且符合法律要求Toro 就将保留您的个人信息。有关适用保留期间的更多信息请联系 legal@toro.com。

Toro 对安全的承诺

您的个人信息可能会在美国或其他国家进行处理而这些国家的数据保护法可能不如您居住所在国家的严格。无论何时将您的信息转移到您居住所在国家以外我们都将采取合法的必要步骤以确保实施适当的保护措施来保护您的信息并确保其得到安全处理。

访问和更正

您或许有权更正或审查您的个人数据或反对或限制对您的数据的处理。如果要这样做请使用电子邮件联系我们电邮地址legal@toro.com。如果您对 Toro 处理您的信息的方式有任何担忧我们鼓励您直接向我们提出。请注意欧洲居民有权向您的数据保护机构投诉。

TORO®

Count on it.