Form No. 3327-947

CCR™ 3650 GTS®

Snöslunga

Modell nr. 38538 – Serienr. 230000001 och upp

Bruksanvisning

Introduktion

Läs bruksanvisningen noga så att du lär dig att använda och underhålla produkten på rätt sätt samt att undvika person- och produktskador. Du är ansvarig för att produkten används på rätt och säkert sätt.

Kontakta en auktoriserad återförsäljare eller Toros kundservice och ha produktens modell- och serienummer till hands om du har behov av service, Toro-originaldelar eller ytterligare information. Figuren nedan visar var du finner produktens modell- och serienummer. Skriv in numren nedan:

Modellnr:

Serienr:

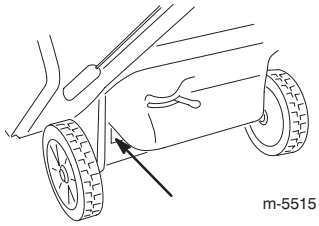

m-5515

Denna bruksanvisning beskriver potentiella risker och innehåller säkerhetsmeddelanden som markeras med följande ord:

- **Fara** anger stor fara som leder till allvarlig personskada eller dödsfall om föreskrifterna inte följs.
- **Varning** anger fara som **kan** leda till allvarlig personskada eller dödsfall om föreskrifterna inte följs.
- **Försiktighet** anger fara som kan leda till mindre eller medelsvår personskada om föreskrifterna inte följs.

Två andra ord används också i den här manualen för att markera information. VIKTIGT ger läsaren speciell mekanisk information och **Obs:** betonar allmän information som bör ges särskild uppmärksamhet.

Säkerhet

Denna snöslunga uppfyller eller överträffar standarden ISO 8437 som var i kraft vid tidpunkten när snöslungan tillverkades.

Läs och förstå innehållet i denna bruksanvisning innan du startar motorn för första gången.

⚠ Detta är varningssymbolen. Den används för att göra dig uppmärksam på eventuella risker för personskador. Följ samtliga säkerhetsmeddelanden som följer denna symbol för att undvika eventuella skador eller dödsfall.

Felaktigt bruk eller underhåll av denna snöslunga kan leda till personskador eller dödsfall. Följ nedanstående säkerhetsföreskrifter för att minska denna risk.

Nedanstående föreskrifter har anpassats efter ANSI/OPEI standard B71.3–1995 och ISO standard 8437:1989.

Utbildning

- Läs bruksanvisningen noga. Bekanta dig ordentligt med reglagen och hur utrustningen ska användas. Lär dig hur man stannar maskinen och hur reglagen snabbt kopplas ur.
- Låt aldrig barn använda snöslungan. Låt aldrig vuxna använda snöslungan utan ordentlig undervisning.
- Håll arbetsområdet fritt från människor (speciellt småbarn) och sällskapsdjur.
- Var försiktig så att du inte halkar eller ramlar.

Förberedelser

- Inspektera noga det område där snöslungan ska användas. Ta bort dörrmattor, kälkar, brädor, sladdar och andra främmande föremål.
- Släpp manöverreglaget för att koppla ur rotorbladen innan du startar motorn.
- Använd inte snöslungan utan att ha ordentliga vinterkläder. Bär skor som ger bra fotfäste på hala underlag.
- Var försiktig med bränslet, det är mycket brandfarligt.
  - Använd en godkänd bränsledunk.
  - Fyll aldrig på bensin medan motorn är igång eller är varm.
  - Fyll på bränsle utomhus och var extremt försiktig. Fyll aldrig på tanken inomhus.
  - Skruva på tanklocket ordentligt och torka upp allt utspillt bränsle.

PROTOTYPE

Tryckt i USA
Översättning av originalet (S)
3327-947

© 2002 av The Toro Company
Med ensamrätt

CE

- Använd endast nätsladden som följde med snöslungan och sätt den i ett uttag som lämpar sig för sladdar till elektriska startmotorer.
- Gör aldrig några justeringar med motorn igång utom när det särskilt anges av Toro.
- Låt motorn och snöslungan vänja sig vid utomhustemperaturen innan du påbörjar snöröjningen.
- All körning av motorredskap kan resultera i att främmande föremål slungas in i ögonen. Använd alltid skyddsglasögon eller visir under körning och vid justering eller reparation av snöslungan.

Körning

- Håll inte händer eller fötter nära eller under roterande delar. Håll alltid avstånd från utkastaröppningen.
- Var mycket försiktig när du korsar grusgångar, stigar och vägar. Se upp för dolda faror och trafik.
- Försök inte röja snö från grusunderlag. Denna produkt är endast avsedd för snöröjning på stenbelagda underlag.
- Stanna motorn om du har kört på något föremål. Ta bort tändningsnyckeln och se noga efter om snöslungan skadats. Reparera skadorna innan du använder den igen.
- Stanna motorn och leta rätt på orsaken om apparaten börjar vibrera onormalt. Vibrationer är vanligtvis ett tecken på att något är fel.
- Stanna motorn när du lämnar körpositionen, innan utkastaren rensas samt vid reparation, inställningar och vid kontroller.
- Se till att rotorbladen och alla rörliga delar har stannat före rengöring, reparation och kontroller.
- Kör inte motorn inomhus, utom vid start och när snöslungan körs in eller ut ur byggnaden där den förvaras. Öppna ytterdörrarna, avgaser är farliga.
- Röj aldrig snö tvärs över sluttningar. Var mycket försiktig när du svänger i sluttningar. Försök inte att röja i branta sluttningar.
- Kör aldrig snöslungan utan att rätt skydd, plåtar och andra säkerhetsanordningar sitter på plats.
- Kör aldrig snöslungan intill inglasade utrymmen, bilar, fönsteröppningar och kanter utan att rikta snöstrålen åt rätt håll. Håll barn och sällskapsdjur på avstånd.
- Överbelasta inte maskinen genom att försöka röja för snabbt.
- Ha uppsikt bakåt och var försiktig då du backar med snöslungan.
- Rikta aldrig snöstrålen mot kringstående och låt ingen komma framför maskinen.
- Kör aldrig snöslungan om inte sikt och ljus är bra. Se till att du har bra fotfäste och håll ordentligt i handtaget. Gå; spring aldrig.

Underhåll och förvaring

- Kontrollera regelbundet att alla skruvar, muttrar och bultar är korrekt åtdragna så att maskinen är i säkert bruksskick.
- Förvara aldrig maskinen med bränsle i tanken i en byggnad där det finns gnistkällor, t.ex. varmvattenberedare, värmeelement och torkskåp. Låt motorn kallna innan maskinen ställs undan i ett slutet utrymme.
- I den här bruksanvisningen finns viktig information om hur snöslungan ska förvaras under längre perioder.
- Underhåll eller byt efter behov ut etiketter med säkerhetsanvisningar och instruktioner.

Säkerhetsföreskrifter för Toro snöslungor

Nedan finns säkerhetsinformation som gäller specifikt för Toro-produkter och annan säkerhetsinformation som du bör känna till.

- **Roterande rotorblad kan skada fingrar och händer.** Håll dig bakom handtagen och håll avstånd från utkastaröppningen under körning med snöslungan. **Håll ansikte, händer, fötter och andra kroppsdelar och klädesplagg borta från rörliga och roterande delar.**
- Röj inte snö på grusbelagda underlag. Denna produkt är endast avsedd för snöröjning på stenbelagda underlag.
- **Stäng av motorn, ta ut nyckeln och vänta tills alla rörliga delar har stannat** innan snöslungan rengörs, repareras eller kontrolleras och innan utkastaren rensas.
- Använd en pinne, **inte händerna**, för att ta bort skräp från utkastaren.
- Stanna motorn, ta ur nyckeln och vänta tills alla rörliga delar har stannat **innan** du lämnar körpositionen.
- Bär inte löst sittande plagg som kan fastna i rörliga delar.
- Före körningen bör du reparera eller ersätta eventuella skydd, säkerhetsanordningar eller varningsetiketter som är trasiga, oläsliga eller saknas. Se också till att alla skruvar, bultar och muttrar är åtdragna.
- **Rök aldrig** när du handskas med bensin.
- **Kör inte** snöslungan på tak.

PROTOTYPE

- Rör aldrig motorn när den är igång eller strax efter att den har stannat eftersom den då kan vara så varm att du bränner dig.
- Utför endast det underhåll som beskrivs i denna bruksanvisning. Stanna motorn, ta ut nyckeln och lossa tändkabeln från tändstiftet innan underhåll, service och justering utförs. Kontakta en auktoriserad återförsäljare om större reparationer krävs.
- Ändra inte varvtalsregulatorns inställning på motorn.
- Töm bränsletanken vid förvaring under längre tid än 30 dagar för att undvika eventuella risker. Förvara bränslet i en godkänd bränsledunk. Ta ut nyckeln ur tändningslåset vid förvaring.
- Köp endast Toro-originalreservdelar och -tillbehör.

Ljudtrycksnivå

Maskinen har en maximal ljudtrycksnivå vid förarens öra på 91 dBA, grundat på mätningar på identiska maskiner enligt direktiv 98/37/EG.

Ljudstyrka

Maskinen ger en garanterad ljudstyrka på 108 dBA, grundat på mätningar på identiska maskiner enligt anvisningarna i EG-direktivet 2000/14/EG.

Vibrationsnivå

Maskinen ger inte en hand/arm-vibration som överstiger 15,5 m/s^2, grundat på mätningar på identiska maskiner enligt direktiv 98/37/EG.

Säkerhets-/instruktionsdekaler

VIKTIGT: Säkerhets- och instruktionsdekalerna sitter nära potentiella farozoner. Byt ut skadade dekaler.

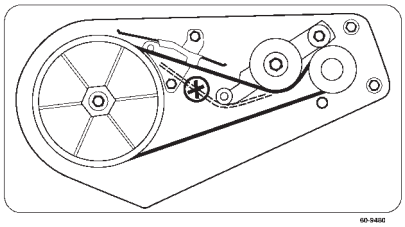

60-9480

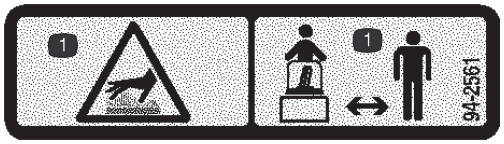

94-2561

1. Varm yta/risk för brännskador – håll åskådare på behörigt avstånd från maskinen.



94-2901

1. Kapnings-/avslitningsrisk i impellern och matarskruven – håll avstånd från rörliga delar. Ta ut nyckeln och läs instruktionerna innan du utför service eller underhåll.



94-2577

1. Koppla in matarskruven genom att hålla styrstången mot handtaget.
2. Koppla ur matarskruven genom att släppa styrstången.

PROTOTYPE

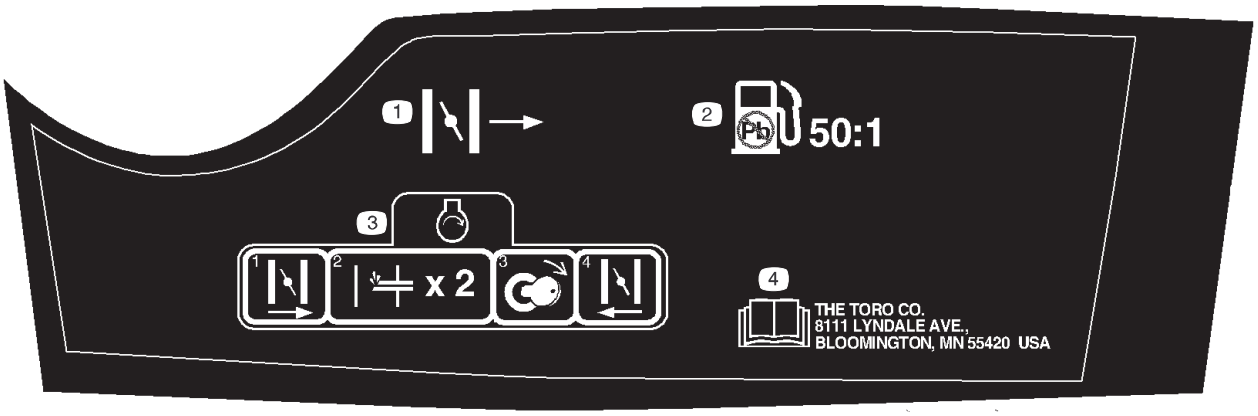

105-1979

1. Choke
2. Använd blyfri bensin, 50:1 bensin-/oljeblandning.
3. Starta motorn genom att flytta chokereglaget åt höger, snapsa två gånger och vrida om nyckeln. Vrid chokereglaget åt vänster då motorn har startat.
4. Läs *bruksanvisningen.*

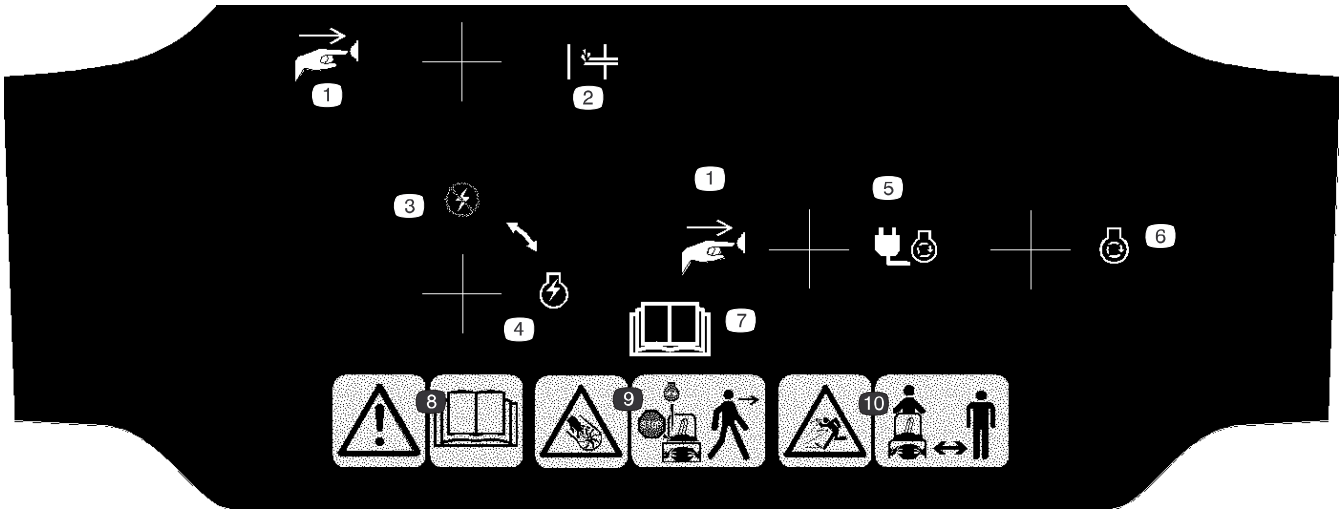

105-1962

1. Tryck på knappen.
2. Snapspump.
3. Tändning av.
4. Tändning.
5. El-start.
6. Motor – starta.
7. Läs *bruksanvisningen.*
8. Varning – läs *bruksanvisningen.*
9. Kapnings-/avslitningsrisk i impellern och matarskruven – stäng av motorn innan du lämnar maskinen.
10. Risk för utslungade föremål – håll åskådare på behörigt avstånd från maskinen.

PROTOTYPE

Produktöversikt

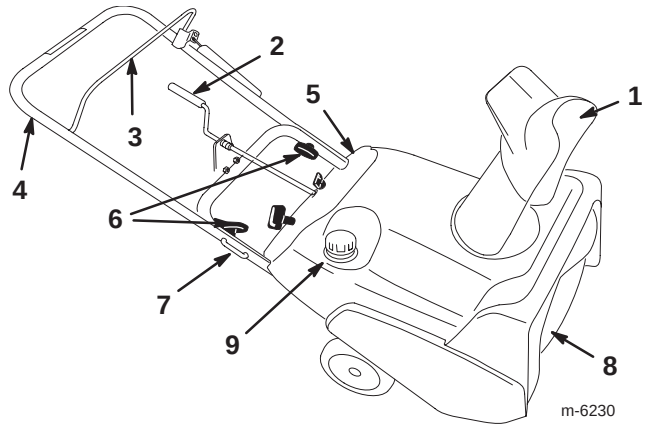

1. Utkastare
2. Utkastarvev
3. Manöverreglage
4. Handtag
5. Manöverpanel
6. Vred
7. Handtagsbult (2)
8. Rotorblad
9. Tanklock

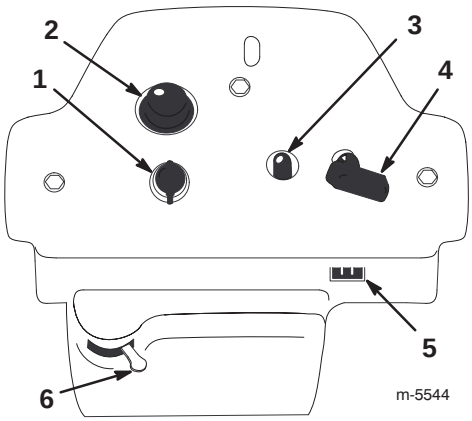

1. Startlås
2. Snapspump
3. Elektrisk startknapp
4. Snörstart
5. Anslutning för sladd
6. Choke

Uppriggning

Montering av hjulen

1. Ställ snöslungan på dess vänsterkant och placera en kloss under vänster axelände.

2. Trä på den **korta** distansbrickan (A) och ett hjul på **höger** axelände.

Obs: Sidan av hjulet med de sex ekrarna måste riktas nedåt.

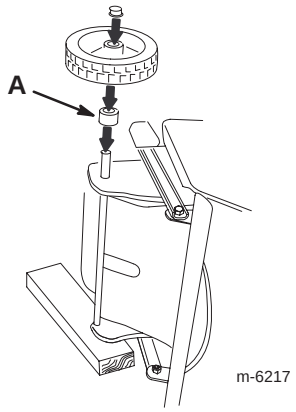

3. Trä på en kapselmutter (A) på axeländen och driv ner den med en hammare så att den sitter stadigt.

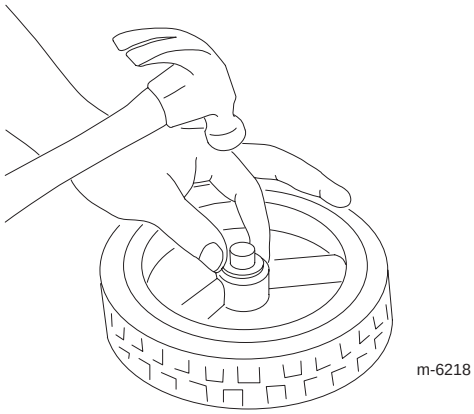

4. Ställ snöslungan på dess högerkant och placera en kloss under höger axelände.

5. Upprepa steg 2 t.o.m.4 (se kommentar nedan).

Obs: Trä på den **långa** distansbrickan och ett hjul på **vänster** axelände.

PROTOTYPE

Montering av handtaget

1. Klipp av spännbandet av plast som håller fast reglagevajern på handtaget.

2. Placera det övre handtaget enligt figuren nedan.

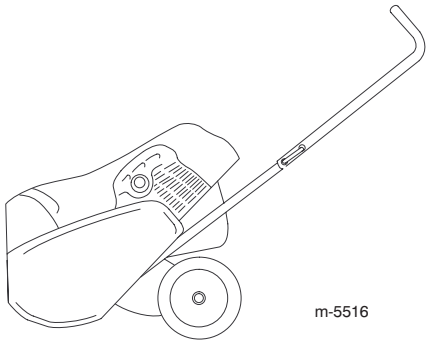
m-5516

3. Montera handtagsbultarna, de svängda brickorna och vreden löst, enligt figur.

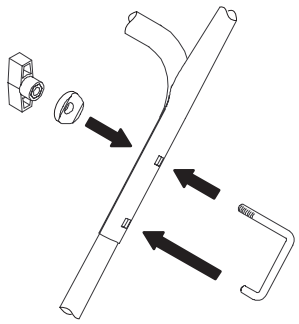
m-5573

4. Sätt in reglagevajerns ände i det nedre hålet i manöver-reglaget.

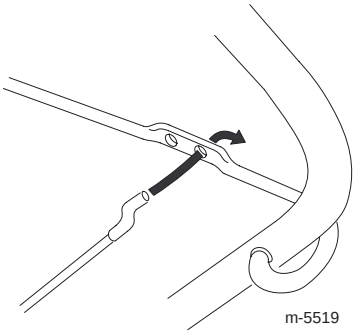
m-5519

5. Sätt in handtagsbultarna helt och hållet.

VIKTIGT: Förvissa dig om att du inte nyper fast reglage-vajern.

6. Dra åt vreden tills de sitter ordentligt.

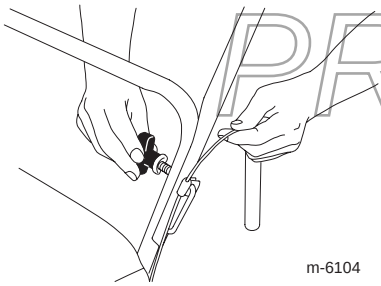
m-6104

7. Justera reglagevajern. Se avsnittet Justering av reglagevajern på sidan 10.

Montering av utkastaren

Montera utkastaren som bilden visar.

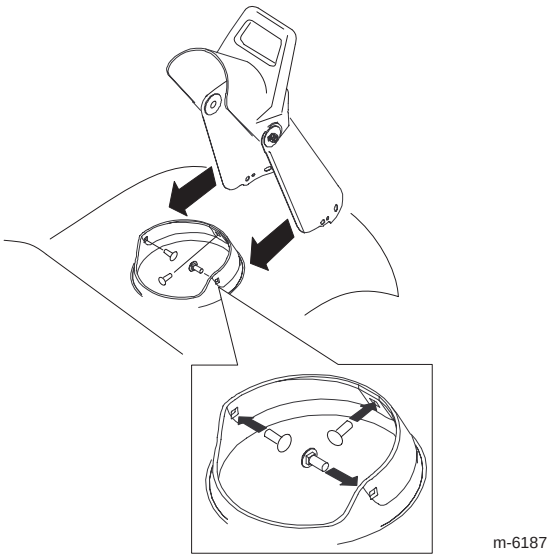
m-6187

Montering av utkastarveven

1. För in utkastarvevens ände (A) genom hålet i höljet (B) och passa in monteringsfästet (C) med hålen i det nedre handtaget.

2. Rotera veven långsamt tills änden passar in i den gömda växelöp-pningen och utkastaren roterar med veven.

Obs: Kontrollera att plastbussningen (D) satts in helt och hållet i hålet i fästet.

3. Sätt fast monteringsfästet vid handtaget med två skruvar och låsmuttrar.

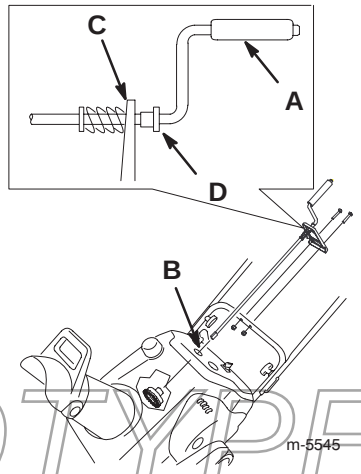

m-5545

PROTOTYPE

Före start

Bensin är mycket brandfarligt och explosivt. Brand eller explosion i bensin kan orsaka brännskador på dig och andra.

- **För att hindra att statisk elektricitet tänder på bensinen ska bensinhållaren och/eller snöslungan placeras på marken innan påfyllning, inte i ett fordon eller ovanpå ett föremål.**
- **Fyll på tanken utomhus när motorn är kall. Torka upp utspillt bränsle.**
- **Hantera inte bensin när du röker eller är i närheten av en öppen låga eller gnistor.**
- **Förvara bensin i en godkänd bränsledunk som är oåtkomlig för barn.**

Blanda bensin och olja

Den här snöslungan går på en 50:1 bensin-/oljeblandning. Använd motorolja av typen **Toro 50:1 (med stabiliserare) för tvåtaktsmotorer** eller motsvarande NMMA TCW-certifierad tvåtaktsolja.

VIKTIGT: Undvik motorskador genom att **inte** använda fordonsolja (som t.ex. SAE 30 eller 10W30) och inte heller någon bränsleblandning med felaktig bensin-/oljeproportion.

1. Häll 1,9 liter färsk, blyfri bensin i en godkänd bränsledunk.

2. Tillsätt tvåtaktsolja till bensinen i enlighet med diagrammet nedan:

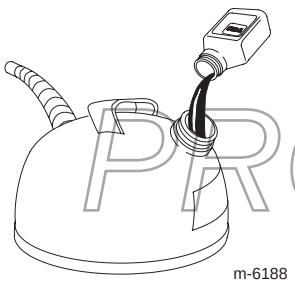

m-6188

Blandningsförhållande Bensin/olja 50:1	
Bensin	Olja
4 liter	80 ml
8 liter	160 ml

3. Sätt på locket på bränsledunken.

4. Skaka dunken så att bensinen och oljan blandas ordentligt.

5. Ta långsamt av locket och tillsätt den bensin som återstår.

Obs: Blanda inte bensin och olja i bränsletanken. Om oljan är rumstempererad blandas den lättare och mer ordentligt än om den är kall. Olja under 0°C kräver extra noggrann blandning.

Påfyllning av bränsletanken

Fyll bränsletanken med en färsk bensin-/oljeblandning med de rätta proportionerna.

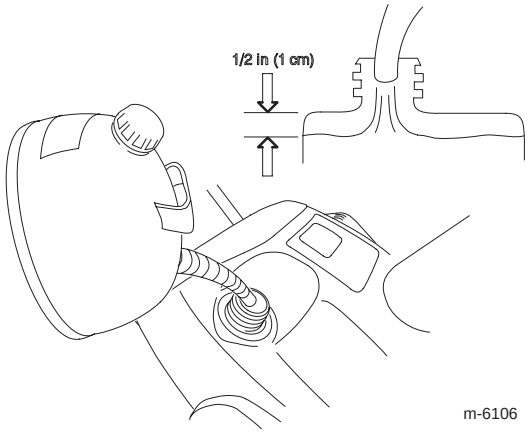

m-6106

Körning

Obs: Vänster och höger sida på maskinen är lika med användarens vänstra respektive högra sida vid normal körning.

Starta motorn

1. Vrid tändningsnyckeln medsols till **On**.

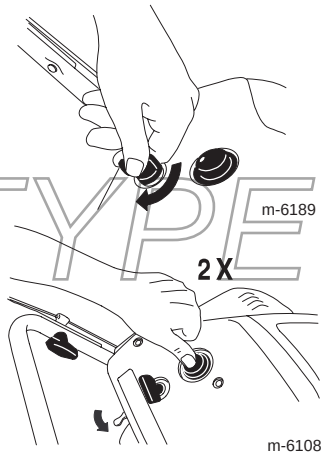

m-6189

2. Flytta chokereglaget åt höger.

3. Snapsa genom att trycka in knappen med tummen ordentligt två gånger och hålla in knappen en sekund vid varje tryckning innan du släpper den igen.

m-6108

PROTOTYPE

4. Starta motorn med hjälp av den elektriska startknappen eller startsnöret.

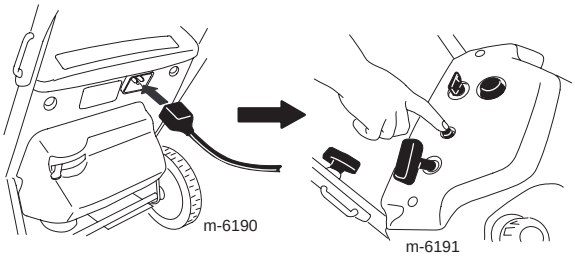

eller

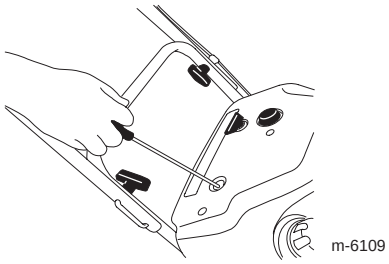

VIKTIGT: Aktivera el-starten högst 10 gånger med intervaller om 5 sekunder, där snöslungan först får vara på i 5 sekunder och sedan av i 5 sekunder. **Överdriven användning av el-starten kan leda till överhettning och skada.** Om motorn inte startar efter dessa försök, väntar du minst 40 minuter så att startern kan kallna innan ett nytt startförsök görs. Ta med snöslungan till en auktoriserad återförsäljare för reparation om motorn inte startar efter andra försöket.

Om snöslungan lämnas ansluten till nättuttaget kan motorn startas oavsiktligt och skada människor eller egendom.

Dra ur sladden från uttaget när snöslungan inte ska startas.

Stanna motorn

Vrid tändningsnyckeln motsols till **Off** för att stänga av motorn.

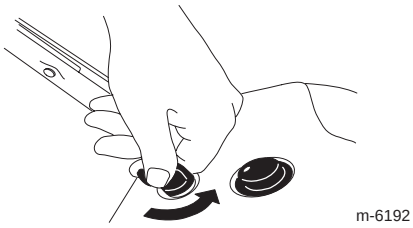

Starta rotorbladen

Starta rotorbladen genom att trycka manöverreglaget mot handtaget.

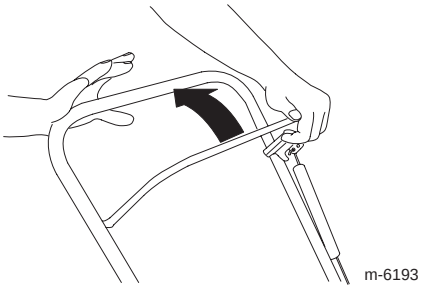

Stanna rotorbladen

Släpp manöverreglaget för att stoppa rotorbladen.

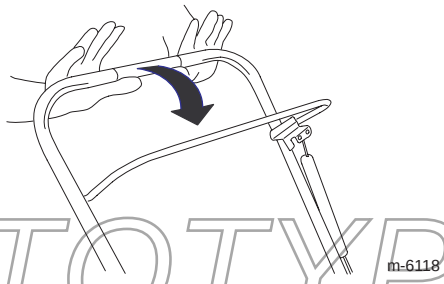

PROTOTYPE

Justering av utkastare

Justera utkastaren genom att rotera utkastarhandtaget (A) och flytta strålriktarhandtaget (B) som bilden visar.

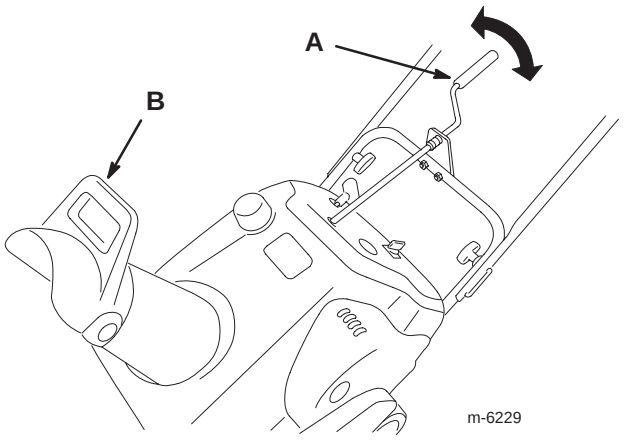

Arbetstips

- Röj snön så snart som möjligt efter snöfallet.
- Höj handtaget och tippa snöslungan framåt **en aning** så att hjulen lyfter från marken, för att aktivera drivningsfunktionen. Ju längre fram handtaget tippas, desto snabbare driver snöslungan sig framåt.
- Om snöslungan inte driver sig själv framåt på hala underlag eller i tung snö, tryck handtaget framåt men låt snöslungan arbeta i sin egen takt.
- Överlappa varje vända för att få bort all snö.
- Rikta snöstrålen mot lä när så är möjligt.
- Under snöiga och kalla väderförhållanden kan vissa reglage och rörliga delar frysa fast. **Använd inte för mycket kraft för att försöka manövrera reglagen om de frusit.** Starta motorn och låt den gå ett par minuter om du har problem med att manövrera ett reglage eller en del.

Snöröjning

Rotorbladen kan kasta stenar, leksaker och andra främmande föremål och orsaka föraren eller kringstående allvarliga personskador.

- **Håll området som ska röjas rent från föremål som kan plockas upp och kastas omkring av rotorbladen.**
- **Håll barn och husdjur borta från området.**

Förhindra fastfrysning efter användning

- Låt motorn gå ett par minuter så att rörliga delar inte fryser fast. Stäng av motorn, vänta tills alla rörliga delar har stannat och ta sedan bort is och snö från snöslungan.
- Ha motorn avstängd och dra startsnörets handtag flera gånger för att undvika att det fryser fast.

Underhåll

Obs: Vänster och höger sida på maskinen är lika med användarens vänstra respektive högra sida vid normal körning.

Rekommenderat underhåll

PROTOTYPE

Underhållsintervall	Underhållsförfarande
Inledningsvis	• Kontrollera reglagevajern både till en början och efter den första arbetstimmen; justera vid behov. • Kontrollera muttrar, skruvar och bultar och dra åt dem om de är lösa.
Årligen	• Kontrollera reglagevajern och justera den vid behov. • Undersök rotorbladen och be vid behov en auktoriserad återförsäljare att byta ut rotorbladen och skrapan. • Be en auktoriserad återförsäljare att kontrollera tändstiftet och byta ut det vid behov. • Be en auktoriserad återförsäljare att kontrollera drivremmen och byta ut den vid behov. • Förvara snöslungan på lämpligt sätt. • Kontrollera muttrar, skruvar och bultar och dra åt dem om de är lösa.

Justering av reglagevajern

Kontrollera att reglagevajern är ordentligt justerad till en början, efter den första arbetstimmen och därefter årligen.

Kontroll av vajern

1. För styrstången bakåt mot handtaget för att få bort slacket i kabeln.

2. Kontrollera att det finns ett mellanrum på 2 till 3 mm (A) mellan manöverreglaget och handtaget. Om du behöver justera vajern, se avsnittet om vajerjustering nedan.

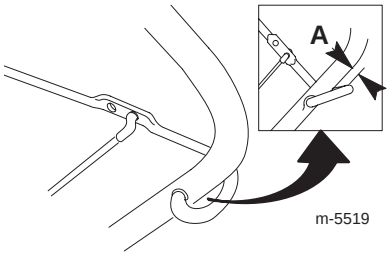

VIKTIGT: Reglagevajern måste ha ett slack när du släpper manöverreglaget för att rotorbladen ska stanna normalt.

Justering av vajern

1. Haka av reglagevajerns ände från manöverreglaget.

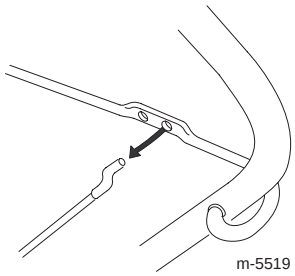

2. Flytta Z-inpassningen (A) till ett högre eller lägre hål efter behov för att få ett mellanrum på 2 till 3 mm mellan manöverreglaget och handtaget.

Obs: Flyttas Z-inpassningen upp minskas mellanrummet mellan manöverreglaget och handtaget; flyttas den ner ökar mellanrummet.

3. Sätt tillbaka fjäderkåpan och anslut änden på reglagevajern till det nedre hålet i manöverreglaget.

4. Kontrollera justeringen (se även Kontroll av vajern på sidan 10).

Obs: När snöslungan använts en längre tid kan drivremmen bli sliten och förlora sin ursprungliga remspänning. Om drivremmen slirar (och man hör ett oavbrutet gnisslande) vid tung belastning kan man öka remspänningen genom att sätta fjäderänden i det övre hålet i manöverreglaget. Remmen kan slira (gnissla) vid våta förhållanden; torka ut systemet genom att starta rotorn och köra den utan belastning i 30 sekunder.

Undersöka rotorbladen

Kontrollera rotorbladen före varje säsong så att de inte är slitna. När eggen på ett rotorblad har slitits ner till slitageindikatorhålet (A), ska en auktoriserad återförsäljare byta ut rotorbladen och skrapan.

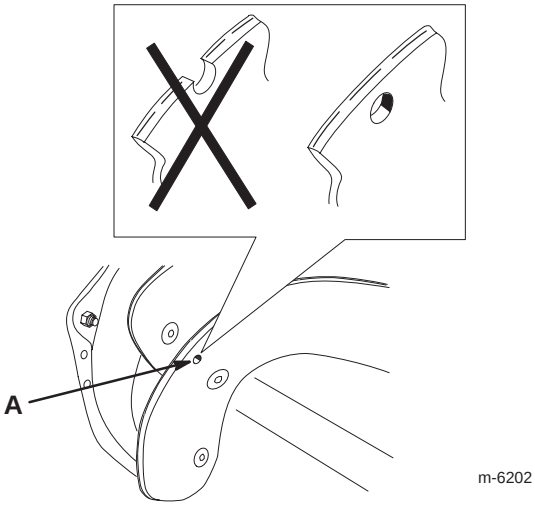

PROTOTYPE

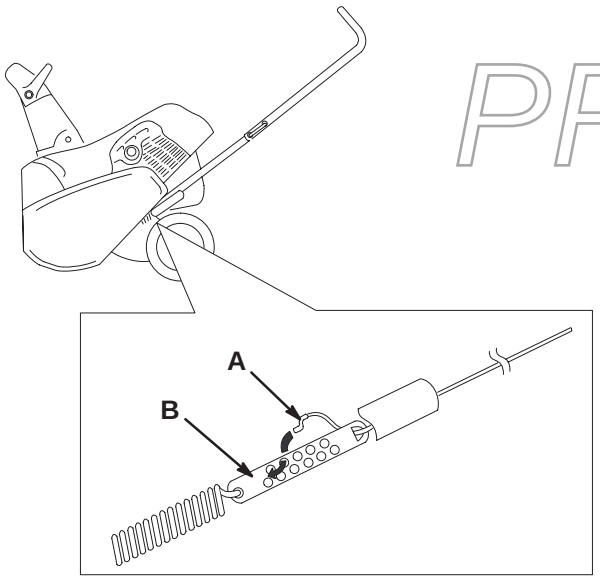

Förvaring

VIKTIGT: Förvara snöslungan i körposition stående på hjulen. Om snöslungan förvaras på dess främre hus kan detta medföra trög start.

Förbereda snöslungan för förvaring

Bensinångor är mycket brandfarliga, explosiva samt farliga att inandas. Om maskinen förvaras där det finns öppen eld kan bensinångorna antändas och orsaka explosion.

Förvara inte snöslungan i bostaden, källaren eller andra utrymmen där det kan finnas gnistkällor, t.ex. värmeelement, varmvattenberedare, torkskåp, ugnar och liknande.

VIKTIGT: Snöslungan får inte lyftas i utkastarhandtaget. Detta kan skada utkastarhandtaget.

1. Tillsätt en stabiliserare till bränslet i bränsletanken enligt anvisningarna.

Obs: Om du använder motorolja av typen **Toro 50:1** (med stabiliserare) för 2-takts motorer, behöver du inte tillsätta en stabiliserare.

2. Kör motorn under fem minuter så att det stabiliserade bränslet fördelas i bränslesystemet.

3. Stäng av motorn och låt den svalna.

4. Använd en handpump för att pumpa bränslet från bränsletanken till en godkänd bränsledunk eller kör motorn tills den stannar.

5. Starta motorn på nytt och kör tills den stannar.

6. Choka eller snapsa motorn, starta den en tredje gång och kör tills den inte startar igen.

7. Dra långsamt snörstarten tills du känner motstånd p.g.a. kompressionstryck och stanna därefter.

8. Släpp startspänningen gradvis genom att låta repet gå tillbaka sakta för att förhindra motorn från att backa p.g.a. kompressionstryck.

9. Kasta bort oanvänt bränsle på lämpligt sätt. Lämna in bränslespill på närmaste bensinstation eller använd det i bilen.

Obs: Lagra inte stabiliserat bränsle längre än 90 dagar.

10. Dra åt alla lösa skruvar, bultar och låsmuttrar. Reparera eller byt ut skadade delar.

11. Rengör snöslungan ordentligt.

12. Täck över snöslungan och förvara den torrt och där barn inte kommer åt den. Låt motorn kallna innan snöslungan ställs in.

Fälla upp och ner handtaget

1. Lossa rattarna och dra ut handtagsbultarna.

2. Fäll det övre handtaget framåt som bilden visar.

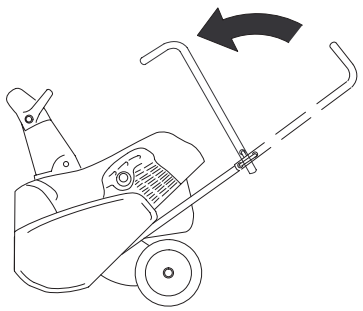

m-5537

PROTOTYPE



PROTOTYPE