Form No. 3461-483 Rev A

TORO®

Count on it.

Navodila za uporabo

# Vlečni enoti Sand Pro® 3040 in 5040

**Model št.: 08743—Serijska št.: 400000000 in gor**
**Model št.: 08745—Serijska št.: 400000000 in gor**

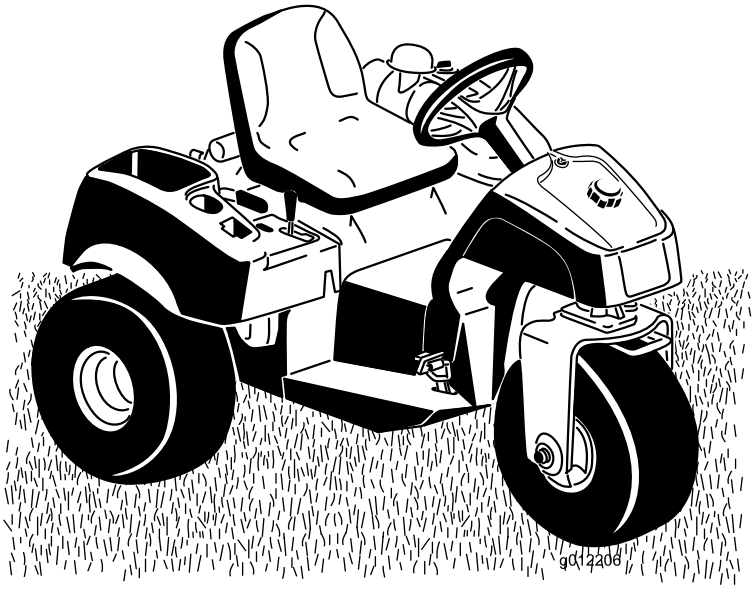


Registrirano pri www.Toro.com.
Prevod originala (SL)

CE UK CA

*3461-483*

Ta izdelek je skladen z vsemi ustreznimi evropskimi direktivami. Podrobnosti so podrobnejše navedene v ločeni Izjavi o skladnosti (DOC) za ta izdelek.

V skladu s členoma 4442 ali 4443 Zakona o javnih virih zvezne države Kalifornija uporaba ali upravljanje motorja na katerih koli površinah, ki so prekrite z gozdom, grmičevjem (podrastjo) ali travo, ni dovoljena, če motor nima vgrajenega lovilca isker, kot je opredeljeno v členu 4442, če ni v ustreznem delujočem stanju, oziroma, če motor ni zasnovan, opremljen ali vzdrževan v skladu s priporočili za preprečevanje požarov.

Priloženi priročnik za uporabo motorja vsebuje informacije, ki jih predpisujeta ameriška okoljevarstvena agencija (EPA) in kalifornijska uredba o omejevanju izpustov za področja izpustnih sistemov, vzdrževanja in garancije. Nadomestne dele lahko naročite pri proizvajalcu motorja.

**⚠ OPOZORILO**

**KALIFORNIJA**
**Problem 65 Opozorilo**

**Izpuh iz tega izdelka vsebuje kemikalije, ki so skladno z zakonodajo države Kalifornija pripoznane za povzročiteljice raka, napak pri rojstvih in ostalih škodljivih vplivov na reprodukcijo.**

**Deli akumulatorja, terminali in pripadajoči priključki vsebujejo svinec in svinčene dele ter kemične snovi, ki so s strani države Kalifornija prepoznane kot rakotvorne, s škodljivim vplivom na reprodukcijo. Po končanih delih si umijte roke.**

**Z uporabo tega izdelka boste morda izpostavljeni kemikalijam, za katere je Zvezna država Kalifornija ugotovila, da povzročajo raka, prirojene napake ali škodo reproduktivnim organom.**

# Uvod

Ta stroj je uporabna oprema za vožnjo, ki ga lahko uporabljajo profesionalni in najeti upravljavci za komercialne namene. Namenjen je predvsem za urejanje peskovnikov na dobro vzdrževanih igriščih za golf in komercialnih površinah. Uporaba izdelka za nepredvidene namene je lahko nevarna za vas in navzoče osebe.

Podrobno preberite te informacije, da se seznanite s pravilnim upravljanjem in vzdrževanjem stroja ter preprečite telesne poškodbe in poškodbe izdelka. Vi ste odgovorni za pravilno in varno upravljanje izdelka.

Če potrebujete informacije o varnosti izdelka in gradivo za usposabljanje za uporabo, podatke o dodatni opremi ali pomoč pri iskanju prodajalca oziroma želite registrirati izdelek, obiščite spletno mesto www.Toro.com.

Če potrebujete servisne storitve, originalne dele Toro ali dodatne informacije, se obrnite na pooblaščenega prodajalca oziroma službo za pomoč strankam družbe Toro, pri čemer predhodno pripravite številko modela in serijsko številko izdelka. Diagram 1 označuje mesto številke modela in serijske številke na izdelku. Številke vpišite v ustrezna polja.

***Pomembno:*** **Do podatkov o garanciji, delih in drugih informacij o izdelku lahko dostopate tako, da z mobilno napravo odčitate QR-kodo na nalepki s serijsko številko (če je nameščena).**

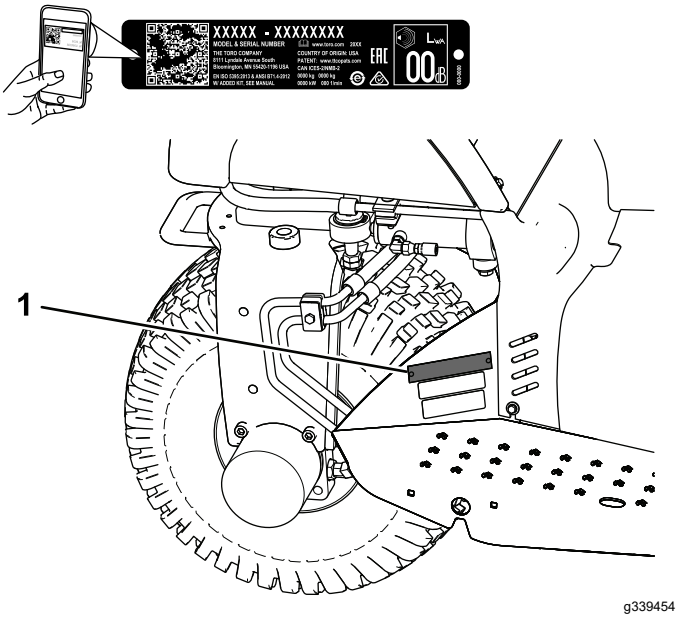


**Diagram 1**

1. Mesto številke modela in serijske številke

© 2021—The Toro® Company
8111 Lyndale Avenue South
Bloomington, MN 55420



Kontaktirajte nas na: www.Toro.com.
Natisnjeno v ZDA
Vse pravice pridržane

**Model št.:** _____

**Serijska št.:** _____

V tem priročniku so opredeljene morebitne nevarnosti, pri čemer varnostna opozorila označuje poseben opozorilni znak za nevarnost (Diagram 2), ki lahko povzroči hude telesne poškodbe ali smrt, če ne upoštevate priporočenih previdnostnih ukrepov.

g000502

**Diagram 2**

Znak varnostnega opozorila

Za poudarjanje informacij sta v tem priročniku uporabljeni 2 besedi. **Pomembno** opozarja na posebne tehnične informacije, medtem ko **Opomba** označuje informacije, ki jih morate posebej pozorno prebrati.

# Vsebina


Varnost ..... 4
Splošna varnost ..... 4
Nalepke z varnostnimi opozorili in navodili ..... 4
Nastavitve ..... 7
1 Namestitev volanskega obroča ..... 8
2 Namestitev sedeža ..... 8
3 Namestitev akumulatorja ..... 8
4 Namestitev sprednjih uteži ..... 10
5 Namestitev nalepke z letnico proizvodnje in nalepke CE ..... 10
Pregled izdelka ..... 11
Kontrole ..... 11
Specifikacije ..... 13
Delovni priključki/dodatna oprema ..... 13
Pred uporabo ..... 14
Varnostni postopki pred uporabo ..... 14
Polnjenje rezervoarja za gorivo ..... 14
Pred preverjanjem delovanja ..... 15
Preverjanje zapornega sistema ..... 15
Med uporabo ..... 15
Splošna varnost ..... 16
Varna uporaba na pobočjih ..... 16
Zagon in ugašanje motorja ..... 16
Uvajanje stroja ..... 17
Spoznavanje delovanja stroja ..... 17
Po uporabi ..... 18
Varnostni postopki po uporabi ..... 18
Vleka stroja ..... 18
Prevoz stroja ..... 18
Vzdrževanje ..... 19
Varnost pri vzdrževanju ..... 19
Priporočeni urnik(i) vzdrževanja ..... 19
Kontrolni seznam za vsakodnevno vzdrževanje ..... 20
Predvzdrževalni postopki ..... 22
Dvigovanje stroja ..... 22
Mazanje ..... 23
Mazanje stroja ..... 23
Vzdrževanje motorja ..... 24
Varnost motorja ..... 24
Specifikacije za motorno olje ..... 24
Preverjanje ravni motornega olja ..... 24
Menjava motornega olja in filtra ..... 25
Servisiranje zračnega filtra ..... 26
Zamenjava vžigalnih svečk ..... 27
Vzdrževanje sistema za gorivo ..... 27
Zamenjava filtra za gorivo ..... 27
Menjava filtra posode za saje ..... 28
Vzdrževanje električnega sistema ..... 29
Varnost električnega sistema ..... 29
Hitri zagon stroja ..... 29
Zamenjava varovalk ..... 29
Vzdrževanje akumulatorja ..... 29
Vzdrževanje pogonskega sistema ..... 30
Preverjanje tlaka v pnevmatikah ..... 30
Zategovanje kolesnih matic s predpisanim zateznim momentom ..... 30
Nastavitev hitrosti prevoza ..... 30
Vzdrževanje krmilnih sistemov ..... 31
Prilagoditev ročice za dvig ..... 31
Vzdrževanje hidravličnih sistemov ..... 32
Varnost hidravličnega sistema ..... 32
Preverjanje hidravličnih vodov in cevi ..... 32
Specifikacije za hidravlično tekočino ..... 32
Preverjanje ravni hidravlične tekočine ..... 33
Zamenjava filtra za hidravlično tekočino ..... 34
Menjava hidravlične tekočine ..... 34
Čiščenje ..... 35
Čiščenje in pregledovanje stroja ..... 35
Čiščenje hladilnika motornega olja ..... 35
Skladiščenje ..... 36
Priprava stroja ..... 36
Priprava motorja ..... 36
Priprava akumulatorja ..... 36

# Varnost

**Ta stroj je bil zasnovan v skladu s standardom ANSI B71.4-2017. Če pa so na stroj nameščeni priključki, je za skladnost s standardi potrebna dodatna teža.**

# Splošna varnost

Pri tem stroju lahko pride do telesnih poškodb. Da se izognete hudim telesnim poškodbam, vedno upoštevajte vsa varnostna navodila.

- Vsebino tega *uporabniškega priročnika* morate prebrati in razumeti, preden prvič zaženete motor. Poskrbite, da bodo vsi uporabniki znali uporabljati stroj in razumeli opozorila.
- Med upravljanjem stroja bodite popolnoma zbrani. Ne delajte ničesar, kar bi lahko odvrnilo vašo pozornost, saj to lahko privede do telesnih poškodb ali materialne škode.
- Ne postavljajte rok ali nog blizu premičnih delov stroja.
- Stroja ne uporabljajte, če niso nameščeni vsi ščitniki in druga varnostna oprema; vsa varnostna oprema na stroju mora delovati.
- Ko se stroj premika, naj ne bo v bližini mimoidočih oseb.
- Otrokom ne dovolite v delovno območje. Otrokom nikoli ne dovolite upravljati stroja.
- Pred servisiranjem ali dolivanjem goriva ustavite stroj in ugasnite motor.

Nepravilna uporaba ali vzdrževanje stroja lahko privedeta do poškodb. Upoštevajte ta varnostna navodila in vedno upoštevajte varnostni simbol ⚠, ki lahko pomeni svarilo, opozorilo ali nevarnost – navodila za osebno varnost, da preprečite nevarnosti poškodb. Neupoštevanje teh navodil lahko privede do telesnih poškodb ali smrti.

# Nalepke z varnostnimi opozorili in navodili

Varnostne nalepke in nalepke z navodili so nameščene v bližini vseh nevarnih predelov in dobro vidne upravljavcu. Poškodovane in manjkajoče varnostne nalepke nadomestite z novimi.

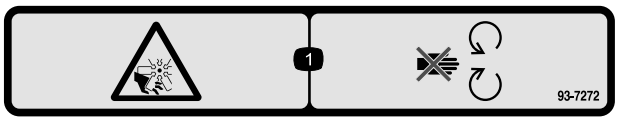


decal93-7272

**93-7272**

1. Nevarnost ureznin/amputacije; ventilator – ne približujte se premikajočim se delom.

decal93-9051

**93-9051**

1. Preberite *uporabniški priročnik.*

decalbatterysymbols

**Oznake na akumulatorju**

Na akumulatorju lahko najdete vse ali samo nekatere od naslednjih oznak.

1. Nevarnost eksplozije
2. Prepovedano kajenje, približevanje z odprtim plamenom ali ogenj
3. Nevarnost opeklin zaradi kemikalij/jedkih tekočin
4. Nosite opremo za zaščito vida.
5. Preberite *uporabniški priročnik*.
6. Preprečite, da bi se nepooblaščene osebe približale akumulatorju.
7. Nosite opremo za zaščito oči; eksplozivni plini lahko povzročijo slepoto in druge poškodbe.
8. Kislina iz akumulatorja lahko povzroči slepoto ali hude opekline.
9. Nemudoma sperite oči z vodo in hitro poiščite zdravniško pomoč.
10. Vsebuje svinec; ne zavrzite

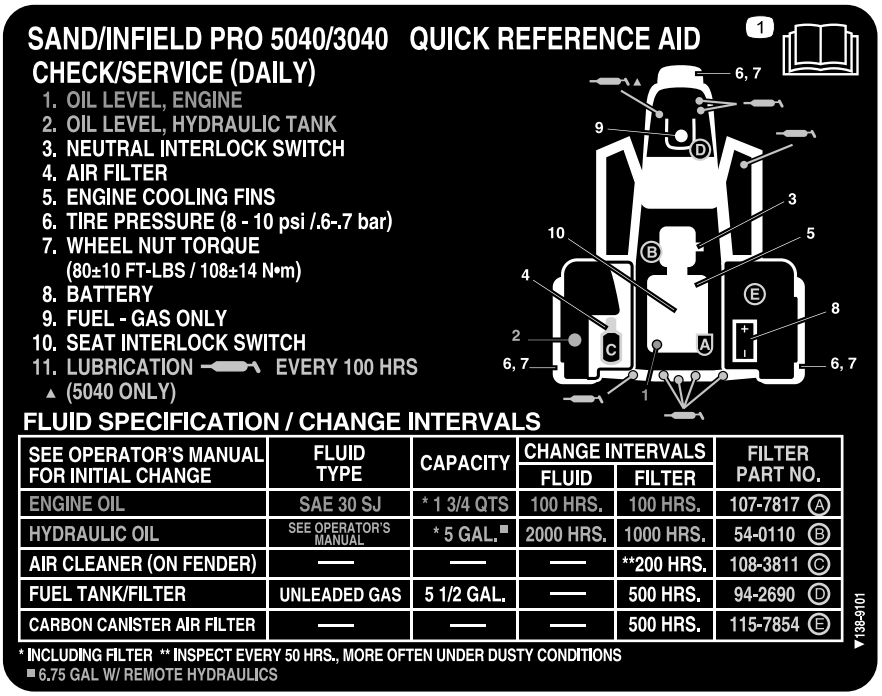


decal138-9101

**138-9101**

1. Pred izvajanjem vzdrževalnih del preberite *uporabniški priročnik*.

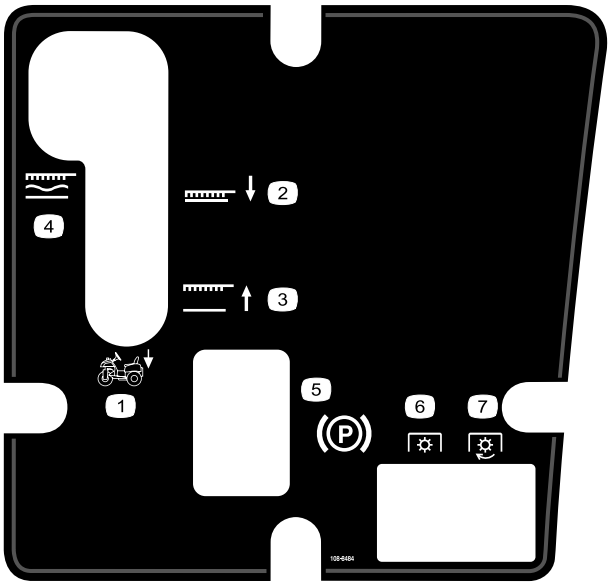


decal108-8484

**108-8484**

1. Kontrola priključka
2. Spodnji položaj priključka
3. Dvignjeni položaj priključka
4. Priključek, zaklenjen v plavajočem položaju
5. Parkirna zavora
6. Izklop priključne gredi
7. Vklop priključne gredi

decal133-8062

**133-8062**

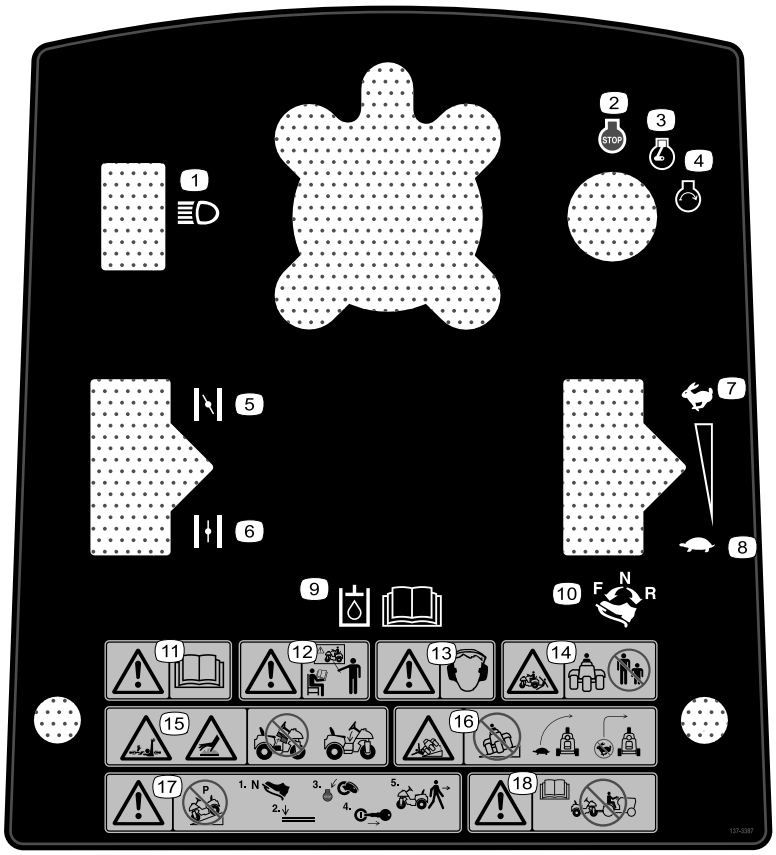


decal137-3387

**137-3387**

1. Luči
2. Zaustavitev motorja
3. Motor – kontakt
4. Motor – zagon
5. Dušilna loputa – vklopljena
6. Dušilna loputa – izklopljena
7. Hitro
8. Počasi
9. Za informacije o hidravlični tekočini preberite *uporabniški priročnik*.
10. Nadzor vožnje – naprej, nevtralno in vzvratno
11. Opozorilo – preberite *uporabniški priročnik*.
12. Opozorilo – stroja ne smete upravljati, če za to niste usposobljeni.
13. Opozorilo – nosite opremo za zaščito sluha.
14. Nevarnost stisnjenja, stroj – ne dovolite drugim osebam, da se približajo stroju.
15. Nevarnost zapletanja, pogonska gred; nevarnost vroče površine/opeklin – ne odstranjujte pokrova.
16. Nevarnost prevrnitve – ne upravljajte na klančinah; pred zavijanjem upočasnite stroj, ne zavijajte med vožnjo z veliko hitrostjo.
17. Opozorilo – stroja ne parkirajte na klančini; parkirajte stroj na ravni podlagi; ugasnite motor in odstranite ključ, preden zapustite stroj.
18. Opozorilo – preberite *uporabniški priročnik*; stroja ne vlecite.

# Nastavitve

## Prosti deli

V spodnji karti potrdite vse dele kateri so bili poslani.

| Postopek | Opis | Količina | Uporaba |
|---|---|---|---|
| 1 | Volan<br>Penasti obroč<br>Podložka<br>Varovalna matica<br>Pokrov za volanski obroč | 1<br>1<br>1<br>1<br>1 | Namestite volanski obroč. |
| 2 | Sedež | 1 | Namestite sedež. |
| 3 | Vijak (¼ × ⅝")<br>Varovalna matica (¼") | 2<br>2 | Namestite akumulator |
| 4 | Komplet(i) sprednjih uteži po potrebi | – | Po potrebi namestite sprednje uteži. |
| 5 | Nalepka z letnico proizvodnje<br>Nalepka CE | 1<br>1 | Namestite nalepko z letnico proizvodnje in nalepko CE. |

## Media in dodatni deli

| Opis | Količina | Uporaba |
|---|---|---|
| Priročnik za upravljanje<br>Priročnik za lastnike motorja | 1<br>1 | Pred upravljanjem stroja preberite priročnike. |
| Potrdilo o skladnosti | 1 | Ta dokument dokazuje skladnost CE. |
| Ključ | 2 | Zaženite motor. |

**Opomba:** Ugotovite, katera stran je leva in katera desna, gledano s položaja za upravljanje stroja.

**Opomba:** Odstranite in zavrzite vse transportne nosilce in pritrdilne elemente.

# 1

# Namestitev volanskega obroča

**Deli potrebni za ta postopek:**

| | |
|---|---|
| 1 | Volan |
| 1 | Penasti obroč |
| 1 | Podložka |
| 1 | Varovalna matica |
| 1 | Pokrov za volanski obroč |

## Postopek

1. Sprednje kolo premaknite tako, da je usmerjeno naravnost naprej.
2. Na krmilno gred namestite penasti obroč z manjšim koncem naprej (Diagram 3).

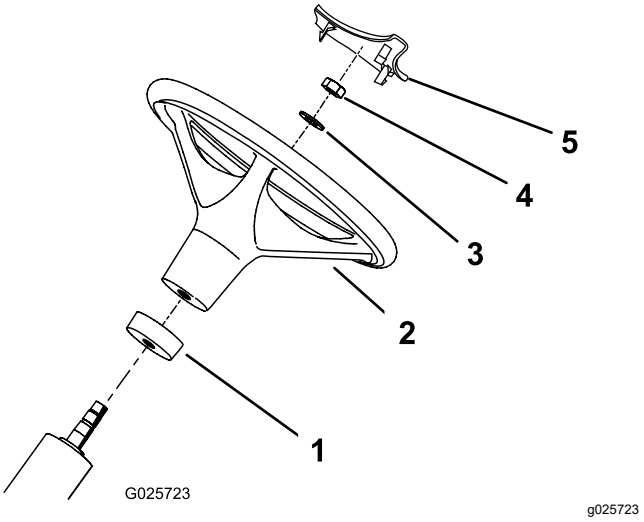


**Diagram 3**

1. Penasti obroč
2. Volan
3. Podložka
4. Matica
5. Pokrov za volanski obroč

3. Potisnite volanski obroč na volansko gred (Diagram 3).
4. Volanski obroč pritrdite na krmilno gred s podložko in zaklepno matico (Diagram 3).
5. Zategnite utorno matico z zateznim momentom od 27 do 35 N·m.
6. Pokrov volanskega obroča pritisnite na volanski obroč (Diagram 3).

# 2

# Namestitev sedeža

**Deli potrebni za ta postopek:**

| | |
|---|---|
| 1 | Sedež |

## Postopek

1. Odstranite in zavrzite vijake, ki pritrjujejo sedež na zaboj.
2. Odstranite matice s transportnega nosilca in nosilec zavrzite. Matice shranite.
3. Sedež pritrdite na osnovo sedeža s 4 predhodno odstranjenimi maticami; glejte Diagram 4

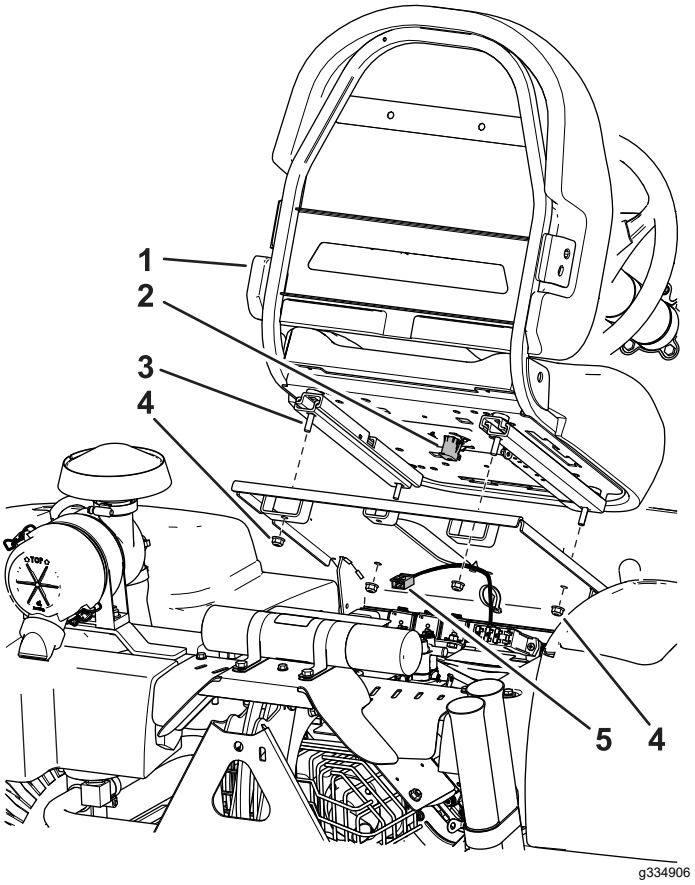


**Diagram 4**

1. Sedež
2. Stikalo sedeža
3. Vijaki sedeža
4. Matica s prirobnico
5. Kabelski snop stroja

4. Poiščite kabelski sklop stroja in ga povežite s stikalom sedeža (Diagram 4).
5. Kabelski snop pritrdite na podstavek sedeža s kabelsko vezico.

# 3

# Namestitev akumulatorja

**Deli potrebni za ta postopek:**

| | |
|---|---|
| 2 | Vijak (¼ × ⅝") |
| 2 | Varovalna matica (¼") |

## Postopek

1. Baterijo namestite v pladenj za desnim kolesom tako, da je negativni pol obrnjen proti zadnjemu delu stroja (Diagram 5).

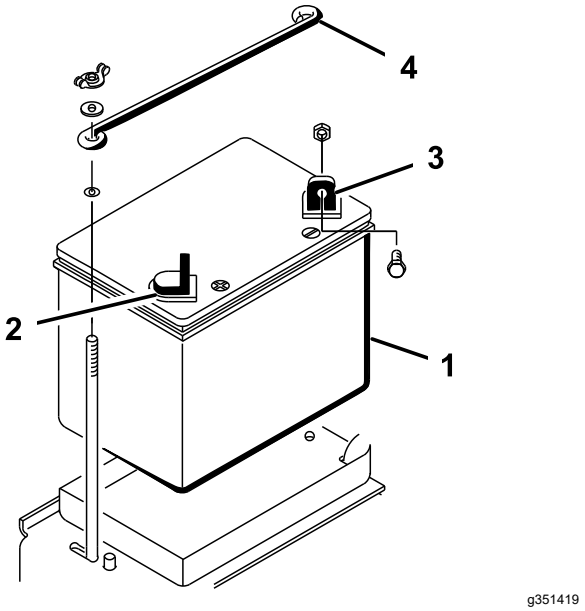


**Diagram 5**

1. Akumulator
2. Pozitivni pol (+) akumulatorja
3. Negativni pol (-) akumulatorja
4. Zgornje držalo akumulatorja

**⚠ OPOZORILO**

**Napačna povezava akumulatorskih kablov lahko poškoduje stroj in kable ter privede do iskrenja. Iskre lahko povzročijo eksplozijo plinov iz akumulatorja, zaradi česar lahko pride do hudih telesnih poškodb.**

- **Vedno izklopite najprej negativni (črni) akumulatorski kabel, preden izklopite pozitivni (rdeči) kabel.**
- **Vedno priklopite najprej pozitivni (rdeči) akumulatorski kabel, preden priklopite negativni (črni) kabel.**

**⚠ OPOZORILO**

**Akumulatorske priključne sponke ali kovinska orodja lahko povzročijo kratek stik s kovinskimi sestavnimi deli stroja, kar lahko privede do iskrenja. Iskre lahko povzročijo eksplozijo plinov iz akumulatorja, zaradi česar lahko pride do hudih telesnih poškodb.**

- **Pri odstranjevanju ali nameščanju akumulatorja ne dovolite, da se priključne sponke akumulatorja dotaknejo kovinskih delov stroja.**
- **Preprečite, da se priključne sponke akumulatorja dotaknejo kovinskih delov stroja in tako povzročijo kratek stik.**

2. Z vijakom (¼ × ⅝") in zaklepno matico (Diagram 6) pritrdite pozitivni kabel (rdeč) na pozitivni (+) pol.

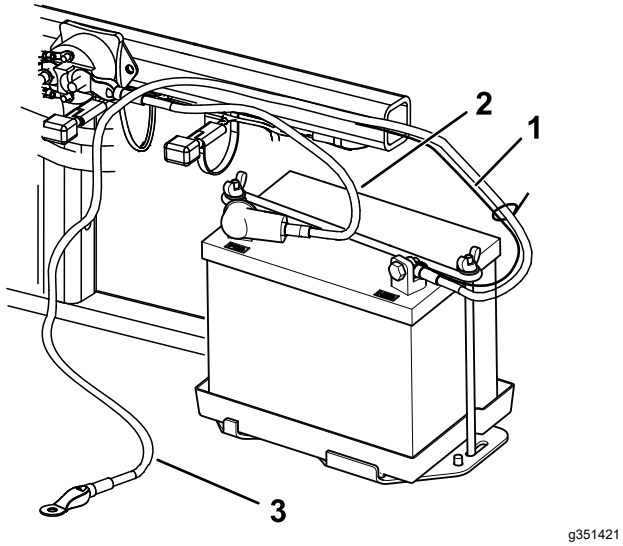


**Diagram 6**

1. Majhni črni kabel
2. Pozitiven (+) kabel akumulatorja
3. Negativen (-) kabel akumulatorja

3. Z vijakom (¼ × ⅝") in zaklepno matico (¼") (Diagram 6) pritrdite majhni črni kabel in negativni kabel (črn) na negativni (-) pol akumulatorja.
4. Pole in pritrdilne elemente premažite z vazelinom, da preprečite korozijo.
5. Gumijasti čevelj potisnite čez (+) pozitivni pol, da preprečite morebiten kratek stik.
6. Namestite zgornje držalo akumulatorja na stranska držala akumulatorja ter ga pritrdite s podložkami in krilnimi maticami.

# 4

# Namestitev sprednjih uteži

**Deli potrebni za ta postopek:**

| | |
|---|---|
| – | Komplet(i) sprednjih uteži po potrebi |

## Postopek

Ta stroj je bil zasnovan v skladu s standardom ANSI B71.4-2017. Če pa so na stroj nameščeni priključki, je za skladnost s standardi morda potrebna dodatna teža.

1. Za določitev potrebnih kombinacij dodatne teže uporabite spodnjo tabelo. Dele naročite pri pooblaščenem distributerju za izdelke Toro.

| Priključek | Potrebna utež | Komplet uteži | Količina kompleta |
|---|---|---|---|
| Komplet spikerjev | 23 kg | Št. dela 100-6442 | 1 |
| Ravnanje Rahn | | | |

**Opomba:** Pri strojih modela 08745 ne nameščajte kompleta uteži, če je stroj opremljen s kompletom sprednjega dvižnega okvirja.

2. Namestite komplet uteži; glejte *Navodila za namestitev* kompleta uteži.

# 5

# Namestitev nalepke z letnico proizvodnje in nalepke CE

## Samo CE

**Deli potrebni za ta postopek:**

| | |
|---|---|
| 1 | Nalepka z letnico proizvodnje |
| 1 | Nalepka CE |

## Postopek

Nalepko z letnico proizvodnje in nalepko CE namestite na stroj na prikazano mesto (Diagram 7).

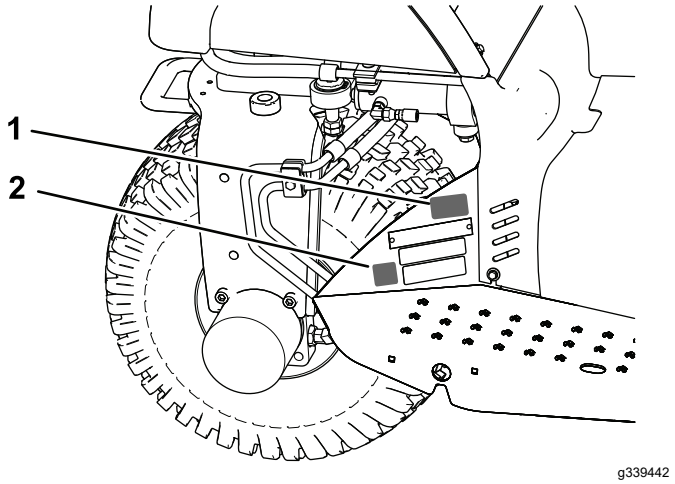


**Diagram 7**

1. Tukaj namestite nalepko z letnico proizvodnje.
2. Tukaj namestite nalepko CE.

# Pregled izdelka

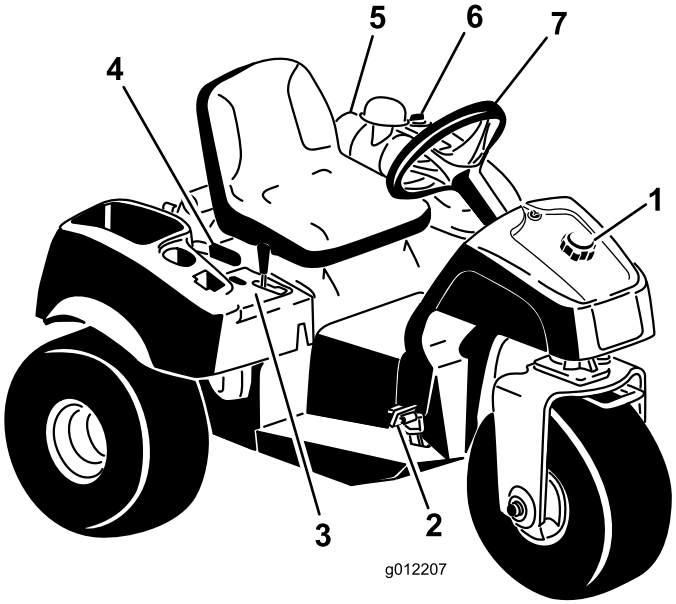


g012207

**Diagram 8**

1. Pokrovček rezervoarja za gorivo
2. Stopalka za vožnjo in zaviranje
3. Nadzorna plošča
4. Ročica parkirne zavore
5. Filter za zrak
6. Pokrovček hidravličnega rezervoarja
7. Volan

# Kontrole

## Stopalka za vožnjo in zaviranje

Stopalka za vožnjo (Diagram 9) ima 3 funkcije: za premikanje stroja naprej, vzvratno in zaustavljanje stroja. S peto in palcem desne noge pritisnite zgornji del stopalke za vožnjo naprej in spodnji del stopalke za vzvratno vožnjo ali za pomoč pri ustavljanju pri vožnji naprej (Diagram 10). Pustite, da se stopalka premakne ali jo premaknite v NEVTRALEN položaj, da zaustavite stroj.

***Pomembno:*** **Ko vozite stroj naprej, se s peto naslonite na podstavek za noge; ne naslonite pete na vzvratno ploščico pedala za vleko.**

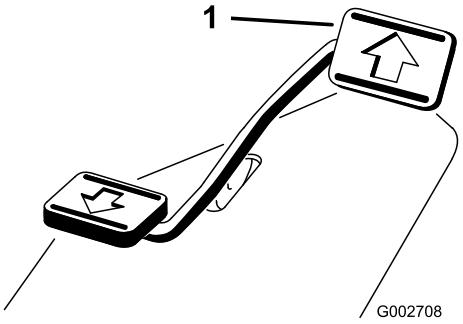


g002708

**Diagram 9**

1. Stopalka za vožnjo in zaviranje

g002709

**Diagram 10**

Hitrost vožnje je sorazmerna s tem, kako daleč pritisnete stopalko za vožnjo. Za največjo hitrost vožnje pritisnite stopalko do konca, pri čemer mora biti ročica plina v položaju HITRO. Če želite doseči največjo moč ali ko se vzpenjate v klanec, imejte ročico plina v položaj HITRO in rahlo pritiskajte na stopalko, da ohranite visoke vrtljaje motorja. Ko začnejo vrtljaji motorja padati, nekoliko sprostite stopalko, da omogočite ponovno povišanje hitrosti.

***Pomembno:*** **Za največjo hitrost vleke premaknite ročico za plin v položaj HITRO in pritisnite stopalko za vožnjo.**

***Pomembno:*** **Največjo hitrost vožnje uporabljajte le pri vožnji med delovišči.**

**Pri uporabi pritrjenega ali vlečenega priključka ne uporabljajte največje hitrosti.**

***Pomembno:*** **Ne uporabljajte stroja v vzvratni vožnji s priključkom v spuščenem (delovnem) položaju, sicer se lahko priključek močno poškoduje.**

## Stikalo za vžig

Stikalo za vžig (Diagram 11), ki omogoča zagon in ugašanje motorja, ima 3 položaje: IZKLOP, DELOVANJE in START. Zavrtite ključ v smeri urinega kazalca v položaj START, da vklopite zagonski motor. Ob zagonu motorja ključ spustite, ta pa se premakne v položaj VKLOP. Za izklop motorja ključ zavrtite v nasprotni smeri urinega kazalca v položaj IZKLOP.

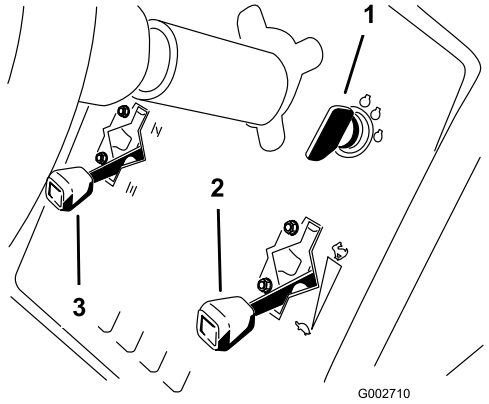


g002710

**Diagram 11**

1. Ključ za vžig
2. Ročica za plin
3. Vzvod dušilne lopute

## Vzvod dušilne lopute

Za zagon hladnega motorja zaprite dušilko uplinjača tako, da regulator dušilke (Diagram 11) premaknete v položaj ZAPRTO. Po zagonu motorja regulirajte dušilno loputo, da s tem poskrbite, da motor tekoče deluje. Takoj, ko je mogoče, odprite dušilno loputo tako, da jo premaknete navzdol v položaj ODPRTO. Pri segretem motorju je potrebnega le malo ali nič dušenja.

## Ročica za plin

Ročica za plin (Diagram 11) se poveže in upravlja vez med ročico za plin in uplinjačem. Kontrola ima 2 položaja: POČASI in HITRO. Število vrtljajev motorja lahko spreminjate med dvema nastavitvama.

**Opomba:** Motorja ne morete izklopiti z upravljanjem plina.

## Ročica za dvig

Če želite priključek dvigniti, potegnite dvižno ročico (Diagram 12) nazaj; če želite priključek spustiti, potisnite ročico naprej. Za PLAVAJOČI položaj premaknite ročico v položaj za odpiranje. Ko dosežete želeni položaj, sprostite ročico, da se vrne v nevtralni položaj.

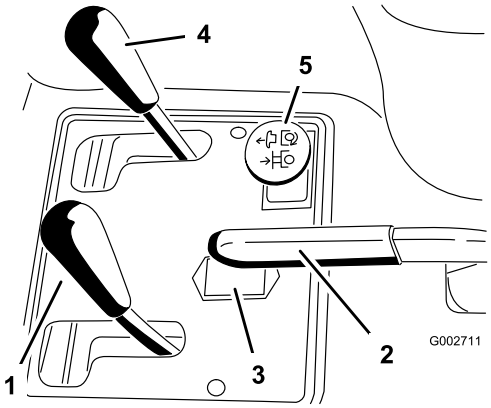


g002711

**Diagram 12**

1. Ročica za dvig
2. Parkirna zavora
3. Merilnik delovnih ur
4. Kontrola sprednjega dviga (izbirno)
5. Kontrola zadnje daljinske hidravlike (izbirno)

**Opomba:** Stroj ima dvojno delujoči valj za dvig. Za določene položaje delovanje lahko izvedete pritisk navzdol za priključek.

## Parkirna zavora

Za aktiviranje parkirne zavore (Diagram 12) povlecite ročico parkirne zavore nazaj. Če jo želite deaktivirati, povlecite ročico naprej.

**Opomba:** Za sprostitev parkirne zavore boste morda morali počasi vrteti stopalko za vožnjo naprej in nazaj.

## Merilnik delovnih ur

Merilnik delovnih ur (Diagram 12) prikazuje skupno število ur delovanja stroja. Merilnik delovnih ur začne

delovati, kadar koli obrnete stikalo za vžig na ključ v položaj za VKLOP.

## Ročica za nastavitev sedeža

Premaknite ročico na levi strani sedeža (Diagram 13) naprej, potisnite sedež v želeni položaj in sprostite ročico, da sedež zaklenete v položaj.

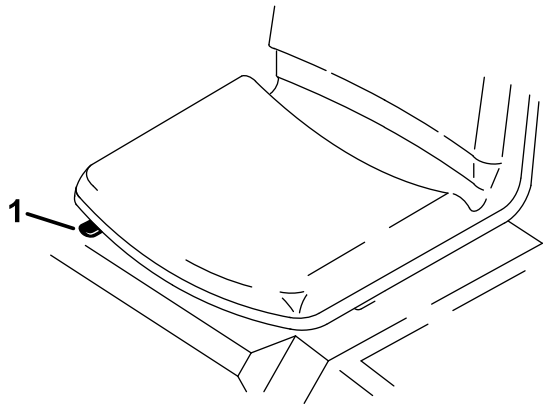


**Diagram 13**

1. Ročica za nastavitev sedeža

## Zaporni ventil za gorivo

Ko stroj shranjujete ali ga prevažate na prikolici (Diagram 14), zaprite ventil za zapiranje goriva.

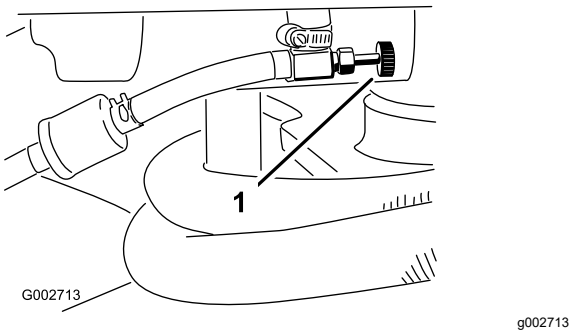


**Diagram 14**

1. Zaporni ventil za gorivo

# Specifikacije

**Opomba:** Tehnični podatki in zasnova se lahko spremenijo brez predhodnega obvestila.

| | |
|---|---|
| Širina brez priključka | 148 cm |
| Širina z grabljami, model 08751 | 191 cm (75 inches) |
| Dolžina brez priključka | 164 cm |
| Višina | 115 cm (45¼ inches) |
| Medosna razdalja | 109 cm (42¾ inches) |
| Nizka hitrost motorja v prostem teku | 1.650 do 1.850 vrt./min. |
| Visoka hitrost motorja v prostem teku | 3.350 do 3.450 vrt./min. |
| Neto teža | |
| Model 08703 | 452 kg (996 lb) |
| Model 08705 | 461 kg (1,017 lb) |

## Delovni priključki/dodatna oprema

Toro ponuja širok nabor odobrenih delovnih priključkov in dodatne opreme, s katerimi lahko povečate in razširite zmogljivosti stroja. Za seznam odobrenih priključkov in dodatne opreme se obrnite na pooblaščenega serviserja ali pooblaščenega distributerja strojev Toro oziroma obiščite www.Toro.com.

Če želite zagotoviti optimalno delovanje in ohraniti veljavnost varnostnega certifikata stroja, uporabljajte izključno originalne nadomestne dele in dodatno opremo Toro. Uporaba nadomestnih delov in dodatne opreme drugih proizvajalcev je lahko nevarna in lahko privede do razveljavitve garancije.

# Delovanje

## *Pred uporabo*

## Varnostni postopki pred uporabo

### Splošna varnost

- Preden zapustite stroj, ga parkirajte na ravni površini, aktivirajte parkirno zavoro, ugasnite motor, odstranite ključ in počakajte, da se vsi premikajoči se deli ustavijo.
- Otrokom ali neusposobljenim osebam ne smete nikoli dovoliti, da upravljajo ali servisirajo stroj. Lokalni predpisi lahko omejujejo starost upravljavca. Za usposabljanje vseh upravljavcev in mehanikov je odgovoren lastnik.
- Seznanite se s postopki za varno upravljanje opreme, krmilniki za upravljavca in varnostnimi oznakami.
- Vedeti morate, kako lahko hitro ugasnete motor in zaustavite stroj.
- Preverite, ali so krmilniki za zaznavanje prisotnosti upravljavca, varnostna stikala in ščitniki nameščeni in delujejo pravilno. Ne upravljajte stroja, če ti deli ne delujejo pravilno.
- Pred upravljanjem vedno preglejte stroj in se prepričajte, da so sestavni deli in pritrdilni elementi in v dobrem stanju. Zamenjajte izrabljene ali poškodovane sestavne dele in pritrdilne elemente.
- Preverite območje, kjer boste uporabljali stroj, in odstranite vse predmete, ki jih lahko stroj izvrže.

### Varnost pri ravnanju z gorivom

- Z gorivom ravnajte izredno previdno. Gorivo je zelo vnetljivo in njegovi hlapi so eksplozivni.
- Ugasnite vse cigarete, cigare, pipe in druge možne vire vžiga.
- Uporabljajte samo odobrene posode za gorivo.
- Ko motor teče ali ko je vroč, ne smete v nobenem primeru odpirati pokrovčka za gorivo ali dolivati goriva v rezervoar za gorivo.
- Ne dolivajte ali izčrpavajte goriva v zaprtih prostorih.
- Stroja ali posode za gorivo ne smete shranjevati, kjer so lahko prisotni odprt plamen, iskrenje ali pilotni plamen iz naprav, kot so na primer grelnik vode ali druge naprave.
- Če gorivo razlijete, ne poskušajte zagnati motorja, da preprečite ustvarjanje virov vžiga, dokler se hlapi goriva ne razpršijo v zraku.

## Polnjenje rezervoarja za gorivo

- **Prostornina rezervoarja za gorivo:** 25 litrov.
- **Priporočeno gorivo:**
  - Zaradi boljšega delovanja uporabljajte samo čist, svež (star manj kot 30 dni), neosvinčen bencin z oktanskim številom 87 ali več (metoda ocenjevanja (R + M)/2).
  - Etanol: dovoljena je mešanica bencina z največ 10 % prostorninskim deležem etanola (gasohol) ali s 15 % MTBE-ja (metilterciarnega-butiletra). Etanol in MTBE nista ista snov. Bencin s 15-% prostorninskim deležem etanola (E15) ni odobren za uporabo. Ne uporabljajte bencina, ki vsebuje več kot 10 % prostorninski delež etanola, npr. mešanice E15 (ki vsebuje 15 % etanola), E20 (ki vsebuje 20 % etanola) ali E85 (ki vsebuje do 85 % etanola). Uporaba neodobrenega goriva lahko povzroči težave v delovanju in/ali poškodbe motorja, ki jih garancija morda ne krije.
  - Ne uporabljajte bencina, ki vsebuje metanol.
  - Goriva čez zimo ne shranjujte v rezervoarju ali posodah za gorivo, razen če uporabite stabilizator goriva.
  - Bencinu ne dodajte olja.

***Pomembno:*** **Ne uporabljajte dodatkov za gorivo, ki niso stabilizator/dodatek za obstojnost goriva. Ne uporabljajte stabilizatorjev goriva na alkoholni osnovi, kot so etanol, metanol ali izopropanol.**

1. Očistite območje okoli pokrovčka rezervoarja za gorivo (Diagram 15).
2. Odstranite pokrovček rezervoarja za gorivo.
3. Rezervoar napolnite do približno 25 mm pod vrhom rezervoarja (spodnji del nastavka za dolivanje). **Pazite, da ne dolijete preveč.**

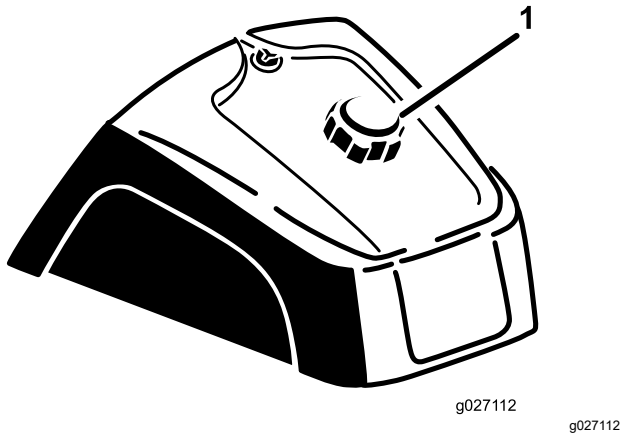


**Diagram 15**

1. Pokrovček rezervoarja za gorivo

4. Namestite pokrovček.
5. Obrišite morebitno razlito gorivo, da preprečite nevarnost požara.

   ***Pomembno:*** **Nikoli ne uporabljajte metanola, bencina, ki vsebuje metanol, ali bencina, ki vsebuje več kot 10 % etanola, ker se lahko poškoduje sistem za gorivo. Olja ne mešajte z bencinom.**

# Pred preverjanjem delovanja

Pred uporabo stroja opravite naslednje dnevne postopke:

- Preverjanje zapornega sistema (stran 15)
- Preverjanje ravni motornega olja (stran 24)
- Preverjanje tlaka v pnevmatikah (stran 30)
- Preverjanje hidravličnih vodov in cevi (stran 32)
- Preverjanje ravni hidravlične tekočine (stran 33)
- Pred uporabo stroja se prepričajte, da je temperatura višja od –6,7 °C, sicer se lahko poškoduje glavna vlečna črpalka.

# Preverjanje zapornega sistema

**⚠ POZOR**

**Če so varnostna zaporna stikala odklopljena ali poškodovana, lahko stroj začne delovati nepričakovano, kar lahko povzroči telesne poškodbe.**

- **Ne posegajte v zaporna stikala.**
- **Vsak dan preverite delovanje zapornih stikal in pred začetkom upravljanja stroja zamenjajte vsa poškodovana stikala.**

Namen varnostnega zapornega sistema je preprečiti zagon motorja, če stopalka za vožnjo ni v NEVTRALNEM položaju. Motor se mora izklopiti tudi, če se pedal za vleko premakne naprej ali nazaj, ne da bi bil voznik na sedežu.

***Pomembno:*** **Če ima vlečna enota vgrajen komplet zadnje daljinske hidravlike, model 08781, ali komplet hidravličnega stikala, model 08783, obstajajo dodatni pogoji za varnostno zaporo:**

**Stroj se ne zažene, ko je daljinsko hidravlično stikalo vklopljeno.**

**Če stroj deluje z vklopljenim hidravličnim stikalom, se stroj izklopi, ko upravljavec zapusti sedež.**

1. Stroj postavite na široko odprto območje, kjer ni smeti in mimoidočih. Ugasnite motor.
2. Usedite se na sedež in zategnite parkirno zavoro.
3. Med poskusom zagona motorja pritisnite stopalko za vožnjo naprej in nazaj.

   **Opomba:** Če se motor zažene, gre lahko za okvaro v zapornem sistemu. Nemudoma ga popravite.

   Če se motor ne vrti, sistem deluje pravilno.
4. Sedite na sedežu, stopalko za vožnjo postavite v NEVTRALNI položaj, parkirno zavoro vključite in zaženite motor.
5. Dvignite se s sedeža in počasi pritisnite stopalko za vožnjo.

   **Opomba:** Motor se mora ugasniti v 1 do 3 sekundah. Odpravite težavo, če sistem nepravilno deluje.

# *Med uporabo*

**Opomba:** Ugotovite, katera stran je leva in katera desna, gledano s položaja za upravljanje stroja.

# Splošna varnost

- Lastnik/upravljavec je odgovoren za preprečevanje nesreč, ki lahko povzročijo telesne poškodbe ali premoženjsko škodo.
- Nosite primerna oblačila, vključno z opremo za zaščito oči; ustrezno zaščitno protizdrsno obutev, dolge hlače in opremo za zaščito sluha. Spnite dolge lase in ne nosite ohlapnega nakita.
- Stroja ne upravljajte, če ste bolni, utrujeni ali pod vplivom alkohola oziroma drog.
- Na stroju nikoli ne prevažajte potnikov in ne dovolite prisotnim osebam ter ljubljenčkom, da bi se približali stroju med delovanjem.
- Stroj upravljajte le pri dobri vidljivosti, da se tako izognete luknjam ali drugim skritim nevarnostim.
- Stroja ne upravljajte na mokri travi. Slabši oprijem lahko povzroči zdrs stroja.
- Pred zagonom motorja zagotovite, da so vsi krmilniki za nadzor vožnje v nevtralnem položaju, da je parkirna zavora vklopljena in da ste pravilno nameščeni na upravljavčevem položaju.
- Pred vzvratno vožnjo poglejte nazaj in navzdol, da se prepričate, da imate prosto pot.
- Bodite previdni pri približevanju nepreglednim ovinkom, grmom, drevesom ali drugim predmetom, ki lahko omejijo vaš pogled.
- Ne upravljajte v bližini prepadov, jarkov ali strmih nabrežij. Stroj bi se lahko nenadoma prevrnil, če s kolesom zapeljete čez rob ali če se rob udre.
- Ustavite stroj in preglejte priključek, ko zadenete predmet ali če se v stroju pojavijo nenormalne vibracije. Pred nadaljevanjem upravljanja opravite vsa potrebna popravila.
- Pri zavijanju in prečkanju cest in pločnikov s strojem upočasnite in bodite previdni. Dajte prednost drugim udeležencem v prometu.
- Motor ne sme delovati na območjih, kjer ni možen odvod izpušnih plinov.
- Delujočega stroja ne smete nikoli pustiti brez nadzora.
- Preden zapustite delovni položaj:
  - Parkirajte stroj na ravni površini.
  - Znižajte priključek.
  - Vklopite parkirno zavoro.
  - Ugasnite motor in odstranite ključ.
  - Počakajte, da se vsi gibljivi deli ustavijo.
- Ne upravljajte stroja, če obstaja nevarnost za udar strele.
- Stroja ne smete uporabljati kot vlečno vozilo.
- Po potrebi površine pred kondicioniranjem navlažite, da zmanjšate nastajanje prahu.
- Uporabljajte samo s strani podjetja Toro odobreno dodatno opremo, delovne priključke in nadomestne dele.

# Varna uporaba na pobočjih

- Vzpostavite svoje postopke in pravila za upravljanje stroja na strminah. Postopki morajo zajemati pregled mesta, da ugotovite, na katerih strminah je uporaba stroja varna. Med pregledom vedno uporabljajte zdravo pamet in dobro presojo.
- Pobočja so najpogostejši dejavnik pri nesrečah zaradi izgube nadzora in prevračanja, ki imajo lahko za posledico hude telesne poškodbe ali celo smrt. Upravljavec odgovarja za varno uporabo na pobočjih. Uporaba stroja na pobočjih zahteva dodatno previdnost.
- Na strmini upravljajte stroj pri nižji hitrosti.
- Ne upravljajte stroja na pobočjih, če niste prepričani, da ga boste lahko varno upravljali.
- Bodite pozorni na luknje, kolesnice, grbine, skale ali druge skrite ovire. Neraven teren lahko povzroči prevrnitev stroja. Visoka trava lahko zakrije ovire.
- Izberite vožnjo z nizko hitrostjo, da se med vožnjo po strmini ne boste ustavljali ali prestavljali.
- Prevrnitev se lahko zgodi, še preden pnevmatike izgubijo oprijem.
- Izogibajte se upravljanju stroja na mokri travi. Pnevmatike lahko izgubijo oprijem ne glede na razpoložljivost ali delovanje zavor.
- Na strminah se izogibajte zaganjanju, zaustavljanju in obračanju stroja.
- Na pobočjih naj bodo vsi premiki počasni in postopni. Ne izvajajte nenadnih sprememb hitrosti ali smeri vožnje stroja.
- Stroja ne upravljajte v bližini prepadov, jarkov, nasipov ali vodnih teles. Stroj se lahko nenadoma prevrne, če gre kolo prek roba ali če se rob vdre. Med strojem in nevarnimi deli vzpostavite varnostno območje (2 širini stroja).

# Zagon in ugašanje motorja

1. Odstranite nogo s stopalke za vožnjo in se prepričajte, da je stopalka v NEVTRALNEM položaju, nato aktivirajte parkirno zavoro.
2. Ročico dušilke potisnite naprej v položaj VKLOP (pri zagonu hladnega motorja), ročico plina pa v položajPOČASI.

   ***Pomembno:*** **Če stroj uporabljate pri temperaturah, nižjih od 0 °C, počakajte, da se stroj pred uporabo ogreje. S tem preprečite poškodbe hidrostatov in vlečne zanke.**

**Stroja ne uporabljajte pri temperaturah, nižjih od –6,7 °C, sicer se lahko poškoduje glavna vlečna črpalka.**

3. Vstavite ključ v stikalo za vžig in ga zavrtite v smeri urinega kazalca, da zaženete motor. Ko se motor zažene, spustite ključ.

   **Opomba:** Regulirajte dušilno loputo, da s tem poskrbite, da motor tekoče deluje.

   ***Pomembno:*** **Da preprečite pregrevanje zaganjalnika, ga ne zaganjajte dlje kot 10 sekund. Po 10 sekundah neprekinjenega zaganjanja počakajte 60 sekund, preden ponovno vklopite zaganjalnik.**

4. Če želite izklopiti motor, premaknite ročico za plin v položaj POČASI in obrnite ključ vžiga v položaj IZKLOP.

   **Opomba:** Izvlecite ključ iz stikala za vžig, da preprečite nenameren zagon.

5. Pred shranjevanjem stroja zaprite ventil za zapiranje goriva.

**⚠ POZOR**

**Pregledovanje stroja med delujočim motorjem lahko povzroči poškodbe.**

**Ugasnite motor in počakajte, da se vsi gibljivi deli ustavijo, preden začnete preverjanje za puščanje olja, zrahljane dele in druge okvare.**

# Uvajanje stroja

Nov motor potrebuje nekaj časa, da razvije polno moč. Novi pogonski sistemi imajo večje trenje, kar dodatno obremenjuje motor.

Prvih 8 ur obratovanja namenite obdobju uvajanja.

Ker so prve ure delovanja ključnega pomena za zanesljivost stroja v prihodnosti, pozorno spremljajte funkcije in delovanje, da boste lahko opazili in odpravili manjše težave, ki lahko privedejo do večjih težav. Med obdobjem uvajanja stroj pogosto pregledujete, če se pojavijo znaki puščanja olja, zrahljani pritrdilni elementi ali kakršne koli druge okvare.

# Spoznavanje delovanja stroja

Posebna navodila za uporabo priključka najdete v *uporabniškem priročniku*.

Vadite vožnjo stroja, saj se njegove značilnosti delovanja razlikujejo od nekaterih gospodarskih vozil.

Dve točki, ki ju je treba upoštevati pri upravljanju vozila, sta hitrost menjalnika in hitrost motorja.

Če želite ohraniti konstantno hitrost motorja, počasi pritisnite stopalko za vožnjo. Tako lahko motor ohranja hitrost vozila na tleh. Nasprotno pa hitro pritiskanje na pedal za vleko zmanjša število vrtljajev motorja; posledično ne bo dovolj moči navora za premikanje vozila. Če želite prenesti največjo moč na kolesa, prestavite stopalko za plin v položaj HITRO in rahlo pritisnite stopalko za vožnjo. Za primerjavo, največja hitrost brez obremenitve je dosežena, če je plin v položaju HITRO in je stopalka za vožnjo počasi, vendar popolnoma pritisnjena. Vedno imejte dovolj visoke vrtljaje motorja, da na kolesa prenesete največjo moč navora.

**⚠ POZOR**

**Upravljanje stroja zahteva pozornost, da se prepreči prevračanje ali izguba nadzora.**

- **Bodite previdni pri vstopanju v peskovnike in izstopanju iz njih.**
- **Bodite zelo previdni v jarkih, potokih in drugih nevarnostih.**
- **Pri upravljanju stroja na strmem pobočju bodite previdni.**
- **Zmanjšajte hitrost pri ostrih zavojih ali pri zavijanju na pobočjih.**
- **Izogibajte se nenadnemu zaviranju in hitremu speljevanju.**
- **Ne preklopite iz vzvratne vožnje v vožnjo naprej, ne da bi se prej popolnoma ustavili.**

**Opomba:** Če se adapter priključka zaskoči na adapterju vlečne enote, vstavite kovinski vzvod ali izvijač v režo, da sprostite dele (Diagram 16).

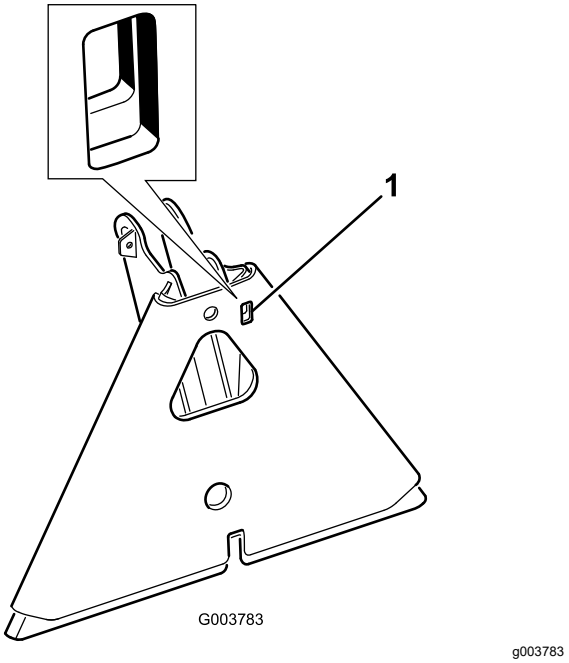


**Diagram 16**

1. Reža

# *Po uporabi*

## Varnostni postopki po uporabi

- Preden zapustite stroj, ga parkirajte na ravni površini, aktivirajte parkirno zavoro, ugasnite motor, odstranite ključ in počakajte, da se vsi premikajoči se deli ustavijo.
- Očistite travo in druge ostanke z glušnika in iz motornega prostora, da zmanjšate nevarnost požara. Počistite razlito olje ali gorivo.
- Počakajte, da se motor ohladi, preden stroj shranite v zaprt prostor.
- Pred prevozom ali shranjevanjem stroja morate zapreti dovod goriva.
- Stroja ali posode za gorivo ne smete shranjevati, kjer so lahko prisotni odprti plamen, iskra ali pilotni plamen iz naprav, kot so na primer grelec za vodo ali drugi podobni gospodinjski aparati.
- Vse dele stroja vzdržujte v brezhibnem stanju ter poskrbite, da bodo vsi strojni elementi dobro priviti.
- Zamenjajte vse obrabljene, poškodovane ali manjkajoče nalepke.

## Vleka stroja

V nujnih primerih lahko opravite vleko stroja na zelo kratki razdalji. Vendar tega ne priporočamo, ker to ni standardni postopek.

***Pomembno:*** **Stroja ne vlecite pri hitrostih, višjih od 1,6 km/h, ker se lahko poškoduje pogonski sistem. Če morate stroj premakniti za več kot 50 m, za prevoz uporabite tovornjak ali prikolico. Če stroj vlečete prehitro, se lahko pnevmatike zaskočijo. Če se to zgodi, ustavite vleko stroja in počakajte, da se pritisk v vlečnem krogu stabilizira, preden nadaljujete z vleko z manjšo hitrostjo.**

## Prevoz stroja

- Pri natovarjanju stroja na prikolico ali tovornjak uporabljajte klančine polne širine.
- Stroj varno privežite.

# Vzdrževanje

**Opomba:** Za električno shemo ali hidravlično shemo stroja obiščite www.Toro.com.

## Varnost pri vzdrževanju

- Pred nastavljanjem, čiščenjem, popravilom ali zapuščanjem stroja morate opraviti naslednje:
  - Parkirajte stroj na ravni površini.
  - Premaknite ročico stikala za plin v položaj nizkih vrtljajev v prostem teku.
  - Spustite priključek.
  - Prepričajte se, da je stopalka za vožnjo v nevtralnem položaju.
  - Vklopite parkirno zavoro.
  - Ugasnite motor in odstranite ključ.
  - Počakajte, da se vsi gibljivi deli ustavijo.
  - Pred začetkom vzdrževanja počakajte, da se vroči deli stroja ohladijo.
- Če je mogoče, ne opravljajte vzdrževanja, medtem ko motor teče. Ne približujte se delom, ki se premikajo.
- Če je treba, za podporo stroja ali komponent uporabite dvižna stojala.
- Pri sestavnih delih, ki so pod tlakom, bodite pri sproščanju tlaka zelo previdni.

## Priporočeni urnik(i) vzdrževanja

| Intervali servisnega vzdrževanja | Postopek vzdrževanja |
|---|---|
| Po prvih 8 urah | • Zategnite kolesne matice s predpisanim zateznim momentom. |
| Pred vsako uporabo ali dnevno | • Preverite varnostni zaporni sistem.<br>• Preverite raven motornega olja.<br>• Preverite tlak v pnevmatikah.<br>• Preverite stanje hidravlične napeljave in cevi.<br>• Preverite raven hidravlične tekočine. |
| Po vsaki uporabi | • Očistite in preglejte stroj. |
| Vsakih 25 ur | • Preverite kabelske povezave in nivo tekočine v akumulatorju. |
| Vsakih 100 ur | • Namažite stroj.<br>• Zamenjajte motorno olje in filter (pogosteje v zelo prašnih ali umazanih pogojih).<br>• Zamenjajte vžigalne svečke.<br>• Zategnite kolesne matice s predpisanim zateznim momentom. |
| Vsakih 200 ur | • Servisirajte zračni filter (prej v zelo prašnih, umazanih pogojih).<br>• Zamenjajte zračni filter. |
| Vsakih 500 ur | • Zamenjajte filter za gorivo.<br>• Zamenjajte filter posode za saje.<br>• Očistite hladilnik motornega olja.<br>• Preverite število vrtljajev motorja (v prostem teku in s polnim plinom). Za servis se obrnite na pooblaščenega distributerja družbe Toro. |
| Vsakih 800 ur | • Če ne uporabljate priporočene hidravlične tekočine ali ste rezervoar kdaj napolnili z drugo tekočino, zamenjajte hidravlični filter.<br>• Če priporočene hidravlične tekočine ne uporabljate ali ste rezervoar napolnili z alternativno tekočino, zamenjajte hidravlično tekočino.<br>• Odmašite zgorevalno komoro. Za servis se obrnite na pooblaščenega distributerja družbe Toro.<br>• Nastavite ventile in privijte navorne vijake glave. Za servis se obrnite na pooblaščenega distributerja družbe Toro.<br>• Izpraznite in očistite rezervoar za gorivo. |
| Vsakih 1000 ur | • Če uporabljate priporočeno hidravlično tekočino, zamenjajte hidravlični filter. |

| Intervali servisnega vzdrževanja | Postopek vzdrževanja |
|---|---|
| Vsakih 1500 ur | • Zamenjajte premične gibke cevi.<br>• Zamenjajte nevtralno stikalo in stikalo za blokado sedeža. |
| Vsakih 2000 ur | • Če uporabljate priporočeno hidravlično tekočino, zamenjajte hidravlično tekočino. |

***Pomembno:*** **Za dodatne postopke vzdrževanja glejte priročnik za lastnike motorja.**

# Kontrolni seznam za vsakodnevno vzdrževanje

To stran lahko kopirate za redno uporabo.

| Postavka vzdrževalnega pregleda | Za teden: | | | | | | |
|---|---|---|---|---|---|---|---|
| | Pon. | Tor. | Sre. | Čet. | Pet. | Sob. | Ned. |
| Preverite delovanje varnostnih zapor. | | | | | | | |
| Preverite delovanje krmiljenja. | | | | | | | |
| Preverite raven goriva. | | | | | | | |
| Preverite raven motornega olja. | | | | | | | |
| Preverite stanje zračnega filtra. | | | | | | | |
| Očistite hladilna rebra na motorju. | | | | | | | |
| Preverite nenavadne zvoke motorja. | | | | | | | |
| Preverite nenavadne zvoke med delovanjem. | | | | | | | |
| Preverite raven hidravlične tekočine. | | | | | | | |
| Preverite hidravlične cevi za poškodbe. | | | | | | | |
| Preverite za puščanje tekočin. | | | | | | | |
| Preverite tlak v pnevmatikah. | | | | | | | |
| Preverite delovanje instrumentov. | | | | | | | |
| Popravite poškodovane lakirane površine. | | | | | | | |

| Obvestilo za vsa težavna območja | | |
|---|---|---|
| Pregled je opravil: | | |
| Postavka | Datum | Informacije |
| | | |
| | | |
| | | |
| | | |
| | | |
| | | |
| | | |
| | | |
| | | |
| | | |

# Predvzdrževalni postopki

**Opomba:** Ugotovite, katera stran je leva in katera desna, gledano s položaja za upravljanje stroja.

**⚠ POZOR**

**Če pozabite kontaktni ključ v stikalu za vžig, lahko nekdo nenamerno zažene motor ter vas ali mimoidoče hudo poškoduje.**

**Pred vsakim vzdrževanjem odstranite kontaktni ključ iz stikala za vžig.**

***Pomembno:*** **Pritrdilni elementi na pokrovih stroja so zasnovani tako, da po odstranitvi ostanejo na pokrovu. Zrahljajte vse pritrdilne elemente na vsakem pokrov samo za nekaj obratov, tako da bo pokrov zrahljan, vendar še vedno pritrjen, nato se vrnite na začetek in zrahljajte do konca, da boste lahko pokrov odstranili. Tako boste preprečili, da boste nenamerno odstranili vijake iz varovalnih elementov.**

# Dvigovanje stroja

**⚠ OPOZORILO**

**Mehanske in hidravlične dvigalke morda ne bodo zadostno podprle stroja, kar lahko privede do hudih telesnih poškodb.**

**Za podpiranje stroja uporabite podporna stojala.**

Podporne točke so:

- Leva ali desna stran – pod motorjem zadnjega kolesa ali okvirjem (Diagram 17).

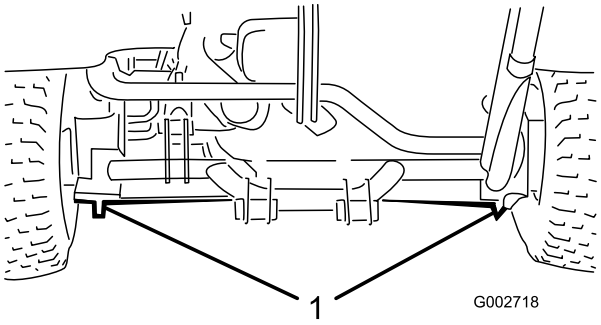


g002718

**Diagram 17**

1. Zadnji nasloni za dvigalko

- Spredaj – pod okvirjem in za sprednjim kolesom (Diagram 18).

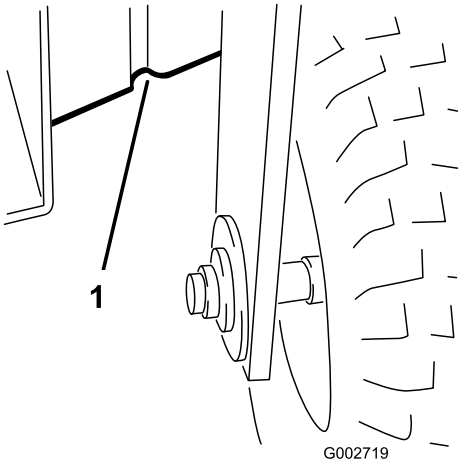


g002719

**Diagram 18**

1. Sprednje podporne točke

# Mazanje

## Mazanje stroja

**Servisni interval:** Vsakih 100 ur

Mazalke namažite z litijevo mastjo št. 2.

1. Obrišite mazalko tako, da bo čista, da preprečite vdor tujkov v ležaj ali pušo.
2. Načrpajte mast v ležaj ali pušo.
3. Obrišite odvečno mast.
4. Namažite naslednje ležaje in puše:
   - 1 Ležaj sprednjega kolesa (Diagram 19).

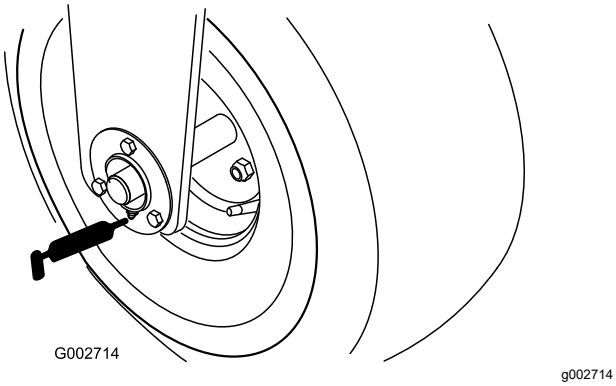


**Diagram 19**

---

   - 1 Vrtljivi ležaj stopalke za vožnjo (Diagram 20).

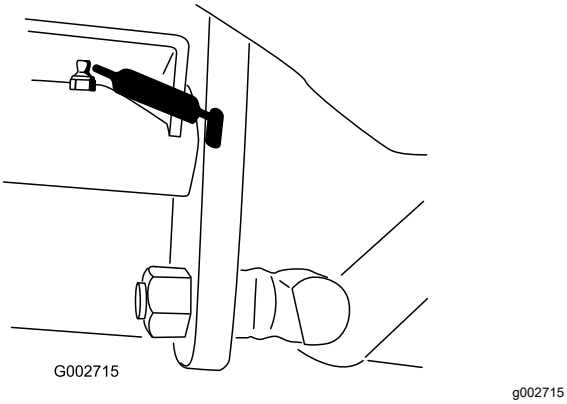


**Diagram 20**

---

   - 5 Ležaji zadnjega zatiča (Diagram 21).

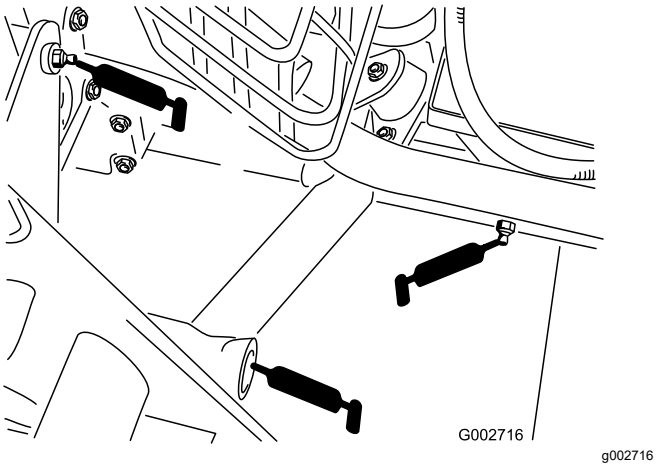


**Diagram 21**

Prikazane mazalke na levi strani in sredini

---

   - 1 Vrtljivi ležaj volana (Diagram 22).

     **Opomba:** Priključek na tečaju volana potrebuje adapter za šobo mazalne pištole. Naročite jo lahko pri pooblaščenem distributerju za izdelke Toro s št. dela Toro 107-1998.

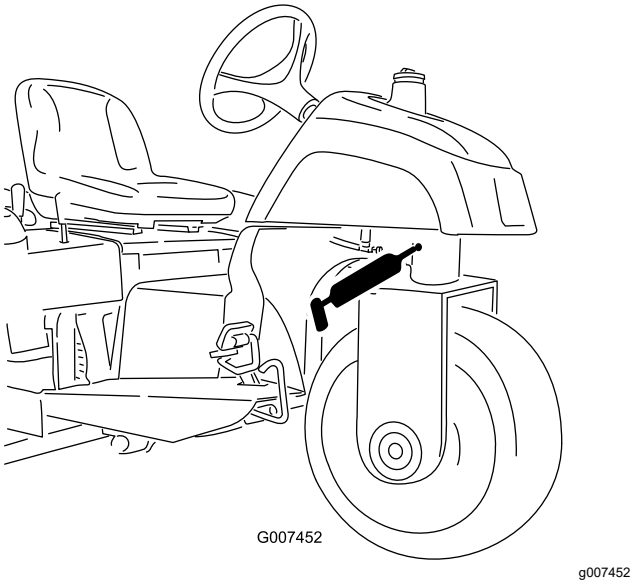


**Diagram 22**

---

   - 1 Drog valja in ležaj volana – samo model 08705 (Diagram 23).

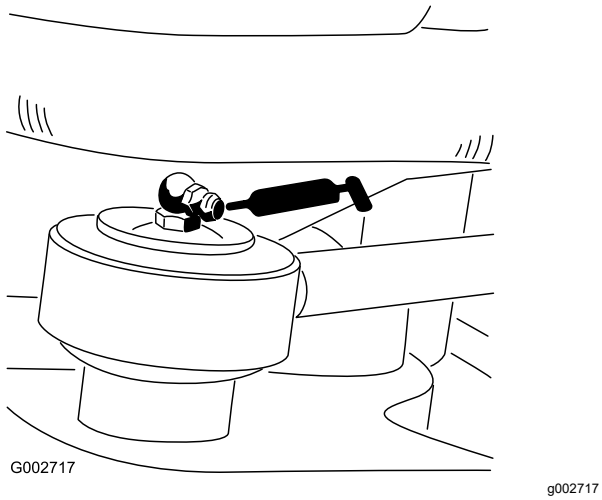


**Diagram 23**

# *Vzdrževanje motorja*

## Varnost motorja

- Pred preverjanjem olja ali dolivanjem olja v okrov ročične gredi morate ugasniti motor.
- Ne spreminjajte regulatorja vrtljajev oziroma ne nastavljajte previsokega števila vrtljajev.

## Specifikacije za motorno olje

Uporabljajte visoko-kakovostno motorno olje, ki izpolnjuje naslednje zahteve:

**Raven razvrstitve po API:** SJ ali boljše

**Viskoznost olja:** SAE 30 – nad 4 °C

## Preverjanje ravni motornega olja

**Servisni interval:** Pred vsako uporabo ali dnevno

Motor je dobavljen z oljem v karterju, vendar morate preveriti raven olja pred prvim zagonom motorja in po njem.

**Opomba:** Raven olja preverite, ko je motor hladen.

***Pomembno:*** **Če preveč ali premalo napolnite okrov ročične gredi motorja z oljem in nato zaženete motor, se motor lahko poškoduje.**

1. Preden zapustite stroj, ga parkirajte na ravni površini, aktivirajte parkirno zavoro, ugasnite motor, odstranite ključ in počakajte, da se vsi premikajoči deli ustavijo.
2. Sedež zavrtite naprej.
3. Očistite predel okrog čepa odprtine za dolivanje olja in merilne palice, preden ju odstranite, da ne bi motorja onesnažili s prahom, pokošeno travo ipd. (Diagram 24).
4. Izvlecite merilno palico (Diagram 24) in jo obrišite s čisto krpo.

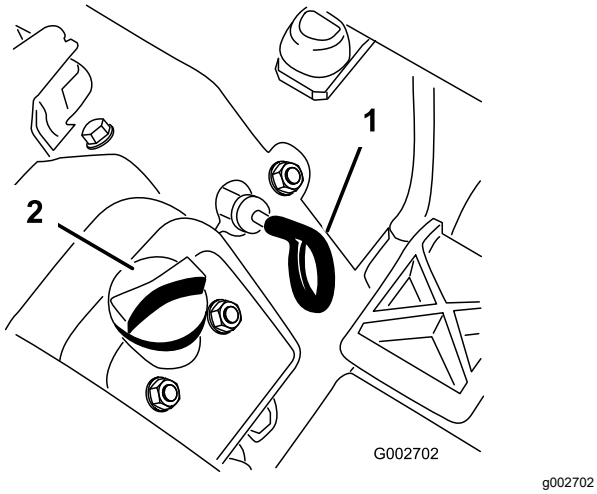


**Diagram 24**

1. Merilna palica
2. Pokrovček nastavka za dolivanje olja

5. Merilno palico vstavite v cev in se prepričajte, da je popolnoma nameščena. Odstranite merilno palico iz cevi in preverite raven olja. Če je raven olja nizka, odstranite pokrovček s pokrova ventila in dolijte dovolj olja skladno s specifikacijami, da se raven olja dvigne do oznake Full (Polno) na merilni palici (Diagram 25).

   ***Pomembno:*** **Zagotovite, da bo raven olja vedno med zgornjo in spodnjo mejo na merilni palici. Če motorno olje prekomerno ali premalo napolnite, lahko poškodujete motor med delovanjem.**

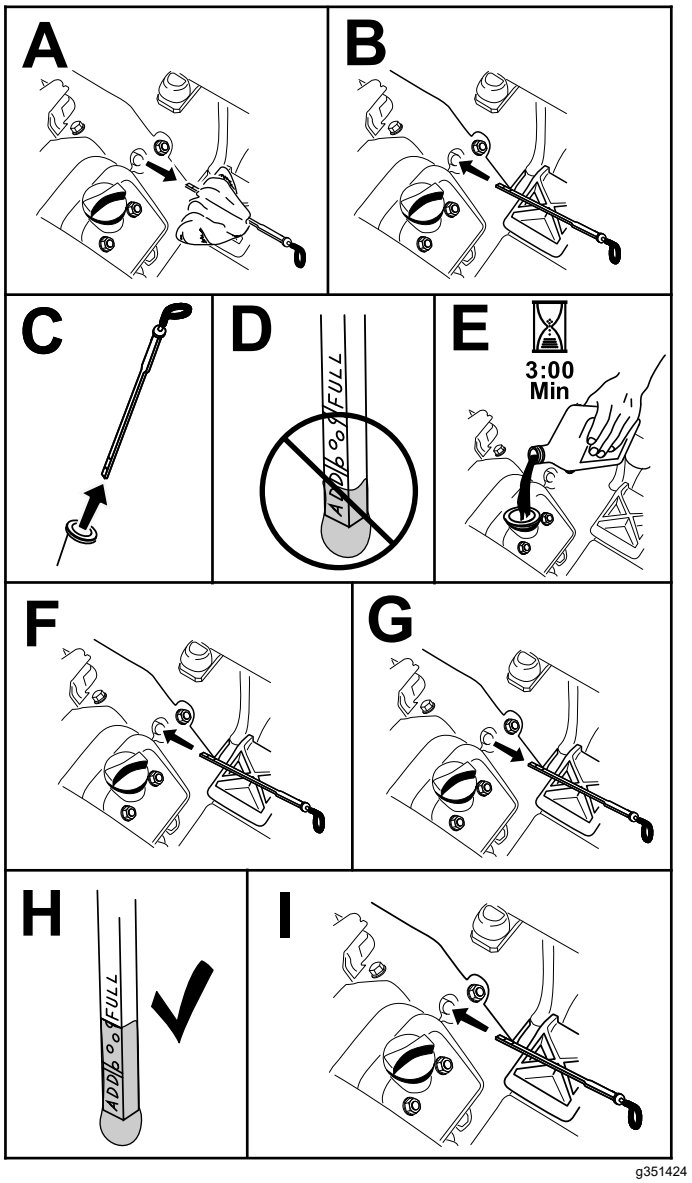


**Diagram 25**

6. Ustrezno namestite merilno palico.

   ***Pomembno:*** **Merilno palico morate popolnoma namestiti v cev, da pravilno zatesnite ročično gred. Če ročične gredi ne zatesnite, lahko pride do poškodb motorja.**

7. Sedež zavrtite navzdol.

# Menjava motornega olja in filtra

**Servisni interval:** Vsakih 100 ur (pogosteje v zelo prašnih ali umazanih pogojih).

**Prostornina olja ročične gredi:** približno 1,66 l skupaj s filtrom.

1. Parkirajte stroj na ravni površini, izklopite motor, aktivirajte parkirno zavoro in odstranite ključ.

2. Odstranite izpustni čep (Diagram 26) in pustite, da olje steče v odtočno posodo. Ko se olje ustavi, ponovno namestite izpustni čep.

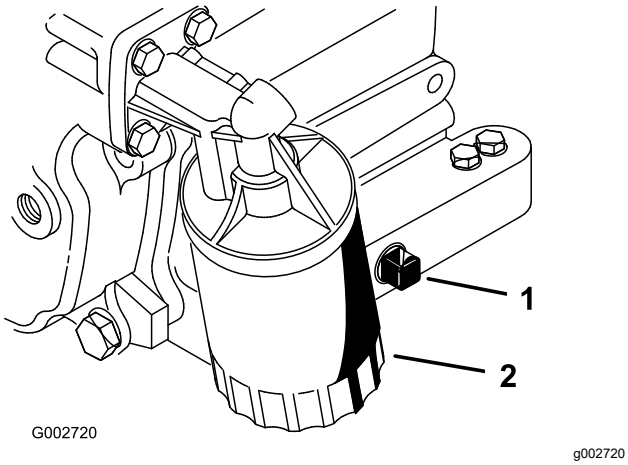


**Diagram 26**

1. Izpustni čep
2. Oljni filter

3. Odstranite oljni filter (Diagram 26).
4. Novo tesnilo filtra rahlo premažite s čistim oljem.
5. Filter nataknite z roko, dokler se tesnilo ne dotakne adapterja filtra; nato ga privijte še za ½ do ¾ obrata.

   ***Pomembno:*** **Filtra ne zategnite preveč.**
6. Dolijte navedeno olje v ročično gred; glejte Specifikacije za motorno olje (stran 24).
7. Olje zavrzite skladno s predpisi.

# Servisiranje zračnega filtra

**Servisni interval:** Vsakih 200 ur

- Preglejte ohišje zračnega filtra za poškodbe, ki bi lahko povzročile uhajanje zraka. Zamenjajte vse poškodovane sestavne dele. Preverite celotni sesalni sistem za puščanje, poškodbe ali zrahljane cevne objemke.
- Ne zamenjajte zračnega filtra, preden je to nujno; v nasprotnem primeru boste le povečali verjetnost za vdor umazanije v motor pri odstranjevanju filtra.
- Prepričajte se, da je pokrov nameščen pravilno in dobro tesni skupaj z ohišjem zračnega filtra.

## Zamenjava zračnega filtra

**Servisni interval:** Vsakih 200 ur

1. Sprostite zapahe, s katerimi je pokrov zračnega filtra pritrjen na ohišje zračnega filtra (Diagram 27).

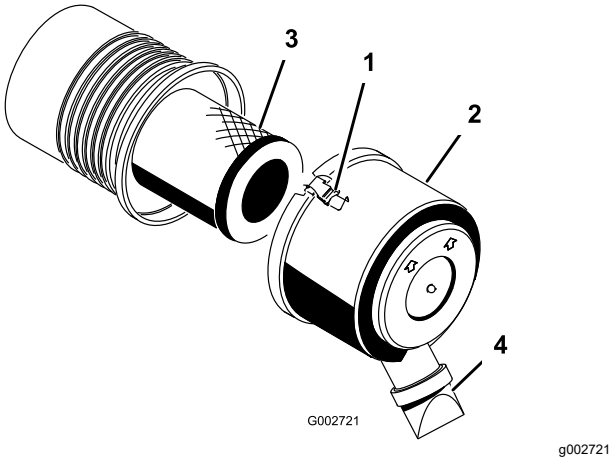


**Diagram 27**

1. Zapah
2. Protiprašni pokrov
3. Zračni filter
4. Vrata za izmet umazanije

2. Odstranite pokrov z ohišja zračnega filtra.
3. Pred odstranjevanjem filtra uporabite nizkotlačni zrak (čist in suh, 275,79 kPa) za odstranjevanje večjih količin ostankov, ki so se nabrali med primarnim filtrom in posodo.

   ***Pomembno:*** **Izogibajte se uporabi zraka pod visokim tlakom, ki lahko potisne umazanijo skozi filter v sesalni vod. S tem postopkom čiščenja preprečite, da ostanki prodrejo v sesalni vod pri odstranitvi primarnega filtra.**
4. Odstranite in zamenjajte filter.

   **Opomba:** Prepričajte se, da novi filter ni bil poškodovan med dostavo tako, da preverite zatesnjeni del filtra in ohišje. Ne uporabljajte poškodovanih elementov. Vstavite nov filter tako, da pritisnete na zunanji rob elementa, da ga namestite v posodo. Ne pritiskajte na upogljivi osrednji del filtra.

   **Opomba:** Čiščenje rabljenega elementa ni priporočljivo, saj obstaja možnost nastanka škode na filtrskem materialu.
5. Očistite priključek za odstranjevanje umazanije v odstranljivem pokrovu.
6. Odstranite ventil gumijastega odvoda iz pokrova in očistite odprtino ter ponovno vstavite ventil odvoda.
7. Namestite pokrov tako, da obrnete ventil gumijastega odvoda navzdol – v položaj med približno 5. in 7. uro pri pogledu iz končnega dela.
8. Zaprite zapahe.

# Zamenjava vžigalnih svečk

**Servisni interval:** Vsakih 100 ur

Vrsta: Champion RC14YC (ali enakovredna)

Zračna vrzel: 0,76 mm

**Opomba:** Vžigalne svečke običajno zdržijo dlje časa, vendar jih je odstraniti in preveriti vsakič, ko se motor okvari.

1. Očistite predel okoli vsake vžigalne svečke, da tujki ne morejo pasti v valj, kadar vžigalno svečko odstranite.
2. Z vžigalnih svečk izvlecite žice vžigalnih svečk in svečke odstranite iz glave valja.
3. Preverite stanje stranske elektrode, sredinske elektrode in izolirane sredinske elektrone, da poskrbite, da niso poškodovane.

   ***Pomembno:*** **Zamenjati morate razpokano, zamašeno, umazano ali nepravilno delujočo vžigalno svečko. Elektrod ne peskajte, strgajte ali čistite z žično krtačo, ker se lahko pesek sčasoma sprosti iz svečke, pade v valj in poškoduje motor.**
4. Nastavite zračno vrzel med sredinsko in stransko elektrodo na 0,76 mm; glejte Diagram 28. Namestite pravilno vstavljeno vžigalno svečko s tesnilom in zategnite svečko na 23 N·m. Če ne uporabljate momentnega ključa, čep močno zategnite.

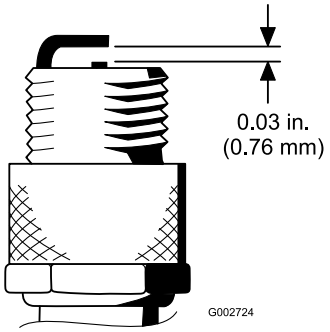


g002724

**Diagram 28**

# *Vzdrževanje sistema za gorivo*

# Zamenjava filtra za gorivo

**Servisni interval:** Vsakih 500 ur

V cev za gorivo je vgrajen linijski filter. Ko je potrebna zamenjava, uporabite naslednje postopke:

1. Zaprite zaporni ventil za gorivo, sprostite cevno objemko na strani uplinjača na filtru in odstranite cev za gorivo s filtra (Diagram 29).

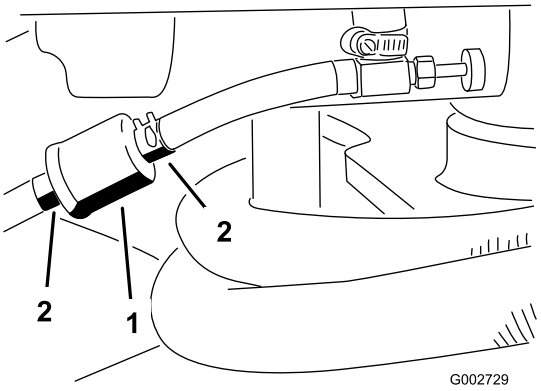


g002729

**Diagram 29**

1. Filter za gorivo
2. Cevne objemke

2. Pod filter namestite prestrezno posodo, zrahljajte cevno objemko in odstranite filter.
3. Novi filter namestite tako, da puščica na ohišju filtra kaže stran od rezervoarja za gorivo (proti uplinjaču).
4. Na konce cevi za gorivo namestite cevne objemke.
5. Potisnite cevi za gorivo na filter za gorivo in jih pritrdite s cevnimi sponkami.

   **Opomba:** Prepričajte se, da puščica na strani filtra kaže proti uplinjaču.

# Menjava filtra posode za saje

**Servisni interval:** Vsakih 500 ur

1. Dvignite zadnjo desno pnevmatiko s tal in jo podprite na podpornih stojalih.
2. Odstranite 4 kolesne matice, ki pritrjujejo kolo na pesto, ter odstranite kolo in pnevmatiko (Diagram 30).

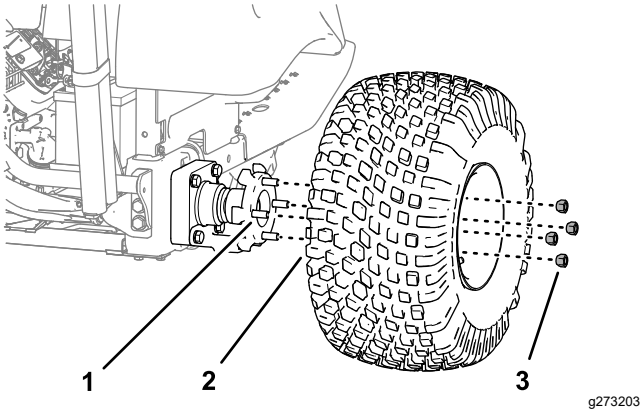


**Diagram 30**

1. Vijak (kolesno pesto)
2. Pnevmatika in kolo
3. Kolesne matice

3. Odstranite 4 prirobnične vijake (¼ × ⅝"), ki pritrjujejo pokrov kolesa na okvir stroja (Diagram 31).

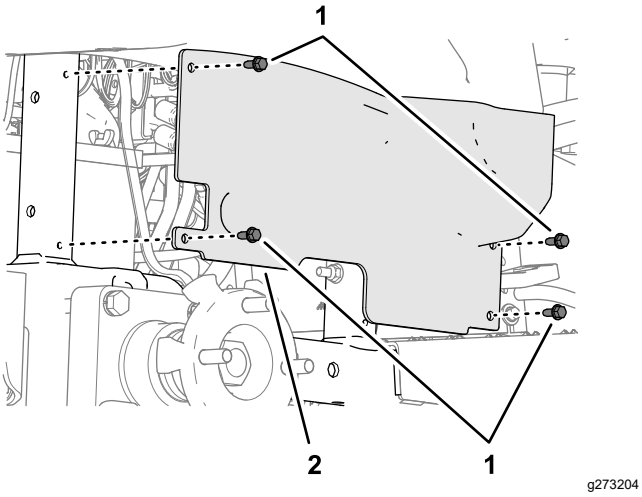


**Diagram 31**

1. Prirobnični vijaki (¼ × ⅝")
2. Obloga kolesa

4. Ob spodnjem, notranjem robu konzole potegnite filter posode za saje nazaj in ga izvlecite iz cevi na koncu posode za saje (Diagram 32).

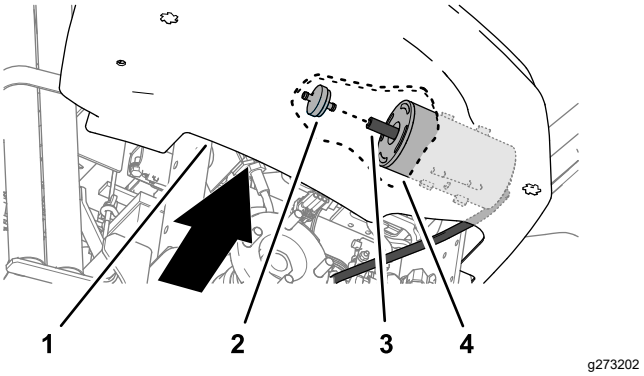


**Diagram 32**

1. Konzola
2. Filter posode za saje
3. Cev
4. Posoda za saje

5. Vstavite nov filter posode za saje v cev na konca posode za saje (Diagram 32).
6. Izravnajte luknje v oblogi kolesa z okvirjem stroja (Diagram 31) in pritrdite oblogo na okvir s 4 prirobničnimi vijaki (¼ × ⅝"), ki ste jih odstranili v koraku 3.
7. Pnevmatiko in kolo namestite v kolesne čepe pesta (Diagram 30) s 4 kolesnimi maticami, ki ste jih odstranili v koraku 2, in ročno privijte matice.
8. Odstranite podporno stojalo in spustite stroj na tla.
9. Privijte kolesne matice; glejte Zategovanje kolesnih matic s predpisanim zateznim momentom (stran 30).

# *Vzdrževanje električnega sistema*

## Varnost električnega sistema

- Pred popravilom stroja morate odklopiti akumulator. Najprej odklopite negativno priključno sponko in nato še pozitivno. Najprej priklopite pozitivno priključno sponko in nato še negativno.
- Zamenjavo akumulatorja opravite v odprtem in dobro prezračenem prostoru, daleč od isker in plamenov. Pred priključitvijo ali odklopom akumulatorja morate odklopiti polnilnik. Nositi morate zaščitna oblačila in uporabiti izolirana orodja.

## Hitri zagon stroja

Če morate stroj zagnati s hitrim zagonom, lahko namesto pozitivnega kontakta akumulatorja uporabite alternativni pozitivni priključek (ki se nahaja na solenoidu zaganjalnika) (Diagram 33).

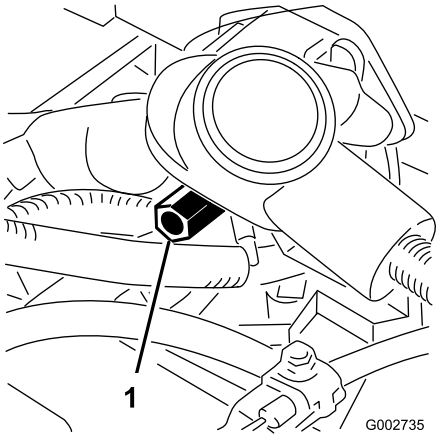


g002735

**Diagram 33**

1. Alternativni pozitivni kontakt akumulatorja

## Zamenjava varovalk

Blok z varovalkami (Diagram 34) je nameščen pod sedežem.

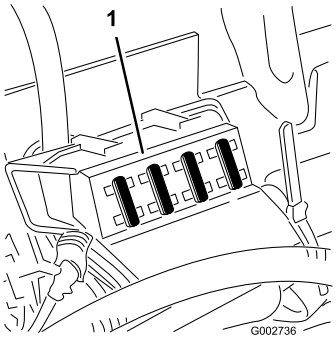


g002736

**Diagram 34**

1. Varovalni bloki

## Vzdrževanje akumulatorja

**Servisni interval:** Vsakih 25 ur

Vzdržujte ustrezno raven elektrolita v akumulatorju in skrbite, da je zgornji del akumulatorja čist. Če boste stroj hranili na mestu, kjer so temperature izjemno visoke, se bo akumulator izpraznil hitreje kot na mestih, kjer so temperature nižje.

Poskrbeti morate, da bo zgornji del akumulatorja vedno čist, in sicer tako, da ga redno perete s krtačo, namočeno v amoniak ali v raztopino sode bikarbone. Po čiščenju izperite zgornjo površino z vodo. Med čiščenjem ne smete odstraniti pokrovčka.

Za zagotavljanje dobrega električnega kontakta morajo biti kabli akumulatorja dobro spojeni s priključnimi sponkami.

Če na priključnih sponkah akumulatorja nastane korozija, odklopite kable, najprej negativni kabel (–), in ločeno obrusite objemke in priključne sponke. Povežite kable, najprej pozitivni (+) kabel, in nato namažite priključne sponke z vazelinom.

- Nivo elektrolita preverite vsakih 25 obratovalnih ur ali vsakih 30 dni, če je stroj v skladišču.
- Raven v celicah lahko vzdržujete z destilirano ali demineralizirano vodo. Ne zapolnite celic nad črto za zapolnitev.

# *Vzdrževanje pogonskega sistema*

## Preverjanje tlaka v pnevmatikah

**Servisni interval:** Pred vsako uporabo ali dnevno

Pred uporabo stroja preverite tlak v pnevmatikah (Diagram 35). Pravilni zračni tlak v sprednjih in zadnjih pnevmatikah je:

- Pnevmatike z navojem: 70 kPA (10 psi)

  **Opomba:** Če je za delovanje rezila potreben dodaten oprijem, zmanjšajte tlak na 55 kPa (8 psi).

- Gladke pnevmatike: 55 do 70 kPA (8 do 10 psi)

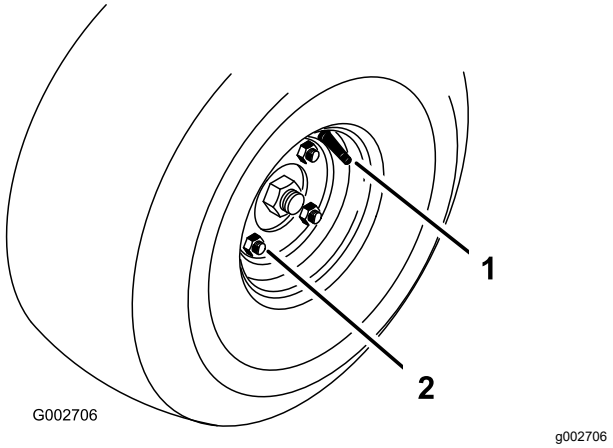


**Diagram 35**

1. Steblo ventila
2. Matica

## Zategovanje kolesnih matic s predpisanim zateznim momentom

**Servisni interval:** Po prvih 8 urah

Vsakih 100 ur

Matice navijte na 95 do 122 N·m.

# Nastavitev hitrosti prevoza

## Doseganje najvišje hitrosti prevoza

Stopalka za vleko je tovarniško nastavljena za največjo hitrost prevoza in vzvratno vožnjo, vendar bo morda potrebna prilagoditev, če stopalka doseže polni hod, preden ročica črpalke doseže polni hod, ali če želite zmanjšati hitrost prevoza.

Če želite doseči največjo hitrost prevoza, pritisnite stopalko za vožnjo. Če se stopalka dotakne omejevalnika (Diagram 36), preden ročica črpalke doseže polni hod, ga nastavite:

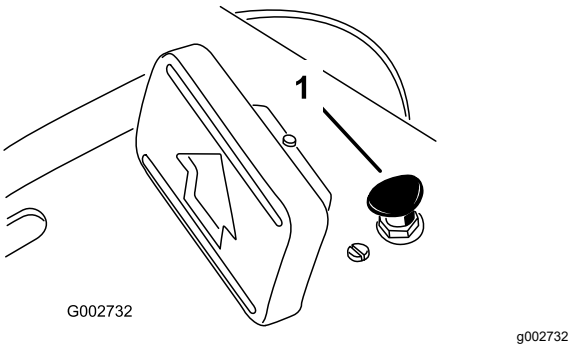


**Diagram 36**

1. Omejevalnik stopalke

1. Parkirajte stroj na ravni površini, izklopite motor, aktivirajte parkirno zavoro in odstranite ključ.
2. Odvijte matico, ki pritrjuje omejevalnik stopalke.
3. Zategnite omejevalnik stopalke, dokler se ne dotakne stopalke za vožnjo.
4. Še naprej rahlo obremenjujte stopalko za vožnjo in nastavite omejevalnik stopalke tako, da se je le dotakne ali da je med palico stopalke in omejevalnikom 2,5 mm vrzeli.
5. Zategnite matice.

## Zmanjšanje hitrosti prevoza

1. Parkirajte stroj na ravni površini, izklopite motor, aktivirajte parkirno zavoro in odstranite ključ.
2. Odvijte matico, ki pritrjuje omejevalnik stopalke.
3. Izvlecite omejevalnik stopalke, dokler ne dosežete želene hitrosti prevoza.
4. Zategnite matico, ki pritrjuje omejevalnik stopalke.

# Vzdrževanje krmilnih sistemov

## Prilagoditev ročice za dvig

Če priključek med delovanjem ne lebdi pravilno (Diagram 38) (ne sledi obrisu tal), nastavite zatično ploščico ročice za dvig.

1. Parkirajte stroj na ravni površini, izklopite motor, aktivirajte parkirno zavoro in blokirajte kolesa.
2. Odstranite 4 vijake, s katerimi je nadzorna plošča pritrjena na okvir (Diagram 37).

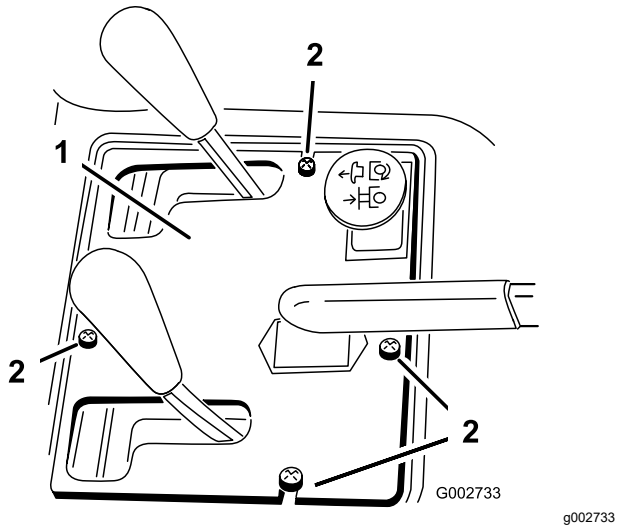


**Diagram 37**

1. Nadzorna plošča
2. Vijaki

3. Odvijte 2 vijaka, ki pritrjujeta zatično ploščo na odbijač in okvir.

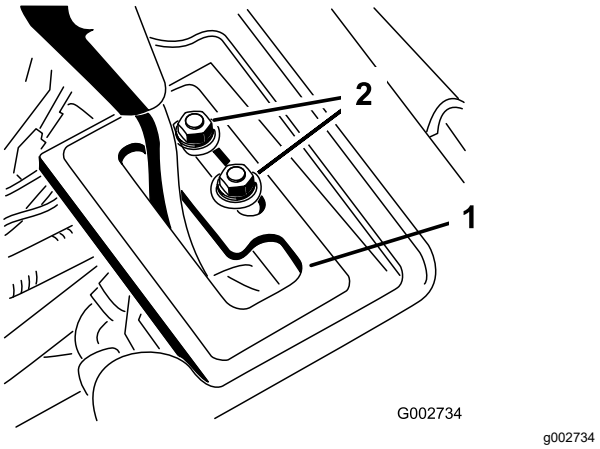


**Diagram 38**

1. Zatična plošča
2. Pritrdilni vijaki

**⚠ OPOZORILO**

**Zatično ploščo lahko nastavite le, če motor teče. Stik s premičnimi deli ali vročimi površinami lahko povzroči telesne poškodbe.**

**Roke, noge, obraz, in drugi deli telesa ne smejo biti blizu vrtljivih delov, glušnika in drugih vročih površin.**

4. Zaženite motor.
5. Ob delujočem motorju in ročice za dvig v položaju LEBDENJA premaknite zatično ploščo, dokler se dvižni valj ne more ročno izvleči in umakniti.
6. Privijte oba pritrdilna vijaka, da zagotovite nastavitev.

# *Vzdrževanje hidravličnih sistemov*

## Varnost hidravličnega sistema

- Če tekočina brizgne na kožo, takoj poiščite zdravniško pomoč. Zdravnik mora vbrizgano tekočino kirurško odstraniti v nekaj urah.
- Zagotovite, da so vse cevi in vodi za hidravlično tekočino v dobrem stanju ter da so armature in priključki hidravličnega sistema dobro zategnjeni, preden v hidravličnem sistemu vzpostavite tlak.
- Ne približujte se puščanjem iz luknjic ali šobam, iz katerih uhaja hidravlična tekočina pod visokim tlakom.
- Za odkrivanje puščanja uporabite karton ali papir.
- Pred kakršnim koli delom na hidravličnem sistemu varno sprostite ves tlak iz hidravličnega sistema.

## Preverjanje hidravličnih vodov in cevi

**Servisni interval:** Pred vsako uporabo ali dnevno

Vsak dan preverite morebitno puščanje hidravličnih vodov in cevi, nepritrjene spoje, prepognjene vode, obrabo, nepritrjene podporne elemente in znake obrabe zaradi vremenskih vplivov ali kemikalij. Pred uporabo opravite vsa potrebna popravila.

## Specifikacije za hidravlično tekočino

Rezervoar je v tovarni napolnjen s hidravlično tekočino visoke kakovosti. Pred prvim zagonom motorja in nato vsak dan preverite raven hidravlične tekočine; glejte Preverjanje ravni hidravlične tekočine (stran 33).

**Priporočena hidravlična tekočina:** Toro PX Extended Life Hydraulic Fluid; na voljo v vedrih s prostornino 19 litrov ali v sodih s prostornino 208 litrov.

**Opomba:** Stroj, ki uporablja priporočeno nadomestno tekočino, potrebuje manj pogoste menjave tekočine in filtrov.

**Alternativne hidravlične tekočine:** Če ni na voljo tekočine Toro PX Extended Life Hydraulic Fluid, lahko uporabite drugo običajno hidravlično tekočino na osnovi nafte, katere specifikacije so znotraj navedenega razpona za vse naslednje lastnosti materiala in ki ustreza industrijskim standardom. Ne uporabljajte sintetične tekočine. Za ugotavljanje, kateri izdelek bo ustrezal tem zahtevam, se posvetujte s svojim distributerjem za maziva.

**Opomba:** Družba Toro ne prevzema nikakršne odgovornosti za škodo, ki bi nastala zaradi uporabe neustreznih nadomestnih izdelkov, zato priporočamo, da uporabite izdelke uglednih proizvajalcev, ki nudijo ustrezna jamstva za svoje izdelke.

### Hidravlična tekočina za preprečevanje obrabe z nizko točko tečenja/visokim indeksom viskoznosti, ISO VG 46

| Lastnosti: | |
|---|---|
| Viskoznost, ASTM D445 | cSt pri 40 °C od 44 do 48 |
| Indeks viskoznosti ASTM D2270 | 140 ali višji |
| Točka tečenja, ASTM D97 | Od –37 °C do –45 °C |
| Industrijske specifikacije: | Eaton Vickers 694 (I-286-S, M-2950-S/35VQ25 ali M-2952-S) |

**Opomba:** Veliko hidravličnih tekočin je skoraj brezbarvnih, kar otežuje zaznavanje puščanj. Za te primere je na voljo aditiv za hidravlično tekočino v obliki rdečega barvila v 20 ml stekleničkah. Steklenička zadostuje za 15 do 22 l hidravlične tekočine. Del št. 44-2500 lahko naročite pri pooblaščenem distributerju za izdelke Toro.

***Pomembno:*** **Toro Premium Synthetic Biodegradable Hydraulic Fluid je edina sintetična biorazgradljiva tekočina, ki jo je odobrila družba Toro. Ta tekočina je združljiva z elastomeri, ki se uporabljajo v hidravličnih sistemih Toro, in je primerna za širok razpon temperaturnih pogojev. Tekočina je združljiva z običajnimi mineralnimi olji, vendar je treba za največjo biološko razgradljivost in učinkovitost iz hidravličnega sistema temeljito odstraniti običajne tekočine. Olje je na voljo v 19-litrskih vedrih ali 208-litrskih sodih pri pooblaščenem distributerju za izdelke Toro.**

# Preverjanje ravni hidravlične tekočine

**Servisni interval:** Pred vsako uporabo ali dnevno
Pred prvim zagonom motorja in nato vsak dan preverite raven hidravlične tekočine.

Rezervoar je tovarniško napolnjen s priporočeno hidravlično tekočino. Najboljši čas za preverjanje hidravlične tekočine je, ko je tekočina hladna.

1. Popolnoma dvignite vse hidravlične priključke v transportni položaj.
2. Parkirajte stroj na ravni površini, izklopite motor, aktivirajte parkirno zavoro in odstranite ključ.
3. Očistite območje okoli pokrovčka rezervoarja hidravlike, da preprečite vdor nečistoč v rezervoar (Diagram 39).

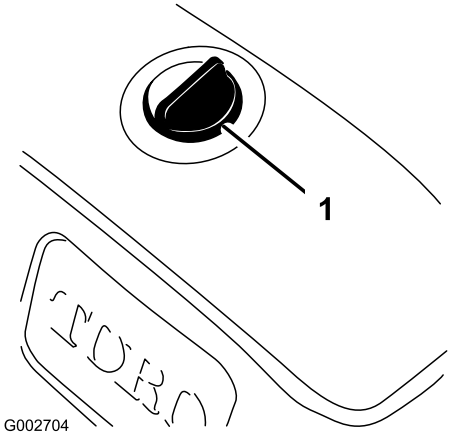


g002704

**Diagram 39**

1. Pokrovček hidravličnega rezervoarja

4. Odstranite pokrovček z rezervoarja.
5. Odstranite merilno palico iz nastavka za dolivanje in jo obrišite s čisto krpo.
6. Vstavite merilno palico nazaj v nastavek za dolivanje; nato jo odstranite in preverite raven tekočine (Diagram 40).

   Ko je rezervoar pravilno napolnjen s hidravlično tekočino, mora biti raven tekočine med zgornjo in spodnjo oznako (območje vratu) na merilni palici.

   ***Pomembno:*** **Če je raven tekočine med zgornjo in spodnjo oznako, dodajanje tekočine ni potrebno.**

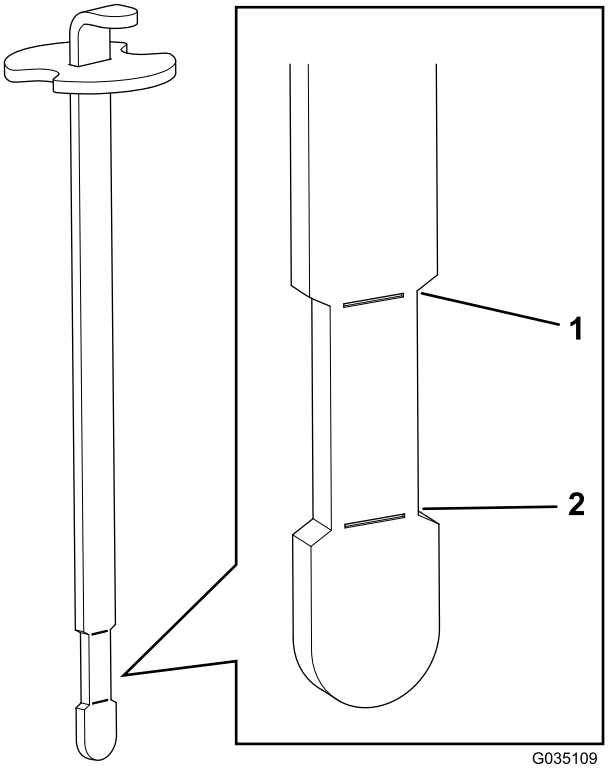


g035109

**Diagram 40**

1. Zgornja meja
2. Spodnja meja

7. Če je raven tekočine prenizka, v rezervoar počasi dodajajte določeno hidravlično tekočino, dokler raven tekočine ne doseže območja vratu na merilni palici.

   ***Pomembno:*** **Da preprečite onesnaženje sistema, očistite površino posod s hidravlično tekočino, preden jih odprete. Prepričajte se, da sta odprtina za dolivanje in lijak čista.**

   ***Pomembno:*** **Rezervoarja ne prenapolnite z hidravlično tekočino.**

8. Namestite pokrovček rezervoarja.

# Zamenjava filtra za hidravlično tekočino

**Servisni interval:** Vsakih 1000 ur—**Če uporabljate priporočeno hidravlično tekočino,** zamenjajte hidravlični filter.

Vsakih 800 ur—**Če ne uporabljate priporočene hidravlične tekočine ali ste rezervoar kdaj napolnili z drugo tekočino,** zamenjajte hidravlični filter.

1. Parkirajte stroj na ravni površini, izklopite motor, aktivirajte parkirno zavoro in odstranite ključ.
2. Odstranite 2 vijaka, ki sredinski okvir pritrjujeta na stroj, in odstranite okvir (Diagram 41).

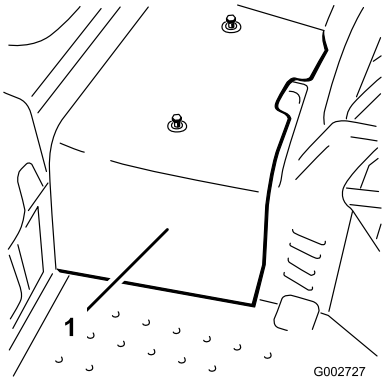


g002727

**Diagram 41**

1. Sredinski okvir

3. Tesnilo na nadomestnem filtru namažite s čisto hidravlično tekočino.
4. Pod hidravlični filter, ki se nahaja na levi strani stroja, namestite odtočno posodo (Diagram 42).

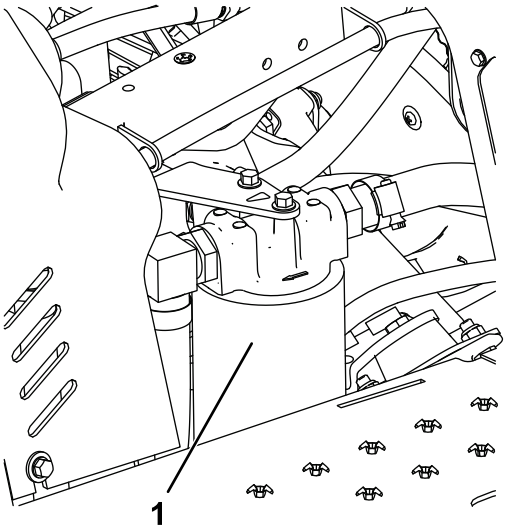


g339957

**Diagram 42**

1. Hidravlični filter

5. Očistite območje namestitve filtra.

**Opomba:** Preden odstranite stari filter, imejte nadomestni filter na dosegu roke.

6. Odstranite hidravlični filter iz glave filtra.
7. Nov hidravlični filter (Diagram 42) nataknite z roko, dokler se tesnilo ne dotakne filtra glave, nato filter zategnite za ¾ obrata.
8. Preverite raven hidravlične tekočine in po potrebi dodajte predpisano hidravlično tekočino; glejte Preverjanje ravni hidravlične tekočine (stran 33)
9. Namestite sredinski okvir

# Menjava hidravlične tekočine

**Servisni interval:** Vsakih 2000 ur—**Če uporabljate priporočeno hidravlično tekočino,** zamenjajte hidravlično tekočino.

Vsakih 800 ur—**Če priporočene hidravlične tekočine ne uporabljate ali ste rezervoar napolnili z alternativno tekočino,** zamenjajte hidravlično tekočino.

**Prostornina rezervoarja:** 26,5 litra

Za zamenjavo uporabite originalni filter Toro; glejte *Katalog delov* za vaš stroj.

1. Odstranite pokrovček s hidravličnega rezervoarja (Diagram 43).

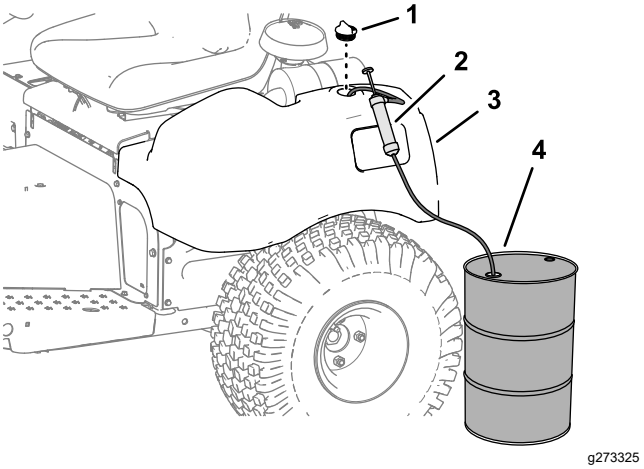


**Diagram 43**

1. Pokrovček
2. Črpalka
3. Hidravlični rezervoar
4. Posoda za odpadno hidravlično tekočino – 30 l ali več

2. Črpajte hidravlično tekočino iz hidravličnega rezervoarja (Diagram 43).
3. Rezervoar za hidravlično tekočino napolnite s predpisano hidravlično tekočino, dokler raven ne doseže območja vratu na merilni palici; glejte Preverjanje ravni hidravlične tekočine (stran 33).

***Pomembno:*** **Rezervoarja ne prenapolnite s hidravlično tekočino.**

4. Zaženite motor. Upravljajte valj za drog, dokler se ne raztegne in potegne nazaj ter dokler ne dosežete gibanja kolesa naprej in nazaj.
5. Izklopite motor in preverite raven hidravlične tekočine v rezervoarju; po potrebi dodajte tekočino.
6. Preverite uhajanje.

   Odpravite morebitna uhajanja hidravlike.
7. Namestite sredinski okvir

# *Čiščenje*

## Čiščenje in pregledovanje stroja

**Servisni interval:** Po vsaki uporabi

1. Stroj temeljito operite z vrtno cevjo brez šobe, tako da previsok pritisk vode ne povzroči onesnaženja in poškodb tesnil in ležajev.

   Poskrbite, da na hladilnih rebrih in v okolici dovoda hladilnega zraka ne bo smeti.

   ***Pomembno:*** **Čiščenje hladilnika olja z vodo pospešuje prezgodnje poškodbe sestavnih delov zaradi korozije, in zgošča nečistoče; glejte Čiščenje hladilnika motornega olja (stran 35).**
2. Preglejte stroj za morebitno puščanje hidravlične tekočine, poškodbe ali obrabo hidravličnih in mehanskih sestavnih delov.

## Čiščenje hladilnika motornega olja

**Servisni interval:** Vsakih 500 ur

1. Odstranite spodnji ščitnik (Diagram 44).

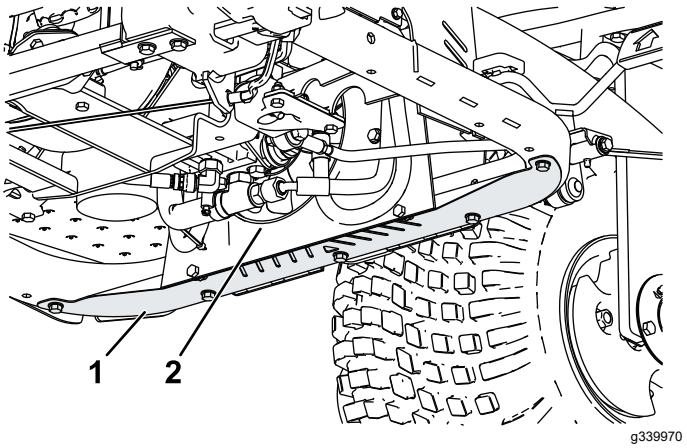


**Diagram 44**

1. Ščitnik
2. Hladilnik motornega olja

2. S paličico pihajte stisnjen zrak med lopatice ventilatorja (Diagram 44), da material iztisnete iz smeri, v katero je vstopil.
3. Namestite ščitnik.

# Skladiščenje

## Priprava stroja

1. Temeljito očistite stroj, priključke in motor.
2. Preden zapustite stroj, ga parkirajte na ravni površini, aktivirajte parkirno zavoro, ugasnite motor, odstranite ključ in počakajte, da se vsi premikajoči se deli ustavijo.
3. Preverite tlak v pnevmatikah, glejte Preverjanje tlaka v pnevmatikah (stran 30).
4. Preverite, ali so vsi pritrdilni elementi dobro zategnjeni; po potrebi jih zategnite.
5. Z oljem ali mastjo namažite vse mazalke in tečajna mesta; glejte Mazanje stroja (stran 23).
6. Opraskane, oluščene ali zarjavele dele laka narahlo obrusite in prebarvajte s korekturnim lakom.

## Priprava motorja

1. Zamenjajte motorno olje in filter, glejte Menjava motornega olja in filtra (stran 25).
2. Zaženite motor in ga 2 minuti pustite v prostem teku.
3. Ugasnite motor; odstranite ključ in počakajte, da se vsi premikajoči deli ustavijo, preden zapustite stroj.
4. Temeljito očistite in servisirajte sklop zračnega filtra; glejte Servisiranje zračnega filtra (stran 26).
5. Zatesnite dovod zračnega filtra in izpušni odvod z vodoodpornim maskirnim trakom.
6. Preverite, ali sta pokrovček nastavka za dolivanje olja in pokrovček nastavka rezervoarja za gorivo dobro privita.

## Priprava akumulatorja

1. Odstranite priključne sponke akumulatorja s priključnih nastavkov akumulatorja.
2. Očistite akumulator, priključne sponke in priključne nastavke z žično krtačo in raztopino sode bikarbone.
3. Za preprečevanje korozije namažite priključne sponke kabla in priključne nastavke akumulatorja z mastjo Grafo 112X za ustvarjanje trde zaščitne plasti (št. dela Toro 505-47).
4. Počasi napolnite akumulator v obdobju 24 ur vsakih 60 dni, da preprečite sulfatizacijo svinca v akumulatorju.

   **Opomba:** Specifična gostota popolnoma napolnjenega akumulatorja meri 1,250.

**Opomba:** Akumulator shranite v prostoru s hladnim ozračjem, da preprečite hitro izpraznitev. Zagotovite, da bo akumulator popolnoma napolnjen, da preprečite njegovo zamrznitev.

# Izjava o zasebnosti za EGP/ZK

**Kako podjetje Toro uporablja vaše osebne podatke?**

Podjetje The Toro Company (»Toro«) spoštuje vašo zasebnost. Ko kupite naš izdelek, morda pridobimo določene vaše podatke, bodisi neposredno od vas bodisi od lokalnega zastopnika ali prodajalca izdelkov Toro. Podjetje Toro te podatke uporablja za izpolnjevanje svojih pogodbenih obveznosti – na primer za registracijo vaše garancije, obdelavo garancijskih zahtevkov ali za vzpostavljanje stika z vami v primeru vpoklica izdelkov – in za druge legitimne poslovne namene – na primer za preverjanje zadovoljstva strank, izboljšave izdelkov ali posredovanja informacij o izdelkih, ki bi vas utegnili zanimati. Podjetje Toro lahko deli vaše podatke s svojimi hčerinskimi podjetji, povezanimi družbami, zastopniki ali drugimi poslovnimi partnerji v zvezi s temi dejavnostmi. Vaše osebne podatke bomo morda razkrili, če nam tako nalaga zakonodaja oziroma v povezavi s prodajo, nakupom ali združevanjem podjetij. Vaših osebnih podatkov ne bomo nikoli prodali nobenemu drugemu podjetju za namene trženja.

**Hramba vaših osebnih podatkov**

Podjetje Toro bo vaše osebne podatke hranilo, dokler bo to potrebno za zgoraj navedene namene in skladno z zakonskimi predpisi. Za podrobnejše informacije o veljavnem obdobju hranjenja podatkov se obrnite na legal@toro.com.

**Zavezanost podjetja Toro varnosti**

Vaše osebne podatke bomo morda obdelovali v ZDA ali drugi državi, ki ima manj strogo zakonodajo na področju varstva podatkov kot država, v kateri prebivate. Kadar koli bomo vaše podatke prenesli iz države vašega prebivališča, bomo izvedli vse zakonsko predpisane ukrepe za zagotavljanje ustreznih ukrepov za varstvo vaših podatkov in varno ravnanje z njimi.

**Dostop in popravki**

Morda imate pravico do pregleda ali popravkov svojih osebnih podatkov ter do ugovora ali prepovedi njihove obdelave. Če želite to storiti, nam pošljite sporočilo po elektronski pošti na naslov legal@toro.com. Če imate pomisleke glede ravnanja z vašimi podatki v podjetju Toro, vas prosimo, da se obrnete neposredno na nas. Upoštevajte, da imajo osebe s prebivališčem v EU pravico do pritožbe pri pristojnemu organu za varstvo podatkov.

# Opozorilo glede kalifornijskega predloga številka 65

## Kaj pomeni to opozorilo?

Na izdelkih za prodajo boste morda videli nalepko z naslednjim ali podobnim opozorilom:

**OPOZORILO:** rak in škodljiv vpliv na razmnoževanje – www.p65Warnings.ca.gov.

## Kaj je predlog številka 65?

Predlog številka 65 velja za vsa podjetja, ki delujejo v Kaliforniji, prodajajo izdelke v Kaliforniji ali proizvajajo izdelke, ki se lahko prodajajo ali prinesejo v Kalifornijo. Nalaga, da mora guverner zvezne države Kalifornija vzdrževati in objaviti seznam kemikalij, za katere je znano, da povzročajo raka, prirojene napake in/ali imajo druge negativne vplive na sposobnost razmnoževanja. Seznam, ki se posodobi vsako leto, vsebuje stotine kemikalij, ki jih lahko najdemo v številnih izdelkih za vsakodnevno uporabo. Namen predloga številka 65 je obvestiti javnost o izpostavljenosti tem kemikalijam.

Predlog številka 65 ne prepoveduje prodaje izdelkov, ki vsebujejo te kemikalije, temveč zahteva, da so na izdelkih, embalaži izdelkov ali v dokumentaciji izdelka navedena opozorila. Poleg tega prisotnost opozorila v skladu s predlogom številka 65 ne pomeni, da izdelek ne izpolnjuje varnostnih standardov ali zahtev. Vlada zvezne države Kalifornija je objavila pojasnilo, da prisotnost opozorila v skladu s predlogom številka 65 ni enako odločbi regulativnega organa glede »varnosti« ali »nevarnosti« izdelka. Veliko teh kemikalij se uporablja v izdelkih za vsakodnevno uporabo brez dokumentiranih škodljivih vplivov. Za več informacij obiščite https://oag.ca.gov/prop65/faqs-view-all.

Opozorilo v skladu s predlogom številka 65 pomeni, da je podjetje: (1) ocenilo izpostavljenost in presodilo, da »ne predstavlja pomembnega tveganja«; ali (2) da je bilo opozorilo dodano na podlagi prisotnosti kemikalije s seznama brez ocene izpostavljenosti.

## Ali ta zakonodaja velja povsod?

Opozorila na podlagi predloga številka 65 so obvezna samo po zakonodaji zvezne države Kalifornija. Ta opozorila lahko vidite na številnih mestih po vsej Kaliforniji, med drugim tudi v restavracijah, trgovinah z živili, hotelih, šolah in bolnišnicah ter na številnih izdelkih. Poleg tega nekatere spletne trgovine in trgovci na drobno, ki prodajo blago po pošti, navajajo opozorila v skladu s predlogom številka 65 na svojih spletnih straneh ali v katalogih.

## Kako se lahko opozorila zvezne države Kalifornija primerjajo z zveznimi omejitvami?

Standardi po predlogu številka 65 so pogosto bolj strogi od zveznih in mednarodnih standardov. Za različne snovi so ravni koncentracij, za katere se zahteva opozorilo v skladu s predlogom številka 65, veliko nižje od zveznih omejitev. Na primer standard za opozorila v skladu s predlogom številka 65 za svinec je 0,5 µg/dan, kar je veliko pod zveznimi in mednarodnimi standardi.

## Zakaj nekateri podobni izdelki nimajo opozorila?

- Za izdelke, ki se prodajajo v Kaliforniji, se zahteva označevanje v skladu s predlogom številka 65, medtem ko se za podobne izdelke, ki se prodajajo drugje, to ne zahteva.
- Podjetje, ki je v pravnem postopku v zvezi s predlogom številka 65 doseglo poravnavo, bo moralo uporabljati opozorila v skladu s predlogom številka 65, medtem ko drugim podjetjem tega ni treba storiti.
- Izvajanje zakonodaje v zvezi s predlogom številka 65 ni dosledno.
- Podjetja se lahko odločijo, da izdelkov ne bodo opremila z opozorili, če presodijo, da zanje zakonodaja po predlogu številka 65 ne velja; odsotnost opozoril še ne pomeni, da izdelek ne vsebuje podobnih koncentracij kemikalij s seznama.

## Zakaj podjetje Toro prilaga to opozorilo?

Toro se je odločil, da bo potrošnikom dal na razpolago vse možne informacije, da lahko sprejmejo ozaveščeno odločitev, katere izdelke bodo kupili in uporabljali. Toro v določnih primerih prilaga opozorila zaradi prisotnosti ene ali več kemikalij s seznama, brez ocene ravni izpostavljenosti, ker vse kemikalije s seznama nimajo zahtev v zvezi mejno vrednostjo izpostavljenosti. Čeprav je izpostavljenost zaradi izdelkov, ki jih proizvaja Toro, lahko zanemarljiva ali v takem obsegu, da »ne predstavlja večjega tveganja«, se je Toro iz previdnosti odločil, da bo priložil opozorila v skladu s predlogom številka 65. Če Toro teh opozoril ne bi priložil, bi bil lahko izpostavljen tožbi zvezne države Kalifornija ali zasebnih strank, ki bi zahtevale izvajanje zakonodaje v skladu s predlogom številka 65, in velikim denarnim kaznim.

# Garancija podjetja Toro

Omejena garancija za obdobje dveh let ali 1500 delovnih ur

## Zajeti pogoji in izdelki

Podjetje The Toro Company jamči, da bo izdelek Toro Commercial (»izdelek«) brez napak v materialu ali izdelavi 2 leti ali 1500 ur delovanja*, kar nastopi prej. Garancija velja za vse izdelke z izjemo prezračevalnikov (za te izdelke glejte ločeno garancijsko izjavo). Če so izpolnjeni garancijski pogoji, bomo brezplačno popravili izdelek, kar vključuje tudi diagnostiko, delo, sestavne dele in prevoz. Garancija začne veljati na dan, ko je izdelek dostavljen prvotnemu maloprodajnemu kupcu.
* Izdelek s števcem delovnih ur.

## Navodila za pridobitev garancijskega servisa

Vaša odgovornost je, da obvestite distributerja komercialnih izdelkov ali pooblaščenega zastopnika za komercialne izdelke, pri katerem ste kupili izdelek, takoj ko menite, da so garancijski pogoji izpolnjeni. Če potrebujete pomoč pri iskanju distributerja komercialnih izdelkov ali pooblaščenega zastopnika oziroma če imate vprašanja v zvezi z garancijskimi pravicami, lahko stopite v stik z nami na naslednjem naslovu:

Toro Commercial Products Service Department
8111 Lyndale Avenue South
Bloomington, MN 55420-1196

952–888–8801 ali 800–952–2740
E-pošta: commercial.warranty@toro.com

## Odgovornosti lastnika

Kot lastnik izdelka ste odgovorni za izvedbo zahtevanih vzdrževalnih postopkov in nastavitev, navedenih v *Priročniku za upravljanje*. Popravila izdelka, ki so potrebna zaradi neizvajanja obveznega vzdrževanja ali prilagoditev, niso zajeta v to garancijo.

## Predmeti in pogoji, za katere garancija ne velja

Vse okvare izdelka, ki se zgodijo v garancijskem obdobju, niso nujno napake v materialu ali izdelavi. V to garancijo niso zajeti:

- okvare izdelka, ki so posledica uporabe nadomestnih delov, ki jih ni odobrilo podjetje Toro, oziroma namestitve in uporabe dodatkov ali nastavitev dodatne opreme ali izdelkov, ki niso znamke Toro;
- okvare izdelka zaradi neizvedenega priporočenega vzdrževanja in/ali nastavitev;
- okvare izdelka, ki so posledica upravljanja izdelka na malomaren, brezbrižen ali nepreviden način;
- deli, ki so se izrabili zaradi obrabe in ne okvare; primeri izdelkov, ki se lahko obrabijo med normalno uporabo izdelka, med drugim vključujejo zavorne obloge in ploščice, obloge sklopk, rezila, kolute, valjčke in ležaje (zatesnjene ali namazane), spodnje nože, vžigalne svečke, samosledna kolesa in ležaje, pnevmatike, filtre, jermene in določene sestavne dele škropilnika, kot so membrane, šobe, merilniki pretoka in kontrolni ventili;
- okvare zaradi zunanjih vplivov med drugim vključujejo vreme, postopke skladiščenja, kontaminacijo, uporabo neodobrenih goriv, hladilnih tekočin, maziv, aditivov, gnojil, vode ali kemikalij itd.;
- okvare ali poslabšanje zmogljivosti zaradi uporabe goriv (npr. bencina, dizelskega goriva ali biodizla), ki niso skladna z ustreznimi industrijskimi standardi;
- običajni zvoki, vibracije, obrabe in poslabšanje; normalna »obraba« med drugim vključuje poškodbe sedežev zaradi obrabe ali drgnjenja, obrabljene lakirane površine, spraskane nalepke ali okna.

## Deli

Za dele, za katere je predvidena zamenjava po načrtu rednega vzdrževanja, velja garancijsko kritje samo do datuma načrtovane redne zamenjave tega dela. Deli, zamenjani v garancijskem obdobju, postanejo last podjetja Toro in zanje velja enaka garancija kot za izvirni izdelek. Podjetje Toro bo samo presodilo, ali bo treba določeni del popraviti oziroma zamenjati. Toro lahko pri garancijskih popravilih uporabi obnovljene dele.

## Garancija za litij-ionske in ciklične akumulatorje

Ciklični in litij-ionski akumulatorji imajo navedeno skupno število kilovatnih ur, ki jih lahko v življenjski dobi dosežejo. Postopki upravljanja, polnjenja in vzdrževanja lahko podaljšajo ali skrajšajo celotno življenjsko dobo akumulatorja. Z izrabo akumulatorjev se bo količina uporabnega dela med intervali polnjenja počasi zmanjševala, dokler akumulator ne bo popolnoma izrabljen. Za zamenjavo izrabljenih akumulatorjev zaradi običajne uporabe je odgovoren lastnik izdelka. Opomba (samo za litij-ionski akumulator): za dodatne informacije glejte garancijo za akumulator.

## Doživljenjska garancija za ročično gred (samo za model ProStripe 02657)

Model ProStripe, ki je opremljen z originalnim tornim kolutom Toro in sklopko za varno zaviranje rezil (sklop vgrajene zavorne sklopke za rezila (Blade Brake Clutch, BBC) in tornega koluta), vključenima v originalno opremo, in ga uporablja prvotni kupec skladno s priporočenimi postopki uporabe in vzdrževanja, ima posebno kritje doživljenjske garancije proti ukrivljenju ročične gredi motorja. Stroji, ki so opremljeni s tornimi podložkami, zavorno sklopko za rezila (BBC) in drugimi podobnimi napravami nimajo doživljenjske garancije za ročično gred.

## Vzdrževanje na stroške lastnika

Pregled motorja, mazanje, čiščenje in poliranje, zamenjava filtrov, hladilne tekočine in dokončanje priporočenega vzdrževanja so samo nekateri običajni postopki, ki jih je treba opraviti za izdelke Toro na stroške lastnika.

## Splošni pogoji

V skladu s to garancijo je edina dovoljena možnost popravilo s strani pooblaščenega distributerja ali zastopnika za izdelke Toro.

**Podjetje The Toro Company ne prevzema nikakršne odgovornosti za posredno, naključno ali posledično škodo, ki je povezana z uporabo izdelkov Toro, ki jih zajema garancija, vključno z vsemi stroški zagotavljanja nadomestne opreme ali storitve za čas nedelovanja oziroma nezmožnosti uporabe, če garancijsko popravilo ni izvedeno v razumnem obdobju. Razen spodaj navedene garancije za emisije, če je veljavna, niso dane nobene druge izrecne garancije. Vse implicitne garancije glede primernosti za nadaljnjo prodajo ali za uporabo so omejene na obdobje trajanja te izrecne garancije.**

Nekatere države ne dovoljujejo izključitve naključne in posledične škode oziroma omejitve trajanja implicitne garancije, zato morda zgoraj navedene omejitve in izključitve za vas ne veljajo. Na podlagi te garancije imate določene zakonske pravice, vendar morda za vas veljajo tudi druge pravice, ki so odvisne od državne zakonodaje.

## Opomba glede garancije za emisije

Za sistem za zmanjšanje onesnaževanja, vgrajen v izdelek, lahko velja ločena garancija, ki izpolnjuje zahteve ameriških agencije EPA (Environmental Protection Agency) in kalifornijske komisije CARB (California Air Resources Board). Zgoraj navedene omejitve ur delovanja ne veljajo za garancijo za sistem za zmanjšanje onesnaževanja. Glejte garancijsko izjavo za sisteme za zmanjšanje onesnaževanja motorja, ki je priložena izdelku ali dokumentaciji proizvajalca motorja.

## Države razen Združenih držav Amerike in Kanade

Za specifične garancijske pogoje, ki veljajo za vašo državo, pokrajino ali zvezno državo, se morajo stranke, ki so kupile izdelke Toro, ki so bili izvoženi iz Združenih držav Amerike ali Kanade, obrniti na distributerja (zastopnika) za izdelke Toro. Če iz kakršnega koli razloga niste zadovoljni s storitvami svojega distributerja ali če imate težave pri pridobivanju informacij o garanciji, se obrnite na pooblaščenega serviserja znamke Toro.

TORO®

Count on it.