Form No. 3327-954

TORO

Snow Commander™

Lumilinko

Mallinro 38601 – Sarjanrosta 230000001 alkaen

Käyttöopas

Johdanto

Lue tämä käyttöohje huolellisesti, jotta opit käyttämään ja huoltamaan laitetta asianmukaisesti sekä välttämään tapaturmia ja tuotevaurioita. Olet vastuussa tuotteen asianmukaisesta ja turvallisesta käytöstä.

Aina kun tarvitset huoltoa, alkuperäisiä Toro-varaosia tai lisätietoja, ota yhteys valtuutettuun huoltoliikkeeseen. Ota tällöin tuotteesi malli- ja sarjanumerot valmiiksi esiin. Kuvassa näkyy laitteen malli- ja sarjanumeron sijainti. Kirjoita numerot alla olevaan tilaan:

Mallinro:

Sarjanro:

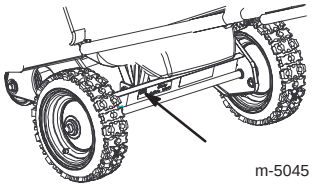

m-5045

Tässä käyttöohjeessa kerrotaan mahdollisista vaaroista ja annetaan turvaohjeita, jotka on ilmaistu seuraavin sanoin:

- **Hengenvaara** ilmaisee erittäin vakavaa uhkaa, josta **on seurauksena** vakava tapaturma tai jopa kuolema, jos suositellut varotoimenpiteet laiminlyödään.
- **Vaara** ilmaisee uhkaa, josta **saattaa** olla seurauksena vakava tapaturma tai jopa kuolema, jos suositellut varotoimenpiteet laiminlyödään.
- **Varoitus** ilmaisee uhkaa, josta saattaa olla seurauksena pieni tai kohtalainen tapaturma, jos suositellut varotoimenpiteet laiminlyödään.

Lisäksi tässä käyttöohjeessa käytetään seuraavia kahta termiä tietojen korostamiseksi: **Tärkeää** kiinnittää huomiota mekaanisiin erikoistietoihin ja **Huomaa:** korostaa erityishuomion ansaitsevia yleistietoja.

Turvaohjeet

Tämä lumilinko täyttää tai ylittää standardin ISO 8437 vaatimukset, jotka olivat voimassa tuotteen valmistusajankohtana.

Lue ja sisäistä tämän käyttöohjeen sisältö ennen kuin käynnistät moottorin ensimmäisen kerran.

⚠ Tämä on turvallisuussymboli. Sitä käytetään varoittamaan vaaroista, joista voi olla seurauksena henkilövahinko. Noudata symbolin perässä annettuja turvallisuusohjeita mahdollisen tapaturman tai kuoleman välttämiseksi.

Lumilingon asiaton käyttö tai huolto voi aiheuttaa tapaturman tai kuoleman. Vähennä tapaturmariskiä noudattamalla seuraavia turvaohjeita.

Seuraavat ohjeet on otettu standardeista ANSI/OPEI B71.3–1995 ja ISO 8437:1989.

Koulutus

- Lue käyttöopas huolellisesti. Tutustu perin pohjin ohjauslaitteisiin ja laitteen asianmukaiseen käyttöön. Opettele laitteen pysäyttäminen ja ohjauslaitteiden nopea kytkeminen pois päältä.
- Älä koskaan anna lasten käyttää laitetta. Älä koskaan anna aikuisten käyttää lumilinkoa ilman asianmukaista opastusta.
- Pidä kaikki muut ihmiset (etenkin lapset) poissa laitteen käyttöalueelta. Sama koskee myös lemmikkieläimiä.
- Varo erityisesti liukastumasta tai kaatumasta.

Valmistelut

- Tarkista perusteellisesti alue, jolla aiot käyttää lumilinkoa. Poista kynnysmatot, pulkat, laudat, johdot ja muut esineet.
- Vapauta roottorilavat ennen moottorin käynnistämistä päästämällä irti ohjaustangosta.
- Pukeudu aina riittävän lämpimästi, kun käytät lumilinkoa. Pidä sellaisia jalkineita, jotka parantavat pitoa liukkaalla alustalla.
- Käsittele polttoainetta varoen; se on hyvin tulenarkaa.
  - Käytä hyväksyttyä polttoaineastiaa.
  - Älä koskaan lisää polttoainetta käynnissä olevaan tai kuumaan moottoriin.
  - Täytä polttoainesäiliö ulkona huolellisuutta noudattaen. Älä koskaan täytä säiliötä sisätiloissa.
  - Asenna polttoainesäiliön korkki tiukasti paikoilleen ja pyyhi läikkynyt polttoaine.

PROTOTYPE

Painettu Yhdysvalloissa
Alkuperäiset ohjeet (FIN)

© 2002 – The Toro Company
Kaikki oikeudet pidätetään

CE

- Käytä ainoastaan lumilingon mukana toimitettua virtajohtoa ja pistorasiaa, joka soveltuu käytettäväksi sähköllä käynnistyvien moottoreiden virtajohdon kanssa.
- Älä koskaan tee mitään säätöjä moottorin käydessä lukuun ottamatta tilanteita, joissa Toro erityisesti suosittelee niiden tekemistä.
- Anna moottorin ja lumilingon sopeutua ulkoilman lämpötilaan, ennen kuin alat lingota.
- Mitä tahansa moottorikäyttöistä konetta käytettäessä voi silmiin lentää vieraita esineitä. Käytä aina suojalaseja tai silmäsuojia, kun käytät, säädät tai korjaat lumilinkoa.

Käyttö

- Älä laita käsiä tai jalkoja pyörivien osien lähelle tai alle. Älä milloinkaan mene heittoaukon eteen.
- Noudata erittäin suurta varovaisuutta ylittäessäsi hiekoitettuja ajoväyliä, jalkakäytäviä tai teitä. Varo piilossa olevia vaaratekijöitä ja liikennettä.
- Älä linkoa lunta sora- tai murskepinnalta. Tätä lumilinkoa saa käyttää ainoastaan keinopäällysteisillä pinnoilla.
- Jos laite on osunut johonkin esineeseen, sammuta moottori, irrota virta-avain ja tarkista lumilinko perusteellisesti vaurioiden varalta sekä korjaa vahingot, ennen kuin jatkat lumilingon käyttöä.
- Jos laite alkaa täristä epänormaalisti, sammuta moottori ja etsi tärinän syy välittömästi. Tärinä on yleensä varoitus ongelmista.
- Sammuta moottori aina, kun poistut käyttöpaikalta. Sammuta se myös, ennen kuin poistat tukoksia heittosuppilosta ja ennen kuin teet korjauksia, säätöjä tai tarkistuksia.
- Varmista ennen puhdistusta, korjausta tai tarkistusta, että roottorilavat ja kaikki liikkuvat osat ovat pysähtyneet.
- Älä käytä moottoria sisällä, paitsi käynnistäessäsi sen ja siirtäessäsi lumilingon sisään tai ulos rakennuksesta. Avaa ulko-ovet. Pakokaasut ovat vaarallisia.
- Älä linkoa lunta rinteen poikkisuunnassa. Noudata erittäin suurta varovaisuutta vaihtaessasi suuntaa rinteillä. Älä yritä lingota lunta jyrkiltä rinteiltä.
- Älä koskaan käytä lumilinkoa ilman asianmukaisia suojuksia, levyjä tai muita suojalaitteita.
- Älä koskaan käytä lumilinkoa lähellä lasisia rakennelmia, autoja, ikkunoita, keräyspisteitä ja niin edelleen, ellet ole säätänyt lumen heittokulmaa oikein. Pidä lapset ja lemmikit kaukana.
- Älä kuormita konetta liikaa poistamalla lunta liian nopealla vauhdilla.
- Katso taaksesi ja noudata varovaisuutta, kun peruutat lumilinkoa.
- Älä koskaan suuntaa heittosuppiloa sivustakatsojia kohti tai anna kenenkään olla laitteen edessä.
- Älä koskaan käytä lumilinkoa, jos näkyvyys on huono tai on liian hämärää. Varmista, että pysyt pystyssä, ja pidä kahvasta kunnolla kiinni. Käytä laitetta kävellen, älä milloinkaan juokse.

Kunnossapito ja säilytys

- Tarkasta kaikkien kiinnittimien asianmukainen kireys säännöllisesti, jotta laite pysyy turvallisessa käyttökunnossa.
- Jos säiliössä on polttoainetta, älä varastoi konetta rakennukseen, jossa on jotakin, joka voi aiheuttaa tulipalon, esim. kuumavesivaraajia, lämmittimiä tai kuivureita. Anna moottorin jäähtyä, ennen kuin varastoit koneen suljettuun tilaan.
- Katso lisäohjeet tästä käyttöoppaasta, jos aiot varastoida lumilingon pidemmäksi aikaa.
- Pidä turva- ja käyttöohjekilvet hyvässä kunnossa ja vaihda ne tarvittaessa.

Toro-lumilingon turvaohjeet

Seuraavassa luettelossa on erityisesti Toron tuotteisiin liittyvää turvallisuustietoa ja muita turvallisuustietoja, jotka sinun on tiedettävä.

- **Pyörivät roottorilavat voivat vammauttaa sormia tai käsiä.** Pysy kahvojen takana ja kaukana heittoaukosta lumilinkoa käyttäessäsi. **Pidä kasvot, kädet, jalat ja muut kehon osat tai vaatteet etäällä liikkuvista tai pyörivistä osista.**
- **Sammuta moottori, poista virta-avain ja odota kaikkien liikkuvien osien pysähtymistä**, ennen kuin säädät, puhdistat, korjaat ja tarkistat lumilinkoa ja ennen kuin poistat tukosta heittosuppilosta.
- Poista tukokset heittosuppilosta kepin avulla, **ei käsin**.
- Sammuta moottori, irrota virta-avain ja odota kaikkien liikkuvien osien pysähtymistä, **ennen kuin** poistut käyttäjän paikalta.
- Älä käytä löysiä vaatteita, jotka voisivat tarttua liikkuviin osiin.
- Jos jokin suojus, turvalaite tai kilpi on vahingoittunut, epäselvä tai kadonnut, korjaa tai vaihda se ennen laitteen käyttämistä. Kiristä myös löysällä olevat kiinnittimet.
- **Älä** tupakoi, kun käsittelet bensiiniä.
- **Älä** käytä lumilinkoa katolla.

PROTOTYPE

- Älä kosketa moottoria käynnin aikana tai heti sen pysähtymisen jälkeen, sillä kuuma moottori voi aiheuttaa palovammoja.
- Suorita ainoastaan tässä käyttöoppaassa kuvattuja kunnossapitotoimia. Sammuta moottori, irrota virta-avain ja kytke sytytystulpan johto irti, ennen kuin teet kunnostus-, huolto- tai säätötöitä. Jos laitteeseen tarvitsee tehdä suurehkoja korjauksia, ota yhteys valtuutettuun huoltoon.
- Älä muuta moottorin keskipakosäätimen asetuksia.
- Jos varastoit lumilingon yli 30 päivän ajaksi, tyhjennä polttoainesäiliö mahdollisen vaaratilanteen estämiseksi. Varastoi polttoaine hyväksyttyyn polttoaineastiaan. Irrota avain virtalukosta ennen lumilingon varastointia.
- Hanki vain aitoja Toro-varaosia ja -lisävarusteita.

Äänenpaine

Tämän laitteen suurin äänenpainetaso käyttäjän korvan kohdalla on 93 dBA. Mittaustulos perustuu samanlaisilla koneilla direktiivin 98/37/EY mukaisesti tehtyihin mittauksiin.

Ääniteho

Tämän laitteen taattu äänitehon taso on 110 dBA. Mittaustulos perustuu samanlaisilla koneilla direktiivin 2000/14/EY mukaisesti tehtyihin mittauksiin.

Värinä

Tämän laitteen värinätaso käsissä on enintään 4,9 m/s^2. Mittaustulos perustuu samanlaisilla koneilla direktiivin 98/37/EY mukaisesti tehtyihin mittauksiin.

Turva- ja ohjetarrat

TÄRKEÄÄ: Turva- ja ohjetarrat on sijoitettu mahdollisesti vaarallisten alueiden lähelle. Vaihda vaurioituneet tarrat.

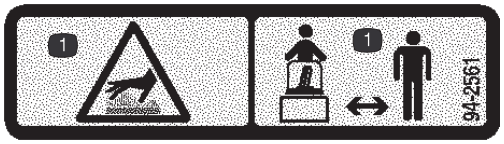

94-2561

1. Kuuma pinta / palovammavaara – pidä sivulliset turvallisen etäisyyden päässä koneesta.

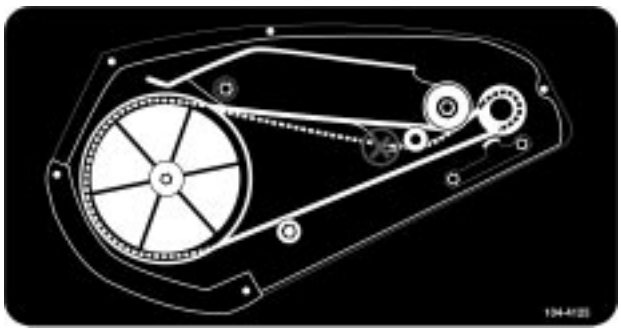

104-4125

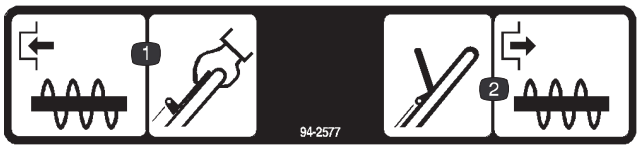

94-2577

1. Kytke kierukkaterä painamalla ohjaustankoa kahvaa vasten.
2. Kytke kierukkaterä pois päältä vapauttamalla ohjaustanko.

PROTOTYPE



94-2901

1. Siipipyörän ja kierukkaterän aiheuttama loukkaantumisvaara – pysy kaukana liikkuvista osista. Irrota virta-avain ja lue ohjeet ennen kunnostus- tai huoltotöitä.

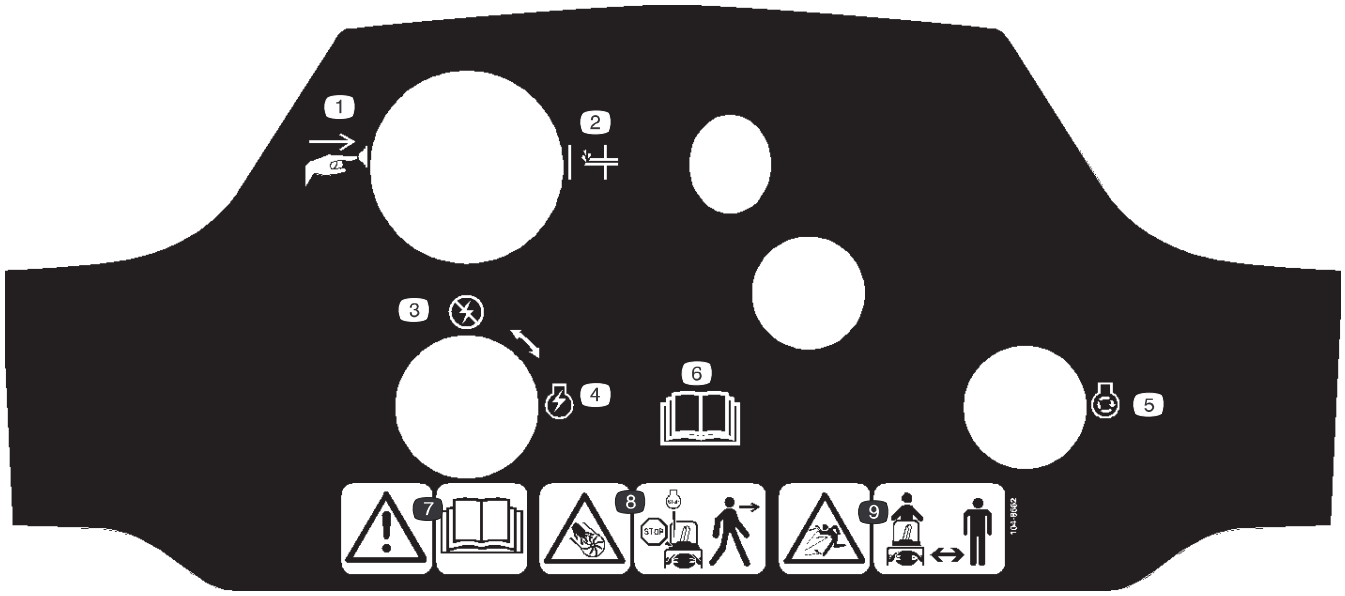

104-8662

1. Paina painiketta.
2. Käsisyöttöpumppu
3. Sytytysvirta pois päältä
4. Sytytysvirta
5. Moottori – käynnistys.
6. Lue *käyttöopas.*
7. Vaara – lue *käyttöopas.*
8. Siipipyörän ja kierukkaterän aiheuttama loukkaantumisvaara – sammuta moottori, ennen kuin poistut koneelta.
9. Esineiden sinkoutumisvaara – pidä sivulliset turvallisen matkan päässä koneesta.

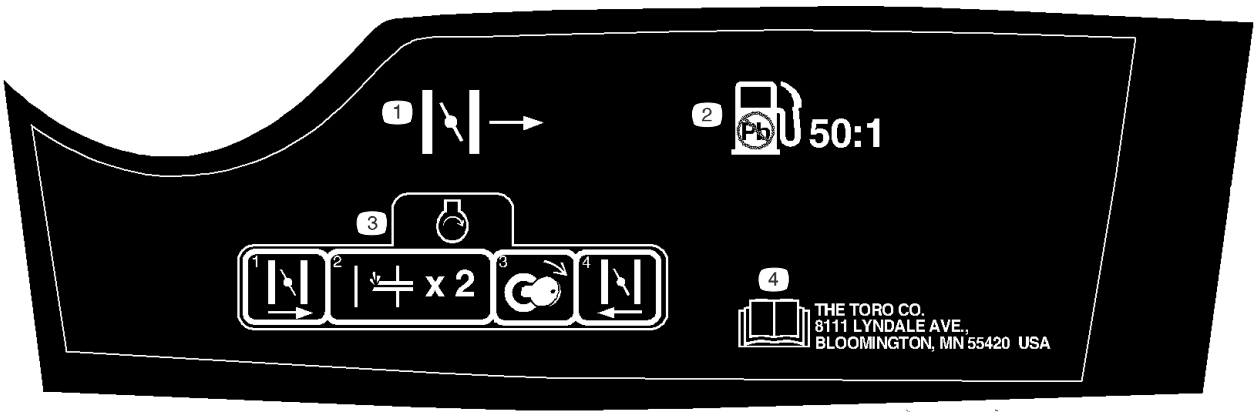

104-8663

1. Rikastin
2. Käytä lyijytöntä bensiiniä sekä bensiinin ja öljyn seosta, jonka sekoitussuhde on 50:1.
3. Käynnistä moottori siirtämällä rikastin oikealle, painamalla käsisyöttöpumppua kaksi kertaa ja kääntämällä avainta. Siirrä rikastin vasemmalle, kun moottori on käynnistynyt.
4. Lue *käyttöopas.*

PROTOTYPE

Laitteen yleiskatsaus

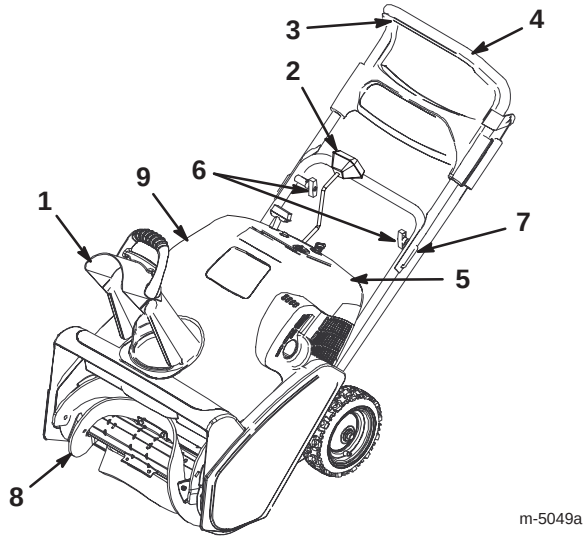

m-5049a

1. Heittosuppilo
2. Suppilokampi
3. Ohjaustanko
4. Kahva
5. Ohjauspaneeli
6. Nupit
7. Kahvan pultti (2)
8. Roottorilavat
9. Polttoainesäiliön korkki (ei näy kuvassa)

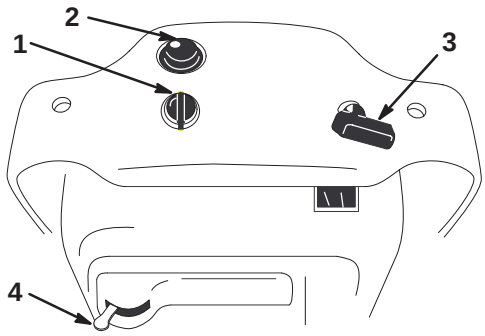

m-5574

1. Avainkytkin
2. Käsisyöttöpumppu
3. Narukäynnistin
4. Rikastinvipu

Käyttöönotto

Kahvan suoristaminen

1. Katkaise muoviside, joka sitoo ohjauskaapelin kahvaan.

2. Löysää nupit ja vedä kahvan pultit irti.

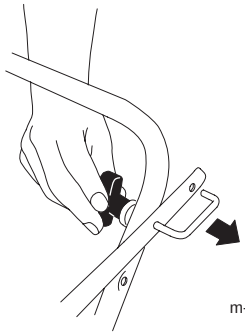

m-6103a

3. Käännä yläkahva käyttöasentoon.

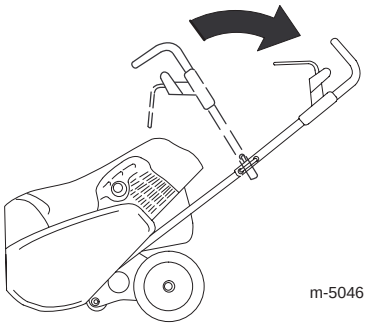

m-5046

4. Asenna kahvan pultit, laita kaapelin-ohjain paikoilleen ja kiristä nupit tiukkaan.

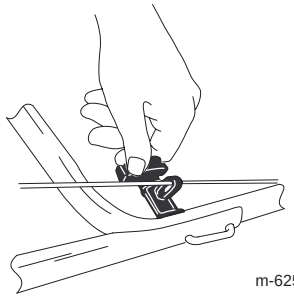

m-6257

5. Säädä roottorin ohjauskaapeli ja vetopyörän käyttökaapeli. Katso Roottorin ohjauskaapelin säätö sivulta 10 ja Vetopyörän käyttökaapelin säätö sivulta 11.

PROTOTYPE

Heittosuppilon asennus

Asenna heittosuppilo kuvan osoittamalla tavalla.

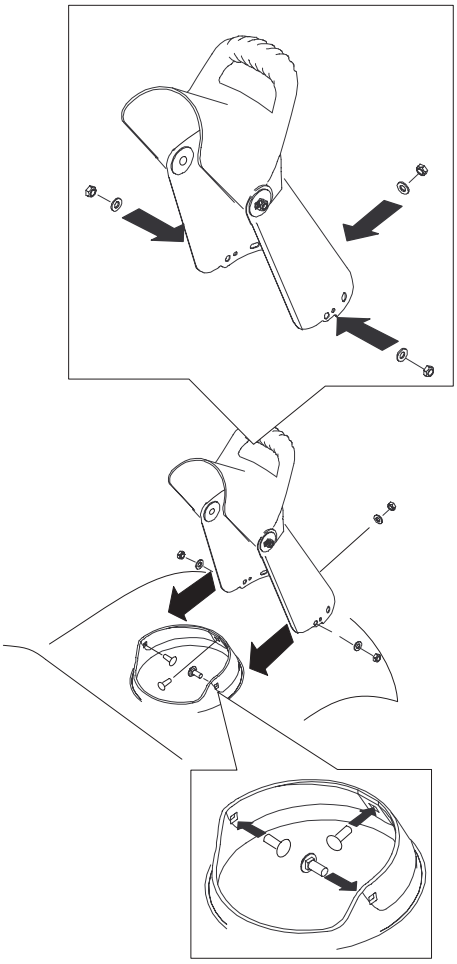

m-5547/m-6187

Käynnistys-valmistelut

Bensiini on erittäin tulenarkaa ja räjähdysherkkää. Bensiinin aiheuttama tulipalo tai räjähdys voi aiheuttaa palovammoja.

- **Aseta astia ja/tai lumilinko maahan ennen polttoaineen lisäystä. Älä aseta niitä ajoneuvoon tai minkään esineen päälle. Muutoin staattinen purkaus voi sytyttää bensiinin.**
- **Täytä polttoainesäiliö ulkona, moottorin ollessa kylmänä. Pyyhi läikkynyt polttoaine pois.**
- **Älä käsittele bensiiniä tupakoidessasi tai avotulen tai kipinöiden lähellä.**
- **Säilytä bensiiniä sille hyväksytyssä astiassa ja poissa lasten ulottuvilta.**

Bensiinin ja öljyn sekoitus

Tässä lumilingossa käytetään bensiinin ja öljyn seosta, jonka sekoitussuhde on 50:1. Käytä **Toro 50:1 -kaksitahtimoottoriöljyä (lisätty stabilointiainetta)** tai vastaavaa korkealaatuista NMMA TCW -luokituksen mukaista kaksitahtimoottoriöljyä.

TÄRKEÄÄ: **Älä** käytä autoissa käytettävää öljyä (esim. SAE 30 tai 10W30) tai bensiinin ja öljyn seosta, jonka sekoitussuhde on väärä.

1. Kaada 1,9 litraa tuoretta, lyijytöntä bensiiniä asianmukaiseen polttoainesastiaan.

2. Lisää bensiiniin kaksitahtimoottoriöljyä seuraavan taulukon mukaisesti:

PROTOTYPE

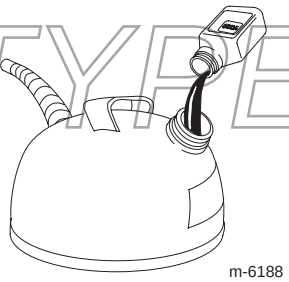

m-6188

Bensiinin ja öljyn sekoitustaulukko suhteessa 50:1	
Bensiini	Öljy
4 litraa	80 ml
8 litraa	160 ml

3. Asenna polttoaineastian korkki paikoilleen.

4. Ravista astiaa, jotta bensiini ja öljy sekoittuvat.

5. Irrota korkki hitaasti ja lisää loppu bensiini.

Huomaa: Älä sekoita bensiiniä ja öljyä polttoainesäiliössä. Huoneenlämpöinen öljy sekoittuu helpommin ja tasaisemmin kuin kylmä öljy. Alle 0 °C:n lämpöinen öljy tarvitsee lisäsekoittamista.

Polttoainesäiliön täyttö

Täytä polttoainesäiliö tuoreella bensiinin ja öljyn seoksella, jonka sekoitussuhde on oikea.

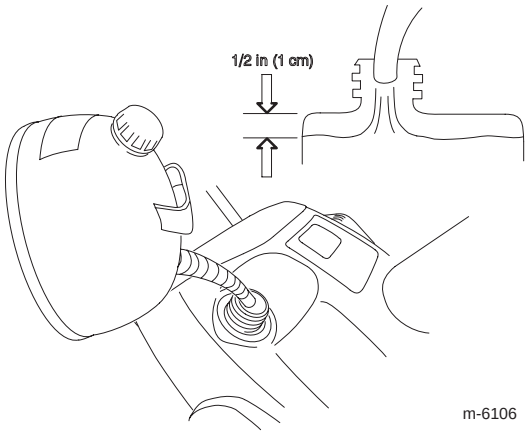

m-6106

Käyttö

Huomaa: Määritä koneen vasen ja oikea puoli normaalista käyttöasennosta käsin.

Moottorin käynnistys

1. Käännä virta-avain myötäpäivään **Päällä**-asentoon.

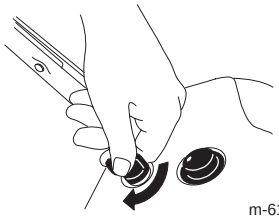
m-6189

2. Siirrä rikastinvipua oikealle.

3. Paina käsisyöttöpumppua lujasti peukalolla kaksi kertaa ja pidä sitä painettuna sekunnin ajan aina ennen vapauttamista.

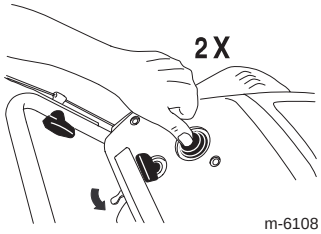

m-6108

4. Vedä narukäynnistintä.

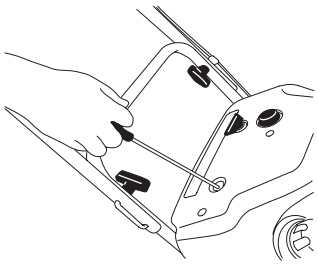
m-6109

5. Kun moottori on käynnissä, siirrä rikastinvipua hitaasti vasemmalle.

Moottorin sammutus

Sammuta moottori kääntämällä virta-avain vastapäivään **Pois**-asentoon.

PROTOTYPE

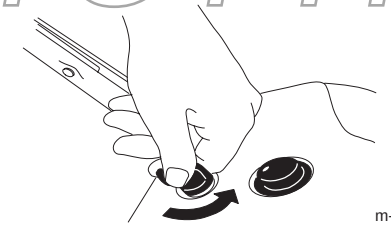
m-6192

Roottorilapojen käynnistys

Käynnistä roottorilavat puristamalla ohjauspalkkia kahvaa kohti kunnes lumilinko alkaa pyöriä.

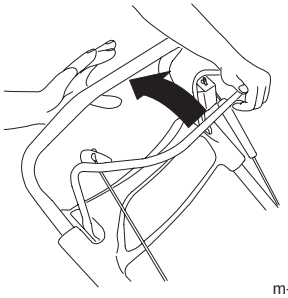

m-6258

Roottorilapojen pysäytys

Pysäytä roottorilavat vapauttamalla ohjaustanko.

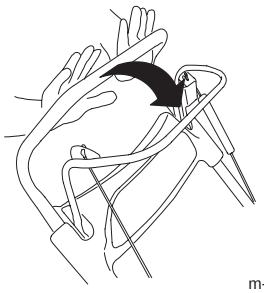

m-6259

Huomaa: Kun päästät irti ohjauspalkista, roottorilavat pysähtyvät, mutta moottori käy edelleen.

Vetopyöräkäytön käynnistys

Käynnistä vetopyöräkäyttö puristamalla ohjauspalkkia hitaasti kahvaa kohti. Lumilingon etuosa kääntyy alaspäin. Kun roottorilavat koskettavat maata, lumilinko alkaa liikkua eteenpäin. Kun ohjauspalkin puristaa kokonaan kahvaan kiinni, vetopyörä vetää voimakkaimmin.

Vetopyöräkäytön pysäytys

Pysäytä vetopyöräkäyttö vapauttamalla osittain ohjauspalkkia, kunnes roottorilavat nousevat irti maasta ja kytkevät näin vetopyöräkäytön irti. Kun vapautat ohjauspalkin kokonaan, pysäytät sekä vetopyöräkäytön että roottorilavat.

Heittosuppilon säätö

Säädä heittosuppiloa kiertämällä suppilokampea (A) ja siirtämällä suppilon suuntaimen kahvaa (B) kuvan osoittamalla tavalla.

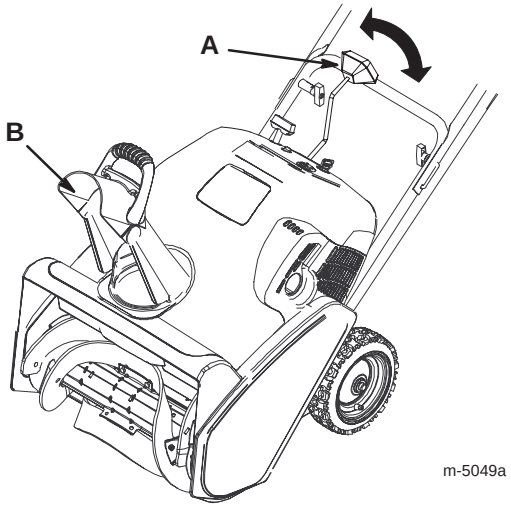

m-5049a

Lumen linkoaminen

Roottorilavat voivat singota kiviä, leluja ja muita esineitä ja aiheuttaa siten vakavan tapaturman käyttäjälle tai sivullisille.

- **Siivoa puhdistettavalta alueelta kaikki esineet, jotka voivat joutua roottorilapojen sinkoamiksi.**
- **Älä päästä lapsia ja lemmikkieläimiä käyttöalueelle.**

Käyttövihjeitä

- Linkoa lumi mahdollisimman pian lumisateen jälkeen.
- Kytkiessäsi vetopyöräkäytön lumilinko linkoaa maata kohti ja työntää itseään eteenpäin.
- Jos lumilinko ei liiku omalla voimallaan eteenpäin liukkaalla pinnalla tai raskaassa lumessa, työnnä kahvaa eteenpäin, mutta anna lumilingon silti työskennellä omaan tahtiinsa.
- Kuljeta linkoa limittäin edellisen uran päältä, jolloin lumen linkoaminen onnistuu parhaiten.
- Linkoa lumi myötätuuleen aina, kun se on mahdollista.
- Talvisissa oloissa ohjauslaitteet ja liikkuvat osat saattavat jäätyä. **Älä käytä liikaa voimaa yrittäessäsi käyttää jäätyneitä ohjauslaitteita.**

PROTOTYPE

Jos sinulla on vaikeuksia ohjauslaitteiden tai osien käytössä, käynnistä moottori ja anna sen käydä muutama minuutti.

- Vedä moottorin ollessa sammutettuna narukäynnistimen kahvasta useita kertoja, jotta narukäynnistin ei jäätyisi.

Jäätymisen esto käytön jälkeen

- Anna moottorin käydä muutama minuutti, jotta liikkuvat osat eivät jäädy. Sammuta moottori ja odota, että kaikki liikkuvat osat ovat pysähtyneet. Poista lumilingosta jää ja lumi.

Kunnossapito

Huomaa: Määritä koneen vasen ja oikea puoli normaalista käyttöasennosta käsin.

Kunnossapidon suositeltu aikataulu

Huoltoväli	Huoltotoimenpide
Ennen käyttöönottoa	• Tarkista roottorin ohjauskaapeli ja vetopyörän käyttökaapeli sekä ennen ensimmäistä käyttökertaa että ensimmäisen käyttötunnin jälkeen. Säädä tarpeen vaatiessa. • Tarkista, etteivät kiristimet ole löysällä. Kiristä tarvittaessa.
Vuosittain	• Tarkista roottorin ohjauskaapeli ja vetopyörän käyttökaapeli. Säädä tarpeen vaatiessa. • Tarkasta roottorilavat. Anna valtuutetun huoltoliikkeen vaihtaa roottorilavat ja työntölevy tarvittaessa. • Anna valtuutetun huoltoliikkeen tarkastaa sytytystulppa ja vaihtaa se tarvittaessa. • Anna valtuutetun huoltoliikkeen tarkastaa käyttöhihna ja vaihtaa se tarvittaessa. • Tarkista renkaiden paine ja täytä ne niin, että niiden paine on 103 ja 137 kPa:n välillä (15 ja 20 psi). • Varastoi lumilinko asianmukaisesti. • Tarkista, etteivät kiristimet ole löysällä. Kiristä tarvittaessa.

PROTOTYPE

Roottorin ohjauskaapelin säätö

Tarkista roottorin ohjauskaapelin säätö ennen ensimmäistä käyttökertaa, ensimmäisen käyttötunnin jälkeen ja sitten vuosittain.

Roottorin ohjauskaapelin tarkistus

1. Siirrä ohjaustankoa taaksepäin kahvaa kohti, kunnes kaapelissa (A) ei enää ole löysää.

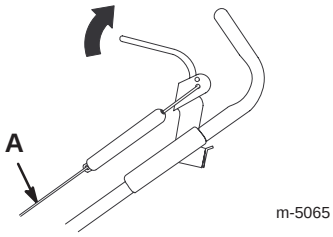

2. Varmista, että ohjauspalkin kannattimen (B) ja kahvan välillä on 3–6 mm:n rako (A).

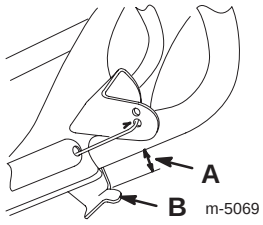

TÄRKEÄÄ: Roottorin ohjauskaapelissa on oltava löysää kun irrotat ohjauspalkin, jotta roottorilavat pysähtyvät kunnolla.

Roottorin ohjauskaapelin säätö

1. Vapauta jousen pää ohjauspalkista (A).

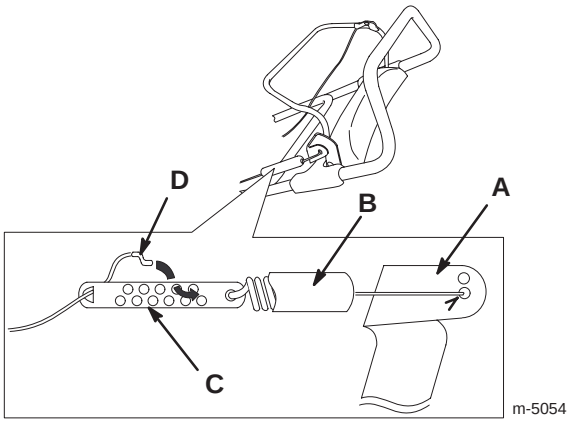

2. Liu'uta jousisuojus (B) kaapelin säätölaitteen (C) päälle.

3. Irrota Z-liitäntä (D) kaapelin säätölaitteesta ja aseta se toiseen säätölaitteen aukkoon niin, että ohjauspalkin kannattimen ja kahvan väliin jää 3–6 mm:n rako.

Huomaa: Kun siirrät Z-liitännän aukkoon, joka on lähempänä jousta, pienennät ohjauspalkin kannattimen ja kahvan välistä rakoa; ja kun siirrät sen kauempana jousesta olevaan aukkoon, kasvatat rakoa.

4. Asenna jousisuojus kaapelin säätölaitteen päälle.

5. Kiinnitä jousen pää ohjauspalkin kannattimen keskellä olevaan aukkoon.

6. Tarkasta säätö.

Huomaa: Pitkällisen käytön seurauksena käyttöhihna saattaa kulua ja löystyä. Jos käyttöhihna luistaa (vinkuu jatkuvasti) raskaalla kuormalla, kiristä hihnaa asettamalla jousen pää ohjauspalkin kannattimen toiseen aukkoon. Hihna voi luistaa märissä oloissa. Kuivaa käyttöjärjestelmä käynnistämällä roottori ja antamalla sen käydä ilman kuormaa 30 sekuntia. Säädä ohjauspalkin kannattimen ja kahvan välinen rako mittaan 3–6 mm.

PROTOTYPE

Vetopyörän käyttökaapelin säätö

Tarkista vetopyörän käyttökaapelin säätö ennen ensimmäistä käyttökertaa, ensimmäisen käyttötunnin jälkeen ja sitten vuosittain.

Vetopyörän käyttökaapelin tarkistus

1. Purista ohjauspalkkia kahvan oikeata puolta vasten.

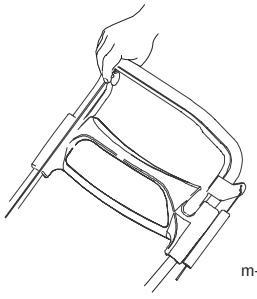

m-5066

2. Varmista, että kääntölevyn (B) ja pyörän rungon (C) rako (A) on 0–3 mm.

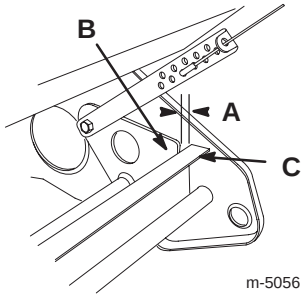

m-5056

TÄRKEÄÄ: Jos kääntölevy koskettaa pyörän runkoa ennen kuin ohjauspalkki koskettaa kahvaa, kaapeli on liian kireällä.

Vetopyörän käyttökaapelin säätö

Irrota Z-liitäntä (A) kääntökaapelin säätölaitteesta (B) ja laita se johonkin toiseen aukkoon niin, että kääntölevyn (D) ja pyörän rungon (E) väliin jää sopiva rako (C).

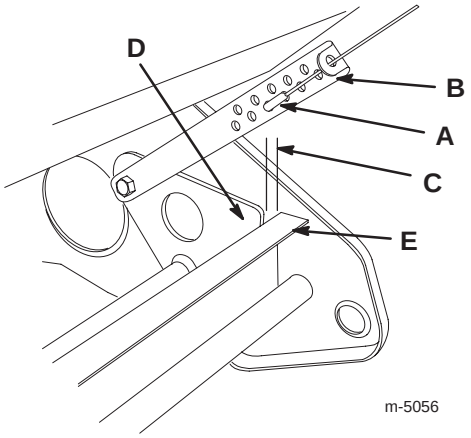

m-5056

Huomaa: Kun siirrät Z-liitännän aukkoon, joka on lähempänä maata, pienennät kääntölevyn ja pyörän rungon välistä rakoa; ja kun siirrät sen kauempana maasta olevaan aukkoon, rako kasvaa.

Huomaa: Vetopyörän nopeus on suurin, kun roottorilavat ovat uusia. Kun haluat vähentää vetopyörän nopeutta, siirrä Z-liitäntä yhtä aukkoa kauemmaksi maasta. Kääntölevyn ja pyörän rungon välinen rako on noin 6 mm.

Roottorilapojen tarkastus

Tarkista roottorilapojen kuluminen ennen jokaista käyttöjaksoa. Kun roottorilavan reuna on kulunut kulumisenilmaisimen aukkoon (A) saakka, anna valtuutetun huoltoliikkeen vaihtaa kaikki 3 roottorilapaa ja työntölevy.

PROTOTYPE

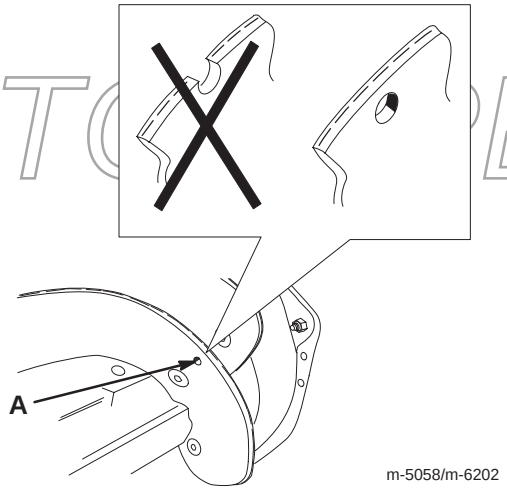

m-5058/m-6202

Rengaspaineen tarkistus

Täytä renkaat arvoon 103–137 kPa (15–20 psi).

Säilytys

TÄRKEÄÄ: Säilytä lumilinkoa toiminta-asennossaan, pyöriensä päällä. Lumilingon säilyttäminen oman kotelonsa päällä saattaa vaikeuttaa käynnistystä.

Lumilingon valmistelu säilytystä varten

Bensiinihuurut ovat hyvin tulenarkoja ja räjähtäviä sekä vaarallisia hengitettyinä. Jos tuote varastoidaan paikkaan, jossa on avotulta, bensiinihöyryt voivat syttyä ja aiheuttaa räjähdyksen.

Älä varastoi lumilinkoa (asuin)taloon, kellariin tai muuhun tilaan, jossa on sytytyslähteitä, kuten kuumavesi- tai muita lämmittimiä, vaatteiden kuivausrumpuja, uuneja ja muita vastaavia laitteita.

TÄRKEÄÄ: Älä nosta lumilinkoa suppilon kahvasta. Tämä saattaa vahingoittaa suppilon kahvaa.

1. Lisää stabilointiainetta tai varastointiin tarkoitettua lisäainetta polttoainesäiliöön ohjeiden mukaan.

Huomaa: Jos käytät **Toro 50:1 -kaksitahtimoottoriöljyä (lisätty stabilointiainetta)**, polttoaineen stabilointi- ja lisäainetta ei tarvitse lisätä.

2. Käytä moottoria viisi minuuttia, jotta lisäaineistettu polttoaine leviää polttoainejärjestelmään.

3. Sammuta moottori ja anna sen jäähtyä.

4. Pumppaa polttoaine käsipumpulla säiliöstä sopivaan astiaan tai käytä moottoria, kunnes se sammuu.

5. Käynnistä moottori ja anna sen käydä, kunnes se sammuu.

6. Käytä rikastinta tai käsisyöttöpumppua, käynnistä moottori kolmannen kerran ja käytä moottoria, kunnes se ei enää lähde käyntiin.

7. Vedä hitaasti narukäynnistintä, kunnes tunnet vastapaineen, ja pysäytä sitten.

8. Vapauta käynnistimen kireys hitaasti, jotta moottori ei lähde paineen voimasta peruuttamaan.

9. Hävitä polttoaine asianmukaisesti. Kierrätä se paikallisten säädösten mukaan tai käytä sitä autossasi.

Huomaa: Älä varastoi lisäaineistettua bensiiniä 90 päivää kauempaa.

10. Kiristä kaikki löysällä olevat ruuvit, pultit ja lukkomutterit. Korjaa tai vaihda kaikki vaurioituneet osat.

11. Puhdista lumilinko huolellisesti.

12. Peitä lumilinko ja varastoi se puhtaaseen ja kuivaan paikkaan pois lasten ulottuvilta. Anna moottorin jäähtyä ennen kuin varastoit koneen suljettuun tilaan.

Kahvan taittaminen

1. Löysää nupit ja vedä kahvan pultit irti.

2. Taita ylempi kahva eteenpäin kuvan osoittamalla tavalla.

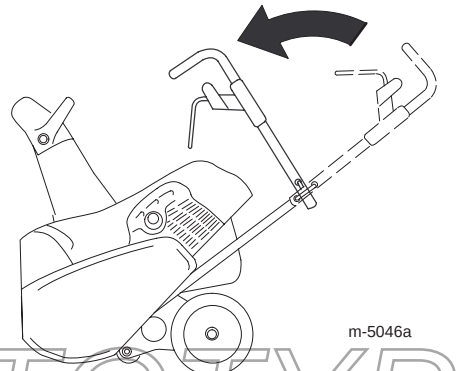

PROTOTYPE