Form No. 3327-965

TORO®

622 Power Throw®

Snøfreser

Modellnr. 38063—230000001 og oppover

PROTOTYPE

Operatørens håndbok

CE

Norsk (N)

Dette tenningssystemet er kompatibelt med Canadas ICES-002.

Ce système d'allumage par étincelle de véhicule est conforme à la norme NMB-002 du Canada.

Den vedlagte brukerhåndboken for motoren har informasjon om amerikanske EPA (Environmental Protection Agency) og Californias utslippskontrollreguleringer om utslippssystemer, vedlikehold og garanti.

Oppbevar denne brukerhåndboken sammen med kjøretøyet. Hvis denne brukerhåndboken blir ødelagt eller uleselig, må du straks erstatte den. Du kan bestille nye brukerhåndbøker fra motorprodusenten.

Innhold

	Side
Innledning	2
Sikkerhet	3
Sikker driftspraksis	3
Sikker bruk av Toro-snøfresere	4
Lydtrykk	5
Lydstyrke	5
Vibrasjon	5
Sikkerhets- og instruksjonsmerker	6
Montering	8
Løse deler	8
Montere håndtaket	9
Montere hastighetsvelgerstag	9
Montere trekkfunksjonsstaget	10
Montering av forbindelsesledd for spiralbladets/viftehjulets drivkontroll	10
Montering av sjaktkontrollstag	11
Festing av sjaktavleder	11
Før du starter	12
Fylle olje i motorveivhuset	12
Fylle bensin på tanken	12
Kontrollere trykket i dekkene	13
Gjennomgå vedlikeholdsplan	13
Bruk	14
Betjeningsspaker	14
Fjerne forgasserens varmeboks	15
Installere forgasserens varmeboks	15
Starte motoren	16
Slik stopper du motoren	16
Frigang eller selvdrift	17
Tips for bruk av snøfreser	17
Vedlikehold	18
Anbefalt vedlikeholdsplan	18
Kontrollere motoroljenivået	19
Kontrollere smørefettet i spiralbladets girkasse	19
Justere støtteplatene og skrapen	20
Justering av hastighetsvelger	20
Justering av trekkfunksjonens drivrem	21
Skifte trekkfunksjonens drivrem	21
Justere spiralbladets/viftehjulets drivrem	23
Skifte spiralbladets/viftehjulets drivrem	23
Skifte motorolje	23
Smøre snøfreseren	24
Skifte tennplugg	24
Tømme bensintanken	25
Lagring/oppbevaring	25
Klargjøre drivstoffsystemet	25
Klargjøring av motoren	25
Klargjøring av snøfreseren	26
Feilsøking	27

Innledning

Les denne håndboken nøye, slik at du lærer den riktige måten å bruke og vedlikeholde produktet på. Informasjonen i denne brukerveiledningen kan hjelpe deg og andre å unngå personskader og produktskader. Selv om Toro utformer og produserer sikre produkter, har du selv ansvaret for at produktet brukes på en forsvarlig og riktig måte.

Hvis maskinen trenger reparasjon, eller hvis du trenger originale Toro-deler eller mer informasjon, kan du kontakte et autorisert forhandlerverksted eller avdelingen for kundeservice hos Toro. Ha modell- og serienumre for hånden når du tar kontakt. På figur 1 vises plasseringen av modell- og serienummeret på produktet.

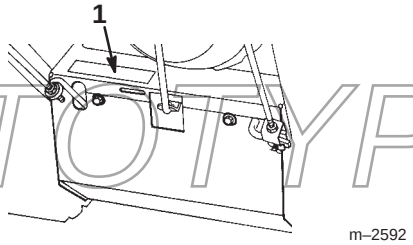

Figur 1

1. Modell- og serienummer

PROTOTYPE

Noter produktets modell- og serienummer nedenfor:

Modell-nummer: _____

Serie-nummer: _____

© 2002 av The Toro Company
8111 Lyndale Avenue South
Bloomington, MN 55420-1196

Med enerett
Trykt i USA

Denne brukerveiledningen gjør deg oppmerksom på potensielle farer, og den har spesielle sikkerhetsmeldinger som hjelper deg og andre å unngå personskader og dødsfall. ***Fare***, ***Advarsel*** og ***Vis Forsiktighet*** er uttrykk som brukes for å identifisere ulike farenivåer. Vær imidlertid meget forsiktig uansett farerisiko.

Fare varsler om en svært farlig situasjon, som **vil** føre til alvorlige skader eller dødsfall hvis du ikke følger de anbefalte sikkerhetstiltakene.

Advarsel varsler om en fare som **kan** føre til alvorlige skader eller dødsfall hvis du ikke følger de anbefalte sikkerhetstiltakene.

Vis Forsiktighet varsler om en fare som kan føre til mindre alvorlige skader hvis du ikke følger de anbefalte sikkerhetstiltakene.

I denne håndboken brukes to andre ord til å vektlegge informasjon. **Viktig** angir teknisk informasjon og **Obs:** vektlegger generell informasjon som du bør være spesielt oppmerksom på.

Sikkerhet

Denne to-trinns snøfreseren oppfylte eller overgikk ISO 8437-standarden da den ble produsert.

Det er meget viktig at du og alle andre som skal bruke snøfreseren, leser og forstår innholdet av denne håndboken før motoren startes for første gang. På denne måten sikres maksimal sikkerhet og best mulig ytelse, og du blir kjent med produktet.

⚠ Dette er et sikkerhetsvarselssymbol. Det brukes til å varsle deg om potensielle farer for personskader. Følg alle sikerhetsmeldinger som følger dette symbolet for å unngå alvorlige skader eller dødsulykker.

Feilaktig bruk og vedlikehold av denne snøfreseren kan føre til personskader eller dødsfall. For å redusere muligheten for skader bør du følge disse sikkerhetsinstruksjonene.

PROTOTYPE

Sikker driftspraksis

De følgende instruksjonene er tilrettelagt fra ANSI/OPEI B71.3–1995-standarden og ISO-standarden 8437:1989 Informasjon eller terminologi som er spesifikk for Toro-snøfresere, står i parentes.

Opplæring

- Les brukerhåndboken nøye. Bli kjent med alle kontroller og riktig bruk av utstyret. Lær hvordan du raskt kan stoppe snøfreseren og koble fra kontrollene.
- Ikke la barn få lov til å bruke snøfreseren. La heller aldri voksne få lov til å bruke den uten at de har fått riktig opplæring.
- Ikke la personer (spesielt ikke små barn) eller kjæledyr oppholde seg i området der snøfreseren skal brukes.
- Vær forsiktig slik at snøfreseren ikke sklir eller faller, spesielt når den brukes i revers.

Forberedelse

- Kontroller området der du skal bruke snøfreseren nøye. Fjern alle dørmatter, kjelker, planker, ledninger eller andre gjenstander.
- Sørg for at alle koblinger er frakoblet, og sett snøfreseren i fri før den startes.
- Sørg alltid for å ha på deg gode vinterklær når du bruker snøfreseren. Bruk fottøy som gir godt grep på glatte underlag.
- Bensin er meget brannfarlig og må behandles forsiktig.
  - Bruk en godkjent bensinkanne.
  - Fyll aldri bensin på en motor som er i gang, eller som er varm.
  - Fyll bensin på tanken utendørs, og vær meget forsiktig. Fyll aldri bensin innendørs.
  - Sett bensintanklokket på igjen, og tørk opp bensin som eventuelt ble sølt.
- Bruk kun stromkabel som fulgte med snøfreseren, og en stikkontakt som er egnet til strømkabler på elektriske startmotorer.
- Juster høyden på spiralbladhuset slik at det ikke tar nedi grus eller småstein på bakken.
- Forsøk aldri å foreta justeringer mens motoren er i gang, unntatt når en slik justering er spesielt anbefalt av Toro.
- La motoren og snøfreseren tilpasse seg utetemperaturen før du begynner å rydde snø.
- Bruk av strømdrevne maskiner kan resultere i at gjenstander blir kastet opp og rett i øynene. Bruk alltid vernebriller eller øyebeskyttelse når du bruker, justerer eller reparerer snøfreseren.

Bruk

- Hold hender og føtter borte fra roterende deler. Hold deg unna utløpssjaktens åpning til enhver tid.
- Vær ytterst forsiktig når snøfreseren kjører på eller over grusbelagte innkjørsler, fortau eller veier. Vær oppmerksom på skjulte farer og trafikk.
- Hvis snøfreseren støter mot et eller annet, må du stoppe motoren ved å ta ledningen av tennpluggen. Undersøk snøfreseren nøye for å se om den er blitt skadet, og reparer skaden før snøfreseren brukes igjen.
- Hvis snøfreseren begynner å vibrere sterkt, må du straks stanse motoren og lete etter årsaken. Vibrasjon er som regel et tegn på at det har oppstått et problem.
- Stopp motoren hver gang du forlater førerplassen, før du renser spiralbladet/viftehjulhuset eller utløpssjakten, og når du reparerer, justerer eller inspiserer.
- Pass på at spiralbladet/viftehjulet og alle bevegelige deler har stoppet før du foretar rengjøring, reparasjoner eller undersøkelser. Koble fra tennpluggledningen, og hold ledningen vekk fra tennpluggen for å forhindre at noen starter motoren ved et uhell.
- La aldri motoren gå innendørs, unntatt for å starte den og for å flytte snøfreseren inn eller ut av bygningen. Åpne ytterdørene ettersom eksos er farlig.
- Ikke rydd snø på tvers av skråninger. Vær ytterst forsiktig når du forandrer retning i skråninger. Forsøk aldri å rydde snø i bratte skråninger.
- Bruk aldri snøfreseren uten at de riktige skyddene eller andre sikkerhetsanordninger sitter på plass.
- Bruk aldri snøfreseren i nærheten av glasskonstruksjoner, biler, vinduer, holdeplasser etc. uten at snøsjaktens utløpsvinkel er riktig justert. Hold barn og kjæledyr unna.
- Maskinens kapasitet må ikke overbelastes ved å forsøke å rydde snøen for fort.
- Kjør aldri snøfreseren med høy hastighet på glatte underlag. Se bakover og vær forsiktig under rygging.
- Rett aldri snøskyen mot folk, og tillat heller ikke at noen står foran maskinen.
- Koble fra strømtilførselen til spiralblad/viftehjul når snøfreseren skal transporteres, eller når den ikke er i bruk.
- Bruk bare tilbehør og utstyr som er godkjent av Toro, som hjulvekter, motvekter og førerhus. (ta kontakt med et autorisert serveiceverksted hvis du trenger tilbehør til snøfreseren.)
- Snøfreseren må kun brukes når det er godt lys og god sikt. Sørg alltid for å ha godt fotfeste, og hold godt i håndtaket. Gå, ikke løp.

Vedlikehold og lagring/oppbevaring

- Undersøk alle fester regelmessig for å se om tiltrekningsmomentet er riktig, slik at du er sikker på at utstyret er trygt å bruke.
- En snøfreser med bensin på tanken må aldri oppbevares inne i bygninger der det finnes tennkilder, slik som varmtvannsapparater, varmeovner, tørketromler/skap. La motoren bli kald før den settes på et innelukket sted.
- Se alltid i denne håndboken hvis snøfreseren skal lagres over lengre tid.
- Sikkerhets- og instruksjonsmerker må vedlikeholdes og skiftes ut etter behov.
- Når du har ryddet snøen, lar du motoren gå i noen få minutter for å unngå at spiralbladet/viftehjulet fryser fast.

Sikker bruk av Toro-snøfresere

Listen nedenfor inneholder sikkerhetsinformasjon spesielt for Toro-produkter eller annen sikkerhetsinformasjon som du bør kunne.

- **Et viftehjul eller spiralblad som roterer, kan avkutte eller skade fingre eller hender.** Stå alltid bak håndtakene og bort fra utløpsåpningen mens du bruker snøfreseren. Hold ansikt, hender, føtter og andre kroppsdeler og klær borte fra deler som beveger seg eller roterer.
- **Stans motoren, ta ut nøkkelen, og vent til alle deler slutter å bevege seg** før snøfreseren justeres, rengjøres eller undersøkes, og før utløpssjakten renskes. Koble også kabelen fra tennpluggen, og hold den borte fra tennpluggen for å unngå at motoren startes ved et uhell.
- Bruk en pinne, **ikke hendene,** til å fjerne tilstopping i utløpssjakten.
- **Før** du forlater førerplassen, må du stanse motoren, ta ut nøkkelen og vente til alle bevegelige deler står stille.
- Bruk aldri løstsittende klær som kan sette seg fast i bevegelige deler.
- Hvis en verneplate, en sikkerhetsanordning eller et merke er skadet, uleselig eller mangler, må det repareres eller skiftes ut før arbeidet begynner. Stram også til alle løse fester.
- **Ikke** røyk mens du håndterer bensin.
- Når du bruker snøfreseren i bakker, må du bruke et lavt gir. Bruk bakhjulsstilling for Power Shift® snøfresere.
- **Ikke** bruk snøfreseren på taket.
- Ikke ta på motoren mens den går eller like etter at den har stoppet, fordi den kan være varm nok til å forårsake brannskader. Ikke fyll på olje eller kontroller oljenivået i veivhuset mens motoren er i gang.

PROTOTYPE

- Foreta kun vedlikeholdet som er beskrevet i denne håndboken. Stans motoren, ta ut nøkkelen og koble ledningen fra tennpluggen før vedlikehold, service eller justeringer utføres. Hold ledningen vekk fra stikkontakten for å forhindre at noen starter motoren ved et uhell. Ta kontakt med et autorisert serviceverksted hvis det er nødvendig med store reparasjoner.
- Ikke forandre regulatorinnstillingene på motoren.
- Når snøfreseren skal lagres i flere enn 30 dager, må bensinen tømmes ut av tanken for å unngå brannfare. Lagre bensin i en passende drivstoffbeholder. Ta nøkkelen ut av tenningen før snøfreseren settes bort.
- For best mulig ytelse og sikkerhet bør du bare kjøpe ekte Toro-reservedeler og -tilbehør.

Lydtrykk

Denne maskinen har et maks. lydtrykksnivå på 90 dBA ved operatørens øre, basert på måling av identiske maskiner i henhold til direktiv 98/37/EF.

Lydstyrke

Denne maskinen har et garantert lydstyrkenivå på 105 dBA, basert på måling av identiske maskiner i henhold til direktiv 2000/14/EF.

Vibrasjon

Denne maskinen overskrider ikke hånd–arm–vibrasjonsnivået på 14,3 m/s^2, basert på måling av identiske maskiner i henhold til direktiv 98/37/EF.

Før bruk

Les denne håndboken slik at du forstår innholdet før du bruker snøfreseren. Bli kjent med alle kontrollene og lær hvordan man stopper motoren raskt.

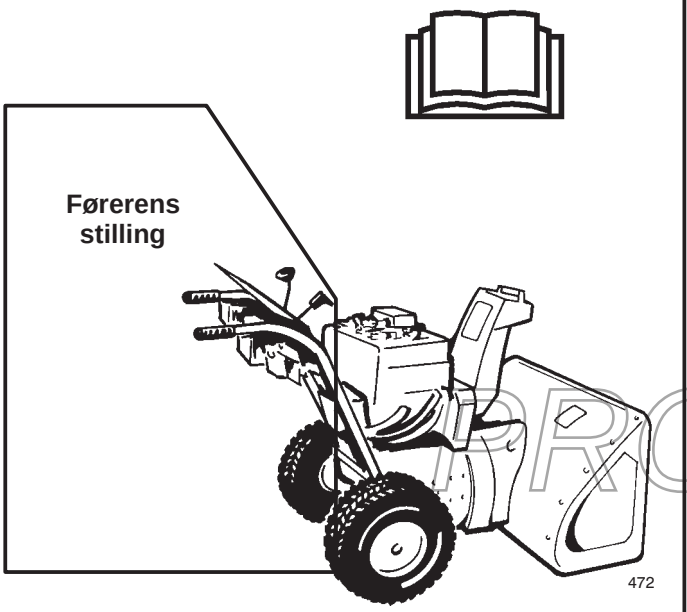

Forsiktig: Feil bruk kan føre til amputasjon av fingre, hender eller føtter.

Det er et hurtig roterende viftehjul to tommer innenfor åpningen.

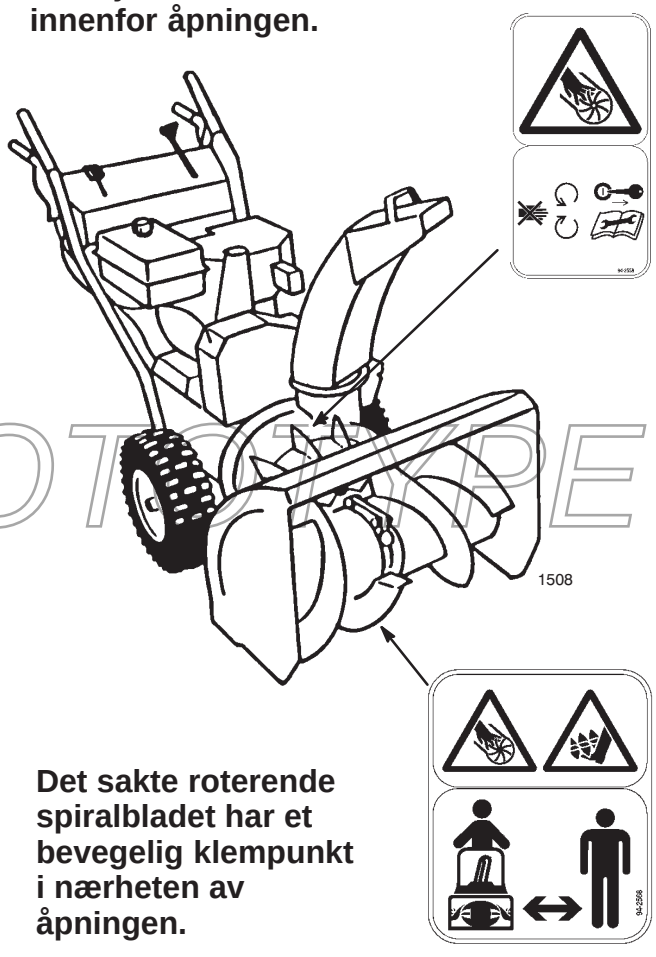

Det sakte roterende spiralbladet har et bevegelig klempunkt i nærheten av åpningen.

PROTOTYPE

Sikkerhets- og instruksjonsmerker

Sikkerhetsmerker og instruksjoner er lett synlige for operatøren og er plassert i nærheten av alle områder som representerer en potensiell fare. Bytt ut alle merker som er ødelagte eller forsvunnet.



53-7670

1. Fare for kutting/amputasjon i spiralbladet



94-2558

1. Fare for kutting/amputasjon i viftehjul – hold deg unna bevegelige deler, stopp motoren og fjern nøkkelen før du utfører vedlikehold

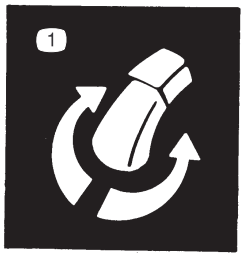

63-3510

1. Sjaktretningkontroll



PROTOTYPE

99-3215

1. Trekkfunksjon
2. Trykk på kontrollspaken for å aktivere
3. Utløs kontrollspaken for å deaktivere
4. Advarsel – les *Operatørens håndbok*
5. Fare for at gjenstander slynges gjennom luften – sørg for at tilskuere holder seg på god avstand
6. Fare for kutting/amputasjon i viftehjul og spiralblad – hold deg unna bevegelige deler, stopp motoren og fjern nøkkelen før du utfører vedlikehold
7. Advarsel – stopp motoren før du forlater maskinen
8. Driv for spiralblad/viftehjul



100-3449

1. Fartsinnstillinger for kjøring framover
2. Hastighetsvelger
3. Fartsinnstillinger for kjøring bakover



Tecumseh delnr. 37119

1. Advarsel – varm overflate, ikke rør

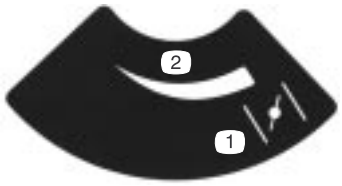

Tecumseh delnr. 34418

1. Choke
2. Øker omfang

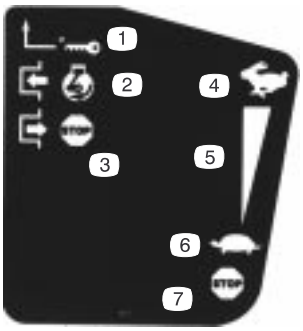

Tecumseh delnr. 35063

1. Tenningsnøkkel
2. Sett i for å starte motoren
3. Ta ut for å stoppe motoren
4. Hurtig
5. Øker omfang
6. Sakte
7. Stopp motoren

PROTOTYPE



Tecumseh delnr. 36501

1. Primer

Montering

Obs: Maskinens venstre og høyre side angis ut fra normal bruksposisjon.

Løse deler

BESKRIVELSE	ANTALL	BRUK
Håndtaksmontering	1	Montere håndtak
Bolter	4	
Buete skiver	4	
Flensmutter	1	
Hastighetsvelgerstag	1	Montere hastighetsvelgerstaget
Splint	1	
Flat skive	1	
Låsemutter med flens	1	Montere trekkfunksjonsstaget
Splittpinne	1	Montere forbindelsesledd for spiralblad/viftehjulskontrolldrev
Splint	1	
Sjaktkontrollstag (stag og brakett, snekkegir, og brakett)	1	Montere sjaktkontrollstag
Bolt, pyramideformet skive og låsemutter	1	
Bolt	1	
Låsemutter	1	
Låseskrue	1	Festing av sjaktavleder
Gummiskive	1	
Friksjonsplate	1	
Stor, flat skive	1	
Bueskive	1	
Låsemutter	1	
Tenningsnøkkel	1	Starte og stoppe motoren

PROTOTYPE

Montere håndtaket

1. Ta av monteringsstroppene som holder kontrollstagene fast på håndtaket.
2. Ta akselpinnene ut av begge hjulene (fig. 2), og skyv hjulene utover ca. 2,5 cm utover på akselen.

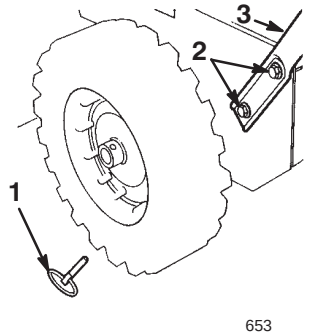

Figur 2

1. Akselpinne (2)
2. Settskruer og buete skiver (4)
3. Håndtaksmontering

3. Tre en flensmutter (ikke den flensete låsemutteren) med flensen ned på trekkontrollstaget som er montert på det venstre håndtaket (fig. 3).

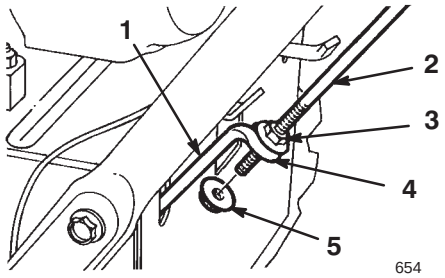

Figur 3

1. Nederste trekkfunksjonsstag
2. Trekkfunksjonsstag
3. Flensmutter
4. Løkke
5. Låsemutter med flens

4. Sett venstre håndtak inntil siden på snøfreseren, og stikk enden av trekkfunksjonsstaget gjennom løkken i det nederste trekkfunksjonsstaget (fig. 3).
5. Samstill hullene i venstre side av håndtaket med hullene i sideplaten, og fest håndtaket med to settskruer og buete skiver (fig. 2).

   Obs: Den konkave siden av de buete skivene skal ligge mot yttersiden av håndtaket.

6. Samstill hullene i høyre side av håndtaket med hullene i høyre sideplaten, og fest håndtaket med to settskruer og buete skiver.
7. Kontroller at håndtakene er på den samme høyde, og trekk deretter håndtaksfestene godt til.
8. Skyv hjulene innover, og stikk hver akselpinne gjennom hullene i hjulnavet og det **innerste** hullet i akselen (fig. 4).

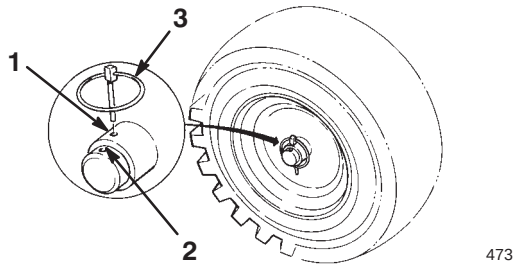

Figur 4

1. Innerste hull i aksel og hjulnav
2. Ytterste hull i akselen
3. Akselpinne

Obs: For å bruke kjettingen (ekstrautstyr), må akselpinnene settes inn i de **ytterste** hullene i akselen.

Montere hastighetsvelgerstag

1. Trekk hastighetsvelgerarmen (fig. 5) helt ut.

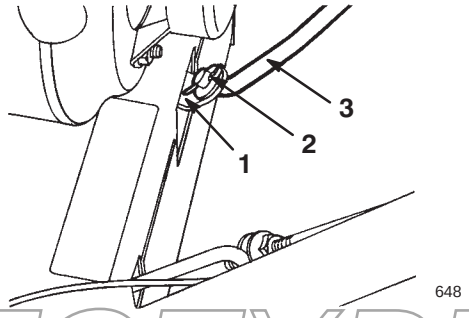

Figur 5

1. Hastighetsvelgerarm
2. Flat skive og splint
3. Hastighetsvelgerstag

2. Sett hastighetsvelgeren (fig. 13) på kontrolltavlen i stillingen **R** (**Revers**).
3. Sett hastighetsvelgerstaget i armen, tre en flat skive på staget, og fest det ved hjelp av en splint (fig. 5).

PROTOTYPE

Montere trekkfunksjonsstaget

1. Tre den flensete låsemutteren (flensen skal vende opp) i bunnen av trekkontrollstaget, nedenfor løkken i det nederste trekkfunksjonsstaget (fig. 3).
2. Juster de to flensmutterne oppover eller nedover på trekkfunksjonsstaget helt til avstanden mellom toppen av håndgrepet og bunnen av trekkontrollspaken er om lag 11 cm, som vist i figur 6.

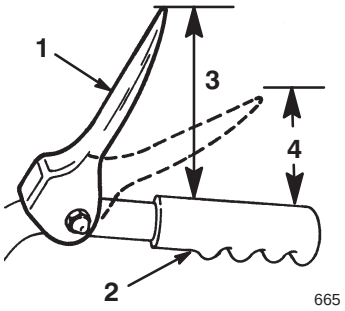

Figur 6

1. Trekkontrollspak
2. Håndgrep
3. 11 centimeter
4. 2,5 to 5 centimeter

3. Trekk til de to flensmutterne.
4. Sett hastighetsvelgeren (fig. 13) i tredjegir.

   Obs: Hvis du ikke kan sette hastighetsvelgeren i tredjegir, justerer du hastighetsvelgeren før du fortsetter. Se Justering av hastighetsvelger på side 20.
5. Trekk snøfreseren sakte bakover mens du sakte presser trekkontrollspaken mot håndtaket.

   Obs: Justeringen er korrekt når hjulene slutter å rulle bakover og avstanden mellom toppen av håndgrepet og bunnen av trekkontrollspaken er 2,5 til 5 cm som vist i fig. 6.
6. Juster de to flensmutterne, om nødvendig, for å få rett avstand mellom toppen av håndgrepet og bunnen av trekkontrollspaken.
7. Trekk flensmutterne godt til.

Montering av forbindelsesledd for spiralbladets/viftehjulets drivkontroll

1. Løsne låsemutteren over sjakkelen på det øverste kontrollstaget (fig. 7).

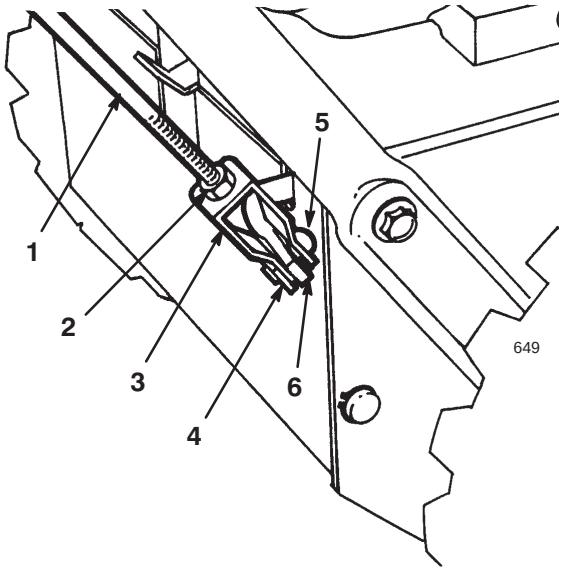

Figur 7

1. Øverste kontrollstag
2. Låsemutter
3. Sjakkel
4. Splint
5. Splittpinne
6. Nederste kontrollstag

2. Juster hullene i sjakkelen og det nederste kontrollstaget, og sett inn splittpinnen (fig. 7).
3. Kontroller avstanden mellom toppen av håndtakene og bunnen av spiralbladets/viftehjulets drivkontrollspak (fig. 8). Denne avstanden skal være om lag 10 cm.

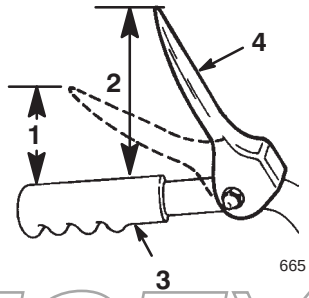

Figur 8

1. 2,5 to 5 centimeter
2. 10 centimeter
3. Håndgrep
4. Kontrollspak for spiralblad/viftehjul

4. Press spiralbladets/viftehjulets drivkontrollspak sakte mot håndgrepet.

   Obs: Kraften du må bruke til å presse spaken, økes merkbart når du fjerner dødgangen fra drivremmen til spiralbladet/viftehjulet (omtrent en halvdel av spakbevegelsen). Justeringen er korrekt når kraften **begynner** å øke og avstanden mellom toppen av håndtaket og bunnen av spiralbladets/viftehjulets drivkontrollspak er 2,5 til 5 cm som vist i figur 8.

PROTOTYPE

Obs: Hvis ikke kraften økes slik at det merkes, tar du dekslet av remmen (se under trinn 4 av ”Skifte trekkfunksjonens drivrem” på side 21) og deretter måler du 5 cm ovenfor håndgrepet der dødgangen ble fjernet fra spiralbladets/viftehjulets drivrem.

5. Slik justerer du avstanden:

   A. Fjern splittpinnen.

   B. Løsne låsemutteren.

   C. Tre sjakkelen opp eller ned for å øke eller redusere avstanden mellom toppen av håndtaket og bunnen av spiralbladets/viftehjulets drivkontrollspak (fig. 7).

6. Når justeringen er korrekt, monterer du splittpinnen og fester den med splinten (fig. 7).

7. Trekk til låsemutteren for å feste sjakkelen (fig. 7).

Montering av sjaktkontrollstag

1. Monter sjaktkontrollbraketten og staget på venstre side av håndtaket med bolten og låsemutteren, som vist i figur 9.

   Obs: La låsemutteren være løs.

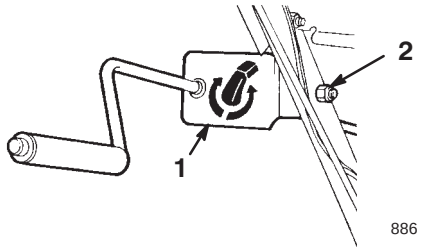

Figur 9

1. Sjaktkontrollbrakett og stag
2. Bolt og låsemutter

2. Ha smørefett nr. 2 på snekkegiret (fig. 10).

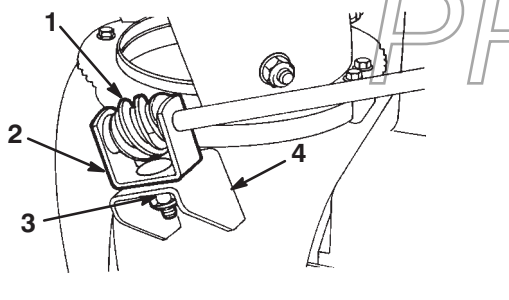

Figur 10

1. Snekkegir
2. Brakett
3. Bolt, pyramideformet skive og låsemutter
4. Monteringsflens

3. Monter snekkegiret og braketten løst på monteringsflensen ved hjelp av en bolt, en pyramideformet skive og en låsemutter, som vist i figur 10.

4. Skyv snekkegiret inn i tennene på utløpssjaktens låsering, og trekk til låsemutteren (fig. 10).

5. Trekk til låsemutteren som fester sjaktkontrollbraketten (fig. 9).

6. Kontroller funksjonen av sjaktkontrollstaget. Flytt snekkegiret litt utover hvis funksjonen er treg.

Festing av sjaktavleder

1. Sving avlederen opp og tilbake helt til avlederens stoppeanordning går over leppen i toppen av utløpssjakten.

2. Fest avlederens venstre side til utløpssjakten ved hjelp av delene som er vist i figur 11.

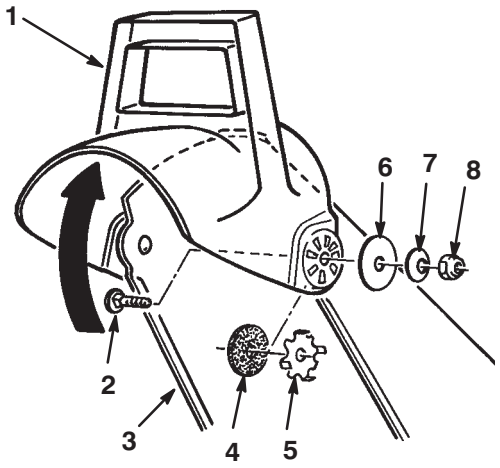

Figur 11

1. Avleder
2. Låseskrue
3. Utløpssjakt
4. Gummiskive
5. Friksjonsplate
6. Stor, flat skive
7. Bueskive
8. Låsemutter

PROTOTYPE

Obs: Plasser gummiskiven og friksjonsplaten mellom utløpssjakten og avlederen. Pass på at tappene på friksjonsplaten går inn i hullene i avlederen.

Obs: Den konkave siden av de buete skivene skal ligge mot de store, flate skivene.

3. Trekk til mutrene på begge sider av avlederen. **Mutrene må ikke trekkes til for hardt.**

Før du starter

Fylle olje i motorveivhuset

Motoren kommer fra fabrikken med bare litt olje i veivhuset. Fyll derfor på olje før motoren startes. Veivhuset har en kapasitet på 0,62 liter olje, men alt må ikke fylles på med en gang, da det allerede er litt olje i veivhuset fra før av. Bruk kun en førsteklasses SAE 5W–30 eller SAE 10 rensende olje som har klassifikasjon SF, SF, SG, SH, eller SJ fra API (American Petroleum Institute). For svært lave temperaturer (under –18°C) brukes 0W–30 rensende olje med klassifikasjon SF, SG, SH eller SJ fra API (American Petroleum Institute).

Slik fyller du olje:

1. Sett snøfreseren på en jevn flate for å kunne lese korrekt oljenivå.
2. Rengjør peilestaven (fig. 12).

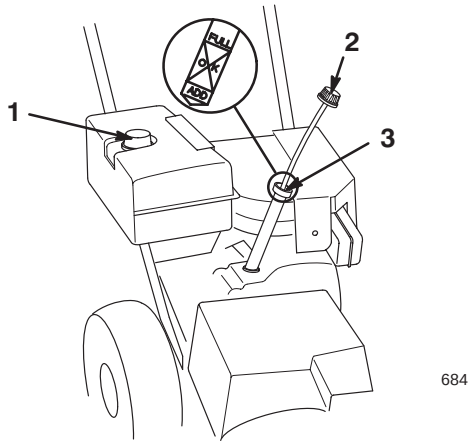

Figur 12

1. Lokket til drivstofftanken
2. Peilestav
3. Påfyllingshull

3. Fjern peilestaven ved å vri lokket mot venstre og trekke den ut (fig. 12).
4. Fyll veivhuset sakte med 3/4 av den totale oljekapasiteten.
5. Tørk av peilestaven med en ren fille.
6. Skyv peilestaven helt ned i påfyllingshalsen, og ta den deretter ut.

Obs: For å lese av riktig oljenivå må du skyve den helt ned.

7. Les oljenivået på peilestaven.
8. Hvis oljenivået er under **Add** på peilestaven, heller du forsiktig olje i påfyllingsåpningen til oljenivået når opp til **Full** på peilestaven.

Viktig Ikke start motoren hvis du fyller på for mye olje siden dette kan skade motoren. Tapp overflødig olje til oljenivået på peilestaven viser Full.

9. Sett peilestaven ned i påfyllingshalsen, og vri lokket mot høyre til det sitter fast.

Fylle bensin på tanken

Bruk ren, fersk og blyfri bensin med 87 oktan eller høyere for best resultat. For at bensinen skal være så fersk som mulig, bør du ikke kjøpe mer bensin enn det du forventer å bruke de nærmeste 30 dagene. Blyfri bensin fører til færre for-
brenningsrester og lengre levetid for motoren. Du kan bruke blyholdig bensin hvis blyfri bensin ikke er tilgjengelig.

Viktig Ikke bland olje i bensinen.

Viktig Ikke bruk metanol, bensin som inneholder metanol, gasohol som inneholder mer enn 10 % etanol, høyoktan bensin eller parafin. Disse drivstoffene kan skade motorens drivstoffsystem.

Viktig Bruk ikke drivstoff som er eldre enn 30 dager.

Fare

Bensin er meget brannfarlig og høyeksplosiv under visse forhold. Brann eller eksplosjon forårsaket av bensin kan påføre deg og andre brannskader og ødelegge eiendom.

- **Fyll bensintanken på et åpent område utendørs mens motoren er kald. Tørk opp all bensin du søler.**
- **Tanken må ikke fylles helt full. Fyll bensin på tanken helt til nivået når opp til 6 til 13 mm under bunnen av påfyllingshalsen. Dette tomrommet i tanken gir bensinen plass til å utvide seg.**
- **Røyk aldri når du håndterer bensin, og hold deg borte fra åpne flammer eller steder der bensingass kan antennes av gnister.**
- **Oppbevar bensin i en godkjent kanne og utenfor barns rekkevidde.**
- **Kjøp aldri mer bensin enn til 30 dagers forbruk.**

PROTOTYPE

Fare

Under visse forhold kan det dannes statisk elektrisitet under påfylling av bensin, noe som kan antenne bensinen. Brann eller eksplosjon forårsaket av bensin kan påføre deg og andre brannskader og ødelegge eiendom.

- **Sett alltid bensinkanner på bakken og i god avstand fra kjøretøyet før du fyller bensin.**
- **Ikke fyll bensinkanner inne i et kjøretøy eller på en lastebil eller tilhenger fordi tepper eller presenninger kan isolere kannen og hemme utladning av eventuell statisk elektrisitet.**
- **Når dette er praktisk, må bensindrevet utstyr tas ut av lastebilen eller tilhengeren og fylles med bensin mens hjulene står på bakken.**
- **Hvis dette ikke lar seg gjøre, fyller du slikt utstyr fra en bensinkanne, ikke fra munnstykket på en bensinpumpe.**
- **Hvis du må fylle bensin direkte fra munnstykket på en bensinpumpe, må munnstykket hele tiden være i kontakt med kanten på drivstofftanken eller kannens åpning helt til påfyllingen er fullført.**

Bruk drivstoffstabilisator/kondisjoneringsmiddel regelmessig under bruk og oppbevaring. En drivstoffstabilisator/et kondisjoneringsmiddel rengjør motoren under drift og hindrer at det dannes gummilignende avleiringer i motoren i lagringsperiodene.

Viktig Ikke bruk andre tilsetningsstoffer i bensinen enn drivstoffstabilisator/kondisjoneringsmiddel. Ikke bruk drivstoffstabilisatorer med alkoholbase, for eksempel etanol, metanol eller isopropanol.

1. Rengjør rundt bensinlokket (fig. 12).
2. Fjern lokket til drivstofftanken.
3. Fyll bensintanken med vanlig blyfri bensin opp til mellom 6 og 13 mm fra toppen av tanken. **Ikke fyll i helt opp til påfyllingshalsen.**

Viktig Fyll ikke bensintanken mer enn 6 mm fra toppen av tanken ettersom bensinen må ha plass til å utvide seg.

4. Sett bensintanklokket godt på, og tørk opp bensin som ble sølt.

Kontrollere trykket i dekkene

Kontroller trykket i dekkene da de ble overfylt på fabrikken på grunn av transport. Reduser derfor trykket likt i begge dekk til mellom 82 og 103 kPa (12 til 15 psi).

Gjennomgå vedlikeholdsplan

Gjennomgå anbefalte vedlikeholdsplan på side 18. Du må kanskje utføre en eller flere prosedyrer før eller rett etter at du begynte å bruke snøfreseren.

PROTOTYPE

Bruk

Obs: Maskinens venstre og høyre side angis ut fra normal bruksposisjon.

Betjeningsspaker

- **Spiralbladets/viftehjulets drivkontrollspak** (fig. 13)—Spiralbladet og viftehjulet innkobles samtidig ved å presse spaken mot grepet på høyre håndtak. De utkobles ved å slippe spaken.

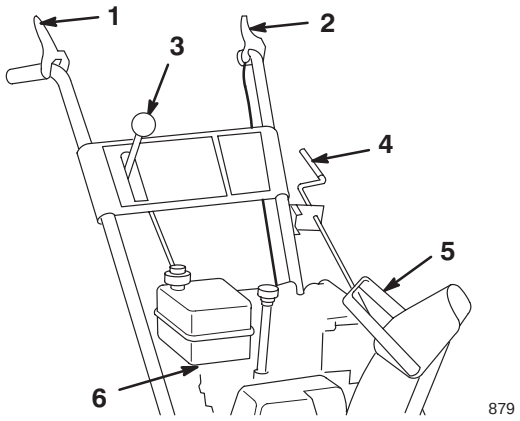

Figur 13

1. Drivkontrollspak for spiralblad/viftehjul
2. Trekkontrollspak
3. Hastighetsvelger
4. Utløpssjaktkontroll
5. Sjaktavlederhåndtak
6. Drivstoffsavstengings-ventil

- **Trekkfunksjon** (fig. 13)—Trekkfunksjonen (hjuldriften) innkobles ved å presse spaken mot grepet på venstre håndgrep. Trekkfunksjonen stoppes ved å slippe spaken.
- **Hastighetsvelger** (fig. 13)—Denne kontrollen har fire stillinger: Tre hastigheter forover og én bakover. Skift hastighet ved å flytte hastighetsvelgeren i ønsket stilling. Spaken låser seg i hakket ved hver hastighetsstilling.

  Obs: Slipp trekkfunksjonsspaken før du skifter gir inn eller ut av revers. Giret kan skiftes mellom alle hastighetene **forover** uten at det er nødvendig å slippe trekkfunksjonsspaken.

- **Utløpssjaktkontroll** (fig. 13)—Roter denne kontrollen med klokken for å bevege utløpssjakten til venstre, og mot klokken for å bevege den til høyre.
- **Sjaktavlederhåndtak** (fig. 13)—Beveg sjaktavlederhåndtaket forover for å flytte snøstrømmen ned og bakover for å flytte snøstrømmen opp.
- **Drivstoffsavstengingsventil** (fig. 13)—Lukk ventilen ved å rotere den med klokken. Åpne ventilen ved å rotere den mot klokken. Steng kranen når du ikke bruker snøfreseren.
- **Choke** (fig. 14)—Flytt choken til stillingen (**Full**) for å starte en kald motor. Flytt choken gradvis mot stillingen **Off** etter hvert som motoren blir varmere.

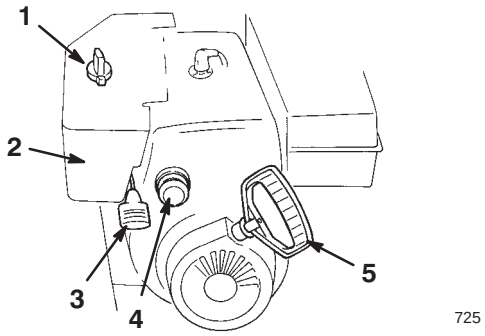

Figur 14

1. Choke
2. Tenningsbryter
3. Gass
4. Primer
5. Tilbakespolingsstarter

- **Tenningsbryter** (fig. 14)—Sett inn nøkkelen før motoren startes. Stopp motoren ved å ta ut nøkkelen.
- **Gass** (fig. 14)—Flytt gassen oppover for å øke motorhastigheten og nedover for å redusere den. Sett gassen til posisjonen **Stop** for å stanse motoren.
- **Primer** (fig. 14)—Trykk på primeren for å pumpe en liten mengde bensin inn i motoren, slik at den er lettere å starte når det er kaldt ute.
- **Tilbakespolingsstarter** (fig. 14)—Tilbakespolingsstarteren er på baksiden av motoren. Dra i tilbakespolingsstarteren for å starte motoren.

PROTOTYPE

Fjerne forgasserens varmeboks

Hvis du bruker motoren når lufttemperaturen er over 4°C, må forgasserens varmeboks fjernes (fig. 15).

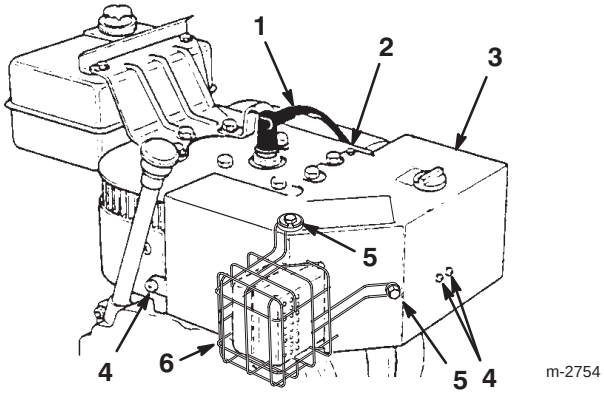

Figur 15

1. Tennpluggkabel
2. Selvgjengende skrue
3. Forgasserens varmeboks
4. Skruer
5. Skruer, låseskiver og skiver
6. Lyddemperskydd

---

1. Koble ledningen fra tennpluggen, og pass på at ledningen ikke kommer i kontakt med pluggen (fig. 15).
2. Ta nøkkelen ut av tenningen (fig. 14).
3. Dra chokeknappen av (fig. 14).
4. Fjern festene som holder forgasserens varmeboks på plass (fig. 15).

   Obs: Monter disse festene i hullene sine.
5. Løft forgasserens varmeboks opp og bort fra motoren.
6. Koble fra den grønne, jordete ledningsklemmen under gassen (fig. 16).

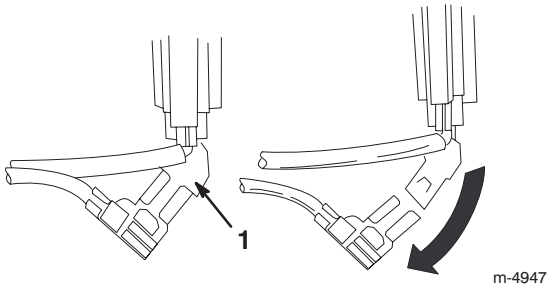

Figur 16

1. Grønn, jordet ledningsklemme

---

7. Monter chokeknappen.
8. Sett inn tenningsnøkkelen.
9. Koble kabelen til tennpluggen.

Viktig Bruk forgasserens varmeboks som en referanse for stillingene til choken og gassen.

Installere forgasserens varmeboks

For å installere forgasserens varmeboks, forandrer du rekkefølgen på trinn 1 til 9 i Fjerne varmeboksen på side 15. Fjern festene fra hullene før forgasserens varmeboks installeres.

PROTOTYPE

Starte motoren

Viktig Pass på at det ikke er noen hindringer i spiralblad/viftehjul og utløpssjaktholderen før du begynner å bruke snøfreseren. **Når du skal fjerne en hindring fra spiralbladet/viftehjulet, må du bruke en pinne, aldri hånden.**

1. Koble kabelen til tennpluggen.
2. Sett gassen til posisjonen **Fast** (se fig. 14).
3. Slipp spiralbladets/viftehjulets drivkontrollspak og trekkontrollspaken (fig. 13).
4. Åpne drivstoffavstengingsventilen under drivstofftanken (fig. 17).

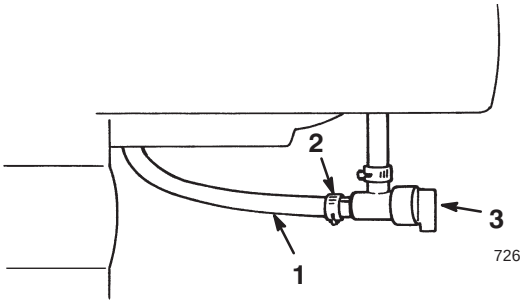

Figur 17

1. Bensinslange
2. Slangeklemme
3. Drivstoffsavstengings-ventil

5. Drei choken (fig. 14) til posisjonen **On**.
6. Sett inn tenningsnøkkelen (fig. 14).

Viktig Ikke bruk primeren hvis motoren har stått på og er varm. For mye priming kan oversvømme motoren slik at den ikke starter.

7. Sett tommelen over hullet midt på primeren (fig. 14), og trykk primeren sakte inn tre ganger med en pause etter hvert trykk.
8. Grip håndtaket på tilbakespolingsstarteren (fig. 14) og trekk sakte ut helt til starteren kobles inn. Trekk deretter kraftig i snoren for å starte motoren.
9. Hold godt fast i starthåndtaket og la snoren gå sakte inn igjen.

Obs: Hvis ikke motoren starter, eller hvis temperaturen er –23°C eller kaldere, kan det være nødvendig å prime motoren på nytt. Forsøk å starte motoren etter hver priming før den primes på nytt.

10. Drei choken (fig. 14) til 3/4 stilling straks motoren starter. Sett choken i 1/2 stilling ettersom motoren blir varmere. Sett choken i posisjonen **Off** ettersom motoren blir varmere.
11. Sett hastghetsvelgeren (fig. 13) til første gir, klem trekkfunksjonsspaken til håndgrepet, og utløs deretter trekkfunksjonsspaken. Hvis snøfreseren beveges forover før trekkdrivets kontrollspak tilkobles, eller etter at spaken er utløst, se Justere trekkdrivet på side 21.

Viktig Ikke bruk snøfreseren hvis spiralbladet og viftehjulet roterer når du kobler fra spiralbladets/ viftehjulets drivkontrollspak.

Slik stopper du motoren

1. Sett i gang spiralbladet for å fjerne rester av snø inni huset.
2. Kjør motoren i noen minutter for å tørke opp fuktighet som har samlet seg på motoren.
3. Slipp spiralbladets/viftehjulets drivkontrollspak og trekkontrollspaken (fig. 13).
4. Stopp motoren ved å gjøre ett av følgende:
   A. Sett gassen til posisjonen **Slow**, og ta ut tenningsnøkkelen.
   B. Sett gassen til posisjonen **Stop**.
5. Lukk drivstoffsavstengningsventilen (fig. 17).
6. Dra tilbakespolingsstarteren raskt ut med en kontinuerlig full armbevegelse tre eller fire ganger. Dette forhindrer at tilbakespolingsstarteren fryser.
7. Vent til alle deler slutter å bevege seg før du forlater førerstillingen.

PROTOTYPE

Frigang eller selvdrift

Du kan bruke snøfreseren med selvdrift tilkoblet eller frakoblet (frigang). Når du setter inn akselpinnene i de ytterste akselhullene, og ikke gjennom hjulnavene (fig. 4), vil snøfreseren gå i frigang. Når du setter inn akselpinnene i hullene i hjulnavene og de indre akselhullene (fig. 4), og tilkobler trekkfunksjonsspaken, vil snøfreseren gå med selvdrift.

Tips for bruk av snøfreser

Fare

Viftehjulet og spiralbladet kan rotere når snøfreseren er i gang, og kan amputere eller skade hender og føtter.

- ***Stans motoren og vent til alle deler slutter å bevege seg* før snøfreseren justeres, rengjøres, repareres eller undersøkes, og før utløpssjakten renskes. Koble kabelen fra tennpluggen og hold den borte fra stikkontakten, for å unngå at motoren starter ved et uhell.**
- **Bruk en pinne, *ikke hendene*, til å renske utløpssjakten.**
- **Stå alltid bak håndtakene og borte fra utløpsåpningen når du bruker snøfreseren**
- **Hold ansikt, hender, føtter og andre kroppsdeler og klær borte fra skjulte deler som beveger seg eller roterer.**

Advarsel

Spiralbladet/viftehjulet kan plukke opp og kaste steiner, leketøy og andre gjenstander, noe som kan forårsake personskader på føreren eller forbispaserende.

- **Hold området som skal ryddes, fritt for alt som kan bli frest opp og kastet ut av spiralbladet/viftehjulet.**
- **Hold barn og dyr borte fra arbeidsområdet.**

PROTOTYPE

- Juster støtteplatene etter bakkeforholdene. Se under Justere støtteplatene og skrapen på side 20.
- Når det er kaldt og det er mye snø, kan det hende at noen kontroller og bevegelige deler fryser fast. **Ikke bruk for mye makt når du prøver å bruke kontroller som er frosset.** Hvis du har problemer med å bruke noen kontroller eller deler, starter du motoren og lar den gå i noen minutter.
- Rydd vekk snøen så snart som mulig etter at det har snødd. Da blir resultatet best.
- Bruk alltid **Fast** gassposisjonen for å blåse ut snøen.
- Overlapp hver skårgang for å være sikker på at all snø blir fjernet.
- La snøen blåse ut med vindretningen hvis det er mulig.
- Ikke overbelast snøfreseren ved å rydde snøen for fort. Sett snøfreseren i et lavere gir for å redusere hastigheten forover hvis motoren begynner å gå sakte.
- Hvis snøen er våt, vil den ikke sette seg fast i utløpssjakten hvis maksimal motorhastighet opprettholdes og man passer på å ikke overbelaste motoren.
- Hvis fronten på snøfreseren har en tendens til å gå opp, må du redusere hastigheten ved å skifte til et lavere gir. Hvis forkanten fremdeles vipper opp, løftes begge håndtakene opp slik at forkanten på snøfreseren holdes nede.
- Sett snøfreseren i et lavere gir for å redusere hastigheten forover hvis hjulene slurer.
- Når du har ryddet snøen, lar du motoren gå i noen få minutter for å unngå at bevegelige deler fryser fast. Sett i gang spiralbladet/viftehjulet for å fjerne rester av snø fra innersiden av huset. Slå av motoren, vent til alle delene har stanset, og fjern all is og snø fra snøfreseren.
- Mens motoren står trekker du flere ganger i starthåndtaket for å forhindre at det fryser til.
- Når du ikke bruker snøfreseren, må du lukke drivstoffsavstengningsventilen og fjerne nøkkelen.

Vedlikehold

Obs: Maskinens venstre og høyre side angis ut fra normal bruksposisjon.

Anbefalt vedlikeholdsplan

Vedlikeholdsintervall	Vedlikeholdsprosedyre
I begynnelsen	• Kontroller oljenivået.[1] Se Kontrollere oljenivået på side 19. • Sjekk spiralbladets girkassefett og ha på mer fett etter behov. Se Kontrollere spiralbladets girkassfett på side 19. • Juster støtteplatene og skrapen.[2] Se Justere støtteplatene og skrapen på side 20. • Juster hastighetsvelgeren.[3] Se Justering av hastighetsvelger på side 20.
1 time	• Kontroller og juster trekkdrivremmen. Se Justering av trekkfunksjonens drivrem på side 21. • Kontroller og juster spiralbladets/viftehjulets drivrem. Se i Justere spiralbladets/viftehjulets drivrem på side 23.
2 timer	• Skift motorolje. Se Skifte motorolje på side 23.
5 timer	• Kontroller og juster eller skift trekkdrivremmen om nødvendig. Se Justering av trekkfunksjonens drivrem på side 21, eller Skifte trekkfunksjonens drivrem på side 21. • Kontroller og juster eller skift spiralbladets/viftehjulets drivrem om nødvendig. Se Justere spiralbladets/viftehjulets drivrem på side 23, eller Skifte spiralbladets/viftehjulets drivrem på side 23.
10 timer	• Sjekk spiralbladets girkassefett og ha på mer fett etter behov. Se Kontrollere spiralbladets girkassfett på side 19.
15 timer	• Ha olje og fett på innvendige bevegelige deler. Se Smøre snøfreser på side 24.
25 timer	• Skift motorolje. Se Skifte motorolje på side 23.
100 timer	• Kontrollere og juster tennpluggen. Skift ut etter behov. Se Skifte tennplugg på side 24.
Årlig	• Sjekk spiralbladets girkassefett etter å ha tatt snøfreseren fra lageret, og ha på mer fett etter behov. Se Kontrollere spiralbladets girkassfett på side 19. • Skifte motorolje på slutten av snøfresersesongen. Se Skifte motorolje på side 23. • Smør de innvendige, bevegelige deler på slutten av snøfresersesongen. Se Smøre snøfreser på side 24. • Tapp ut bensinen, og kjør motoren for å tørke ut drivstofftanken og forgasseren på slutten av snøfresersesongen. Se Tømme bensintanken på side 25.

PROTOTYPE

[1]Sjekk motoroljenivået **før hver bruk** og fyll på olje etter behov.

[2]Juster støtteplatene og skrapen etter behov.

[3]Juster hastighetsvelger etter behov.

Viktig Hvis du vil ha mer informasjon om vedlikeholdsprosedyrer, ser du i brukerhåndboken.

Forsiktig

Hvis du lar kabelen være koblet til tennpluggen, kan det hende at noen starter motoren ved et uhell og påfører deg eller andre alvorlige skader.

Ta kabelen av tennpluggen før du begynner med vedlikeholdsarbeid. Legg kabelen til side, slik at den ikke kan komme i kontakt med tennpluggen ved et uhell.

Kontrollere motoroljenivået

Hver gang før du bruker snøfreseren, må du kontrollere at oljenivået er mellom **Add** og **Full**, som vist på peilestaven.

1. Stopp motoren, og vent til alle bevegelige deler har stoppet.
2. Sett snøfreseren på en jevn flate for å kunne lese korrekt oljenivå.
3. Rengjør peilestaven (fig. 12).
4. Fjern peilestaven ved å vri lokket mot venstre og trekke den ut (fig. 12).
5. Tørk av peilestaven med en ren fille.
6. Skyv peilestaven helt ned i påfyllingshalsen, og ta den deretter ut.

   Obs: For å lese av riktig oljenivå må du skyve den helt ned.
7. Les oljenivået på peilestaven.
8. Hvis oljenivået er under **Add** på peilestaven, heller du **forsiktig** olje i påfyllingsåpningen til oljenivået når opp til **Full** på peilestaven.

   Obs: Bruk kun en førsteklasses SAE 5W–30 eller SAE 10 rensende olje som har klassifikasjon SF, SF, SG, SH, eller SJ fra API (American Petroleum Institute). For svært lave temperaturer (under –18°C) brukes 0W–30 rensende olje med klassifikasjon SF, SG, SH eller SJ fra API (American Petroleum Institute).

Viktig Ikke start motoren hvis du fyller på for mye olje siden dette kan skade motoren. Tapp overflødig olje til oljenivået på peilestaven viser **Full**.

9. Sett peilestaven ned i påfyllingshalsen, og vri lokket mot høyre til det sitter fast.

Kontrollere smørefettet i spiralbladets girkasse

Kontroller spiralbladets girkasse første gang snøfreseren skal brukes, etter hver 10. driftstime og når den tas frem etter en lagringsperiode.

1. Stopp motoren, og vent til alle bevegelige deler har stoppet.
2. Sett snøfreseren på en jevn flate.
3. Koble ledningen fra tennpluggen, og pass på at ledningen ikke kommer i kontakt med tennpluggen (fig. 15).
4. Rengjør området rundt rørpluggen (fig. 18).

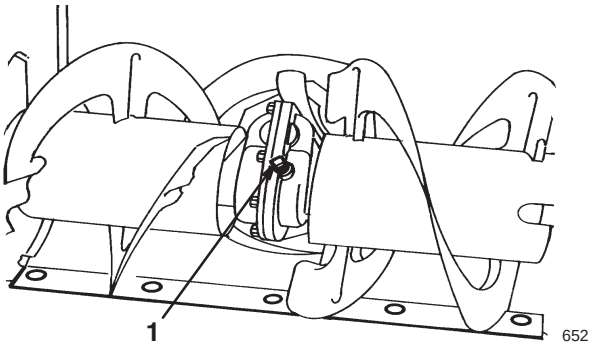

Figur 18

1. Rørplugg

5. Ta rørpluggen ut av girkassen (fig. 18).
6. Sjekk smøringen i girkassen. Fettet må kunne sees gjennom åpningen.
7. Hvis fettnivået er lavt, fylles girkassen med fettet **Lubriplate MAG-1** (et kuldebestandig høytrykksfett) til det nesten flyter over.
8. Sett rørpluggen tilbake på plass i girkassen.
9. Koble kabelen til tennpluggen.

PROTOTYPE

Justere støtteplatene og skrapen

Juster støtteplatene og skrapen første gang snøfreseren brukes, og deretter for å unngå at spiralbladet kommer i kontakt med asfalt eller grusvei. Juster dem også for å kompensere for slitasje.

1. Stopp motoren, og vent til alle bevegelige deler har stoppet.
2. Sett snøfreseren på en jevn flate.
3. Koble ledningen fra tennpluggen, og pass på at ledningen ikke kommer i kontakt med pluggen (fig. 15).
4. Kontroller trykket i dekkene. Se Kontrollere trykket i dekkene på side 13.
5. Løsne de fire flensmutrene som holder begge støtteplatene til spiralbladets sideplater (fig. 19), helt til støtteplatene lett kan skyves opp og ned.

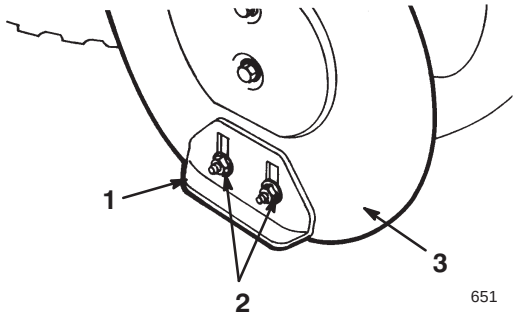

Figur 19

1. Støtteplate (2)
2. Flensmuttere (4)
3. Spiralbladets sideplate (2)

6. Støtt **spiralbladene** slik at de er 3 mm over bakken (fig. 20).

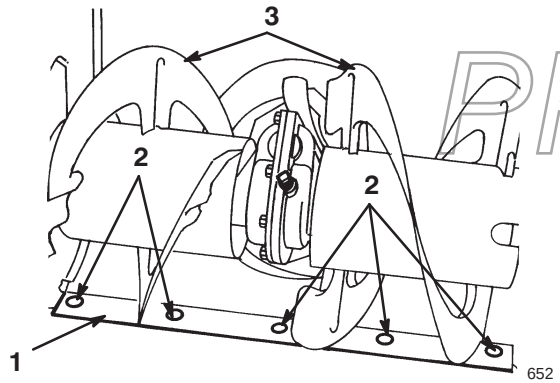

Figur 20

1. Skrape
2. Monteringsskruer
3. Spiralblad

7. Kontroller justeringen for skrapen. Skrapen skal sitte 3 mm ovenfor og parallelt med et jevnt underlag.

Betongflater og asfalterte flater:

Hvis snøfreseren ikke rydder vekk snø nært nok til fortauet, må støtteplatene til nedre skrapen justeres. Hvis fortausflaten har sprekker eller er ujevn, må støtteplatene justeres for å heve skrapen.

Gruslagte flater:

Støtt spiralbladene noen få centimeter (tommer) over bakken, og juster støtteplatene for å forhindre at snøfreseren freser opp steiner.

8. Skrapen justeres ved å løsne de fem monteringsskruene (fig. 20), rette opp skrapen og trekke til monteringsskruene igjen.
9. Flytt støtteplatene så langt ned som mulig.
10. Trekk til de fire flensmutrene som fester begge støtteplatene til spiralbladets sideplater (fig. 19).
11. Koble kabelen til tennpluggen.

Justering av hastighetsvelger

Juster hastighetsvelgerens forbindelsesledd første gang snøfreseren skal brukes og når snøfreseren er treg, første gir ikke er hurtig eller hastighetsveldgeren ikke går inn i tredje gir.

1. Stopp motoren, og vent til alle bevegelige deler har stoppet.
2. Koble ledningen fra tennpluggen, og pass på at ledningen ikke kommer i kontakt med tennpluggen (fig. 15).
3. Vipp snøfreseren forover, og støtt den slik at den ikke kan falle.
4. Fjern de fire flensehodeskruene som fester underdekselet til rammen, og fjern deretter dekselet (fig. 25).
5. Løsne flensmutrene som fester hastighetsvelgerplaten til kontrolltavlen (fig. 21).

PROTOTYPE

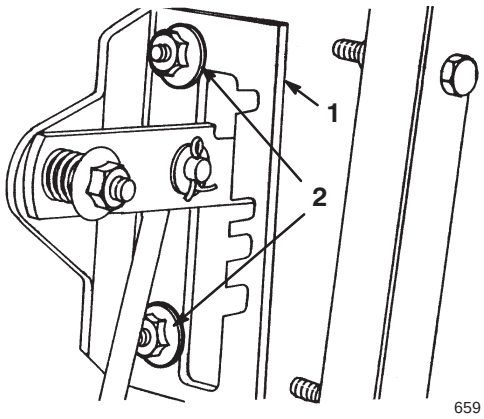

Figur 21

1. Hastighetsvelgerplate 2. Flensmuttere

6. Sett hastighetsvelgeren i tredjegir, og trykk ned på hastighetsvelgerplaten for å flytte drevet til høyre.

Obs: Drevet skal være 3 mm fra valsetappen. Hvis den ikke er det, skyver du hastighetsvelgerplaten (fig. 21) til åpningen er 3 mm, se fig. 22.

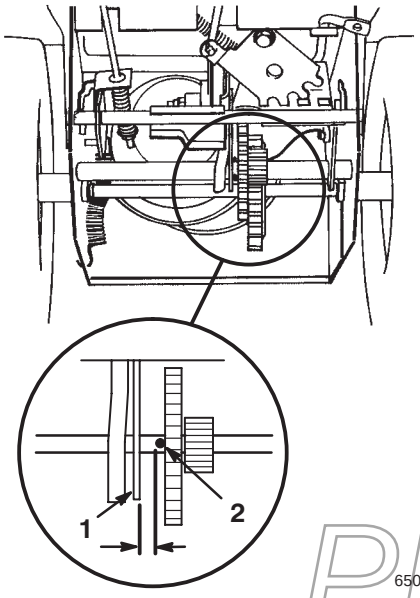

Figur 22

1. Valsetapp 2. Drev

7. Når drevet er 3 mm fra valsetappen, trekker du til flensmutterne som fester hastighetsvelgerplaten.

8. Sett hastighetsvelgeren til posisjonen **R** (**revers**) og tilbake til tredjegir for å kontrollere justeringen.

9. Hvis mellomrommet mellom valsetappen og drevet er større enn 5 mm, gjentar du trinn 4 til 7.

10. Monter underdekselet, og sett snøfreseren i oppreist posisjon igjen.

11. Koble kabelen til tennpluggen.

Justering av trekkfunksjonens drivrem

Juster trekkdrivebeltet etter de første driftstimene, etter hver femte driftstime deretter, og når hastighetsvelgeren fungerer som den skal, men snøfreseren verken går forover eller i revers.

1. Stopp motoren, og vent til alle bevegelige deler har stoppet.

2. Koble ledningen fra tennpluggen, og pass på at ledningen ikke kommer i kontakt med tennpluggen (fig. 15).

3. Kontroller og juster trekkdrivet som beskrevet i trinn 4 til 7 under Montere trekkfunksjonsstaget på side 10.

4. Hvis du fortsatt har problemer etter at du har justert forbindelsesleddet, kontakter du et autorisert serviceverksted.

5. Koble kabelen til tennpluggen.

Skifte trekkfunksjonens drivrem

Hvis trekkfunksjonens drivrem er slitt, gjennomvåt av olje eller defekt på annen måte, må den skiftes ut.

1. Stopp motoren, og vent til alle bevegelige deler har stoppet.

2. Koble ledningen fra tennpluggen, og pass på at ledningen ikke kommer i kontakt med tennpluggen (fig. 15).

3. Tøm bensinen ut av bensintanken. Se Tømme drivstofftanken på side 25.

4. Fjern de to flensehodeskruene som holder remmens deksel på plass, og legg dekslet til side (fig. 23).

PROTOTYPE

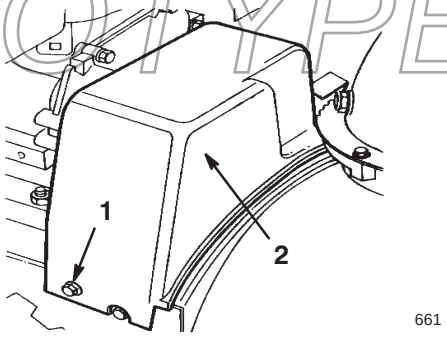

Figur 23

1. Flensehodebolt (2) 2. Remdeksel

5. Løsne remføreren (fig. 24).

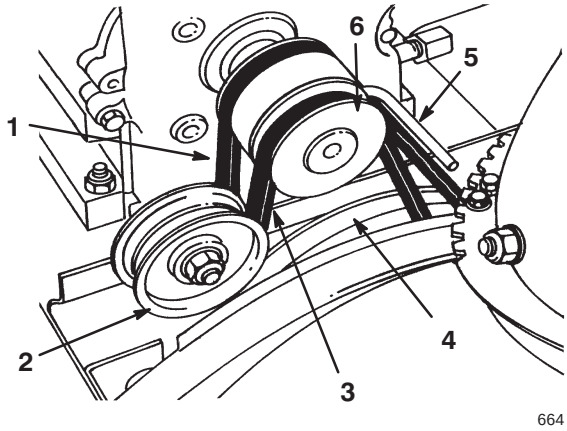

Figur 24

1. Trekkdrivrem
2. Lederull
3. Drivrem for spiralblad/viftehjul
4. Stor spiralblad/viftehjulsskive
5. Remfører
6. Motorremskive

6. Ta spiralbladets/viftehjulets drivrem av motorremskiven og den store skiven for spiralbladet/vifteremmen (fig. 24).

7. Vipp snøfreseren forover, og støtt den slik at den ikke kan falle.

8. Fjern de fire flensehodeskruene som fester underdekselet til rammen, og fjern deretter dekselet (fig. 25).

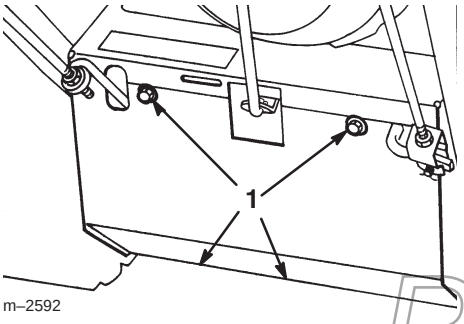

Figur 25

1. Flensehodebolter

9. Hekt løs fjæren fra hakket i den nederste kanten av sideplaten (fig. 26).

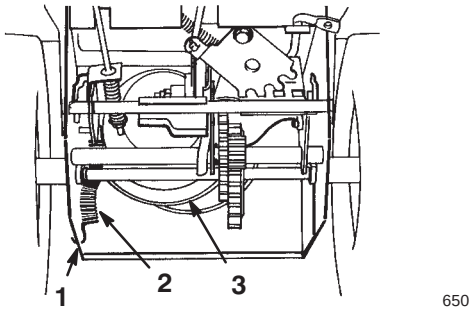

Figur 26

1. Hakk i sideplate
2. Fjær
3. Stor trekkfunksjonsskive

Forsiktig

Fjæren er under sterk spenning og kan skade deg eller en annen person hvis du ikke er forsiktig når du fjerner den.

Fjern fjæren forsiktig.

10. La snøfreseren være stående.

11. Ta trekkdrivremmen av motorremskiven og den store trekkfunksjonsskiven (fig. 24).

12. Monter en ny rem rundt den store trekkfunksjonsskiven.

13. Før remmen i en løkke over motorremskiven, og kontroller at remmen er på innsiden av remføreren (fig. 24).

14. Vipp snøfreseren forover, og støtt den slik at den ikke kan falle.

15. Fest fjæren i hakket i den nederste kanten av sideplaten (fig. 26).

16. Fest underdekselet med de fire flensehodeboltene.

17. La snøfreseren være stående.

18. Før spiralbladets/viftehjulets drivrem rundt den store skiven for spiralbladet/vifteremmen og motorremskiven, og kontroller at remmen er på innsiden av lederullen og remføreren (fig. 24).

19. Juster remføreren slik at det er 3 mm klaring mellom spiralbladets/viftehjulets drivrem og lederen, og fest remføreren når spiralbladet/viftehjulets drivrem er stram.

20. Kontroller forbindelsesleddet for spiralblad/viftehjulsdrivet om nødvendig. Se trinn 4 til 7 under Montering av forbindelsesledd for spiralbladets/viftehjulets drivkontroll på side 10.

21. Monter remdekslet.

22. Koble kabelen til tennpluggen.

PROTOTYPE

Justere spiralbladets/viftehjulets drivrem

Hvis du bruker snøfreseren med en drivrem for spiralblad/viftehjul som glipper, hemmer det snøfreserens ytelse og ødelegger remmen. Kontroller at viftehjulets/spiralbladets drivrem har rett spenning etter første driftstime, deretter etter hver femte driftstime. Juster remmen om nødvendig.

Fare

Feiljustering kan forårsake skader hvis spiralbladet/viftehjulet roterer etter at de er slått av. Et viftehjul eller spiralblad som roterer, kan avkutte eller skade fingre, hender eller føtter.

- **Hold ansikt, hender, føtter og andre kroppsdeler og klær borte fra skjulte deler som beveger seg eller roterer.**
- **Pass på at klaringen for viftejulets bremsearm opprettholdes.**
- **Ikke juster viftehjulets/spiralbladets drivrem for stramt. Det kan føre til at spiralbladet/viftehjulet dreier rundt når kontrollspaken står i posisjonen *Disengaged* (utkoblet). Løsne litt på remspenningen hvis dette skulle skje.**

1. Stopp motoren, og vent til alle bevegelige deler har stoppet.
2. Koble ledningen fra tennpluggen, og pass på at ledningen ikke kommer i kontakt med pluggen (fig. 15).
3. Kontroller og juster remmen i henhold til trinn 4 til 7 under Montering av forbindelsesledd for spiralbladets/viftehjulets drivkontroll på side 10.
4. Koble kabelen til tennpluggen.
5. Kontroller beltespenningen ved å sette igang spiralbladet.
6. Hvis remmen fremdeles slurer, må den skiftes ut. Se i Skifte spiralbladets/viftehjulets drivrem på side 23.

Viktig Ikke bruk snøfreseren hvis spiralbladet og viftehjulet roterer når du kobler fra spiralbladets/viftehjulets drivkontrollspak.

Skifte spiralbladets/viftehjulets drivrem

Hvis spiralbladets/viftehjulets drivrem er slitt, gjennomvåt av olje eller defekt på annen måte, må den skiftes ut.

1. Stopp motoren, og vent til alle bevegelige deler har stoppet.
2. Koble ledningen fra tennpluggen, og pass på at ledningen ikke kommer i kontakt med pluggen (fig. 15).
3. Fjern de to flensehodeskruene som holder remmens deksel på plass, og legg dekslet til side (fig. 23).
4. Løsne remføreren (fig. 24).
5. Ta spiralbladets/viftehjulets drivrem av motorremskiven og den store skiven for spiralbladet/vifteremmen (fig. 24).
6. Monter en ny rem rundt den store skiven for spiralbladet/vifteremmen (fig. 24).
7. Før remmen i en løkke over motorremskiven, og kontroller at remmen er på innsiden av lederullen og remføreren (fig. 24).
8. Juster remføreren slik at det er 3 mm klaring mellom spiralbladets/vifteremmens drivbelte og lederen, og fest remføreren.
9. Kontroller og juster spiralbaldet/vifteremmen i henhold til trinn 4 til 7 under Montering av forbindelsesledd for spiralbladets/viftehjulets drivkontroll på side 10.
10. Monter remdekslet.
11. Koble kabelen til tennpluggen.

Viktig Ikke bruk snøfreseren hvis spiralbladet og viftehjulet roterer når du kobler fra spiralbladets/viftehjulets drivkontrollspak.

Skifte motorolje

Skift motorolje etter de to første driftstimene og deretter etter hver 25. driftstime og på slutten av hver sesong. Hvis det er mulig, bør du kjøre motoren rett før oljen skal skiftes, ettersom varm olje renner bedre og bærer med seg flere urenheter.

1. Stopp motoren, og vent til alle bevegelige deler har stoppet.
2. Koble ledningen fra tennpluggen, og pass på at ledningen ikke kommer i kontakt med tennpluggen (fig. 15).
3. Blokker bakenden av snøfreseren.

PROTOTYPE

4. Ta av det venstre hjulet.
5. Rengjør området rundt oljetappepluggen (fig. 27).

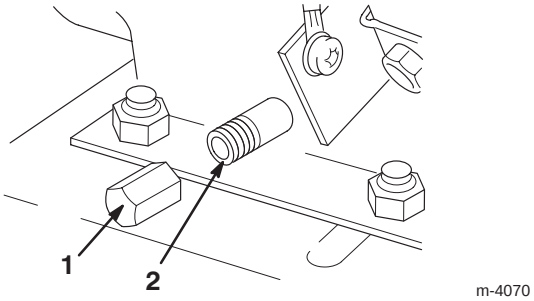

Figur 27

1. Oljedrensplugg
2. Drenshals

6. Skyv et oljedrensfat under drenshalsen, og ta ut oljedrenspluggen (fig. 27).

   Obs: Plasser en trakt under drenshalsen slik at oljen renner rett inn i oljedreneringspannen og vekk fra snøfreseren.
7. Tøm ut bensinen
8. Sett på oljedrenspluggen.
9. Sett på det venstre hjulet.
10. Fyll veivhuset med olje. Se Fylle olje i motorveivhuset på side 12.
11. Tørk opp bensin som eventuelt ble sølt.
12. Koble kabelen til tennpluggen.

Smøre snøfreseren

Smør forsiktig alle bevegelige deler i snøfreseren etter hver 15. driftstime og på slutten av snøfresesesongen.

Viktig Pass på at det ikke kommer olje eller fett på gummihjulet eller friksjonsdrevplaten. Dette kan føre til at hjulet kan begynne å slure, og at gummien kan bli slitt.

1. Stopp motoren, og vent til alle bevegelige deler har stoppet.
2. Koble ledningen fra tennpluggen, og pass på at ledningen ikke kommer i kontakt med pluggen (fig. 15).
3. Tøm bensinen ut av bensintanken. Se Tømme bensintanken på side 25.
4. Vipp snøfreseren forover på huset til spiral-bladet/viftehjulet, og støtt den slik at den ikke kan falle.
5. Fjern de fire flensehodeskruene som fester underdekselet, og fjern deretter dekselet (fig. 25).
6. Smør snøfreseren med litt tynn olje, som vist i figur 28.

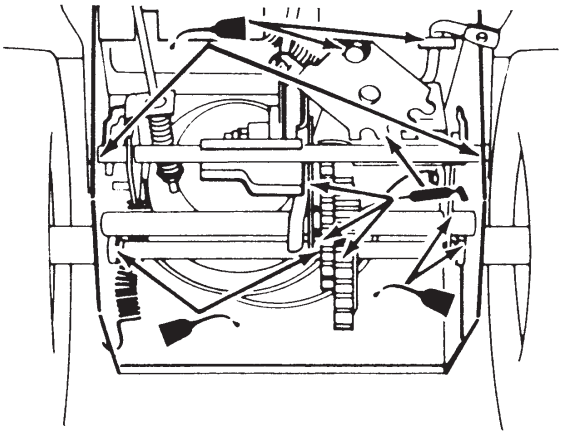

Figur 28

Viktig Ikke bruk for mye olje på snøfreseren. Det kan hende at det kommer overskuddsolje på trekkdrivet, og dette kan føre til at trekkdrivremmen slurer.

7. Tørk opp all overflødig olje.
8. Smør snøfreseren med fett, som vist i figur 28.
9. Tørk opp overflødig fett.
10. Sett på bunndekslet.
11. La snøfreseren være stående.
12. Koble kabelen til tennpluggen.

Skifte tennplugg

Bruk en **Champion RJ-19LM** tennplugg eller en tilsvarende plugg. Skift ut tennpluggen etter 100 timers bruk.

1. Stopp motoren, og vent til alle bevegelige deler har stoppet.
2. Rengjør området rundt tennpluggen.
3. Koble kabelen fra tennpluggen (fig. 15).
4. Fjern tennpluggen
5. Kontroller tennpluggen og skift den hvis den har slått sprekker, er ødelagt, skitten eller hvis elektrodene er slitte.

Viktig Ikke rengjør elektrodene siden partikler som kommer inn i sylinderen, kan føre til at motoren skades.

PROTOTYPE

6. Still luftgapet mellom elektrodene på 0,76 mm, som vist i figur 29.

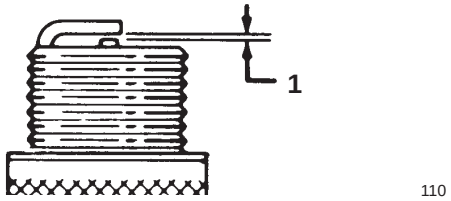

Figur 29

1. 0,76 mm

7. Monter tennpluggen for hånd, og trekk den til med et moment på 20,4 Nm. Hvis du ikke har en momentnøkkel, må du feste pluggen godt.
8. Koble kabelen til tennpluggen.

Tømme bensintanken

1. Stopp motoren, og vent til alle bevegelige deler har stoppet.
2. Koble kabelen fra tennpluggen (fig. 15)
3. Lukk drivstoffsavstengningsventilen (fig. 17).

Fare

Bensin er svært brannfarlig og kan forårsake alvorlige personskader.

- **Tapp ut bensin utendørs.**
- **Motoren må være helt kald når bensinen tappes ut.**
- **Tørk opp bensin som eventuelt ble sølt.**
- **Tapp aldri ut bensin i nærheten av flammer, eller der gnister kan antenne bensingassen.**
- ***Ikke røyk* hverken sigarer, sigaretter eller en pipe mens du håndterer bensin.**

4. Sett et rent tappefat under drivstoffsavstengnings-ventilen.
5. Løsne slangeklemmen som fester bensinslangen til ventilen, og skyv bensinslangen av drivstoffs-avstengningsventilen (fig. 17).
6. Åpne drivstoffsavstengningsventilen ved å drenere drivstofftanken ned i drensfatet.
7. Sett bensinslangen på drivstoffsavstengningsventilen igjen og fest den med en slangeklemme.
8. Koble kabelen til tennpluggen.
9. Start snøfreseren, og kjør den til den stopper. Gjenta dette to ganger til for å være sikker på at både drivstofftanken og forgasseren er tom.

Lagring/oppbevaring

Advarsel

Bensingass er meget brannfarlig, eksplosiv og farlig å innånde. Hvis produktet oppbevares i nærheten av ild, kan bensingass antennes og forårsake en eksplosjon.

Snøfreseren må aldri oppbevares inne i hus (bolig), i kjeller eller på andre steder der det finnes tennkilder, slik som varmtvannsbeholdere og varmeovner, tørketromler/skap, fyringsanlegg og liknende.

Klargjøre drivstoffsystemet

1. Bland stabilisator/kondisjonsmiddel i bensinen på bensintanken som anvist.
2. Kjør motoren i ti minutter for å fordele bensinen med tilsettingsmidlet i drivstoffsystemet.
3. Stopp motoren, la den bli kald og tøm bensintanken eller kjør motoren til den stopper. Se Tømme bensintanken på side 25.
4. Start motoren, og kjør den til den stopper.
5. Choke eller prim motoren, start den for tredje gang, og la den gå til den ikke starter.
6. Drivstoff må kasseres i henhold til lokale forskrifter. Resirkuler i samsvar med lokale forskrifter, eller bruk det i bilen din.

Obs: Drivstoff skal ikke lagres i flere enn 90 dager.

Klargjøring av motoren

1. Skift motorolje mens motoren fortsatt er varm. Se Skifte motorolje på side 23.
2. Fjern tennpluggen
3. Bruke en oljekanne til å sprute to teskjeer med olje i tennplugghullet.
4. Monter tennpluggen for hånd, og trekk den til med et moment på 20,4 Nm. Hvis du ikke har en momentnøkkel, må du feste pluggen godt. **Ikke kople kabelen til tennpluggen.**
5. Trekk sakte i tilbakespolingsstarteren for å fordele oljen inne i sylinderen.

PROTOTYPE

Klargjøring av snøfreseren

1. Smøre snøfreseren. Se Smøre snøfreser på side 24.
2. Rengjøre snøfreseren.
3. Reparer riper og avskallinger med lakk som fås kjøpt hos autoriserte Toro-serviceverksteder. Bruk sandpapir på områdene som skal lakkeres, og bruk en rustbeskytter for å forhindre at metalldeler angripes av rust.
4. Stram til alle løse fester. Reparer eller skift ødelagte deler.
5. Legg en presenning over snøfreseren, og oppbevar den på et rent og tørt sted uten tilgang for barn. La alltid motoren bli kald før den settes bort.

PROTOTYPE

Feilsøking

Toro har designet og laget snøfreseren for problemfri bruk. Kontroller følgende komponenter og elementer nøye, og se Vedlikehold på side 18 hvis du vil ha mer informasjon. Hvis du fortsatt har problemer, må du ta kontakt med et autorisert forhandlerverksted.

Problem	Mulige årsaker	Korrigeringstiltak
Det går ikke an å vri den elektriske starteren (kun for modeller med elektrisk starter)	1. Strømkabelen er ikke koblet til stikkontakten eller snøfreseren.	1. Koble strømkabelen til stikkontakten og/eller snøfreseren.
	2. Strømkabelen er slitt, korrodert eller skadet.	2. Skift ut strømkabelen.
	3. Det er ikke strøm i stikkontakten.	3. Få en kvalifisert elektriker til å gi strøm til stikkontakten.
Motoren starter ikke, eller den er vanskelig å starte	1. Nøkkelen er ikke satt i, eller den står i stillingen **Off (av)**.	1. Sett nøkkelen inn i tenningen, og vri den til stillingen **On**.
	2. Choken er i stillingen **Off (av)**, og du har ikke trykt på primeren.	2. Flytt choken til stillingen **On**, og trykk tre ganger på primeren.
	3. Drivstoffavstengingsventilen er ikke åpen.	3. Åpne drivstoffavstengingsventilen.
	4. Gassen er ikke i stillingen **Fast**.	4. Sett gassen til posisjonen **Fast** (hurtig).
	5. Bensintanken er tom, eller det er gammel bensin i drivstoffsystemet.	5. Tøm bensintanken, og/eller fyll den med fersk bensin (ikke over 30 dager gammel). Hvis du fortsatt har problemer, kontakter du et autorisert serviceverksted.
	6. Tennpluggledningen er løs eller ikke tilkoblet.	6. Koble kabelen til tennpluggen.
	7. Tennpluggen er ripet eller sprukket, eller åpningen er feil.	7. Kontroller tennpluggen, og juster åpningen om nødvendig. Skift ut tennpluggen hvis den er ripet, skitten eller sprukket.
	8. Åpningen for bensintanklokket er stengt.	8. Fjern det som gjør at åpningen er stengt, eller bytt bensintanklokket.
	9. Det er feil motoroljenivå i motorveivhuset.	9. Fyll på eller tapp olje for å justere oljenivået i motorveivhuset til merket **Full** på peilestaven.
	10. Lufttemperaturen er høyere enn 4°C, og forgasserens varmeboks er montert på snøfreseren.	10. Fjern forgasserens varmeboks

PROTOTYPE

Problem	Mulige årsaker	Korrigeringstiltak
Motoren kjører ikke jevnt	1. Choken står i stillingen **On**.	1. Sett choken til posisjonen Off (av).
	2. Drivstoffavstengingsventilen er ikke helt åpen.	2. Åpne drivstoffavstengings-ventilen.
	3. Bensintanken er nesten tom, eller det er gammel bensin på den.	3. Tøm bensintanken, og fyll den med fersk bensin (ikke mer enn 30 dager gammel). Hvis du fortsatt har problemer, kontakter du et autorisert forhandlerverksted.
	4. Tennpluggledningen er løs.	4. Koble kabelen til tennpluggen.
	5. Tennpluggen er ripet eller sprukket, eller åpningen er feil.	5. Kontroller tennpluggen, og juster åpningen om nødvendig. Skift ut tennpluggen hvis den er ripet, skitten eller sprukket.
	6. Det er feil motoroljenivå i motorveivhuset.	6. Fyll på eller tapp olje i/fra motorveivhuset til merket **Full** på peilestaven.
	7. Lufttemperaturen er høyere enn 4°C, og forgasserens varmeboks er montert på snøfreseren.	7. Fjern forgasserens varmeboks
Motoren går, men snøfreseren rydder snøen dårlig eller ikke i det hele tatt	1. Gassen er ikke i stillingen **Fast** når du rydder snø.	1. Sett gassen til posisjonen **Fast** (hurtig).
	2. Snøfreseren går for raskt til å rydde snøen.	2. Skift til et lavere gir på snøfreseren.
	3. Du prøver å rydde for mye snø per skårgang.	3. Rydd mindre snø per skårgang.
	4. Du prøver å rydde ekstremt tung eller våt snø.	4. Ikke overbelast snøfreseren med ekstremt tung eller våt snø.
	5. Utløpssjakten er tilstoppet.	5. Stopp motoren, og vent til alle bevegelige deler stopper. Bruk en pinne til å fjerne snøen fra utløpssjakten.
	6. Spiralbladets/viftehjulets drivrem er løs eller av rullen.	6. Monter og/eller juster spiralbladets/viftehjulets drivrem.
	7. Spiralbladets/viftehjulets drivrem er slitt eller ødelagt.	7. Skift spiralbladets/viftehjulets drivrem.
Snøfreseren rydder ikke bakken godt nok for snø	1. Det er lite luft i dekkene.	1. Kontroller lufttrykket i dekkene, og juster det om nødvendig.
	2. Støtteplatene og/eller skrapen er ikke riktig justert.	2. Juster støtteplatene og skrapen.

PROTOTYPE