Form No. 3327-966

TORO®

622 Power Throw®

Snöslunga

Modell nr. 38063—230000001 och upp

PROTOTYPE

Bruksanvisning

CE

Svenska (S)

Fordonets tändningssystem uppfyller normerna i det kanadensiska NMB-002.

Ce système d'allumage par étincelle de véhicule est conforme à la norme NMB-002 du Canada.

Den för motorn bifogade bruksanvisningen tillhandahålles för information som avser den amerikanska miljömyndighetens – Environmental Protection Agency (EPA) och Kaliforniens lagstiftning för utsläppskontroll för utsläppssystem, underhåll och garanti.

Förvara denna för motorn avsedda bruksanvisning tillsammans med din enhet. Byt ut denna bruksanvisning om den skulle skadas eller bli oläslig. En extra bruksanvisning kan direktbeställas från motortillverkaren.

Innehåll

	Sida
Introduktion	2
Säkerhetsföreskrifter	3
Säker driftspraxis	3
Säkerhetsföreskrifter för Toro snöslungor	4
Ljudtrycksnivå	5
Ljudstyrka	5
Vibration	5
Säkerhets- och instruktionsdekaler	6
Montering	8
Reservdelar	8
Montering av handtaget	9
Montering av växelväljarstång	9
Montering av hjuldrivningsstång	10
Montering av reglagelänkaget för matarskruven/impellern	10
Montering av reglagestången till utkastaren	11
Skruva fast strålriktaren	11
Före start	12
Fylla olja i motorns vevhus	12
Fylla bensin i bränsletanken	12
Kontroll av däcktryck	13
Läsa igenom underhållsplanen	13
Körning	14
Driftreglage	14
Demontering av förvärmaren på förgasaren	15
Montering av förvärmaren på förgasaren	15
Starta motorn	15
Stanna motorn	16
Körning med frihjul eller drivning	16
Tips vid snöröjning	16
Underhåll	18
Rekommenderat underhåll	18
Kontroll av oljenivån i motorn	19
Kontroll av fettnivån i matarskruven	19
Justering av medar och skrapa	20
Justering av växelreglaget	20
Justering av drivremmen till hjuldrivningen	21
Byte av drivrem för hjuldrivningen	21
Justering av drivrem för matarskruv/impeller	23
Byte av drivrem för matarskruv/impeller	23
Byte av motorolja	24
Smörjning av snöslungan	24
Byte av tändstift	25
Tömma bränsletanken	25
Förvaring	25
Preparering av bränslesystemet	25
Motorpreparering	26
Preparering av snöslungan	26
Felsökning	27

Introduktion

Läs bruksanvisningen noga så att du lär dig att använda och underhålla produkten på rätt sätt. Informationen i bruksanvisningen hjälper dig och andra att undvika personskador och skador på produkten. Även om Toro konstruerar och bygger säkra produkter, så är det du som är ansvarig för att produkten används på rätt och säkert sätt.

Kontakta en auktoriserad återförsäljare eller Toros kundservice och ha produktens modell- och serienummer till hands om du har behov av service, Toro originaldelar eller ytterligare information. Figur 1 visar var du finner produktens modell- och serienummer.

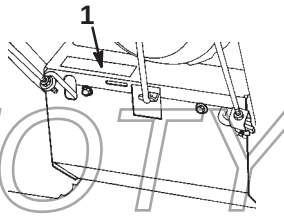

Figur 1

1. Plats av modell- och serienummer

PROTOTYPE

Skriv produktens modell- och serienummer nedan så har du dem lättillgängliga.

Modellnr: _____

Serienr: _____

© 2002 av The Toro Company
8111 Lyndale Avenue South
Bloomington, MN 55420–1196

Med ensamrätt

Tryckt i USA

Toros varningssystem i bruksanvisningen anger möjliga risker med särskilda säkerhetsmeddelanden som hjälper dig och andra att undvika personskador och i värsta fall döden. ***Fara***, ***Varning***, och ***Försiktighet*** är nyckelord som används för att ange risknivå. Var ytterst försiktig oavsett risknivå.

Fara anger stor fara som leder till allvarlig personskada eller dödsfall om föreskrifterna inte följs.

Varning anger fara som **kan** leda till allvarlig personskada eller dödsfall om föreskrifterna inte följs.

Försiktighet anger fara som kan leda till mindre eller medelsvår personskada om föreskrifterna inte följs.

Två andra ord används också för att markera information. **Viktigt** ger läsaren speciell mekanisk information och **Observera:** betonar allmän information som bör ges särskild uppmärksamhet.

Säkerhetsföreskrifter

Denna tvåstegs-snöslunga uppfyller eller överträffar standarden ISO 8437 vid tidpunkten när den tillverkades.

Det är viktigt att du och andra användare av snöslungan läser och förstår innehållet i bruksanvisningen innan motorn ens startas. Då uppnås högsta säkerhet, bästa prestanda och ni lär känna maskinen.

⚠ Detta är varningssymbolen. Den används för att göra dig uppmärksam på möjliga risker för personskador. Följ samtliga säkerhetsmeddelanden som följer denna symbol för att undvika eventuella skador eller dödsfall.

Felaktigt bruk eller underhåll av denna snöslunga kan leda till personskador eller dödsfall. Följ nedanstående säkerhetsföreskrifter för att minska denna risk.

Säker driftspraxis

Nedanstående föreskrifter har anpassats från ANSI/OPEI standard B71.3–1995 och ISO standard 8437:1989. Information eller terminologi som är specifik för Toros snöslungor ges i parentes.

PROTOTYPE

Utbildning

- Läs bruksanvisningen noga. Bekanta dig ordentligt med reglagen och hur utrustningen ska användas. Lär dig hur man stannar maskinen och hur reglagen snabbt kopplas ur.
- Låt aldrig barn använda snöslungan. Låt aldrig vuxna använda snöslungan utan ordentlig undervisning.
- Håll arbetsområdet fritt från människor (speciellt småbarn) och sällskapsdjur.
- Var försiktig så att du inte halkar eller ramlar, särskilt när du kör snöslungan bakåt.

Förberedelser

- Inspektera området där snöslungan ska användas ordentligt. Ta bort dörrmattor, kälkar, brädor, sladdar och andra föremål.
- Koppla ur alla kopplingar och lägg snöslungans växel i friläge innan motorn startas.
- Använd inte snöslungan utan att ha ordentliga vinterkläder. Bär skor som ger bra fotfäste på hala underlag.
- Var försiktig med bränslet, det är mycket brandfarligt.
  - Använd en godkänd bränsledunk.
  - Fyll aldrig på bensin medan motorn är igång eller är varm.
  - Fyll på bränsle utomhus och var mycket försiktig. Fyll aldrig på tanken inomhus.
  - Skruva på tanklocket ordentligt och torka upp all utspilld olja.
- Använd endast nätsladden som följde med snöslungan och i rätt sorts uttag när sladden används för el-start.
- Justera höjden på matarskruvhuset vid röjning av grusgångar
- Gör aldrig några justeringar med motorn igång, utom när det särskilt anges av Toro.
- Låt motorn och snöslungan vänja sig vid utomhustemperaturen innan du börjar röjningen.
- All körning av motorredskap kan resultera i att främmande föremål kastas in i ögonen. Använd alltid skyddsglasögon eller visir under körning och vid justering och reparation.

Körning

- Håll inte händer eller fötter nära eller under roterande delar. Håll dig alltid borta från utkastaröppningen.
- Var extremt försiktig vid körning på och korsning av grusgångar, trottoarer och vägar. Se upp för dolda faror och trafik.
- Stanna motorn om du kört på något föremål. Ta bort tändkabeln och se efter noga om snöslungan skadats. Reparera skadorna omedelbart innan du använder den igen.
- Stanna motorn och leta rätt på orsaken om apparaten börjar vibrera onormalt. Vibrationer är ofta ett tecken på att något är fel.
- Stanna motorn när du lämnar körpositionen, innan matarskruven/impellerhuset och utkastaren rensas och vid reparation, inställningar och vid kontroller.

- Se till att matarskruv/impeller och alla rörliga delar har stannat före rengöring, reparation och kontroll. Lossa tändkabeln och håll den borta från stiftet så att motorn inte startar oavsiktligt.
- Kör inte motorn inomhus, utom vid start och när snöslungan körs in eller ut ur huset. Öppna ytterdörrarna; avgaser är farliga.
- Röj aldrig snö tvärs över sluttningar och kör inte på skrå. Var mycket försiktig när du svänger i sluttningar. Försök inte att röja i branta sluttningar.
- Kör aldrig snöslungan utan att skydd och andra säkerhetsanordningar sitter på plats.
- Kör aldrig snöslungan intill inglasade utrymmen, bilar, fönsteröppningar och kanter utan att rikta snöstrålen åt rätt håll. Håll barn och sällskapsdjur på avstånd.
- Överbelasta inte maskinen genom att försöka röja för snabbt.
- Kör aldrig maskinen fort på halt underlag. Titta bakåt och var försiktig vid backning.
- Rikta aldrig snöstrålen mot kringstående och låt ingen komma framför maskinen.
- Koppla ur drivningen till matarskruven/impellern när snöslungan transporteras eller inte används.
- Använd bara redskap och tillbehör som godkänts av Toro, t.ex. hjulvikter, motvikter, kåpor etc. (Kontrollera med din auktoriserade återförsäljare vilka tillbehör som finns till din snöslunga).
- Kör aldrig snöslungan om inte sikt och ljus är bra. Se till att du har fotfäste och håll ordentligt i handtaget. Gå alltid, spring aldrig.

Underhåll och förvaring

- Kontrollera regelbundet att alla fästelement är ordentligt åtdragna så att maskinen är i säkert bruksskick.
- Förvara aldrig maskinen med bränsle i tanken i en byggnad där det finns gnistkällor, t.ex. varmvattenberedare, värmeelement och torkskåp. Låt motorn kallna innan maskinen ställs undan i ett slutet utrymme.
- I bruksanvisningen beskrivs de viktiga detaljerna om snöslungan ska förvaras en längre tid.
- Underhåll eller byt efter behov ut etiketter med säkerhetsanvisningar och instruktioner.
- Fortsätt att ha snöslungan påslagen ett par minuter efter snöröjning så att matarskruven/impellern inte fryser fast.

Säkerhetsföreskrifter för Toro snöslungor

Nedan finns säkerhetsinformation som gäller enbart för Toro-produkter och annan säkerhetsinformation som du bör känna till.

- **Den roterande matarskruven/impellern kan hugga av eller skada fingrar och händer.** Håll dig bakom handtagen och undan utkastaröppningen under körningen. **Håll ansikte, händer, fötter och andra kroppsdelar och klädesplagg borta från dolda, rörliga och roterande delar.**
- **Stäng av motorn ta ut nyckeln och vänta tills alla rörliga delar stannat** innan snöslungan rengörs, repareras eller kontrolleras och innan utkastaren rensas. Lossa dessutom tändkabeln från tändstiftet och håll den borta från tändstiftet för att förhindra oavsiktliga starter.
- Använd en pinne, **inte händerna**, för att ta bort skräp från utkastaren.
- Stanna motorn, ta ut nyckeln och vänta tills alla rörliga delar stannat **innan** du lämnar körpositionen.
- Bär inte löst sittande plagg som kan fastna i rörliga delar.
- Reparera före körning om något skydd, någon säkerhetsanordning eller varningsetikett är trasig eller skadad. Se till att alla skruvar, bultar och muttrar är åtdragna.
- **Rök aldrig** när du handskas med bensin.
- Kör på låg växel när du kör snöslungan i sluttningar. Kör med hjulen i bakre läget vid röjning med Power Shift®-snöslungor.
- **Kör inte** snöslungan på tak.
- Rör inte motorn när den är igång eller strax efter att den stannat eftersom den då kan vara så varm att du kan bränna dig. Fyll inte på olja och kolla inte oljenivån i vevhuset med motorn igång.
- Utför endast det underhåll som beskrivs i denna handbok. Stanna motorn, ta ut nyckeln och lossa tändkabeln från tändstiftet innan underhåll, service och justering utförs. Håll tändkabeln borta från tändstiftet för att förhindra oavsiktliga starter. Kontakta auktoriserad återförsäljare om större reparationer krävs.
- Ändra inte varvtalsregulatorns inställning på motorn.
- Töm bränsletanken vid förvaring under längre tid än 30 dagar för att undvika risker. Förvara bränslet i en godkänd bränsledunk. Ta ut nyckeln ur tändningslåset vid förvaring.

PROTOTYPE

- Köp endast Toro originalreservdelar och tillbehör för att säkerställa bästa prestanda och högsta säkerhet.

Ljudtrycksnivå

Maskinen ger en ljudtrycksnivå vid förarens öra på 90 dB(A), grundat på mätningar på identiska maskiner enligt direktiv 98/37/EG.

Ljudstyrka

Maskinen ger en garanterad ljudstyrka på 105 dB(A), grundat på mätningar på identiska maskiner enligt anvisningarna i direktivet 2000/14/EG.

Vibration

Maskinen ger inte högre vibrationsnivå än 14,3 m/s^2 vid händerna, grundat på mätningar på identiska maskiner enligt anvisningarna i direktivet 98/37/EG.

Före körning

Läs och förstå innehållet i denna handbok innan du kör snöslungan. Bekanta dig ordentligt med reglagen och lär dig att stanna motorn snabbt.

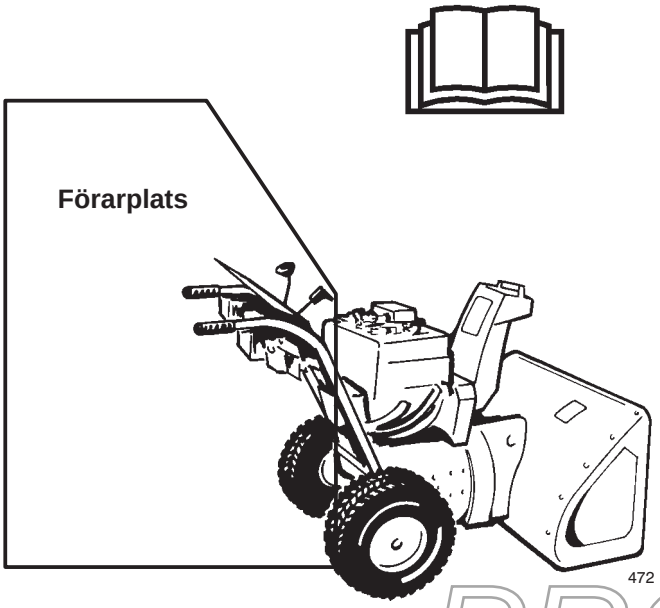

Varning: Felaktig användning kan resultera i förlust av fingrar, händer och fötter.

Det finns en högvarvig impeller inom 5 cm från öppningen.

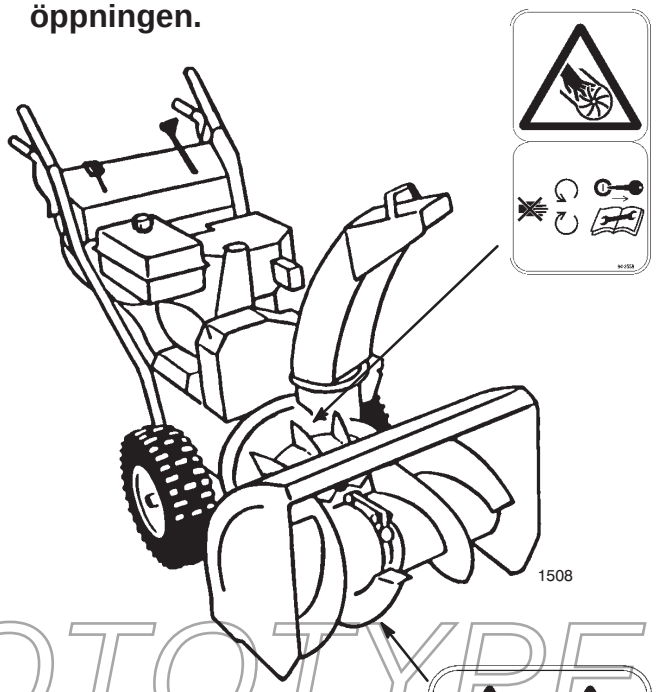

Den lågvarviga matarskruven har en rörlig klämpunkt intill öppningen.



PROTOTYPE

Säkerhets- och instruktionsdekaler

Säkerhetsdekaler och säkerhetsinstruktioner är fullt synliga för föraren och finns nära alla potentiella farozoner. Dekaler som skadats eller försvunnit ska bytas ut.



53-7670

1. Kapnings-/avslitningsrisk i matarskruven



94-2558

1. Kapnings-/avslitningsrisk i impellern – håll dig på avstånd från rörliga delar, stanna motorn och ta ut nyckeln innan du utför underhåll

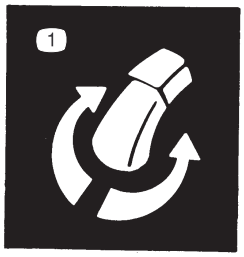

63-3510

1. Reglage för utkastarriktning



PROTOTYPE

99-3215

1. Drivning
2. Kläm samman handtaget för att aktivera maskinen
3. Släpp handtaget för att koppla ur
4. Varning – läs *bruksanvisningen*
5. Risk för kringflygande föremål – håll kringstående på avstånd
6. Kapnings-/avslitningsrisk i impellern och matarskruven – håll dig på avstånd från rörliga delar, stanna motorn och ta ut nyckeln innan du utför underhåll
7. Varning – stäng av motorn innan du lämnar maskinen
8. Matarskruv-/impellerreglage



100-3449

1. Hastighetsinställningar för framåtdrift
2. Växelväljare
3. Hastighetsinställningar för bakåtdrift

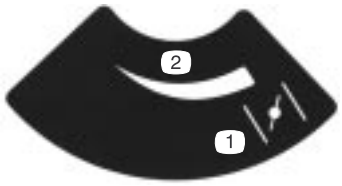

Tecumseh Artikel nr. 34418

1. Choke
2. Stigande skala

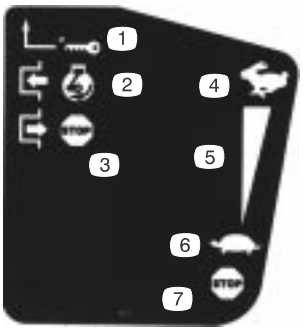

Tecumseh Artikel nr. 35063

1. Nyckeltändning
2. Koppla in för att starta motorn
3. Koppla ur för att stänga av motorn
4. Snabbt
5. Stigande skala
6. Sakta
7. Stäng av motorn



Tecumseh Artikel nr. 36501

1. Snapspump



Tecumseh Artikel nr. 37119

1. Varning – het yta; rör inte

PROTOTYPE

Montering

Observera: Vänster och höger sida på maskinen är lika med användarens vänstra respektive högra sida vid normal körning.

Reservdelar

BESKRIVNING	KVALITET	ANVÄNDNING
Handtagsdelar	1	Montering av handtaget
Bultar	4	
Böjda brickor	4	
Flänsmutter	1	
Växelväljarstång	1	Montering av växelväljarstången
Saxpinne	1	
Planbricka	1	
Låsmutter med fläns	1	Montering av drivstång
Sprintbult	1	Montering av reglagelänkaget för matarskruven/impellern
Saxpinne	1	
Reglagestång till utkastare (Stång och fäste, snäckskruv samt fäste)	1	Montering av reglagestången till utkastaren
Bult, fyrkantbricka och låsmutter	1	
Bult	1	
Låsmutter	1	
Vagnbult	1	Skruva fast strålriktaren
Gummibricka	1	
Friktionsplatta	1	
Stor planbricka	1	
Böjd bricka	1	
Låsmutter	1	
Tändningsnyckel	1	Starta och stänga av motorn

PROTOTYPE

Montering av handtaget

1. Klipp av spännbanden som håller fast reglagestängerna på handtaget.
2. Ta bort låssprintarna på båda hjulen (fig. 2) och dra ut hjulen ca 2,5 centimeter på axeln.

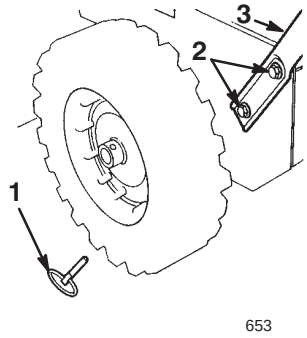

Figur 2

1. Låssprint (2)
2. Huvudskruvar och böjda brickor (4)
3. Handtagsdelar

3. Gänga på en flänsmutter (ej låsmuttern med fläns) med flänsen vänd nedåt på drivstången som är fäst på handtagets vänstra sida (fig. 3).

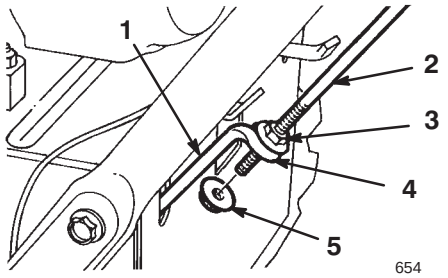

Figur 3

1. Nedre reglagestång, hjuldrivning
2. Drivstång
3. Flänsmutter
4. Ögla
5. Låsmutter med fläns

4. Placera handtaget vänstra sida mot snöslungans sida och för in drivstångens ände genom öglan i hjuldrivningens undre drivstång (fig. 3).
5. Passa in hålen på handtagets vänstra sida med hålen i vänster sidoplåt och skruva fast handtaget med två huvudskruvar och böjda brickor med fingrarna (fig. 2).

   Observera: Den konkava sidan av de böjda brickorna passar mot utsidan på handtaget.

6. Passa in hålen på handtagets högra sida med hålen i höger sidoplåt och skruva fast handtaget med två huvudskruvar och böjda brickor med fingrarna.
7. Se till att handtagen är lika höga och dra sedan åt fästelementen ordentligt.
8. För in hjulen och sätt i varje axelstift genom hålet i vardera hjulnav och genom det **inre** hålet i axeln (fig. 4).

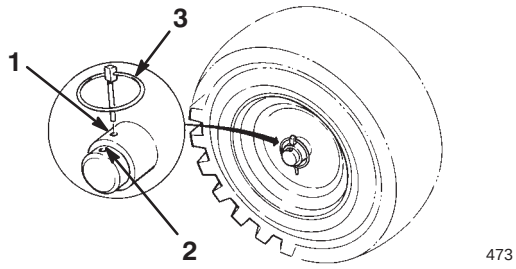

Figur 4

1. Inre axelhål och hjulnav
2. Yttre axelhål
3. Låssprint

Observera: För att använda snökedjor (tillbehör), monteras låssprintarna genom de **yttre** hålen.

Montering av växelväljarstång

1. Dra växelväljararmen (fig. 5) till dess yttersta läge.

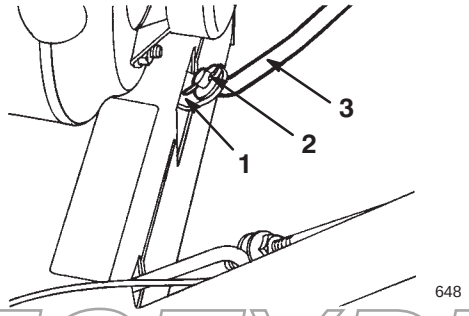

Figur 5

1. Växelväljararm
2. Planbricka och saxpinne
3. Växelväljarstång

PROTOTYPE

2. Dra växelväljaren (fig. 13) på reglageplåten till **R** (**Reverse**).
3. Sätt i växelväljarstången i väljararmen, trä på en planbricka på väljaren och fäst med en saxpinne (fig. 5).

Montering av hjuldrivningsstång

1. Gänga på en låsmutter med fläns (flänsen vänd uppåt) på nederdelen av reglagestången, under öglan i den nedre reglagestången (fig. 3).
2. Justera de två låsmuttrarna med fläns uppåt eller nedåt på drivstången tills avståndet mellan ovansidan av handtaget och nederdelen av hjuldrivningsreglaget är ca 11 cm såsom framgår av fig. 6.

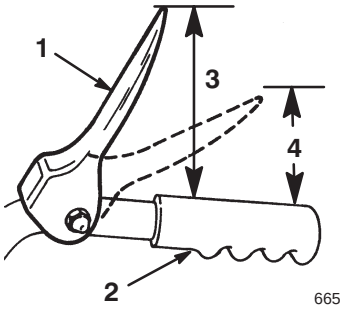

Figur 6

1. Reglagehandtag, hjuldrivning
2. Handtag
3. 11 cm
4. 2,5–5 cm

3. Dra åt de två flänsmuttrarna ordentligt med fingrarna.
4. För växelväljaren (fig. 13) till treans växel.

   Observera: Om växelväljaren inte går att lägga i treans växel ska växelväljaren justeras innan arbetet fortsätter. Se avsnittet Justering av växelreglaget, sidan 20.
5. Dra snöslungan sakta bakåt medan hjuldrivnings-reglaget långsamt trycks mot handtaget.

   Observera: Inställningen är rätt när hjulen slutar rulla bakåt och avståndet mellan ovansidan av handtaget och undersidan av hjuldrivningsreglaget är mellan 2,5 och 5 cm såsom framgår av fig. 6.
6. Justera vid behov de två flänsmuttrarna för att få korrekt avstånd mellan ovansidan av handtaget och undersidan av hjuldrivningsreglaget.
7. Dra åt flänsmuttrarna ordentligt.

Montering av reglagelänkaget för matarskruven/impellern

1. Lossa kontramuttern ovanför sprinten på den övre reglagestången (fig. 7).

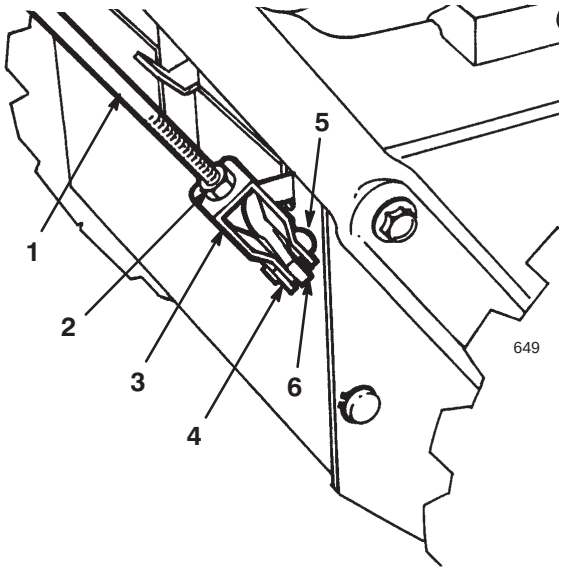

Figur 7

1. Övre reglagestång
2. Låsmutter
3. Sprint
4. Saxpinne
5. Sprintbult
6. Nedre reglagestång

2. Passa in hålen i sprinten och hålen på den nedre reglagestången och för in sprintbulten (fig. 7).
3. Mät avståndet mellan ovansidan av handtaget och undersidan av reglaget för matarskruven/impellern (figur 8). Avståndet ska vara cirka 10 cm.

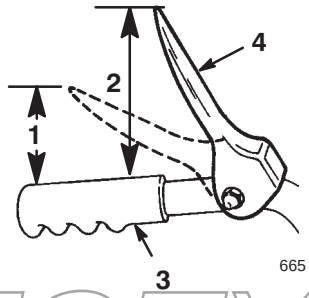

Figur 8

1. 2,5–5 cm
2. 10 cm
3. Handtag
4. Reglagespak för matarskruv/impeller

4. Tryck sakta reglaget för matarskruv/impeller mot handtaget.

   Observera: Kraften som behövs ökar märkbart när spelet i remmen till matarskruven/impellern tagits upp, (efter ungefär halva rörelsen). Inställningen är rätt när motståndet **börjar** öka och när avståndet mellan ovansidan av handtaget och undersidan av reglaget är mellan 2,5 och 5 cm, som framgår av fig. 8.

PROTOTYPE

Observera: Ta bort remkåpan om inte motståndet ökar märkbart, (se steg 4 i avsnittet Byte av drivrem för hjuldrivningen, sidan 21) och mät 5 cm ovanför handtaget där spelet i matarskruv-/impeller-remmen tas bort.

5. Gör så här för att justera avståndet:

   A. Ta bort sprintbulten.

   B. Lossa kontramuttern.

   C. Gänga sprinten upp eller ner för att öka eller minska avståndet mellan ovansidan av handtaget och undersidan av reglaget för matarskruven/impellern (fig. 7).

6. När rätt justering har utförts monteras sprintbulten och fästs därefter med saxpinnen (fig. 7).

7. Dra åt kontramuttern för att säkra sprinten (fig. 7).

Montering av reglagestången till utkastaren

1. Montera utkastarfästet och stången till vänster om handtaget med bulten och låsmuttern såsom framgår av fig. 9.

   Observera: Låt låsmuttern vara lös.

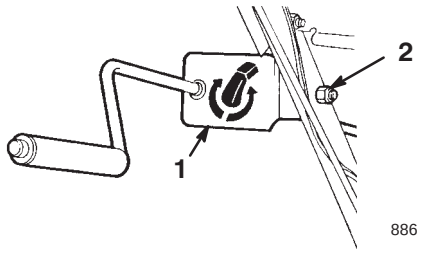

Figur 9

1. Utkastarfäste och stång
2. Bult och låsmutter

2. Stryk på universalfett Nr 2 på snäckskruven (fig. 10).

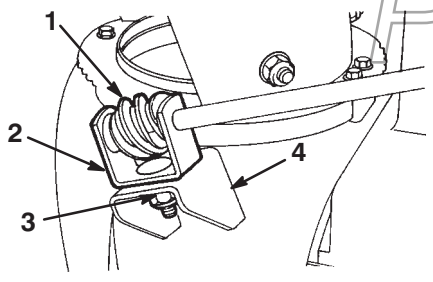

Figur 10

1. Snäckskruv
2. Fäste
3. Bult, fyrkantbricka och låsmutter
4. Monteringsfläns

3. Skruva fast snäckskruven och fästet på monteringsflänsen med en bult, en fyrkantsbricka och en låsmutter såsom framgår av figur 10.

4. Trä i snäckskruven i kuggarna på utkastarens fästring och dra åt låsmuttern (fig. 10).

5. Dra åt låsmuttern som håller utkastarfästet (fig. 9).

6. Kontrollera att reglagestången till utkastaren fungerar och flytta snäckskruven något utåt om det kärvar.

Skruva fast strålriktaren

1. Fäll riktaren uppåt och bakåt tills stoppet på riktaren går över läppen på ovansidan av utkastaren.

2. Fäst vänstersidan på riktaren på utkastaren med delarna enligt fig. 11.

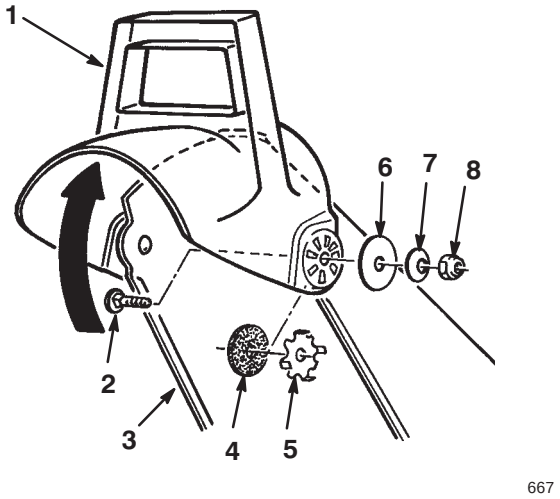

Figur 11

1. Strålriktare
2. Vagnbult
3. Utkastare
4. Gummibricka
5. Friktionsplatta
6. Stor planbricka
7. Böjd bricka
8. Låsmutter

PROTOTYPE

Observera: Montera gummibrickan och friktionsplattan mellan utkastaren och strålriktare så att styrtapparna på friktionsplattan går in i hålen på strålriktaren.

Observera: Den konkava sidan på de böjda brickorna passar mot de stora planbrickorna.

3. Dra åt muttrarna på båda sidor av strålriktaren. **Dra inte åt muttrarna för hårt.**

Före start

Fylla olja i motorns vevhus

Motorn levereras från fabriken med bara några centiliter olja i vevhuset. Fyll på olja före start. Vevhuset rymmer 0,62 liter olja. Eftersom det finns lite olja i vevhuset ska dock inte hela mängden fyllas på med en gång. Använd endast högkvalitativa renande oljor av typen SAE 5W–30 eller SAE–10 som uppfyller American Petroleum Institute (API) klassificering SF, SG, SH eller SJ. Använd 0W–30 renande olja med klassificering SF, SG, SH eller SJ enligt American Petroleum Institute (API) ”service classification” vid extrem kyla (under –18°C).

Fylla på olja:

1. Flytta snöslungan till ett jämnt underlag för att få en noggrann avläsning av oljenivån.
2. Gör rent runt oljestickan (fig. 12).

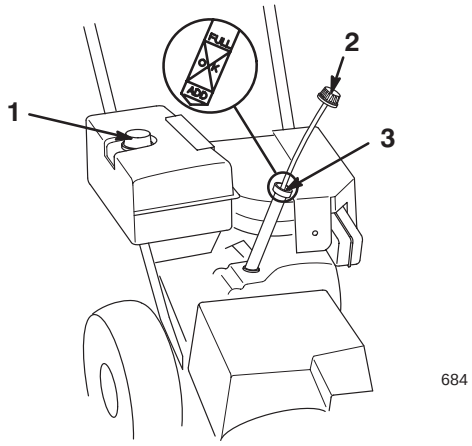

Figur 12

1. Tanklock
2. Oljesticka
3. Påfyllningsöppning

3. Ta ut oljestickan genom att vrida locket motsols och dra stickan utåt (fig. 12).
4. Fyll sakta ca 3/4 av vevhuset med olja.
5. Torka av stickan med en ren trasa.
6. Sätt tillbaka oljestickan i påfyllningsröret och ta sedan ut den.

Observera: För att få en noggrann avläsning måste hela oljestickan sättas i.

7. Läs av nivån på stickan.
8. Om oljenivån ligger under markeringen **Add** (Lägg till) på oljestickan, tillsätter du sakta tillräckligt med olja i påfyllningsöppningen så att oljenivån stiger till markeringen **Full** på oljestickan.

Viktigt Fyll inte på för mycket olja med motorn igång då det skadar motorn. Tappa ur den överflödiga oljan tills oljestickan står på **Full**.

9. För in oljestickan i påfyllningsröret och vrid locket medsols tills det är hårt åtdraget.

Fylla bensin i bränsletanken

Använd ren färsk, blyfri bensin, inklusive **syresatt** eller **omsammansatt** bensin, med oktantal 87 eller högre för bästa resultat. Köp bara så mycket som går åt inom en månad så är den garanterat färsk. Genom att använda blyfri bensin uppstår minskad avsättning i explosionskammaren och motorn varar längre. Det går att använda blyhaltig bensin om blyfri inte är tillgänglig.

Viktigt Tillför inte olja till bensinen.

Viktigt Använd inte metanol, bensin som innehåller metanol, bensen som innehåller mer än 10 % etanol, premiumbensin eller fotogen. Detta kan skada motorns bränslesystem.

Viktigt Använd inte bensin som är mer än 30 dagar gammal.

Fara

Under vissa omständigheter är bensin extremt lättantändligt och högexplosivt. Brand eller explosion i bensin kan orsaka brännskador samt materiella skador.

- **Fyll tanken på en öppen plats utomhus och när motorn är kall. Torka upp utspilld bensin.**
- **Fyll inte tanken helt. Fyll bränsletanken med bensin tills nivån ligger mellan 6 och 13 mm under påfyllningsrörets nedersta del. Utrymmet tillåter bensinen att expandera.**
- **Rök aldrig när du handskas med bensin och håll dig borta från öppen eld eller där bensinångor kan antändas av gnistor.**
- **Förvara bensin i en godkänd bränsledunk och håll den borta från barn.**
- **Köp aldrig mer bensin än vad som går åt inom en månad.**

PROTOTYPE

Fara

Vid bensinpåfyllning kan under vissa betingelser gnistor från statisk elektricitet bildas och antända bensinen. Brand eller explosion i bensin kan orsaka brännskador samt materiella skador.

- **Ställ alltid bensindunkar på marken en bit från ditt fordon före påfyllning.**
- **Fyll inte på bensindunkar inne i fordon eller på lastbilsflak eftersom plastmattor och liknande kan isolera dunken och förlänga urladdningstiden för statisk elektricitet.**
- **Lasta av bensindrivna maskiner från lastbilen eller släpet om så är praktiskt möjligt och fyll på bensin när hjulen står på marken.**
- **Fyll på maskinen från en dunk, inte med munstycket på en bensinpump, om det inte är möjligt att lasta av maskinen från lastbilen eller släpet.**
- **Håll hela tiden kontakt mellan munstycket på bensinpumpen och kanten på tank- eller dunköppningen tills tankningen är klar om tankning måste ske från bensinpump.**

Använd en stabiliserare under körning och vid förvaring. Stabiliseraren rengör motorn medan den körs och förhindrar gummiliknande hartsavlagringar från att bildas i motorn vid förvaring.

Viktigt Använd inga andra bränsletillsatser än sådana som är avsedda för stabilisering av bränslet vid förvaring. Använd inte alkoholbaserade stabiliserare som t.ex. etanol, metanol och isopropyl.

1. Gör rent omkring tanklocket (fig. 12).
2. Ta bort tanklocket.
3. Använd blyfri regularbensin. Fyll tanken tills det återstår 6–13 mm till helt full. **Fyll inte bensin upp i påfyllningsröret.**

Viktigt Fyll inte bränsletanken längre upp än 6 mm från tankens ovankant eftersom bensinen måste ha tillräckligt med utrymme att expandera.

4. Skruva på tanklocket och torka upp all utspilld bensin.

Kontroll av däcktryck

Kontrollera däcktrycket eftersom däcken levereras med förhöjt tryck. Minska trycket lika i båda däcken till mellan 12 och 15 psi.

Läsa igenom underhållsplanen

Se Rekommenderat underhåll, sidan 18. Det kan vara nödvändigt att utföra en eller fler procedurer innan eller strax efter snöslungan tas i drift.

PROTOTYPE

Körning

Observera: Vänster och höger sida på maskinen är lika med användarens vänstra respektive högra sida vid normal körning.

Driftreglage

- **Reglage för matarskruv/impeller** (fig. 13) – Tryck spaken mot höger handtag för att koppla in både matarskruv och impeller. Släpp reglagehandtaget för urkoppling.

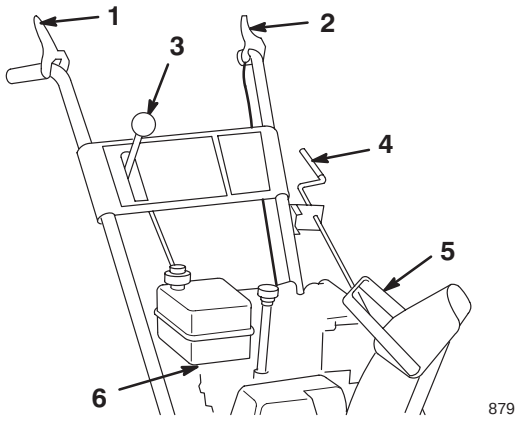

Figur 13

1. Reglage för matarskruv/impeller
2. Reglagehandtag, hjuldrivning
3. Växelväljare
4. Reglage för utkastare
5. Strålriktarhandtag, utkastare
6. Avstängningsventil

- **Reglage för hjuldrivning** (fig. 13) – Tryck spaken mot vänster handtag för att koppla in hjuldrivningen. Släpp reglaget för att stoppa drivningen.
- **Växelväljare** (fig. 13) – Reglaget har fyra lägen: tre hastigheter framåt och en bakåt. För växelväljaren till önskat läge vid val av hastighet. Reglaget låses i ett spår vid varje läge.

  Observera: Hjuldrivningsreglaget måste släppas före växling mellan bakåt och framåt. Du kan växla mellan **framåt**-växlarna under körning utan att släppa hjuldrivningsreglaget.

- **Utkastarreglage** (fig. 13) – Vrid utkastarreglaget medsols för att flytta utkastet till vänster och motsols för att flytta utkastet till höger.
- **Strålriktarhandtag** (fig. 13) – För handtaget framåt för att sänka snöstrålen och bakåt för att höja strålen.
- **Avstängningsventil** (fig. 13) – Stäng ventilen genom att vrida den medsols. Öppna den genom att vrida den motsols. Stäng ventilen när snöslungan inte används.
- **Choke** (fig. 14) – Vrid choken till (**Full**) vid start av kall motor. För choken gradvis mot **Off** allteftersom motorn värms upp.

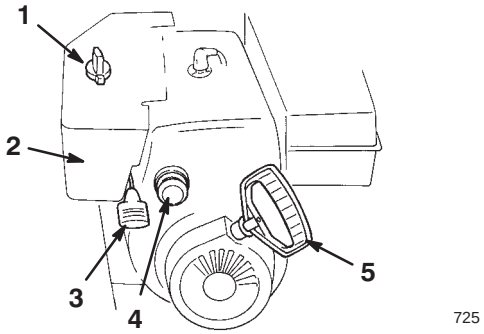

Figur 14

1. Choke
2. Tändningslås
3. Gasreglage
4. Snapspump
5. Startsnöre

- **Tändningslås** (fig. 14) – Sätt i nyckeln innan motorn startas. Ta ur nyckeln för att stanna motorn.
- **Gasreglage** (fig. 14) – För gasen uppåt för att öka varvtalet och nedåt för att sänka varvtalet. Flytta gasen till **Stop** för att stanna motorn.
- **Snapspump** (fig. 14) – Tryck på snapspumpen för att pumpa in en liten mängd bensin i motorn så underlättas kallstart.
- **Startsnöre** (fig. 14) – Startsnöret sitter på motorns baksida. Starta motorn genom att dra i startsnöret.

PROTOTYPE

Demontering av förvärmaren på förgasaren

Om motorn körs vid högre temperatur än 4°C, ska förvärmaren på förgasaren demonteras (fig. 15).

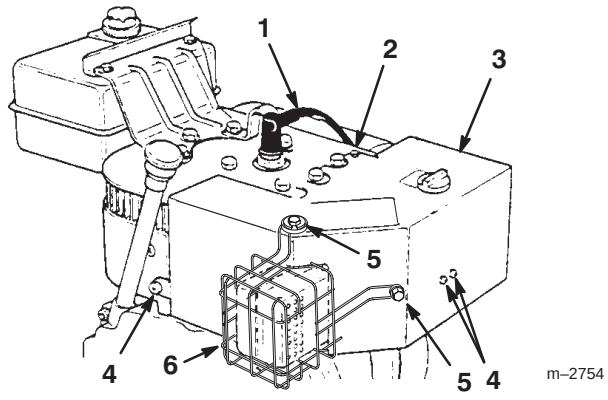

Figur 15

1. Tändkabel
2. Självgängande skruv
3. Förgasarförvärmare
4. Skruvar
5. Skruvar, låsbrickor och brickor
6. Ljuddämparskydd

1. Lossa tändkabeln från tändstiftet och se till att den inte kommer i kontakt med stiftet (fig. 15).

2. Ta ut nyckeln ur tändningslåset (fig. 14).

3. Dra av chokehandtaget (fig. 14).

4. Ta bort fästelementen som fäster förvärmaren på förgasaren (fig. 15).

Observera: Montera fästelementen i sina respektive hål för säker förvaring.

5. Lyft upp förvärmaren på förgasaren och ta bort den från motorn.

6. Lossa den gröna jordningskabelklämman under gasen (fig. 16).

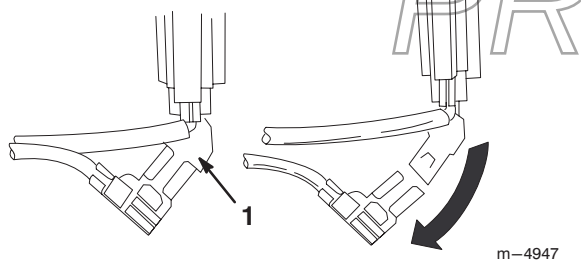

Figur 16

1. Grön jordningskabelklämma

7. Sätt tillbaka chokehandtaget.

8. Sätt i tändningsnyckeln.

9. Sätt på tändkabeln på tändstiftet.

Viktigt Använd förvärmaren på förgasaren som utgångspunkt för att avgöra chokens och gasens placering.

Montering av förvärmaren på förgasaren

Montera förvärmaren på förgasaren genom att utföra steg 1 till 9 i avsnitt Demontering av förvärmaren på förgasaren, sidan 15 i omvänd ordning. Ta bort fästelementen från sina respektive hål innan förvärmaren på förgasaren monteras.

Starta motorn

Viktigt Se till att matarskruv/impeller och utkastare inte är blockerade innan snöslungan sätts i drift. **Använd en pinne, inte handen, för att ta bort föremål som fastnat i matarskruv/impeller och utkastare.**

1. Sätt på tändkabeln på tändstiftet.

2. Flytta gasen till läget **Fast** (snabbt) (fig. 14).

3. Släpp reglagen för och matarskruv/impeller och hjuldrivning (fig. 13).

4. Öppna avstängningsventilen under bränsletanken (fig. 17).

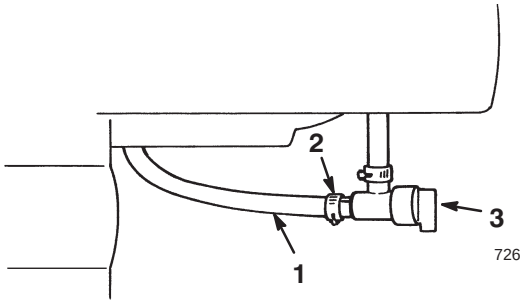

Figur 17

1. Bränsleledning
2. Slangklämma
3. Avstängningsventil

PROTOTYPE

5. Vrid choken (fig. 14) till **On**.

6. Sätt i tändningsnyckeln (fig. 14).

Viktigt Snapsa inte om motorn har körts och är varm. För mycket snapsning kan flöda motorn och göra att den inte startar.

7. Håll för hålet i mitten av snapspumpen med tummen (fig. 14) och tryck sakta in tre gånger med en paus mellan varje tryckning.

8. Ta tag i startsnörets handtag (fig. 14) och dra det sakta utåt tills det känns ett motstånd. Dra då kraftigt för att starta motorn.

9. Håll stadigt i handtaget och släpp in snöret sakta.

Observera: Om motorn inte startar eller om temperaturen är –23°C eller lägre kan motorn behöva ytterligare snapsning. Prova att starta efter varje snapsning innan du snapsar igen.

10. Vrid omedelbart choken (fig. 14) till 3/4-läget så fort motorn startar. Rotera choken till 1/2-läget medan motorn värms upp. Rotera choken till **Off** (Av) när motorn är tillräckligt varm.

11. Flytta växelväljaren (fig. 13) till ettan, kläm ner reglagehandtaget för hjuldrivning till handtaget och släpp. Om snöslungan flyttar sig framåt innan hjuldrivningsreglaget aktiveras eller efter reglaget släpps, se avsnittet Justering av hjuldrivningen, sidan 21.

Viktigt Kör inte snöslungan om matarskruv och impeller roterar när reglaget för matarskruv och impeller är urkopplat.

Stanna motorn

1. Aktivera matarskruven för att få bort kvarvarande snö inne i huset.

2. Kör motorn i ett par minuter för att eventuell vätska ska kunna torka.

3. Släpp reglagen för och matarskruv/impeller hjuldrivning (fig. 13).

4. Stäng av motorn genom att följa någon av nedanstående anvisningar:

A. För gasen till läget **Slow** (långsamt) och ta ut tändningsnyckeln.

B. Flytta gasen till **Stop**.

5. Stäng avstängningsventilen (fig. 17).

6. Dra ut startsnöret helt tre-fyra gånger med snabba, kraftiga tag. Detta förhindrar att startsnöret fryser fast.

7. Vänta tills alla rörliga delar stannat innan du lämnar användarplatsen.

Körning med frihjul eller drivning

Snöslungan kan köras med drivningsfunktionen aktiverad eller urkopplad (frihjul). Om axelstiften sätts i de yttre hålen och inte genom hjulnaven (fig. 4) frikopplas hjulen. Om axelstiften sätts genom hålen i hjulnaven och de inre axelhålen (fig. 4) och hjuldrivningsreglaget kopplas in, driver snöslungan fram sig själv.

Tips vid snöröjning

Fara

När snöslungan är i drift, kan impellern och matarskruven rotera och kapa eller skada händer och fötter.

- ***Stäng av motorn och vänta tills alla rörliga delar stannat* innan justering, rengöring, reparation och kontroll av snöslungan utförs samt innan utkastaren rensas. Lossa tändkabeln från tändstiftet för att förhindra oavsiktliga starter.**
- **Använd en pinne, *inte händerna*, för att ta bort skräp ur utkastaren.**
- **Håll dig bakom handtagen och undan från utkastaröppningen under körningen.**
- **Håll ansikte, händer, fötter och andra kroppsdelar och klädesplagg borta från dolda, rörliga och roterande delar.**

Varning

Matarskruven/impellern kan plocka upp och kasta stenar, leksaker och andra främmande föremål, och på så sätt utsätta föraren eller kringstående allvarliga personskador.

- **Håll området som röjs rent från föremål som kan plockas upp och kastas omkring av matarskruv/impeller.**
- **Håll barn och husdjur borta från området.**

- Justera medarna så att de är anpassade för ytan som ska röjas. Se avsnittet Justering av medar och skrapa, sidan 20.
- Vid snö och kalla väderförhållanden kan vissa reglage och rörliga delar frysa fast. **Använd inte för mycket kraft för att försöka manövrera reglagen om de frusit.** Starta motorn och låt den köra ett par minuter om du har svårighet att manövrera ett reglage eller en del.

PROTOTYPE

- Röj snön så snart som möjligt efter snöfallet för bästa resultat.
- Under snöröjning ska gasen alltid vara i läget **Fast** (snabbt).
- Överlappa varje vända för att få bort all snö.
- Rikta snöstrålen mot lä när så är möjligt.
- Överbelasta inte snöslungan genom att röja för fort. Lägg i en lägre växel för att sänka farten framåt om motorns varvtal sjunker.
- Håll högsta motorvarv och överbelasta inte motorn för att fösöka föhindra att utkastarkanalen täpps igen om snön är blöt och slaskig.
- Sänk hastigheten framåt om snöslungans framände tenderar att resa sig, genom att lägga i en lägre växel. Lyft i båda handtagen så att framändan hålls nere om den ändå vill resa sig.
- Lägg i en lägre växel för att ta dig fram om hjulen slirar.
- Fortsätt att ha motorn påslagen ett par minuter efter snöröjning så att rörliga delar inte fryser fast. Koppla in matarskruven/impellern för att få bort kvarvarande snö inne i huset. Stäng av motorn, vänta tills alla rörliga delar stannat och ta bort all is och snö från snöslungan.
- Ha motorn avstängd och dra i startsnörets handtag flera gånger för att undvika att det fryser fast.
- Stäng avstängningsventilen och ta ut nyckeln när snöslungan inte är i bruk.

PROTOTYPE

Underhåll

Observera: Vänster och höger sida på maskinen är lika med användarens vänstra respektive högra sida vid normal körning.

Rekommenderat underhåll

Underhållsintervall	Underhållsförfarande
Inledningsvis	• Kontrollera oljenivån.[1] Kontroll av oljenivån i motorn, sidan 19. • Kontrollera fettnivån i matarskruven och tillsätt vid behov. Se avsnittet Kontroll av fettnivån i matarskruven, sidan 19. • Justera medar och skrapa.[2] Se Justering av medar och skrapa, sidan 20. • Justera växelväljaren.[3] Se Justering av växelreglaget på sidan 20.
Varje timme	• Kontrollera och justera drivremmen till hjuldrivningen. Se Justering av drivrem för hjuldrivningen, sidan 21. • Kontrollera och justera drivremmen till matarskruven/impellern. Se Justering av drivrem för matarskruv/impeller, sidan 23.
Varannan timme	• Byt oljan i motorn. Se avsnittet Byte av motorolja, sidan 24.
Var 5:e timme	• Kontrollera och justera eller byt ut drivremmen till hjuldrivningen vid behov. Se Justering av drivrem för hjuldrivningen, sidan 21 eller Byte av drivrem för hjuldrivningen, sidan 21. • Kontrollera och justera eller byt ut drivremmen till matarskruv/impeller vid behov. Se Justering av drivrem för matarskruv/impeller, sidan 23 eller Byte av drivrem för matarskruv/impeller, sidan 23.
Var 10:e timme	• Kontrollera fettnivån i matarskruven och tillsätt vid behov. Se avsnittet Kontroll av fettnivån i matarskruven, sidan 19.
Var 15:e timme	• Olja och fetta in invändiga rörliga delar. Se Smörjning av snöslungan, sidan 24.
Var 25:e timme	• Byt oljan i motorn. Se avsnittet Byte av motorolja, sidan 24.
Var 100:e timme	• Kontrollera tändstiftet och ställ in elektrodavståndet. Byt ut vid behov. Se Byte av tändstift, sidan 25.
Årligen	• Kontrollera fettnivån i matarskruven när snöslungan har tagits ur förvaring och tillsätt fett om nödvändigt. Se Kontroll av fettnivån i matarskruven, sidan 19. • Byt motoroljan mot slutet av snöröjningssäsongen. Se avsnittet Byte av motorolja, sidan 24. • Olja och fetta in invändiga rörliga delar mot slutet av snöröjningssäsongen. Se Smörjning av snöslungan på sidan 24. • Tappa ur bensinen och kör motorn för att torka ut tanken och förgasaren mot slutet av snöröjningssäsongen. Se Tömma bränsletanken, sidan 25.

PROTOTYPE

[1]Kontrollera oljenivån i motorn **varje gång snöslungan ska användas** och fyll på olja vid behov.

[2]Justera medar och skrapa efter behov.

[3]Justera växelväljaren vid behov.

Viktigt Se motorns bruksanvisning för ytterligare underhåll.

Försiktighet

Om du lämnar kabeln på tändstiftet kan någon av misstag starta motorn och skada dig eller någon annan person allvarligt.

Lossa tändkabeln från tändstiftet innan du utför underhåll på maskinen. För kabeln åt sidan så att den inte oavsiktligt kommer i kontakt med tändstiftet.

Kontroll av oljenivån i motorn

Innan du börjar använda snöslungan bör du se till att oljenivån ligger mellan markeringarna **Add** (Fyll på) och **Full** på oljestickan.

1. Stäng av motorn och vänta tills alla rörliga delar stannat.
2. Flytta snöslungan till ett jämnt underlag för att få en noggrann avläsning av oljenivån.
3. Gör rent runt oljestickan (fig. 12).
4. Ta ut oljestickan genom att vrida locket motsols och dra stickan utåt (fig. 12).
5. Torka av stickan med en ren trasa.
6. Sätt tillbaka oljestickan i påfyllningsröret och ta sedan ut den.

   Observera: För att få en noggrann avläsning måste hela oljestickan sättas i.
7. Läs av nivån på stickan.
8. Om oljenivån ligger under markeringen **Add** (Fyll på) på oljestickan tillsätter du **sakta** tillräckligt med olja i påfyllningsöppningen så att oljenivån stiger till markeringen **Full** på oljestickan.

   Observera: Använd endast högkvalitativa renande oljor av typen SAE 5W–30 eller SAE 10 som uppfyller American Petroleum Institute (API) klassificering SF, SG, SH eller SJ. Använd 0W–30 renande olja med klassificering SF, SG, SH, eller SJ enligt American Petroleum Institute (API) ”service classification” vid extrem kyla, (under –18°C).

Viktigt Fyll inte på för mycket olja med motorn igång då det skadar motorn. Tappa ur den överflödiga oljan tills oljestickan står på **Full**.

9. För in oljestickan i påfyllningsröret och vrid locket medsols tills det är hårt åtdraget.

Kontroll av fettnivån i matarskruven

Kontrollera till en början fettnivån i matarskruven var 10:e körtimme och när den tas ut från den årliga avställningen.

1. Stäng av motorn och vänta tills alla rörliga delar stannat.
2. Flytta snöslungan till ett plant underlag.
3. Lossa tändkabeln från tändstiftet och se till att den inte kommer i kontakt med tändstiftet (fig. 15).
4. Gör rent omkring rörpluggen (fig. 18).

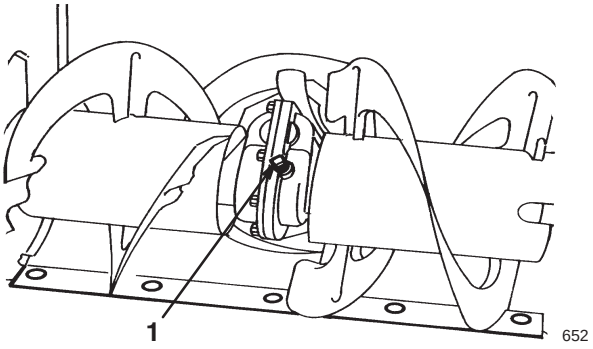

Figur 18

1. Rörplugg

5. Skruva bort rörpluggen från växeln (fig. 18)
6. Kontrollera fettnivån i växeln. Fettet måste synas genom hålet.
7. Fyll på **Lubriplate MAG-1**-fett (ett högtrycksfett för låga temperaturer) i växeln tills det nästan rinner över om nivån är låg.
8. Skruva i rörpluggen i växeln.
9. Sätt på tändkabeln på tändstiftet.

PROTOTYPE

Justering av medar och skrapa

Medarna och skrapan ska justeras till en början och sedan vid behov för att försäkra att matarskruven inte vidrör stegbeläggningen eller grusunderlaget. Justera dem också vid behov för att motverka slitage.

1. Stäng av motorn och vänta tills alla rörliga delar stannat.
2. Flytta snöslungan till ett plant underlag.
3. Lossa tändkabeln från tändstiftet och se till att den inte kommer i kontakt med stiftet (fig. 15).
4. Kontrollera lufttrycket i hjulen. Se avsnittet Kontroll av däcktryck, sidan 13.
5. Lossa de 4 flänsmuttrarna som håller fast medarna på sidorna på matarskruvhuset (fig. 19) tills medarna enkelt kan flyttas upp och ner.

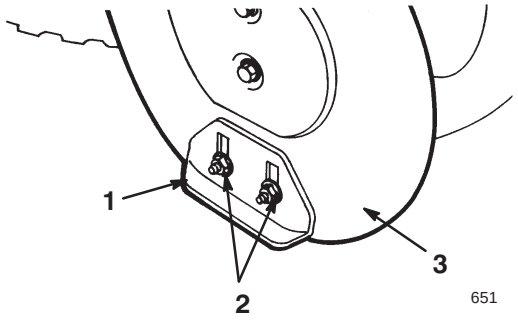

Figur 19

1. Mede (2)
2. Flänsmuttrar (4)
3. Sidoplåt, matarskruv (2)

6. Stötta **matarskruvbladen** så att de är 3 mm ovanför marken (fig. 20).

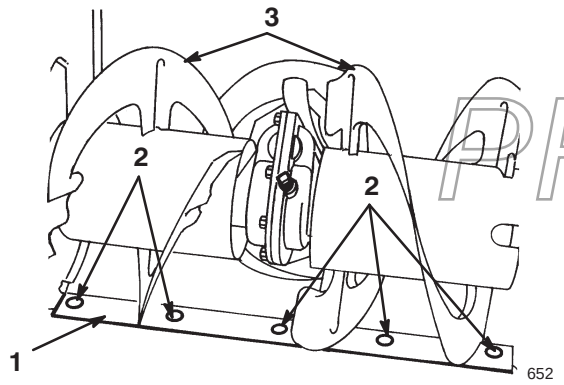

Figur 20

1. Skrapa
2. Monteringsskruvar
3. Matarskruvblad

7. Kontrollera skrapans justering. Skrapan ska ligga 3 mm över och parallellt med en yta.

För betong- och asfaltytor

Justera medarna så att skrapan sänks om snöslungan inte röjer snön tillräckligt nära trottoaren. Justera medarna så att skrapan ligger högre över marken om underlaget är sprucket, knöligt eller ojämnt.

För grusytor:

Stötta matarskruvbladen ett par centimeter ovanför marken och justera medarna så att snöslungan inte plockar upp stenar.

8. Lossa de fem skruvarna (fig. 20) om skrapan behöver justeras, ställ in bladet och dra åt skruvarna.
9. För ner medarna så långt som möjligt.
10. Dra åt de fyra flänsmuttrarna som fäster båda medarna på matarskruvens sidoplåtar (fig. 19).
11. Sätt på tändkabeln på tändstiftet.

Justering av växelreglaget

Justera växelväljarlänkaget till en början samt när snöslungan är långsam eller inte går på ettans växel eller när det inte går att lägga i treans växel.

1. Stäng av motorn och vänta tills alla rörliga delar stannat.
2. Lossa tändkabeln från tändstiftet och se till att den inte kommer i kontakt med tändstiftet (fig. 15).
3. Tippa snöslungan framåt och palla under så att den inte kan ramla.
4. Ta bort de fyra huvudskruvarna med fläns som fäster den undre kåpan till ramen och ta bort kåpan (fig. 25).
5. Lossa flänsmuttrarna som fäster väljarplåten till reglageplåten (fig. 21).

PROTOTYPE

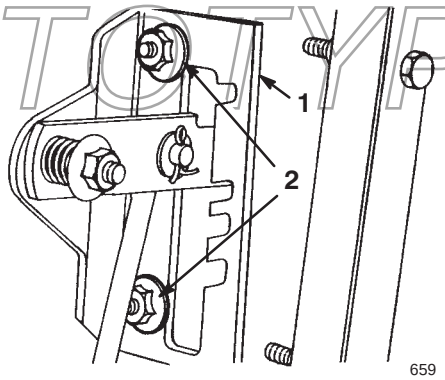

Figur 21

1. Växelväljarplåt
2. Flänsmuttrar

6. För växelväljaren till treans växel och tryck ner växelväljarplåten för att flytta drivningen till höger.

   Observera: Drivningen bör vara 3 mm från valstappen. Om den inte är det skjuts väljarplåten (fig. 21) tills gapet är 3 mm; se figur 22.

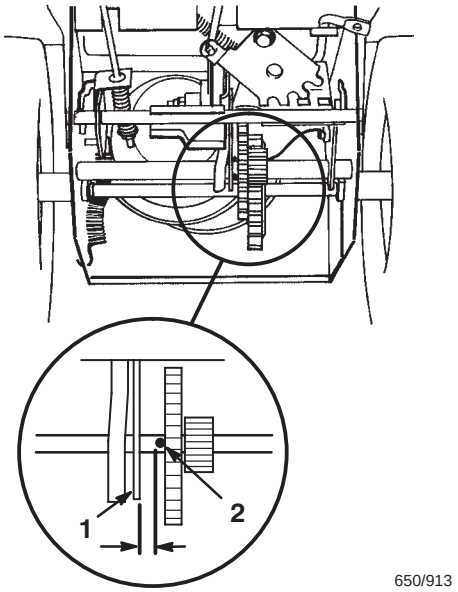

Figur 22

1. Valstapp 2. Drivning

7. Dra åt flänsmuttrarna som fäster växelväljarplåten när drivningen är 3 mm från valstappen.
8. För växelväljaren till **R** (**Reverse**) och tillbaka till treans växel för att kontrollera justeringen.
9. Om avståndet mellan valstappen och drivningen överstiger 5 mm upprepas steg 4 t.o.m. 7.
10. Sätt tillbaka den undre kåpan och vänd snöslungan till upprätt läge.
11. Sätt på tändkabeln på tändstiftet.

Justering av drivremmen till hjuldrivningen

Justera drivremmen till hjuldrivningen efter den första arbetstimmen, efter var 5:e arbetstimme samt om växlingsreglaget fungerar korrekt men snöslungan ändå inte går framåt eller bakåt.

1. Stäng av motorn och vänta tills alla rörliga delar stannat.
2. Lossa tändkabeln från tändstiftet och se till att den inte kommer i kontakt med tändstiftet (fig. 15).
3. Kontrollera och justera hjuldrivningen enligt anvisningarna i steg 4 t.o.m. 7 i Montering av hjuldrivningsstång, sidan 10.
4. Kontakta din auktoriserade återförsäljare om problemet kvarstår efter att länkaget har justerats.
5. Sätt på tändkabeln på tändstiftet.

Byte av drivrem för hjuldrivningen

Byt drivremmen till hjuldrivningen om den blivit sliten, oljeindränkt eller fått andra skador.

1. Stäng av motorn och vänta tills alla rörliga delar stannat.
2. Lossa tändkabeln från tändstiftet och se till att den inte kommer i kontakt med tändstiftet (fig. 15).
3. Töm bensinen från bränsletanken. Se Tömma bränsletanken, sidan 25.
4. Skruva bort de två huvudskruvarna med fläns som fäster remkåpan och ställ kåpan åt sidan (fig. 23).

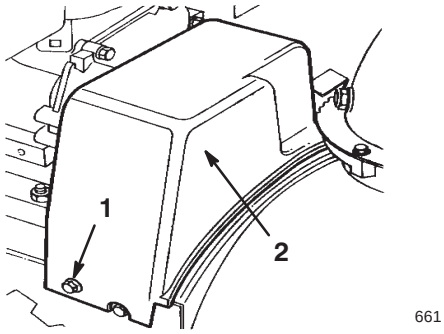

Figur 23

1. Huvudbult med fläns (2) 2. Remkåpa

PROTOTYPE

5. Lossa remstyrningen (fig. 24).

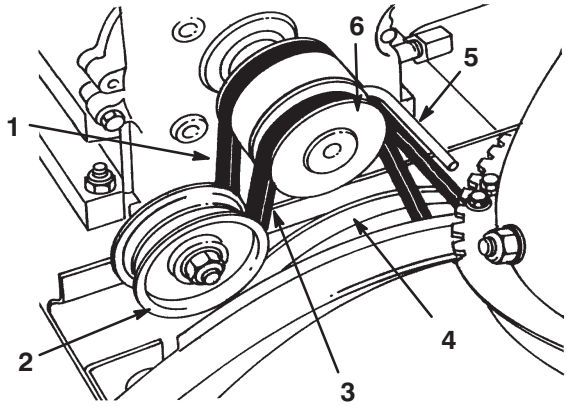

Figur 24

1. Drivrem för hjuldrivning
2. Mellanremskiva
3. Drivrem för matarskruv/ impeller
4. Stor remskiva för matarskruv/impeller
5. Remstyrning
6. Motorremskiva

6. Ta bort drivremmen till matarskruven/impellern från motorremskivan och den stora remskivan på matarskruven/impellern (fig. 24).

7. Tippa snöslungan framåt och palla under så att den inte kan ramla.

8. Ta bort de fyra huvudskruvarna med fläns som fäster den undre kåpan till ramen och ta bort kåpan (fig. 25).

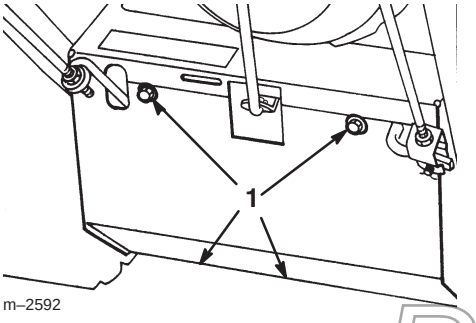

Figur 25

1. Huvudskruvar med fläns

9. Lossa fjädern från spåret på sidoplåtens underkant (fig. 26).

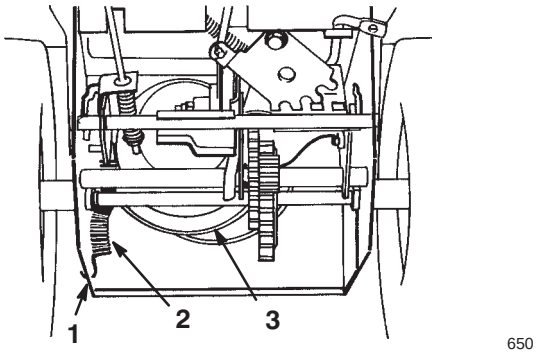

Figur 26

1. Spår i sidoplåt
2. Fjäder
3. Stor drivremskiva

Försiktighet

Fjädern är hårt spänd och kan skada dig eller kringstående om du inte tar bort den försiktigt.

Ta bort fjädern försiktigt.

10. Placera snöslungan upprätt.

11. Ta bort drivremmen för hjuldrivning från motorremskivan och den stora drivremskivan (figur 24).

12. Montera en ny rem runt den stora drivremskivan.

13. Dra remmen över motorremskivan och se till att remmen ligger på insidan av remstyrningen (fig. 24).

14. Tippa snöslungan framåt och palla under så att den inte kan ramla.

15. Kroka fast fjädern i spåret på sidoplåtens underkant (fig. 26).

16. Sätt tillbaka den undre kåpan med de fyra huvudskruvarna med fläns.

17. Placera snöslungan upprätt.

18. Montera drivremmen till matarskruv/impeller runt den stora remskivan på matarskruven/impellern och motorskivan och se till att remmen ligger på insidan av mellanremskivan och remstyrningen (fig. 24).

19. Justera remstyrningen så att ett spel på 3 mm förekommer mellan drivremmen till matarskruven/ impellern och stryningen och fäst remstyrningen när drivremmen är spänd.

PROTOTYPE

20. Kontrollera reglagelänkaget för matarskruven/impellern och justera vid behov. Se steg 4 t.o.m. 7 i avsnittet Montering av reglagelänkaget för matarskruven/impellern, sidan 10.

21. Sätt tillbaka remkåpan.

22. Sätt på tändkabeln på tändstiftet.

Justering av drivrem för matarskruv/impeller

Om du kör snöslungan trots att drivremmen till matarskruven/impellern slirar minskar snöslungans prestanda och remmen skadas. Kontrollera att den nya drivremmen till matarskruven/impellern har rätt remspänning efter den första timmen och därefter efter ca 5 körtimmar. Justera remmen vid behov.

Fara

Felaktig justering av matarskruv/impeller kan få den att rotera även om den är urkopplad. En roterande matarskruv eller impeller kan slita av eller skada fingrar, händer och fötter.

- **Håll ansikte, händer, fötter och andra kroppsdelar och klädesplagg borta från dolda, rörliga och roterande delar.**
- **Se till att spelet för impellerbromsen är rätt.**
- **Spänn inte åt matarskruv/impellerremmen för hårt eftersom matarskruven/impellern kan rotera när reglaget har släppts. Minska remspänningen om detta inträffar.**

1. Stäng av motorn och vänta tills alla rörliga delar stannat.

2. Lossa tändkabeln från tändstiftet och se till att den inte kommer i kontakt med stiftet (fig. 15).

3. Kontrollera och justera remmen enligt anvisningarna i steg 4 t.o.m. 7 i Montering av reglagelänkaget för matarskruven/impellern, sidan 10.

4. Sätt på tändkabeln på tändstiftet.

5. Kontrollera remspänningen genom att aktivera matarskruven.

6. Byt ut remmen om den fortfarande slirar. Se Byte av drivrem för matarskruv/impeller, sidan 23.

Viktigt Kör inte snöslungan om matarskruv och impeller roterar när reglaget för matarskruv och impeller är urkopplat.

Byte av drivrem för matarskruv/impeller

Byt drivremmen till matarskruv/impeller om den blivit sliten, oljeindränkt eller fått andra skador.

1. Stäng av motorn och vänta tills alla rörliga delar stannat.

2. Lossa tändkabeln från tändstiftet och se till att den inte kommer i kontakt med stiftet (fig. 15).

3. Skruva bort de två huvudskruvarna med fläns som fäster remkåpan och ställ kåpan åt sidan (fig. 23).

4. Lossa remstyrningen (fig. 24).

5. Ta bort drivremmen till matarskruven/impellern från motorremskivan och den stora remskivan på matarskruven/impellern (fig. 24).

6. Montera en ny rem runt den stora remskivan för matarskruv/impeller (fig. 24).

7. Dra remmen över motorremskivan och se till att remmen ligger på insidan av mellanremskivan och remstyrningen (fig. 24).

8. Justera remstyrningen så att ett spel på 3 mm förekommer mellan drivremmen till matarskruven/impellern och styrningen och fäst remstyrningen.

9. Kontrollera och justera drivremmen till matarskruven/impellern enligt anvisningarna i steg 4 t.o.m. 7 i Montering av reglagelänkaget för matarskruven/impellern, sidan 10.

10. Sätt tillbaka remkåpan.

11. Sätt på tändkabeln på tändstiftet.

Viktigt Kör inte snöslungan om matarskruv och impeller roterar när reglaget för matarskruv och impeller är urkopplat.

PROTOTYPE

Byte av motorolja

Byt oljan efter de första två körtimmarna, därefter var 25:e körtimme och mot slutet av snöröjningssäsongen. Kör motorn precis innan oljan byts. Varm olja rinner lättare och för med sig mer föroreningar.

1. Stäng av motorn och vänta tills alla rörliga delar stannat.
2. Lossa tändkabeln från tändstiftet och se till att den inte kommer i kontakt med tändstiftet (fig. 15).
3. Palla under den bakre delen av snöslungan.
4. Ta bort det vänstra hjulet.
5. Gör rent omkring oljepluggen (fig. 27).

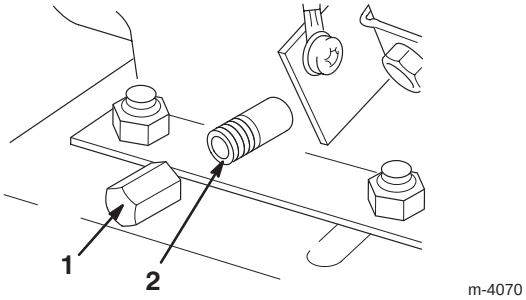

Figur 27

1. Oljeplugg
2. Urtappningsrör

6. Placera sedan ett kärl under urtappningsröret och skruva av oljepluggen (fig. 27).

   Observera: Placera en tratt under urtappningsröret så att oljan rinner direkt ner i kärlet och bort från snöslungan.
7. Tappa ur oljan.
8. Sätt på oljepluggen.
9. Montera på det vänstra hjulet.
10. Fyll på olja i vevhuset. Se Fylla olja i motorns vevhus, sidan 12.
11. Torka upp all utspilld olja.
12. Sätt på tändkabeln på tändstiftet.

Smörjning av snöslungan

Smörj lätt snöslungans alla rörliga delar var 15:e körtimme och mot slutet av snöröjningssäsongen.

Viktigt Ha inte olja eller fett på gummihjul eller friktionsdrivningen eftersom hjulen kan slira och gummit brytas ner.

1. Stäng av motorn och vänta tills alla rörliga delar stannat.
2. Lossa tändkabeln från tändstiftet och se till att den inte kommer i kontakt med stiftet (fig. 15).
3. Töm bensinen från bränsletanken. Se Tömma bränsletanken, sidan 25.
4. Tippa snöslungan framåt på matarskruv-/impellerhuset och palla under så att den inte kan ramla.
5. Ta bort de fyra huvudskruvarna med fläns som fäster den undre kåpan och ta bort kåpan (fig. 25).
6. Smörj snöslungan lätt med tunn olja enligt figur 28.

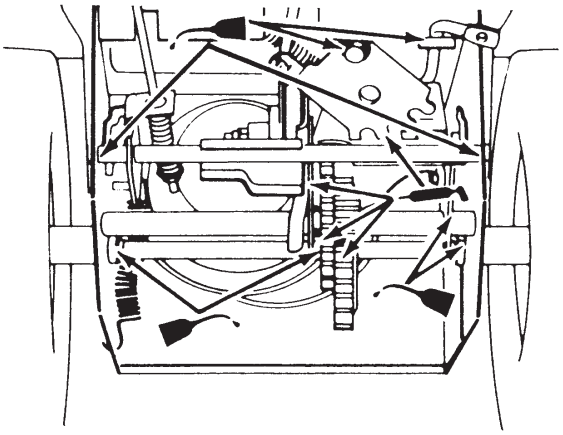

Figur 28

Viktigt Snöslungan får inte smörjas för mycket då överflödig olja kan ta sig in i hjuldrivningen och bidra till att drivremmen till hjuldrivningen slirar.

7. Torka upp oljespill.
8. Smörj snöslungan såsom framgår av figur 28.
9. Torka bort överflödigt fett.
10. Sätt tillbaka den undre kåpan.
11. Placera snöslungan upprätt.
12. Sätt på tändkabeln på tändstiftet.

PROTOTYPE

Byte av tändstift

Använd ett tändstift av typ **Champion RJ–19LM** eller motsvarande. Byt tändstift var 100:e körtimme.

1. Stäng av motorn och vänta tills alla rörliga delar stannat.
2. Torka bort skräp runt tändstiftets sockel.
3. Lossa tändkabeln från tändstiftet (fig. 15).
4. Ta bort tändstiftet
5. Undersök tändstiftet eller byt ut det om det är sprucket, skadat, smutsigt eller om elektroderna är slitna.

Viktigt Rengör inte elektroderna eftersom grus kan ta sig in i cylindern och orsaka skador på motorn.

6. Justera gapet mellan elektroderna på tändstiftet till 0,76 mm som framgår av fig. 29.

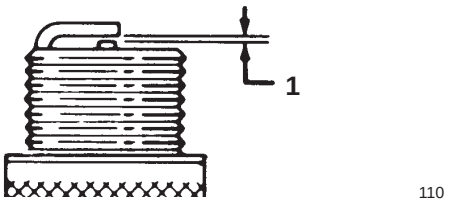

Figur 29

1. 0,76 mm

7. Montera stiftet för hand och dra åt det till 20,4 Nm. Se till att skruva åt stiftet ordentligt om du inte har en skiftnyckel.
8. Sätt på tändkabeln på tändstiftet.

Tömma bränsletanken

1. Stäng av motorn och vänta tills alla rörliga delar stannat.
2. Lossa tändkabeln från tändstiftet (fig. 15)
3. Stäng avstängningsventilen (fig. 17).

Fara

Bensin är mycket brandfarligt; det kan antändas och vålla allvarliga kroppsskador.

- **Tappa ur bensinen utomhus.**
- **Tappa endast ur bensin när motorn är kall.**
- **Torka upp utspilld bensin.**
- **Tappa inte ur bensin nära en öppen låga eller där bensinångor kan antändas av en gnista.**
- ***Rök inte* cigarr, cigarett eller pipa medan du hanterar bensin.**

4. Placera ett rent kärl under avstängningsventilen.
5. Lossa slangklämman som håller fast bränsleslangen på kranen och dra av bränsleslangen från avstängningsventilen (fig. 17)
6. Öppna avstängningsventilen och låt bränslet rinna ut ur bränsletanken och ner i kärlet.
7. Sätt tillbaka bränsleslangen på avstängningsventilen och fäst med slangklämman.
8. Sätt på tändkabeln på tändstiftet.
9. Starta snöslungan på nytt och kör tills den stannar. Upprepa detta steg ytterligare två gånger för att säkerställa att bränsletanken och förgasaren är tomma.

Förvaring

Varning

Bensinångor är mycket brandfarliga, explosiva och farliga att inandas. Om maskinen förvaras där det finns öppen eld kan bensinångorna antändas och orsaka explosion.

Förvara inte snöslungan i bostaden, källaren eller andra utrymmen där det kan finnas gnistkällor, t.ex. värmeelement, varmvattenberedare, torkskåp, ugnar och liknande.

Preparering av bränslesystemet

1. Tillsätt en stabiliserare till bränslet i bränsletanken enligt anvisningarna.
2. Kör motorn i tio minuter så att stabiliserat bränsle fördelas i bränslesystemet.
3. Stanna motorn och låt den kallna. Tappa ur bränslet eller kör motorn tills den stannar. Se Tömma bränsletanken, sidan 25.
4. Starta motorn på nytt och kör tills den stannar.
5. Choka eller snapsa motorn, starta den en tredje gång och kör tills den inte startar igen.
6. Kasta bort oanvänt bränsle på lämpligt sätt. Lämna in bränslespill på närmaste bensinstation eller använd det i bilen.

Observera: Lagra inte stabiliserat bränsle längre än 90 dagar.

PROTOTYPE

Motorpreparering

1. Byt motoroljan medan motorn fortfarande är varm. Se avsnittet Byte av motorolja, sidan 24.
2. Ta bort tändstiftet
3. Tillsätt två teskedar olja i tändstiftshålet med hjälp av en oljekanna.
4. Montera stiftet för hand och dra åt det till 20,4 Nm. Se till att skruva åt stiftet ordentligt om du inte har en skiftnyckel. **Sätt inte på tändkabeln på tändstiftet.**
5. Dra långsamt i startsnöret för att sprida oljan inne i cylindern.

Preparering av snöslungan

1. Smörj snöslungan. Se Smörjning av snöslungan, sidan 24.
2. Tvätta snöslungan.
3. Måla i lackskador med färg som kan erhållas från en auktoriserad återförsäljare. Slipa skadade ytor före målning och rostskydda så att inte metalldelar rostar.
4. Se till att alla skruvar, bultar och muttrar är åtdragna. Reparera eller byt ut skadade delar.
5. Täck över snöslungan och förvara den torrt och utom räckhåll för barn. Låt motorn kallna innan snöslungan ställs in.

PROTOTYPE

Felsökning

Toro har utformat och tillverkat din snöslunga för en felfri drift. Kontrollera noggrant följande komponenter och delar. Se avsnittet Underhåll, sidan 18 för mer information. Kontakta din auktoriserade återförsäljare om ett problem kvarstår.

Problem	Möjliga orsaker	Åtgärder
El-starten fungerar inte (gäller endast för modeller med el-start)	1. Nätsladden har kopplats ur vid uttaget eller på snöslungan.	1. Anslut nätsladden till uttaget och/eller snöslungan.
	2. Nätsladden är sliten, sönderfrätt eller trasig.	2. Byt ut nätsladden.
	3. Kraftuttaget är inte tillslaget.	3. Låt en kvalificerad elingenjör slå till kraftuttaget.
Motorn startar inte eller är trög att starta	1. Nyckeln sitter inte i tändningslåset eller är i läget **Off**.	1. För in nyckeln i tändningslåset och vrid den till **On**.
	2. Choken är i läget **Off** och ingen snapsning har utförts.	2. För choken till **On** och snapsa tre gånger.
	3. Avstängningsventilen är inte öppen.	3. Öppna avstängningsventilen.
	4. Gasen är inte i läget **Fast**.	4. Flytta gasen till läget **Fast** (snabbt).
	5. Bränsletanken är tom eller bränslesystemet innehåller gammalt bränsle.	5. Tappa ur och/eller fyll bränsletanken med färsk bensin (inte mer än 30 dagar gammal). Kontakta din auktoriserade återförsäljare om problemet kvarstår.
	6. Tändkabeln är lös eller urkopplad.	6. Sätt på tändkabeln på tändstiftet.
	7. Tändstiftet är anfrätt, skadat eller gapet är felaktigt inställt.	7. Kontrollera tändstiftet och justera gapet vid behov. Byt ut tändstiftet om det är anfrätt, skadat eller sprucket.
	8. Ventilen till tanklocket är blockerad.	8. Ta bort det som blockerar ventilen eller byt ut tanklocket.
	9. Oljenivån i motorns vevhus är för låg eller för hög.	9. Fyll på eller justera oljenivån i motorns vevhus tills den når markeringen **Full** på oljestickan.
	10. Lufttemperaturen är över 4°C och förvärmaren på förgasaren är monterad på snöslungan.	10. Ta bort förvärmaren på förgasaren.
Motorn kör ojämnt	1. Choken är i läget **On**.	1. Flytta choken till läget **Off**.
	2. Avstängningsventilen är inte helt öppen.	2. Öppna avstängningsventilen.

PROTOTYPE

Problem	Möjliga orsaker	Åtgärder
	3. Bränsletanken är nästan tom eller innehåller gammalt bränsle.	3. Tappa ur och fyll bränsletanken med färsk bensin (inte mer än 30 dagar gammal). Kontakta en auktoriserad återförsäljare om problemet kvarstår.
	4. Tändkabeln är lös.	4. Sätt på tändkabeln på tändstiftet.
	5. Tändstiftet är anfrätt, skadat eller gapet är felaktigt inställt.	5. Kontrollera tändstiftet och justera gapet vid behov. Byt ut tändstiftet om det är anfrätt, skadat eller sprucket.
	6. Oljenivån i motorns vevhus är för låg eller för hög.	6. Fyll på eller tappa ur oljenivån i motorns vevhus tills den når markeringen **Full** på oljestickan.
	7. Lufttemperaturen är över 4°C och förvärmaren på förgasaren är monterad på snöslungan.	7. Ta bort förvärmaren på förgasaren.
Motorn kör men snöslungan slungar ut snö dåligt eller inte alls	1. Gasen är inte i läget **Fast** (snabbt) vid snöröjning.	1. Flytta gasen till läget **Fast**.
	2. Snöslungan kör för snabbt för att någon snö ska kunna röjas.	2. Lägg i en lägre växel.
	3. Du försöker ta bort för mycket snö per svepning.	3. Minska mängden snö som tas bort per svepning.
	4. Du försöker ta bort extremt tung eller blöt snö.	4. Överbelasta inte snöslungan med extremt tung eller blöt snö.
	5. Utkastaren är blockerad.	5. Stäng av motorn, vänta tills alla rörliga delar stannat och använd en pinne för att ta bort snön från utkastaren.
	6. Drivremmen till matarskruven/impellern är lös eller har lossnat från sin skiva.	6. Montera och/eller justera drivremmen till matarskruven/impellern.
	7. Drivremmen till matarskruven/impellern är sliten eller trasig.	7. Byte ut drivremmen till matarskruven/impellern.
Snöslungan röjer inte bort snön från underlaget ordentligt	1. Däcktrycket är lågt.	1. Kontrollera trycket i däcken och justera det om så behövs.
	2. Medarna och/eller skrapan är inte ordentligt justerad.	2. Justera medar och skrapa.

PROTOTYPE