Form No. 3461-614 Rev A

TORO®

Count on it.

Manuale dell'operatore

Spazzaneve SnowMax e24 60 V

Nº del modello 31860—Nº di serie 400000000 e superiori

Nº del modello 31860T—Nº di serie 400000000 e superiori

Registrate il vostro prodotto presso www.Toro.com.
Traduzione dell'originale (IT)

3461-614

Introduzione

Questa macchina è pensata per l'utilizzo da parte di privati. È progettato principalmente per rimuovere la neve da superfici pavimentate, come strade, marciapiedi e altre superfici di transito di aree residenziali o commerciali. Non è stato pensato per rimuove materiali diversi dalla neve, né è progettato per l'utilizzo su ghiaia. È progettato per l'uso di pacchi batterie agli ioni di litio da 60 V Toro. Questi pacchi batterie sono progettati per essere ricaricati solo da caricabatterie per batterie agli ioni di litio da 60 V Toro. L'utilizzo di questo prodotto per scopi diversi da quelli previsti potrebbe rivelarsi pericoloso per voi ed eventuali astanti.

Il modello 31860T non include una batteria o un caricabatterie.

Leggete attentamente queste informazioni al fine di utilizzare e mantenere correttamente il prodotto, e di evitare infortuni e danni. Voi siete responsabili del corretto utilizzo del prodotto all'insegna della sicurezza.

Visitate il sito www.Toro.com per ottenere materiali di formazione sulla sicurezza e il funzionamento dei prodotti, informazioni sugli accessori, assistenza nella localizzazione di un rivenditore o per registrare il vostro prodotto.

Ogni volta che vi occorre assistenza, ricambi Toro originali o informazioni aggiuntive, contattate un Centro di assistenza autorizzato o il Servizio clienti Toro e tenete pronto il numero di modello e il numero di serie del vostro prodotto. Figura 1 indica la posizione del numero del modello e del numero di serie sul prodotto. Scrivete i numeri negli spazi previsti.

Importante: **Con il vostro dispositivo mobile potete scansionare il codice QR sull'adesivo che riporta il numero di serie (se presente) per accedere alla garanzia, ai ricambi e ad altre informazioni sui prodotti.**

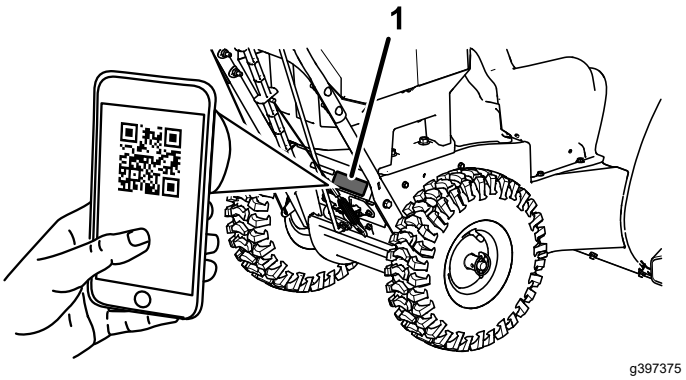

Figura 1

1. Posizione del numero del modello e del numero di serie

Nº del modello _____

Nº di serie _____

Simbolo di avvertenza di sicurezza

Il simbolo di avvertenza di sicurezza (Figura 2) mostrato in questo manuale e presenta sulla macchina identifica importanti messaggi di sicurezza che devono essere seguiti per prevenire incidenti.



Figura 2

Simbolo di avvertenza di sicurezza

Il simbolo di avvertenza di sicurezza compare sopra le informazioni che vi avvertono di azioni o situazioni non sicure, ed è seguito dal termine **PERICOLO**, **AVVERTENZA**, o **ATTENZIONE**.

PERICOLO indica una situazione di pericolo imminente che, se non evitata, **causerà** la morte o lesioni gravi.

AVVERTENZA indica una situazione di pericolo potenziale che, se non evitata, **potrà causare** la morte o lesioni gravi.

ATTENZIONE indica una situazione di pericolo potenziale che, se non evitata, **potrebbe causare** lesioni lievi o moderate.

Per evidenziare le informazioni vengono utilizzate altre due parole in questo manuale. **Importante** indica informazioni meccaniche di particolare importanza, e **Nota** evidenzia informazioni generali di particolare rilevanza.

© 2024—The Toro® Company
8111 Lyndale Avenue South
Bloomington, MN 55420

Contattateci a www.Toro.com.
Stampato in Messico
Tutti i diritti sono riservati

Sicurezza

IMPORTANTI ISTRUZIONI DI SICUREZZA

⚠ AVVERTENZA

Durante l'utilizzo di una macchina elettrica, leggete e seguite sempre le avvertenze e le istruzioni di sicurezza di base per ridurre il rischio di incendio, scossa elettrica e lesioni, incluse le seguenti:

Leggete tutte le istruzioni

I. Addestramento

1. L'operatore della macchina è responsabile di eventuali incidenti o pericoli per gli altri e la rispettiva proprietà.
2. Leggete e comprendete il contenuto del presente *Manuale dell'operatore* prima di avviare la macchina. Accertatevi che chiunque utilizzi la macchina sappia come farla funzionare, come spegnerla velocemente e comprenda le avvertenze.
3. Non consentite ai bambini di utilizzare o giocare con la macchina, il pacco batteria o il caricabatteria; le normative locali possono limitare l'età dell'operatore.
4. Non lasciate che bambini o persone non addestrate utilizzino o effettuino interventi di manutenzione su questo dispositivo. Consentite l'utilizzo del dispositivo e l'esecuzione di interventi di manutenzione su di esso solo a persone responsabili, addestrate, che abbiano familiarità con le istruzioni e fisicamente in grado di farlo.
5. Prima di utilizzare la macchina, il pacco batteria e il caricabatterie, leggete tutte le istruzioni e le indicazioni di precauzione su questi prodotti.
6. Familiarizzate con i comandi e l'uso corretto della macchina, del pacco batteria e del caricabatteria.

II. Preparazione

1. Tenete lontani gli astanti e i bambini dall'area operativa.
2. Non permettete mai che bambini e ragazzi utilizzino la macchina.
3. Non utilizzate la macchina senza che tutti gli schermi e gli altri dispositivi di protezione siano a posto e funzionanti sull'utensile.
4. Ispezionate l'area in cui userete la macchina ed eliminate tutti gli oggetti che potrebbero interferire con il suo funzionamento o che la macchina potrebbe scagliare.
5. Utilizzate solo il pacco batteria specificato da Toro. L'utilizzo di altri accessori e attrezzi può aumentare il rischio di infortuni e incendi.
6. Il collegamento del caricabatterie a una presa che non eroghi la tensione adeguata può causare un incendio o una scossa elettrica. Non collegate il caricabatterie a una presa non classificata per la tensione adeguata.
7. Non utilizzate un pacco batteria o un caricabatteria danneggiato o modificato, che potrebbe comportarsi in modo imprevedibile e comportare incendi, esplosioni o rischio di infortuni.
8. Se il cavo di alimentazione del caricabatteria è danneggiato, contattate un Centro di assistenza autorizzato per ripararlo.
9. Caricate il pacco batteria solo con il caricabatteria specificato da Toro. Un caricabatterie adatto a un tipo di pacco batteria può creare un rischio di incendio se utilizzato con un altro pacco batteria.
10. Caricate il pacco batteria solo in un'area ben ventilata.
11. Seguite tutte le istruzioni di ricarica e non caricate il pacco batteria al di fuori del range di temperatura specificato nelle istruzioni. Altrimenti, potreste danneggiare il pacco batteria e aumentare il rischio di incendio.
12. Vestitevi in modo adeguato. Indossate indumenti adeguati, incluse protezioni per gli occhi, per l'udito, pantaloni lunghi e calzature resistenti e antiscivolo. Legate i capelli lunghi e non indossate gioielli pendenti che possano rimanere impigliati nelle parti in movimento. Indossate guanti e protezioni per gli occhi durante la manutenzione della macchina.

III. Funzionamento

1. Il contatto con il rotore in movimento causerà gravi infortuni. Tenete mani e piedi a distanza da tutte le parti in movimento della macchina. Restate lontani da qualsiasi apertura di scarico.

2. Durante il funzionamento della macchina rimanete dietro le stegole e lontano dall'apertura di scarico.
3. L'utilizzo di questa macchina per scopi diversi da quelli previsti potrebbe rivelarsi pericoloso per voi ed eventuali astanti.
4. Evitate un avviamento accidentale – Assicuratevi che la chiave di avviamento elettrico sia stata rimossa dall'interruttore a chiave prima di effettuare il collegamento del pacco batteria e prima di maneggiare la macchina.
5. Prestate la massima attenzione mentre utilizzate la macchina. Non intraprendete attività che possano distrarvi, perché potreste causare infortuni o danni alla proprietà.
6. Prima di avviare la macchina, disinnestate tutte le frizioni e mettete in folle.
7. Spegnete la macchina, rimuovete la chiave di avviamento elettrico, togliete il pacco batteria dalla macchina e attendete che tutte le parti in movimento si arrestino prima di effettuare interventi di regolazione, assistenza, pulizia o di rimessaggio.
8. Togliete il pacco batteria e la chiave di avviamento elettrico dalla macchina ogniqualvolta la lasciate incustodita o prima di cambiare gli accessori.
9. Non forzate la macchina – Lasciate che la macchina svolga il lavoro in modo migliore e più sicuro alla velocità per cui è stata progettata.
10. Rimanete vigili – Guardate ciò che state facendo e affidatevi al buon senso durante l'utilizzo della macchina. Non utilizzate la macchina in caso di malattia, stanchezza o sotto l'effetto di alcol o droga.
11. Utilizzate la macchina solo in condizioni atmosferiche e di visibilità ottimali.
12. Prestate la massima cautela in retromarcia o quando trainate la macchina verso di voi.
13. Mantenete una posizione solida sui piedi e un buon equilibrio in ogni momento, soprattutto in pendenza. Sulle pendenze invertite la direzione con la massima cautela. Non azionate la macchina su pendenze eccessivamente ripide. Camminate e non correte mai con la macchina.
14. Quando non state attivamente rimuovendo la neve, scollegate l'alimentazione dalla coclea.
15. Non indirizzate il materiale di scarico verso nessuno. Evitate di scaricare materiale contro una parete o un ostacolo: il materiale potrebbe rimbalzare indietro verso di voi. Spegnete la macchina quando attraversate superfici ghiaiose.
16. Prestate molta attenzione quando utilizzate la macchina su vialetti o strade. Prestate la massima attenzione a eventuali pericoli nascosti ed al traffico.
17. Se la macchina colpisce un oggetto o inizia a vibrare, spegnetela immediatamente, rimuovete la chiave, togliete il pacco batteria e attendete l'arresto di tutte le parti in movimento prima di esaminare la macchina per eventuali danni. Effettuate tutte le riparazioni necessarie prima di riprendere le operazioni.
18. Spegnete la macchina tutte le volte che abbandonate la postazione di guida per qualsiasi ragione.
19. Prima di effettuare interventi di stasamento, spegnete la macchina, togliete la chiave e utilizzate sempre una bacchetta o l'apposito strumento di pulizia.
20. Spegnete la macchina, rimuovete la chiave di avviamento elettrico e rimuovete il pacco batteria (o i pacchi batterie) prima di caricare la macchina per il trasporto.
21. Non utilizzate mai la macchina su superfici scivolose a velocità di trasporto elevate.
22. In condizioni di uso scorretto, il pacco batteria può espellere del liquido: evitate il contatto. Se doveste venire accidentalmente a contatto con il liquido, lavatevi con acqua. Se il liquido dovesse venire a contatto con gli occhi, consultate un medico. Il liquido fuoriuscito dal pacco batteria può causare irritazioni o ustioni.
23. Non esponete un pacco batteria o un utensile alle fiamme o ad una temperatura eccessiva. L'esposizione alle fiamme o a una temperatura superiore a 130°C (265°F) potrebbe causare un'esplosione.
24. ATTENZIONE – Se maneggiato impropriamente, il pacco batteria può presentare un rischio di incendio, esplosione o ustione chimica.
    - Non smontate il pacco batteria.
    - Sostituite il pacco batteria solo con un pacco batteria originale Toro; l'utilizzo di un altro tipo di pacco batteria può causare un incendio o un rischio di lesioni.
    - Tenete i pacchi batteria fuori dalla portata dei bambini e nella confezione originale fino a quando non sarete pronti a utilizzarli.

IV. Manutenzione e rimessaggio

1. Spegnete il motore, attendete che tutte le parti mobili si arrestino, rimuovete la chiave di avviamento elettrico, rimuovete il pacco batteria (o i pacchi batterie) dalla macchina prima di eseguire operazioni di regolazione,

manutenzione e pulizia o prima del rimessaggio della macchina.

2. Non tentate di riparare la macchina, ad eccezione di quanto indicato nelle istruzioni. Fate eseguire gli interventi di assistenza sulla macchina a un Centro di assistenza autorizzato, utilizzando ricambi identici.
3. Indossate guanti e protezioni per gli occhi durante la manutenzione della macchina.
4. Durante la manutenzione del rotore, siate consapevoli del fatto che il rotore può ancora muoversi anche se l'alimentazione è scollegata.
5. Per prestazioni ottimali, utilizzate solo ricambi e accessori originali Toro. Altri ricambi e accessori possono essere pericolosi e tale utilizzo potrebbe rendere nulla la garanzia del prodotto.
6. Manutenete la macchina – Tenete le impugnature asciutte, pulite e prive di olio e grasso. Tenete le protezioni in posizione e in buone condizioni operative. Utilizzate solo ricambi identici.
7. Controllate tutti i dispositivi di fissaggio a intervalli frequenti verificando che siano adeguatamente serrati, per garantire condizioni operative sicure della macchina.
8. Controllate la macchina e accertatevi che non sia danneggiata. Verificate che non vi siano parti mobili non allineate, grippate o rotte, verificate il montaggio e qualsiasi altra condizione che possa influire negativamente sul funzionamento. Se non indicato nelle istruzioni, fate riparare o sostituire le protezioni o i componenti danneggiati da un Centro di assistenza autorizzato.
9. Quando un pacco batteria non è in uso, tenetelo lontano da oggetti metallici, come graffette, monete, chiavi, chiodi e viti che possano creare un collegamento da un terminale a un altro. Mandare in cortocircuito i morsetti della batteria può causare bruciature o un incendio.
10. Quando non utilizzate la macchina, riponetela al chiuso, in un luogo asciutto e sicuro, fuori dalla portata dei bambini.
11. Quando rimessate la macchina per oltre 30 giorni, fate riferimento a Rimessaggio (pagina 21) per informazioni importanti.

CONSERVATE LE PRESENTI INSTRUZIONI

Adesivi di sicurezza e informativi

Gli adesivi di sicurezza e di istruzione sono chiaramente visibili e sono affissi accanto a zone particolarmente pericolose. Sostituite eventuali adesivi se danneggiati o mancanti.

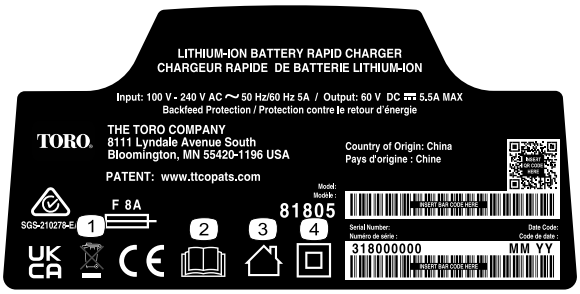

decal144-6035

144-6035

1. Non smaltite in modo inappropriato
2. Leggete il *Manuale dell'operatore*.
3. Per uso interno
4. Doppio isolamento



decal145-3129

145-3129

1. Il pacco batteria è in carica.
2. Il pacco batteria è completamente carico.
3. Il pacco batteria si trova al di sopra o al di sotto del corretto intervallo di temperature.
4. Guasto di carica del pacco batteria

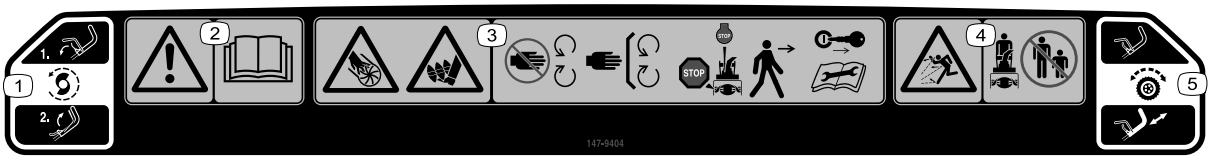

decal147-9404

147-9404

1. Comando di coclea – rilasciate la leva per disinnestare, premetela per innestare.
2. Avvertenza – leggete il *Manuale dell'operatore*.
3. Pericolo di taglio/smembramento di mani o piedi causato dalla ventola e dalla coclea – tenetevi a distanza dalle parti in movimento; tenete in posizione tutte le protezioni e gli schermi; spegnete il motore e rimuovete la chiave prima di lasciare la macchina o effettuare interventi di manutenzione.
4. Pericolo di lancio di oggetti – Tenete gli astanti a distanza.
5. Autopropulsione – spingete in basso la stegola per innestare l'autopropulsione della macchina.



decal121-6817

121-6817

1. Pericolo di ferite/smembramento di mani o piedi, ventola e coclea – Tenete gli astanti a distanza.



decal131-5914

131-5914

1. Pericolo di taglio/smembramento di mani o piedi causato dalla ventola e dalla coclea – non inserite la mano nel camino; prima di eseguire interventi di manutenzione togliete la chiave e leggete il *Manuale dell'operatore*.

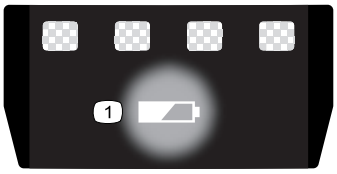

decal137-9461

137-9461

1. Stato di carica della batteria



decal140-8490

140-8490

1. Tenete a distanza da fiamme aperte o incendi.
2. Non esponetelo alla pioggia.
3. Leggete il *Manuale dell'operatore*.
4. Riciclate la batteria in modo appropriato.
5. Contiene ioni di litio; non smaltite in modo inappropriato.

Preparazione

Importante: **Il pacco batteria non è completamente carico al momento dell'acquisto. Prima di utilizzare la macchina per la prima volta, fate riferimento a Carica del pacco batteria (pagina 15).**

1

Montaggio del caricabatterie (opzionale)

Parti necessarie per questa operazione:

2	Minuteria per il montaggio (non inclusa)

Procedura

Se lo desiderate, montate il caricabatterie saldamente su una parete, utilizzando i fori per il montaggio a parete sul retro del caricabatterie.

Montatelo al chiuso (in un garage o un altro luogo asciutto), vicino a una presa di alimentazione e fuori dalla portata dei bambini.

Fate riferimento a Figura 3 per assistenza nel montaggio del caricabatterie.

Fate scorrere il caricabatterie sulla bulloneria correttamente posizionata per fissarlo in posizione (bulloneria non inclusa).

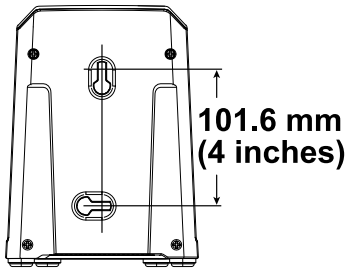

g290534

Figura 3

2

Apertura della stegola

Non occorrono parti

Procedura

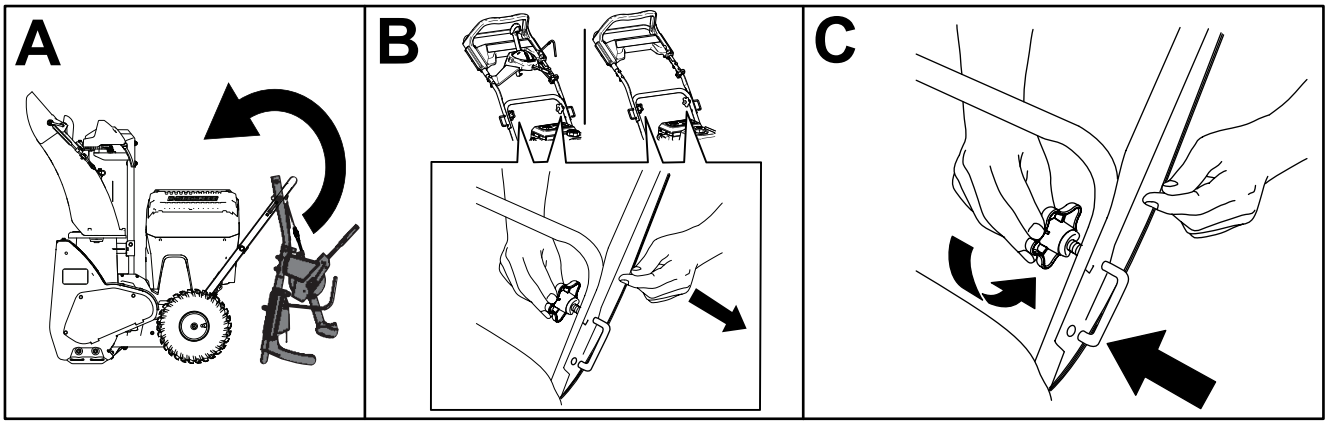

g431137

3

Montaggio del camino di scarico

Parti necessarie per questa operazione:

1	Bullone
1	Dado

Procedura

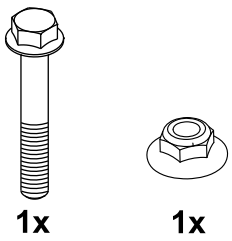

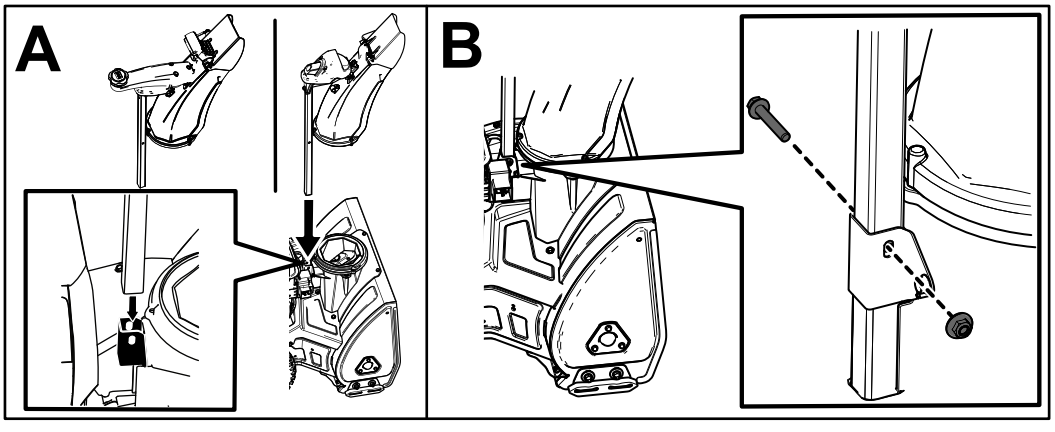

g431165

4

Montaggio dell’asta di comando del camino di scarico

Parti necessarie per questa operazione:

3	Bullone
1	Vite
1	Asta del camino di scarico
3	Dado

Procedura

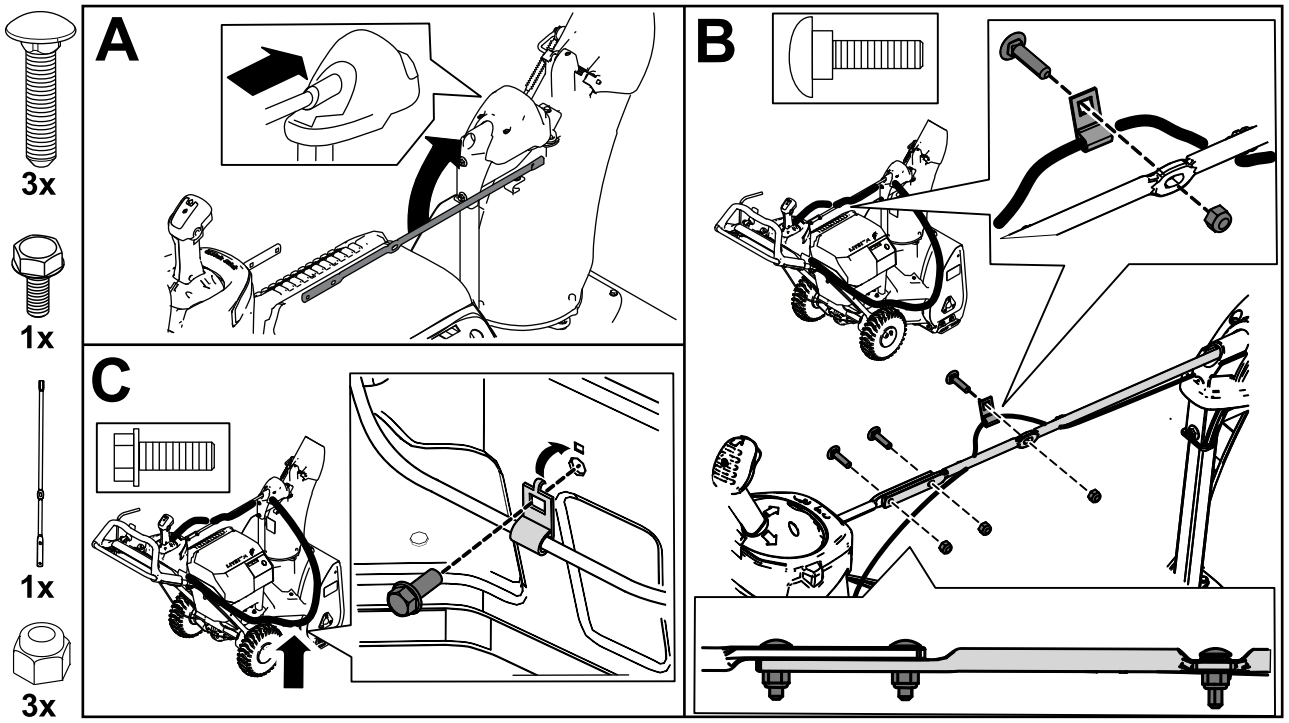

g431182

5

Controllo della pressione degli pneumatici

Non occorrono parti

Procedura

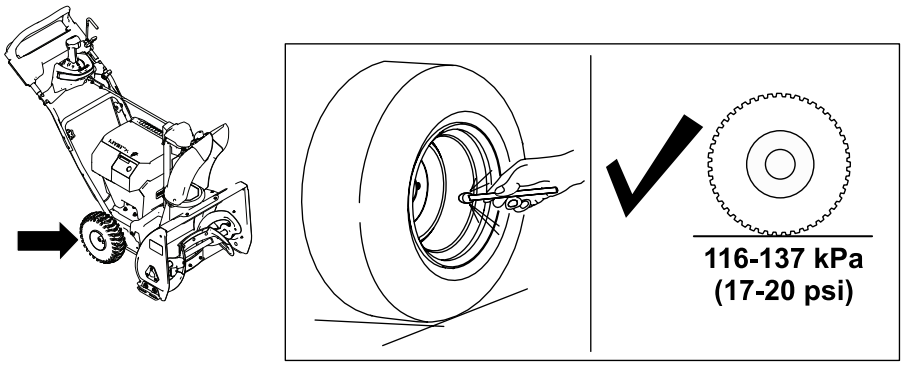

g431445

Figura 7

6

Controllo delle slitte

Non occorrono parti

Procedura

Vedere Controllo e regolazione delle slitte (pagina 19).

7

Regolazione del cavo della coclea

Non occorrono parti

Procedura

Esaminate e regolate il cavo della coclea prima del primo utilizzo; fate riferimento a Regolazione del cavo della coclea (pagina 20).

Quadro generale del prodotto

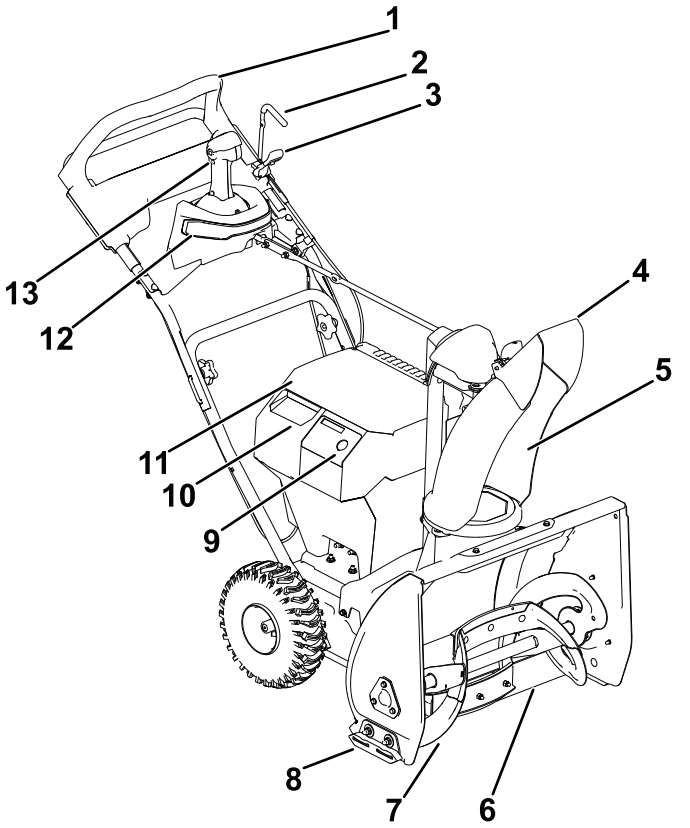

g430951

Figura 8

1. Stegola
2. Leva della coclea
3. Blocco della leva della coclea
4. Deflettore del camino di scarico
5. Camino di scarico
6. Raschiatore
7. Coclea
8. Slitta
9. Interruttore di accensione/spegnimento
10. Coperchio del vano batteria secondario
11. Coperchio del vano batteria principale
12. Luce
13. Comando del camino di scarico Quick Stick®

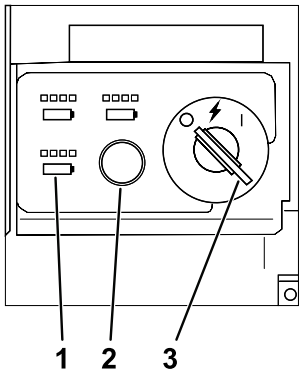

g347780

Figura 9

1. Spie di carica della batteria
2. Pulsante ECO
3. Interruttore a chiave in posizione di SPEGNIMENTO

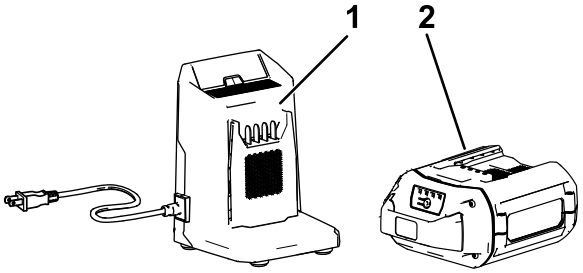

g452672

Figura 10

1. Caricabatterie modello 81805
2. Batteria modello 81860

Specifiche

Modello	Peso	Lunghezza	Larghezza	Altezza
31860	54 kg	132 cm	63,5 cm	109 cm

Pacco batteria

Modello	81860
Capacità del pacco batteria	6,0 Ah
	324 Wh
Valori nominali del costruttore della batteria: 60 V max e 54 V nominali. La tensione effettiva varia in base al carico.	

Caricabatterie

Modello	81805
Tipo	Caricabatterie rapido agli ioni di litio 60 V MAX
Ingresso	100-240 Vca, ~5,0 A, 60 Hz
Uscita	60 Vcc ⎓ 5,5 A MAX

Intervalli di temperatura idonei

Caricate/rimessate il pacco batteria a	5 °C - 40 °C*
Utilizzate il pacco batteria a	-30 °C - 49 °C*
Utilizzate la macchina a	-30 °C - 49 °C*

*I tempi di ricarica aumenteranno se la ricarica della batteria non avviene all'interno di questo intervallo.

Stoccate la macchina, il pacco batteria e il caricabatterie in un luogo chiuso, ben pulito e asciutto.

Attrezzi/accessori

È disponibile una gamma di attrezzi ed accessori approvati da Toro che possono essere utilizzati con la macchina al fine di ottimizzarne ed ampliarne le applicazioni. Richiedete la lista degli attrezzi e degli accessori approvati a un Centro di assistenza Toro o a un Distributore autorizzati, oppure visitate www.Toro.com.

Per risultati ottimali e la costante conformità della macchina alle norme di sicurezza, utilizzate solo ricambi e accessori originali Toro. Parti sostitutive e accessori realizzati da altri produttori potrebbero essere pericolosi.

Funzionamento

Prima dell'uso

Montaggio del pacco batteria

1. Assicuratevi che gli sfiati sui pacchi batteria siano privi di polvere e detriti.
2. Sollevate il coperchio del vano batteria.
3. Allineate la cavità nel pacco batteria con la linguetta sulla macchina e fate scorrere il pacco batteria nel vano fino a quando non si blocca in posizione (Figura 11).
4. Chiudete il coperchio del vano batteria.
5. Ripetete l'operazione per gli altri 2 vani batteria (se necessario)

   Nota: La somma degli ampere-ora di tutte le batterie installate deve raggiungere il totale di 6,0 o superiore, altrimenti la macchina non riesce a partire.

   Nota: Se il coperchio del vano batteria non si chiude completamente, la batteria non è perfettamente montata.

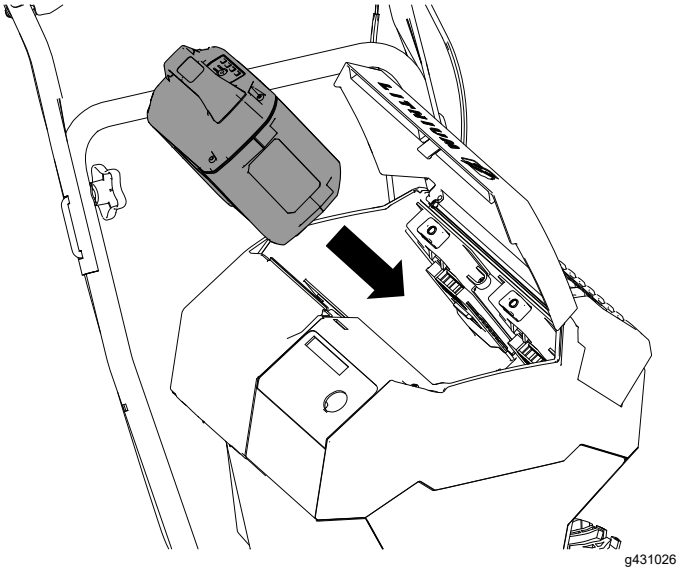

Figura 11

Durante l'uso

Avviamento della macchina

Nota: Utilizzate il pacco batteria solo a temperature comprese all'interno dell'intervallo corretto; fate riferimento a Specifiche (pagina 13).

1. Assicuratevi che il pacco batteria (o i pacchi batterie) sia installato nella macchina; fate riferimento a Montaggio del pacco batteria (pagina 13).
2. Inserite la chiave di avviamento elettrico nel quadro di comando.
3. Girate la chiave in posizione ACCESSORI.
4. Girate la chiave in posizione di ACCENSIONE per accendere la macchina.Figura 12

   Nota: Se la chiave viene girata dalla posizione di SPEGNIMENTO alla posizione di ACCENSIONE troppo velocemente, la macchina potrebbe non avviarsi; assicuratevi che la chiave si arresti brevemente nella posizione intermedia ACCESSORI.

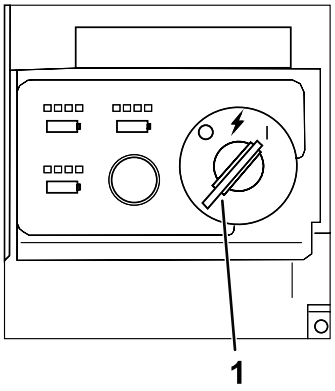

g347864

Figura 12

1. Interruttore a chiave in posizione di ACCENSIONE

Nota: Se la macchina viene accesa e lasciata al minimo o in funzione senza la coclea inserita per un periodo di tempo prolungato, si attiverà il timeout di spegnimento del motore, spegnendo la macchina. Quando la macchina si spegne in questo modo, emette un segnale acustico per indicare che è stato attivato il timeout.

Per reimpostare la macchina, tenete la chiave in posizione di SPEGNIMENTO per circa 2 secondi, quindi ripetete i passaggi 3 e 4.

Attivazione della modalità ECO

L'utilizzo della modalità ECO può prolungare la vita della batteria riducendo la velocità del rotore; utilizzate la modalità ECO tutte le volte che spostate neve leggera oppure a breve distanza. Attivate la modalità ECO utilizzando l'interruttore ECO come illustrato nella Figura 13.

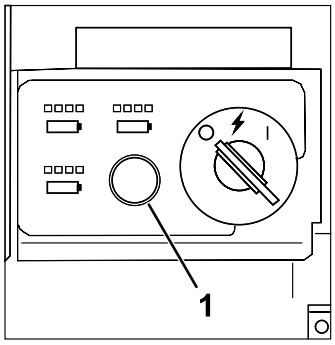

g347866

Figura 13

1. Pulsante modalità ECO

Carica del pacco batteria

Importante: **Il pacco batteria non è completamente carico al momento dell'acquisto. Prima di utilizzare l'utensile per la prima volta, posizionate il pacco batteria nel caricabatteria e ricaricatelo fino a quando il display LED non indica una ricarica completa del pacco batteria. Leggete tutte le precauzioni di sicurezza.**

Importante: **Caricate il pacco batteria solo a temperature comprese all'interno dell'intervallo corretto; fate riferimento a Specifiche (pagina 13).**

Nota: In qualsiasi momento, premete il pulsante dell'indicatore di carica della batteria sul pacco batteria per visualizzare l'attuale stato di carica (indicatori LED).

1. Assicuratevi che gli sfiati e i terminali di carica sul pacco batteria e sul caricabatterie siano privi di polvere e detriti.

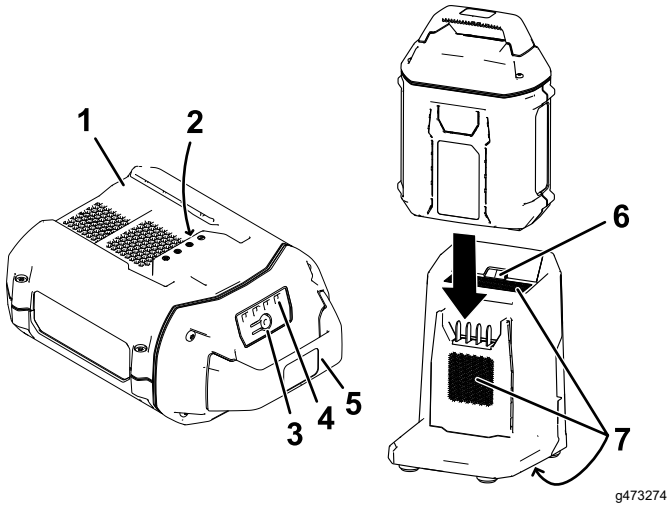

Figura 14

1. Cavità pacco batteria
2. Terminali pacco batteria
3. Pulsante dell'indicatore di carica della batteria
4. Indicatori LED (carica attuale)
5. Stegola
6. Spia di indicazione LED del caricabatterie
7. Aree di sfiato del caricabatterie

2. Allineate la cavità nel pacco batteria (Figura 14) con la linguetta sul caricabatterie.
3. Fate scorrere il pacco batteria nel caricabatteria fino a quando non è completamente in sede (Figura 14).
4. Per rimuovere il pacco batteria, fate scorrere la batteria all'indietro, fuori dal caricabatterie.
5. Fate riferimento alla seguente tabella per interpretare la spia a LED sul caricabatterie.

Spia di indicazione	Indica
Spegnimento	Nessun pacco batteria inserito
Verde lampeggiante	Il pacco batteria è in carica
Verde	Il pacco batteria è carico
Rosso	Il pacco batteria e/o il caricabatterie si trova al di sopra o al di sotto del corretto intervallo di temperature
Rosso lampeggiante	Guasto di carica del pacco batteria*

*Fate riferimento a Localizzazione guasti (pagina 22) per maggiori informazioni.

Importante: **Il pacco batteria può essere lasciato nel caricabatterie per brevi periodi di tempo tra un utilizzo e l'altro.**

Se il pacco batteria non viene utilizzato per periodi prolungati, rimuovetelo dal caricabatteria; fate riferimento a Rimessaggio (pagina 21).

Innesto della coclea

Spingete in avanti il blocco della leva della coclea alla base della leva di innesto della coclea per rilasciare la leva della coclea dalla posizione di blocco. Tirate all'indietro la leva della coclea per innestare la coclea.

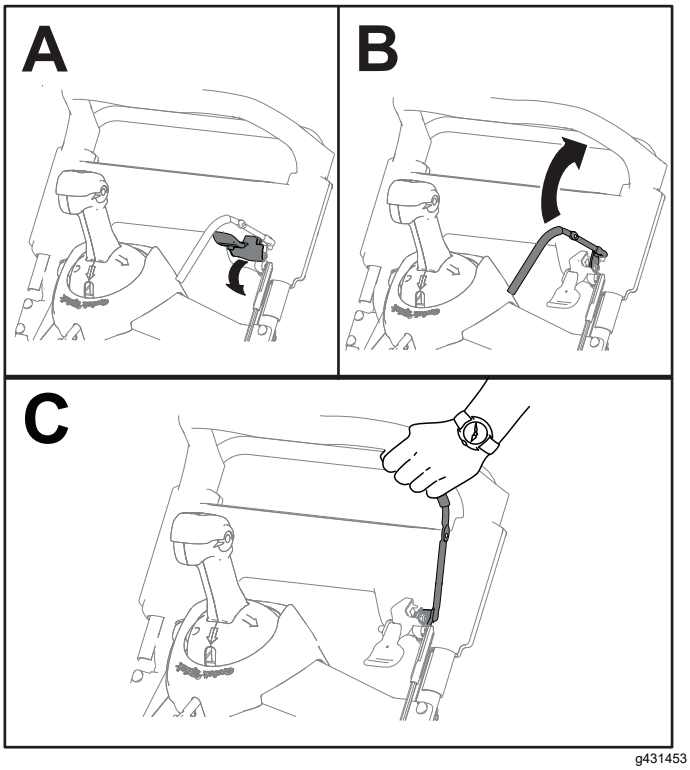

g431453

Figura 15

Disinnesto della coclea

Per disinnestare la coclea lasciate andare la relativa leva.

Autopropulsione della macchina

Per azionare l'autopropulsione della macchina, semplicemente camminate con le mani sulla stegola superiore e i gomiti ai lati: la macchina tiene automaticamente il passo con voi.

Nota: Potete utilizzare l'autopropulsione della macchina con la coclea innestata o disinnestata.

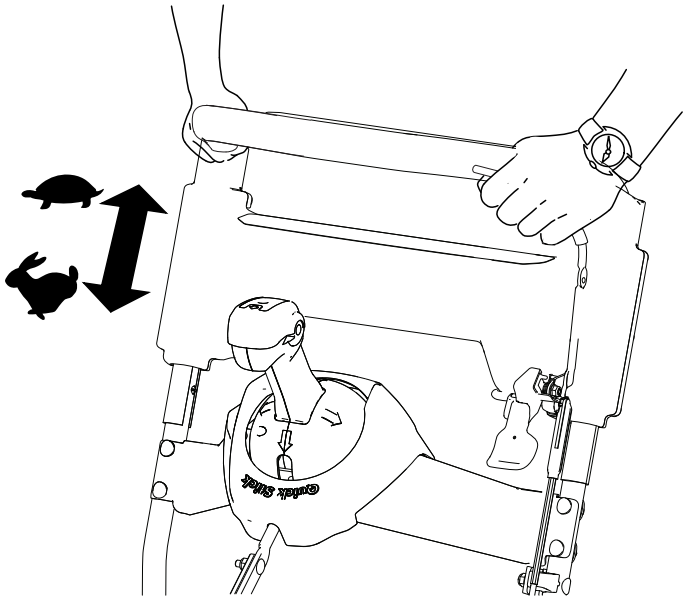

g431426

Figura 16

Spegnimento della macchina

Per spegnere la macchina, spostate la chiave sulla posizione di SPEGNIMENTO.

Utilizzo di Quick Stick

Nota: Premere a fondo la manopola blu per rilasciare il fermo e azionare il Quick Stick.

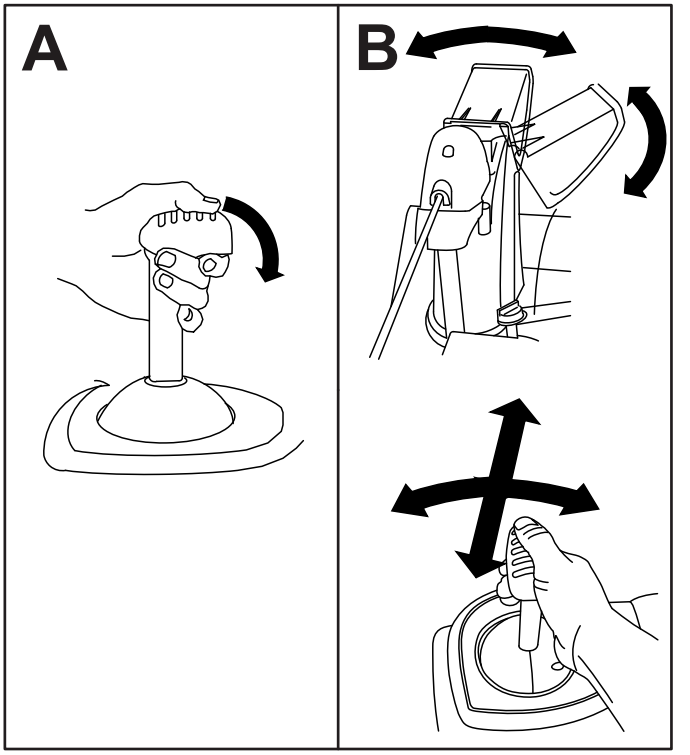

Figura 17

Pulizia di un camino di scarico intasato

⚠ AVVERTENZA

Se la coclea/ventola gira ma la neve non esce dal camino di scarico, è probabile che quest'ultimo sia intasato.

Non usate mai le mani per pulire il camino di scarico intasato. Ciò potrebbe causare infortuni.

1. Rimanendo in posizione di guida, rilasciate la stegola dell'autopropulsione.
2. Innestate la coclea.
3. Spingete la stegola verso il basso per sollevare la parte anteriore della macchina di qualche centimetro da terra, poi sollevate le stegole rapidamente per battere la parte anteriore della macchina per terra.
4. Disinnestate la coclea.
5. Ripetete i passaggi da 1 a 4, all'occorrenza, finché dal camino di scarico non esce un getto di neve.

Importante: **Se non riuscite a disintasare il camino di scarico battendo la parte anteriore della macchina, spegnete la macchina, attendete che tutte le parti in movimento si fermino e utilizzate uno strumento di rimozione della neve (non incluso).**

Importante: **Lo stasamento del camino di scarico battendo la parte anteriore della macchina per terra può fare spostare le slitte. Regolate le slitte e serrate saldamente i bulloni; fate riferimento a** **Controllo e regolazione delle slitte (pagina 19).**

Suggerimenti

⚠ AVVERTENZA

La coclea può scagliare pietre, giocattoli e altri oggetti estranei e causare gravi lesioni personali a voi o agli astanti.

- **Tenete sempre pulita l'area da oggetti che possano essere raccolti e scagliati dalle lame della ventola.**
- **Tenete lontani bambini ed animali da compagnia dall'area di utilizzo dello spazzaneve.**

- Eliminate la neve non appena potete, subito dopo una nevicata.
- Sovrapponete le passate per essere certi di rimuovere tutta la neve.
- Quando possibile, scaricate la neve sottovento.
- Se la macchina non si sposta in avanti su superfici scivolose o nella neve alta, spingete in avanti la stegola, ma lasciate che la macchina funzioni alla propria velocità.

Dopo l'uso

Spegnimento della macchina

1. Rilasciate la leva della coclea e spegnete la macchina.
2. Girate la chiave in posizione di SPEGNIMENTO e rimuovetela dalla macchina (Figura 9).
3. Rimuovete il pacco/i pacchi batteria; fate riferimento a Rimozione del pacco batteria dalla macchina (pagina 18).

   Nota: Tutte le volte che non utilizzate la macchina, togliete il pacco/i pacchi batteria e la chiave dalla macchina.

   Nota: Se la macchina viene accesa e lasciata al minimo o in funzione senza la coclea inserita per un periodo di tempo prolungato, si attiverà il timeout di spegnimento del motore, spegnendo la macchina. Quando la macchina si spegne in questo modo, emette un segnale acustico per indicare che è stato attivato il timeout.

   Per riavviare la macchina fate riferimento a Avviamento della macchina (pagina 14).

Rimozione del pacco batteria dalla macchina

1. Sollevate il coperchio del vano batteria.
2. Premete il fermo del pacco batteria per rilasciarlo e rimuoverlo (Figura 18).

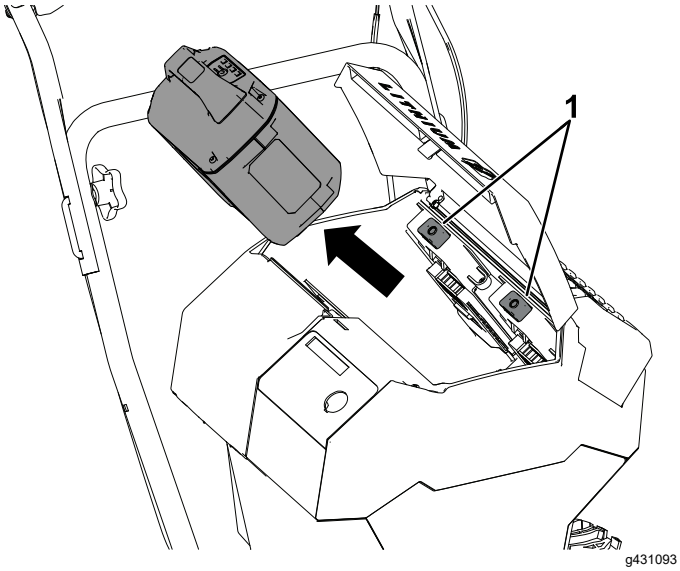

Figura 18

1. Fermo del pacco batteria

3. Chiudete il coperchio del vano batteria.

Prevenzione del congelamento dopo l'utilizzo

- Può accadere che quando nevica e col gelo alcuni comandi e parti mobili si congelino. **Non usate forza eccessiva e non cercate di usare i comandi quando sono gelati.**
- Dopo l'uso della macchina, innestate la coclea per ripulire l'alloggiamento dalla neve depositata. Girate il Quick Stick per impedire che congeli. Spegnete il motore, attendete che tutte le parti mobili si fermino, rimuovete la chiave e la batteria e togliete il ghiaccio e la neve dalla macchina.
- Eliminate tutta la neve e il ghiaccio dalla base del camino.
- Ruotate il camino di scarico verso sinistra e verso destra per liberarlo dagli accumuli di ghiaccio.

Manutenzione

Programma di manutenzione raccomandato

Cadenza di manutenzione	Procedura di manutenzione
Dopo le prime 2 ore	• Ispezionate il cavo della coclea e all'occorrenza regolatelo. • Ispezionate il cavo della trasmissione e all'occorrenza regolatelo.
Ogni anno	• Controllate che la bulloneria sia ben serrata. • Controllate le slitte ed all'occorrenza regolatele. • Ispezionate il cavo della coclea e all'occorrenza regolatelo. • Ispezionate il cavo della trasmissione e all'occorrenza regolatelo.
Ogni anno o prima del rimessaggio	• Controllate la pressione dell'aria negli pneumatici e gonfiateli tra 1,17 e 1,37 bar. • Fate ispezionare e sostituire la cinghia di trazione e/o la cinghia di trasmissione della coclea/girante a un Centro di assistenza autorizzato, se necessario.

Preparazione per la manutenzione

1. Portate la macchina su una superficie piana.
2. Arrestate la macchina, rimuovete la chiave di avviamento elettrico, attendete che tutte le parti in movimento si arrestino e togliete il/i pacco/hi batteria/e dalla macchina prima di effettuare interventi di regolazione, assistenza, pulizia o di rimessaggio.

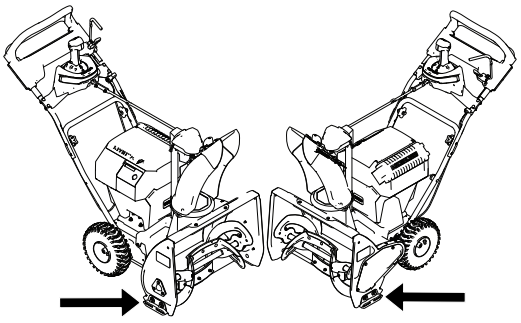

g431104

Controllo e regolazione delle slitte

Intervallo tra gli interventi tecnici: Ogni anno

Regolate le slitte al fine di evitare che la coclea venga a contatto con il lastricato. Regolate le slitte come opportuno per compensare l'usura (Figura 19).

1. Allentate i bulloni delle slitte.
2. Fate scorrere una tavola da 5 mm sotto il raschiatore.

   Nota: L'utilizzo di una tavola più sottile determina una raschiatura più aggressiva mentre quello di una tavola più spessa determina una raschiatura meno aggressiva.
3. Abbassate le slitte a terra.

   Nota: Assicuratevi che le slitte siano poggiate a terra e piatte.
4. Serrate i bulloni delle slitte.

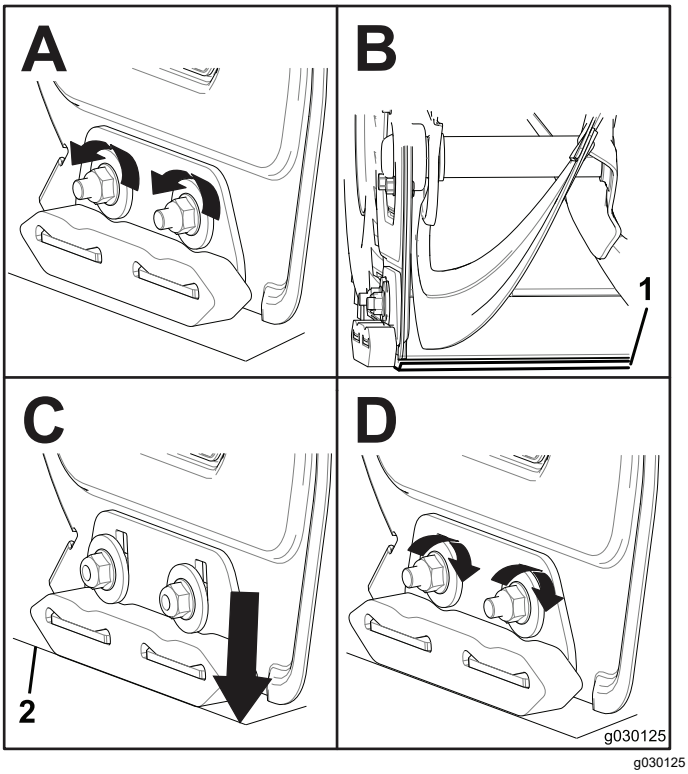

g030125

Figura 19

Regolazione del cavo della coclea

Intervallo tra gli interventi tecnici: Dopo le prime 2 ore

Ogni anno

Se la cinghia di trasmissione scivola o stride sotto un carico pesante, regolate il cavo della coclea.

1. Allentate il dado sul serrafilo per cavi inferiore ma non rimuovetelo (Figura 20).

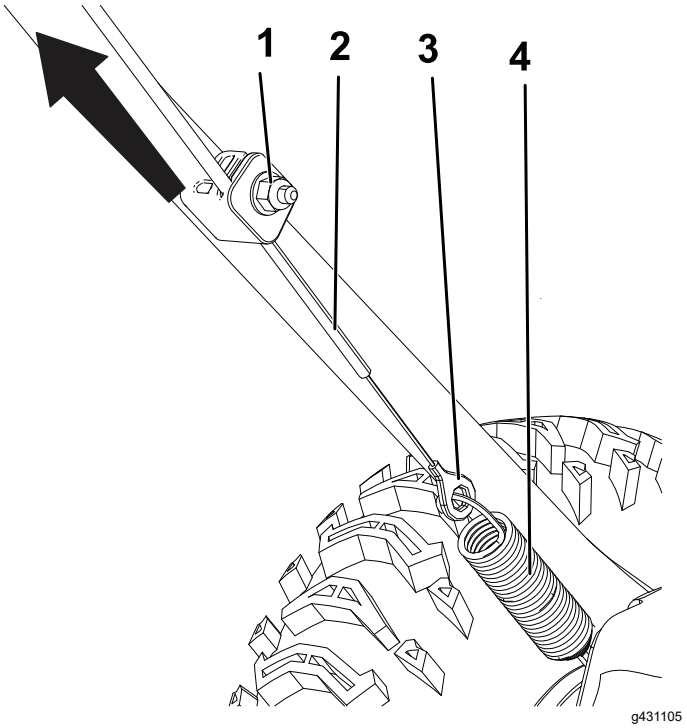

Figura 20

1. Dado
2. Cavo
3. Connettore
4. Molla

2. Tirate il cavo verso l'alto e rimuovete un po' dell'allentamento (Figura 20).

   Importante: **Non rimuovete completamente l'allentamento dal cavo. Eliminando tutto il gioco dal cavo si impedisce alla coclea di arrestarsi correttamente.**

3. Tenete il cavo in posizione e serrate il dado (Figura 20).

Regolazione del cavo della trasmissione

Intervallo tra gli interventi tecnici: Dopo le prime 2 ore

Ogni anno

Se le ruote entrano facilmente in stallo o se si muovono senza l'innesto della stegola di autopropulsione, regolate il cavo della trasmissione.

1. Allentate il dado sul serrafilo per cavi superiore ma non rimuovetelo (Figura 21).

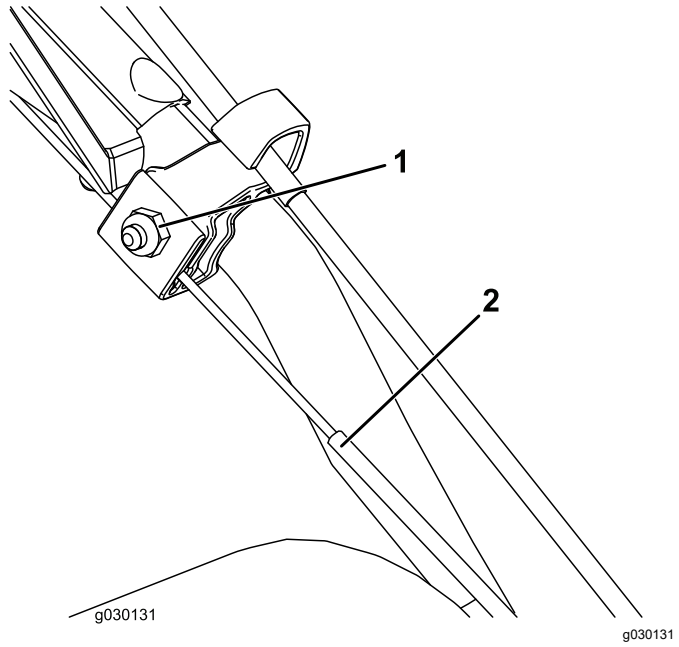

Figura 21

1. Dado
2. Cavo

2. Tirate il cavo verso il basso e rimuovete gran parte dell'allentamento nel cavo (Figura 21).

   Importante: **Non rimuovete completamente l'allentamento dal cavo. Eliminando tutto l'allentamento dal cavo farete sì che le ruote si azionino senza l'innesto della stegola di autopropulsione.**

3. Serrate il dado (Figura 21).

Sostituzione delle cinghie di trazione e di trasmissione

Se la cinghia di trasmissione della coclea o la cinghia di trazione diventano usurate, imbevute d'olio o altrimenti danneggiate, fatele sostituire da un Centro di assistenza autorizzato.

Rimessaggio

Rimessaggio della macchina

Importante: **Stoccate la macchina, il pacco batteria e il caricabatterie solo a temperature comprese all'interno dell'intervallo opportuno; fate riferimento a Specifiche (pagina 13).**

Importante: **Quando stoccate il pacco batteria a fine stagione, caricatelo fino a quando 1 o 2 indicatori LED non diventano verdi sulla batteria. Non stoccate una batteria completamente carica o completamente scarica. Quando dovete utilizzare di nuovo la macchina, caricate il pacco batteria fino a quando la spia di indicazione sinistra non diventa verde sul caricabatterie o quando tutti e 4 gli indicatori LED non diventano verdi sulla batteria.**

- Scollegate il prodotto dall'alimentazione (ovvero, rimuovete la spina dall'alimentazione o dal pacco batteria), togliete la chiave e controllate la presenza di eventuali danni dopo l'uso.
- Pulite tutto il materiale estraneo dal prodotto.
- Non rimessate l'utensile con il pacco batteria installato.
- Quando non in uso, rimessate la macchina, il pacco batteria, la chiave e il caricabatterie fuori dalla portata dei bambini.
- Tenete macchina, pacco batteria, chiave e caricabatterie lontano da agenti corrosivi, come sostanze chimiche per il giardino e sali di sbrinamento.
- Per ridurre il rischio di gravi lesioni personali, non stoccate il pacco batteria all'aperto o all'interno di veicoli.
- Ritoccate le superfici scheggiate con vernice reperibile da un Centro di assistenza autorizzato. Prima di verniciarle, sabbiate le superfici interessate ed utilizzate un prodotto antiruggine per impedire che le parti metalliche si arrugginiscano.
- Serrate tutte le viti, i bulloni e i dadi di bloccaggio allentati. Riparate o sostituite le parti danneggiate.
- Stoccate la macchina, il pacco batteria, la chiave e il caricabatterie in un luogo chiuso, ben pulito e asciutto.

Preparazione del pacco batteria per il riciclaggio

Importante: **Al momento della rimozione, coprite i terminali del pacco batteria con nastro adesivo per servizio pesante. Non tentate di distruggere o smontare il pacco batteria o di rimuovere alcuno dei suoi componenti.**

	I pacchi batteria agli ioni di litio che presentano il sigillo Call2Recycle possono essere riciclati presso qualsiasi rivenditore partecipante o struttura di riciclo delle batterie che partecipa al programma Call2Recycle (solo Stati Uniti e Canada). Per individuare un rivenditore o una struttura partecipante vicino a voi, chiamate il numero 1-800-822-8837 o visitate il sito www.call2recycle.org. Se non siete in grado di individuare un rivenditore o una struttura partecipante vicino a voi o se la batteria riciclabile non presenta il sigillo Call2Recycle, contattate il vostro comune per ulteriori informazioni su come riciclare in modo responsabile la batteria. Se vi trovate al di fuori degli Stati Uniti o del Canada, contattate il vostro Distributore Toro autorizzato.

Localizzazione guasti

Problema	Possibile causa	Rimedio
La macchina non funziona o non funziona continuamente.	1. È stato raggiunto il timeout di spegnimento del motore perché la coclea non è stata inserita per un lungo periodo di tempo.	1. Nessun problema, riavviate la macchina. La macchina emette un segnale acustico per indicare che è stato raggiunto il timeout di spegnimento del motore.
	2. La chiave è stata girata dalla posizione di SPEGNIMENTO a quella di ACCENSIONE troppo velocemente.	2. Girate la chiave più lentamente; assicuratevi che la chiave si arresti brevemente nella posizione intermedia ACCESSORI.
	3. Il pacco batteria ha un basso livello di carica.	3. Caricate il pacco batteria.
	4. Il pacco batteria non è completamente in sede.	4. Assicuratevi che il pacco batteria sia inserito completamente nell'alloggiamento e bloccato in posizione.
	5. Il pacco batteria si trova al di sopra o al di sotto del corretto intervallo di temperature.	5. Spostate il pacco batteria in un luogo asciutto e in cui la temperatura sia compresa tra 5 °C e 40 °C.
	6. Il pacco batteria ha superato i limiti massimi di amperaggio.	6. Girate la chiave in posizione di SPEGNIMENTO.
	7. È presente dell'umidità sui poli del pacco batteria.	7. Asciugate o lasciate asciugare il pacco batteria.
	8. Il pacco batteria è danneggiato.	8. Sostituite il pacco batteria.
	9. La macchina presenta un altro problema elettrico.	9. Contattate un Centro di assistenza autorizzato.
La macchina non raggiunge la massima potenza.	1. La capacità di carica del pacco batteria è troppo bassa.	1. Rimuovete il pacco batteria dalla macchina e caricatelo completamente.
	2. Gli sfiati dell'aria sono bloccati.	2. Pulite gli sfiati dell'aria.
La macchina produce un segnale acustico.	1. È stato raggiunto il timeout di spegnimento del motore perché la coclea non è stata inserita per un lungo periodo di tempo.	1. Nessun problema, riavviate la macchina. La macchina emette un segnale acustico per indicare che è stato raggiunto il timeout di spegnimento del motore.
	2. Il pacco batteria ha un basso livello di carica.	2. Caricate il pacco batteria.
	3. La macchina è sovraccarica.	3. Procedete a un passo più lento durante la rimozione della neve o fendete una grande pila di neve prima della sua rimozione.
	4. La macchina presenta un altro problema elettrico.	4. Provate le altre azioni per la risoluzione dei problemi; se l'allarme continua a suonare, contattate un Centro di assistenza autorizzato.

Problema	Possibile causa	Rimedio
La macchina va, ma scarica neve con difficoltà o non scarica affatto.	1. State cercando di spazzare troppa neve nella zona scelta. 2. State cercando di spazzare neve troppo pesante o bagnata. 3. Il camino di scarico è ostruito. 4. La cinghia di trasmissione della coclea/ventola si è allentata o è caduta dalla puleggia. 5. La cinghia di trasmissione della coclea è consumata o rotta. 6. State utilizzando la macchina in modalità ECO in condizioni gravose.	1. Riducete la quantità di neve spazzata per zona. 2. Non sovraccaricate la macchina con neve molto pesante o bagnata. 3. Sbloccate il camino di scarico. 4. Montate e/o regolate la cinghia di trasmissione della coclea/ventola; visitate www.Toro.com per informazioni sulla manutenzione, o portate la macchina a un Distributore autorizzato. 5. Sostituite la cinghia di trasmissione della coclea/ventola; visitate www.Toro.com per informazioni sulla manutenzione, o portate la macchina a un Distributore autorizzato. 6. Accertatevi che la modalità ECO non sia attivata in condizioni gravose.
Il camino di scarico non si blocca in posizione o non si muove.	1. Il cavo del blocco del camino di scarico non è regolato in modo appropriato.	1. Rimuovete eventuale ghiaccio o accumuli di neve dal blocco del camino o dal cavo. Se necessario, contattate un Centro di assistenza autorizzato per regolare il blocco del camino di scarico.
La macchina non spazza tutta la neve dall'area di lavoro.	1. La slitte e/o il raschiatore non sono messi a punto. 2. La pressione degli pneumatici non è uniforme.	1. Regolate le slitte e il raschiatore. 2. Controllate e regolate la pressione in 1 o entrambi gli pneumatici.
La spia di carica a LED della batteria sulla testa di alimentazione è rossa.	1. La temperatura e/o la tensione della batteria non rientra nell'intervallo di esercizio.	1. Verificate la condizione e il livello di carica della batteria con il caricatore.
Il pacco batteria perde rapidamente la carica.	1. Il pacco batteria si trova al di sopra o al di sotto del corretto intervallo di temperature. 2. La macchina è sovraccarica.	1. Spostate il pacco batteria in un luogo asciutto e in cui la temperatura sia compresa tra 5 °C e 40 °C. 2. Spingete la macchina con meno forza.
Il caricabatterie non funziona.	1. Il caricabatterie si trova al di sopra o al di sotto del corretto intervallo di temperature. 2. La presa cui è collegato il caricabatterie non dà corrente.	1. Scollegate il caricabatterie e spostatelo in un luogo asciutto e in cui la temperatura sia compresa tra 5 °C e 40 °C. 2. Contattate il vostro elettricista qualificato per riparare la presa.
La spia a LED sul caricabatterie è rossa.	1. Il caricabatterie e/o il pacco batteria si trova al di sopra o al di sotto del corretto intervallo di temperature.	1. Scollegate il caricabatterie e spostate caricabatterie e pacco batteria in un luogo asciutto e in cui la temperatura sia compresa tra 5°C e 40°C.

Problema	Possibile causa	Rimedio
La spia a LED sul caricabatterie è rossa lampeggiante.	1. È presente un errore di comunicazione tra il pacco batteria e il caricabatterie.	1. Rimuovete il pacco batteria dal caricabatterie, scollegate il caricabatterie dalla presa e attendete 10 secondi. Collegate nuovamente il caricabatterie alla presa e posizionate il pacco batteria sul caricabatterie. Se la spia a LED sul caricabatterie è ancora rossa lampeggiante, ripetete la procedura. Se la spia a LED rossa sul caricabatterie lampeggia ancora dopo 2 tentativi, contattate il vostro centro assistenza autorizzato se la batteria è in garanzia o smaltite correttamente il pacco batteria presso una struttura di riciclo delle batterie.
	2. Il pacco batteria è debole.	2. Contattate il vostro centro assistenza autorizzato se la batteria è in garanzia, oppure smaltite correttamente il pacco batteria presso un centro di riciclaggio per batterie.