Form No. 3461-617 Rev A

TORO®

Count on it.

Manual do Operador

Limpa-neve SnowMax e24 60 V

Modelo nº 31860—Nº de série 400000000 e superiores
Modelo nº 31860T—Nº de série 400000000 e superiores

Registe o seu produto em www.Toro.com.
Tradução do original (PT)

3461-617

Introdução

Esta máquina destina-se a ser utilizada por proprietários residenciais. Foi concebida, principalmente, para remover a neve de superfícies pavimentadas como, por exemplo, entradas e passeios e outras superfícies de tráfego em propriedades residenciais ou comerciais. Não foi concebido para remover materiais que não a neve, nem é um modelo concebido para limpar superfícies de gravilha. Foi concebida para utilizar baterias de iões de lítio Toro 60 V. Estas baterias são concebidas para serem carregadas apenas por carregadores de baterias de iões de lítio Toro 60 V. Se a máquina for utilizada para um fim diferente da sua utilização prevista, poderá pôr em perigo o utilizador e outras pessoas.

O modelo 31860T não inclui bateria nem carregador.

Leia estas informações cuidadosamente para saber como utilizar o produto, como efetuar a sua manutenção de forma adequada, evitar ferimentos pessoais e danos no produto. A utilização correta e segura do produto é da exclusiva responsabilidade do utilizador.

Visite www.Toro.com para mais informações sobre produtos e acessórios, para obter o contacto de um distribuidor ou registar o seu produto.

Sempre que necessitar de assistência, peças genuínas Toro ou informações adicionais, entre em contacto com um representante de assistência autorizado ou com a assistência ao cliente Toro, indicando os números de série e modelo do produto. A Figura 1 mostra onde se encontram os números de série e modelo do produto. Escreva os números no espaço fornecido.

Importante: **Com o seu dispositivo móvel, pode ler o código QR no autocolante do número de série (se equipado) para aceder à garantia, peças e outras informações do produto.**

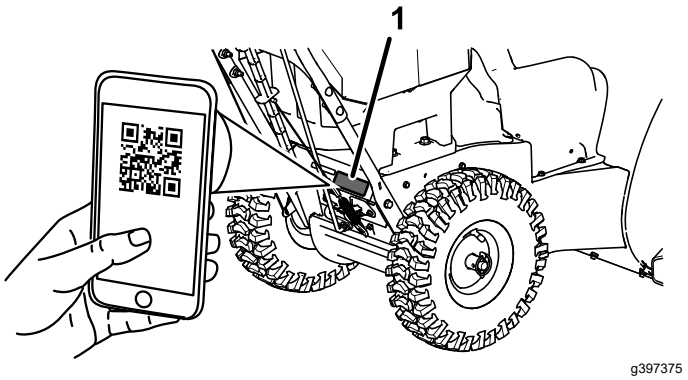

g397375

Figura 1

1. Localização dos números de modelo e de série

Modelo nº _____

Nº de série _____

Símbolo de alerta de segurança

O símbolo de alerta de segurança (Figura 2) mostrado neste manual e na máquina identifica mensagens de segurança importantes que têm de ser seguidas para evitar acidentes.



g000502

Figura 2

Símbolo de alerta de segurança

O símbolo de alerta de segurança surge acima de informações que o alertam para ações ou situações inseguras e será seguido pela palavra **PERIGO**, **AVISO** ou **CUIDADO**.

PERIGO indica uma situação de risco eminente que, se não for evitada, **irá** resultar em morte ou ferimentos graves.

AVISO indica uma situação de risco potencial que, se não for evitada, **pode** resultar em morte ou ferimentos graves.

CUIDADO indica uma situação de risco potencial que, se não for evitada, **poderá** resultar em ferimentos leves ou moderados.

Neste manual são ainda utilizados outros dois termos para identificar informações importantes. **Importante** identifica informações especiais de ordem mecânica e **Nota** sublinha informações gerais que requerem especial atenção.

© 2024—The Toro® Company
8111 Lyndale Avenue South
Bloomington, MN 55420

Contacte-nos em www.Toro.com.
Impresso no México
Todos os direitos reservados

Segurança

DE SEGURANÇA IMPORTANTES

INSTRUÇÕES

⚠ AVISO

Ao utilizar uma máquina elétrica, deve sempre ler e seguir as precauções e instruções de segurança básicas para reduzir o risco de incêndio, choque elétrico ou ferimentos, incluindo o seguinte:

Leia todas as instruções

I. Formação

1. O operador da máquina é responsável por acidentes ou riscos que ocorram aos outros ou à sua propriedade.
2. Leia e compreenda o conteúdo deste *Manual do utilizador* antes de ligar a máquina. Certifique-se de que todos os que utilizam a máquina sabem como a utilizar, como a desligar rapidamente e entendem os avisos.
3. Não permita que crianças utilizem ou brinquem com a máquina, bateria ou carregador da bateria; os regulamentos locais podem restringir a idade do operador.
4. Não permita que crianças ou funcionários não qualificados utilizem ou procedam à assistência técnica deste dispositivo. Permita apenas que pessoas responsáveis, com formação, familiarizadas com as instruções e fisicamente capazes operem e façam a manutenção do dispositivo.
5. Antes da utilização da máquina, bateria e carregador da bateria, leia todas as instruções e advertências sobre estes produtos.
6. Familiarize-se com os comandos e a utilização adequada da máquina, bateria e carregador da bateria.

II. Preparação

1. Mantenha as crianças e outras pessoas afastadas da área de funcionamento.
2. Nunca permita que crianças utilizem a máquina.
3. Não opere a máquina sem todas as proteções e outros dispositivos de segurança instalados na máquina e a funcionar corretamente.
4. Inspecione a área em que vai utilizar a máquina e remova todos os objetos que podem interferir no funcionamento da máquina ou que a máquina possa projetar.
5. Utilize apenas a bateria indicada pela Toro. Utilizar outros acessórios pode aumentar o risco de ferimentos e incêndio.
6. Ligar o carregador de bateria a uma tomada que não corresponda à tensão adequada pode causar um incêndio ou choque elétrico. Não ligue o carregador da bateria a uma tomada que não corresponda à tensão adequada.
7. Não utilize uma bateria ou carregador danificado ou alterado, pois poderá apresentar um comportamento imprevisível dando origem a incêndio, explosão ou risco de ferimento.
8. Se o cabo de alimentação do carregador de bateria estiver danificado, contacte um representante de assistência autorizado para o arranjar.
9. Carregue a bateria apenas com o carregador indicado pela Toro. Um carregador adequado para um tipo de bateria pode criar um risco de incêndio quando usado noutra bateria.
10. Carregue a bateria apenas numa área bem ventilada.
11. Siga todas as instruções de carregamento e não carregue a bateria fora do intervalo de temperaturas indicado nas instruções. Caso contrário, pode danificar a bateria e aumentar o risco de incêndio.
12. Vista-se de forma adequada – Vista roupa adequada, incluindo proteção ocular, proteção auricular, calças compridas e calçado antiderrapante. Prenda cabelo comprido e não utilize joias soltas que possam ficar presas nas peças em movimento. Use luvas e proteção visual durante a manutenção da máquina.

III. Funcionamento

1. O contacto com um rotor em movimento pode provocar ferimentos graves. Mantenha as mãos e os pés longe de todas as peças em movimento da máquina. Mantenha-se afastado das aberturas de descarga.

2. Fique por detrás das pegas e afastado da abertura de descarga durante a operação da máquina.
3. Se esta máquina for utilizada para um fim diferente da sua utilização prevista, poderá pôr em perigo o utilizador e outras pessoas.
4. Previna o arranque acidental – certifique-se de que o botão de arranque elétrico é removido da ignição antes de ligar a bateria e manusear a máquina.
5. Tenha total atenção durante a utilização da máquina. Não exerça qualquer atividade que provoque distração; caso contrário, podem ocorrer ferimentos ou danos materiais.
6. Desengate todas as embraiagens e coloque a alavanca de mudanças na posição de ponto morto antes de ligar a máquina.
7. Desligue a máquina, retire a chave de arranque elétrico, retire a bateria da máquina e aguarde até que todas as peças em movimento parem antes de ajustar, prestar assistência, limpar ou guardar a máquina.
8. Remova a bateria e a chave de arranque elétrico da máquina sempre que se afastar dela ou antes de substituir acessórios.
9. Não force a máquina – deixe que a máquina faça o trabalho melhor e com maior segurança à taxa para a qual foi concebida.
10. Fique atento – observe o que está a fazer e utilize o bom senso ao operar a máquina. Não utilize a máquina quando estiver doente, cansado ou se encontrar sob o efeito de álcool ou drogas.
11. Opere a máquina apenas em condições de boa visibilidade e condições atmosféricas adequadas.
12. Tenha muito cuidado ao fazer marcha-atrás ou empurrar a máquina na sua direção.
13. Mantenha sempre o equilíbrio e a estabilidade, especialmente em declives. Tome todas as precauções necessárias quando alterar a direção ou se encontrar numa inclinação. Não opere a máquina em declives acentuados. Com a máquina, ande, nunca corra.
14. Quando não estiver a eliminar neve de forma ativa, desengate a alimentação da broca.
15. Não direcione o material de descarga para ninguém. Evite descarregar o material contra uma parede ou obstrução, uma vez que o material pode fazer ricochete em direção do operador. Desligue a máquina quando atravessar superfícies de gravilha.
16. Tenha muito cuidado ao operar a máquina em passeios e estradas. Esteja atento a perigos escondidos ou tráfego.
17. Se a máquina atingir um objeto ou começar a vibrar, pare imediatamente a máquina, retire a chave, retire a bateria e espere que todas as peças móveis parem antes de inspecionar a máquina para ver se está danificada. Efetue todas as reparações necessárias antes de retomar o funcionamento.
18. Desligue a máquina sempre que sair da posição de funcionamento por qualquer motivo.
19. Desligue a máquina e retire a chave antes de a desobstruir e utilize sempre um pau ou ferramenta de limpeza para remover uma obstrução.
20. Desligue a máquina, retire a chave de arranque elétrico, retire a(s) bateria(s) antes de carregar a máquina para transporte.
21. Nunca opere a máquina a velocidades de transporte elevadas em superfícies escorregadias.
22. Em condições abusivas, a bateria pode ejetar líquido; evite o contacto. Se acidentalmente entrar em contacto com o líquido, lave com água. Se o líquido entrar em contacto com os olhos, procure assistência médica. O líquido ejetado da bateria pode causar irritação ou queimaduras.
23. Não exponha uma bateria ou ferramenta ao fogo ou temperaturas excessivas. A exposição ao fogo ou temperaturas acimas dos 130°C pode causar uma explosão.
24. CUIDADO — Uma bateria tratada indevidamente pode apresentar risco de incêndio, explosão ou queimadura química.
    - Não desmonte a bateria.
    - Substitua a bateria apenas por uma bateria Toro genuína; utilizar outro tipo de bateria pode causar um incêndio ou risco de ferimentos.
    - Mantenha as baterias fora do alcance das crianças e na embalagem original até que esteja pronto para as utilizar.

IV. Manutenção e armazenamento

1. Desligue a máquina, espere até que todas as peças em movimento parem, retire a chave de arranque elétrico, retire a(s) bateria(s) da máquina antes de ajustar, prestar assistência, limpar, ou guardar a máquina.

2. Não tente reparar a máquina, exceto conforme indicado nas instruções. Pedir a um representante de assistência autorizado para realizar a assistência na máquina utilizando peças de substituição idênticas.
3. Use luvas e proteção visual durante a manutenção da máquina.
4. Ao prestar assistência ao rotor, tenha em atenção que este se pode mover mesmo com a alimentação desligada.
5. Para o desempenho ideal, utilize apenas peças de substituição e acessórios genuínos da Toro. As peças de substituição e acessórios de outros fabricantes podem ser perigosos e essa utilização anula a garantia.
6. Manutenção da máquina – mantenha as pegas secas, limpas e sem óleo ou lubrificante. Mantenha os resguardos instalados e em correto funcionamento. Utilize apenas peças de substituição idênticas.
7. Verifique todas as fixações a intervalos frequentes para verificar a fixação e assegurar que a máquina está em boas condições de trabalho.
8. Verifique se a máquina ficou danificada. Verifique se há peças móveis desalinhadas ou encravadas, peças partidas, montagens e outras condições que possam afetar o funcionamento. Exceto se indicado nas instruções, peça a um representante de assistência autorizado para reparar ou substituir um resguardo ou peça danificado.
9. Quando a bateria não estiver a ser utilizada, mantenha-a afastada de objetos de metal como clipes de papel, moedas, chaves, pregos e parafusos que possam fazer uma ligação entre um terminal e o outro. O curto-circuito dos terminais da bateria pode causar queimaduras ou incêndio.
10. Quando não estiver a utilizar a máquina, guarde-a no interior num local seco e seguro, afastado do alcance de crianças.
11. Ao guardar a máquina durante mais de 30 dias, consulte a Armazenamento (página 21) para obter informação importante.

GUARDE ESTAS INSTRUÇÕES

Autocolantes de segurança e de instruções

Os autocolantes de segurança e de instruções são facilmente visíveis e situam-se próximo das zonas de potencial perigo. Substitua todos os autocolantes danificados ou perdidos.

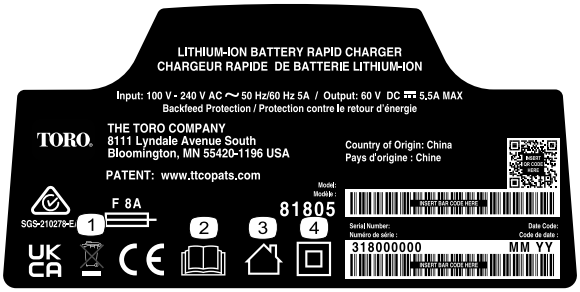

decal144-6035

144-6035

1. Não deite fora indevidamente.
2. Leia o *Manual do utilizador*.
3. Para utilização interior.
4. Isolamento duplo



decal145-3129

145-3129

1. A bateria está a carregar.
2. A bateria está totalmente carregada.
3. A bateria está acima ou abaixo do intervalo de temperatura adequado.
4. Falha de carga da bateria

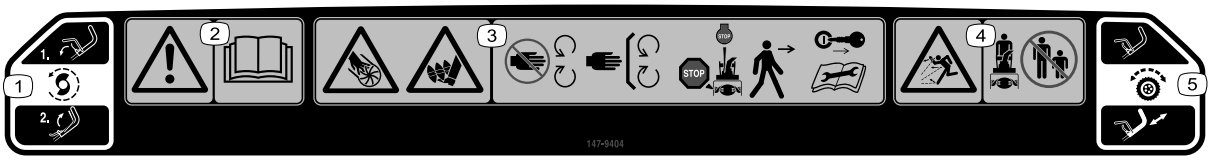

decal147-9404

147-9404

1. Broca – liberte a alavanca para desengatar; aperte a alavanca para engatar.
2. Aviso – leia o *Manual do utilizador*.
3. Perigo de corte/desmembramento de mãos ou pés, hélice e broca – mantenha-se afastado das partes em movimento; mantenha todas as proteções no respetivo lugar; desligue a máquina e retire a chave antes de abandonar a máquina ou efetuar manutenções.
4. Perigo de projeção de objetos – mantenha as pessoas afastadas.
5. Transmissão autopropulsora – empurre a pega para baixo para engatar a transmissão autopropulsora.



decal121-6817

121-6817

1. Risco de corte/desmembramento de mãos e pés, hélice e broca – mantenha as pessoas afastadas.



decal131-5914

131-5914

1. Perigo de corte/desmembramento de mãos e pés, hélice e broca – não coloque as mãos na calha; retire a chave e leia o *Manual do utilizador* antes de proceder à assistência técnica ou manutenção.

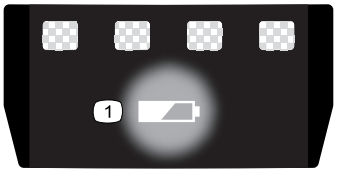

decal137-9461

137-9461

1. Estado de carga da bateria



decal140-8490

140-8490

1. Mantenha a bateria afastada de incêndios ou labaredas.
2. Não expor à chuva.
3. Leia o *Manual do utilizador*.
4. Recicle a bateria adequadamente.
5. Contém iões de lítio; não elimine a bateria de forma inadequada.

Instalação

Importante: **A bateria não está totalmente carregada quando a adquire. Antes de utilizar a máquina pela primeira vez, consulte Carregamento da bateria (página 15).**

1

Montagem do carregador da bateria (opcional)

Peças necessárias para este passo:

2	Ferragens de montagem (não incluídas)

Procedimento

Se desejar, monte o carregador de forma segura numa parede utilizando os orifícios de montagem na parede, na parte posterior do carregador.

Monte-o no interior (por exemplo, uma garagem ou outro local seco), perto de uma tomada elétrica e fora do alcance das crianças.

Consulte a Figura 3 para obter ajuda para a montagem do carregador.

Deslize o carregador sobre as ferragens devidamente posicionadas para prender o carregador no sítio (ferragens não incluídas).

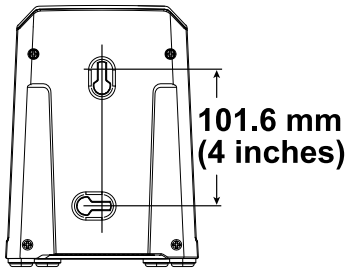

g290534

Figura 3

2

Desdobramento da pega

Nenhuma peça necessária

Procedimento

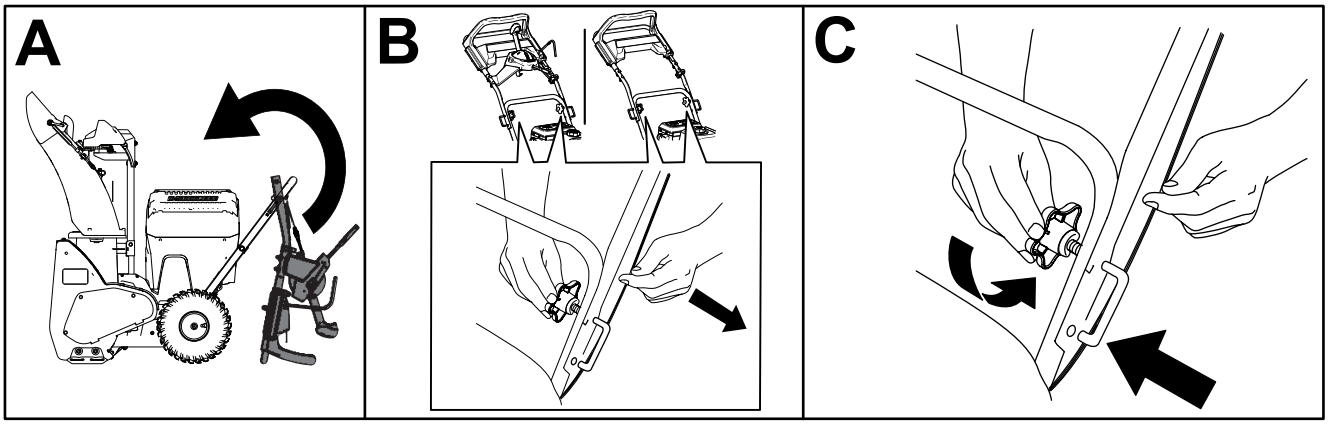

g431137

3

Instalação da calha de descarga

Peças necessárias para este passo:

1	Parafuso
1	Porca

Procedimento

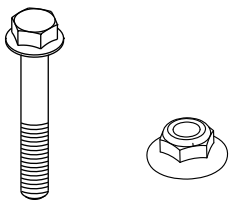

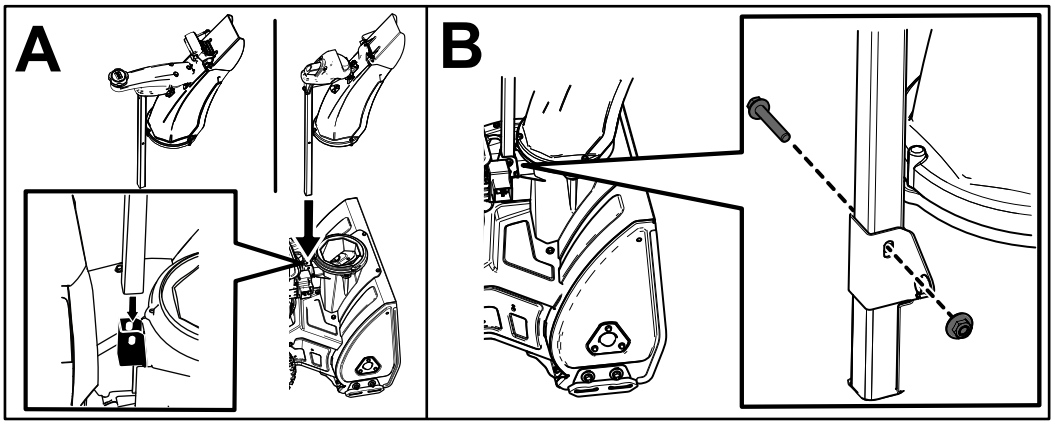

g431165

4

Instalação da barra de controlo da calha

Peças necessárias para este passo:

3	Parafuso
1	Parafuso
1	Barra da calha
3	Porca

Procedimento

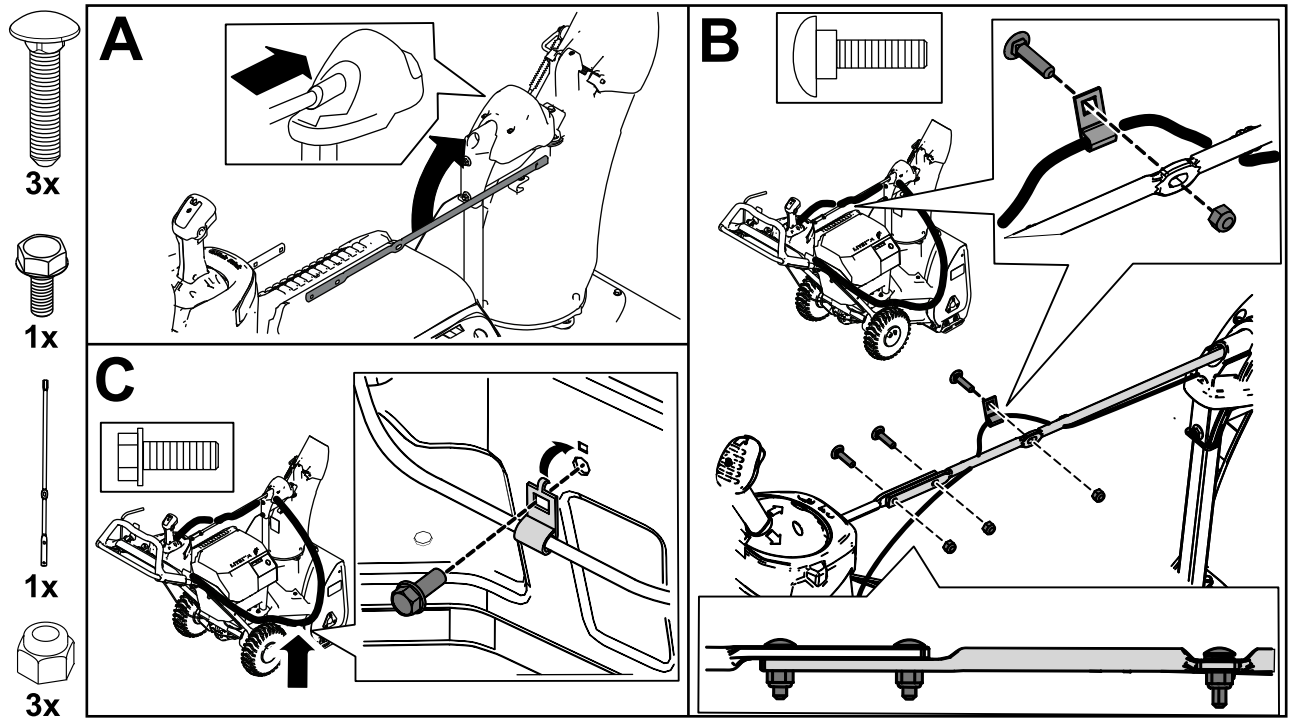

g431182

5

Verificação da pressão dos pneus

Nenhuma peça necessária

Procedimento

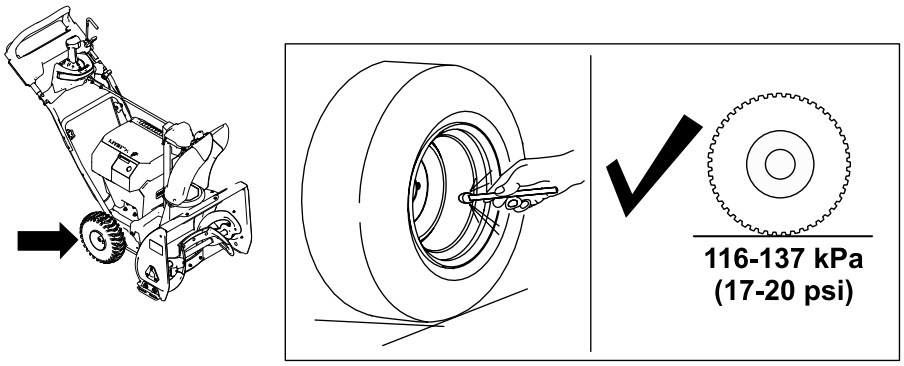

g431445

Figura 7

6

Verificação dos patins

Nenhuma peça necessária

Procedimento

Consulte Verificar e ajustar os patins (página 19).

7

Ajuste do cabo da broca

Nenhuma peça necessária

Procedimento

Verifique e ajuste o cabo da broca antes da primeira utilização; consulte a secção Ajuste do cabo da broca (página 20).

Descrição geral do produto

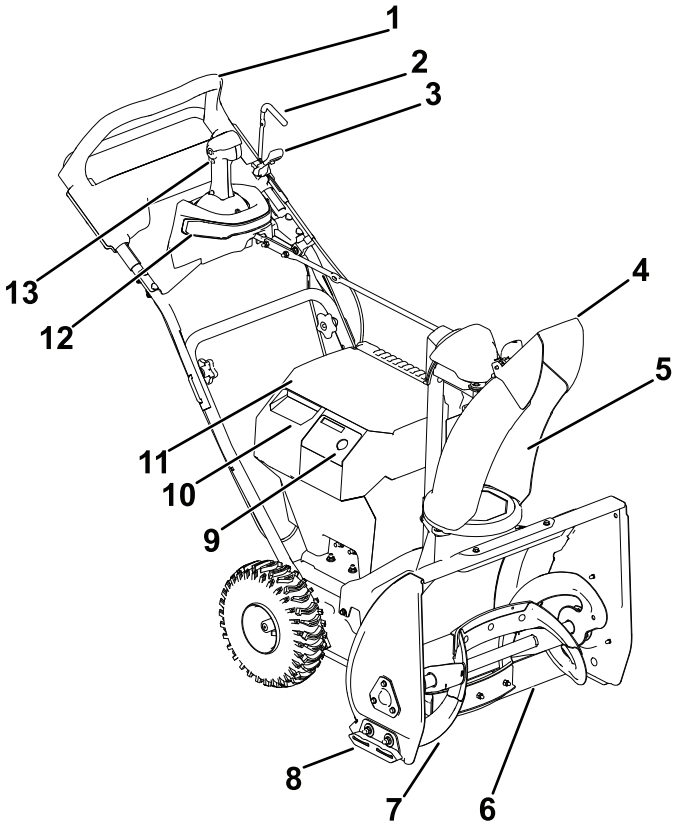

g430951

Figura 8

1. Pega
2. Alavanca da broca
3. Alavanca de bloqueio da broca
4. Defletor da calha
5. Calha de descarga
6. Raspador
7. Broca
8. Patim
9. Interruptor de on/off
10. Tampa do compartimento da bateria secundária
11. Tampa do compartimento da bateria principal
12. Luz
13. Controlo da calha de descarga Quick Stick®

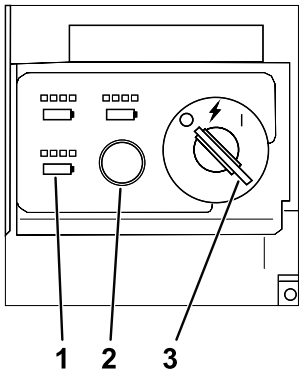

g347780

Figura 9

1. Luzes de carga da bateria
2. Botão ECO
3. Chave na posição DESLIGAR

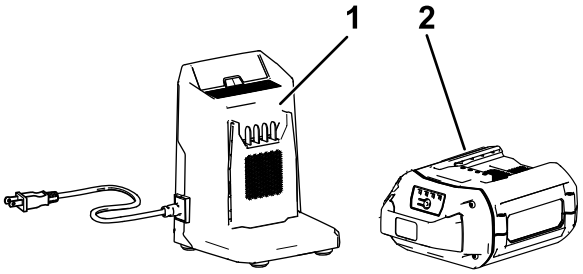

g452672

Figura 10

1. Carregador da bateria modelo 81805
2. Bateria modelo 81860

Especificações

Modelo	Peso	Compri-mento	Largura	Altura
31860	54 kg	132 cm	63,5 cm	109 cm

Bateria

Modelo	81860
Capacidade da bateria	6,0 Ah
	324 Wh
Classificação do fabricante da bateria = 60 V máximo e 54 V nominal. A tensão real varia com a carga.	

Carregador da bateria

Modelo	81805
Tipo	Carregador rápido da bateria de iões de lítio 60 V MAX
Entrada	100 a 240 V CA ~5,0 A, 60 Hz
Saída	60V DC ⎓ 5.5A MAX

Intervalos de temperatura adequados

Carregue/guarde a bateria a	5°C a 40°C*
Utilize a bateria a	-30°C a 49°C*
Utilize a máquina a	-30°C a 49°C*

*Os tempos de carregamento aumentam se não carregar a bateria dentro deste intervalo.

Guarde a máquina, bateria e carregador da bateria numa área limpa e seca.

Acessórios

Está disponível uma seleção de acessórios aprovados pela Toro para utilização com a máquina, para melhorar e expandir as suas capacidades. Contacte o seu representante de assistência autorizado ou distribuidor Toro autorizado ou vá a www.Toro.com para obter uma lista de todos os acessórios aprovados.

Para assegurar o desempenho ideal e certificação de segurança continuada da máquina, utilize sempre peças de substituição e acessórios genuínos Toro. A utilização de peças de substituição e acessórios fabricados por outros fabricantes pode ser perigosa.

Funcionamento

Antes da operação

Instalação da bateria

1. Certifique-se de que as ventilações da bateria estão sem qualquer sujidade ou detrito.
2. Eleve a tampa do compartimento da bateria.
3. Alinhe a cavidade da bateria com o ressalto na máquina e deslize a bateria para o compartimento até que encaixe no sítio (Figura 11).
4. Feche a tampa do compartimento da bateria.
5. Repita para as outras duas cavidades das baterias (se necessário).

   Nota: Os amperes-horas combinados de todas as baterias instaladas têm de somar até 6,0 ou mais, caso contrário a máquina não arranca.

   Nota: Se a tampa do compartimento da bateria não fechar completamente, a bateria não está totalmente instalada.

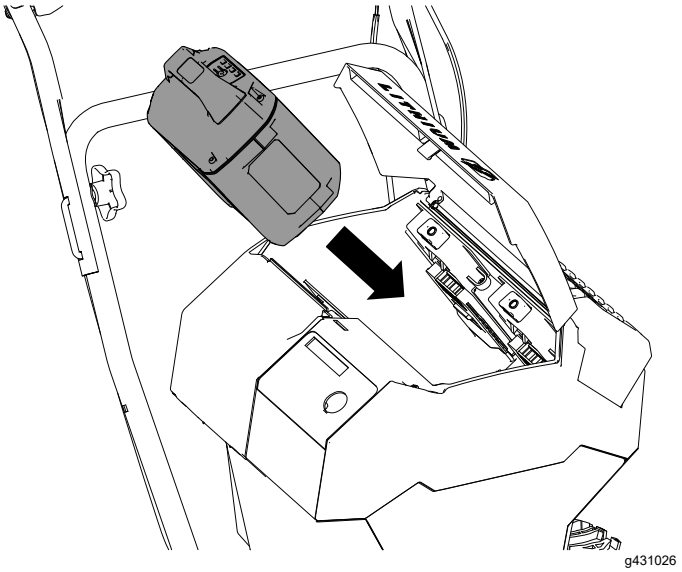

Figura 11

Durante a operação

Ligação da máquina

Nota: Utilize a bateria apenas em temperaturas que estejam dentro do intervalo adequado; consulte Especificações (página 13).

1. Certifique-se de que a(s) bateria(s) está(ão) instalada(s) na máquina; consulte Instalação da bateria (página 13).
2. Insira a chave de arranque elétrico no painel de controlo.
3. Rode a chave para a posição ACESSÓRIO.
4. Rode a chave para a posição LIGAR para ligar a máquina (Figura 12).

   Nota: Se a chave for rodada da posição DESLIGAR para a posição LIGAR demasiado depressa, a máquina pode não arrancar; certifique-se de que a chave para brevemente na posição intermédia de ACESSÓRIO.

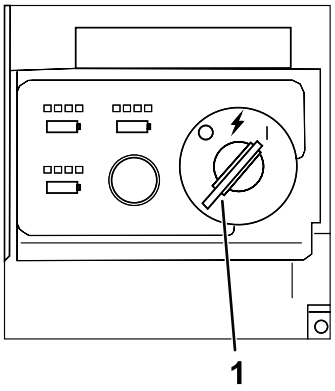

g347864

Figura 12

1. Chave na posição LIGAR

Nota: Se a máquina for ligada e deixada ao ralenti ou a funcionar sem a broca acoplada durante um período prolongado, o tempo limite de paragem do motor será ativado, desligando a máquina. Quando a máquina é desligada desta forma, emite um sinal sonoro para indicar que o tempo limite foi ativado.

Para reiniciar a máquina, rode a chave para a posição OFF (desligar) durante 2 segundos e depois repita os passos 3 e 4.

Ativação do modo ECO

Utilizar o modo ECO pode aumentar a duração da bateria reduzindo a velocidade do rotor; utilize o modo ECO sempre que estiver a mover neve leve ou numa curta distância. Ative o modo ECO utilizando o botão ECO como se mostra na Figura 13.

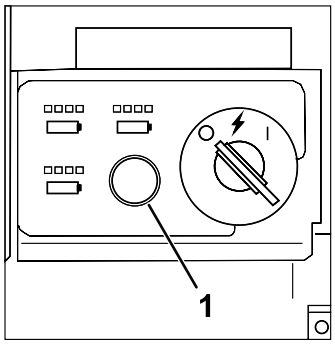

g347866

Figura 13

1. Botão de modo ECO

Carregamento da bateria

Importante: **A bateria não está totalmente carregada quando a adquire. Antes de utilizar a máquina pela primeira vez, coloque a bateria no carregador e carregue-a até que o indicador LED indique que a bateria está totalmente carregada. Leia todas as precauções de segurança.**

Importante: **Carregue a bateria apenas em temperaturas que estejam dentro do intervalo adequado; consulte Especificações (página 13).**

Nota: A qualquer altura, pressione o botão do indicador de carga da bateria na bateria para visualizar a carga atual (indicadores LED).

1. Certifique-se de que as ventilações e os terminais de carregamento da bateria e carregador estão sem qualquer sujidade ou detritos.

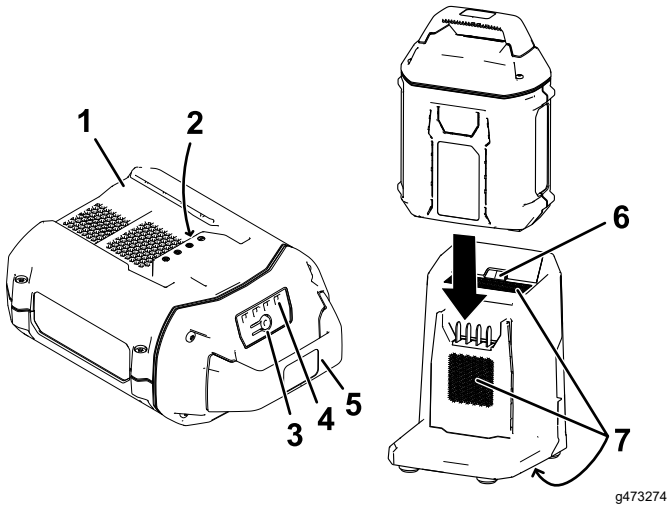

Figura 14

1. Cavidade da bateria
2. Terminais da bateria
3. Botão indicador de carga da bateria
4. Indicadores LED (carga atual)
5. Pega
6. Luz indicadora LED do carregador
7. Áreas de ventilação do carregador

2. Alinhe a cavidade na bateria (Figura 14) com o ressalto no carregador.
3. Deslize a bateria para o carregador até que fique totalmente encaixada (Figura 14).
4. Para remover a bateria, deslize a bateria para trás e para fora do carregador.
5. Consulte a tabela seguinte para interpretar a luz indicadora LED no carregador da bateria.

Luz indicadora	Indica
Desligada	Nenhuma bateria inserida
Verde a piscar	A bateria está a carregar
Verde	A bateria está carregada
Vermelho	A bateria e/ou carregador está acima ou abaixo do intervalo de temperatura indicado
Vermelho a piscar	Falha de carga da bateria*

*Consulte Resolução de problemas (página 22) para obter mais informações.

Importante: **A bateria pode ser deixada no carregador por curtos períodos entre utilizações.**

Se não for utilizar a bateria durante longos períodos, retire a bateria do carregador; consulte Armazenamento (página 21).

Engate da broca

Empurre a alavanca da broca na base da alavanca de engate da broca para a frente para libertar a alavanca da broca da posição de bloqueio. Puxe a alavanca para trás para engatar a broca.

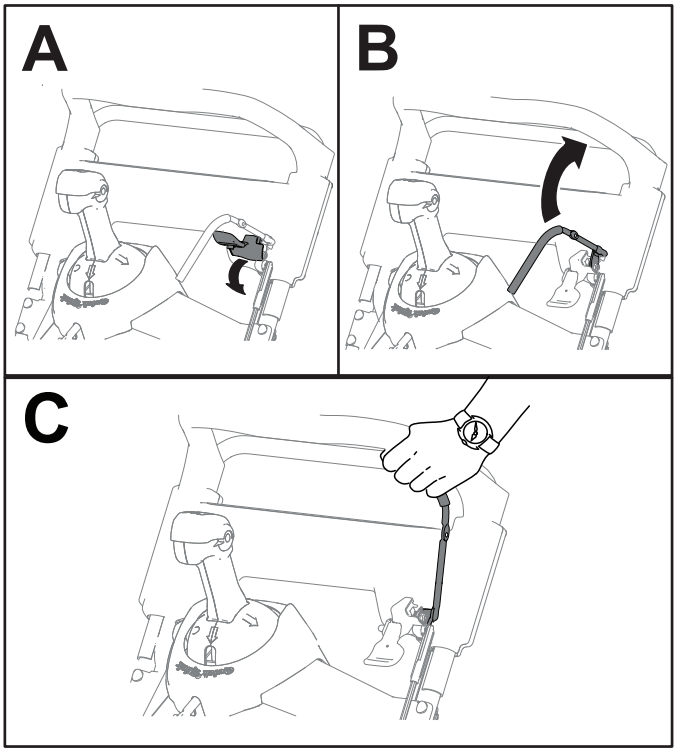

g431453

Figura 15

Desengate da broca

Para desengatar a broca, liberte a alavanca da broca.

Autopropulsão da máquina

Para operar a autopropulsão da máquina, basta andar com as suas mãos na pega superior e com os cotovelos para os lados, e a máquina acompanha automaticamente o seu ritmo.

Nota: Pode utilizar a autopropulsão da máquina com a broca engatada ou desengatada.

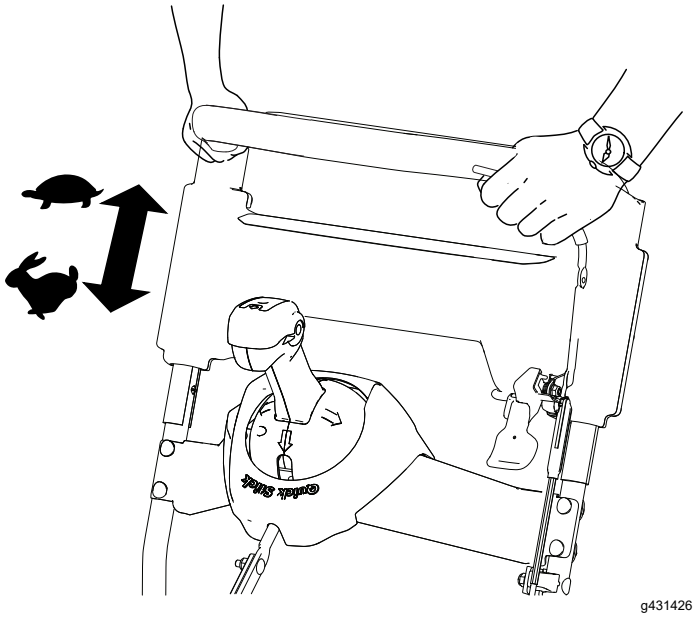

g431426

Figura 16

Desligar a máquina

Para desligar a máquina, mova a chave para a posição OFF (desligar).

Operar o Quick Stick

Nota: Prima completamente o manípulo azul para libertar o trinco e operar o Quick Stick®.

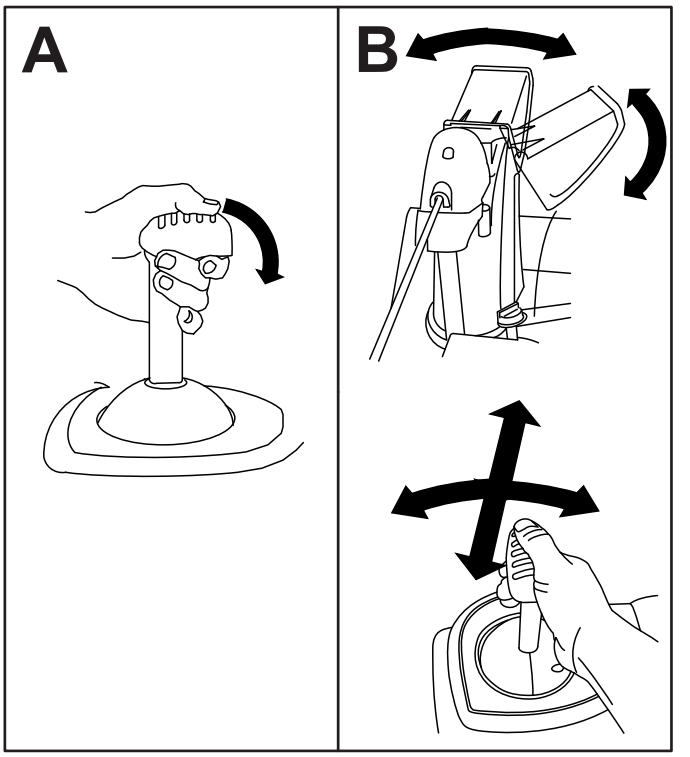

g431092

Figura 17

Limpeza de uma calha de descarga entupida

⚠ AVISO

Se a broca/hélice estiver a funcionar, mas não sair neve da calha de descarga, a calha pode estar entupida.

Nunca utilize as mãos para limpar uma calha de descarga entupida. Isto poderia causar ferimentos pessoais.

1. Enquanto estiver na posição de operação, liberte a pega da autopropulsão.
2. Engate a broca.
3. Empurre a pega para baixo de forma a levantar a parte frontal da máquina alguns centímetros do solo, e depois levante as pegas rapidamente para bater com a parte frontal da máquina no solo.
4. Desengate a broca.
5. Repita os passos 1 a 4, se necessário, até que saia um fluxo de neve da calha de descarga.

Importante: **Se não conseguir desentupir a calha de descarga batendo na frente da máquina, desligue a máquina, aguarde que todas as partes em movimento parem e utilize a ferramenta de limpeza de neve (não incluída).**

Importante: **Desentupir a calha de descarga fazendo saltar a frente da máquina no solo pode causar o movimento dos patins. Ajuste os patins e aperte firmemente os parafusos dos patins; consulte Verificar e ajustar os patins (página 19).**

Sugestões de utilização

⚠ AVISO

A broca pode projetar pedras, brinquedos e outros objetos estranhos e causar ferimentos graves a si ou a pessoas na área.

- **Mantenha a área a limpar sem objetos que as lâminas do rotor possam agarrar e projetar.**
- **Mantenha todas as crianças e animais domésticos afastados das áreas de operação.**

- Remova a neve assim que possível após nevar.
- Sobreponha cada passagem para assegurar a remoção completa da neve.
- Descarregue a neve a favor do vento sempre que possível.
- Se a máquina não se propulsionar para a frente em superfícies escorregadias ou com muita neve, empurre-a para a frente com a pega, mas permita que a máquina trabalhe ao seu próprio ritmo.

Depois da operação

Desligar a máquina

1. Liberte a alavanca da broca e pare a máquina.
2. Rode a chave da ignição para a posição OFF (desligar) e retire-a da máquina (Figura 9).
3. Retire a(s) bateria(s), consulte Remoção da bateria da máquina (página 18).

   Nota: Sempre que não utilizar a máquina, retire a(s) bateria(s) e a chave da máquina.

   Nota: Se a máquina for ligada e deixada ao ralenti ou a funcionar sem a broca acoplada durante um período prolongado, o tempo limite do motor será ativado, desligando a máquina. Quando a máquina é desligada desta forma, emite um sinal sonoro para indicar que o tempo limite foi ativado.

   Para reiniciar a máquina consulte Ligação da máquina (página 14).

Remoção da bateria da máquina

1. Eleve a tampa do compartimento da bateria.
2. Pressione o trinco da bateria para libertar e remover a bateria (Figura 18).

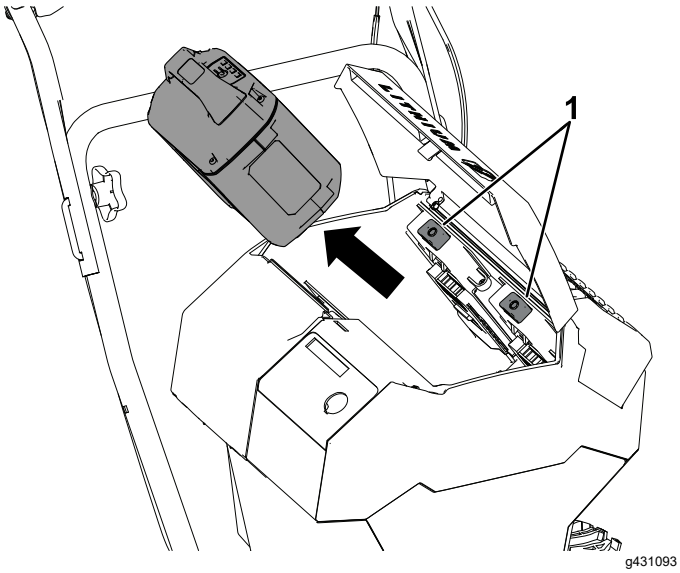

Figura 18

1. Trinco da bateria

3. Feche a tampa do compartimento da bateria.

Evitação da congelação após a utilização

- Em condições de neve e frio, alguns controlos e peças móveis podem congelar. **Não utilize força excessiva ao tentar operar controlos congelados.**
- Após utilizar a máquina, engate a broca para limpar a neve restante do interior da estrutura. Rode o Quick Stick para prevenir que congele. Desligue a máquina, aguarde que todas as peças móveis parem, retire a chave e a bateria e retire gelo ou neve da máquina.
- Limpe neve e gelo da base da calha.
- Rode a calha de descarga para a esquerda e para a direita para libertar o gelo acumulado.

Manutenção

Plano de manutenção recomendado

Intervalo de assistência	Procedimento de manutenção
Após as pimeiras 2 horas	• Inspecione o cabo da broca e ajuste-o, se necessário. • Inspecione o cabo da transmissão e ajuste-o, se necessário.
Anualmente	• Verificar se há peças soltas. • Verifique os patins e ajuste-os, se necessário. • Inspecione o cabo da broca e ajuste-o, se necessário. • Inspecione o cabo da transmissão e ajuste-o, se necessário.
Anualmente ou antes do armazenamento	• Verifique a pressão do ar nos pneus e encha-os entre 1,17 e 1,38 bar. • Solicite a um representante de assistência autorizado que inspecione e substitua a correia da transmissão da tração e/ou correia da transmissão da broca/hélice, se necessário.

Preparação para a manutenção

1. Leve a máquina para uma superfície nivelada.
2. Pare a máquina, retire a chave de arranque elétrico, aguarde que todas as peças em movimento parem e remova a(s) bateria(s) da máquina antes de ajustar, fazer manutenção, limpar ou guardar a máquina.

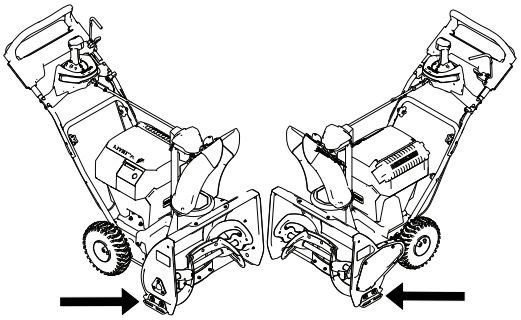

g431104

Verificar e ajustar os patins

Intervalo de assistência: Anualmente

Verifique os patins para assegurar que a broca não entra em contacto com a superfície pavimentada. Ajuste os patins, conforme necessário, para compensar o desgaste (Figura 19).

1. Desaperte os parafusos dos patins.
2. Deslize uma placa de 5 mm (3/16 pol.) por baixo do raspador.

   Nota: Utilizar uma placa mais fina resulta numa raspagem mais agressiva; utilizar uma tábua mais grossa resulta numa raspagem menos agressiva.
3. Baixe os patins até ao solo.

   Nota: Certifique-se de que os patins estão assentes no solo.
4. Aperte os parafusos dos patins.

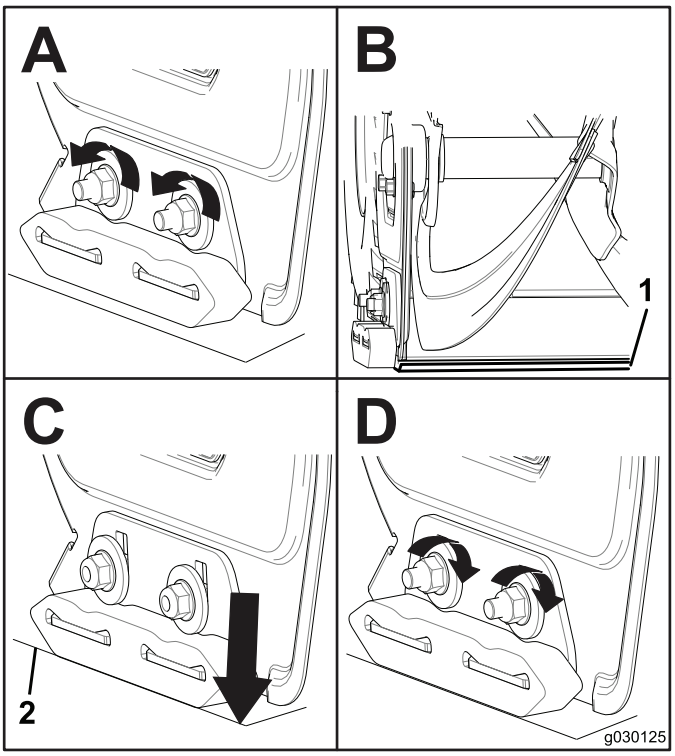

g030125

Figura 19

Ajuste do cabo da broca

Intervalo de assistência: Após as pimeiras 2 horas

Anualmente

Se a correia da transmissão deslizar ou ficar presa por baixo de uma carga pesada, ajuste o cabo da broca.

1. Desaperte a porca na braçadeira do cabo inferior, mas não a remova (Figura 20).

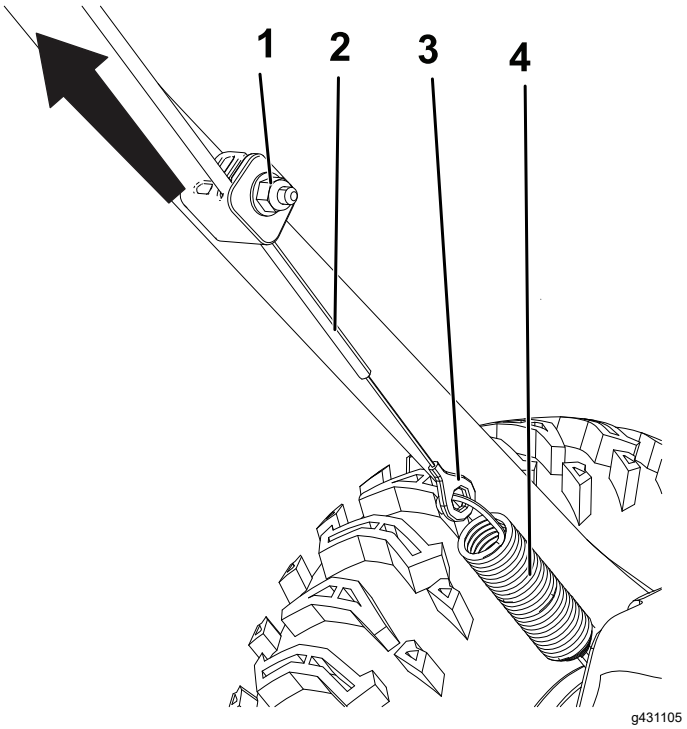

Figura 20

1. Porca
2. Cabo
3. Conector
4. Mola

2. Puxe o cabo para cima para retirar alguma folga (Figura 20).

   Importante: **Não remova toda a folga do cabo. Remover a folga por completo do cabo não permite que a broca pare de forma adequada.**

3. Segure o cabo no respetivo lugar e aperte a porca (Figura 20).

Ajuste do cabo da transmissão

Intervalo de assistência: Após as pimeiras 2 horas

Anualmente

Se as rodas bloquearem facilmente, ou se as rodasse moverem sem engatar a pega de autopropulsão, ajuste o cabo da transmissão.

1. Desaperte a porca na braçadeira do cabo superior, mas não a remova (Figura 21).

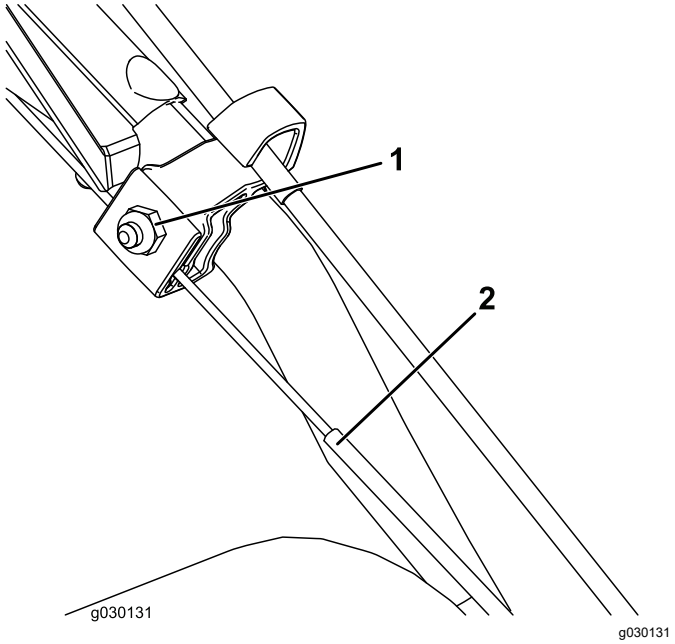

Figura 21

1. Porca
2. Cabo

2. Puxe o cabo para baixo para retirar alguma folga (Figura 21).

   Importante: **Não remova toda a folga do cabo. Remover a folga por completo do cabo pode fazer com que as rodas engatem sem que engate a pega de autopropulsão.**

3. Aperte a porca (Figura 21).

Substituição das correias de transmissão

Se a correia de transmissão da broca ou a correia de transmissão da tração ficar gasta, oleada ou com qualquer outro dano, solicite a um representante autorizado de assistência para substituir a correia.

Armazenamento

Armazenamento da máquina

Importante: **Guarde a máquina, bateria e carregador apenas em temperaturas que estejam dentro do intervalo adequado; consulte Especificações (página 13).**

Importante: **Se estiver a guardar a bateria para a época de inatividade, carregue-a até 1 ou 2 indicadores LED ficarem acesos a verde na bateria. Não guarde uma bateria totalmente carregada ou totalmente descarregada. Quando estiver pronto para utilizar novamente a máquina, carregue a bateria até que o indicador esquerdo acenda a verde no carregador ou todos os quatro indicadores LED acendam a verde na bateria.**

- Desligue a máquina da fonte de alimentação (ou seja, retire a ficha da fonte de alimentação ou bateria), retire a chave e verifique se existem danos após a utilização.
- Limpe todos os materiais estranhos.
- Não guarde a máquina com a bateria instalada.
- Quando não estiver a ser utilizada, guarde a máquina, bateria, chave e carregador da bateria fora do alcance das crianças.
- Mantenha a máquina, bateria, chave e carregador da bateria afastados de agentes corrosivos como produtos químicos de jardim e sais para derreter gelo.
- Para reduzir o risco de ferimentos graves, não guarde a bateria no exterior ou dentro de veículos.
- Retoque superfícies lascadas com tinta disponível no representante autorizado de assistência. Lixe a área antes da pintura e utilize o produto de prevenção de ferrugem para evitar que as peças de metal enferrujem.
- Aperte todas as porcas, cavilhas e parafusos. Repare ou substitua qualquer parte danificada.
- Guarde a máquina, bateria, chave e carregador da bateria numa área limpa e seca.

Preparação da bateria para reciclagem

Importante: **Na remoção, cubra os terminais da bateria com fita adesiva forte. Não tente destruir nem desmontar a bateria nem remover os seus componentes.**

	As baterias de iões de lítio identificadas com o selo Call2Recycle podem ser recicladas em qualquer revendedor ou instalação de reciclagem de baterias que participe no programa Call2Recycle (apenas nos USA e no Canadá). Para localizar os revendedores participantes ou a instalação mais próxima de si, ligue para 1-800-822-8837 ou visite www.call2recycle.org. Se não conseguir localizar um revendedor participante ou uma instalação perto de si, ou se a sua bateria não estiver identificada com o selo Call2Recycle, entre em contacto com o município local para obter mais informações sobre como reciclar a bateria de forma responsável. Se morar fora dos EUA ou do Canadá, entre em contacto com o seu distribuidor autorizado da Toro.

Resolução de problemas

Problema	Causa possível	Acção correctiva
A máquina não trabalha ou não trabalha de forma contínua.	1. O tempo limite do motor foi ativado porque a broca não foi engatada durante um período de tempo prolongado. 2. A chave foi rodada da posição DESLIGAR para LIGAR demasiado depressa. 3. A bateria é lenta quando carregada. 4. A bateria não está totalmente encaixada. 5. A bateria está acima ou abaixo do intervalo de temperatura adequado. 6. A bateria excedeu os limites de amperagem elevados. 7. Existe humidade nos fios da bateria. 8. A bateria está danificada. 9. Existe outro problema elétrico com a máquina.	1. Não há problema, reinicie a máquina. A máquina emite um sinal sonoro para indicar que foi atingido o tempo limite de paragem do motor. 2. Rode a chave mais devagar, assegure-se de que a chave para brevemente na posição intermédia de ACESSÓRIO. 3. Carregue a bateria. 4. Certifique-se de que a bateria está totalmente inserida no compartimento e devidamente trancada. 5. Mova a bateria para um local que seja seco e cuja temperatura esteja entre 5 °C e 40 °C. 6. Rode a chave para a posição OFF. 7. Permita que a bateria seque ou seque-a. 8. Substitua a bateria. 9. Contacte um representante de assistência autorizado.
A máquina não atinge a potência máxima.	1. A capacidade de carregamento da bateria é demasiado baixa. 2. As ventilações estão bloqueadas.	1. Remova a bateria da máquina e carregue totalmente a bateria. 2. Limpe as ventilações.
A máquina emite um sinal sonoro.	1. O tempo limite de paragem do motor foi ativado porque a broca não foi engatada durante um período de tempo prolongado. 2. A bateria é lenta quando carregada. 3. A máquina está sobrecarregada. 4. Existe outro problema elétrico com a máquina.	1. Não há problema, reinicie a máquina. A máquina emite um sinal sonoro para indicar que foi atingido o tempo limite de paragem do motor. 2. Carregue a bateria. 3. Caminhe a um ritmo mais lento enquanto limpa a neve ou quebra uma grande pilha de neve antes de a limpar. 4. Tente realizar as outras ações de resolução de problemas, se o alarme ainda soar, contacte o representante de assistência autorizado.
A máquina trabalha, mas a máquina faz uma descarga deficiente da neve ou nem descarrega.	1. Está a tentar remover demasiada neve por passagem. 2. Está a tentar remover neve demasiado pesada ou molhada. 3. A calha de descarga está entupida. 4. A correia da transmissão da broca/hélice está solta ou fora da polia. 5. A correia de transmissão da broca está gasta ou partida. 6. Está a utilizar a máquina em modo ECO em condições adversas.	1. Reduza a quantidade de neve removida por passagem. 2. Não sobrecarregue a máquina com neve muito pesada ou molhada. 3. Desentupa a calha de descarga. 4. Instale e/ou ajuste a correia da transmissão da broca/hélice; consulte www.Toro.com para obter informações de assistência ou leve a máquina a um representante autorizado de assistência. 5. Substitua a correia da transmissão da broca; consulte www.toro.com para obter informações de assistência ou leve a máquina a um representante de assistência autorizado. 6. Certifique-se de que o modo ECO não está ativado em condições adversas.

Problema	Causa possível	Acção correctiva
A calha de descarga não bloqueia no sítio ou não se move.	1. O cabo do fecho da calha de descarga não está devidamente ajustado.	1. Remover qualquer gelo ou acumulação do trinco ou do cabo da calha. Se necessário, entre em contacto com um representante de assistência autorizado para ajustar o trinco da calha de descarga.
A máquina não limpa corretamente a neve da superfície.	1. Os patins e/ou raspador não estão bem ajustados. 2. A pressão nos pneus não é igual.	1. Ajuste os patins e/ou o raspador. 2. Verifique e ajuste a pressão num ou em ambos os pneus.
A luz LED de carga de bateria na cabeça motorizada está vermelha.	1. A temperatura da bateria e/ou tensão não está no intervalo de funcionamento.	1. Verifique as condições da bateria e carregue-a com o carregador.
A bateria perde a carga muito rapidamente.	1. A bateria está acima ou abaixo do intervalo de temperatura adequado. 2. A máquina está sobrecarregada.	1. Mova a bateria para um local que seja seco e cuja temperatura esteja entre 5 °C e 40 °C. 2. Empurre a máquina com menos força.
O carregador da bateria não está a funcionar.	1. O carregador da bateria está acima ou abaixo do intervalo de temperatura adequado. 2. A tomada em que o carregador da bateria está ligado não tem energia.	1. Desligue o carregador da bateria para um local que seja seco e cuja temperatura esteja entre 5 °C e 40 °C. 2. Contacte o eletricista licenciado para reparar a tomada.
A luz indicadora LED no carregador da bateria está vermelha.	1. A bateria e/ou carregador está acima ou abaixo do intervalo de temperatura indicado.	1. Desligue o carregador da bateria e mova-o e à bateria para um local que seja seco e cuja temperatura esteja entre 5 °C e 40 °C.
A luz indicadora LED no carregador da bateria está a piscar a vermelho.	1. Existe um erro na comunicação entre a bateria e o carregador. 2. A bateria está fraca.	1. Remova a bateria do carregador, desligue o carregador da tomada e aguarde 10 segundos. Ligue o carregador novamente na tomada e coloque a bateria no carregador. Se a luz indicadora LED no carregador continuar a piscar a vermelho, repita este procedimento novamente. Se a luz indicadora LED no carregador ainda piscar a vermelho após 2 tentativas, contacte o seu representante de assistência autorizado se a bateria estiver no prazo de garantia, ou descarte a bateria adequadamente numa unidade de reciclagem de baterias. 2. Contacte o seu representante de assistência autorizado se a bateria estiver abrangida pela garantia ou elimine devidamente a bateria numa instalação de reciclagem de baterias.



Count on it.