Form No. 3419-939 Rev B

CE ラッチキット

Groundsmaster® 3500/3505/4500/4700 および Reelmaster 3100 トラクションユニット用

モデル番号 119-2004

取り付け要領

付属部品

すべての部品がそろっているか、下の表で確認してください。

内容	数量	用途
ロックブラケット (P/N 119-2003)	1	キットを取り付けます。
リベット (P/N 107-0333)	2	
ワッシャ (P/N 3296-10)	2	
ねじ, ¼ x 2" (P/N 322-10)	1	
ロックナット, ¼" (P/N 3296-47)	1	
CE 用ステッカー	1	

キットを取り付ける

1. 平らな場所に駐車する。
2. 駐車ブレーキを掛ける。
3. エンジンを止め、キーを抜き取る。
4. フードラッチブラケットからフードラッチを外す図 1。

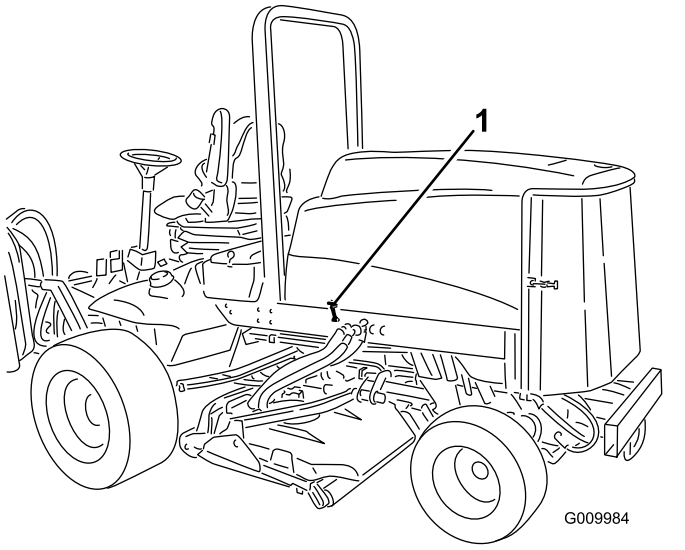

図 1

1. フードのラッチ

5. フードラッチブラケットをフードに固定しているリベット本を外す図 2。フードからフードラッチブラケットを外す。

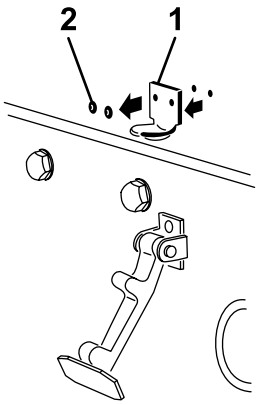

図 2

1. フードラッチブラケット　　2. リベット

© 2023—The Toro® Company
8111 Lyndale Avenue South
Bloomington, MN 55420

製品の登録は www.Toro.com.

この文書は翻訳です。 (JA)
Printed in the USA
禁無断転載

3419-939

6. CE 用ロックブラケットとフードラッチブラケットの取り付け穴をそろえて、フードの上に位置決めする。ロックブラケットをフード側にフードに当てて取り付けます図 3。ロックブラケットアームからボルトナットアセンブリを外してしまわないこと。

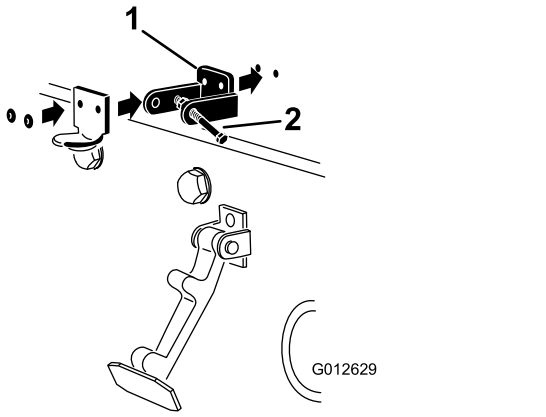

g012629

図 3

1. CE 用ロックブラケット
2. ボルトナットアセンブリ

7. フードの内側にある穴に、ワッシャを整列させる。
8. ブラケットとワッシャをフードにリベットで固定する図 3。
9. フードラッチブラケットにフックをかける図 4。

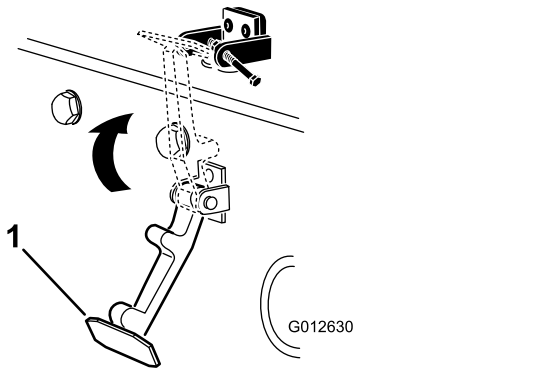

g012630

図 4

1. フードラッチ

10. フードロックブラケットのもう一つのアームにボルトを差し込んでラッチをロックする図 5。ボルトをしっかりと締め付けるが、ナットは締め付けない。

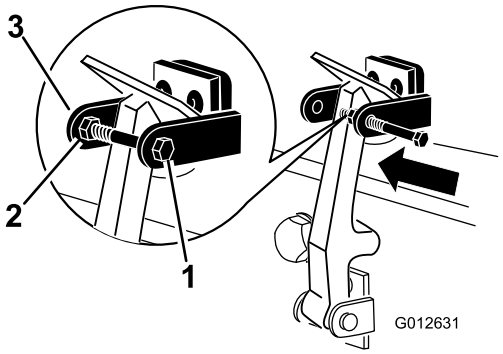

g012631

図 5

1. ボルト
2. ナット
3. フードロックブラケットのアーム

11. フードのラッチの近くの良く見える場所にステッカーを貼り付ける図 6。

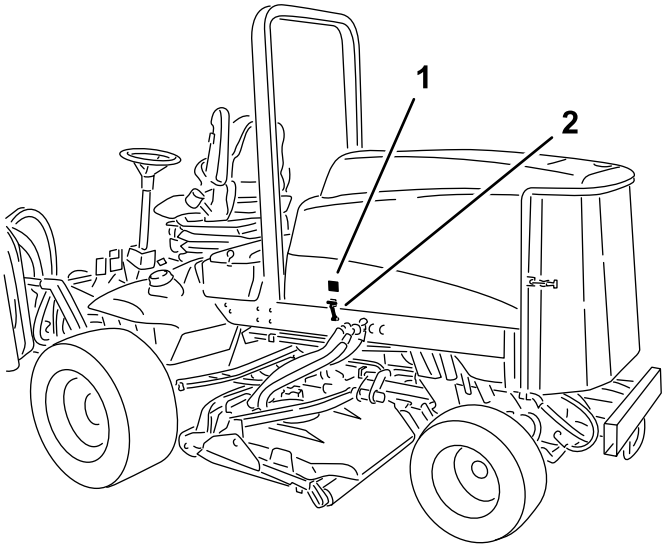

g233997

図 6

1. CE 用ステッカー
2. CE ラッチ