Form No. 3461-835 Rev A

Count on it.

Betjeningsvejledning

Reelmaster® 5010-H-traktionsenhed

Modelnr. 03674—Serienr. 412200000 og derover

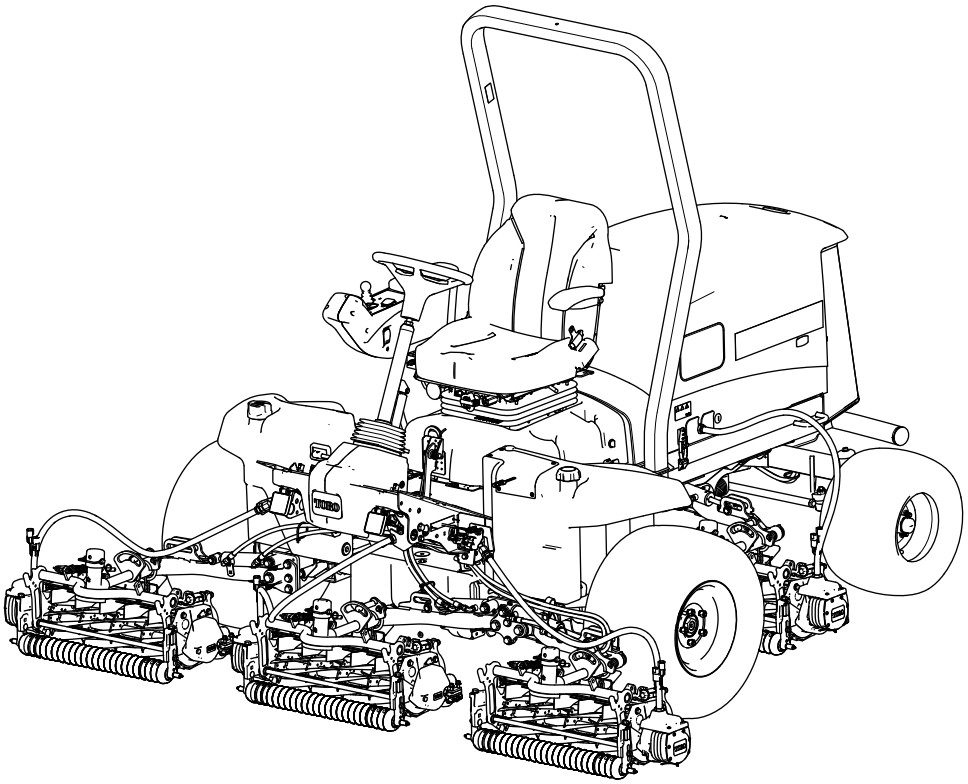

Registrer dit produkt på www.Toro.com.
Oversættelse af original (DA)

3461-835

Dette produkt overholder alle relevante EU-direktiver. Yderligere oplysninger fås på den separate produktspecifikke overensstemmelseserklæring.

Det er en overtrædelse af California Public Resource Code Section 4442 eller 4443 at bruge eller betjene denne motor på et skovbegroet, buskbegroet eller græsbegroet område, medmindre motoren er forsynet med en gnistskærm som defineret i Section 4442, som vedligeholdes og er i god driftsmæssig stand, eller medmindre motoren er bygget, udstyret og vedligeholdt til brandforebyggelse.

Den medfølgende motorvejledning indeholder information om det amerikanske Environmental Protection Agency (EPA) og California Emission Control Regulation for emissionssystemer, vedligeholdelse og garanti. Nye eksemplarer kan bestilles via motorfabrikanten.

⚠ ADVARSEL

CALIFORNIEN
Advarsel i henhold til erklæring nr. 65

Dieselmotorens udstødningsgas og nogle af dens bestanddele er ifølge staten Californien kræftfremkaldende og kan medføre fødselsskader eller andre forplantningsskader.

Batteripoler og tilbehør indeholder bly og blysammensætninger, som ifølge staten Californien er kræftfremkaldende og forårsager forplantningsskader. Vask hænder efter håndtering.

Brug af dette produkt kan medføre eksponering over for kemikalier, der ifølge staten Californien er kræftfremkaldende og giver medfødte defekter eller andre forplantningsskader.

Indledning

Dette er en plænetraktor med knivcylindre, der er beregnet til brug af professionelle, ansatte operatører i kommercielle anvendelsesområder. Den er primært beregnet til klipning af græs på velholdte plæner. Brug af dette produkt til andre formål end den tilsigtede anvendelse kan udsætte dig selv og omkringstående for fare.

Læs denne vejledning omhyggeligt, så du kan lære at betjene og vedligeholde produktet korrekt samt undgå person- og produktskade. Det er dit ansvar at betjene produktet korrekt og sikkert.

Besøg www.Toro.com for at få flere oplysninger, herunder sikkerhedstip, undervisningsmaterialer, oplysninger om tilbehør, hjælp til at finde en forhandler eller for at registrere dit produkt.

Når du har brug for service, originale Toro-dele eller yderligere oplysninger, bedes du kontakte en autoriseret serviceforhandler eller Toros kundeservice samt have produktets model- og serienummer parat. Figur 1 angiver, hvor model- og serienummeret er placeret på produktet. Skriv numrene, hvor der er gjort plads til dette.

Vigtigt: **Scan QR-koden på serienummerpladen (hvis udstyret hermed) med din mobilenhed for at tilgå garanti, reservedele og andre produktoplysninger.**

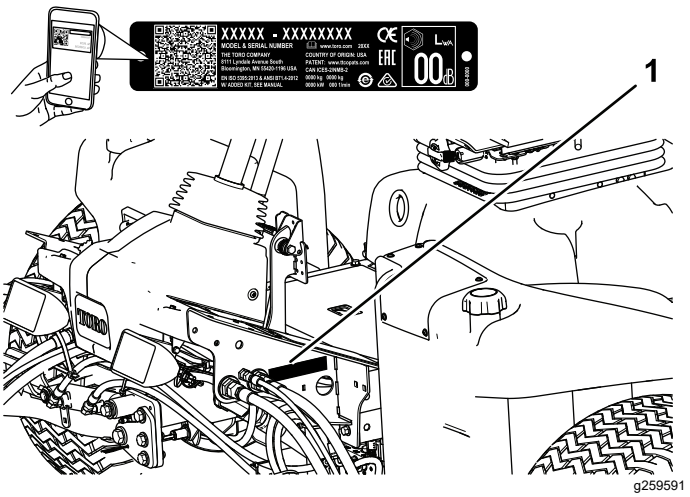

Figur 1

1. Model- og serienummerets placering

Modelnr. _____

Serienr. _____

Denne vejledning advarer dig om mulige farer og giver dig særlige sikkerhedsoplysninger ved hjælp af advarselssymbolet (Figur 2), der angiver en fare, som kan forårsage alvorlig personskade eller død, hvis du ikke følger de anbefalede forholdsregler.

g000502

Figur 2
Advarselssymbol

© 2022—The Toro® Company

Alle rettigheder forbeholdes

Denne betjeningsvejledning bruger to ord til at fremhæve oplysninger. **Vigtigt** henleder opmærksomheden på særlige mekaniske oplysninger, og **Bemærk** angiver generel information, som det er værd at lægge særligt mærke til.

Indhold

Sikkerhed 4
Generelt om sikkerhed 4
Sikkerheds- og instruktionsmærkater 5
Opsætning 12
1 Klargøring af maskinen 12
2 Justering af styrearmens position 13
3 Montering af klippeenhederne 13
4 Montering af finishingsættene 19
5 Brug af støtteben til klippeenheden 21
6 Montering af 48 V-frakoblingskablet og lukning af sædesoklen 21
7 Montering af CE-motorhjelmslåsen 22
8 Påsætning af CE-mærkaterne 23
Produktoversigt 24
Betjeningsanordninger 24
Sædebetjeningsanordninger 26
Specifikationer 32
Redskaber/tilbehør 32
Før betjening 32
Sikkerhedshensyn før drift 32
Brændstofspecifikation 33
Brændstoftankens kapacitet 33
Påfyldning af brændstof 33
Udførelse af daglig vedligeholdelse 33
Kontrol af sikkerhedskontakterne 33
Tilkøring af maskinen 34
Under betjening 34
Sikkerhed under drift 34
Start af motoren 36
Sluk af motoren 36
Justering af plænekompensationsfjederen 36
Justering af løftearmens modvægt 36
Justering af løftearmens drejeposition 37
Indstilling af knivcylinderhastigheden 37
Fejlfindingslampens betydning 38
Tip vedrørende betjening 39
Efter betjening 39
Sikkerhed efter drift 39
Placeringer af bindepunkter 40
Bugsering af maskinen 40
Skubning eller bugsering af maskinen 40
Vedligeholdelse 41
Sikkerhed ved vedligeholdelse 41
Skema over anbefalet vedligeholdelse 41
Kontrolliste for daglig vedligeholdelse 43
Tiltag forud for vedligeholdelse 45
Klargøring til vedligeholdelse 45
Åbning af motorhjelmen 45
Lukning af motorhjelmen 45
Åbning af skærmen 45
Lukning af skærmen 46
Vipning af sædet 46
Sænkning af sædet 46
Adskillelse af generatorens luftkøler-skærme 47
Montering af generatorens luftkøler-skærme 47
Placeringer af donkraftpunkter 48
Smøring 48
Smøring af lejerne og bøsningerne 48
Motorvedligeholdelse 50
Motorsikkerhed 50
Kontrol af luftfilteret 50
Eftersyn af luftfilteret 50
Nulstilling af serviceindikatoren for luftfilteret 51
Oliespecifikation 51
Kontrol af motoroliestanden 51
Krumtaphusets oliekapacitet 52
Udskiftning af motorolie og filter 52
Vedligeholdelse af brændstofsystem 53
Dræning af vand fra brændstof-/vandudskilleren 53
Udskiftning af vandudskillerfilteret 54
Udluftning af brændstofsystemet 54
Eftersyn af brændstofslanger og -forbindelser 55
Tømning af brændstoftanken 55
Rengøring af brændstofsugeslangens filter 55
Vedligeholdelse af elektrisk system 58
Elektrisk system – Sikkerhed 58
Frakobling af 12 V-batteriet 58
Tilslutning af 12 V-batteriet 59
Opladning af 12 V-batteriet 59
Serviceeftersyn af 12 V-batteriet 59
Udskiftning af en 12 V-sikringsbloksikring 59
Udskiftning af en sikring på 48 V-klippeenheden 60
Udskiftning af knivcylindertændingssikringen 61
Udskiftning af TEC-sikringen 61
Udskiftning af den telematiske sikring 62
Vedligeholdelse af drivsystem 63
Kontrol af dæktrykket 63
Kontrol af hjulmøtrikkernes tilspændingsmoment 63
Justering af traktionsdrevet til neutral 63
Kontrol af baghjulets justering 64
Justering af baghjulenes spidsning 64
Vedligeholdelse af kølesystem 65
Kølesystem – Sikkerhed 65
Kølevæskespecifikation 65
Kontrol af kølevæskestanden 65
Fjernelse af snavs fra kølesystemet 66

Vedligeholdelse af bremser 67
Justering af parkeringsbremserne 67
Justering af parkeringsbremsens lås 67
Vedligeholdelse af remme 68
Stramning af generatorremmen 68
Vedligeholdelse af hydrauliksystem 69
Hydrauliksystem – Sikkerhed 69
Hydraulikvæskespecifikation 69
Kontrol af hydraulikvæskestanden 70
Kontrol af hydraulikrør og -slanger 70
Ændring af ladefilteret 70
Kontrol efter lækager 71
Hydraulikvæskekapacitet 71
Udskiftning af hydraulikvæsken 71
Vedligeholdelse af klippeenhedssystemet 72
Skæreknivssikkerhed 72
Kontrol af kontakt mellem knivcylinder og bundkniv 72
Baglapning af klippeenhederne 72
Vedligeholdelse af chassiset 74
Eftersyn af sikkerhedsselen 74
Udvidet vedligeholdelse 74
Chassis og motor 74
Rengøring 75
Vask af maskinen 75
Opbevaring 75
Sikkerhed i forbindelse med opbevaring 75
Klargørelse af traktionsenheden 75
Klargøring af motoren 76
Opbevaring af batteriet 76

Sikkerhed

Denne maskine er designet i overensstemmelse med EN ISO 5395 (når du har gennemført opsætningsprocedurerne) og ANSI B71.4-2017.

Generelt om sikkerhed

Dette produkt kan afskære hænder og fødder samt udslynge genstande.

- Læs og forstå indholdet i denne *betjeningsvejledning*, før du starter motoren.
- Betjening af maskinen kræver din fulde opmærksomhed. Giv dig ikke i kast med aktiviteter, der afleder opmærksomheden, da dette kan medføre person- eller tingsskade.
- Hold hænder og fødder væk fra bevægelige maskinkomponenter.
- Betjen ikke maskinen, uden at alle afskærmninger og øvrige sikkerhedsanordninger sidder og fungerer korrekt på maskinen.
- Hold omkringstående og børn væk fra arbejdsområdet. Lad aldrig børn betjene maskinen.
- Sluk for motoren, tag nøglen ud, og vent, til al bevægelse er ophørt, før du forlader førersædet. Lad maskinen køle af, inden du justerer, efterser, rengør eller stiller den til opbevaring.

Hvis maskinen betjenes eller vedligeholdes forkert, kan det medføre personskade. Operatøren skal altid følge sikkerhedsforskrifterne og være opmærksom på advarselssymbolet ⚠, der betyder Forsigtig, Advarsel eller Fare – personlig sikkerhedsanvisning, for at nedsætte risikoen for personskade. Hvis disse forskrifter ikke følges, kan det medføre personskade eller død.

Sikkerheds- og instruktionsmærkater

Sikkerheds- og instruktionsmærkaterne kan nemt ses af operatøren og er placeret tæt på potentielle risikoområder. Beskadigede eller bortkomne mærkater skal udskiftes.

decalbatterysymbols

Batterisymboler

Nogle af eller alle disse symboler findes på batteriet

1. Eksplosionsfare
2. Ingen ild, åben flamme eller rygning
3. Kaustisk væske/fare for kemisk forbrænding
4. Bær beskyttelsesbriller.
5. Læs *betjeningsvejledningen*.
6. Hold omkringstående væk fra batteriet.
7. Bær beskyttelsesbriller; eksplosive gasser kan forårsage blindhed og andre personskader.
8. Batterisyre kan forårsage blindhed og alvorlige forbrændinger.
9. Skyl omgående øjnene med vand, og søg hurtigt læge.
10. Indeholder bly; må ikke kasseres; genbrug

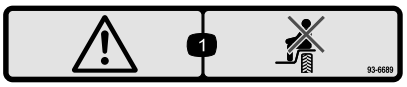

decal93-6689

93-6689

1. Advarsel – medtag ikke passagerer.

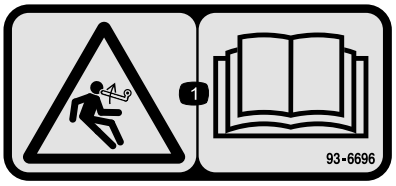

decal93-6696

93-6696

1. Fare ved oplagret energi – læs *betjeningsvejledningen*.

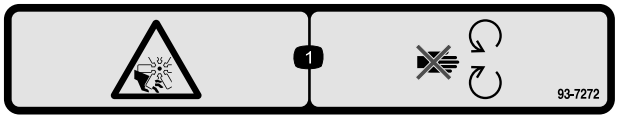

decal93-7272

93-7272

1. Risiko for skæring/amputation, ventilator – hold afstand til bevægelige dele.

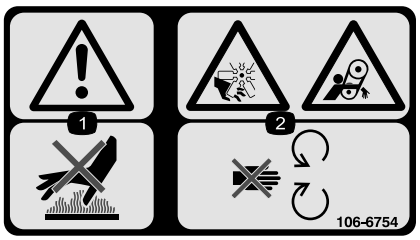

decal106-6754

106-6754

1. Advarsel – rør ikke ved den varme overflade.
2. Risiko for skæring/amputation, ventilator. Klemningsfare, rem – hold afstand til bevægelige dele.

decal106-6755

106-6755

1. Motorkølevæske under tryk.
2. Eksplosionsfare – læs *betjeningsvejledningen*.
3. Advarsel – rør ikke ved den varme overflade.
4. Advarsel – læs *betjeningsvejledningen*.

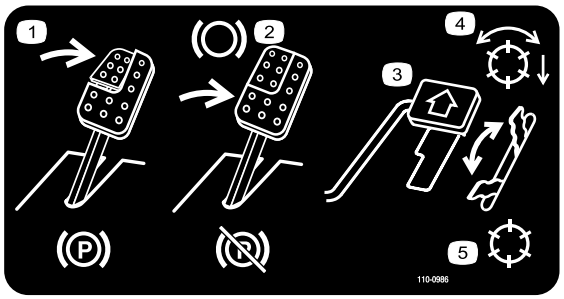

decal110-0986

110-0986

1. Træd på bremsepedalen og parkeringsbremsepedalen for at aktivere parkeringsbremsen.
2. Træd på bremsepedalen for at bremse.
3. Træd på traktionspedalen for at få maskinen til at køre fremad.
4. Driftsfunktion med aktiverede knivcylindre
5. Transportfunktion

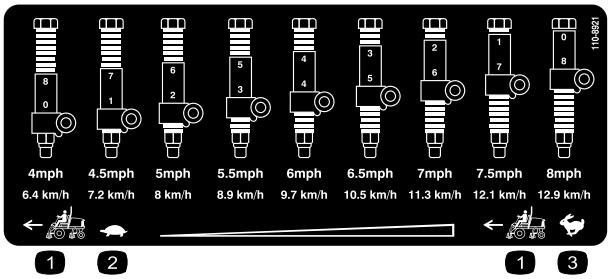

decal110-8921

110-8921

1. Traktionsenhedens hastighed
2. Langsom
3. Hurtig

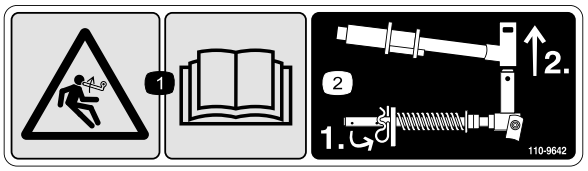

decal110-9642

110-9642

1. Fare ved oplagret energi – læs *betjeningsvejledningen.*
2. Flyt låseclipsen til det hul, der er tættest på stangens beslag, og fjern så løftearmen og drejegaflen.

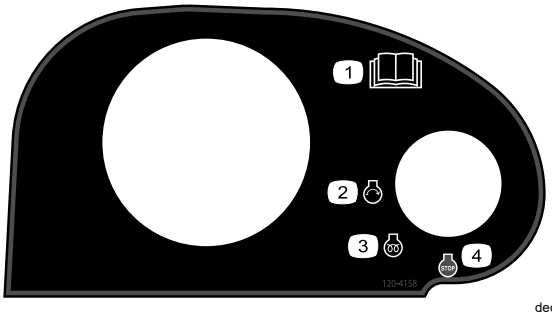

decal120-4158

120-4158

1. Læs *betjeningsvejledningen*.
2. Motor – start
3. Motor – forvarmning
4. Motor – stop

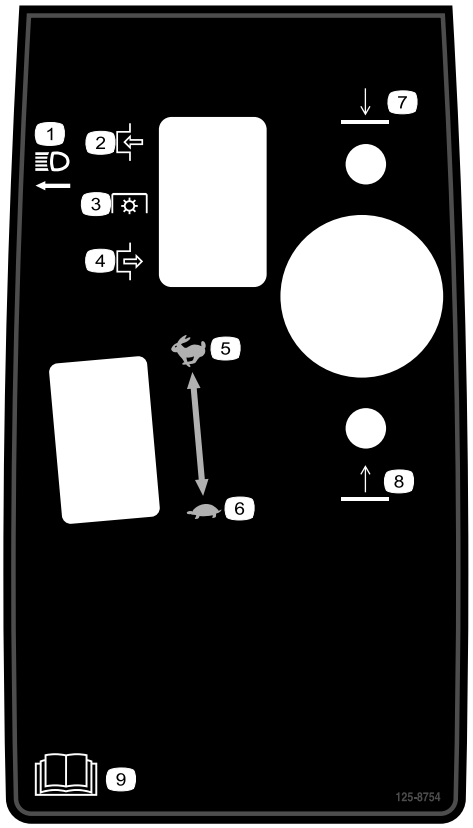

decal125-8754

125-8754

1. Forlygter
2. Indkobling
3. Kraftudtag
4. Udkobling
5. Hurtig
6. Langsom
7. Sænk klippeenhederne
8. Hæv klippeenhederne
9. Læs *betjeningsvejledningen*.

---

decal127-2470

127-2470

---

decal133-8062

133-8062

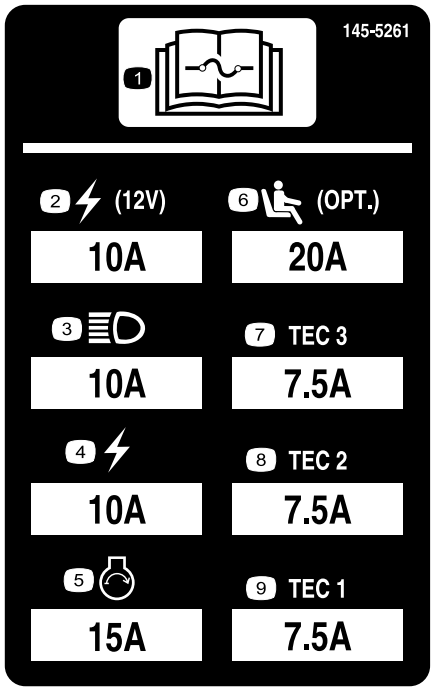

decal145-5261

145-5261

1. Læs *betjeningsvejledningen* for at få oplysninger om sikringer.	4. Elektrisk	7. TEC-styreenhed
2. Strømpunkt (12 V)	5. Motorstart	8. TEC-styreenhed
3. Forlygter	6. Sæde med luftaffjedring (ekstraudstyr)	9. TEC-styreenhed

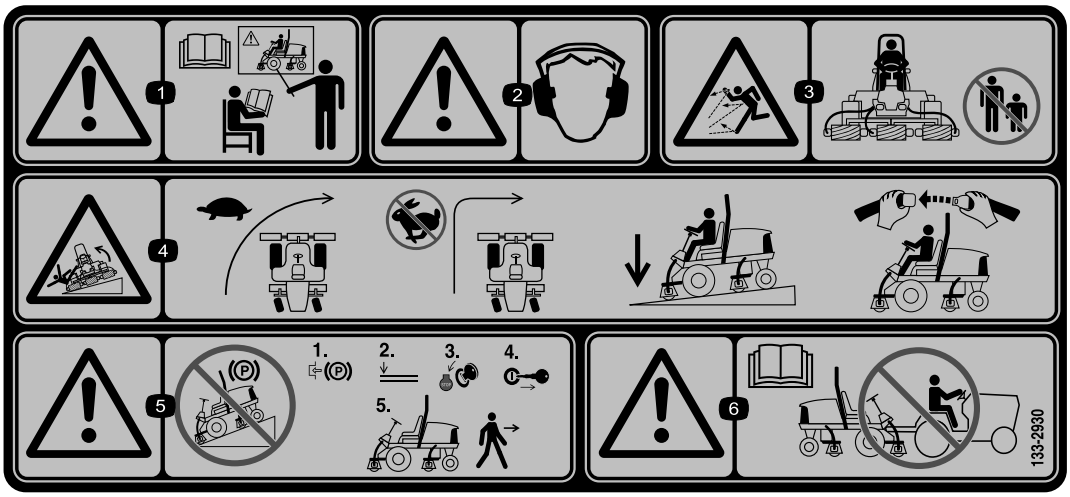

decal133-2930

133-2930

1. Advarsel – betjen ikke denne maskine uden at være uddannet til det.
2. Advarsel – bær høreværn.
3. Fare for udslyngede genstande – hold omkringstående væk fra arbejdsområdet.
4. Tippefare – kør langsomt, når du drejer, og foretag ikke skarpe sving ved høj fart. Kør kun på skråninger med klippeenhederne sænket. Brug altid sikkerhedssele.
5. Advarsel – parker ikke på skråninger. Aktiver parkeringsbremsen, sænk klippeenhederne, sluk for motoren, og tag tændingsnøglen ud, før du forlader maskinen.
6. Advarsel – læs *betjeningsvejledningen*. Træk ikke maskinen.

decal133-2931

133-2931

Bemærk: Denne maskine overholder industristandarden for stabilitetsprøvning i afprøvningen af statisk stabilitet, sidestabilitet og stabilitet i længderetningen ved den anbefalede maksimale hældning, der er angivet på mærkaten. Læs instruktionerne til betjening af maskinen på skråninger i *betjeningsvejledningen*, og gennemgå de forhold, under hvilke maskinen skal betjenes, for at afgøre, om du kan betjene maskinen under forholdene på den pågældende dag og det pågældende sted. Ændringer i terrænet kan medføre en ændring i betjeningen af maskinen på skråninger. Hvis det er muligt, skal klippeenhederne holdes sænket til jorden, mens maskinen betjenes på skråninger. Hævning af klippeenhederne under betjening på skråninger kan gøre maskinen ustabil.

1. Advarsel – læs *betjeningsvejledningen*. Brug ikke denne maskine, før du er uddannet.
2. Advarsel – bær høreværn.
3. Fare for udslyngede genstande – hold omkringstående på afstand.
4. Tippefare – kør ikke på tværs af eller ned ad skråninger med en hældning på mere end 15°. Kør kun på skråninger med klippeenhederne sænket. Brug altid sikkerhedssele.
5. Advarsel – parker ikke på skråninger. Aktiver parkeringsbremsen, sænk klippeenhederne, sluk for motoren, og tag tændingsnøglen ud, før du forlader maskinen.
6. Advarsel – læs *betjeningsvejledningen*. Træk ikke maskinen.

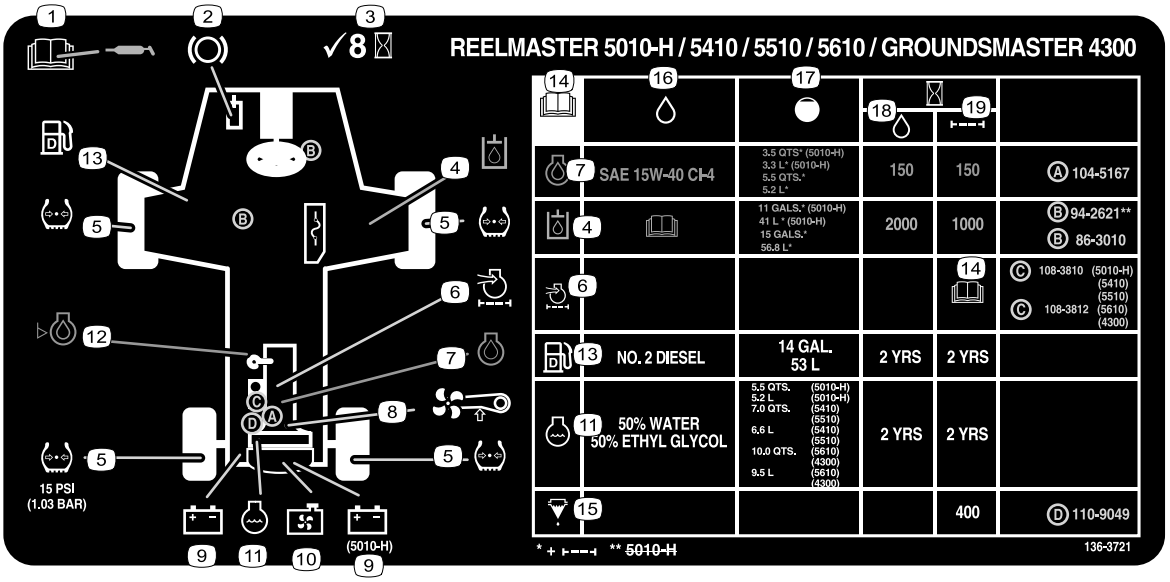

decal136-3721

136-3721

1. Læs *betjeningsvejledningen* for at få oplysninger om smøring.
2. Bremsefunktioner
3. Kontrollér hver 8. time.
4. Hydraulikvæske
5. Dæktryk
6. Motorens luftfilter
7. Motorolie
8. Ventilatorrem
9. Batteri
10. Kølergitter
11. Kølevæske
12. Motoroliestand
13. Brændstof
14. Læs *betjeningsvejledningen*.
15. Brændstof-/vandudskiller
16. Væsker
17. Kapacitet
18. Væskeinterval (timer)
19. Filterinterval (timer)

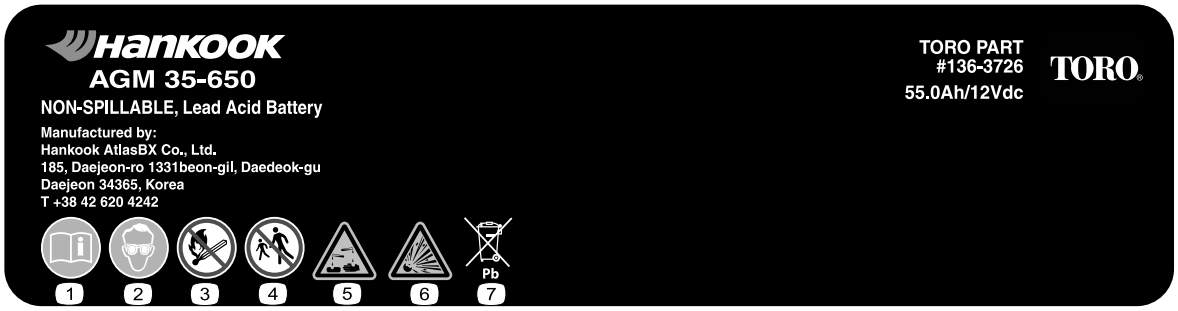

decal136-3731

136-3731

1. Læs *betjeningsvejledningen*.
2. Bær beskyttelsesbriller
3. Ingen ild, åben flamme eller rygning
4. Hold omkringstående væk
5. Kaustisk væske/fare for kemisk forbrænding
6. Eksplosionsfare
7. Indeholder bly; må ikke kasseres

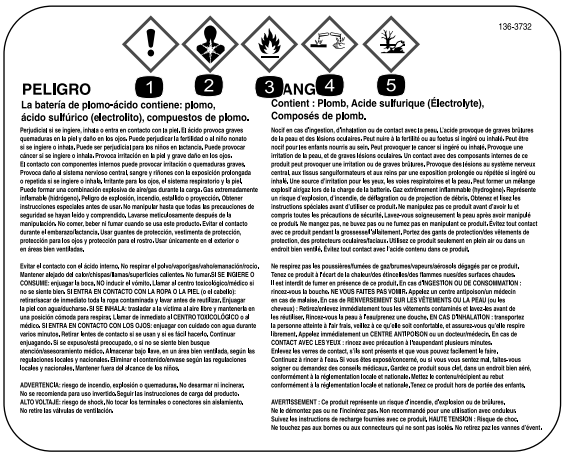

decal136-3732

136-3732

1. Akut toksicitet
2. Aspirationsfare
3. Brandfarlige gasser
4. Metal-/hudætsende
5. Miljøtoksicitet

Opsætning

Løsdele

Brug skemaet herunder til at kontrollere, at alle dele er blevet leveret.

Fremgangsmåde	Beskrivelse	Antal	Anvendelse
1	Kræver ingen dele	–	Klargøring af maskinen.
2	Kræver ingen dele	–	Justering af styrearmens position.
3	Klippeenheder	5	Monter klippeenhederne.
4	Finishingsæt (sælges separat)	1	Monter finishingsættene (finishingsæt sælges separat).
5	Støtteben til klippeenhed	1	Montering af støtteben til klippeenheden.
6	Kræver ingen dele	–	Montering af 48 V-frakoblingskablet og lukning af sædesoklen.
7	Motorhjelmslås, pakning og kontramøtrik Spændeskive	1 1	Montér CE-motorhjelmslåsen.
8	CE-mærkat Mærkat med produktionsår Advarselsmærkat	1 1 1	Påsæt CE-mærkaterne.

Medier og øvrige dele

Beskrivelse	Antal	Anvendelse
Nøgle	2	Start af motoren.
Betjeningsvejledning	1	Læs Betjeningsvejledningen før betjening af maskinen.
Ejerens motorvejledning	1	Brug vejledningen som reference til motoroplysninger.
Overensstemmelseserklæring	1	Overensstemmelseserklæring
Uddannelsesmateriale til operatøren	1	Gennemgå materialet, før maskinen betjenes.

Bemærk: Maskinens venstre og højre side er som set fra den normale betjeningsposition.

1

Klargøring af maskinen

Kræver ingen dele

Fremgangsmåde

1. Parkér maskinen på en plan flade, sænk klippeenhederne, og aktivér parkeringsbremsen.
2. Sluk motoren, tag nøglen ud, og vent, til alle bevægelige dele er standset.
3. Kontrollér dæktrykket før brug. Se Kontrol af dæktrykket (side 63).

   Bemærk: Dækkene er oppumpede med overtryk med henblik på forsendelse. Juster dæktrykket, før maskinen betjenes.
4. Kontroller hydraulikvæskestanden. Se Kontrol af hydraulikvæskestanden (side 70).
5. Smør maskinen. Se Smøring af lejerne og bøsningerne (side 48).

Vigtigt: **Hvis maskinen ikke smøres ordentligt, kan det føre til for tidligt svigt i vigtige dele.**

6. Åbn motorhjelmen, og kontrollér kølevæskestanden. Se Kontrol af kølevæskestanden (side 65).
7. Kontrollér motoroliestanden, og luk og lås motorhjelmen. Se Kontrol af motoroliestanden (side 51).

   Bemærk: Motoren leveres med olie i krumtaphuset; Kontrollér dog oliestanden før og efter, at motoren startes første gang.

2

Justering af styrearmens position

Kræver ingen dele

Fremgangsmåde

Du kan justere styrearmens position med henblik på maksimal komfort.

1. Løsn de to bolte, der fastgør styrearmen til holdebeslaget (Figur 3).

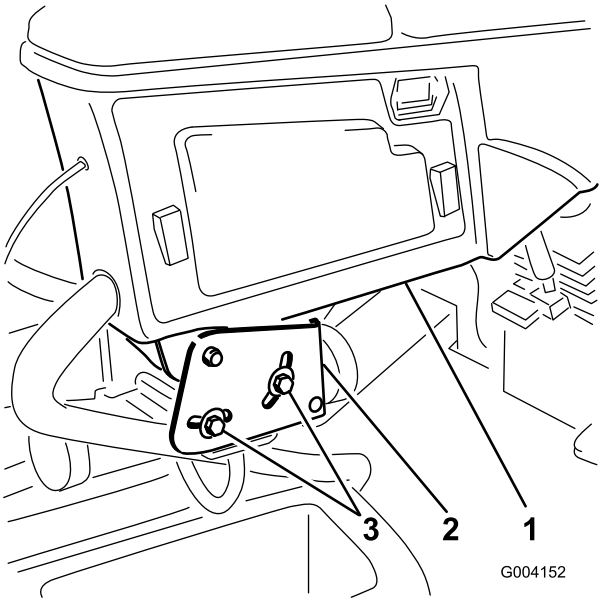

g004152

Figur 3

1. Styrearm
2. Holdebeslag
3. Bolte (2)

2. Drej styrearmen til den ønskede position, og spænd de to bolte.

3

Montering af klippeenhederne

Dele, der skal bruges til dette trin:

5	Klippeenheder

Klargøring af maskinen

⚠ FORSIGTIG

Hvis du ikke frakobler strømmen til klippeenhederne, er der risiko for, at klippeenheden startes utilsigtet og forårsager alvorlige skader på hænder og fødder.

Skil altid strømfrakoblingsledningerne ad, før der udføres arbejde på klippeenhederne (Figur 44).

1. Frigør sædesoklen, vip sædet og soklen åben, og understøt dem med støttepindene (Figur 4).

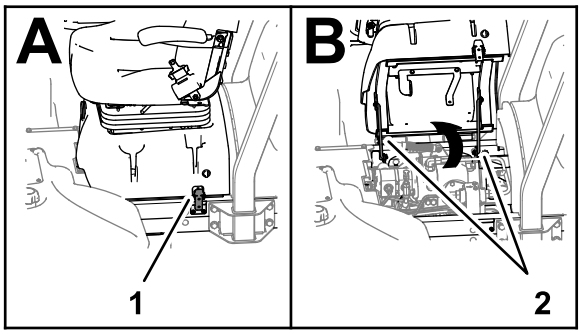

g375231

Figur 4

1. Lås (sædesokkel)
2. Støttepinde

2. Frakobling af 48 VDC-systemets batterifrakoblingskabel (Figur 5).

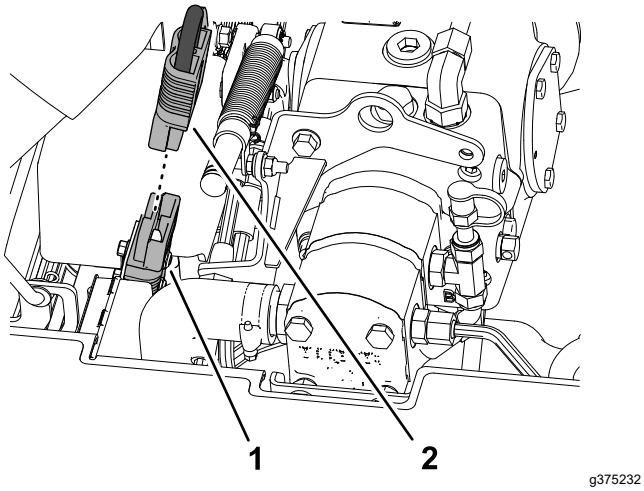

Figur 5

1. 48 V-systemmonterings-skrue
2. Batterifrakoblingskabel

3. På hver klippeenheds løftearm skal du fjerne den låsestift, der fastgør hætten til drejegaflen, og fjerne hætten (Figur 6).

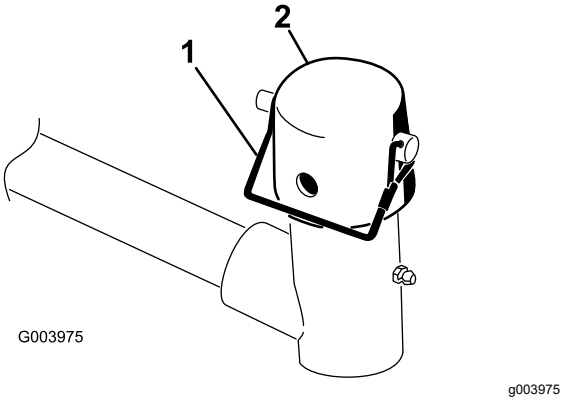

Figur 6

1. Låsestift
2. Hætte

Klargøring af klippeenhederne

1. Tag klippeenhederne ud af papkasserne.
2. Saml og juster som beskrevet i *betjeningsvejledningen* til klippeenheden.
3. Sørg for, at kontravægten (Figur 7) er monteret i den korrekte ende af klippeenheden som beskrevet i klippeenhedens *betjeningsvejledning*.

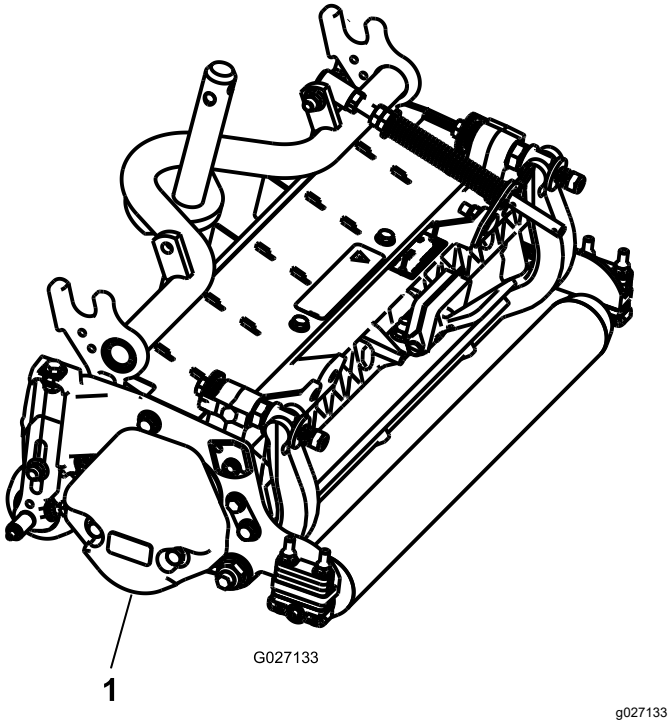

Figur 7

1. Modvægt

4. Smør bærerammeakslen med smørefedt (Figur 8).

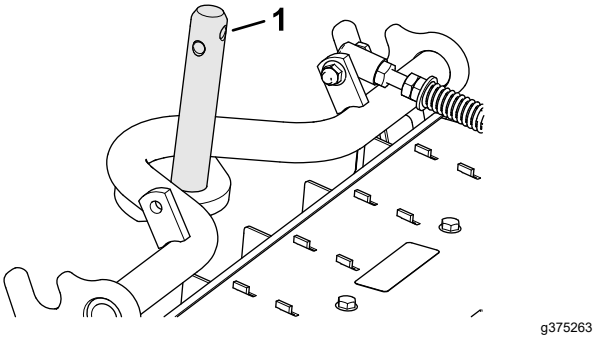

Figur 8

1. Bærerammeaksel

5. Gentag trin 1-4 på de andre klippeenheder.

Placering af græskompensations-fjederen

Klippeenhed 2 og 4

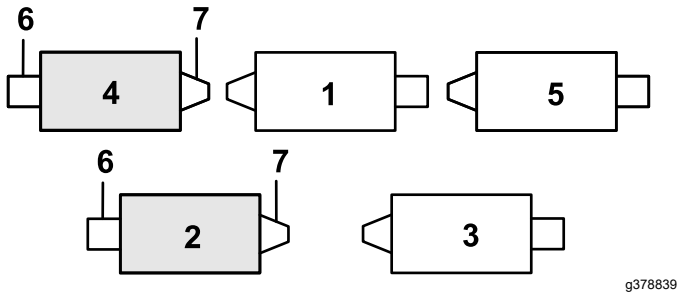

Figur 9

1. Klippeenhed 1
2. Klippeenhed 2
3. Klippeenhed 3
4. Klippeenhed 4
5. Klippeenhed 5
6. Knivcylindermotor
7. Vægt

---

1. Hvis låseclipsen er sat i det bageste hul på kompensationsfjederstaven – fjern låseclipsen, og sæt den i hullet ved siden af beslaget (Figur 10).

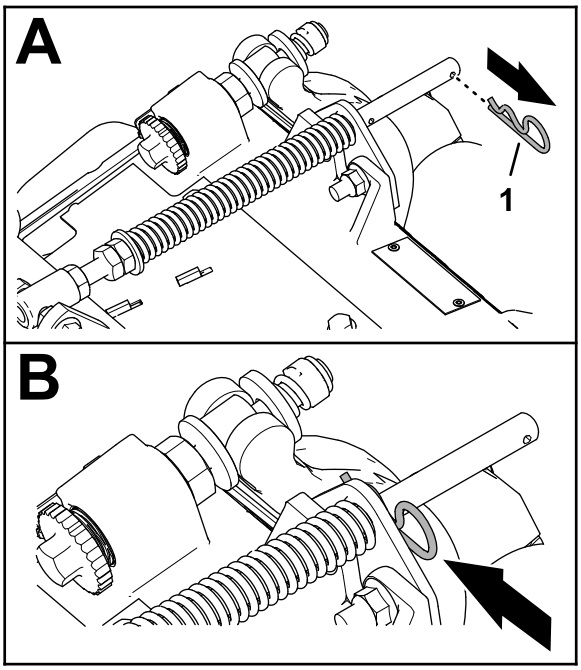

Figur 10

1. Låseclips

---

2. Fjern de 2 flangelåsemøtrikker (⅜") og 2 bræddebolte (⅜" x 1¼"), der fastgør græskompensatorbeslaget til klippeenhedens ramme (Figur 11).

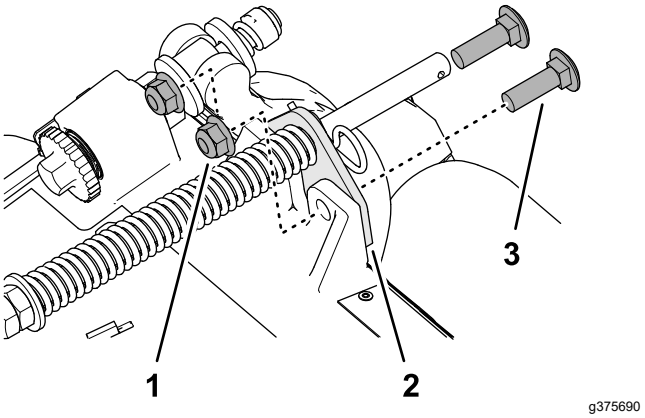

Figur 11

1. Bræddebolt (⅜" x 1¼")
2. Græskompensatorbeslag
3. Flangelåsemøtrik (⅜")

---

3. Fjern flangelåsemøtrikken (⅜"), der fastgør maskinskruen til græskompensatorfjederen til den højre tap på for bærerammen, og fjern kompensationsfjederen fra klippeenheden (Figur 12).

   Bemærk: Fjern ikke flangestjernemøtrikken fra maskinskruen.

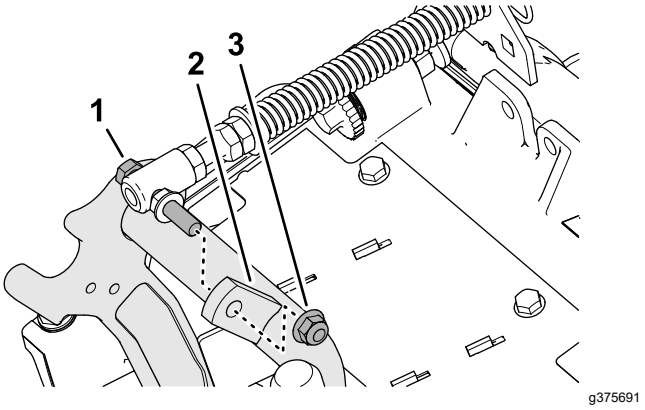

Figur 12

1. Maskinskrue
2. Højre tap (bæreramme)
3. Flangelåsemøtrik (⅜")

---

4. Fastgør maskinskruen til græskompensator-fjederen til den højre tap på for bærerammen (Figur 13) med flangelåsemøtrikken (⅜").

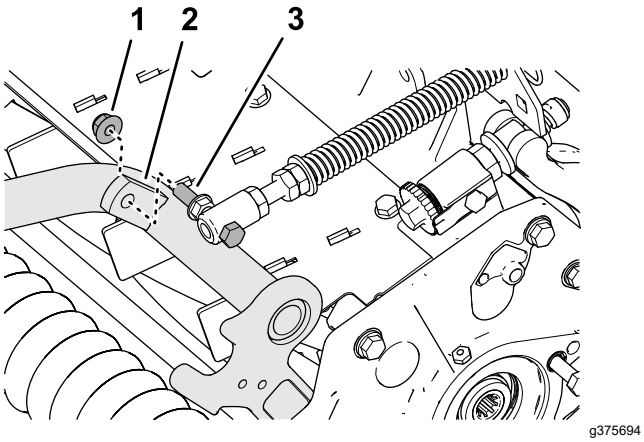

Figur 13

1. Flangelåsemøtrik (⅜")
2. Højre tap (bæreramme)
3. Maskinskrue

5. Ret hullerne i græskompensatorbeslaget ind efter hullerne i klippeenhedens ramme (Figur 14).

   Bemærk: Slangeholderens støtteløkke flugter mod maskinens midterlinje.

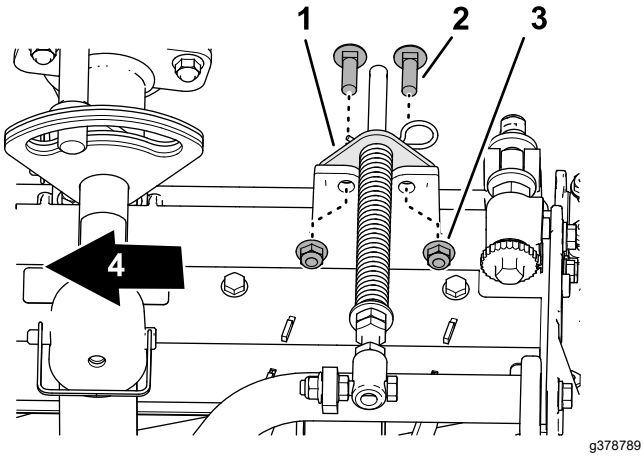

Figur 14

1. Græskompensatorbeslag
2. Bræddebolt (⅜" x 1¼")
3. Flangelåsemøtrik (⅜")
4. Indenbords

6. Montér græskompensatorbeslaget på klippeenhedens ramme med de 2 bræddebolte (⅜" x 1¼") og 2 flangelåsemøtrikker (⅜").
7. Tilspænd låsemøtrikker og bolte med et moment på 37 til 45 Nm.
8. Gentag trin 1-7 på den anden klippeenhed.

Montering af de forreste klippeenheder på løftearmene

1. Skub en klippeenhed ind under løftearmen (Figur 15).

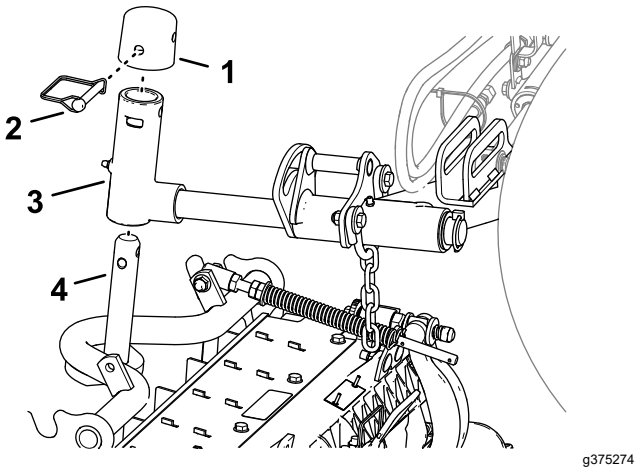

Figur 15

1. Hætte
2. Låsestift
3. Drejegaffel
4. Bærerammeaksel

2. Monter drejegaflen på bærerammeakslen.
3. Monter hætten på drejegaflen, og ret hullerne i bærerammeakslen, drejegaflen og hætten ind efter hinanden.
4. Fastgør hætten og bærerammeakslen på drejegaflen med låsestiften.

   Låsning af klippeenhedens drejeaksel til klipning af græs på en bakkeside – Lås klippeenhedens drejeaksler for at forhindre, at klippeenhederne roterer ned ad bakke, når der klippes hen over bakkens forside. Brug hullet i drejegaflen (Figur 16) til at låse klippeenheden. Brug åbningen til en styrende klippeenhed.

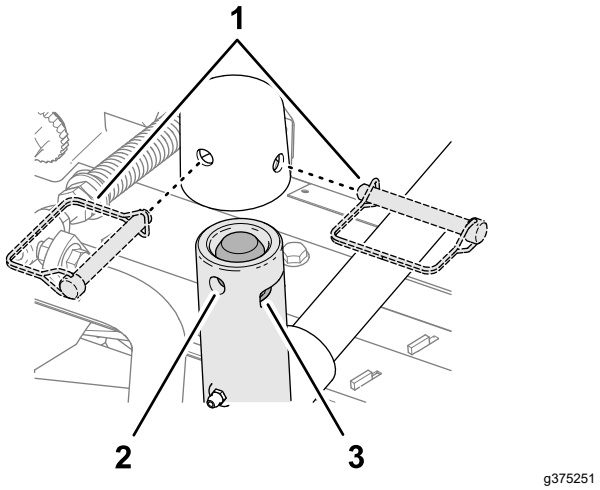

Figur 16

1. Låsestiftpositioner
2. Hul (løftearmens drejeaksel)
3. Åbning (løftearmens drejeaksel)

Montering af de bageste klippeenheder på løftearmene

Klippeenheder justeret til en klippehøjde på 1,2 cm eller højere

1. Skub en klippeenhed ind under løftearmen (Figur 17).

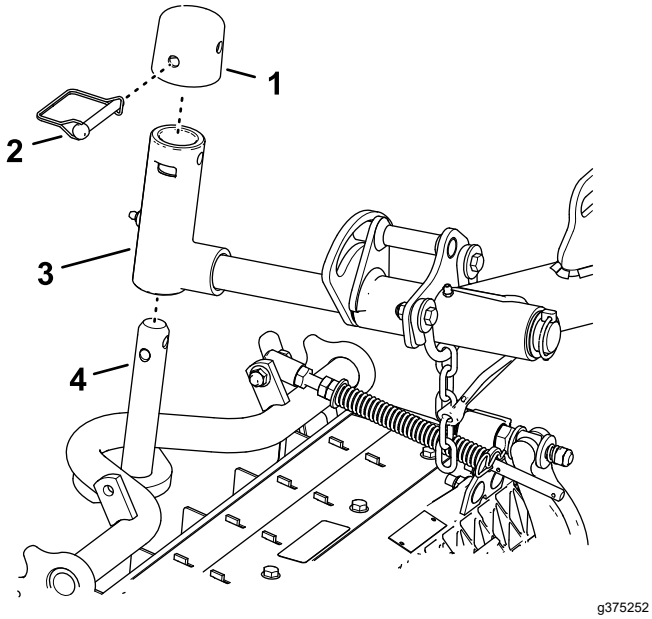

Figur 17

1. Hætte
2. Låsestift
3. Drejegaffel
4. Bærerammeaksel

2. Monter drejegaflen på bærerammeakslen.
3. Monter hætten på drejegaflen, og ret hullerne i bærerammeakslen, drejegaflen og hætten ind efter hinanden.
4. Fastgør drejearmens aksel og hætten til bærerammens aksel med låsestiften.

   Låsning af klippeenhedens drejeaksel til klipning af græs på en bakkeside – Lås klippeenhedens drejeaksler for at forhindre, at klippeenhederne roterer ned ad bakke, når der klippes hen over bakkens forside. Brug hullet i drejegaflen (Figur 17) til at låse klippeenheden. Brug åbningen til en styrende klippeenhed.

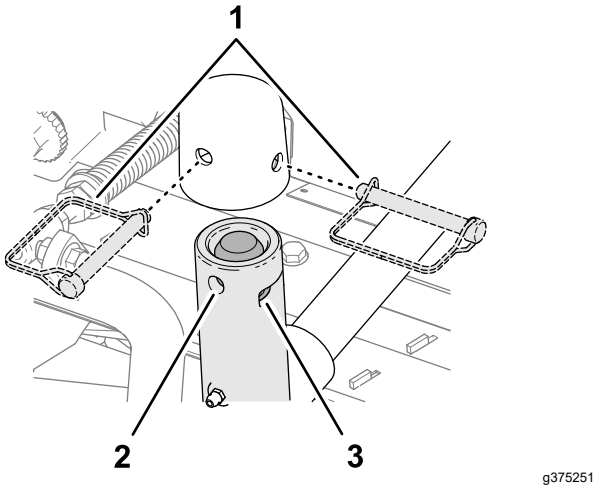

Figur 18

1. Låsestiftpositioner
2. Hul (drejegaffel)
3. Åbning (drejegaffel)

5. Gentag trin 1 og 2 for den anden bageste klippeenhed.

Montering af de bageste klippeenheder på løftearmene

Klippeenheder justeret til en klippehøjde på 1,2 cm eller en lavere klippehøjde

1. Fjern ringstiften og spændeskiven, der fastgør drejegaflen til løftearmen, og skub akslen ud af løftearmen (Figur 19).

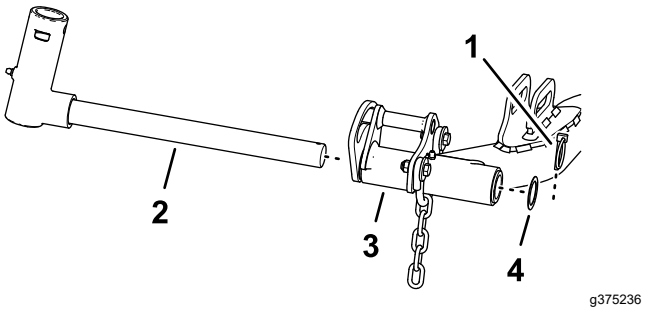

Figur 19

1. Ringstift
2. Drejegaffel
3. Løftearm (bageste klippeenhed)
4. Spændeskive

2. Monter drejegaflen på bærerammeakslen (Figur 20).

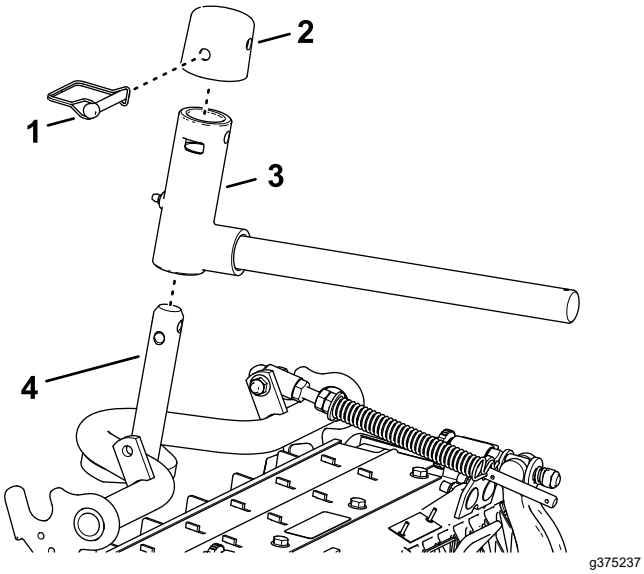

Figur 20

1. Hætte
2. Låsestift
3. Drejegaffel
4. Bærerammeaksel

3. Monter hætten på drejegaflen, og ret hullerne i bærerammeakslen, drejegaflen og hætten ind efter hinanden.
4. Fastgør drejegaflen og hætten til bærerammeakslen med låsestiften.

   Låsning af klippeenhedens drejeaksel til klipning af græs på en bakkeside – Lås klippeenhedens drejeaksler for at forhindre, at klippeenhederne roterer ned ad bakke, når der klippes hen over bakkens forside. Brug hullet i drejegaflen (Figur 21) til at låse klippeenheden. Brug åbningen til en styrende klippeenhed.

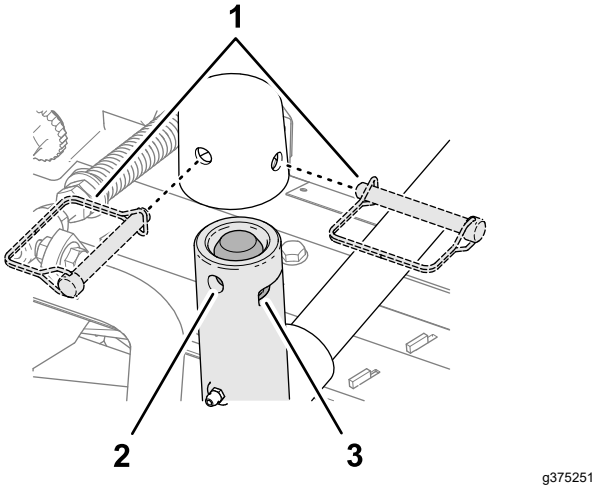

Figur 21

1. Låsestiftpositioner
2. Hul (drejegaffel)
3. Åbning (drejegaffel)

5. Skub en klippeenhed ind under løftearmen (Figur 22).

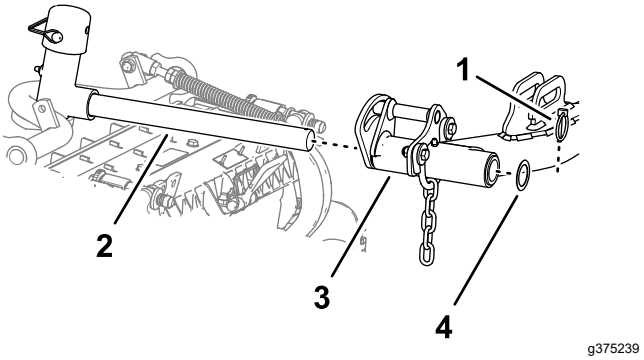

Figur 22

1. Ringstift
2. Løftearmsaksel
3. Løftearm
4. Spændeskive

6. Sæt drejegaflen ind i løftearmen, og fastgør akslen til armen med ringstiften og spændeskiven.
7. Gentag trinnene 1 6 for den anden bageste klippeenhed.

Montering af klippeenhedens løftearmskæder

Fastgør løftearmskæden til kædebeslaget med låsestiften (Figur 23).

Bemærk: Brug det antal kædeled, der er anført i *betjeningsvejledningen til klippeenheden*.

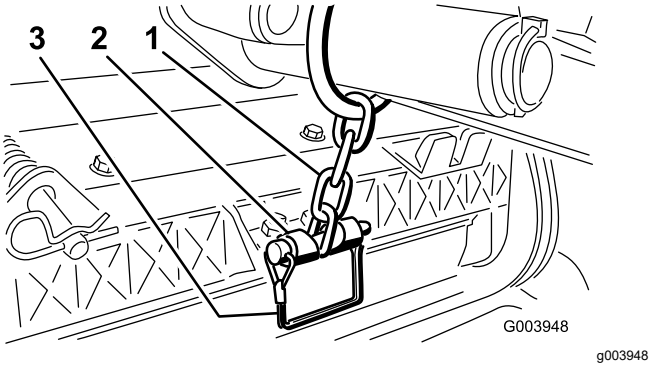

Figur 23

1. Løftearmskæde
2. Kædebeslag
3. Låsestift

Montering af knivcylindermotorerne på klippeenhederne

1. Påfør et lag smørefedt på knivcylindermotorakslens kilegange.
2. Påfør et lag smørefedt på knivcylindermotorens O-ring, og monter den på motorflangen.
3. Ret motoren ind efter klippeenheden, så motorflangerne er fri af boltene i urets retning (Figur 24).

Vigtigt: **Sørg for, at knivcylindermotorens kabel ikke er snoet, bukket eller i fare for at komme i klemme.**

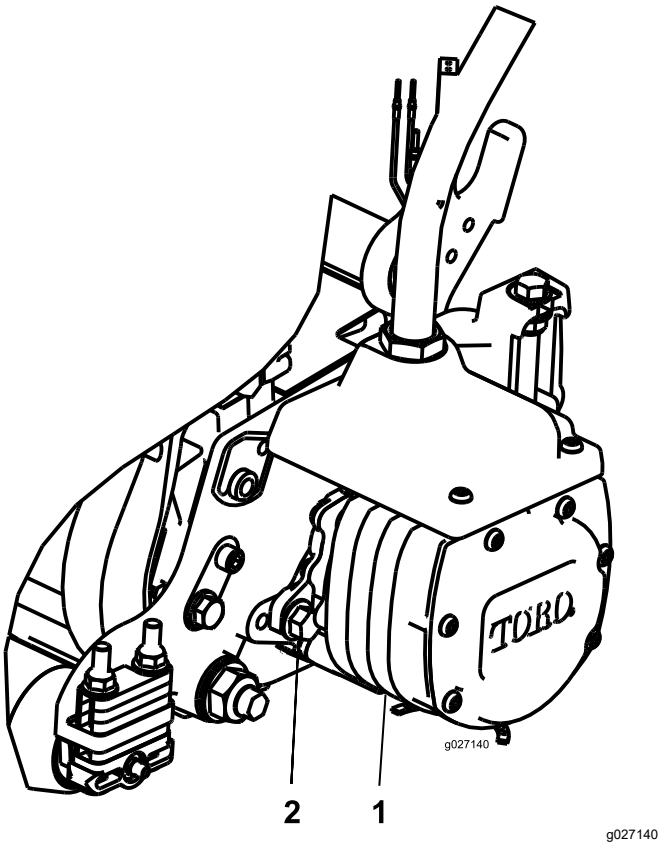

Figur 24

1. Knivcylinderens drivmotor
2. Monteringsbolt (2)

4. Drej motoren mod uret, indtil flangerne indeslutter boltene.
5. Tilspænd monteringsboltene med et moment på 19-25 Nm.
6. Gentag trin 1-5 i de andre klippeenheder.

4

Montering af finishings-ættene

Dele, der skal bruges til dette trin:

1	Finishingsæt (sælges separat)

Fremgangsmåde

Vigtigt: **Monter motorerne til klippeenhederne, før du monterer finishingsættene, for at sikre, at elkablerne er ført korrekt, og at kablerne ikke er snoede.**

Brug følgende diagram til at bestemme klippeenhedernes og knivcylindermotorernes positioner.

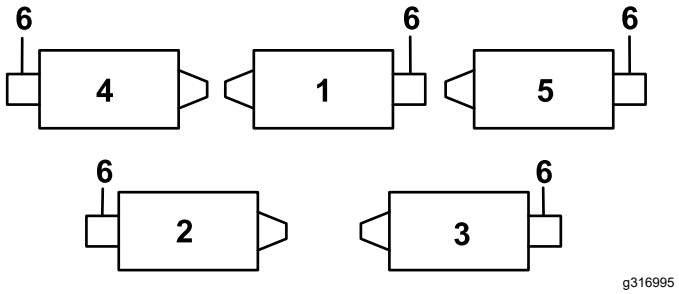

Figur 25

1. Midterste, forreste klippeenhed
2. Venstre, bageste klippeenhed
3. Højre, bageste klippeenhed
4. Forreste, venstre klippeenhed
5. Forreste, højre klippeenhed
6. Knivcylindermotorens placering

1. På forreste venstre hjørne af stellet (placering af klippeenhed nr. 4) fjernes den ekstra flangemøtrik på bolten, der fastgør skotbeslaget til maskinen (Figur 26).
2. Løsn møtrikkerne på finishingsættets slangefitting, indsæt slangen i skotbeslagets åbning, og stram møtrikkerne.

   Bemærk: Brug et stykke modholderværktøj for at undgå snoning og bøjning af slangen, når du strammer møtrikkerne.
3. Sæt mellempladen på skottets monteringsbolte med ledningerne placeret som vist i Figur 26.
4. Fastgør mellempladen til en af monteringsboltene med flangemøtrikken, som blev fjernet tidligere.
5. Find ledningsnettet på maskinen og sæt ledningsstikkene i finishingsættets ledningsstik.

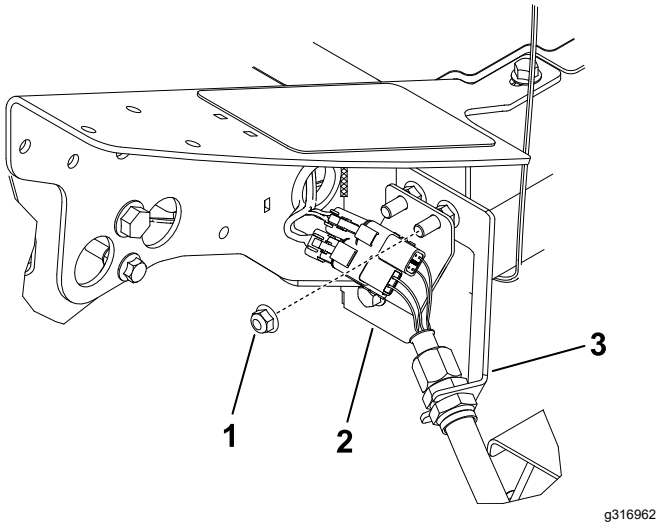

Figur 26

Venstre, forreste klippeenhed (nr. 4)

1. Ekstra flangemøtrik
2. Mellemplade
3. Skotbeslag

6. Gentag proceduren på de resterende 4 placeringer på skottet som vist i Figur 27 til Figur 30.

   Vigtigt: **Mellempladerne er placeret anderledes på de resterende placeringer, så slangen kan føres igennem skotbeslaget og hen til klippeenheden uden at blive snoet eller bøjet.**

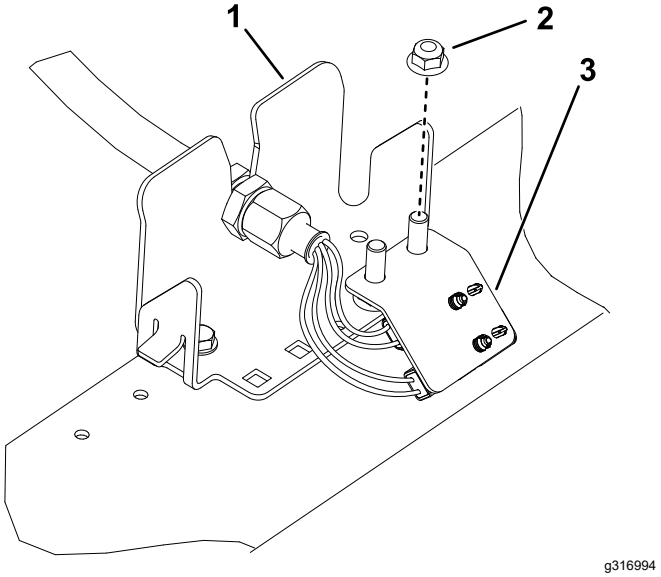

Figur 27

Venstre, bageste klippeenhed (nr. 2)

1. Skotbeslag
2. Ekstra flangemøtrik
3. Mellemplade

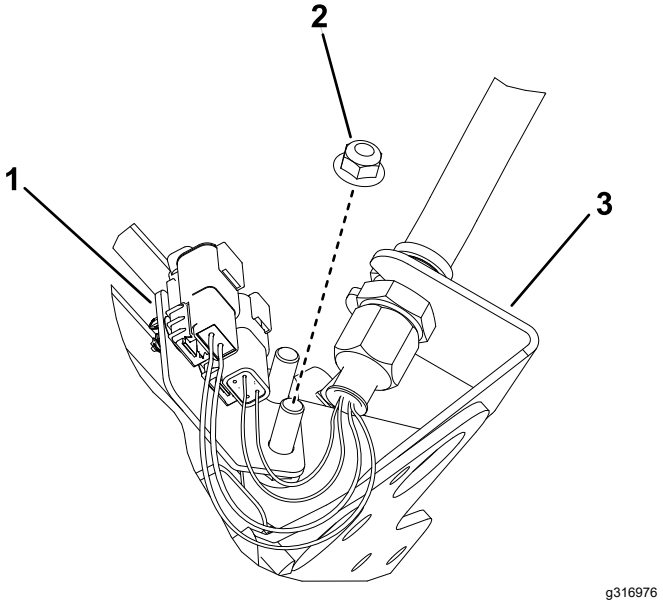

Figur 28

Midterste, forreste klippeenhed (nr. 1) (undersiden af maskinen vist)

1. Mellemplade
2. Ekstra flangemøtrik
3. Skotbeslag

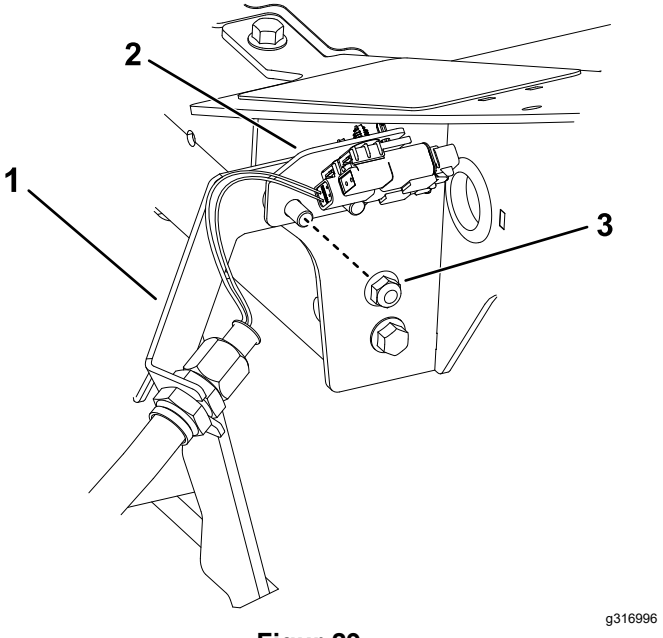

Figur 29

Placering af højre, forreste klippeenhed (nr. 5)

1. Skotbeslag
2. Mellemplade
3. Ekstra flangemøtrik

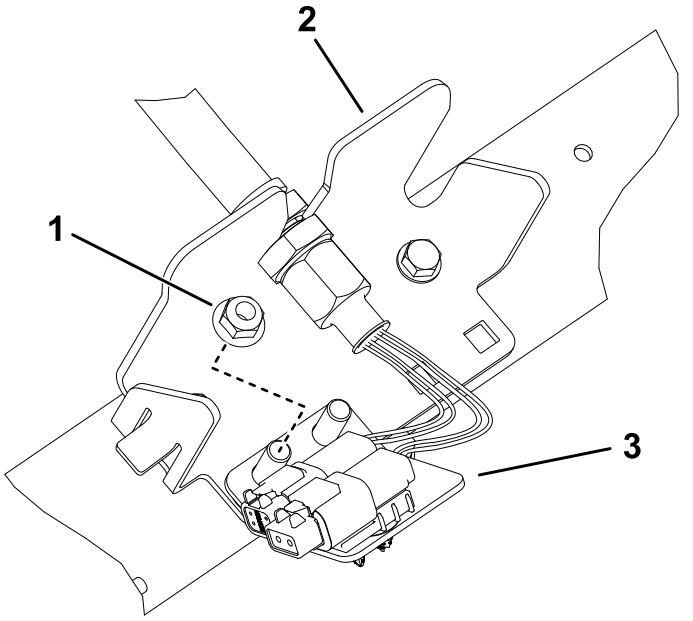

Figur 30

Højre, bageste klippeenhed (nr. 3)

1. Ekstra flangemøtrik
2. Skotbeslag
3. Mellemplade

5

Brug af støtteben til klippeenheden

Dele, der skal bruges til dette trin:

1	Støtteben til klippeenhed

Fremgangsmåde

Når det er nødvendigt at vippe klippeenheden, så bundkniven/knivcylinderen kommer til syne, skal bagenden af klippeenheden understøttes med støttebenet for at sikre, at møtrikkerne på den bageste del af bundtværstangens justeringsskruer ikke hviler på arbejdsfladen (Figur 31).

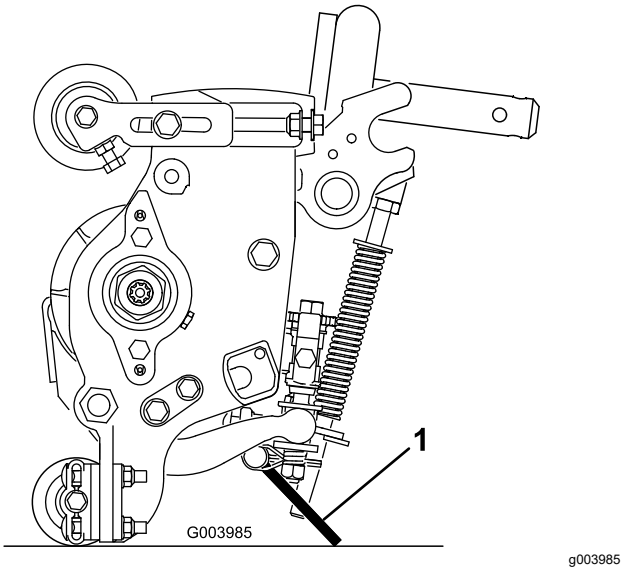

Figur 31

1. Støtteben til klippeenhed

Fastgør støttebenet til kædebeslaget med låsestiften (Figur 32).

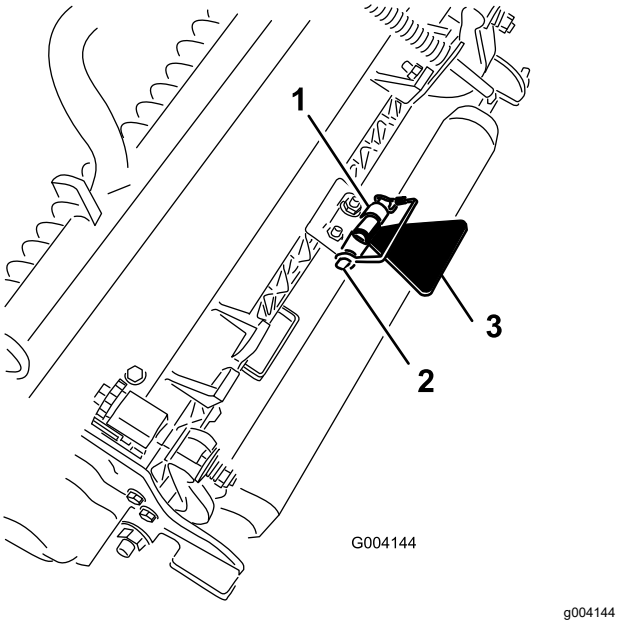

Figur 32

1. Kædebeslag
2. Låsestift
3. Støtteben til klippeenhed

6

Montering af 48 V-frakoblingskablet og lukning af sædesoklen

Kræver ingen dele

Fremgangsmåde

1. Påfør dielektrisk fedt på kontaktfladerne på batterifrakoblingskablet (Figur 33).

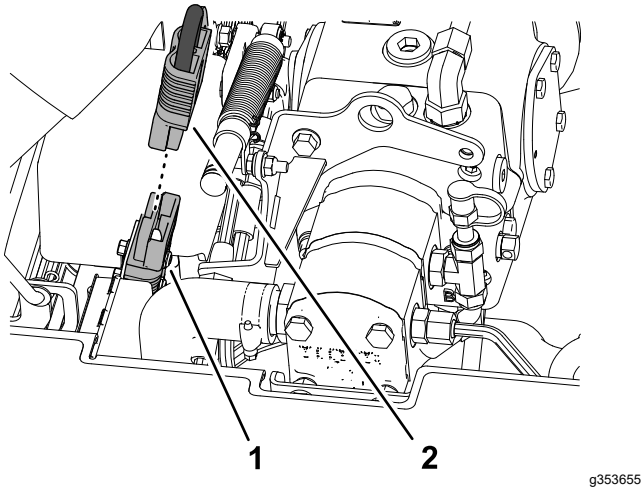

Figur 33

1. 48 V-systemmonterings-skrue
2. Batterifrakoblingskabel

2. Sæt batterifrakoblingskabel i 48 V-systemstikket.
3. Drej sædet og sædesoklen, til soklen er lukket, og lås den (Figur 34).

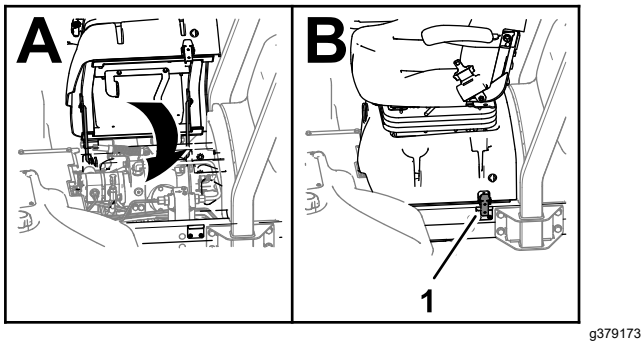

Figur 34

1. Lås (sædesokkel)

7

Montering af CE-motorhjelmslåsen

Dele, der skal bruges til dette trin:

1	Motorhjelmslås, pakning og kontramøtrik
1	Spændeskive

Fremgangsmåde

1. Åbn motorhjelmen, og løft den op.
2. Fjern gummikransen fra hullet i venstre side af motorhjelmen (Figur 35).

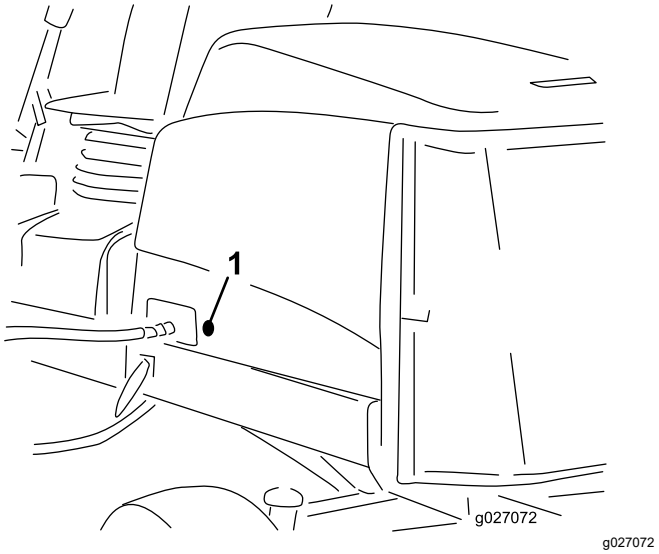

Figur 35

1. Gummikrans

3. Sørg for, at pakningen er samlet på motorhjelmslåsen (Figur 36).

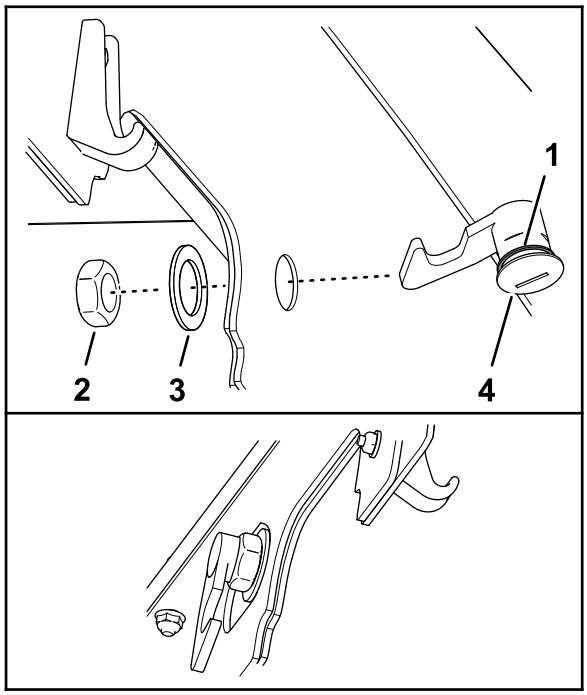

g375326

Figur 36

1. Motorhjelmslås
2. Møtrik
3. Pakning
4. Spændeskive

4. Fjern møtrikken fra låsen.
5. Sæt låsens krogende gennem hullet i motorhjelmen udvendigt på motorhjelmen.

   Bemærk: Pakningen flugter med motorhjelmens yderside.
6. Fastgør låsen til motorhjelmen med spændeskiven og møtrikken inden i motorhjelmen.
7. Luk motorhjelmen, og brug den medfølgende nøgle til at kontrollere, at låsekrogen griber fat i rammen, når den er låst.

8

Påsætning af CE-mærkaterne

Dele, der skal bruges til dette trin:

1	CE-mærkat
1	Mærkat med produktionsår
1	Advarselsmærkat

Påføring af CE-mærkaten

1. Brug sprit og en ren klud til at rengøre området på motorhjelmen ved siden af motorhjelmens lås, og lad motorhjelmen tørre (Figur 37).

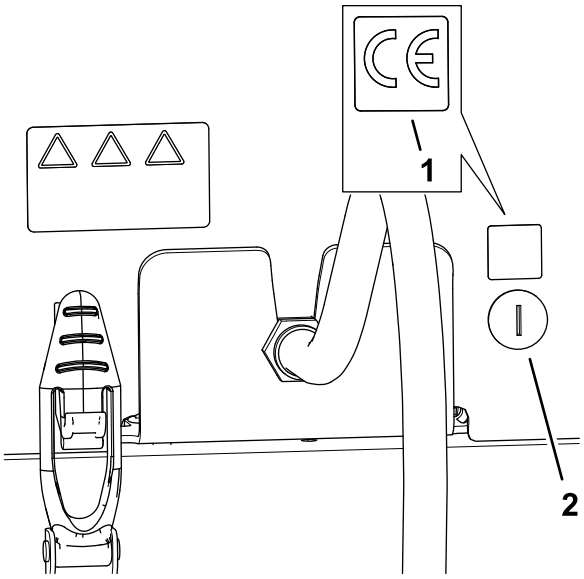

g375337

Figur 37

1. CE-mærkat
2. Motorhjelmslås

2. Fjern bagsiden fra CE-mærkaten.
3. Påfør mærkaten på motorhjelmen.

Påføring af mærkaten for produktionsår

1. Brug sprit og en ren klud til at rengøre gulvbeslagområdet ved siden af serienummerpladen, og lad beslaget tørre (Figur 38).

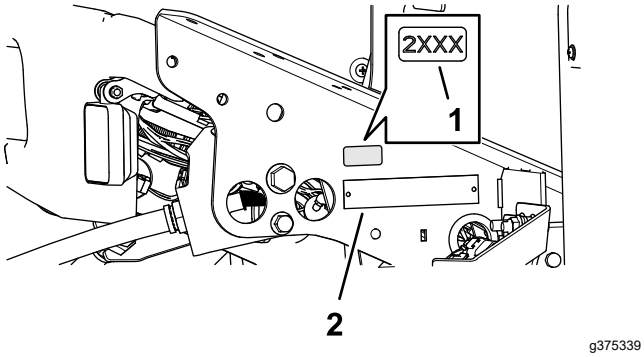

Figur 38

1. Mærkat med produktionsår
2. Serienummerplade

2. Fjern bagsiden fra mærkaten med produktionsår.
3. Påfør mærkaten på gulvbeslaget.

Påføring af CE-advarselsmærkaten

1. Brug sprit og en ren klud til at rengøre overfladen af advarselsmærkat 133-2930, og lad mærkaten tørre (Figur 39).

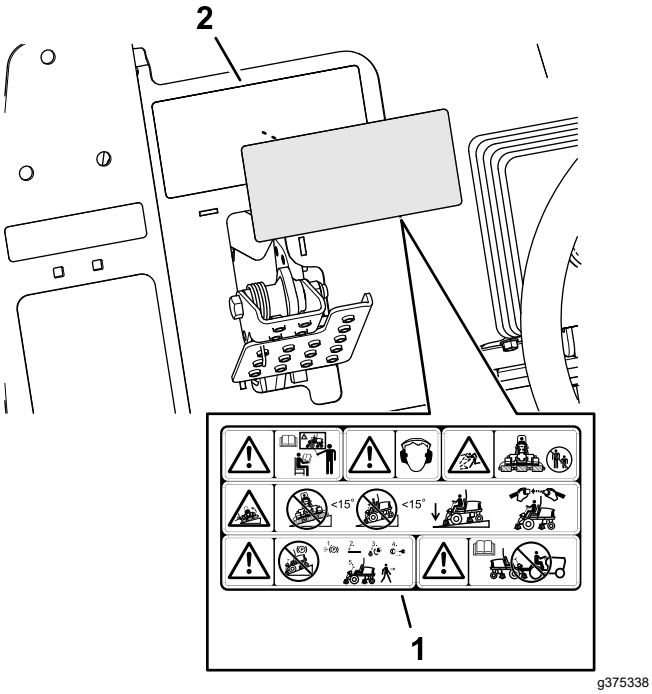

Figur 39

1. CE-advarselsmærkat
2. Advarselsmærkat 133-2930

2. Fjern bagsiden fra CE-advarselsmærkaten.
3. Påfør CE-advarselsmærkaten over mærkaten 133-2930.

Produktoversigt

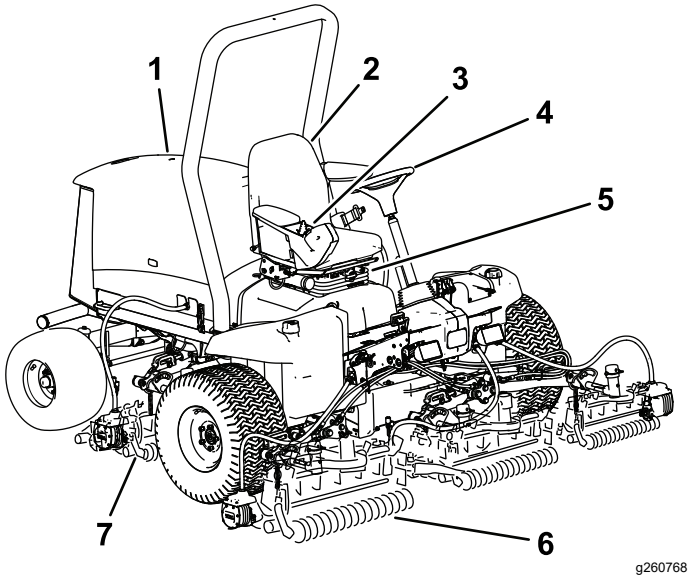

Figur 40

1. Motorhjelm
2. Førersæde
3. Styrearm
4. Rat
5. Sædeindstillinger
6. Forreste klippeenheder
7. Bageste klippeenheder

Betjeningsanordninger

Traktionspedal

Traktionspedalen (Figur 41) styrer maskinens kørsel frem og tilbage. Tryk på den øverste del af pedalen for at køre maskinen fremad og på den nederste del af pedalen for at bakke maskinen. Kørehastigheden afhænger af, hvor langt pedalen er trådt ned. Hvis der skal køres med maksimal hastighed uden belastning, skal pedalen trykkes helt ned, mens gashåndtaget står i positionen FAST (hurtig).

Sådan standser du maskinen: Let foden fra traktionspedalen, og lad pedalen vende tilbage til midterpositionen.

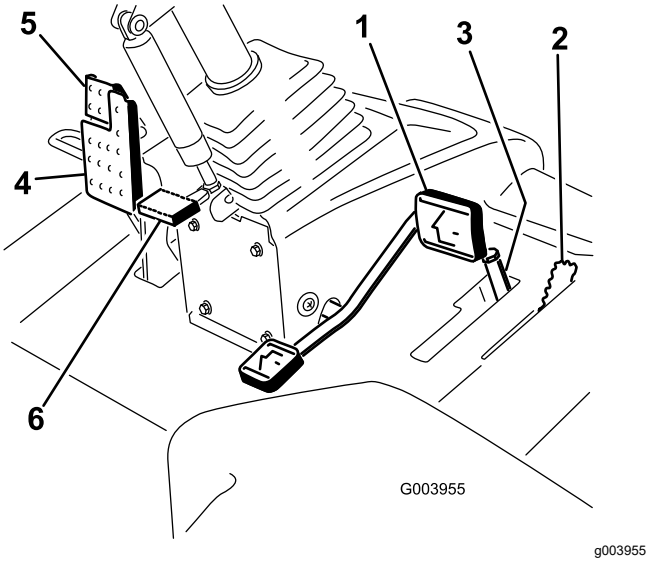

Figur 41

1. Traktionspedal
2. Klippe-/transporthåndtag
3. Klippehastighedsbegrænser og afstandsbøsninger
4. Bremsepedal
5. Parkeringsbremse
6. Ratindstillingspedal

Klippe-/transporthåndtag

Brug klippe-/transporthåndtaget (Figur 41) til at sætte maskinen i tilstanden MOW (klip) eller TRANSPORT. Skub håndtaget frem for at vælge tilstanden MOW og tilbage for at vælge tilstanden TRANSPORT.

Bemærk: Klippeenhederne kan ikke sænkes, når klippe-/transporthåndtaget står i positionen TRANSPORT.

Klippehastighedsbegrænser

Når klippehastighedsbegrænseren (Figur 41) er vippet op/frem, begrænser den klippehastigheden og lader klippeenhederne blive koblet til. Hver afstandsbøsning justerer klippehastigheden med 0,8 km/t. Jo flere afstandsbøsninger der er oven på bolten, jo langsommere kører maskinen. Vip klippehastighedsbegrænseren bagud for at tillade maks. transporthastighed.

Bremsepedal

Træd på bremsepedalen (Figur 41) for at standse maskinen.

Parkeringsbremse

Parkeringsbremsen (Figur 41) aktiveres ved at trykke ned på bremsepedalen og trykke den øverste del fremad for at låse den. Parkeringsbremsen udløses ved at træde bremsepedalen ned, indtil parkeringsbremselåsen trækkes tilbage.

Ratindstillingspedal

Hvis du vil vippe rattet mod dig, skal du træde på fodpedalen (Figur 41) og trække ratstammen mod dig til den mest komfortable position og dernæst slippe pedalen.

Kontakt til motorhastighed

Kontakten til motorhastighed har to tilstande til ændring af motorhastigheden (Figur 42). Ved midlertidigt at slå på kontakten kan motorhastigheden ændres i intervaller på 100 o/min. Hvis du holder kontakten nede, skifter motoren automatisk til høj eller lav tomgang, afhængigt af hvilken ende af kontakten der trykkes ned.

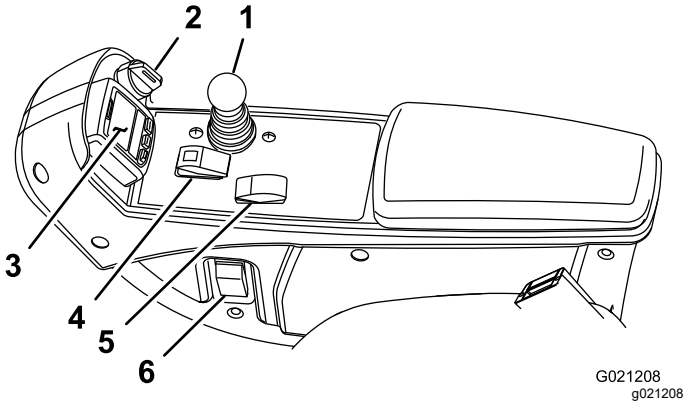

Figur 42

1. Sænk+klip/hæv-håndtag
2. Tændingskontakt
3. InfoCenter
4. Til-/frakoblingskontakt
5. Kontakt til motorhastighed
6. Forlygtekontakt

Sænk+klip/hæv-håndtag

Dette håndtag (Figur 42) hæver og sænker klippeenhederne og starter og standser endvidere klippeenhederne, når de er aktiveret i tilstanden MOW (klip). Du kan ikke sænke klippeenhederne, når klippe-/transporthåndtaget står i positionen TRANSPORT.

Tændingskontakt

Tændingskontakten (Figur 42) har tre positioner: FRA, TÆNDT/FORVARM og START.

InfoCenter

Infocenterets LCD-display viser oplysninger om maskinen, som f.eks. driftsstatus, diverse diagnostikoplysninger og andre oplysninger om maskinen (Figur 42).

Til-/frakoblingskontakt

Brug til-/frakoblingskontakten (Figur 42) sammen med sænk+klip/hæv-håndtaget for at betjene klippeenhederne.

Forlygtekontakt

Drej kontakten nedad for at tænde forlygterne (Figur 42).

Stikkontakt

Stikkontakten er en 12 V-strømforsyning til elektroniske apparater (Figur 43).

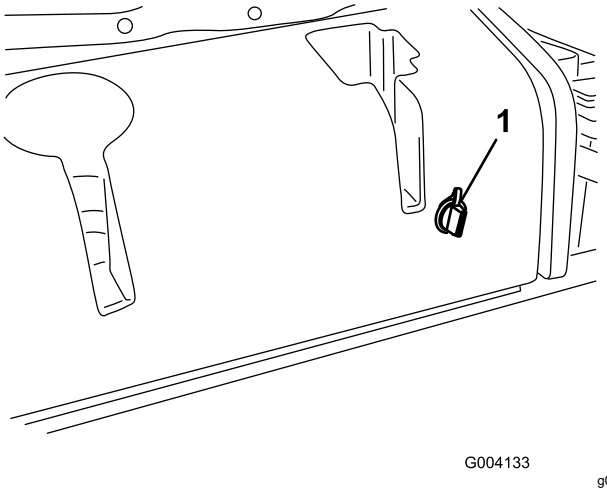

Figur 43

1. Stikkontakt

Strømfrakobling af klippeenhederne

Før montering af, fjernelse af eller arbejde på klippeenhederne, skal klippeenhederne frakobles strømforsyningen ved at koble klippeenhedernes strømfrakoblingsledning af (Figur 44). Denne er placeret under sædet. Tilslut ledningen igen, før maskinen tages i brug.

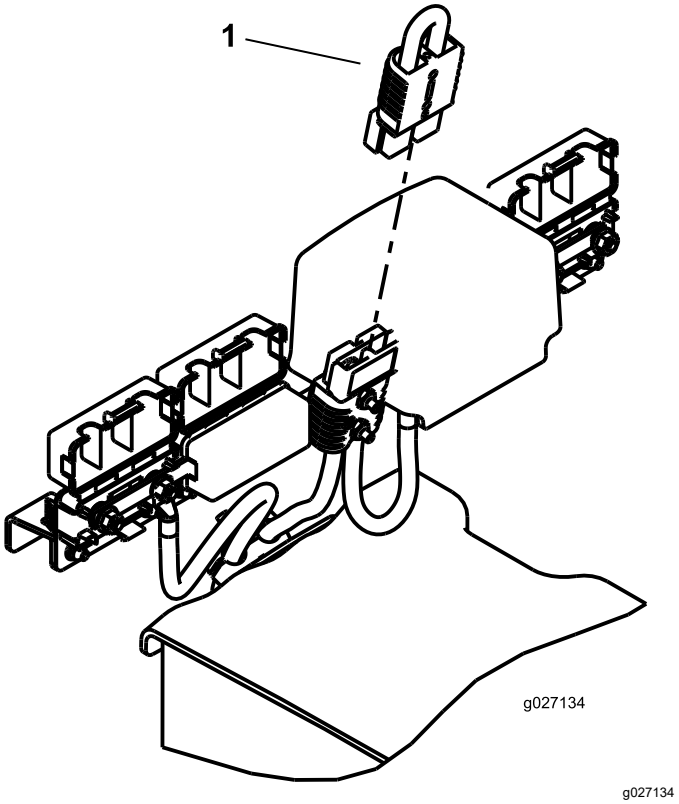

Figur 44

1. Strømfrakoblingsledning

⚠ FORSIGTIG

Hvis du ikke frakobler strømmen til klippeenhederne, er der risiko for, at klippeenheden startes utilsigtet og forårsager alvorlige skader på hænder og fødder.

Skil altid klippeenhedernes strømfrakoblingsledninger ad, før der udføres arbejde på klippeenhederne.

Sædebetjeningsanordninger

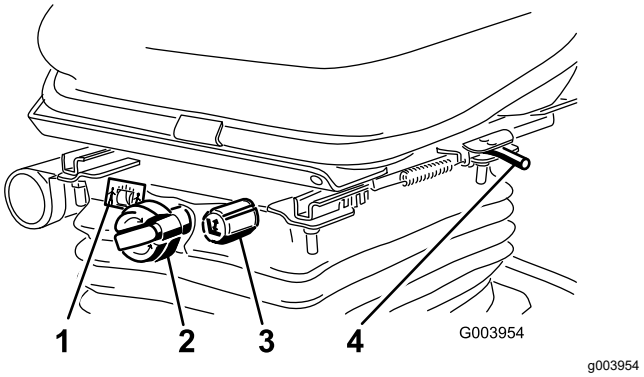

Figur 45

1. Vægtmåler
2. Vægtjusteringsgreb
3. Højdejusteringsgreb
4. Justeringshåndtag

Sædepositionshåndtag

Træk i sædepositionshåndtaget (Figur 45) for at flytte sædet fremad og bagud. Slip håndtaget for at låse sædets position.

Vægtjusteringsgreb

Drej vægtjusteringsgrebet, indtil din vægt vises i skærmen på vægtmåleren.

Højdejusteringsgreb

Drej højdejusteringsgrebet for at ændre sædets højde.

Brug af infocenterets LCD-display

Infocenterets LCD-display viser oplysninger om maskinen, som f.eks. driftsstatus, diverse diagnostikoplysninger og andre oplysninger om maskinen (Figur 46). Der er flere displayskærme på infocenteret. Du kan skifte mellem skærmene på et hvilket som helst tidspunkt ved at trykke på en vilkårlig infocenter-knap og derefter vælge den relevante retningspil.

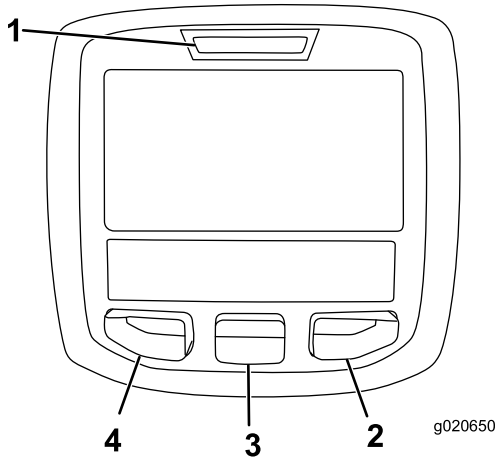

g020650

Figur 46

1. Kontrollampe
2. Højre-knap
3. Midter-knap
4. Venstre-knap

- Venstre-knap, menu-/tilbage-knap – tryk på denne knap for at åbne infocenterets menuer. Du kan bruge den til at gå ud af en menu, du i øjeblikket er inde i.
- Midterknap – tryk på denne knap for at rulle ned i menuer.
- Højre-knap – tryk på denne knap for at åbne en menu, hvor en pil til højre viser, at der er yderligere indhold.

Bemærk: Hver knaps funktion ændres afhængigt af, hvad der er påkrævet på et givet tidspunkt. For hver knap er der et ikon, der viser dens aktuelle funktion.

Ikonbeskrivelse for InfoCenter

SERVICE DUE	Angiver, når planlagt serviceeftersyn skal udføres
	Timetæller
	Infoikon
	Hurtig
	Langsom
	Brændstofstand
	Gløderørene er aktive.
	Hæv klippeenhederne.
	Sænk klippeenhederne.
	Sæt dig i sædet.
	Parkeringsbremsen er aktiveret.
H	Området er højt (transport).
N	Neutral
L	Området er lavt (klip).
	Motorkølervæskens temperatur (°C eller °F)
	Temperatur (varm)
	Kraftudtaget er indkoblet.
	Ikke tilladt
	Start motoren.
	Stop motoren.
	Motor
	Tændingskontakt

Ikonbeskrivelse for InfoCenter (cont'd.)

	Batteri
	Motor/generator (lader ikke)
	Motor/generator (lader)
	E-knivcylinder
	Forreste baglap
	Bageste baglap
	Klippeenhederne sænkes.
	Klippeenhederne hæves.
PIN	PIN-adgangskode
CAN	CAN-bus
	InfoCenter
Bad	Dårlig eller mislykkedes
	Pære
OUT	TEC-styreenhedens eller kontrolkablets udgangsstik i ledningsnettet
	Kontakt
	Slip kontakten.
	Skift til den viste tilstand.
Symboler kombineres ofte for at danne sætninger. Der vises nogle eksempler nedenfor	
N	Sæt maskinen i frigear.
	Motorstart nægtes.
STOP	Standsning af motor
	Motorkølevæsken er for varm.
or P	Sid ned, eller aktiver parkeringsbremse

Brug af menuerne

For at gå ind på infocenterets menusystem skal du trykke på menuknappen, når du er på hovedskærmen. Det bringer dig til hovedmenuen. I disse tabeller kan du se en oversigt over de muligheder, der er tilgængelige i menuerne:

Hovedmenu	
Menuelement	**Beskrivelse**
Fejl	Fejlmenuen indeholder en liste over de seneste maskinfejl. Se *servicevejledningen*, eller henvend dig til en Toro-forhandler for at få flere oplysninger om fejlmenuen og disse oplysninger.
Service	Servicemenuen indeholder oplysninger om maskinen, såsom antal timers drift, tællere og andre lignende tal.
Diagnostik	Diagnostikmenuen viser status for hver af maskinens kontroller, sensorer og styreenhedsudgange. Du kan bruge den til fejlfinding ved visse problemer, da den hurtigt fortæller dig, hvilke af maskinens betjeningsanordninger der er aktiveret, og hvilke der er deaktiveret.
Indstillinger	Menuen Indstillinger giver dig mulighed for at tilpasse og ændre konfigurationsvariablerne på infocenterets display.
Om	Menuen Om viser maskinens modelnummer, serienummer og softwareversion.

Service	
Menuelement	**Beskrivelse**
Hours	Viser det samlede antal timer, som maskinen, motoren og kraftudtaget har været tændt, såvel som det antal timer, maskinen er blevet transporteret, og påkrævet service.
Counts	Viser adskillige optællinger, maskinen har gennemgået.

Diagnostik	
Menuelement	**Beskrivelse**
Cutting Units	Angiver inputs, kvalifikatorer og outputs til hævning og sænkning af klippeenhederne.
Hi/Low Range	Angiver inputs, kvalifikatorer og outputs til kørsel i transportfunktion.

PTO	Angiver inputs, kvalifikatorer og outputs til aktivering af kraftudtagets kredsløb.
Engine Run	Angiver inputs, kvalifikatorer og outputs til start af motoren.
Baglap	Angiver inputs, kvalifikatorer og outputs til brug af baglapningsfunktionen.

Indstillinger	
Menuelement	**Beskrivelse**
Enheder	Styrer enhederne, der anvendes på infocenteret. Du kan vælge mellem britiske eller metriske enheder.
Sprog	Styrer sprogene, der anvendes på infocenteret*.
LCD-baggrundsbelysning	Styrer LCD-displayets lysstyrke.
LCD-kontrast	Styrer LCD-displayets kontrast.
Cylinderhastighed for forreste baglapning	Styrer hastigheden på de forreste knivcylindre i baglapningstilstand.
Cylinderhastighed for bageste baglapning	Styrer hastigheden på de bageste knivcylindre i baglapningstilstand.
Protected Menus (beskyttede menuer)	Giver den tilsynsførende/mekanikeren adgang til beskyttede menuer ved hjælp af en adgangskode.
Automatisk tomgang	Styrer den tilladte tid, før motoren går tilbage til lav tomgang, når maskinen står stille.
Skæreknivsantal	Styrer antallet af skæreknive på knivcylinderen for cylinderhastigheden.
Klippehastighed	Styrer kørselshastigheden til fastlæggelse af cylinderhastigheden.
Klippehøjde	Styrer klippehøjden til fastlæggelse af cylinderhastigheden.
Forreste cylinder, o/min	Viser den beregnede cylinderhastighedsposition for de forreste knivcylindre. Knivcylinderne kan også justeres manuelt.
Bageste cylinder, o/min	Viser den beregnede cylinderhastighedsposition for de bageste knivcylindre. Knivcylinderne kan også justeres manuelt.
Økonomitilstand	Når økonomitilstand er aktiveret, sænkes motorhastigheden, mens der klippes, for at reducere støj og brændstofforbrug. Knivcylinderhastigheden forbliver den samme, men klippehastigheden reduceres, hvis ikke klippestoppet justeres tilsvarende.

*Kun den tekst, som vises til operatøren, er oversat. Fejl, service og diagnostik vises til serviceteknikere. Titlerne vises på det valgte sprog, men menupunkterne er på engelsk.

Om	
Menuelement	**Beskrivelse**
Model	Viser maskinens modelnummer.
Serienr.	Viser maskinens serienummer.
Hovedstyreenhedens version	Viser softwareversionen for hovedstyreenheden.
CU 1 CU 2 CU 3 CU 4 CU 5	Viser softwareversionen for hver klippeenhed.
Generator	Viser softwareversionen for motor/generator.
Infocenterets version	Viser softwareversionen for infocenteret.
CAN-bus	Viser status for maskinens kommunikationsbus.

Beskyttede menuer

Der er to ekstra displayskærme og syv indstillinger for driftskonfiguration, som kan justeres i menuen Indstillinger i infocenteret: Automatisk tomgang, Skæreknivsantal, Klippehastighed, Klippehøjde, Forreste cylinder, o/min., Bageste cylinder, o/min., og økonomitilstand. Disse indstillinger kan låses ved at bruge den beskyttede menu.

Bemærk: På leveringstidspunktet er adgangskoden programmeret af din forhandler.

Adgang til beskyttede menuer

Bemærk: Din maskines fabriksindstillede PIN-kode er enten 0000 eller 1234.

Hvis du har ændret pinkoden og glemt den, skal du kontakte din autoriserede Toro-forhandler for at få hjælp.

1. Brug den midterste knap på HOVEDMENUEN til at rulle ned til menuen INDSTILLINGER, og tryk på den højre knap (Figur 47).

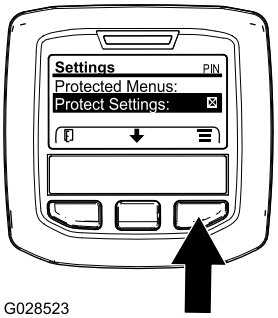

g028523

Figur 47

2. Brug den midterste knap i menuen INDSTILLINGER til at rulle ned til den BESKYTTEDE MENU, og tryk på den højre knap (Figur 48A).

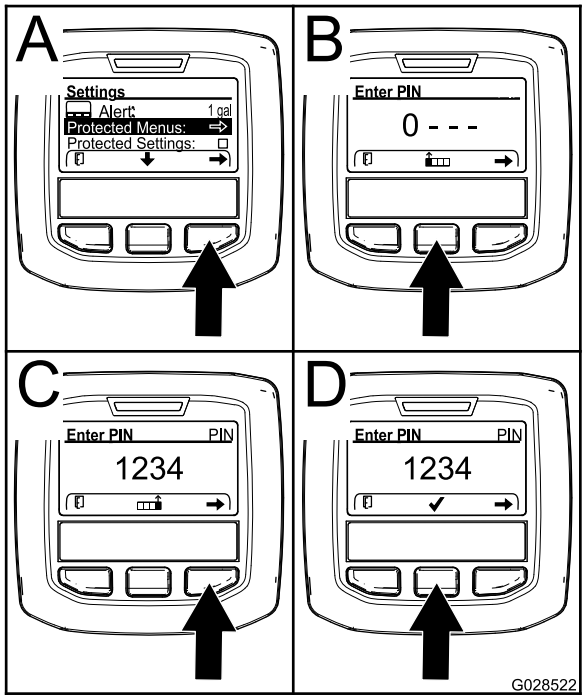

g028522

Figur 48

3. Indtast PIN-koden ved at trykke på den midterste knap, indtil det første tal vises, og tryk derefter på den højre knap for at gå videre til næste tal (Figur 48B og Figur 48C). Gentag dette trin, indtil det sidste tal er indtastet, og tryk på den højre knap en gang til.
4. Tryk på den midterste knap for at indtaste PIN-koden (Figur 48D).

   Vent, indtil infocenterets røde indikatorlys lyser.

   Bemærk: Hvis infocenteret accepterer PIN-koden, og den beskyttede menu låses op, vises ordet "PIN" i øverste højre hjørne af skærmen.

Bemærk: Drej tændingskontakten til positionen OFF (fra) og derefter til positionen ON (til) for at låse den beskyttede menu.

Du kan se og ændre indstillingerne i den beskyttede menu. Åbn den beskyttede menu, og rul ned til funktionen Protect Settings (Beskyt indstillinger). Brug den højre knap til at ændre indstillingen. Når Protect Settings indstilles til OFF (fra), kan du se og ændre indstillingerne i den beskyttede menu uden at indtaste PIN-koden. Når Protect Settings indstilles til ON (til), skjules de beskyttede funktioner, og der skal indtastes PIN-kode for at ændre indstillingen i den beskyttede menu. Når du har indstillet PIN-koden, skal tændingskontakten drejes til OFF (fra) og tilbage til positionen ON (til) for at aktivere og gemme denne funktion.

Indstilling af timeren Service Due (Service påkrævet)

Timeren Service Due nulstiller timerne, før service er påkrævet, når en planlagt vedligeholdelsesprocedure er blevet udført.

1. Brug den midterste knap i menuen Settings (indstillinger) til at rulle ned til den BESKYTTEDE MENU, og tryk på den højre knap.
2. Indtast PIN. se adgang til beskyttede menuer i *betjeningsvejledningen* til din maskine.
3. I menuen Service skal du gå til menuen HOURS (timer).
4. Rul ned til servicesymbolet.

   Bemærk: Hvis servicen skal udføres, viser det første ikon NOW (nu).
5. Under det første ikon er serviceintervalpunktet (tidsinterval, f.eks. 250, 500 osv.)

   Bemærk: Serviceinterval er et beskyttet menupunkt.
6. Fremhæv serviceintervallet, og tryk på højre knap.
7. Når den nye skærm vises, skal du bekræfte RESET SERVICE HOURS—ARE YOU SURE? (Nulstil servicetimer – er du sikker?)
8. Vælg YES (Ja) (midterste knap) eller NO (Nej) (venstre knap).
9. Når du har valgt YES (Ja), ryddes intervalskærmen, og du vender tilbage til valgmulighederne for servicetimer.

Justering af den automatiske tomgang

1. Rul ned til automatisk tomgang i menuen Indstillinger.
2. Tryk på højre knap for at ændre tiden for automatisk tomgang til OFF (fra), 8S, 10S, 15S, 20S og 30S.

Indstilling af antallet af skæreknive

1. Rul ned til Skæreknivsantal i menuen Indstillinger.
2. Tryk på den højre knap for at ændre antallet af skæreknive til mellem 5, 8 eller 11 knivcylindre til skæreknive.

Indstilling af klippehastigheden

1. Rul ned til Klippehastighed i menuen Indstillinger.
2. Tryk på den højre knap for at vælge klippehastigheden.
3. Brug den midterste og højre knap for at vælge den relevante klippehastighed, som indstilles på den mekaniske klippehastighedsbegrænser på traktionspedalen.
4. Tryk på den venstre knap for at lukke klippehastigheden og gemme indstillingen.

Indstilling af klippehøjden

1. Rul ned til Klippehøjde i menuen Indstillinger.
2. Tryk på den højre knap for at vælge klippehøjden.
3. Brug den midterste og højre knap for at vælge den relevante klippehøjde. (Hvis den korrekte indstilling ikke vises, skal du vælge den nærmeste klippehøjdeindstilling på den viste liste).
4. Tryk på den venstre knap for at lukke klippehøjden og gemme indstillingen.

Indstilling af forreste og bageste cylinderhastighed

Selvom forreste og bageste cylinderhastighed beregnes ved at indtaste antallet af skæreknive, klippehastigheden og klippehøjden i infocenteret, kan indstillingen ændres manuelt, så den passer til forskellige klippeforhold.

1. For at ændre indstillingerne for cylinderhastighed skal du rulle ned til Forreste cylinder, o/min, Bageste cylinder, o/min eller begge.
2. Tryk på den højre knap for at ændre værdien for cylinderhastighed. Når hastighedsindstillingen ændres, vises den beregnede cylinderhastighed fortsat på skærmen baseret på skæreknivsantal, klippehastighed og klippehøjde, der blev indtastet tidligere, men den nye værdi vises også.

Indstilling af økonomitilstand

1. Brug den midterste knap på hovedmenuen til at rulle ned til menuen Indstillinger.
2. Tryk på den højre knap for at vælge.
3. Brug den midterste knap i menuen Indstillinger til at rulle ned til økonomitilstand.
4. Tryk på den højre knap for at vælge funktionen ON (tændt).
5. Tryk på den venstre knap for at gemme indstillingen og afslutte indstillinger.

Sådan får du adgang til beskyttede displayskærme

Tryk en enkelt gang på den midterste knap på hovedskærmen. Når pilene dukker op over knapperne, skal du trykke på den midterste knap igen for at bladre igennem displayskærmene.

Tryk på den midterste knap igen for at få adgang til eReel-informationsskærmen, som viser oplysninger om knivcylinderstrøm og hastigheden for hver af de fem klippeenheder.

Tryk på den midterste knap igen for at få adgang til energitilstandsskærmen, som viser komponenter, energistrøm og retningen, når den er i brug.

Specifikationer

Bemærk: Specifikationer og design kan ændres uden forudgående varsel.

Transportbredde	228 cm
Klippebredde	254 cm
Længde	282 cm
Højde med styrtbøjle	160 cm
Vægt	1259 kg
Motor	Kubota 24,8 hk
Brændstoftankens kapacitet	53 l
Transporthastighed	0-16 km/t
Klippehastighed	0-13 km/t

Redskaber/tilbehør

Der kan fås en række forskellige Toro-godkendte redskaber og tilbehør til brug sammen med maskinen, som gør den bedre og mere alsidig. Kontakt en autoriseret serviceforhandler eller en autoriseret Toro-forhandler, eller gå ind på www.Toro.com for at få en liste over alt godkendt udstyr og tilbehør.

Brug kun originale Toro-reservedele og tilbehør for at sikre optimal ydelse og sikre, at maskinen fortsat overholder sikkerhedscertificeringen. Reservedele og tilbehør, der er fremstillet af andre producenter, kan være farlige, og brug heraf kan gøre garantien ugyldig.

Betjening

Bemærk: Maskinens venstre og højre side er som set fra den normale betjeningsposition.

Før betjening

Sikkerhedshensyn før drift

Generelt om sikkerhed

- Maskinen må aldrig betjenes eller vedligeholdes af børn eller utrænet personale. Vær opmærksom på, at lokale forskrifter kan angive en mindstealder for operatøren. Ejeren er ansvarlig for at træne alle operatører og mekanikere.
- Bliv fortrolig med anvisningerne for sikker betjening af udstyret samt med betjeningsanordningerne og sikkerhedssymbolerne.
- Før du forlader førersædet, skal du gøre følgende:
  - Parker maskinen på en plan overflade.
  - Udkobl og sænk klippeenhederne.
  - Aktiver parkeringsbremsen.
  - Sluk motoren, og tag nøglen ud.
  - Vent, til al bevægelse er standset.
  - Lad maskinen køle af, inden du justerer, efterser, rengør eller stiller den til opbevaring.
- Du skal vide, hvordan man hurtigt standser maskinen og slukker for motoren.
- Betjen ikke maskinen, uden at alle afskærmninger og øvrige sikkerhedsanordninger sidder og fungerer korrekt på maskinen.
- Før du klipper, skal du altid efterse maskinen for at sikre, at klippeenhederne er i god driftsmæssig stand.
- Efterse området, hvor maskinen skal bruges, og fjern alle objekter, som maskinen kan risikere at udslynge.

Brændstofsikkerhed

- Vær yderst forsigtig, når du håndterer brændstof. Det er letantændeligt, og dampene kan eksplodere.
- Sluk alle cigaretter, cigarer, piber og andre antændingskilder.
- Brug kun en godkendt brændstofbeholder.
- Fjern ikke brændstofdækslet, og fyld ikke brændstoftanken, mens motoren kører eller er varm.
- Du må ikke påfylde eller tømme brændstof i et lukket rum.

- Opbevar ikke maskinen eller brændstofbeholdere, hvor der er åben ild, gnister eller vågeblus som f.eks. på en vandvarmer eller andre apparater.
- Hvis du spilder brændstof, må du ikke forsøge at starte motoren. Foretag dig ikke noget, der kan antænde brændstoffet, før dampene er spredt.

Brændstofspecifikation

Brug kun ren, frisk dieselolie eller biodieselbrændstoffer med lavt (<500 ppm) eller ekstra lavt (<15 ppm) svovlindhold. Det minimale cetantal bør være 40. Køb brændstof i mængder, der kan bruges inden for 180 dage for at sikre, at brændstoffet er friskt.

Brug sommerdieselolie (nr. 2-D) ved temperaturer over -7° C og vinterdieselolie (nr. 1-D eller en blanding af nr. 1-D/2-D) ved temperaturer under -7° C. Brug af vinterdieselbrændstof ved lavere temperaturer giver et lavere flammepunkt og en kold flowkarakteristik, som letter start og minimerer tilstopning af brændstoffilteret.

Brug af sommerdieselolie over -7 °C bidrager til at forlænge brændstofpumpens levetid og giver øget kraft sammenlignet med vinterdieselolie.

Vigtigt: **Brug ikke petroleum eller benzin i stedet for dieselolie. Hvis denne advarsel ikke overholdes, vil motoren blive beskadiget.**

Forberedelse til biodiesel

Denne maskine kan også bruge et blandet biodieselbrændstof på op til B20 (20 % biodiesel, 80 % petrodiesel). Andelen af petrodiesel bør være lav, eller bør have et ekstra lavt svovlindhold. Træf følgende forholdsregler:

- Andelen af biodiesel skal opfylde specifikationen anført i ASTM D6751 eller EN 14214.
- Brændstofsammensætningen skal opfylde ASTM D975 eller EN 590.
- Malede overflader kan beskadiges af biodieselblandinger.
- Brug B5 (biodieselindhold på 5 %) eller blandinger med et lavere biodieselindhold under kolde vejrforhold.
- Efterse tætninger, slanger og pakninger, der kommer i berøring med brændstoffet, da de kan forringes over tid.
- Tilstopning af brændstoffilteret kan forventes i tiden efter, at du er gået over til at bruge blandet biodieselbrændstof.
- Kontakt din forhandler for at få flere oplysninger om biodiesel.

Brændstoftankens kapacitet

53 l

Påfyldning af brændstof

1. Parker maskinen på en plan flade, sænk klippeenhederne, sluk motoren, og tag nøglen ud.
2. Rengør området omkring tankdækslet med en ren klud.
3. Fjern dækslet fra brændstoftanken (Figur 49).

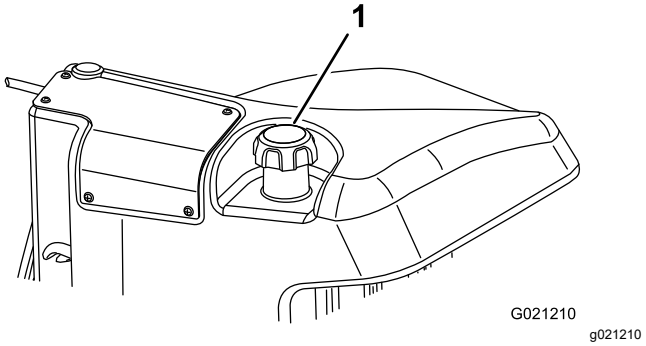

Figur 49

1. Brændstofdæksel

4. Fyld tanken med diesel, indtil niveauet ligger ved påfyldningsstudsens bund.
5. Monter tankdækslet, og stram det, når tanken er fyldt op.

   Bemærk: Fyld om muligt brændstoftanken helt op efter hver anvendelse. Dette vil minimere muligheden for akkumulering af kondens i brændstoftanken.

Udførelse af daglig vedligeholdelse

Eftersynsinterval: Hver anvendelse eller dagligt

Før maskinen startes hver dag, skal procedurerne for Hver anvendelse/Dagligt udføres som beskrevet i Vedligeholdelse (side 41).

Kontrol af sikkerhedskontakterne

Eftersynsinterval: Hver anvendelse eller dagligt

⚠ FORSIGTIG

Hvis kontakterne til sikkerhedslåsesystemet frakobles eller beskadiges, kan maskinen reagere uventet og forårsage personskade.

- **Pil ikke ved sikkerhedskontakterne.**
- **Kontroller dagligt, at sikkerhedskontakterne fungerer, og udskift eventuelle beskadigede kontakter, før du betjener maskinen.**

Vigtigt: **Hvis din maskine viser nogen fejl ved kontrol af sikkerhedskontakterne, skal du kontakte en autoriseret Toro-forhandler.**

Klargøring af maskinen

1. Kør langsomt maskinen til et åbent område.
2. Sænk klippeenhederne, sluk motoren, og aktiver parkeringsbremsen.

Kontrol af sikkerhedskontakten for traktionspedalen ved start

1. Sæt dig i førersædet.
2. Aktiver parkeringsbremsen.
3. Tryk på kraftudtagskontakten til positionen DISENGAGE (Deaktiver).
4. Træd traktionspedalen ned.
5. Drej nøglen til positionen START.

   Bemærk: Startgeneratoren bør ikke tørne motoren, mens traktionspedalen er trådt ned.

Kontrol af blokering af start af kraftudtag

1. Sæt dig i førersædet.
2. Tryk på kraftudtagskontakten til positionen ENGAGE (Aktivér).
3. Start motoren.

   Bemærk: Motoren bør ikke starte med kraftudtagskontakten i positionen ENGAGE (Aktivér).

Kontrol af blokering af kørsel af kraftudtag

1. Sæt dig i førersædet.
2. Tryk på kraftudtagskontakten til positionen DISENGAGE (Deaktiver).
3. Start motoren.
4. Rejs dig fra sædet.
5. Tryk på kraftudtagskontakten til positionen ENGAGE (Aktivér).

   Bemærk: Kraftudtaget må ikke køre, når du er ude af førersædet.

Kontrol af sikkerhedskontakten for parkeringsbremsen og traktionspedalen ved kørsel

1. Sæt dig i førersædet.
2. Aktiver parkeringsbremsen.
3. Tryk på kraftudtagskontakten til positionen DISENGAGE (Deaktiver).
4. Hold foden fra traktionspedalen.
5. Start motoren.
6. Træd traktionspedalen ned.

   Bemærk: Motoren bør slukke, hvis parkeringsbremsen er aktiveret, og traktionspedalen er trådt ned.

Tilkøring af maskinen

Du kan sikre optimal bremsesystemydelse ved at trykpolere (tilkøre) bremserne før brug. Sæt den fremadrettede traktionshastighed til 6,4 km/t for at matche den baglæns traktionshastighed (alle otte afstandsbøsninger flyttet øverst til indstillingen for klippehastighed). Kør fremad med indstillingsstoppet for klippehastighed aktiveret, og kør med bremserne aktiveret i 15 sekunder. Kør baglæns med fuld bakhastighed, og kør med bremserne aktiveret i 15 sekunder. Gentag dette fem gange, og vent 1 minut mellem hver cyklus i fremadgående og bagudgående retning for at undgå at overophede bremserne. En justering af bremserne kan være nødvendig efter tilkørslen. Se Vedligeholdelse (side 41).

Under betjening

Sikkerhed under drift

Generelt om sikkerhed

- Ejeren/operatøren kan forhindre og er ansvarlig for ulykker, som kan forårsage personskade eller tingsskade.
- Bær korrekt beklædning, herunder beskyttelsesbriller, lange bukser, skridsikkert, kraftigt fodtøj og høreværn. Sæt langt hår op, og bær ikke løstsiddende tøj eller smykker.
- Betjen ikke maskinen, hvis du er syg, træt eller påvirket af alkohol eller medicin.

- Betjening af maskinen kræver din fulde opmærksomhed. Giv dig ikke i kast med aktiviteter, der afleder opmærksomheden, da dette kan medføre person- eller tingsskade.
- Før du starter motoren, skal du sørge for, at alle drev er i neutral, at parkeringsbremsen er aktiveret, og at du sidder i betjeningspositionen.
- Kør ikke med passagerer på maskinen, og hold omkringstående og børn væk fra arbejdsområdet.
- Betjen kun maskinen ved god sigtbarhed for at undgå huller eller skjulte farer.
- Undgå at klippe vådt græs. Nedsat traktion kan få maskinen til at skride ud.
- Hold dine hænder og fødder væk fra klippeenhederne.
- Se bagud og ned for at sikre, at der er fri bane, før du bakker.
- Vær forsigtig, når du nærmer dig blinde hjørner, buske, træer eller andre genstande, der kan blokere for dit udsyn.
- Stop klippeenhederne, når du ikke klipper.
- Sænk farten, og vær forsigtig, når du vender og krydser veje og fortove med maskinen. Hold altid tilbage for andre.
- Betjen kun motoren i områder med god udluftning. Udstødningsgasser indeholder kulilte, som er dødbringende, hvis de indåndes.
- Efterlad ikke en kørende maskine uden opsyn.
- Før du forlader førersædet, skal du gøre følgende:
  - Parker maskinen på en plan overflade.
  - Udkobl og sænk klippeenhederne.
  - Aktiver parkeringsbremsen.
  - Sluk motoren, og tag nøglen ud.
  - Vent, til al bevægelse er standset.
  - Lad maskinen køle af, inden du justerer, efterser, rengør eller stiller den til opbevaring.
- Betjen kun maskinen i god sigtbarhed og gode vejrforhold. Betjen ikke maskinen, når der er risiko for lynnedslag.

Styrtbøjlesystem (ROPS) – Sikkerhed

- Styrtbøjlekomponenter må ikke fjernes fra maskinen.
- Sørg for, at sikkerhedsselen er spændt, og at du kan frigøre den hurtigt i nødstilfælde.
- Brug altid sikkerhedssele.
- Kontroller omhyggeligt, om der er forhindringer oven over dig, og sørg for, at du i så fald ikke kommer i kontakt med dem.
- Hold styrtbøjlesystemet i sikker driftsmæssig stand ved at udføre grundige periodiske skadeseftersyn og tilspænde alle fastspændingsanordninger.
- Udskift alle beskadigede styrtbøjlekomponenter. Du må ikke reparere eller ændre dem.

Sikkerhed på skråninger

- Skråninger er en væsentlig årsag til, at føreren mister herredømmet, eller at maskinen vælter. Sådanne ulykker kan medføre alvorlige personskader, i værste tilfælde med døden til følge. Du er ansvarlig for sikker betjening på skråninger. Det kræver ekstra forsigtighed at betjene maskinen på alle former for skråninger.
- Gennemgå anlægsforholdene på arbejdsstedet, herunder en besigtigelse af området, med henblik på at afgøre, om det er sikkert at betjene maskinen på skråningen. Brug altid sund fornuft og god dømmekraft, når du foretager denne besigtigelse.
- Læs nedenstående instruktioner til betjening af maskinen på skråninger. Inden du betjener maskinen, skal du gennemgå forholdene på arbejdsstedet for at afgøre, om maskinen kan betjenes under forholdene på den pågældende dag og på det pågældende arbejdssted. Ændringer i terrænet kan medføre en ændring i betjeningen af maskinen på skråninger.
  - Undlad at starte, standse eller vende maskinen på skråninger. Foretag ikke pludselige hastigheds- eller retningsskift. Drej maskinen langsomt og gradvist.
  - Undlad at betjene maskinen under forhold, hvor der er tvivl om traktion, styring eller stabilitet.
  - Fjern eller afmærk forhindringer såsom grøfter, huller, hjulspor, bump, sten eller andre skjulte farer. Højt græs kan skjule forhindringer. Ujævnt terræn kan få maskinen til at vælte.
  - Vær opmærksom på, at betjening af maskinen på vådt græs, på tværs af skråninger eller ned ad bakke kan medføre, at maskinen mister traktion.
  - Vær yderst forsigtig, når du betjener maskinen i nærheden af bratte afsatser, grøfter, volde, vandarealer eller andre farer. Maskinen kan pludselig vælte, hvis et hjul kører over kanten, eller kanten giver efter. Fastlæg et sikkerhedsområde mellem maskinen og alle eventuelle faremomenter.
  - Identificer farerne ved bunden af skråningen. Hvis der identificeres farer, skal skråningen klippes med en håndstyret maskine.
  - Hvis det er muligt, skal klippeenhederne holdes sænket til jorden, mens maskinen betjenes på skråninger. Hævning af klippeenhederne under

betjening på skråninger kan gøre maskinen ustabil.

Start af motoren

Vigtigt: **Du skal udlufte brændstofsystemet, før du starter motoren, hvis du starter den for første gang, hvis motoren er slukket, fordi den er løbet tør for brændstof, eller du har udført vedligeholdelse af brændstofsystemet. Se Udluftning af brændstofsystemet (side 54).**

1. Sæt dig i sædet, hold foden væk fra traktionspedalen, så den er i positionen NEUTRAL, aktiver parkeringsbremsen, sæt kontakten til motorhastighed i positionen HURTIG, og sørg for, at til-/frakoblingskontakten er i FRAKOBLET position.
2. Drej nøglen til positionen ON/PREHEAT (til/forvarm).

   En automatisk timer styrer forvarmning af gløderørene i cirka 6 sekunder.
3. Efter forvarmning af gløderørene drejes tændingsnøglen til positionen START.

   Tørn motoren i højst 15 sekunder. Slip nøglen, når motoren starter. Hvis yderligere forvarmning er nødvendig, skal nøglen drejes til positionen FRA og derefter til positionen TÆNDT/FORVARM. Gentag dette efter behov.
4. Lad motoren køre i lav tomgangshastighed, indtil den er varmet op.

Sluk af motoren

1. Flyt alle betjeningsanordninger til positionen NEUTRAL, aktiver parkeringsbremsen, flyt gashåndtaget til positionen LOW IDLE (lav tomgang), og lad motoren komme ned på lav tomgangshastighed.

   Vigtigt: **Lad motoren køre i tomgang i 5 minutter, før du slukker den efter drift ved fuld belastning. Gøres dette ikke, kan der opstå problemer, hvis motoren er turboladet.**
2. Drej nøglen til positionen FRA, og tag den ud af tændingen.

Justering af plænekompensationsfjederen

Plænekompensationsfjederen (Figur 50) overfører vægten fra forrullen til bagrullen. Dette medvirker til at reducere dannelsen af et bølgemønster i plænen, også kaldet ondulation.

Vigtigt: **Foretag justeringerne af fjederen, mens klippeenheden er monteret på traktionsenheden, peger lige frem og er sænket ned på gulvet.**

1. Sørg for, at låseclipsen er monteret i det bageste hul i fjederstangen (Figur 50).

   Bemærk: Ved eftersyn af klippeenheden skal låseclipsen flyttes til fjederstangens hul ved siden af plænekompensationsfjederen.

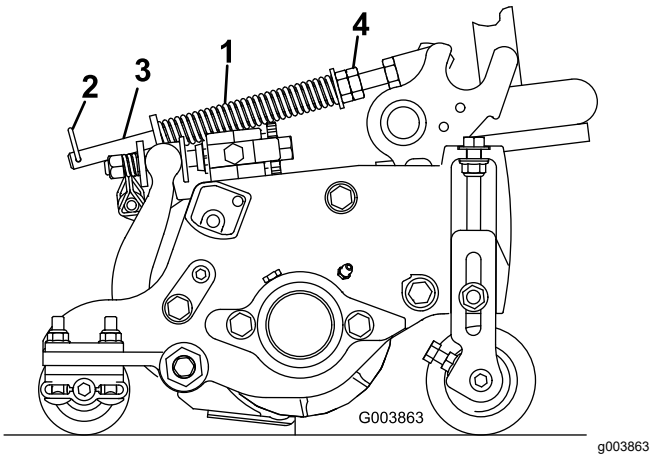

Figur 50

1. Plænekompensationsfjeder
2. Låseclips
3. Fjederstang
4. Sekskantmøtrikker

2. Stram sekskantmøtrikkerne på fjederstangens forende, indtil fjederens sammentrykkede længde er 15,9 cm. Se Figur 50.

   Bemærk: Ved drift i ujævnt terræn skal fjederlængden mindskes med 13 mm. Kontakten med terrænet vil blive mindsket let.

   Bemærk: Indstillingen for plænekompensation skal nulstilles, hvis indstillingen af klippehøjden eller indstillingen af klipningens aggressivitet ændres.

Justering af løftearmens modvægt

Bageste klippeenheder

⚠ FORSIGTIG

Fjedrene er spændt og kan forårsage personskade.

Vær forsigtig under justering af fjedrene.

Du kan justere mængden af modvægtkraft, der påføres de bageste klippeenheder for hjælpe med at kompensere for forskellige plæneforhold og for at

bevare en ensartet klippehøjde under ujævne forhold eller på steder med megen strådannelse.

Du justerer modvægtskraften for hver torsionsfjeder til en indstilling på 1 af 4. Hver forøgelse øger eller mindsker klippeenhedens modvægtskraft med 2,3 kg. Du kan placere fjedrene på bagsiden af den første fjederaktuator for at fjerne hele modvægten (fjerde position).

Bemærk: For at fjerne al modvægtskraft skal du placere torsionsfjederens lange ben over skulderbolten.

1. Parker maskinen på en plan flade, sænk klippeenhederne, sluk motoren, aktiver parkeringsbremsen, og tag nøglen ud.
2. Før den lange ende af modvægtsfjederen ind i et rør eller lignende, og drej fjederen rundt om skulderbolten til den ønskede position (Figur 51).

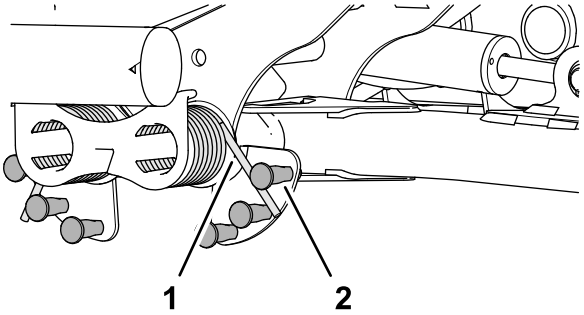

g375585

Figur 51

1. Fjeder
2. Skulderbolt

3. Gentag trin 1 og 2 ved den anden modvægtsfjeder.

Justering af løftearmens drejeposition

1. Parker maskinen på en plan flade, sænk klippeenhederne, sluk motoren, aktiver parkeringsbremsen, og tag nøglen ud.
2. Løftearmens kontakt er placeret under hydrauliktanken og ombord på klippeenhedens nr. 5 løftearm (Figur 23).

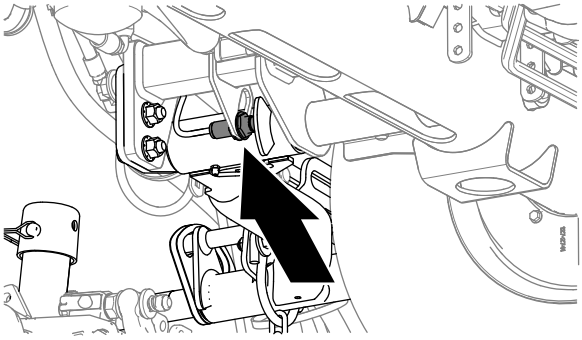

g375697

Figur 52

3. Løsn kontramøtrikken, der fastgør løftearmskontakten til kontaktpladen (Figur 53).

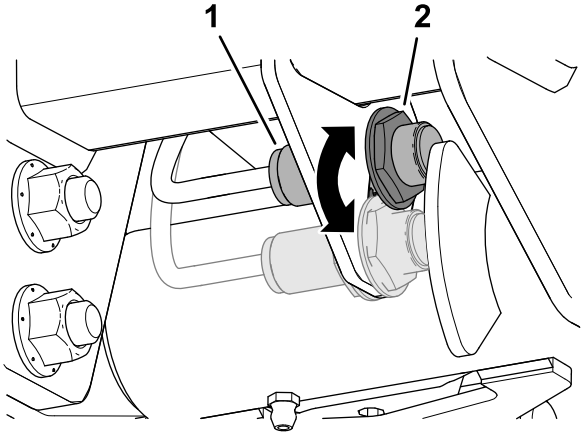

g375696

Figur 53

1. Kontakt
2. Løftearmsføler

4. Juster løftearmskontakten som følger:
   - Flyt kontakten ned for at øge løftearmens vendingshøjde.
   - Flyt kontakten opad for at sænke løftearmens vendingshøjde.
5. Spænd kontramøtrikken.

Indstilling af knivcylinderhastigheden

For at opnå en konstant, høj klippekvalitet og et ensartet udseende efter klipningen er det vigtigt, at cylinderhastigheden indstilles korrekt. Juster cylinderhastigheden som følger:

1. I infocenteret skal du under indstillingsmenuen indtaste skæreknivsantal, klippehastighed og klippehøjde for at beregne den korrekte cylinderhastighed.
2. Hvis der kræves yderligere justeringer skal du rulle ned til Forreste cylinder, o/min, Bageste cylinder, o/min eller begge.
3. Tryk på den højre knap for at ændre værdien for cylinderhastighed. Når hastighedsindstillingen ændres, vises den beregnede cylinderhastighed fortsat på skærmen baseret på skæreknivsantal, klippehastighed og klippehøjde, men den nye værdi vises også.

Bemærk: Cylinderhastigheden skal muligvis øges eller mindskes for at kompensere for vekslende plæneforhold.

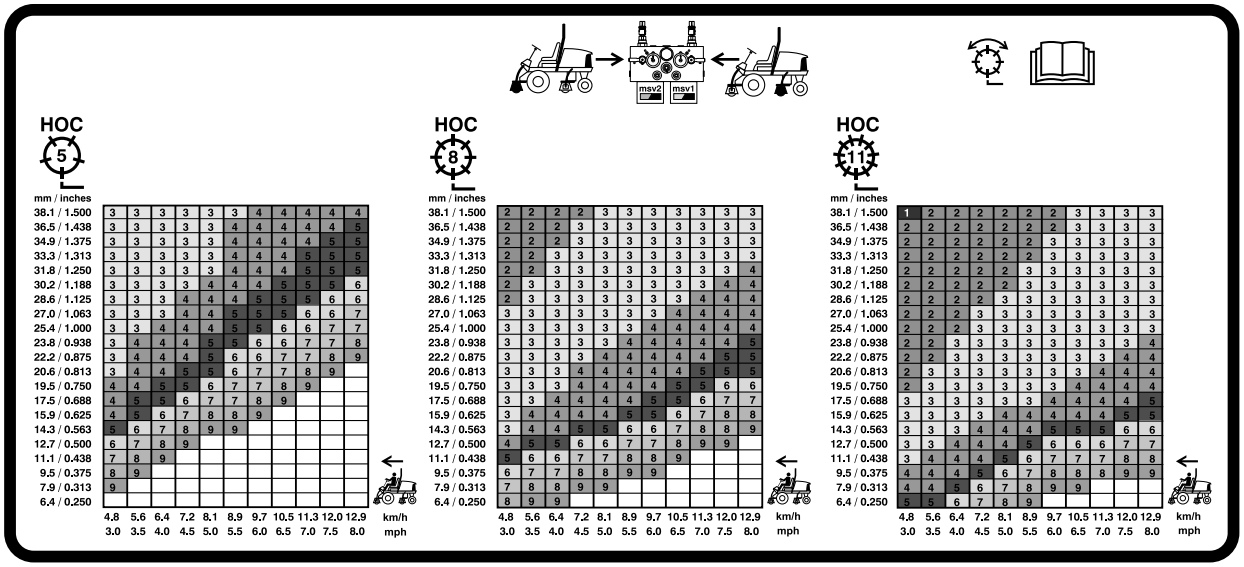

g031995

Figur 54

127 mm knivcylinderhastighed

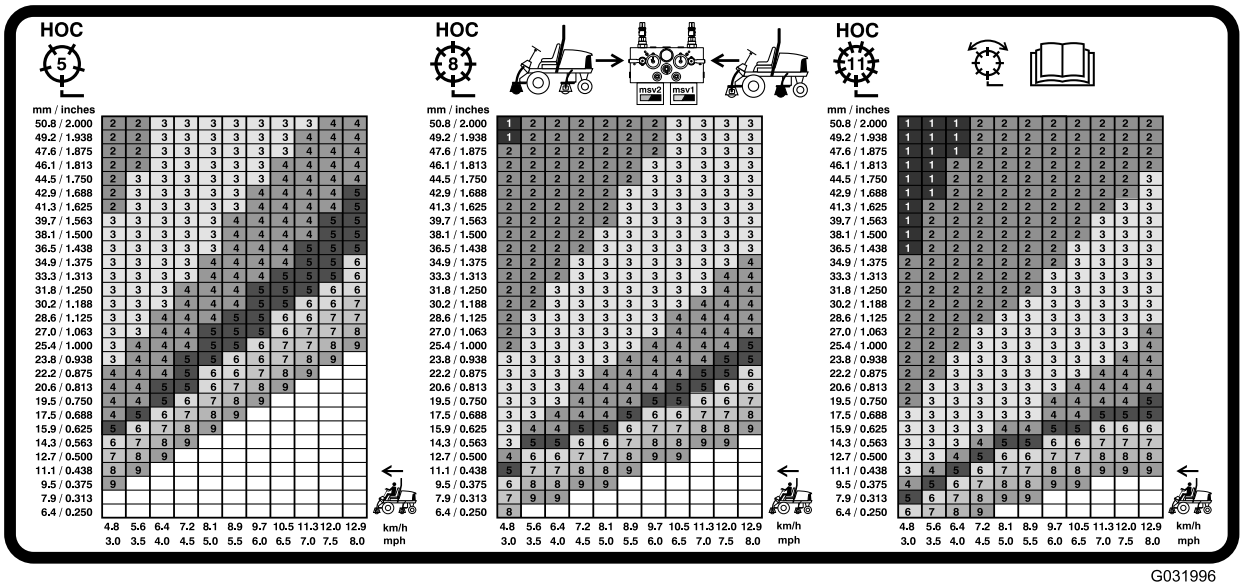

g031996

Figur 55

178 mm knivcylinderhastighed

Fejlfindingslampens betydning

Maskinen er udstyret med en fejlfindingslampe, der angiver, om den elektroniske styreenhed registrerer en elektronisk funktionsfejl. Fejlfindingslampen sidder på infocenteret over displayskærmen (Figur 56). Når maskinen fungerer korrekt, og nøglekontakten flyttes til positionen TIL/KØR, tænder fejlfindingslampen kortvarigt for at angive, at lampen fungerer korrekt. Når der vises en rådgivningsmeddelelse for maskinen, lyser lampen, når meddelelsen er til stede. Når der vises en fejlmeddelelse, blinker lampen, indtil fejlen er løst.

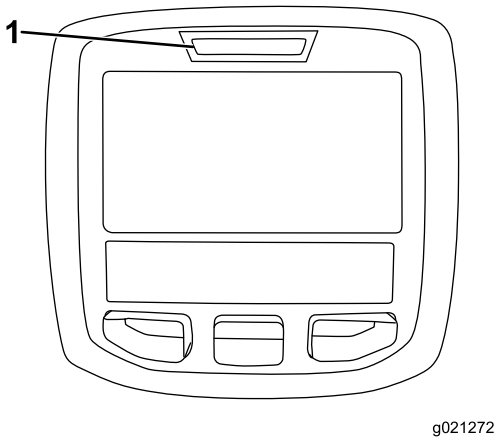

g021272

Figur 56

1. Fejlfindingslampe

Tip vedrørende betjening

Lær maskinen at kende

Før du begynder at slå græs, skal du øve dig i at bruge maskinen på et åbent område. Start og sluk motoren. Kør fremad og bak. Hæv og sænk klippeenhederne, og kobl knivcylindrene til og fra. Når du føler, at du er blevet fortrolig med maskinen, skal du øve dig i at køre op og ned ad skråninger ved forskellige hastigheder.

Advarselssystemet

Hvis der tændes en advarselslampe under betjening af maskinen, skal maskinen stoppes med det samme, og fejlen udbedres, før der fortsættes. Der kan opstå alvorlige skader, hvis du betjener maskinen med en fejl.

Klipning

Start motoren, og flyt kontakten til motorhastighed til positionen HURTIG. Stil kontakten til til-/frakobling i positionen AKTIVÉR, og brug sænk+klip/hæv-håndtaget til at styre klippeenhederne (de forreste klippeenheder er indstillet således, at de sænkes før de bageste). Træd traktionspedalen fremad for at køre fremad og klippe græsset.

Transport af maskinen

Stil kontakten til til-/frakobling i positionen DEAKTIVÉR, og hæv klippeenhederne til positionen TRANSPORT. Stil klippe-/transporthåndtaget i positionen TRANSPORT. Vær forsigtig, når du kører gennem snævre passager, så du ikke kommer til at beskadige maskinen eller klippeenhederne. Vær ekstra forsigtig, når du betjener maskinen på skråninger. Kør langsomt, og undgå skarpe drejninger på skråninger for at forhindre væltning. Sænk klippeenhederne, når du kører ned ad bakke for at få bedre kontrol over styringen.

Efter betjening

Sikkerhed efter drift

Generelt om sikkerhed

- Parker maskinen på en plan overflade.
- Udkobl og sænk klippeenhederne.
- Aktiver parkeringsbremsen.
- Sluk motoren, og tag nøglen ud.
- Vent, til al bevægelse er standset.
- Lad maskinen køle af, inden du justerer, efterser, rengør eller stiller den til opbevaring.
- Fjern græs og andet affald fra klippeenhederne, drevene, lydpotterne, køleskærmene og motorrummet for at forhindre brand. Tør spildt olie eller brændstof op.
- Udkobl drevet til redskabet, når du bugserer eller ikke bruger maskinen.
- Vedligehold og rengør sikkerhedsselen/-erne efter behov.
- Opbevar ikke maskinen eller brændstofbeholderen, hvor der er åben ild, gnister eller vågeblus som f.eks på en vandvarmer eller på andre apparater.

Placeringer af bindepunkter

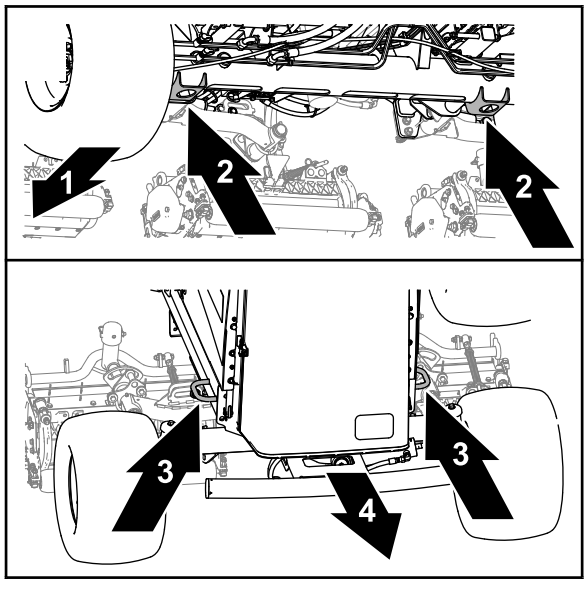

Figur 57

1. Maskinens forende
2. Donkraftbeslag (forakselrør)
3. Rammebøjler
4. Bagsiden af maskinen

- Front – hullet i donkraftbeslagene på forakselrøret (Figur 57).
- Bag – rammebøjlerne på hver side af maskinen.

Bugsering af maskinen

- Brug ramper i fuld bredde, når maskinen læsses i en anhænger eller lastbil.
- Fastgør maskinen forsvarligt.

Skubning eller bugsering af maskinen

I nødstilfælde kan du flytte maskinen ved at aktivere omløbsventilen i hydraulikpumpen med variabel slagvolumen og skubbe eller trække maskinen.

Vigtigt: **Maskinen må ikke skubbes eller trækkes med en hastighed på over 3-4,8 km/t, da der ellers kan opstå skader i gearkassen. Når du bugserer eller trækker maskinen, skal omløbsventilen være åben.**

1. Aktivér parkeringsbremsen, sluk for motoren, og tag nøglen ud.
2. Åbn motorhjelmen. Se Åbning af motorhjelmen (side 45).
3. Ved pumpen med variabel slagvolumen, drej omløbsventilens bolt 1½ omgang for at åbne den og lade olien løbe om internt (Figur 58).

Bemærk: Omløbsventilen er placeret på venstre side af pumpen. Når væsken omløbes, kan du flytte maskinen langsomt, uden at gearkassen beskadiges.

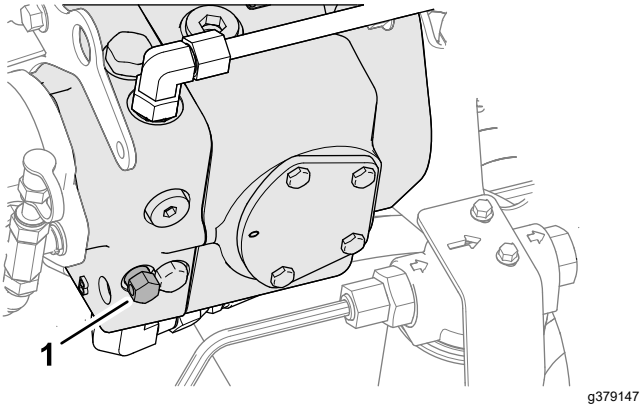

Figur 58

1. Omløbsventilens bolt

4. Luk og lås motorhjelmen.
5. Skub eller bugser maskinen.
6. Før motoren startes, skal omløbsventilen lukkes. Ventilen må ikke lukkes med et moment på over 7-11 Nm.

Vigtigt: **Hvis motoren kører, mens omløbsventilen er åben, overophedes gearkassen.**

Vedligeholdelse

Bemærk: Maskinens venstre og højre side er som set fra den normale betjeningsposition.

Bemærk: Hent en gratis kopi af ledningsdiagrammet eller hydraulikskemaet ved at besøge www.Toro.com og søge efter din maskine via vejledningslinket på hjemmesiden.

Sikkerhed ved vedligeholdelse

- Før du forlader førersædet, skal du gøre følgende:
  - Parker maskinen på en plan overflade.
  - Udkobl og sænk klippeenhederne.
  - Aktiver parkeringsbremsen.
  - Sluk motoren, og tag nøglen ud.
  - Vent, til al bevægelse er standset.
  - Lad maskinen køle af, inden du justerer, efterser, rengør eller stiller den til opbevaring.
- Vent, til maskinens komponenter er kølet ned, før du udfører vedligeholdelse.
- Udfør så vidt muligt ikke vedligeholdelse, mens motoren kører. Hold afstand til bevægelige dele.
- Understøt maskinen med donkrafte, når du arbejder under maskinen.
- Tag forsigtigt trykket af komponenter, hvori der er oplagret energi.
- Hold alle dele af maskinen i god driftsmæssig stand og alle fastgørelsesdele tilspændt.
- Udskift alle slidte eller beskadigede mærkater.
- Brug kun originale Toro-reservedele for at sørge for en sikker, optimal ydeevne på maskinen. Reservedele, der er fremstillet af andre producenter, kan være farlige, og brug heraf kan gøre garantien ugyldig.

Skema over anbefalet vedligeholdelse

Vedligeholdelsesintervaller	Vedligeholdelsesprocedure
Efter den første time	• Tilspænd hjullåsemøtrikkerne med et moment på 94 til 122 N·m.
Efter de første 8 timer	• Kontroller generatorremmens tilstand og spænding.
Efter de første 10 timer	• Tilspænd hjullåsemøtrikkerne med et moment på 94 til 122 N·m.
Efter de første 50 timer	• Skift motorolien og filteret. • Kontrol af motorhastigheden (tomgang og fuld gas).
Hver anvendelse eller dagligt	• Efterse sikkerhedsselen/-erne for slid, revner og anden skade. Udskift sikkerhedsselen/-erne, hvis en komponent ikke fungerer korrekt. • Kontroller sikkerhedskontakterne. • • Kontrollér motoroliestanden. • Tøm brændstof-/vandudskilleren for vand og kontaminanter. • Kontroller dæktrykket. • Kontrol af kølervæskestanden. • Fjern snavs fra skærmen, oliekølerne og køleren. (Oftere under snavsede driftsforhold). • Kontroller hydraulikvæskestanden. • Kontroller hydraulikrør og slanger. • Kontroller kontakten mellem knivcylinderen og bundkniven. • Efterse sikkerhedsselen.
For hver 50 timer	• Smør lejerne og bøsningerne (og straks efter hver vask). • Serviceeftersyn af batteriet.
For hver 100 timer	• Kontrol af kølesystemets slanger. • Kontroller generatorremmens tilstand og spænding.
For hver 150 timer	• Udskift motorolie og filter.
For hver 200 timer	• Fjernelse af fugt fra brændstof- og hydrauliktanken.

Vedligeholdelsesintervaller	Vedligeholdelsesprocedure
For hver 250 timer	• Tilspænd hjullåsemøtrikkerne med et moment på 94 til 122 N·m.
For hver 400 timer	• Efterse luftfilteret. (Oftere i meget støvede eller snavsede omgivelser). Efterse luftfilteret tidligere, hvis luftfilterets indikatorlys lyser rødt. • Udskift brændstoffilteret. • Eftersyn af brændstofslanger og -forbindelser for slitage, skader eller løse forbindelser. (Eller en gang om året, alt efter hvad der indtræffer først). • Kontrol af motorhastigheden (tomgang og fuld gas).
For hver 800 timer	• Tøm og rengør brændstoftanken. Tøm og rengør brændstoftanken, hvis brændstofsystemet forurenes. • Kontrol af baghjulenes spidsning. • Hvis du ikke anvender den anbefalede hydraulikvæske, eller hvis du på noget tidspunkt har fyldt beholderen med en alternativ væske, skal du udskifte ladefilteret. • Hvis du ikke anvender den anbefalede hydraulikvæske, eller hvis du på noget tidspunkt har fyldt beholderen med en alternativ væske, skal du udskifte hydraulikvæsken. • Pak baghjulslejerne. • Juster motorventilerne (se servicevejledningen til motoren).
For hver 1000 timer	• Hvis du anvender den anbefalede hydraulikvæske, skal du udskifte ladefilteret.
For hver 2000 timer	• Hvis du anvender den anbefalede hydraulikvæske, skal du udskifte hydraulikvæsken.
Før opbevaring	• Tøm og rengør brændstoftanken. Tøm og rengør brændstoftanken, hvis du opbevarer maskinen i en længere periode.
Hvert 2. år	• Gennemskylning af kølesystemet, og udskiftning af væsken. • Udskift hydraulikslangerne. • Udskift kølevæskeslangerne. • Udskyl og skift kølevæsken. • Udskift alle bevægelige slanger.

Kontrolliste for daglig vedligeholdelse

Kopier denne side til daglig brug.

Vedligeholdelsespunkter	I ugen:						
	Man.	Tirs.	Ons.	Tors.	Fre.	Lør.	Søn.
Kontroller sikkerhedslåsesystemets funktion.							
Kontroller bremsefunktionen.							
Kontroller motorolie- og brændstofstanden.							
Kontroller kølesystemets væskestand.							
Tøm vand-/brændstofudskilleren.							
Kontroller luftfilterets serviceindikator.							
Kontroller køler, oliekøler og filter for snavs.							
Kontroller, om der er usædvanlige motorlyde.[1]							
Kontroller for usædvanlige lyde under drift.							
Kontroller hydrauliksystemets væskestand.							
Kontroller, om hydraulikslangerne er beskadigede.							
Kontroller for væskelækager.							
Kontrol af dæktrykket.							
Kontrol af instrumenternes funktion.							
Kontroller afstanden mellem knivcylinderen og bundkniven.							
Kontroller justeringen af klippehøjden.							
Smør alle fedtfittings.[2]							

Vedligeholdel-sespunkter	I ugen:						
	Man.	Tirs.	Ons.	Tors.	Fre.	Lør.	Søn.
Reparation af beskadiget maling.							

1. Kontroller gløderør og indsprøjtningsdyser, hvis motoren er svær at starte, producerer for meget røg eller kører ujævnt.
2. Umiddelbart efter hver vask, uanset det angivne interval

Vigtigt: **Se betjeningsvejledningen til motoren for at få oplysninger om yderligere vedligeholdelsesprocedurer.**

Bemærkninger om problemområder

Eftersyn foretaget af:		
Punkt	**Dato**	**Oplysninger**
1		
2		
3		
4		
5		
6		
7		
8		

Tiltag forud for vedligeholdelse

Klargøring til vedligeholdelse

1. Parker maskinen på en plan overflade.
2. Aktiver parkeringsbremsen.
3. Tryk aktiverings-/deaktiveringskontakten til positionen DISENGAGE (deaktiver).
4. Flyt sænk+klip/hæv-håndtaget til positionen MOW (klipning).
5. Sluk motoren, og tag nøglen ud.
6. Vent, indtil alle bevægelige dele standser.
7. Lad motoren køle af.

Åbning af motorhjelmen

1. Frigiv de 2 motorhjelmslåse (Figur 59).

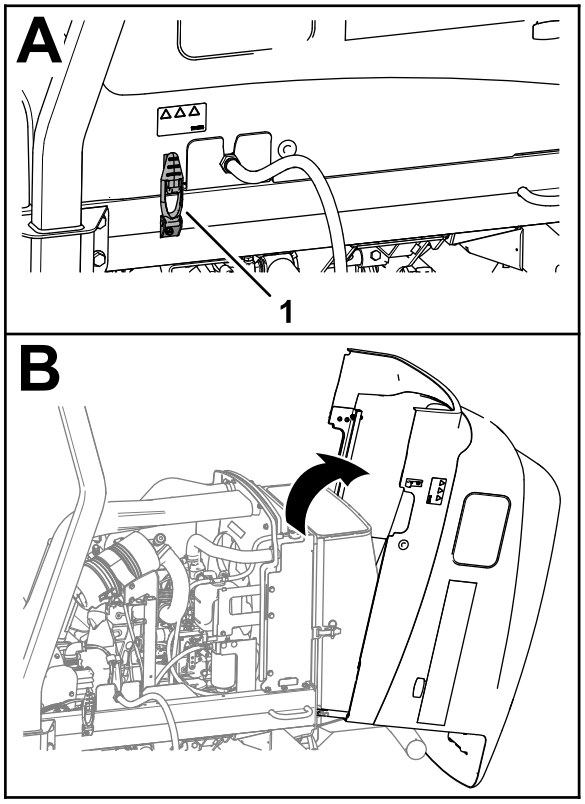

g377320

Figur 59

1. Hjelmlås (2)

2. Drej motorhjelmen op.

Lukning af motorhjelmen

1. Drej forsigtigt motorhjelmen til lukket (Figur 60).

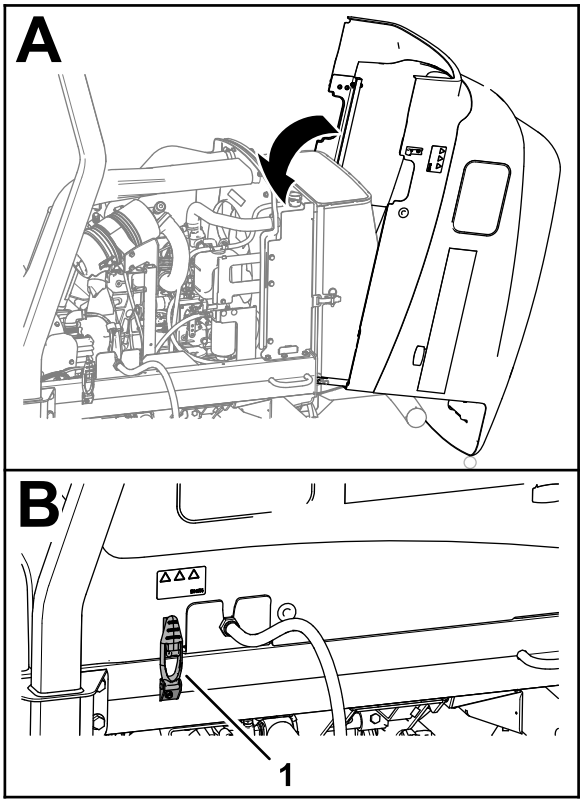

g377319

Figur 60

1. Hjelmlås (2)

2. Fastgør motorhjelmen med to motorhjelmslåse.

Åbning af skærmen

1. Fjern ringstiften fra skærmlåsen (Figur 61).

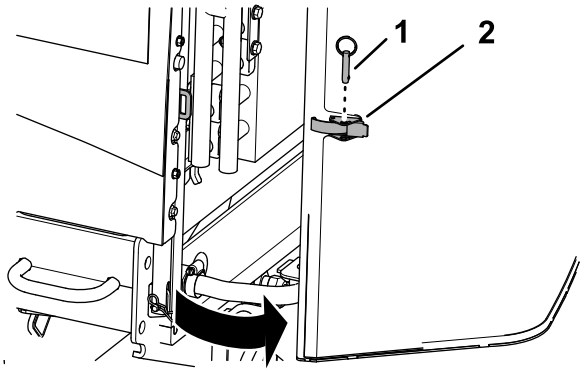

g378822

Figur 61

1. Kuglestift
2. Skærmlås

2. Oplås skærmen, og åbn den.

Lukning af skærmen

1. Luk og lås skærmen (Figur 62).

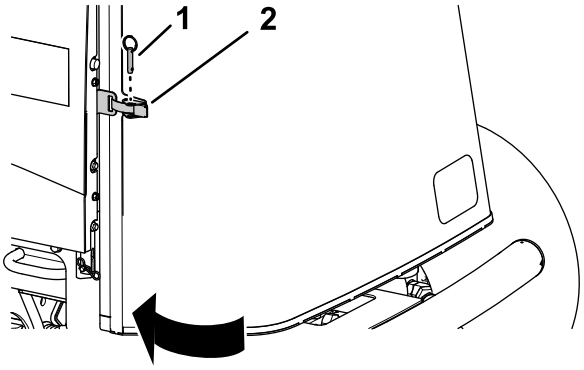

g378174

Figur 62

1. Kuglestift
2. Skærmlås

2. Indsæt ringstiften gennem skærmlåsen.

Vipning af sædet

1. Flyt sædelåsen udad (Figur 63).

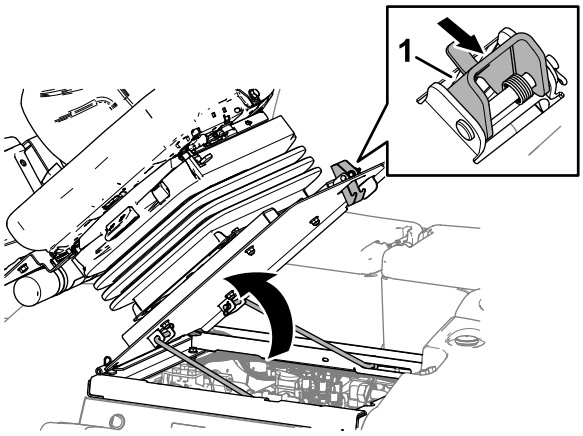

g369007

Figur 63

1. Sædelås

2. Vip forsigtigt sædet op.
3. Sørg for, at de fremadrettet støttepinde falder ned i hakket i rillen på styrepladen til støttepinden (Figur 64).

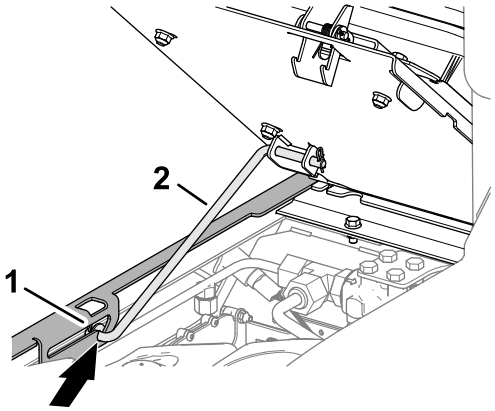

g369008

Figur 64

1. Støttepind
2. Styreplade til støttepind

Sænkning af sædet

1. Drej sædet en smule, og løft støttepinden ud af hakket i rillen til sædestøtte (Figur 65).

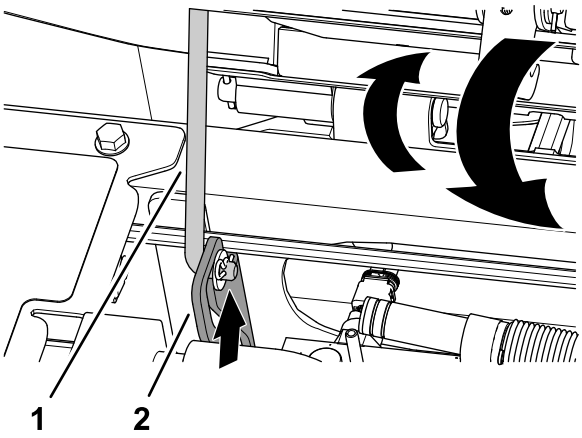

g375779

Figur 65

1. Støttepind
2. Styreplade til støttepind

2. Sænk forsigtigt sædet, indtil det låser godt fast.

Adskillelse af generatorens luftkølerskærme

1. Fjern de 4 flangehovedmaskinskruer og de 4 flangelåsemøtrikker, der fastgør de øvre og nedre generators luftkølerskærme (Figur 66).

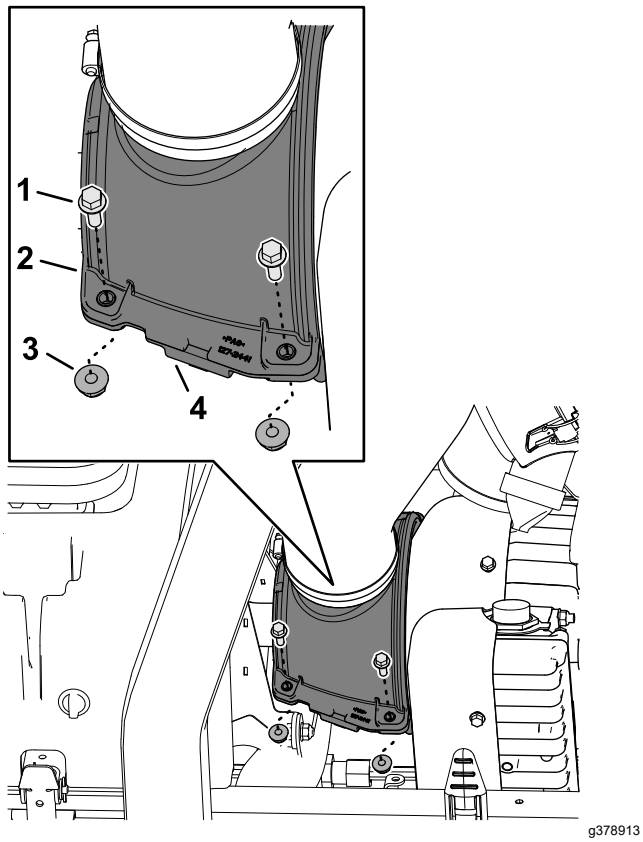

Figur 66

1.	Flangehovedmaskinskrue	3.	Flangelåsemøtrik
2.	Øvre generators luftkølerskærm	4.	Nedre generators luftkølerskærm

2. Adskil skærmene.
3. Løft den øvre skærm for at få adgang til drivakslens smørenipler.

Montering af generatorens luftkølerskærme

1. Ret rillerne i den øverste og nederste generators luftkølerskærme ind efter drivakselbørstens forsegling og flangen på generatordækslet (Figur 67).

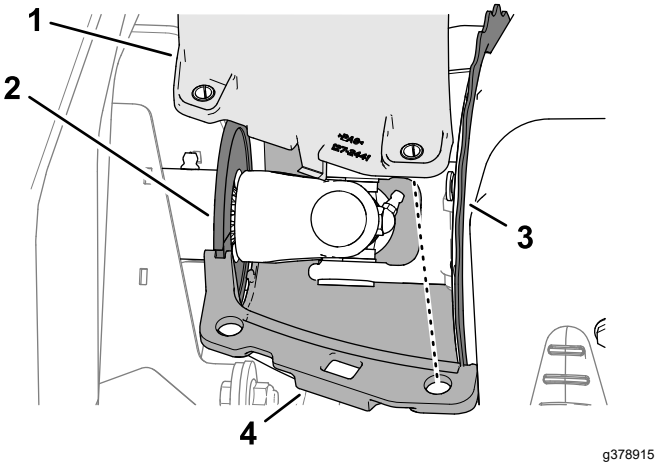

Figur 67

1.	Øvre generators luftkølerskærm	3.	Flange (generatordæksel)
2.	Forsegling af drivakselbørste	4.	Nedre generators luftkølerskærm

2. Ret hullerne i generatorens luftkølerskærme ind efter kompressionsbegrænsningsstifterne.
3. Fastgør halvdelene af generatorens luftkøler-skærme og kompressionsbegrænsningsstifter med de 4 flangehovedmaskinskruer og 4 flangelåsemøtrikker (Figur 68).

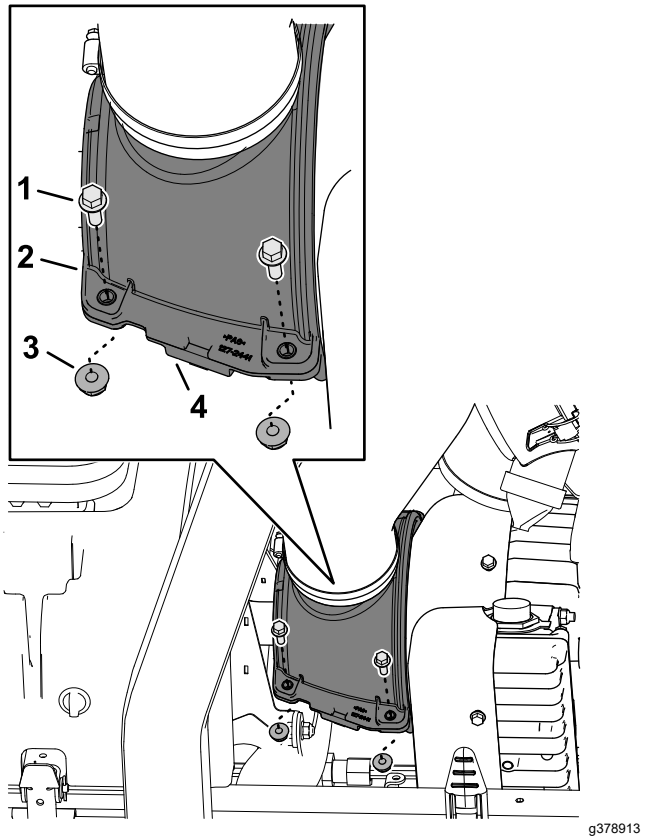

Figur 68

1.	Flangehovedmaskinskrue	3.	Flangelåsemøtrik
2.	Øvre generators luftkølerskærm	4.	Nedre generators luftkølerskærm

Placeringer af donkraftpunkter

Bemærk: Understøt maskinen med donkrafte, når du arbejder under maskinen. Se Specifikationer (side 32).

Brug følgende som maskinløftepunkter:

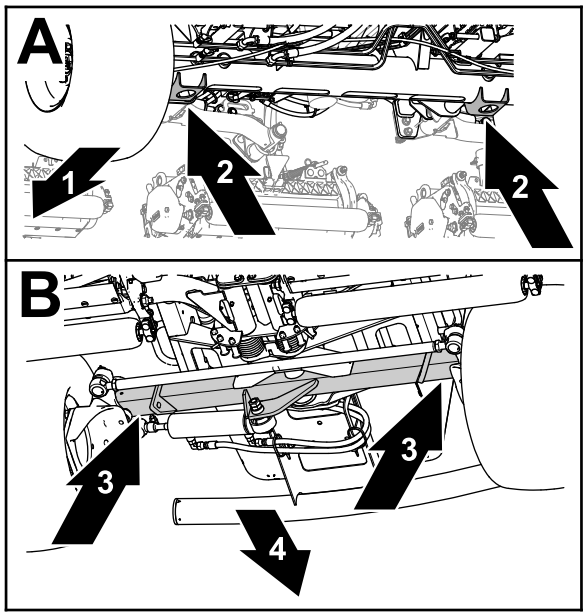

g375763

Figur 69

1. Maskinens forende
2. Donkraftbeslag (forakselrør)
3. Bagakselrør
4. Bagsiden af maskinen

- Front – donkraftbeslagene på forakselrøret (Figur 69).
- Bag – bagakslens rør.

Smøring

Smøring af lejerne og bøsningerne

Eftersynsinterval: For hver 50 timer (og straks efter hver vask).

Fedtspecifikation: Nr. 2 litiumbaseret fedt

1. Gør maskinen klar til vedligeholdelse. Se Klargøring til vedligeholdelse (side 45). Åbn motorhjelmen. Se Åbning af motorhjelmen (side 45)
2. Adskil generatorens luftkølerskærme. Se Adskillelse af generatorens luftkølerskærme (side 47).
3. Smør alle smørenipler på lejerne og bøsningerne med det angivne fedtstof. Smøreniplernes placering og antal er som følger:
   - Pumpedrivakslens kardanled (3) (Figur 70)

     Bemærk: Få adgang til pumpedrivakslen fra bunden af maskinen.

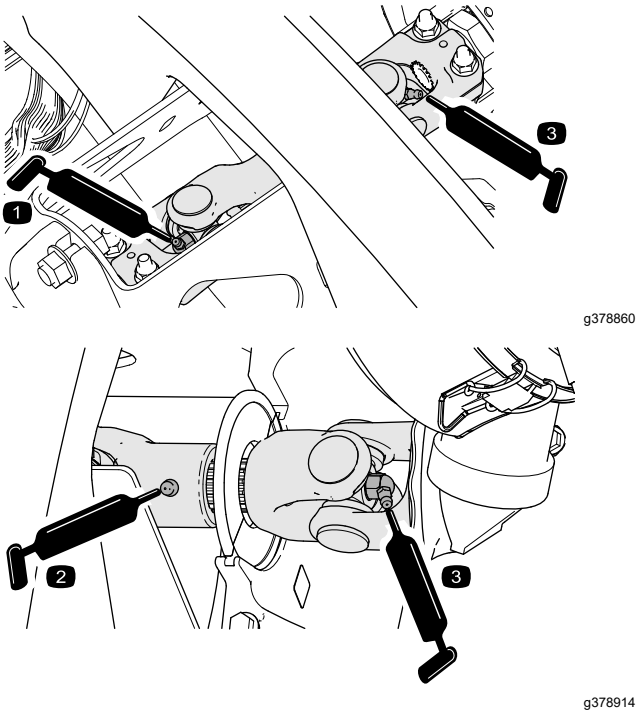

g378860

g378914

Figur 70

   - Klippeenhedens løftearmscylindere (2 hver) (Figur 71)

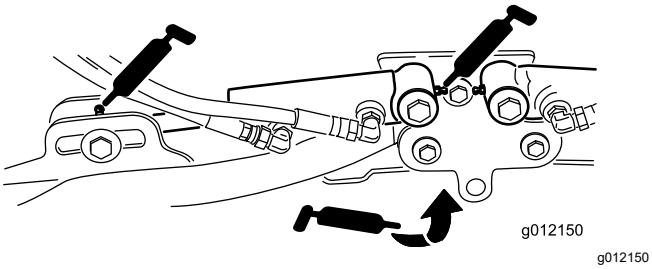

Figur 71

- Løftearmenes drejetapper (1 hver) (Figur 71)
- Klippeenhedernes bæreramme og drejetap (2 hver) (Figur 72)

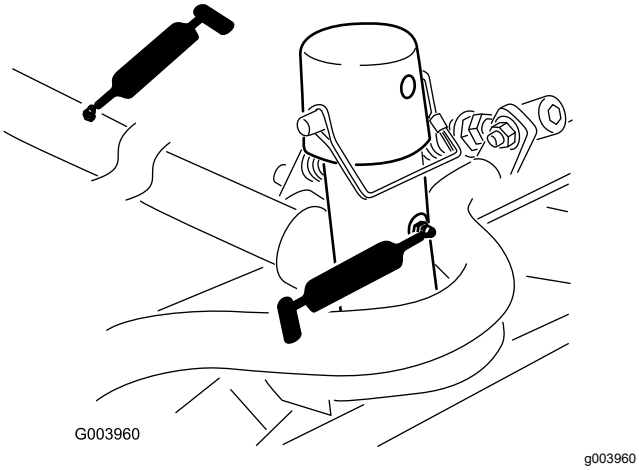

Figur 72

- Løftearmenes drejeaksel (1 hver) (Figur 73)

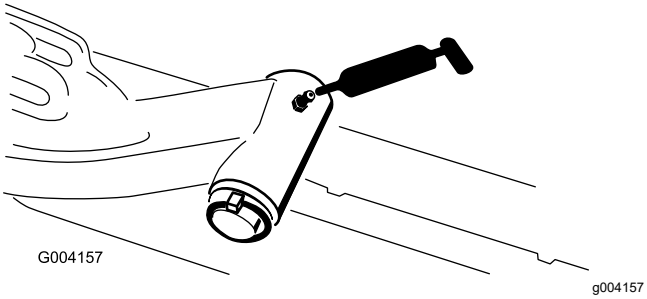

Figur 73

- Akselstyretap (1) (Figur 74)

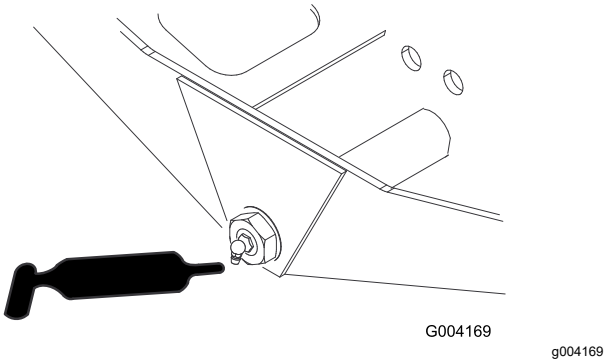

Figur 74

- Styretøjscylinderens kugleled (2) (Figur 75)

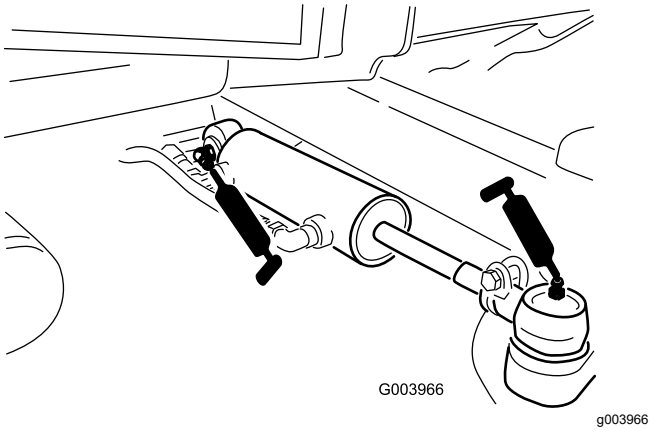

Figur 75

- Bremsepedal (1) (Figur 76)

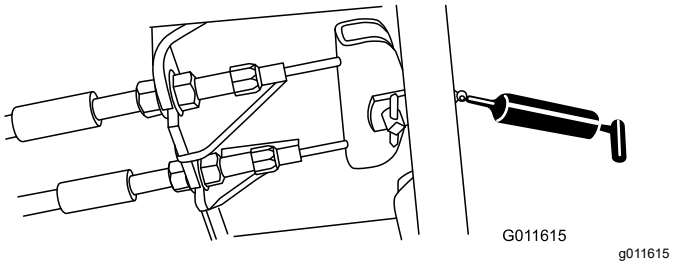

Figur 76

4. Monter generatorens luftkølerskærme. Se Montering af generatorens luftkølerskærme (side 47).
5. Sænk og fastlås sædet. Se Sænkning af sædet (side 46).
6. Luk og lås motorhjelmen. Se Lukning af motorhjelmen (side 45).

Motorvedligeholdelse

Motorsikkerhed

- Sluk motoren, før du kontrollerer oliestanden eller hælder olie i krumtaphuset.
- Lav ikke om på regulatorindstillingerne, og kør ikke motoren med for høj hastighed.

Kontrol af luftfilteret

Eftersynsinterval: Hver anvendelse eller dagligt

1. Gør maskinen klar til vedligeholdelse. Se Klargøring til vedligeholdelse (side 45).
2. Åbn motorhjelmen. Se Åbning af motorhjelmen (side 45).
3. Kontrollér serviceindikatoren for enden af luftfilterhuset (Figur 77).

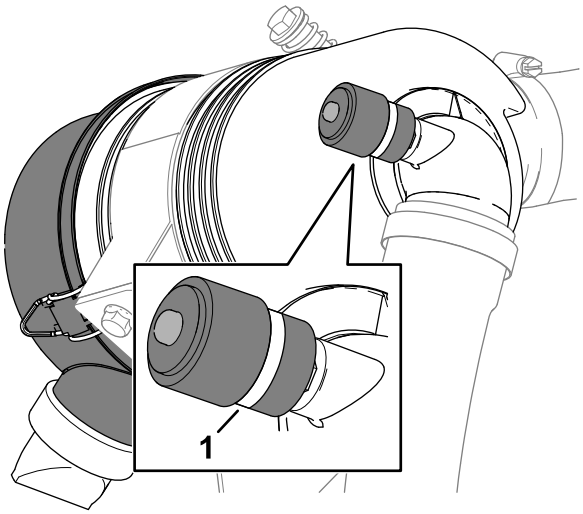

g373570

Figur 77

1. Serviceindikator

4. Hvis et rødt bånd vises i serviceindikatoren, skal luftfilteret udskiftes. Se Eftersyn af luftfilteret (side 50).
5. Klem støvudstøderventilen (Figur 78).

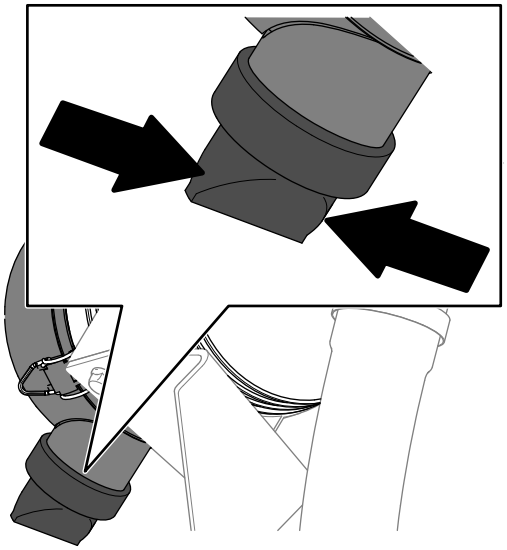

g373568

Figur 78

6. Luk og lås motorhjelmen. Se Lukning af motorhjelmen (side 45).

Eftersyn af luftfilteret

Eftersynsinterval: For hver 400 timer (Oftere i meget støvede eller snavsede omgivelser). Efterse luftfilteret tidligere, hvis luftfilterets indikatorlys lyser rødt.

Kontroller luftfilterhuset for skader, som kan medføre en luftlækage. Udskift den, hvis den er beskadiget. Kontroller hele indsugningssystemet for lækager, beskadigelse eller løse slangeklemmer.

Efterse kun luftfilteret, når serviceindikatoren viser, at det er nødvendigt. Hvis du udskifter luftfilteret, før det er nødvendigt, øger du blot risikoen for, at der kommer snavs ind i motoren, når filteret afmonteres.

Vigtigt: **Sørg for, at dækslet sidder korrekt og slutter tæt sammen med luftfilterelementet.**

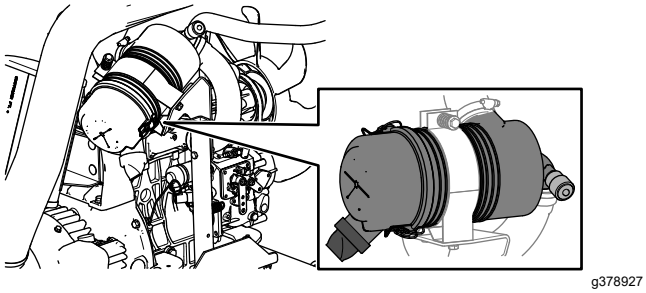

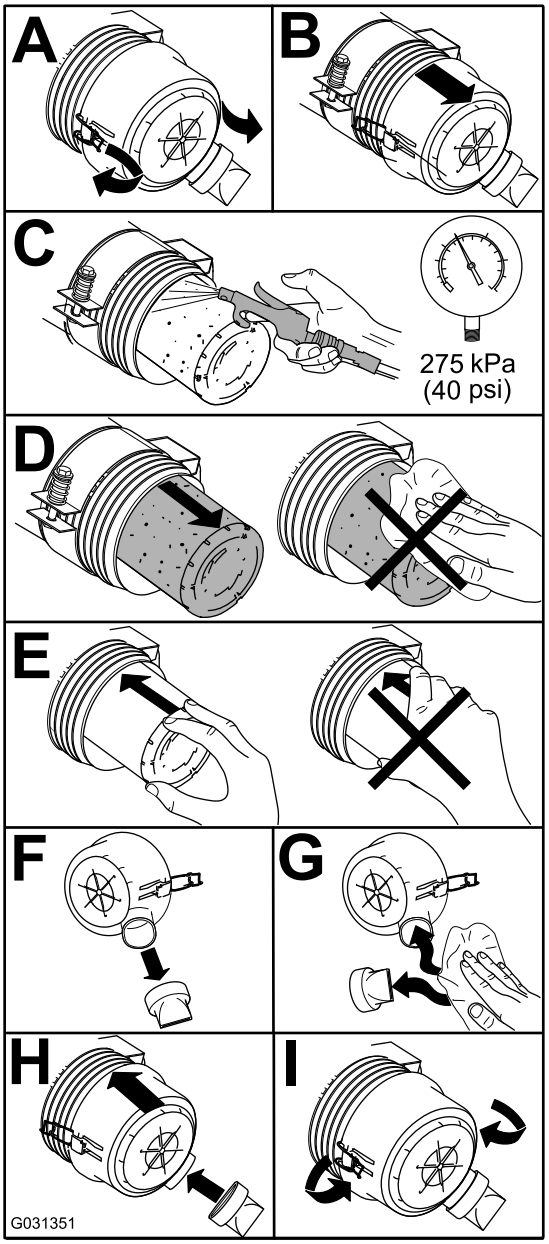

Figur 79

Nulstilling af serviceindikatoren for luftfilteret

1. Hvis et rødt bånd vises i serviceindikatoren, skal du trykke på nulstillingsknappen for enden af indikatoren (Figur 80).

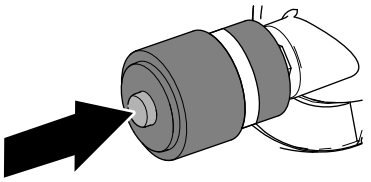

Figur 80

2. Luk og lås motorhjelmen. Se Lukning af motorhjelmen (side 45).

Oliespecifikation

Brug motorolie med lavt askeindhold af høj kvalitet, der opfylder eller overstiger API-servicekategori CH-4.

Brug motorolie med følgende viskositetsbetegnelse:

- Foretrukken olie: SAE 15W-40 (over -18 °C)
- Alternativ olie: SAE 10W-30 eller 5W-30 (alle temperaturer)

Toro Premium-motorolie med en viskositetsgrad på enten 15W-40 eller 10W-30 kan købes hos din autoriserede Toro-forhandler.

Kontrol af motoroliestanden

Eftersynsinterval: Hver anvendelse eller dagligt

Vigtigt: **Kontroller motorolien dagligt. Hvis motoroliestanden er over mærket "Full" (fuld) på målepinden, kan motorolien fortyndes med brændstof.**

Hvis motoroliestanden er over mærket "Full" (fuld), skal motorolien skiftes.

Det bedste tidspunkt at kontrollere motorolien på er, når motoren er kold, og inden den startes første gang på en dag. Hvis motoren allerede har kørt, skal olien drænes tilbage i sumpen ca. 10 minutter før, der udføres kontrol. Hvis oliestanden er på eller under mærket ”Add” (påfyld) på målepinden, skal du tilsætte olie for at bringe oliestanden op på mærket ”Full” (fuld). **Overfyld ikke motoren med olie**.

Vigtigt: **Hold motoroliestanden mellem den øvre og nedre grænse på oliemåleren. Motoren kan svigte, hvis du kører med for meget eller for lidt olie.**

1. Gør maskinen klar til vedligeholdelse. Se Klargøring til vedligeholdelse (side 45).
2. Åbn motorhjelmen. Se Åbning af motorhjelmen (side 45).
3. Kontroller motoroliestanden (Figur 81).

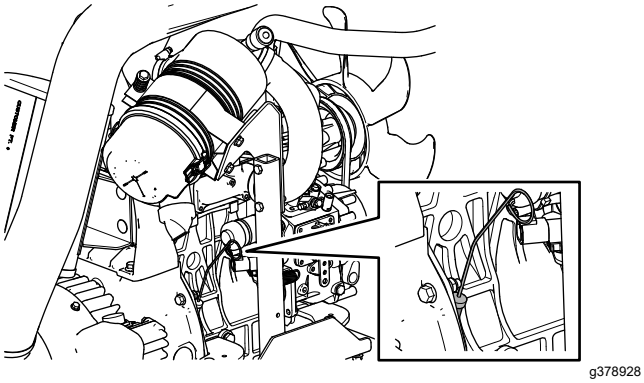

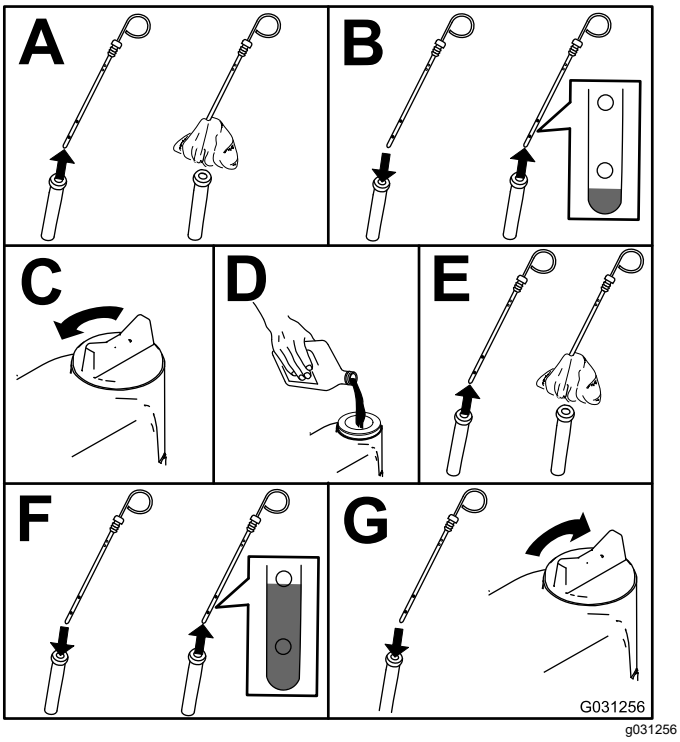

Figur 81

Vigtigt: **Sørg for at holde motoroliestanden mellem den øvre og nedre grænse på oliemåleren. Motorsammenbrud kan opstå som resultat af for meget eller for lidt motorolie.**

4. Luk og lås motorhjelmen. Se Lukning af motorhjelmen (side 45).

Krumtaphusets oliekapacitet

Ca. 3,3 l med filteret.

Udskiftning af motorolie og filter

Eftersynsinterval: Efter de første 50 timer—Skift motorolien og filteret.

For hver 150 timer

1. Klargøring af maskinen. Se Klargøring til vedligeholdelse (side 45).
2. Aftap olien, og skift filteret.

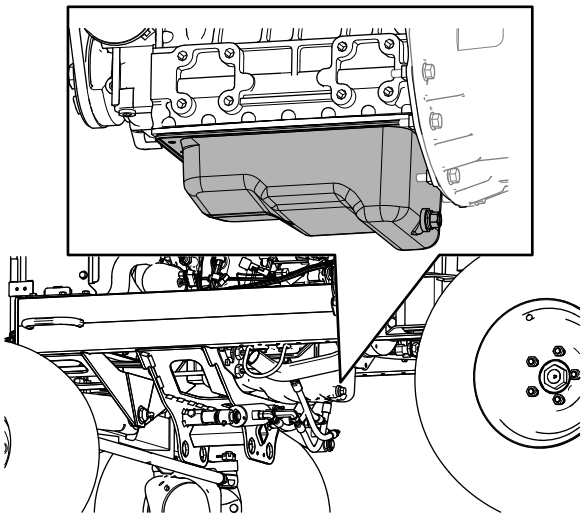

g373614

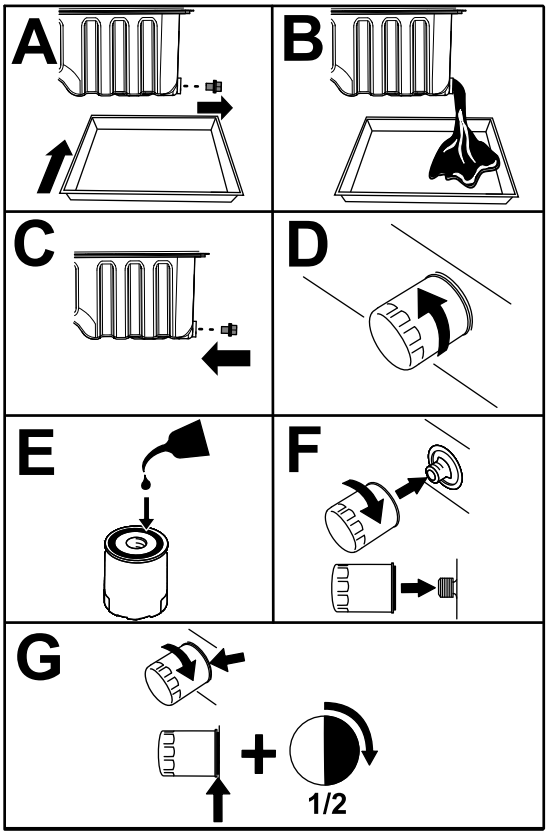

g378573

Figur 82

Vigtigt: **Stram ikke filteret for hårdt.**

3. Åbn motorhjelmen. Se Åbning af motorhjelmen (side 45).
4. Fyld olie på krumtaphuset. Se Oliespecifikation (side 51), Krumtaphusets oliekapacitet (side 52) og Kontrol af motoroliestanden (side 51).
5. Luk og lås motorhjelmen. Se Lukning af motorhjelmen (side 45).

Vedligeholdelse af brændstofsystem

⚠ FARE

Under visse forhold er brændstof og brændstofdampe meget brandfarlige og eksplosive. En brand eller eksplosion forårsaget af brændstof kan give forbrændinger samt forårsage tingsskade.

- **Fyld brændstoftanken udendørs i et åbent område, når motoren er slukket og kold. Tør eventuelt spildt brændstof op.**
- **Fyld ikke brændstoftanken helt op. Fyld brændstof på brændstoftanken, indtil niveauet ligger 25 mm under kanten af tanken (ikke påfyldningsstudsen). Dette tomrum i tanken giver brændstoffet plads til at udvide sig.**
- **Ryg aldrig under håndtering af brændstof, og hold afstand til åben ild eller steder, hvor brændstofdampe kan antændes af en gnist.**
- **Opbevar brændstof i en ren, sikkerhedsgodkendt beholder, og sørg altid for, at låget er skruet på.**

Dræning af vand fra brændstof-/vandudskilleren

Eftersynsinterval: Hver anvendelse eller dagligt—Tøm brændstof-/vandudskilleren for vand og kontaminanter.

1. Gør maskinen klar til vedligeholdelse. Se Klargøring til vedligeholdelse (side 45).
2. Åbn motorhjelmen. Åbning af motorhjelmen (side 45).
3. Anbring en dræningsskål under brændstof-/vandudskillerens aftapningsventil (Figur 83).

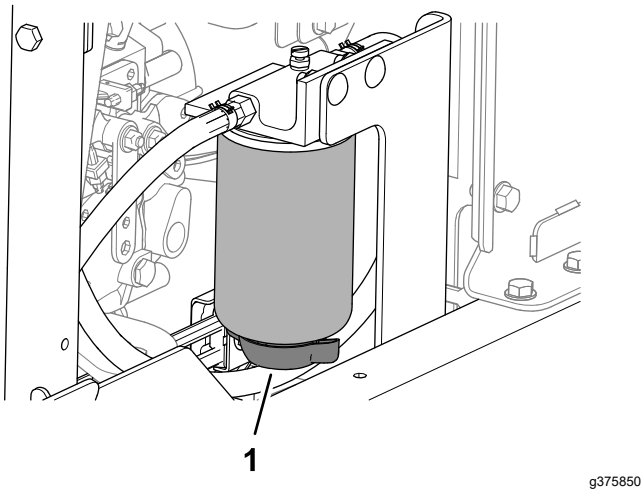

Figur 83

1. Aftapningsventil (brændstof-/vandudskiller)

4. Åbn ventilen, og tøm vandet og kontaminanterne fra udskilleren.
5. Luk brændstof-/vandudskillerens ventil.
6. Start motoren, og kontrollér, om der er lækager.

   Bemærk: Reparer alle lækager.
7. Sluk motoren, og tag nøglen ud.
8. Luk og lås motorhjelmen. Lukning af motorhjelmen (side 45).

Udskiftning af vandudskillerfilteret

Eftersynsinterval: For hver 400 timer

1. Aftap brændstof-/vandsudskilleren helt. Se Dræning af vand fra brændstof-/vandudskilleren (side 53).
2. Rengør filterhovedet og filterskålen (Figur 84).

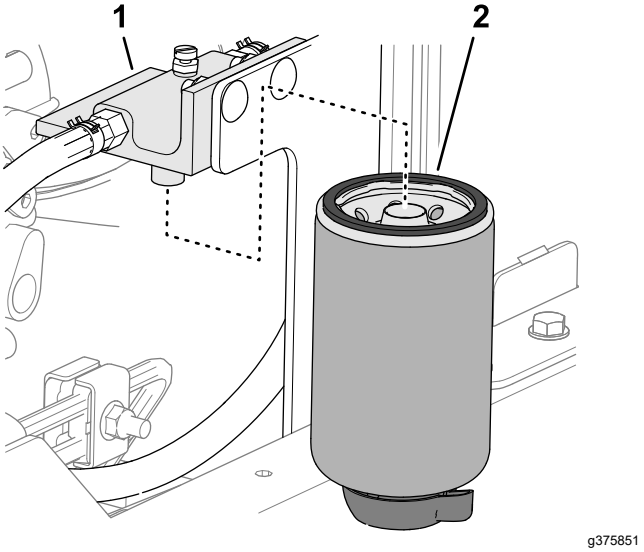

Figur 84

1. Filterhoved
2. Filterdåse

3. Afmonter filterskålen, og rengør filterhovedets monteringsfladen.
4. Smør pakningen på filterskålen med rent brændstof.
5. Montér filterdåsen med hånden, indtil pakningen berører monteringsoverfladen. Drej dernæst endnu ½ omgang.
6. Spænd aftapningsventilen i bunden af filterskålen.
7. Start motoren, og kontrollér, om der er lækager.

   Bemærk: Reparer alle lækager.
8. Sluk motoren, og tag nøglen ud.
9. Luk og lås motorhjelmen. Lukning af motorhjelmen (side 45).

Udluftning af brændstofsystemet

1. Gør maskinen klar til vedligeholdelse. Se Klargøring til vedligeholdelse (side 45).
2. Sørg for, at brændstoftanken er mindst halvt fuld.
3. Åbn motorhjelmen. Se Åbning af motorhjelmen (side 45).
4. Åbn udluftningsskruen på brændstofindsprøjtningspumpen (Figur 85).

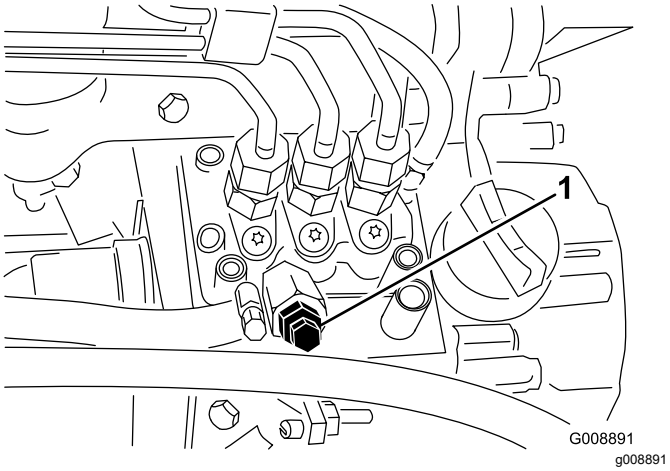

Figur 85

1. Udluftningsskrue på brændstofindsprøjtningspumpen

5. Drej tændingsnøglen til positionen ON (til).

   Den elektriske brændstofpumpe kører og tvinger luften ud omkring udluftningsskruen.

   Bemærk: Lad nøglen sidde i positionen ON (til), indtil en konstant strøm af brændstof strømmer ud omkring skruen.

6. Stram skruen, og drej tændingsnøglen til positionen OFF (fra).
7. Luk og lås motorhjelmen. Se Lukning af motorhjelmen (side 45).

Eftersyn af brændstofslanger og -forbindelser

Eftersynsinterval: For hver 400 timer (Eller en gang om året, alt efter hvad der indtræffer først).

Eftersyn af brændstofslanger og -forbindelser for slitage, skader eller løse forbindelser.

Tømning af brændstoftanken

Eftersynsinterval: For hver 800 timer Tøm og rengør brændstoftanken, hvis brændstofsystemet forurenes.

Før opbevaring Tøm og rengør brændstoftanken, hvis du opbevarer maskinen i en længere periode.

Brændstoftankens kapacitet: 53 l

1. Gør maskinen klar til vedligeholdelse. Se Klargøring til vedligeholdelse (side 45).
2. Anbring en dræningsbakke under brændstoftankens afløbsventil (Figur 86).

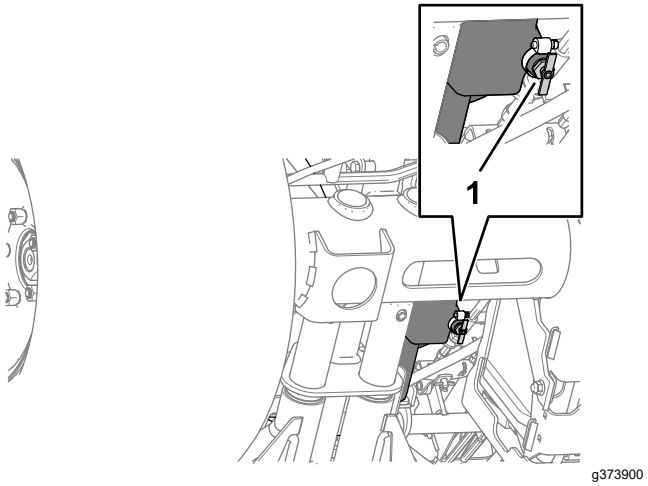

Figur 86

1. Afløbsventil (brændstoftank)

3. Åbn afløbsventilen, og lad brændstoffet løbe ud af tanken.
4. Brug rent brændstof til at skylle tanken med.
5. Luk afløbsventilen.

Rengøring af brændstofsugeslangens filter

Afmontering af brændstofsugeslangen

Brændstofsugeslangen, som sidder inde i brændstoftanken, leveres med et filter, som medvirker til at forhindre, at der kommer snavs ind i brændstofsystemet. Afmonter brændstofsugeslangen, og rengør filteret efter behov.

1. Gør maskinen klar til vedligeholdelse. Se Klargøring til vedligeholdelse (side 45).

2. Fjern de 5 stjerneskruer, der fastgør brændstofsenderafskærmningen til brændstoftanken, og afmonter afskærmningen (Figur 87).

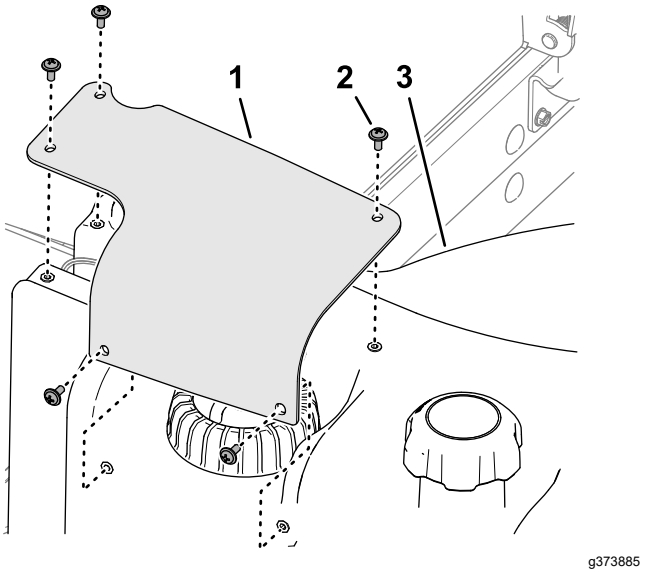

Figur 87

1. Brændstofsenderafskærmning
2. Stjerneskrue
3. Brændstoftank

3. Fjern stikket med 2 sokler på brændstofsenderens ledningsnet fra stikket med 2 ben på maskinens ledningsnet (Figur 88).

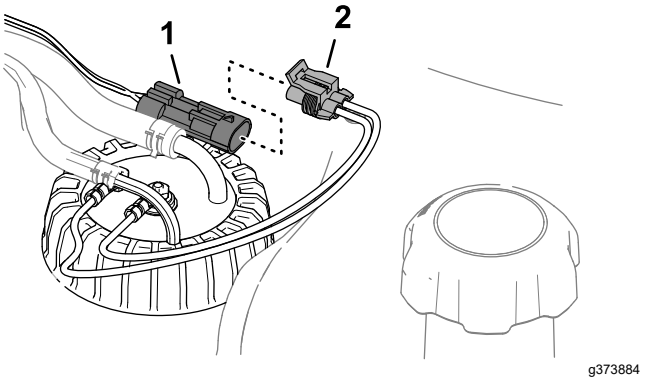

Figur 88

1. Stik med 2 ben (maskinens ledningsnet)
2. Stik med 2 sokler (brændstofsender)

4. Flyt de klemmer, der fastgør slangerne til brændstofsenderens fittings, inden i, og fjern slangerne fra fittingsene (Figur 89).

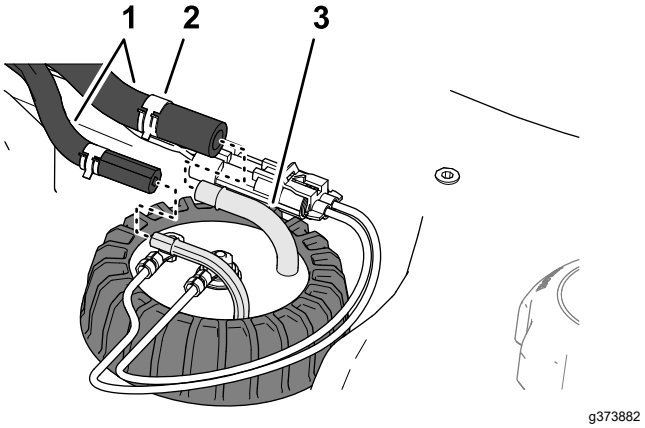

Figur 89

1. Slanger
2. Klemme
3. Fitting (brændstof afsender)

5. Løsn brændstofsenderhætten (Figur 90).

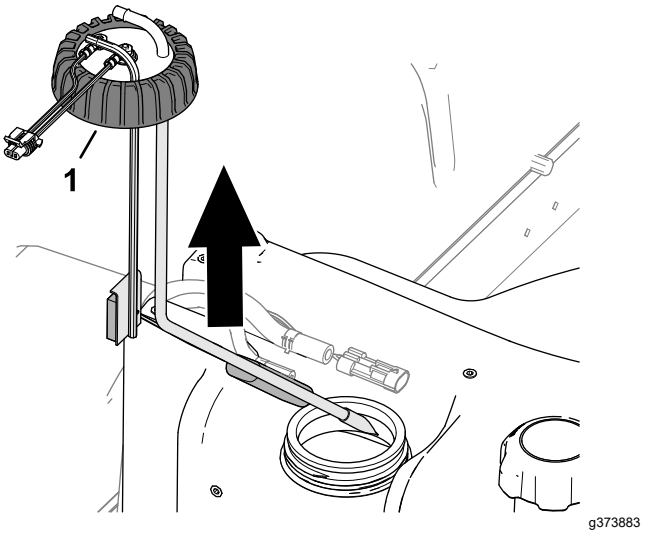

Figur 90

1. Hætte (brændstofsender)

6. Løft forsigtigt brændstofsenderen fra tanken.

Bemærk: Du må ikke bøje brændstofsugeslangen, returrøret eller flydearmen.

Rengøring af montering af brændstofsugeslangen

1. Rengør filteret for enden af brændstofsugeslangen (Figur 91).

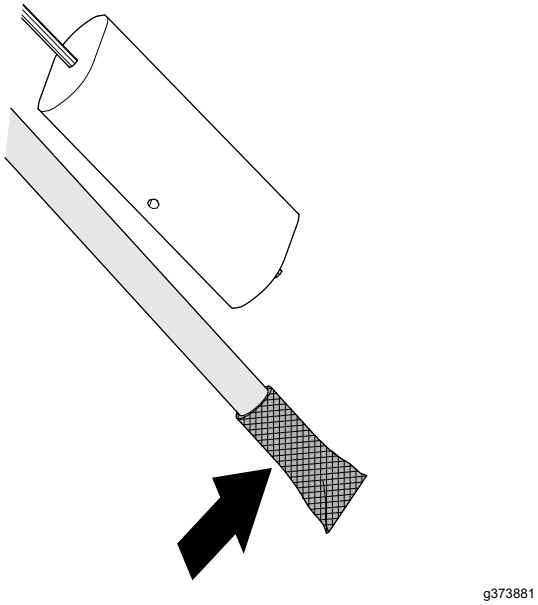

Figur 91

2. Montér forsigtigt brændstofsugeslangen, og lad den flyde ned i brændstoftanken (Figur 92).

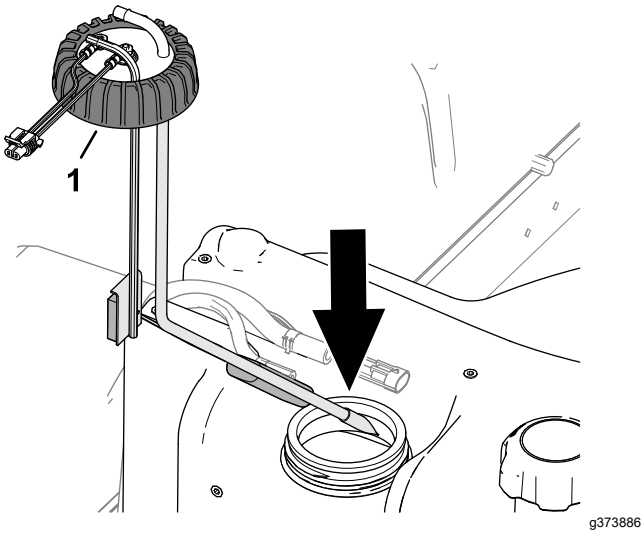

Figur 92

1. Hætte (brændstofsender)

3. Ret fittingsene til brændstofsugeslangen og returrør inden i til.
4. Stram brændstofsenderhætten til brændstoftanken.
5. Montér slangen på brændstofsenderens fittings, og fastgør slangerne til fittingsene med klemmerne (Figur 93).

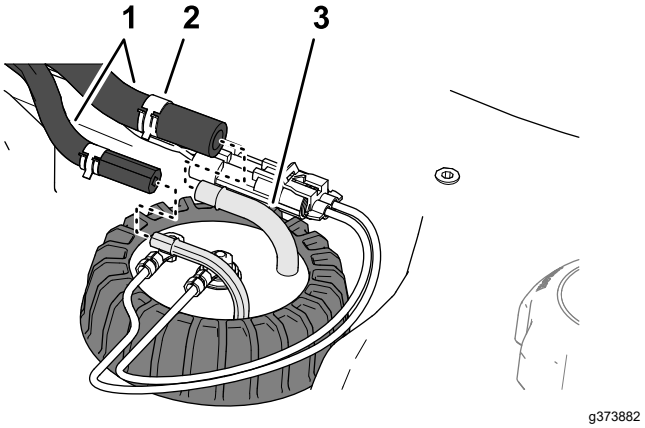

Figur 93

1. Slanger
2. Klemme
3. Fitting (brændstof afsender)

6. Sæt stikket på brændstofsenderens ledningsnet i stikket på maskinens ledningsnet (Figur 94).

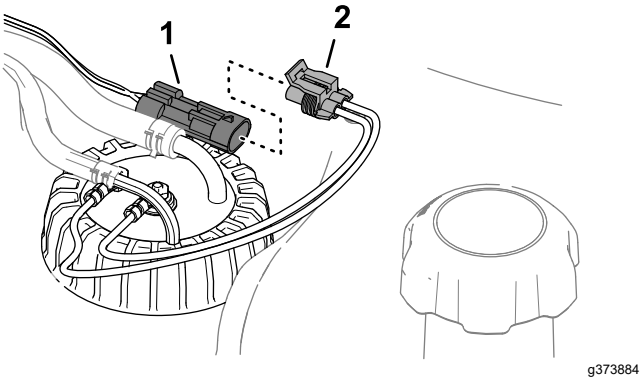

Figur 94

1. Stik med 2 ben (maskinens ledningsnet)
2. Stik med 2 sokler (brændstofsender)

7. Ret hullerne i brændstofsenderafskærmningen ind efter hullerne i brændstoftanken, og fastgør afskærmningen til tanken med de 5 stjerneskruer (Figur 95).

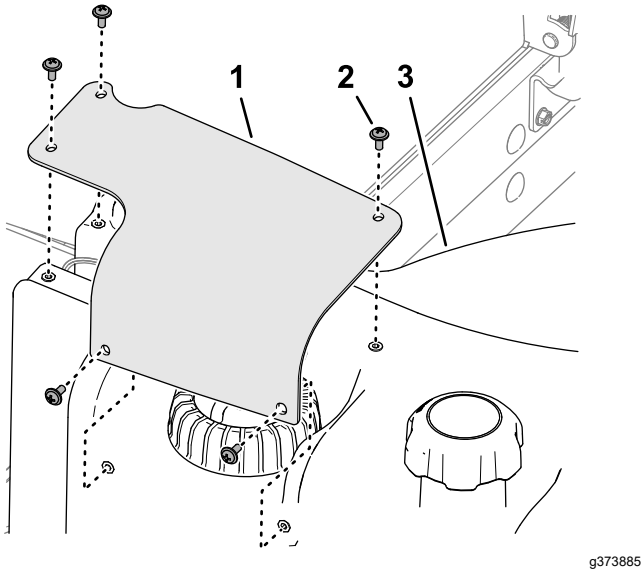

Figur 95

1. Brændstofsenderafskærmning
2. Stjerneskrue
3. Brændstoftank

Vedligeholdelse af elektrisk system

Vigtigt: **Før der foretages svejsearbejde på maskinen, skal du frakoble alle kabler fra batteriet, både ledningsnetstik fra det elektroniske styremodul og polforbindelsen fra generatoren, for at forhindre, at det elektriske system beskadiges.**

Elektrisk system – Sikkerhed

- Frakobl batteriet, før maskinen repareres. Frakobl minuspolen først og pluspolen sidst. Tilslut pluspolen først og minuspolen sidst.
- Oplad batterier på et åbent sted med god ventilation, væk fra gnister og åben ild. Træk stikket til opladeren ud af stikkontakten, før du slutter den til eller kobler den fra batteriet. Brug beskyttelsesdragt og isoleret værktøj.

Frakobling af 12 V-batteriet

⚠ FARE

Batterielektrolyt indeholder svovlsyre, der er dødbringende, hvis det indtages, og forårsager alvorlige forbrændinger.

- **Drik ikke elektrolyt, og undgå kontakt med hud, øjne og tøj. Brug sikkerhedsbriller for at beskytte øjnene og gummihandsker for at beskytte hænderne.**
- **Fyld batteriet op på et sted, hvor der altid er rent vand i nærheden til at skylle huden med.**

1. Gør maskinen klar til vedligeholdelse. Se Klargøring til vedligeholdelse (side 45).
2. Åbn skærmen. Se Åbning af skærmen (side 45).
3. Klem siderne af batteridækslet sammen, og afmonter dækslet fra batteribakken (Figur 96).

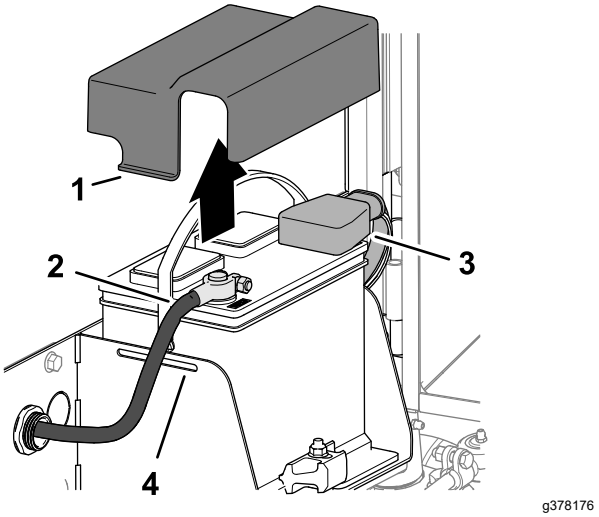

Figur 96

1. Tap (batteridæksel)
2. Batteriets minuskabel
3. Isolatordæksel (batteriets pluskabel)
4. Åbning (batteribakke)

4. Frakobl batteriets minuskabel.
5. Skub isolatordækslet af den positive batterikabelklemme, og frakobl batteriets pluskabel.

Tilslutning af 12 V-batteriet

1. Montér batteriets pluskabel (rødt) på batteriets pluspol (+) (Figur 97).

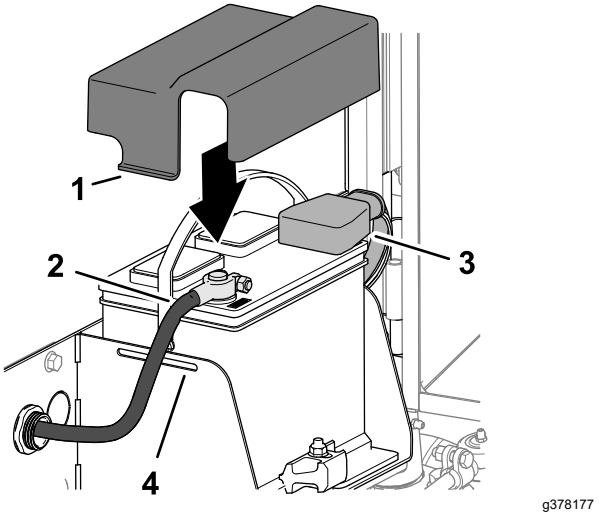

Figur 97

1. Tap (batteridæksel)
2. Batteriets minuskabel
3. Isolatordæksel (batteriets pluskabel)
4. Åbning (batteribakke)

2. Montér batteriets minuskabel (sort) på batteriets minuspol (-).
3. Påfør et lag Grafo 112X (skin-over) fedt, Toro-delnr. 505-47 på batteripolerne og batterikabelklemmerne.
4. Skub gummikappen over den positive batterikabelklemme.
5. Montér dækslet over batteriet, så tapperne på dækslet indsættes i batteribakkens åbninger.
6. Luk og lås skærmen. Se Lukning af skærmen (side 46).

Opladning af 12 V-batteriet

1. Frakobl batteriet. Se Frakobling af 12 V-batteriet (side 58).
2. Slut en 3–4 A batterioplader til batteripolerne.
3. Oplad batteriet ved 3-4 A i 4 til 8 timer.
4. Når batteriet er opladet, tages opladeren ud af stikkontakten og frakobles batteripolerne.
5. Tilslut batteriet. Se Tilslutning af 12 V-batteriet (side 59).

Serviceeftersyn af 12 V-batteriet

Eftersynsinterval: For hver 50 timer

Bemærk: Polerne og hele batterikassen skal holdes rene, da et snavset batteri langsomt vil aflades.

1. Gør maskinen klar til vedligeholdelse. Se Klargøring til vedligeholdelse (side 45).
2. Åbn skærmen. Se Åbning af skærmen (side 45).
3. Kontrollér batteriets tilstand.

   Bemærk: Udskift et slidt eller beskadiget batteri.
4. Frakobl batterikablerne og fjerne batteriet fra maskinen. Se Frakobling af 12 V-batteriet (side 58).
5. Rengør hele batterikassen med en opløsning af natriumbikarbonat (natron) og vand.
6. Skyl kassen med rent vand.
7. Montér batteriet på maskinen, og tilslut batterikablerne. Se Tilslutning af 12 V-batteriet (side 59).
8. Luk og lås skærmen. Se Lukning af skærmen (side 46).

Udskiftning af en 12 V-sikringsbloksikring

Sikringsblokken er i styrearmen.

1. Gør maskinen klar til vedligeholdelse. Se Klargøring til vedligeholdelse (side 45).
2. Åbn de 2 låse, der fastgør styrearmens afskærmning til kontrolarmen, og fjern afskærmningen (Figur 98).

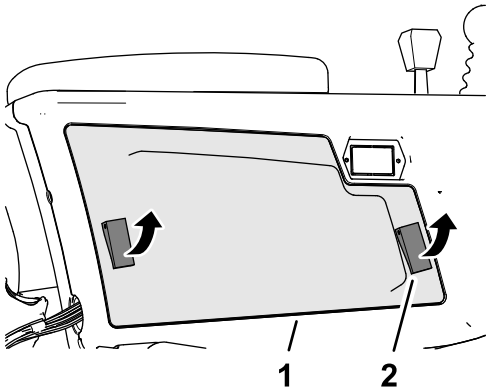

g375760

Figur 98

1. Styrearmens afskærmning 2. Lås

3. Udskift den åbne sikring (Figur 99) med en sikring af samme type og med samme ampereværdi.

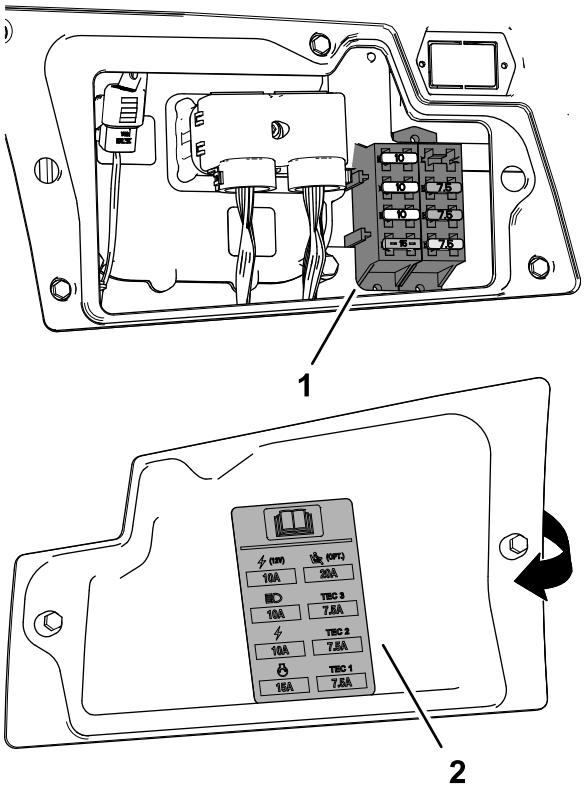

g375761

Figur 99

1. Sikringsblok
2. Sikringsmærkat (inden i styrearmens afskærmning)

4. Montér styrearmens afskærmning på styrearmen, og fastgør afskærmningen med de 2 låse.

Udskiftning af en sikring på 48 V-klippeenheden

1. Gør maskinen klar til vedligeholdelse. Se Klargøring til vedligeholdelse (side 45).
2. Lås motorhjelmen op, og åbn den. Se Åbning af motorhjelmen (side 45).
3. Fjern dækslet til 48 V-sikringsblokken foran på venstre side af motoren.

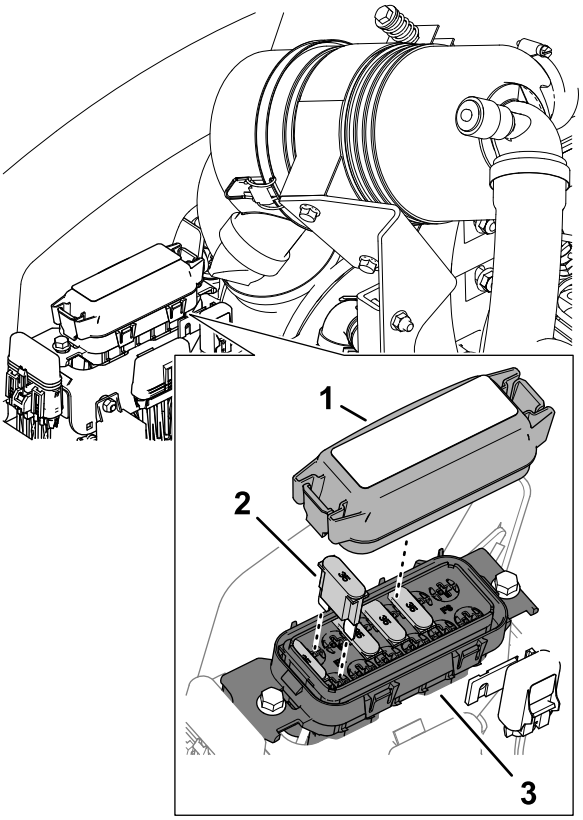

g379036

Figur 100

1. Dæksel
2. Maxi-sikring
3. 48 V-sikringsblok

4. Udskift den åbne sikring med en sikring af samme type og ampereværdi.

   Bemærk: Se mærkaten på dækslet.

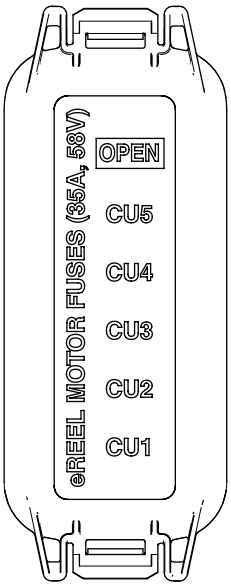

g379037

Figur 101

5. Monter dækslet på 48 V-sikringsblokken.
6. Luk og lås motorhjelmen. Se Lukning af motorhjelmen (side 45).

Udskiftning af knivcylindertændingssikringen

1. Gør maskinen klar til vedligeholdelse. Se Klargøring til vedligeholdelse (side 45).
2. Lås motorhjelmen op, og åbn den. Se Åbning af motorhjelmen (side 45).
3. Fjern dækslet fra den indbyggede sikringsholder foran på motorens venstre side. Den er markeret medENABLE FUSE 10 A 125 V (aktivér sikring 10 A 125 V).

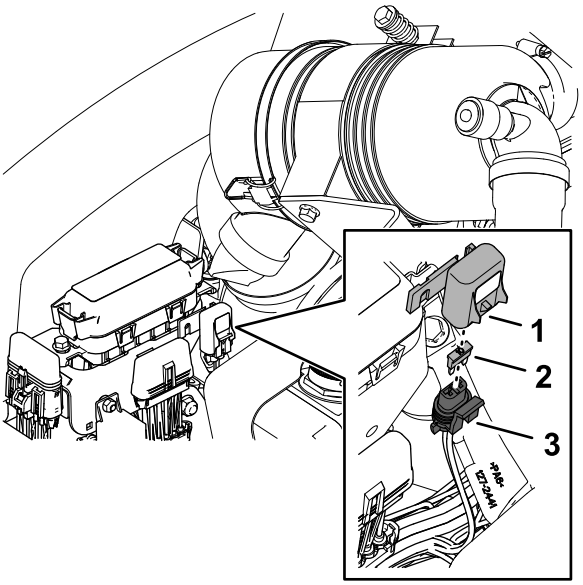

g379038

Figur 102

1. Dæksel
2. Sikring
3. Sikringsholder (mærket ENABLE FUSE 10 A 125 V)

4. Udskift den åbne sikring med en sikring af samme type og ampereværdi.
5. Monter hætten på den indbyggede sikringsholder.
6. Luk og lås motorhjelmen. Se Lukning af motorhjelmen (side 45).

Udskiftning af TEC-sikringen

1. Gør maskinen klar til vedligeholdelse. Se Klargøring til vedligeholdelse (side 45).
2. Lås motorhjelmen op, og åbn den. Se Åbning af motorhjelmen (side 45).
3. Fjern dækslet til den indbyggede sikringsholder bag på motorens højre side. Den er markeret med 2A FUSE TEC PWR.

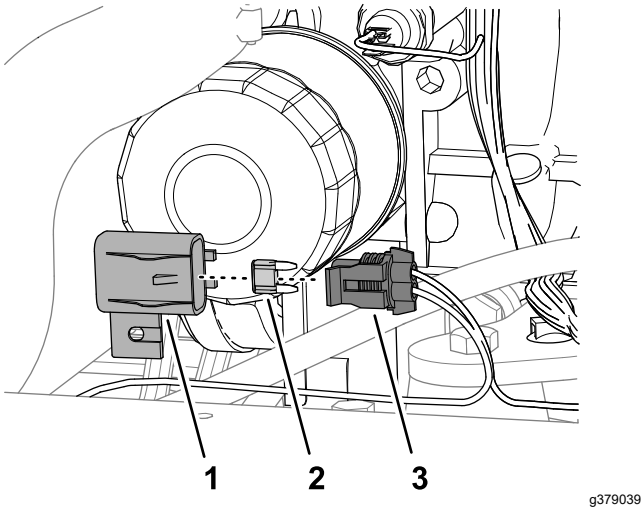

Figur 103

1. Dæksel
2. Sikring
3. Sikringsholder (markeret med2A FUSE TEC PWR)

4. Udskift den åbne sikring med en sikring af samme type og ampereværdi.
5. Monter hætten på den indbyggede sikringsholder.
6. Luk og lås motorhjelmen. Se Lukning af motorhjelmen (side 45).

Udskiftning af den telematiske sikring

1. Gør maskinen klar til vedligeholdelse. Se Klargøring til vedligeholdelse (side 45).
2. Frigør og vip sædet; Se Vipning af sædet (side 46).
3. Fjern hætten fra den in-line-sikringsholder, der er mærket 10 A FUSE TELEMATIC PWR (Figur 104).

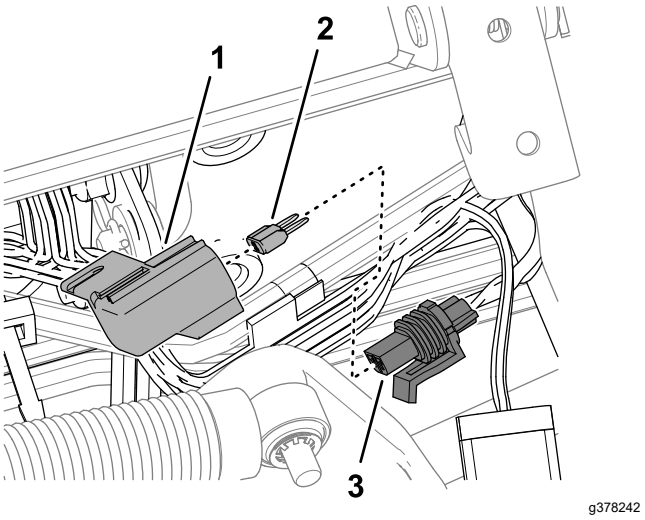

Figur 104

1. Dæksel
2. Sikring
3. Sikringsholder (mærket 10 A FUSE TELEMATIC PWR)

4. Fjern sikringen fra sikringsholderen.
5. Sæt en sikring af samme type og ampereværdi i.
6. Montér hætten på den indbyggede sikringsholder.
7. Sænk og fastlås sædet. Se Sænkning af sædet (side 46).

Vedligeholdelse af drivsystem

Kontrol af dæktrykket

Eftersynsinterval: Hver anvendelse eller dagligt

Vigtigt: **Oprethold det anbefalede tryk i alle dæk for at sikre en klipning af god kvalitet og korrekt maskinydeevne. Pump ikke for lidt luft i dækkene.**

1. Gør maskinen klar til vedligeholdelse. Se Klargøring til vedligeholdelse (side 45).
2. Mål dæktrykket.

   Bemærk: Det korrekte lufttryk i dækkene er 0,83 til 1,03 bar.
3. Tilføj om nødvendigt luft til eller luk luft ud af dækket.
4. Gentag trin 2 og 3 for de andre dæk.

Kontrol af hjulmøtrikkernes tilspændingsmoment

Eftersynsinterval: Efter den første time

Efter de første 10 timer

For hver 250 timer

⚠ ADVARSEL

Hvis du ikke opretholder det rette tilspændingsmoment på hjulmøtrikkerne, kan det medføre personskade.

Bevar det rette tilspændingsmoment for hjulmøtrikkerne.

1. Gør maskinen klar til vedligeholdelse. Se Klargøring til vedligeholdelse (side 45).
2. Tilspænd hjulmøtrikkerne med et moment på 94 til 122 N·m.

Justering af traktionsdrevet til neutral

Vigtigt: **Maskinen må ikke bevæge sig, når traktionspedalen slippes (i NEUTRAL position). Hvis maskinen bevæger sig, skal traktionspumpen justeres som følger:**

1. Gør maskinen klar til vedligeholdelse. Se Klargøring til vedligeholdelse (side 45).
2. Placer maskinens forende på en donkraft, indtil begge fordæk er løftet fra jorden, og understøt maskinen med støttebukke. Se Specifikationer (side 32) og Placeringer af donkraftpunkter (side 48).
3. Fra bunden af maskinen og på højre side af traktionspumpen skal du løsne låsemøtrikken, der fastgør justeringsskruen til returnering til neutral (Figur 105).

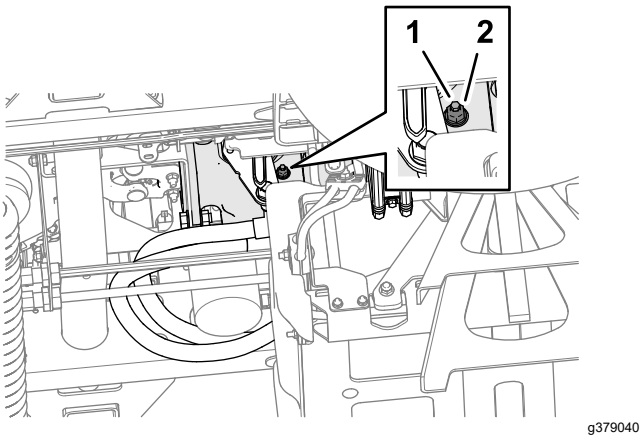

Figur 105

1. Justeringsskrue til returnering til neutral
2. Låsemøtrik
3. Traktionspumpe

⚠ ADVARSEL

Motoren skal køre, for at den endelige justering af traktionsjusteringsknasten kan foretages. Dette kan forårsage personskade.

Hold hænder, fødder, ansigt og andre kropsdele væk fra lydpotten, andre varme motordele og eventuelle roterende dele.

4. Start motoren, og deaktiver parkeringsbremsen.
5. Drej justeringsskruen til returnering til neutral i begge retninger, indtil hjulene holder op med at rotere.
6. Tilspænd låsemøtrikken til 22 N·m.
7. Sluk motoren, og tag nøglen ud.
8. Fjern støttebukkene, og sænk maskinen ned på jorden.
9. Prøvekør maskinen for at sikre, at den ikke bevæger sig, når traktionspedalen er i NEUTRAL position.

Kontrol af baghjulets justering

Eftersynsinterval: For hver 800 timer—Kontrol af baghjulenes spidsning.

1. Drej rattet for at vende baghjulene fremad.
2. Gør maskinen klar til vedligeholdelse. Se Klargøring til vedligeholdelse (side 45).
3. Mål afstanden fra midte til midte (i akselhøjde) på de styrende dæk, foran og bag akslen.

   Bemærk: Justeringen af spidsning af baghjulene er korrekt, hvis forskellen mellem forhjulsmålingen og baghjulsmålingen er 6 mm eller mindre. (Figur 106).

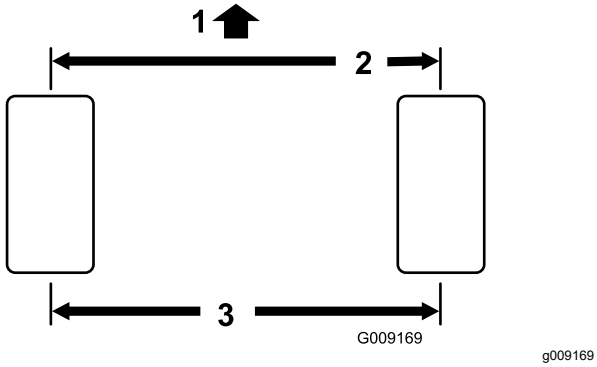

Figur 106

1. Traktionsenhedens forende
2. 6 mm eller mindre end bagenden af dækket
3. Afstand fra midte til midte

4. Hvis målingen er større end 6 mm, skal baghjulenes spidsning justeres. Se Justering af baghjulenes spidsning (side 64).

Justering af baghjulenes spidsning

1. Løsn kontramøtrikken for hver ende af forbindelsesstangen (Figur 107).

   Bemærk: Den ende af forbindelsesstangen, der har den udvendige rille, har venstregevind.

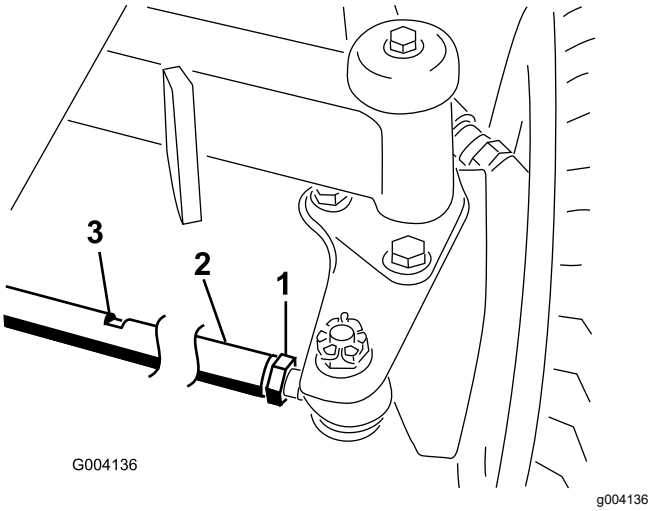

Figur 107

1. Kontramøtrik
2. Forbindelsesstang
3. Nøgleflade

2. Brug nøglefladen til at dreje trækstangen.
3. Mål afstanden fra midte til midte (i akselhøjde) på de styrende dæk, foran og bag akslen.

   Bemærk: Justeringen af spidsning af baghjulene er korrekt, hvis forskellen mellem forhjulsmålingen og baghjulsmålingen er 6 mm eller mindre.
4. Gentag trin 2 og 3 efter behov.
5. Spænd kontramøtrikkerne.

Vedligeholdelse af kølesystem

Kølesystem – Sikkerhed

- Indtagelse af motorkølevæske kan forårsage forgiftning. Opbevares utilgængeligt for børn og kæledyr.
- Udslip af varm kølevæske under tryk eller berøring af den varme køler og de omgivende dele kan forårsage alvorlige forbrændinger.
  - Lad altid motoren køle af i mindst 15 minutter, før kølerdækslet tages af.
  - Brug en klud, når kølerdækslet åbnes, og åbn det langsomt, så damp kan slippe ud.

Kølevæskespecifikation

Kølevæskebeholderen fyldes på fabrikken med en 50/50-opløsning bestående af vand og ethylenglykolbaseret kølevæske med forlænget levetid.

Vigtigt: **Brug udelukkende kølevæsker, der fås i almindelig handel, og som opfylder specifikationerne, der er angivet i tabellen Standarder for kølevæske med forlænget levetid.**

Anvend ikke konventionel (grøn) kølevæske, der anvender uorganisk syreteknologi (IAT – Inorganic Acid Technology) i din maskine. Undlad at blande konventionel kølevæske med kølevæske med forlænget levetid.

Tabel over kølervæsketyper

Type af ethylenglykolkø-levæske	Type af korrosionsbeskytter
Frostvæske med forlænget levetid	Organisk syreteknologi (OAT – Organic Acid Technology)
Vigtigt: **Brug ikke kølevæskens farve alene til at identificere forskellen mellem konventionel (grøn) IAT-kølevæske og kølevæske med forlænget levetid.** **Kølevæskeproducenter kan tilsætte en af følgende farver til kølevæske med forlænget levetid: rød, lyserød, orange, gul, blå, grønblå, violet og grøn. Anvend kølevæske, der opfylder specifikationerne i tabellen Standarder for kølevæske med forlænget levetid.**	

Standarder for kølevæske med forlænget levetid

ATSM International	SAE International
D3306 og D4985	J1034, J814 og 1941

Vigtigt: **Kølevæsken skal bestå af en 50/50-blanding af kølevæske og vand.**

- **Foretrukket:** Anvend destilleret vand, når du opblander kølevæske fra koncentrat.
- **Foretrukket mulighed:** Anvend en færdigblandet kølevæske i stedet for koncentrat, hvis du ikke har adgang til destilleret vand.
- **Mindstekrav:** Bland koncentreret kølevæske med rent drikkevand, hvis du ikke har adgang til hverken destilleret vand eller færdigblandet kølevæske.

Kontrol af kølevæskestanden

⚠ FORSIGTIG

Hvis motoren har kørt, kan varm kølevæske under tryk slippe ud og forårsage forbrændinger.

- **Tag ikke kølerdækslet af, når motoren kører.**
- **Brug en klud, når kølerdækslet åbnes, og åbn det langsomt, så damp kan slippe ud.**

1. Gør maskinen klar til vedligeholdelse. Se Klargøring til vedligeholdelse (side 45).
2. Åbn motorhjelmen. Se Åbning af motorhjelmen (side 45).
3. Kontroller kølevæskestanden i ekspansionsbeholderen (Figur 108).

   Bemærk: Kølervæskestanden er korrekt, hvis den er mellem mærkerne Add (tilføj) og Full (fuld) på siden af tanken.

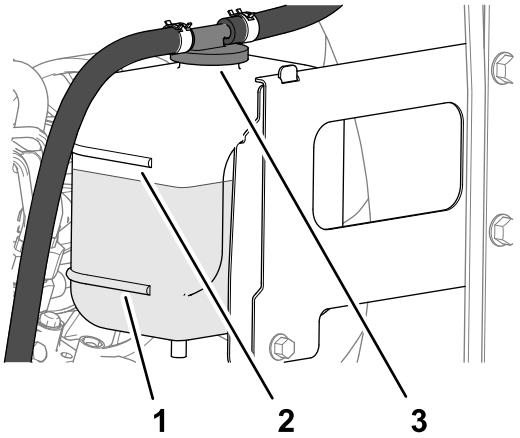

g375925

Figur 108

1. Dæksel til ekspansionsbeholderen
2. "Full"-mærket
3. "Add"-mærket

4. Hvis kølervæskestanden er lav, skal du fjerne ekspansionsbeholderdækslet og tilføje den angivne mængde kølervæske, indtil niveauet når Full-mærket.

   Bemærk: Fyld ikke for meget kølervæske på ekspansionsbeholderen.

5. Monter dækslet til ekspansionsbeholderen.
6. Luk og lås motorhjelmen. Se Lukning af motorhjelmen (side 45).

Fjernelse af snavs fra kølesystemet

Eftersynsinterval: Hver anvendelse eller dagligt (Oftere under snavsede driftsforhold).

For hver 100 timer—Kontrol af kølesystemets slanger.

Hvert 2. år—Gennemskylning af kølesystemet, og udskiftning af væsken.

1. Gør maskinen klar til vedligeholdelse. Se Klargøring til vedligeholdelse (side 45).
2. Åbn motorhjelmen. Se Åbning af motorhjelmen (side 45).
3. Rengør motorområdet grundigt for alt snavs.
4. Luk og lås motorhjelmen. Se Lukning af motorhjelmen (side 45).
5. Åbn bagskærmen, og drej den åben (Figur 109).

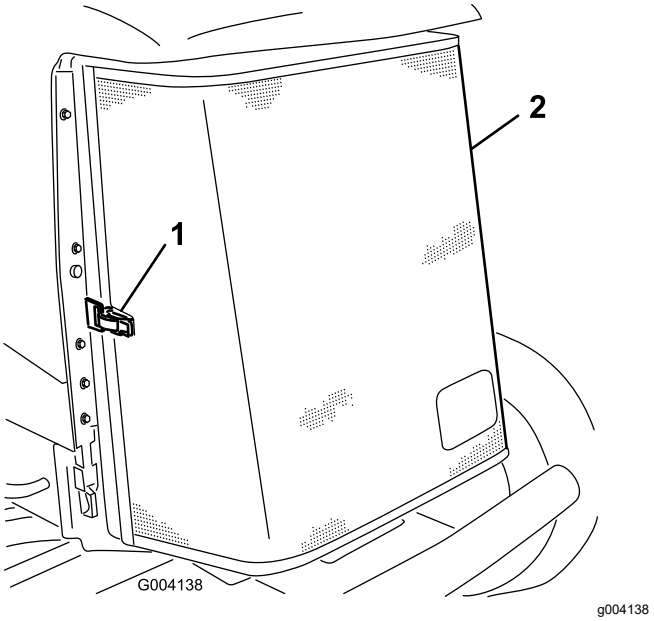

Figur 109

1. Lås
2. Bagskærm

6. Rengør skærmen grundigt med trykluft.
7. Drej de 2 oliekølerlåsehåndtag indad, og vip oliekøleren (Figur 110).

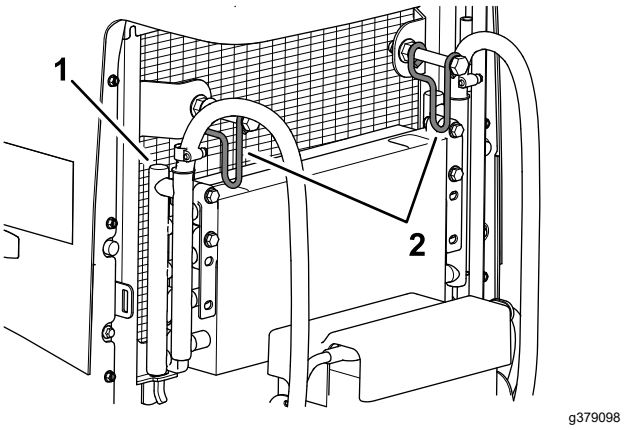

Figur 110

1. Oliekøler
2. Oliekølerlåsehåndtag

8. Rengør begge sider af oliekøler og køler (Figur 111) grundigt med trykluft.

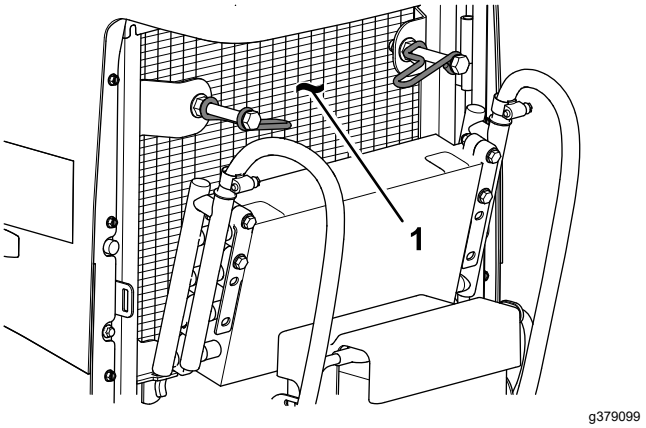

Figur 111

1. Køler

9. Hæv oliekøleren, og fastgør den med de 2 låse.
10. Luk og lås skærmen.

Vedligeholdelse af bremser

Justering af parkerings-bremserne

Juster driftsbremserne, hvis bremsepedalen har mere end 13 mm “fri vandring”, eller hvis bremserne glider. Fri bevægelsen er den afstand, bremsepedalen bevæger sig, før du mærker bremsepedalens modstand.

1. Klargøring af maskinen. Se Klargøring til vedligeholdelse (side 45).
2. Deaktiver parkeringsbremsen.
3. Brug hjulmotorspillerummet til at rokke tromlerne frem og tilbage, så det sikres, at de er fri før og efter justeringen.
4. Tryk let på bremsepedalen. og mål afstanden, som pedalen bevæger sig uden modstand (Figur 112).

   Bemærk: Juster bremserne, hvis bremsepedalen har fri vandring på mere end 2,5 cm (Figur 112), eller hvis der kræves mere parkeringsbremsekraft.

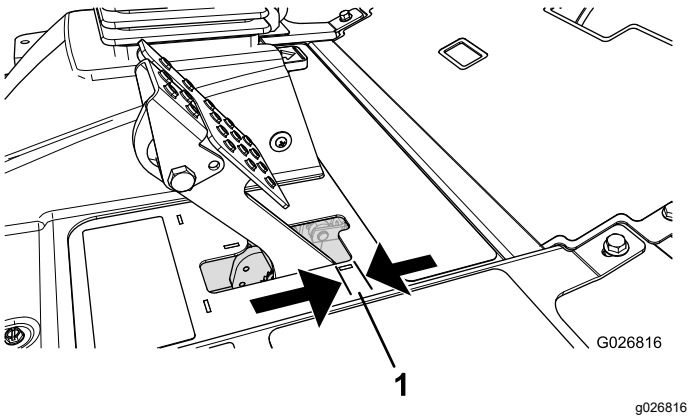

Figur 112

1. Fri vandring

5. For at reducere bremsepedalens frie vandring skal du løsne de forreste kontramøtrikker på gevindenden af hvert bremsekabel (Figur 113).

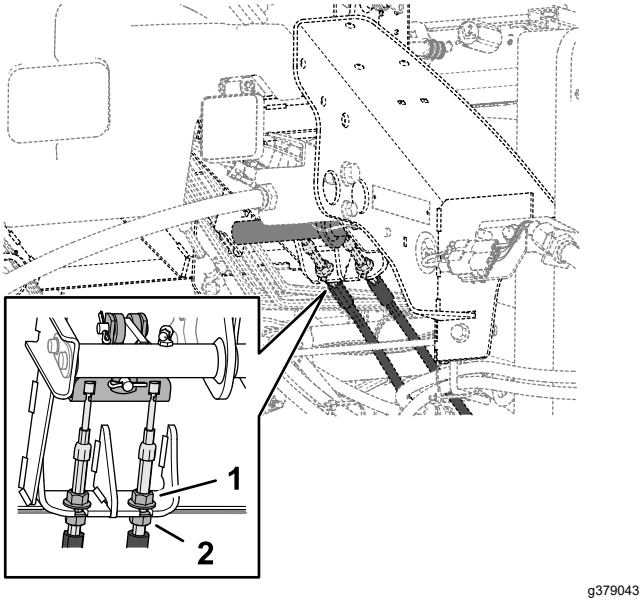

Figur 113

1. Forreste kontramøtrik (bremsekabel)
2. Bageste kontramøtrik

6. Spænd de bageste møtrikker for at flytte kablet bagud, indtil bremsepedalen har 6 til 13 mm fri vandring (Figur 112), før parkeringsbremsen låser hjulene.
7. Stram de forreste kontramøtrikker, og sørg for, at begge kabler fungerer på bremserne på samme tid.

   Bemærk: Sørg for, at kabelrørene ikke roterer, mens du strammer kontramøtrikkerne.

Justering af parkerings-bremsens lås

Hvis parkeringsbremsen ikke aktiveres og låser, er det nødvendigt at justere bremsepedalen.

1. Klargøring af maskinen. Se Klargøring til vedligeholdelse (side 45).
2. Løsn de to skruer, der fastholder parkeringsbremsepedalen på stellet (Figur 114).

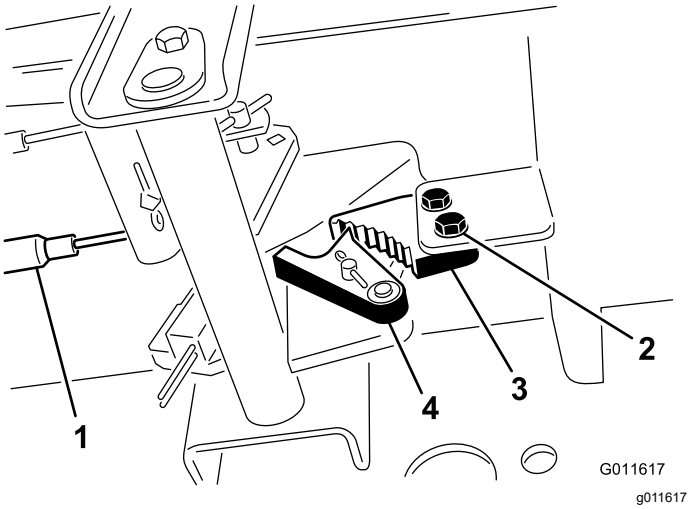

Figur 114

1. Bremsekabler
2. Skruer (2)
3. Parkeringsbremsejustering
4. Bremselås

3. Tryk parkeringsbremsepedalen frem, indtil parkeringsbremselåsen kobler helt ind på bremsepedalen (Figur 114).
4. Spænd de to skruer, så justeringen fastlåses.
5. Træd på bremsepedalen for at udløse parkeringsbremsen.
6. Kontroller justeringen, og juster den som påkrævet.

Vedligeholdelse af remme

Stramning af generatorremmen

Eftersynsinterval: Efter de første 8 timer—Kontroller generatorremmens tilstand og spænding.

For hver 100 timer

1. Gør maskinen klar til vedligeholdelse. Se Klargøring til vedligeholdelse (side 45).
2. Åbn motorhjelmen. Se Åbning af motorhjelmen (side 45).
3. Kontroller generatorremmens tilspænding ved at trykke på den (Figur 115) midt mellem generatoren og krumtapakslen med en belastning på 10 kg.

   Bemærk: Remmen skal afbøje 11 mm. Hvis afbøjningen er forkert, så gå videre til trin 4. Hvis remspændingen er korrekt, spring til trin 7.

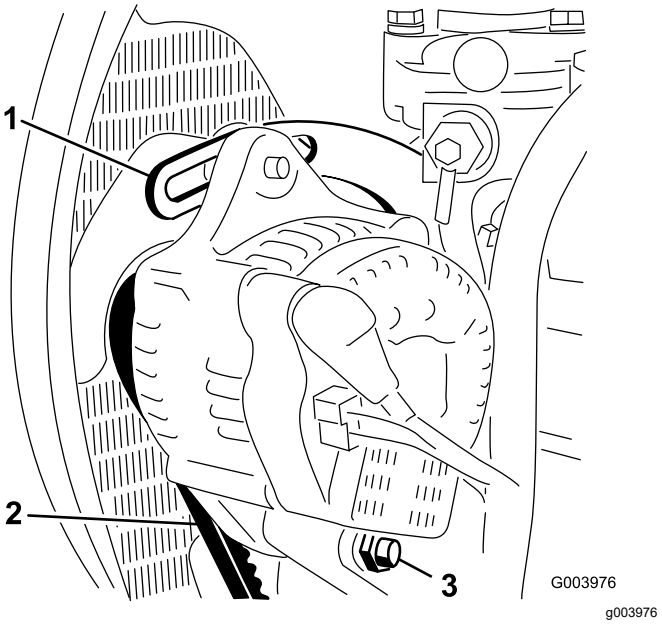

Figur 115

1. Afstiver
2. Generatorrem
3. Drejebolt

4. Løsn bolten, der fastgør generatoren til afstiveren, og generatorens drejebolt. (Figur 115)
5. Indsæt en løftestang mellem generatoren og motoren, og flyt generatoren udad.
6. Når remmen spændes som beskrevet i trin3, skal du spænde boltene, der fastgør generatoren til afstiveren, og generatorens drejebolt.

7. Luk og lås motorhjelmen. Se Lukning af motorhjelmen (side 45).

Vedligeholdelse af hydrauliksystem

Hydrauliksystem – Sikkerhed

- Søg straks lægehjælp, hvis der sprøjtes væske ind under huden. Væske sprøjtet ind under huden skal fjernes kirurgisk inden for nogle få timer af en læge.
- Sørg for, at alle slanger og rør til hydraulikvæske er i god stand, og at alle hydrauliske forbindelser og fittings slutter tæt, før der sættes tryk på det hydrauliske system.
- Hold din krop og hænder væk fra splithulslækager eller dyser, der sprøjter højtrykshydraulikvæske ud.
- Brug pap eller papir til at finde eventuelle hydrauliklækager.
- Tag hele trykket af det hydrauliske system, før der udføres arbejde på det.

Hydraulikvæskespecifikation

Beholderen fyldes på fabrikken med hydraulikvæske af høj kvalitet. Kontroller hydraulikvæskestanden, før du starter motoren første gang, og derefter dagligt. Se Kontrol af hydraulikvæskestanden (side 70).

Anbefalet hydraulikvæske: Toro PX Extended Life-hydraulikvæske. Fås i spande med 19 l eller tromler med 208 l.

Bemærk: En maskine, der bruger den anbefalede udskiftningsvæske, kræver færre væske- og filterskift.

Alternative hydraulikvæsker: Hvis Toro PX Extended Life Hydraulic Fluid ikke kan fås, kan du anvende andre konventionelle, mineraloliebaserede hydraulikvæsker, hvis specifikationer overholder alle følgende angivne materialeegenskaber samt industristandarderne. Brug ikke syntetisk væske. Spørg din smøremiddelforhandler til råds for at finde frem til et tilfredsstillende produkt.

Bemærk: Toro påtager sig intet ansvar for skader forårsaget af forkerte erstatningsprodukter. Brug derfor kun produkter fra producenter med et godt omdømme, som står bag deres anbefaling.

Slidhæmmende hydraulikvæske med højt viskositetsindeks/lavt flydepunkt, ISO VG 46

Materialeegenskaber:

Viskositet, ASTM D445	cSt ved 40 °C: 44 til 48

Slidhæmmende hydraulikvæske med højt viskositetsindeks/lavt flydepunkt, ISO VG 46 (cont'd.)

Viskositetsindeks ASTM D2270	140 eller højere
Flydepunkt, ASTM D97	-37 °C til -45 °C
Branchespecifikationer:	Eaton Vickers 694 (I-286-S, M-2950-S/35VQ25 eller M-2952-S)

Bemærk: Mange hydraulikvæsker er næsten farveløse, hvilket kan gøre det svært at få øje på lækager. Der fås et rødt tilsætningsstof til hydraulikvæsken i flasker med 20 ml. En flaske er nok til 15 til 22 l hydraulikvæske. Bestil Delnr. 44-2500 fra en autoriseret Toro-forhandler.

Vigtigt: **Toro Premium Synthetic Biodegradable Hydraulic Fluid er den eneste syntetiske bionedbrydelige væske godkendt af Toro. Væsken er kompatibel med elastomerne anvendt i Toro-hydrauliksystemer og egnet til en lang række temperaturforhold. Denne væske er kompatibel med traditionelle mineralolier, men forudsætningen for maksimal bionedbrydelighed og ydeevne er, at hydrauliksystemet tømmes grundigt for traditionel væske. Hydraulikvæsken Toro Premium Synthetic Biodegradable Hydraulic Fluid fås hos din autoriserede Toro-forhandler i beholdere med 19 l eller tromler med 208 l.**

Kontrol af hydraulikvæske-standen

Eftersynsinterval: Hver anvendelse eller dagligt

Beholderen fyldes på fabrikken med hydraulikvæske af høj kvalitet. Det bedste tidspunkt at kontrollere hydraulikolien på er, når væsken er kold. Maskinen skal være i transportkonfigurationen.

1. Gør maskinen klar til vedligeholdelse. Se Klargøring til vedligeholdelse (side 45).
2. Rengør området omkring påfyldningsstudsen og hydrauliktankens hætte (Figur 116).

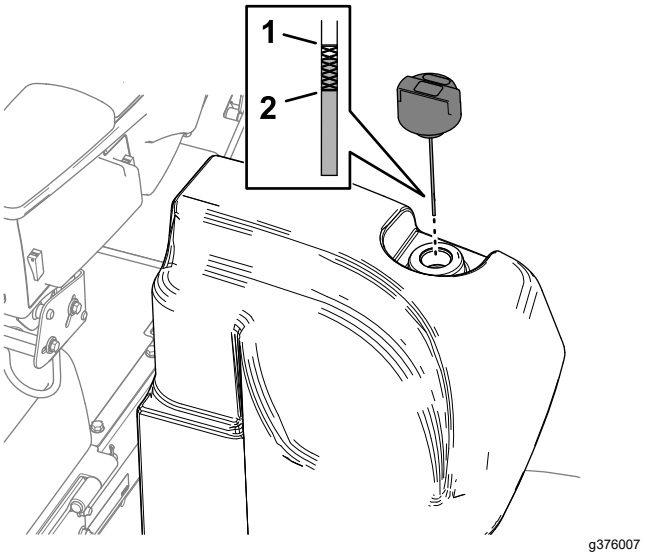

Figur 116

1. Fuld-mærke (målepind)
2. Tilføj-mærke (målepind)

3. Fjern dækslet/målepinden fra påfyldningsstud-sen, og tør den af med en ren klud.
4. Indfør målepinden i påfyldningsstudsen, og tag den op igen, og kontroller væskestanden.

   Bemærk: Væskestanden skal være inden for driftsområdet på målepinden.

   Vigtigt: **Fyld ikke for meget på tanken.**
5. Hvis væskestanden er lav, skal du efterfylde med en passende mængde væske for at hæve den til full-mærket.
6. Sæt dækslet/målepinden på påfyldningsstudsen.

Kontrol af hydraulikrør og -slanger

Eftersynsinterval: Hver anvendelse eller dagligt

Eftersyn for lækager på hydraulikrør og -slanger, bøjede rør, løse monteringsholdere, slid, løse fittings, nedbrydning på grund af vejrlig eller kemiske påvirkninger. Foretag alle nødvendige udbedringer før drift.

Ændring af ladefilteret

Eftersynsinterval: For hver 1000 timer—**Hvis du anvender den anbefalede hydraulikvæske,** skal du udskifte ladefilteret.

For hver 800 timer—**Hvis du ikke anvender den anbefalede hydraulikvæske, eller hvis du på noget tidspunkt har fyldt beholderen med en alternativ væske,** skal du udskifte ladefilteret.

Vigtigt: **Brug af andre filtertyper kan ugyldiggøre garantien på visse dele.**

1. Gør maskinen klar til vedligeholdelse. Se Klargøring til vedligeholdelse (side 45).
2. Vip sædet. Se Vipning af sædet (side 46).
3. Anbring en dræningsskål under ladefilteret på venstre side af maskinen (Figur 117).

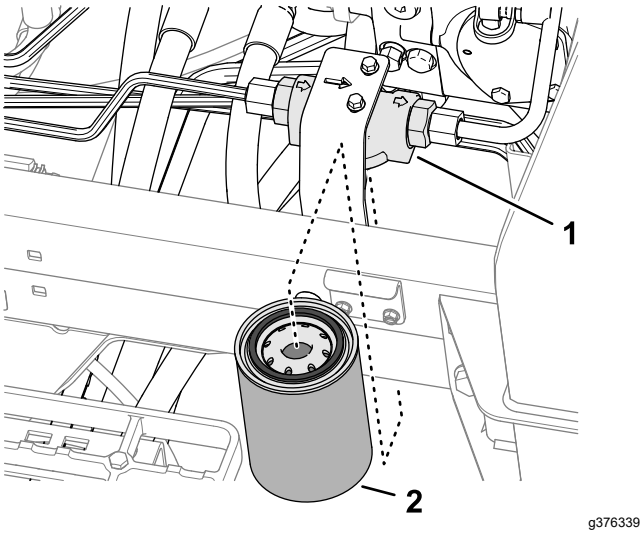

Figur 117

1. Filterhoved
2. Ladefilter

4. Afmonter filteret.
5. Rengør filterets monteringsområde på filterhovedet.
6. Påfør et tyndt lag af den angivne hydraulikvæske på pakningen på det nye ladefilter.
7. Skru filteret på filterhovedet med hånden, indtil pakningen kommer i kontakt med monteringsoverfladen, og drej derefter filteret yderligere ½ omdrejning.
8. Sænk og fastlås sædet. Se Sænkning af sædet (side 46).

Kontrol efter lækager

1. Start motoren, og kør den i 2 minutter for at rense luft fra hydrauliksystemet.
2. Sluk for motoren, tag nøglen ud, og kontrollér, om der er lækager ved retur- og ladefiltrene.

   Bemærk: Udbedr alle hydrauliklækager.

Hydraulikvæskekapacitet

41,6 l. Se Hydraulikvæskespecifikation (side 69)

Udskiftning af hydraulikvæsken

Eftersynsinterval: For hver 2000 timer—**Hvis du anvender den anbefalede hydraulikvæske,** skal du udskifte hydraulikvæsken.

For hver 800 timer—**Hvis du ikke anvender den anbefalede hydraulikvæske, eller hvis du på noget tidspunkt har fyldt beholderen med en alternativ væske,** skal du udskifte hydraulikvæsken.

Hvis væsken bliver forurenet, skal du kontakte din Toro-forhandler, eftersom systemet skal skylles ud. Forurenet væske ser mælkeagtigt eller sort ud sammenlignet med ren væske.

1. Gør maskinen klar til vedligeholdelse. Se Klargøring til vedligeholdelse (side 45).
2. Anbring en stor dræningsbakke under 90-graders fittingen (Figur 118) af hydrauliktanken. Se Hydraulikvæskekapacitet (side 71).

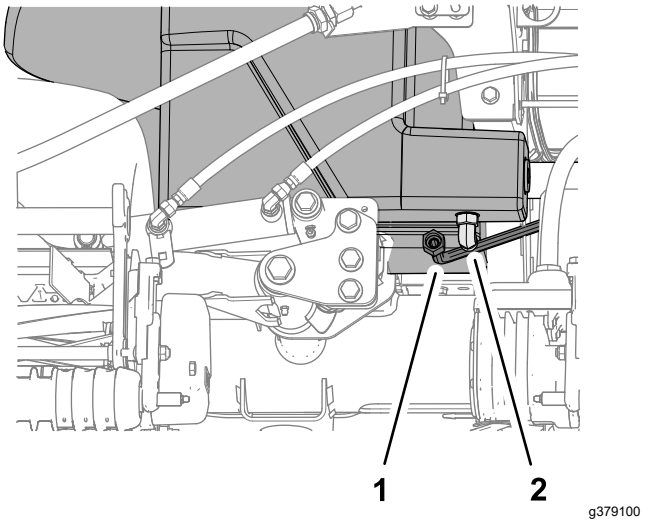

Figur 118

1. 90-graders fitting (hydrauliktank)
2. Slange (kølerretur)

3. Fjern kølerreturslangen fra 90-graders fittingen, og lad tanken dræne.
4. Når hydraulikvæsken holder op med at løbe fra tanken monteres slangen.
5. Fyld tanken med den angivne hydraulikvæske. Se Hydraulikvæskespecifikation (side 69) og Hydraulikvæskekapacitet (side 71).

   Vigtigt: **Brug kun de angivne hydraulikvæsker. Andre væsker kan beskadige systemet.**
6. Sæt tankhætten på.

7. Start motoren, og brug alle hydraulikbetjenings-anordningerne til at fordele hydraulikvæsken i hele systemet.
8. Kontrollér, om der er lækager af hydraulikvæske. Se Kontrol efter lækager (side 71).
9. Kontrollér niveauet. Se Kontrol af hydraulikvæskestanden (side 70)

Vedligeholdelse af klippeenhedssystemet

Skæreknivssikkerhed

En slidt eller beskadiget skærekniv eller bundkniv kan gå itu, og et stykke kan blive kastet mod dig eller omkringstående, hvilket kan medføre alvorlig personskade eller død.

- Efterse regelmæssigt skære- og bundknivene for kraftig slitage eller skader.
- Vær forsigtig, når du efterser knivene. Brug handsker, og vær forsigtig, når du udfører service på dem. Du må kun udskifte eller baglappe skære- og bundknivene. De må aldrig rettes ud eller svejses.
- På maskiner med flere klippeenheder skal du være forsigtig, når du drejer en klippeenhed – det kan få knivcylindrene i de andre klippeenheder til at rotere.

Kontrol af kontakt mellem knivcylinder og bundkniv

Eftersynsinterval: Hver anvendelse eller dagligt

Kontroller kontakten mellem knivcylinderen og bundkniven hver dag før arbejdets påbegyndelse, uanset om kvaliteten af klipningen tidligere har været acceptabel. Der skal være let kontakt i hele knivcylinderens og bundknivens længde (se Justering af knivcylinderen mod bundkniven i klippeenhedens *betjeningsvejledning*).

Baglapning af klippeenhederne

⚠ ADVARSEL

Berøring af klippeenheder eller andre bevægelige dele kan medføre personskader.

- **Hold fingre, hænder og beklædningsgenstande væk fra klippeenhederne og andre bevægelige dele.**
- **Forsøg aldrig at dreje klippeenhederne med hænderne eller fødderne, mens motoren kører.**

Bemærk: Der findes yderligere instruktioner og fremgangsmåder for baglapning i Toro-manualen om det grundlæggende om knivcylinderplæneklippere (med vejledning om slibning), form. 09168SL.

Bemærk: Ved baglapning arbejder alle frontenhederne sammen, og bagenhederne arbejder sammen.

Klargøring af maskinen

1. Gør maskinen klar til vedligeholdelse. Se Klargøring til vedligeholdelse (side 45).
2. Når motoren er slukket, men nøglen er i køreposition, kan du gå til infocenterets hovedmenu.
3. Brug den midterste knap til at rulle ned til servicemenuen fra hovedmenuen, og vælg den ved at bruge højre knap.
4. Rul ned til forreste baglap, bageste baglap i servicemenuen, og aktiver forreste, bageste eller begge ved hjælp af den højre knap for at skifte de ønskede sæt klippeenheder fra OFF (slukket) til ON (tændt).
5. Tryk på den venstre knap for at gemme indstillingerne og afslutte menuen Indstillinger.
6. Foretag de første justeringer mellem knivcylinder og bundkniv, der er relevante for baglapning, på alle klippeenheder, som skal baglappes. Se *betjeningsvejledningen* til klippeenhederne.

Lapning af knivcylindre og bundknive

1. Start motoren, og lad den køre ved lav tomgangshastighed.

   ⚠ FARE

   Ændring af motorhastighed under baglapning kan få knivcylindrene til at sætte ud.

   - **Reguler aldrig motorhastigheden under baglapning.**
   - **Foretag kun baglapning, når motoren kører i tomgang.**

2. Sæt klippe-/transporthåndtaget i positionen KLIP, og stil kontakten til til-/frakobling i positionen AKTIVÉR. Flyt sænk+klip/hæv-håndtaget fremad for at starte baglapningen på de valgte knivcylindre.
3. Påsmør lappepasta med en langskaftet børste.

   Vigtigt: **Brug aldrig kortskaftede børster.**

4. Hvis knivcylindrene går i stå eller kører uregelmæssigt under baglapningen, skal du vælge en højere cylinderhastighed, indtil hastigheden stabiliseres og derefter sætte cylinderhastigheden tilbage til den ønskede hastighed. Dette kan gøres ved hjælp af knapperne i infocenteret.
5. Hvis du skal justere klippeenhederne under en baglapning, skal du udføre følgende trin:
   A. Flyt Sænk+klip/hæv-håndtaget bagud, og tryk på kontakten Enable/Disable (Aktiver/Deaktiver) til positionen DISABLE (Deaktiver).
   B. Sluk motoren, og tag nøglen ud.
   C. Juster klippeenhederne.
   D. Gentag trin 1 til 3.
6. Gentag trin 3 for de andre klippeenheder, som du ønsker at baglappe.

Færdiggørelse af baglapning

1. Flyt Sænk+klip/hæv-håndtaget bagud, og tryk på kontakten Enable/Disable (Aktivér/Deaktiver) til positionen DISABLE (Deaktiver).
2. Sluk for baglapningsfunktionerne ved hjælp af knapperne i InfoCenter.

   Vigtigt: **Hvis du ikke flytter baglapnings-funktionen tilbage til indstillingen OFF (fra) efter baglapning, hæves og fungerer klippeenhederne ikke korrekt.**

3. Sluk motoren, og tag nøglen ud.
4. Vask al lappepasta af klippeenhederne.
5. For at få et bedre skær skal der føres en fil hen over forsiden af bundkniven efter lapning.

   Bemærk: Lapning af skæret kan medføre grater eller ru kanter. Der opnås en bedre skærekant ved at file graterne af skæret i en 90º vinkel i forhold til bundknivens forside.

6. Juster klippeenhedernes knivcylindre i forhold til bundknivene efter behov.
7. Juster cylinderhastigheden for klippeenhederne til den ønskede klippeindstilling.

Vedligeholdelse af chassiset

Eftersyn af sikkerhedsselen

Eftersynsinterval: Hver anvendelse eller dagligt

1. Efterse sikkerhedsselen for slitage, snit og andre skader. Udskift sikkerhedsselen/-erne, hvis en komponent ikke fungerer korrekt.
2. Rengør sikkerhedsselen efter behov.

Udvidet vedligeholdelse

Chassis og motor

Eftersynsinterval: Hvert 2. år—Udskift hydraulikslangerne.

Hvert 2. år—Udskift kølevæskeslangerne.

Hvert 2. år—Udskyl og skift kølevæsken.

Rengøring

Vask af maskinen

Brug kun vand eller vand med en mild sæbeopløsning til at vaske maskinen efter behov. Du kan bruge en klud, når du vasker maskinen.

Vigtigt: **Brug ikke brakvand eller genanvendt vand til at rengøre maskinen.**

Vigtigt: **Brug ikke trykvaskeudstyr til at vaske maskinen. Trykvaskeudstyr kan beskadige det elektriske system, løsne vigtige mærkater eller bortvaske nødvendigt smørefedt fra friktionssteder. Undgå overdreven brug af vand i nærheden af kontrolpanelet, motoren og batteriet.**

Vigtigt: **Undlad at vaske maskinen, mens motoren kører. Dette kan medføre intern motorskade.**

Opbevaring

Sikkerhed i forbindelse med opbevaring

- Før du forlader førersædet, skal du gøre følgende:
  - Parker maskinen på en plan overflade.
  - Udkobl og sænk klippeenhederne.
  - Aktiver parkeringsbremsen.
  - Sluk motoren, og tag nøglen ud.
  - Vent, til al bevægelse er standset.
  - Lad maskinen køle af, inden du justerer, efterser, rengør eller stiller den til opbevaring.
- Opbevar ikke maskinen eller brændstofbeholdere, hvor der er åben ild, gnister eller vågeblus som f.eks. på en vandvarmer eller andre apparater.

Klargørelse af traktionsenheden

1. Parker maskinen på en plan flade, sænk klippeenhederne til jorden, aktiver parkeringsbremsen, sluk motoren, og fjern nøglen.
2. Rengør traktionsenheden, klippeenhederne og motoren grundigt.
3. Kontroller dæktrykket. Se Kontrol af dæktrykket (side 63).
4. Kontroller, at der ikke er løse dele, som skal være fastspændte, og efterspænd dem om nødvendigt.
5. Smør alle fittings og drejepunkter med fedt eller olie. Tør overskydende smøremiddel af.
6. Slib let med sandpapir, og benyt pletreparationslak på lakerede områder, som er blevet ridsede, har været udsat for stenslag eller har rustpletter. Reparer eventuelle buler i metalkarrosseriet.
7. Udfør service på batteriet og kablerne som følger. Se Elektrisk system – Sikkerhed (side 58):
   A. Fjern batteriklemmerne fra batteripolerne.
   B. Rengør batteriet, klemmerne og polerne med en stålbørste og en opløsning med tvekulsurt natron.
   C. For at forebygge korrosion skal batteriets poler og kabelforbindelserne smøres med Grafo 112X-fedt (Toro delnr. 505-47) eller vaseline.

D. Oplad langsomt batteriet hver 60. dag i 24 timer for at forhindre blysulfatering af batteriet.

Klargøring af motoren

1. Aftap motorolien fra oliesumpen, og udskift bundproppen.
2. Fjern og bortskaf oliefilteret. Sæt et nyt oliefilter i.
3. Fyld den angivne motorolie på motoren.
4. Start motoren, og lad den køre i tomgang i ca. 2 minutter.
5. Sluk for motoren, og tag nøglen ud.
6. Skyl brændstoftanken med frisk, rent brændstof.
7. Spænd alle brændstofsystemfittinger igen.
8. Rengør og efterse luftfilterenheden grundigt.
9. Forsegl luftfilterindtaget og udstødningsåbningen med vejrbestandig tape.
10. Kontroller frostvæskebeskyttelsen, og påfyld en 50/50-opløsning af vand og ethylenglycol-frostvæske som nødvendigt til den forventede minimumstemperatur i dit område.

Opbevaring af batteriet

Hvis maskinen opbevares i mere end 30 dage, skal batteriet fjernes og oplades helt. Opbevar det enten på hylden eller på maskinen. Lad kablerne være frakoblede, hvis de opbevares på maskinen. Opbevar batteriet et køligt sted for at undgå hurtig afladning af batteriet. Sørg for, at batteriet er helt opladet, så det ikke fryser til. Et fuldt opladet batteris massefylde er 1,265 til 1,299.

Bemærkninger:

Bemærkninger:

EEA/UK-erklæring om beskyttelse af privatlivets fred

Toros brug af dine personlige oplysninger

The Toro Company ("Toro") respekterer dit privatliv. Når du køber vores produkter, indsamler vi visse oplysninger om dig, enten direkte fra dig eller igennem din lokale Toro-virksomhed eller -forhandler. Toro bruger disse oplysninger til at opfylde kontraktmæssige forpligtelser – såsom til at registrere din garanti, behandle dit garantikrav eller kontakte dig i tilfælde af en produkttilbagekaldelse – og til lovlige forretningsformål – såsom til at måle kundetilfredshed, forbedre vores produkter eller give dig produktoplysninger, som kan være interessante for dig. Toro kan dele dine oplysninger med vores datterselskaber, søsterselskaber, forhandlere eller andre forretningspartnere i forbindelse med disse aktiviteter. Vi kan også videregive personlige oplysninger, når loven kræver det eller i forbindelse med salg, køb eller fusion af virksomheder. Vi sælger aldrig dine personlige oplysninger til andre virksomheder med henblik på markedsføring.

Opbevaring af dine personlige oplysninger

Toro opbevarer dine personlige oplysninger så længe, det er relevant for ovenstående formål og i overensstemmelse med lovmæssige krav. Yderligere oplysninger om gældende opbevaringsperioder fås ved at kontakte legal@toro.com.

Toros forpligtelse i forbindelse med sikkerhed

Dine personlige oplysninger kan blive behandlet i USA eller et andet land, der har en mindre restriktiv databeskyttelseslovgivning end i dit bopælsland. Når vi sender dine oplysninger ud af dit bopælsland, træffer vi lovmæssigt påkrævede foranstaltninger for at sikre, at passende sikkerhedsforanstaltninger er på plads, så dine oplysninger beskyttes og behandles sikkert.

Adgang og rettelser

Du kan have ret til at rette eller gennemgå dine personlige oplysninger eller gøre indsigelse mod eller begrænse behandlingen af dine data. For at gøre det skal du kontakte os pr. e-mail på legal@toro.com. Hvis du har spørgsmål til den måde, Toro har håndteret dine oplysninger på, opfordrer vi dig til at rette dem direkte til os. Bemærk, at personer bosiddende i Europa har ret til klage til deres datatilsynsmyndighed.

Toros garanti

Begrænset garanti på to år eller 1.500 timer

Fejl og produkter, der er dækket

The Toro Company garanterer, at dit Toro-produkt ("produktet") er frit for materiale- og fabrikationsfejl i 2 år eller 1.500 driftstimer,* alt efter hvad der måtte indtræde først. Denne garanti gælder for alle produkter med undtagelse af dybdeluftere (se de separate garantierklæringer for disse produkter). Hvis der forekommer en fejl, som er dækket af garantien, vil vi reparere produktet uden omkostninger for dig. Dette inkluderer fejldiagnose, arbejdsløn, reservedele og transport. Denne garanti træder i kraft på den dato, produktet leveres til den person, som oprindeligt køber det i detailleddet.
* Produkt udstyret med timetæller.

Sådan får du udført service, der er dækket af garantien

Det påhviler dig at underrette produktforhandleren eller den autoriserede produktforhandler, som du har købt produktet hos, så snart du tror, der er opstået en fejl, som er dækket af garantien. Hvis du har brug for hjælp til at finde frem til en produktforhandler eller en autoriseret forhandler, eller hvis du har spørgsmål vedrørende dine rettigheder eller ansvar i henhold til garantien, kan du kontakte os her:

Toro Commercial Products Service Department
8111 Lyndale Avenue South
Bloomington, MN 55420-1196, USA

+1-952-888-8801 eller +1-800-952-2740
E-mail: commercial.warranty@toro.com

Ejerens ansvar

Du er som ejer af produktet ansvarlig for at udføre den vedligeholdelse og de justeringer, som er nødvendige i henhold til din *betjeningsvejledning*. Reparationer af produktfejl, der skyldes manglende udførelse af nødvendig vedligeholdelse og justeringer, dækkes ikke af denne garanti.

Genstande og fejl, der ikke er dækket

Det er ikke alle produktfejl eller funktionsfejl, der måtte opstå i garantiperioden, som udgør materialefejl eller fejl i den håndværksmæssige udførelse. Denne garanti dækker ikke følgende:

- Produktfejl, som er en følge af brug af ikke-originale Toro-reservedele eller af installation og brug af ekstra eller modificeret eller ikke-originalt Toro-tilbehør og -produkter.
- Produktfejl, som er en følge af manglende udførelse af anbefalet vedligeholdelse og/eller justeringer.
- Produktfejl, der stammer fra brug af produktet på ødelæggende, uagtsom eller hensynsløs vis.
- Reservedele, der bruges op, og som ikke er defekte. Eksempler på reservedele, som forbruges eller opbruges under normal betjening af produktet, omfatter, men er ikke begrænset til, bremseklodser og -belægninger, koblingsbelægninger, skæreknive, knivcylindre, ruller og lejer (forseglede eller smørbare), bundknive, tændrør, styrehjul og lejer, dæk, filtre, remme samt visse sprøjtekomponenter, f.eks. membraner, dyser, flowmålere og kontraventiler.
- Fejl, der forårsages af eksterne forhold, herunder, men ikke begrænset til, vejrlig, opbevaringsforhold, forurening og brug af ikke-godkendte brændstoffer, kølevæsker, smøremidler, tilsætningsstoffer, gødningsmidler, vand og kemikalier.
- Funktions- eller driftsfejl forårsaget af brændstoffer (f.eks. benzin, diesel eller biodiesel), der ikke overholder deres respektive branchestandarder.
- Normal støj, vibration, slid og ælde samt nedbrydning. Normalt slid omfatter, men er ikke begrænset til, beskadigelse af sæder som følge af slitage eller afslidning, slid på malede overflader, ridsede mærkater eller vinduer.

Reservedele

Reservedele, der planmæssigt skal udskiftet i forbindelse med nødvendig vedligeholdelse, er kun dækket af garantien i tidsrummet frem til det planmæssige tidspunkt for udskiftning af den pågældende reservedel. Reservedele, der udskiftes i henhold til denne garanti, er dækket af garantien i den originale produktgarantis løbetid og bliver Toros ejendom. Toro træffer endelig beslutning om, hvorvidt en reservedel eller en samlet enhed skal repareres eller udskiftes. Toro har ret til at bruge fabriksrenoverede reservedele til reparationer, der er dækket af garantien.

Garanti på dybdeafladnings- og litium-ion-batterier

Dybdeafladnings- og litium-ion-batterier kan levere et samlet, specificeret antal kilowatttimer i løbet af deres levetid. Brugs-, opladnings- og vedligeholdelsesteknikker kan forlænge eller forkorte den samlede batterilevetid. I takt med at batterierne i dette produkt forbruges, vil mængden af nyttigt arbejde mellem opladningsintervaller langsomt formindskes, indtil batteriet er helt faldt. Udskiftning af slidte batterier som følge af normalt forbrug påhviler ejeren af produktet. Bemærk (kun litiumionbatteri): Se batteriets garanti for at få yderligere oplysninger.

Levetidsgaranti for krumtapaksel (kun for modellen ProStripe 02657)

ProStripe, der er forsynet med en original Toro-friktionsskive og en original Toro-knivbremsekobling (integreret samling bestående af knivbremsekobling (BBC) + friktionsskive) som originalt udstyr, og som bruges af den oprindelige køber i overensstemmelse med anbefalet drift og vedligeholdelse, er dækket af en levetidsgaranti i forhold til bøjning af motorens krumtapaksel. Maskiner udstyret med friktionsskiver, knivbremsekobling (BBC) og andre sådanne enheder er ikke dækket af levetidsgarantien for krumtapakslen.

Omkostninger til vedligeholdelse afholdes af ejeren

Motorjustering, smøring, rengøring og polering, udskiftning af filtre, kølervæske og udførelse af anbefalet vedligeholdelse er eksempler på normal service, som Toro-produkter kræver, og omkostninger i forbindelse hermed afholdes af ejeren.

Generelle betingelser

Det eneste retsmiddel, du har til rådighed i henhold til nærværende garanti, er reparation hos en autoriseret Toro-forhandler.

The Toro Company er ikke ansvarlig for følgeskader eller indirekte eller hændelige skader i forbindelse med brugen af de Toro-produkter, der er dækket af nærværende garanti, herunder omkostninger eller udgifter til at fremskaffe erstatningsudstyr eller service i de perioder, der med rimelighed medgår i forbindelse med funktionsfejl eller manglende rådighed over produktet, mens der udføres reparationer i henhold til garantien. Bortset fra den emissionsgaranti, der er nævnt nedenfor, og kun såfremt denne måtte finde anvendelse, gives ingen anden udtrykkelig garanti. Alle underforståede garantier om salgbarhed og brugsegnethed er begrænset til denne udtrykkelige garantis varighed.

I visse stater er det ikke tilladt at fragå ansvar for hændelige og følgeskader eller at begrænse tidsrummet for en underforstået garantis varighed, så ovenstående ansvarsfragåelser og begrænsninger gælder muligvis ikke for dig. Denne garanti giver dig bestemte juridiske rettigheder, men derudover kan du også have andre rettigheder, som varierer fra stat til stat.

Bemærkning angående emissionsgaranti

Emissionskontrolsystemet på dit produkt kan være dækket at en separat garanti, som overholder de krav, der er fastsat af det amerikanske miljøbeskyttelsesagentur (Environmental Protection Agency, EPA) og/eller rådet for luftressourcer i Californien (California Air Resources Board, CARB). De timemæssige begrænsninger, der er anført ovenfor, gælder ikke for garantien på emissionskontrolsystemet. Der henvises til garantierklæringen om motoremissionsgaranti, som er vedlagt dit produkt eller er indeholdt i motorfabrikantens dokumentation.

Andre lande end USA og Canada

Kunder, som har købt Toro-produkter, der er eksporteret fra USA eller Canada, skal kontakte deres Toro-forhandler for at få en garantipolice, som gælder for deres land, provins eller stat. Såfremt du af en eller anden grund er utilfreds med din forhandlers service eller har problemer med at få oplysninger om garantien, bedes du kontakte dit autoriserede Toro-servicecenter.