Form No. 3461-983 Rev A

Count on it.

Návod k obsluze

Sekačka GrandStand®

S 91cm nebo 102cm žací jednotkou TURBO FORCE®

Číslo modelu 74534TE—Výrobní číslo 404330000 a vyšší

Číslo modelu 74536TE—Výrobní číslo 404330000 a vyšší

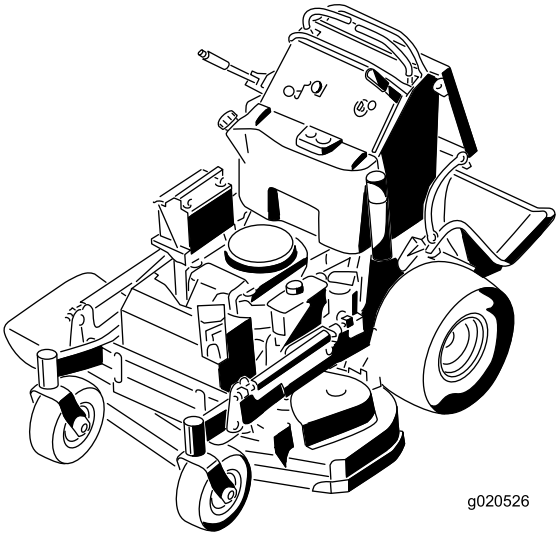

Zaregistrujte svůj výrobek na adrese www.Toro.com.
Překlad originálu (CS)

3461-983

Tento výrobek splňuje všechny příslušné směrnice Evropské unie. Podrobné informace naleznete v Prohlášení o shodě k tomuto výrobku.

Prostudujte si informace výrobce motoru dodávané se strojem.

Úvod

Tato sekačka na trávu se stojící obsluhou a s rotačními žacími noži je určena pro profesionální poskytovatele služeb. Je určena pro sekání trávy na dobře udržovaných trávnících v rezidenčních či komerčních areálech. Používání tohoto výrobku pro jiné účely, než ke kterým je určen, může být nebezpečné uživateli a přihlížejícím osobám.

Pečlivě si tuto příručku prostudujte, abyste se naučili stroj správně obsluhovat a udržovat, a předešli tak zranění a jeho poškození. Jste odpovědní za řádnou a bezpečnou obsluhu stroje.

Další informace včetně bezpečnostních pokynů, podkladů pro školení a údajů o příslušenství naleznete na stránce www.Toro.com. Můžete zde také vyhledat prodejce výrobků nebo zaregistrovat svůj výrobek.

Kdykoli budete potřebovat servis, originální díly Toro nebo doplňující informace, obraťte se na autorizovaného servisního prodejce nebo zákaznický servis Toro a uveďte model a výrobní číslo svého výrobku. Obrázek 1 znázorňuje umístění typového a sériového čísla na výrobku. Čísla si zapište do následujícího pole.

Důležité: **Potřebujete-li informace o záruce, náhradních dílech a jiné údaje o výrobku, pomocí mobilního zařízení můžete naskenovat QR kód na štítku sériového čísla (je-li k dispozici).**

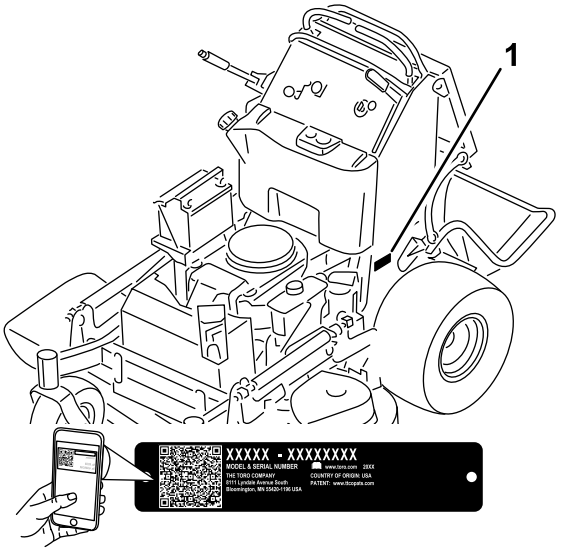

g272373

Obrázek 1

1. Místo uvedení čísla modelu a sériového čísla

Číslo modelu _____

Výrobní číslo _____

Tato příručka identifikuje potenciální rizika a uvádí bezpečnostní sdělení, která jsou označena varovným bezpečnostním symbolem (Obrázek 2) signalizujícím riziko, jež může vést k vážnému úrazu nebo usmrcení, nebudete-li doporučená opatření dodržovat.

g000502

Obrázek 2

1. Varovný bezpečnostní symbol

Ke zdůraznění informací se v tomto návodu používají dva výrazy. **Důležité** upozorňuje na zvláštní informace mechanického charakteru a **Upozornění** zdůrazňuje všeobecné informace, kterým je třeba věnovat zvláštní pozornost.

© 2019—The Toro® Company
8111 Lyndale Avenue South
Bloomington, MN 55420

Navštivte nás na adrese www.Toro.com.
Vytištěno v USA
Všechna práva vyhrazena

Obsah

Bezpečnost 4
Obecné bezpečnostní informace 4
Bezpečnostní a instrukční štítky 4
Součásti stroje 10
Ovládací prvky 10
Technické údaje 11
Přídavná zařízení / příslušenství 11
Před provozem 12
Bezpečnostní kroky před použitím 12
Doplnění paliva 13
Provádění úkonů denní údržby 13
Zajíždění nového vozidla 13
Použití bezpečnostního blokovacího systému 14
Během provozu 15
Bezpečnost za provozu 15
Použití parkovací brzdy 16
Ovládání vývodového hřídele 16
Ovládání škrticí klapky 17
Ovládání sytiče 17
Ovládání spínače zapalování 17
Spuštění motoru 18
Vypnutí motoru 18
Ovládání plošiny 18
Pojezd vpřed a vzad 19
Boční výhoz nebo mulčování trávy 20
Nastavení výšky sekání 21
Nastavení usměrňovače výhozu 21
Nastavení usměrňovače toku 22
Použití závaží 22
Po provozu 23
Bezpečnostní opatření po použití 23
Použití uzavíracího ventilu paliva 23
Ruční tlačení stroje 23
Přeprava stroje 24
Údržba 26
Bezpečnost při provádění úkonů údržby 26
Doporučený harmonogram údržby 27
Postupy před údržbou stroje 28
Zvednutí sekačky pro získání přístupu 28
Uvolnění polštáře pro přístup zezadu 29
Mazání 30
Mazání stroje 30
Mazání čepů předních otočných kol 30
Mazání nábojů otočných kol 31
Údržba motoru 32
Bezpečnost při údržbě motoru 32
Údržba vzduchového filtru 32
Výměna motorového oleje 33
Údržba zapalovací svíčky 35
Kontrola lapače jisker 36
Údržba palivového systému 37
Vypuštění palivové nádrže 37
Výměna palivového filtru 37
Údržba elektrického systému 38
Bezpečnost při práci s elektrickým systémem 38
Údržba akumulátoru 38
Údržba pojistek 40
Údržba hnací soustavy 41
Seřízení pojezdu 41
Nastavení bezdotykového spínače 41
Kontrola tlaku v pneumatikách 42
Nastavení ložiska otočného kola 42
Seřízení elektrické spojky 43
Údržba chladícího systému 44
Čištění mřížky přívodního vzduchu 44
Vyčištění chladicího systému 44
Údržba brzd 45
Testování parkovací brzdy 45
Kontrola vůle brzdy 45
Seřízení brzd 45
Údržba řemenů 46
Kontrola řemenů 46
Výměna řemenu sekací plošiny 46
Výměna hnacího řemenu čerpadla 47
Údržba ovládacích prvků 48
Seřízení pravé ovládací páky pojezdu 48
Nastavení neutrální polohy ovládacích pák pojezdu 49
Údržba hydraulického systému 50
Bezpečnost při práci s hydraulickým systémem 50
Technické údaje hydraulického systému 50
Kontrola hydraulické kapaliny 50
Výměna hydraulické kapaliny 51
Výměna hydraulického filtru 52
Odvzdušnění hydraulického systému 53
Kontrola hydraulických hadic 53
Údržba sekací plošiny 53
Údržba žacích nožů 53
Vyrovnání sekací plošiny 55
Výměna deflektoru trávy 59
Čištění 60
Čištění spodní strany sekací plošiny 60
Likvidace odpadu 60
Uskladnění 60
Bezpečnost při skladování 60
Čištění a skladování 60
Odstraňování závad 62
Schémata 64

Bezpečnost

Stroj byl vyroben v souladu s normou EN ISO 5395.

Obecné bezpečnostní informace

Tento výrobek může amputovat ruce a nohy a vrhat předměty. Dodržujte vždy všechny bezpečnostní pokyny, abyste zamezili vážnému úrazu.

- Před spuštěním motoru si pozorně přečtěte tuto *provozní příručku*, abyste porozuměli jejímu obsahu.
- Nepřibližujte ruce ani nohy do blízkosti rotujících částí stroje.
- Nikdy stroj neprovozujte, pokud nejsou všechny kryty ve správné poloze nebo pokud řádně nefungují další bezpečnostní ochranná zařízení.
- Zdržujte se v bezpečné vzdálenosti od odhazovacího otvoru.
- Přihlížející osoby, především děti, se musí zdržovat mimo pracovní prostor. Nikdy nedovolte dětem stroj obsluhovat. Se strojem mohou pracovat pouze zodpovědné a proškolené osoby, které jsou obeznámené s pokyny a fyzicky způsobilé.
- Před prováděním údržby, doplňováním paliva nebo zprůchodňováním ucpaných míst zastavte stroj, vypněte motor a vyjměte klíč zapalování.

Nesprávné používání nebo údržba tohoto stroje mohou vést ke zranění. Pro snížení rizika zranění dodržujte tyto bezpečnostní pokyny a vždy věnujte pozornost výstražnému symbolu ⚠, který znamená Upozornění, Výstrahu nebo Nebezpečí – pokyny k zajištění osobní bezpečnosti. Nedodržení těchto pokynů může mít za následek zranění osob nebo jejich usmrcení.

Bezpečnostní a instrukční štítky

Bezpečnostní štítky a pokyny jsou umístěny na viditelném místě v blízkosti každého bodu představujícího potenciální nebezpečí. V případě ztráty nebo poškození původní nálepky nahraďte nálepku novou.

decalbatterysymbols

Symboly na akumulátoru

Na akumulátoru jsou všechny následující symboly nebo některé z nich.

1. Nebezpečí výbuchu
2. Chraňte před otevřeným ohněm, nekuřte
3. Žíravina / nebezpečí popálení
4. Používejte ochranné brýle.
5. Přečtěte si *provozní příručku*.
6. Přihlížející osoby musí být vždy v bezpečné vzdálenosti.
7. Chraňte si oči – výbušné plyny mohou trvale poškodit zrak nebo způsobit jiné zranění.
8. Kyselina sírová akumulátoru může způsobit vážné popáleniny.
9. Oči ihned vypláchněte vodou a rychle vyhledejte lékařskou pomoc.
10. Obsahuje olovo, neodhazujte.

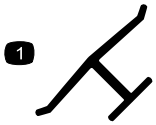

decaloemmarkt

Značka výrobce

1. Znamená, že nůž je součástka pocházející od původního výrobce stroje.

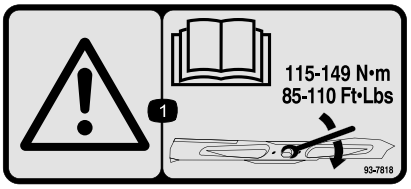

decal93-7818

93-7818

1. Výstraha – projděte si pokyny k utažení šroubu a matice žacího nože utahovacím momentem 115 až 149 Nm (85 až 110 ft-lb) v *provozní příručce*.

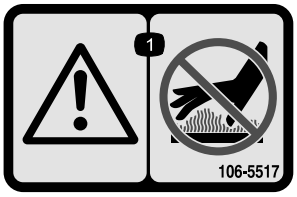

decal106-5517

106-5517

1. Výstraha – nedotýkejte se horkého povrchu.

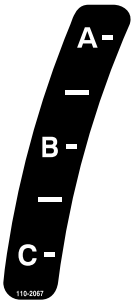

decal110-2067

110-2067

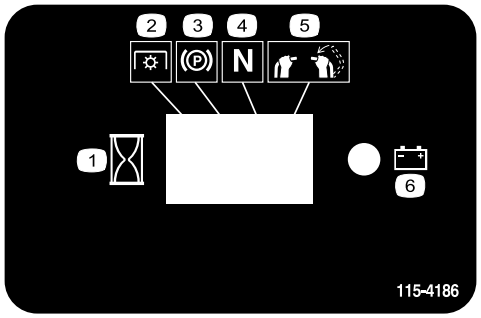

decal115-4186

115-4186

1. Interval
2. Vývodový hřídel
3. Parkovací brzda
4. Neutrál
5. Spínač přítomnosti obsluhy
6. Akumulátor

---

decal115-4212

115-4212

1. Hladina hydraulické kapaliny
2. Přečtěte si *provozní příručku*.
3. Výstraha – nedotýkejte se horkého povrchu.

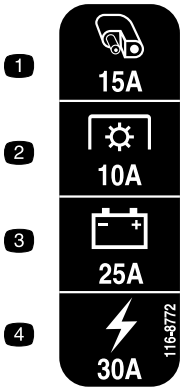

decal116-8772

116-8772

1. Příslušenství, 15 A
2. Vývodový hřídel, 10 A
3. Nabíjení, 25 A
4. Hlavní, 30 A

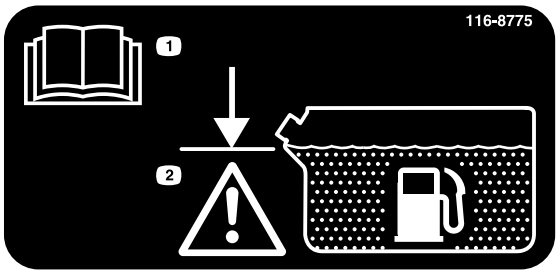

decal116-8775

116-8775

1. Přečtěte si *provozní příručku.*
2. Výstraha – doplňte až ke spodní části plnicího hrdla; nádrž nepřeplňujte.

Štítek 119-0186 je určen pro 91cm plošiny.

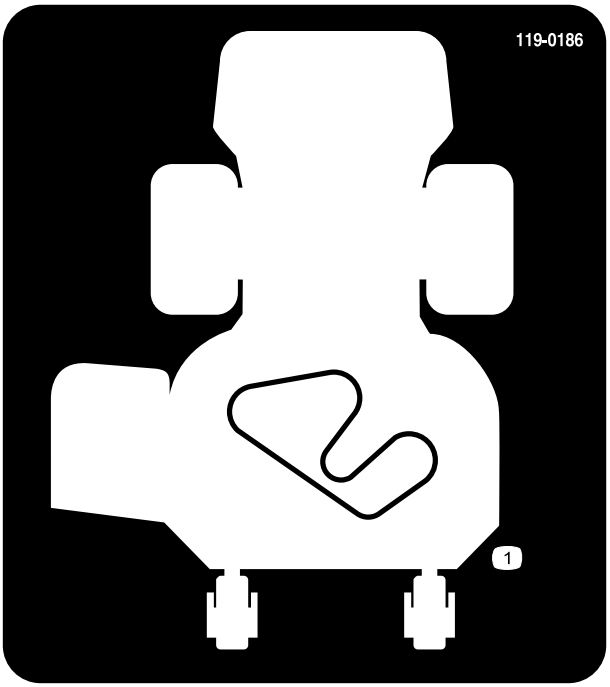

decal119-0186

119-0186

1. Vedení řemenu

Štítek 119-0187 je určen pro 102cm plošiny.

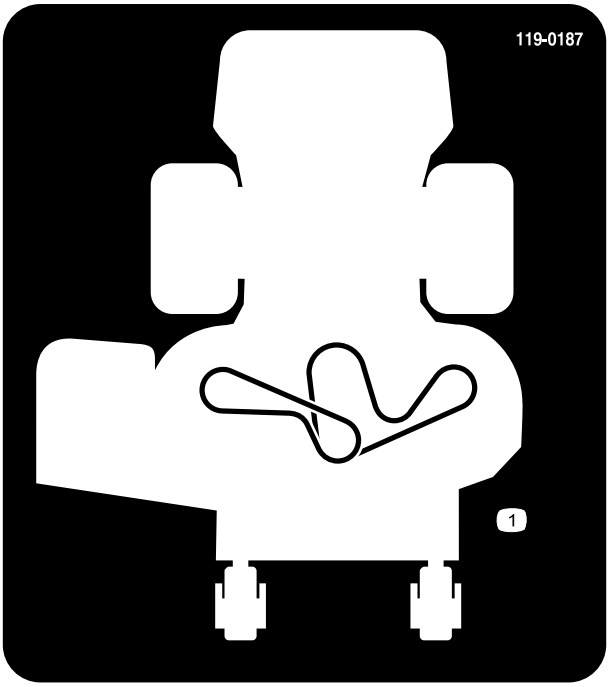

decal119-0187

119-0187

1. Vedení řemenu

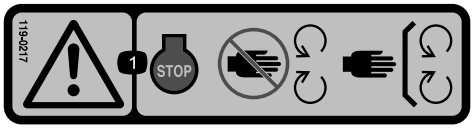

decal119-0217

119-0217

1. Výstraha – vypněte motor, nepřibližujte se k pohybujícím se součástem; mějte vždy namontované všechny ochranné kryty a štíty.

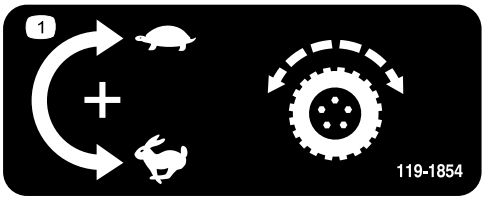

decal119-1854

119-1854

1. Knoflík pro nastavení rychlosti pohonu pojezdu

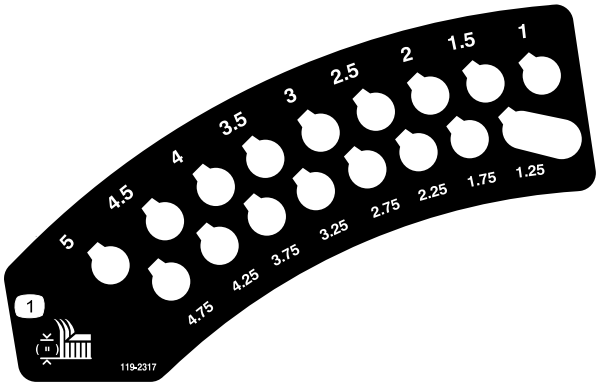

decal119-2317

119-2317

1. Výška sekání

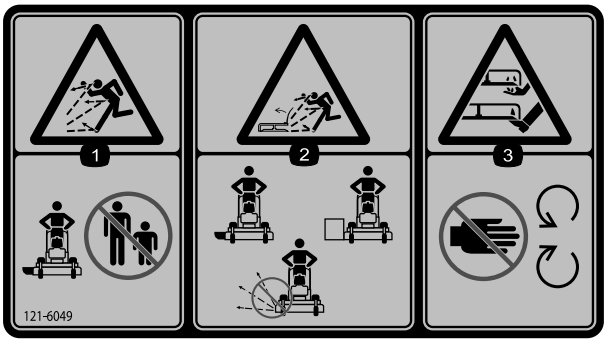

decal121-6049

121-6049

1. Nebezpečí zranění odlétávajícími předměty – přihlížející osoby musí vždy zůstat v bezpečné vzdálenosti.
2. Nebezpečí odmrštění předmětů sekačkou – sekačku nepoužívejte s odstraněnými kryty nebo štíty.
3. Nebezpečí pořezání či useknutí ruky nebo nohy žacím nožem – nepřibližujte se k pohyblivým součástem.

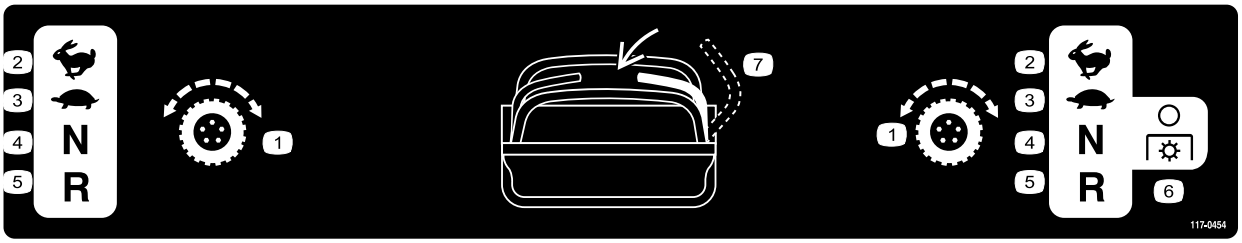

decal117-0454

117-0454

1. Ovládání pojezdu
2. Rychlý chod
3. Pomalý chod
4. Neutrál
5. Dozadu
6. Vývodový hřídel – vypnutí
7. Spínač přítomnosti obsluhy

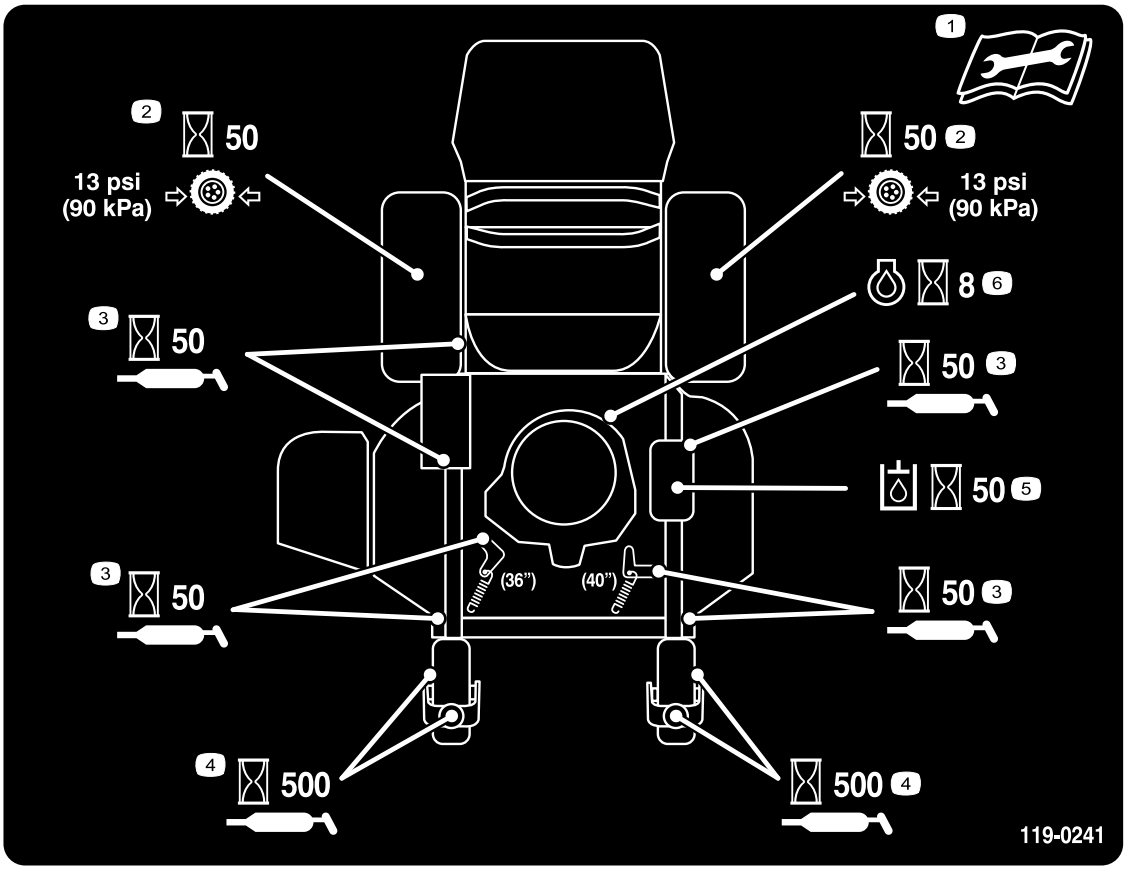

decal119-0241

119-0241

1. Před prováděním jakékoli údržby si přečtěte *provozní příručku*.
2. Po každých 50 hodinách kontrolujte tlak v pneumatikách hnacích kol.
3. Promazávejte po každých 50 hodinách.
4. Po každých 500 hodinách promazávejte otočná kola.
5. Po každých 50 hodinách kontrolujte hydraulický olej.
6. Po každých 8 hodinách kontrolujte motorový olej.

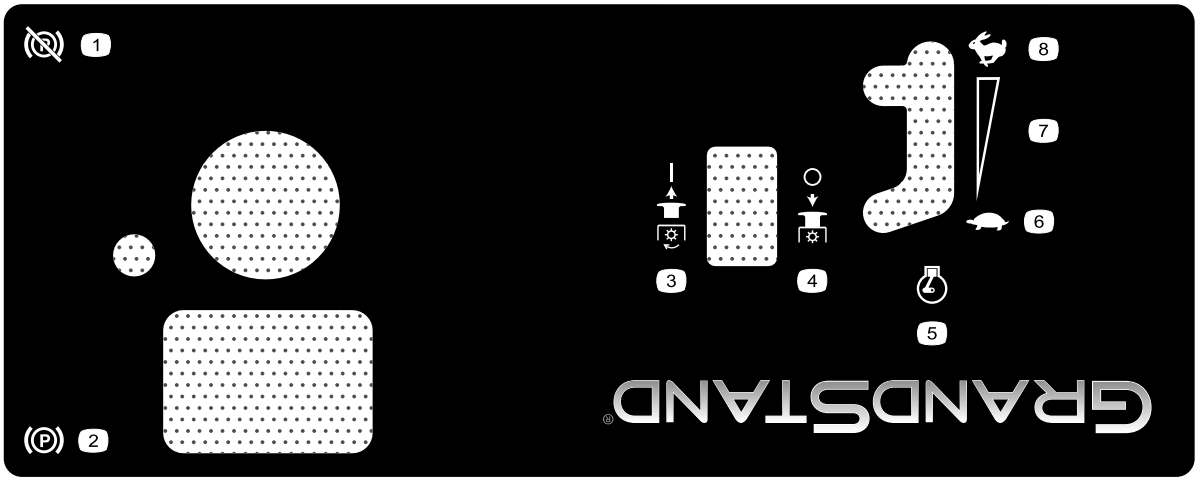

decal125-4679

125-4679

1. Parkovací brzda uvolněna
2. Parkovací brzda zatažena
3. Vývodový hřídel – zapnutý
4. Vývodový hřídel – vypnutý
5. Otáčky motoru
6. Pomalý běh
7. Plynule měnitelné nastavení
8. Rychlý chod

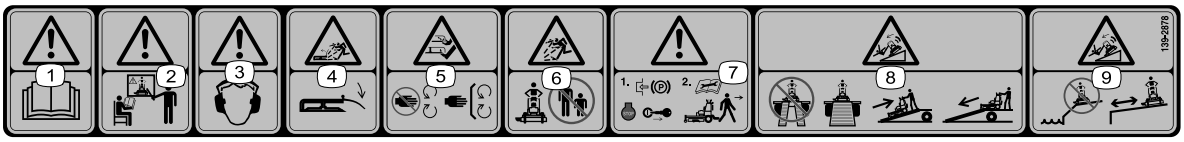

decal139-2878

139-2878

1. Výstraha – přečtěte si *provozní příručku*.
2. Výstraha – tento stroj smějí používat pouze zaškolené osoby.
3. Výstraha – používejte ochranu sluchu.
4. Nebezpečí zranění odlétávajícími předměty – před použitím stroje sklopte deflektor.
5. Nebezpečí pořezání/useknutí rukou nebo nohou – nepřibližujte se k pohybujícím se součástem a nechejte všechny ochranné kryty a štíty na místě.
6. Nebezpečí zranění odlétávajícími předměty – přihlížející osoby musí vždy zůstat v bezpečné vzdálenosti.
7. Výstraha – před opuštěním stroje nebo prováděním údržby zatáhněte parkovací brzdu, vypněte motor a vyjměte klíč.
8. Nebezpečí převrácení – při nakládání na přívěs nepoužívejte dvě nájezdové plošiny, ale pouze samostatnou nájezdovou plošinu dostatečně širokou pro stroj. Na nájezdovou plošinu vyjíždějte zadní částí stroje nahoru (jízdou vzad) a sjíždějte ji přední částí stroje dopředu.
9. Nebezpečí převrácení – nepracujte se strojem v blízkosti srázů nebo vody; udržujte bezpečnou vzdálenost od srázů.

Součásti stroje

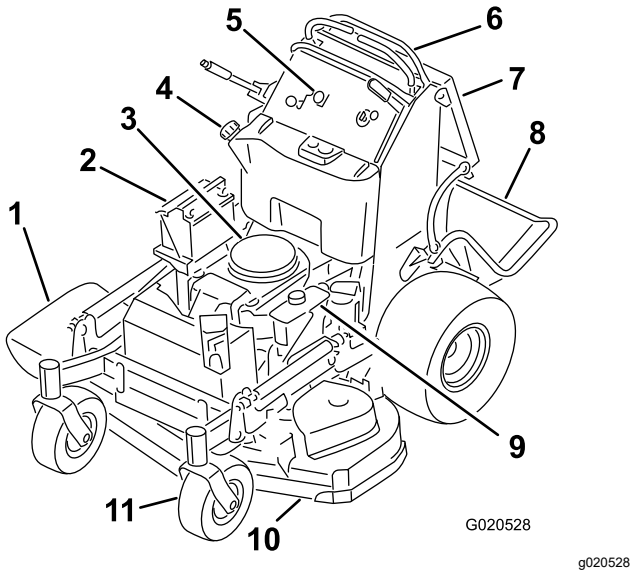

Obrázek 3

1. Boční vyhazovací kanál
2. Akumulátor
3. Motor
4. Palivová nádrž
5. Ovládací panel
6. Ovládací páky pojezdu
7. Polštář pro obsluhu
8. Plošina (dolní poloha)
9. Hydraulická nádrž
10. Sekací plošina
11. Přední otočné kolo

Ovládací prvky

Než spustíte motor a začnete se strojem pracovat, seznamte se se všemi ovládacími prvky.

Ovládací panel

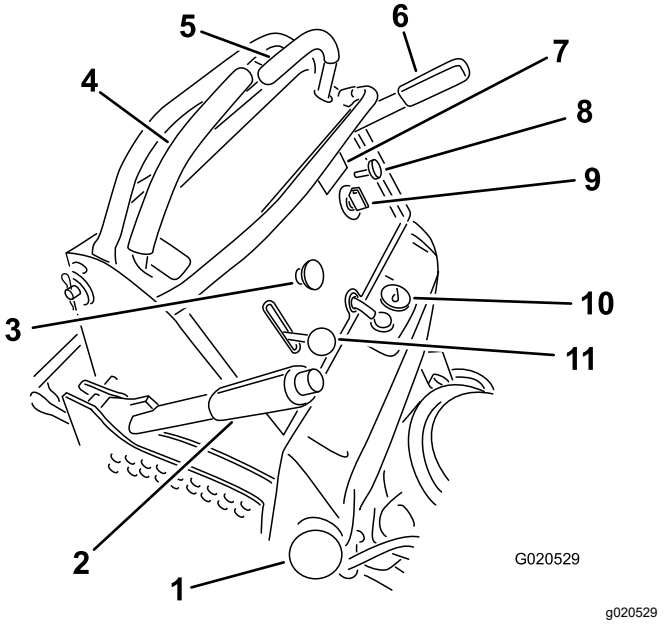

Obrázek 4

1. Uzávěr palivové nádrže
2. Páka pro nastavení výšky sekání
3. Spínač vývodového hřídele
4. Pravá ovládací páka pojezdu
5. Levá ovládací páka pojezdu
6. Páka parkovací brzdy
7. Měřič provozních hodin
8. Ovládací prvek sytiče
9. Klíčový přepínač
10. Palivoměr
11. Ovladač škrticí klapky

Měřič provozních hodin

Měřič provozních hodin zaznamenává počet hodin provozu stroje. Pracuje při spuštěném motoru. Tyto hodiny použijte k plánování pravidelné údržby (Obrázek 5).

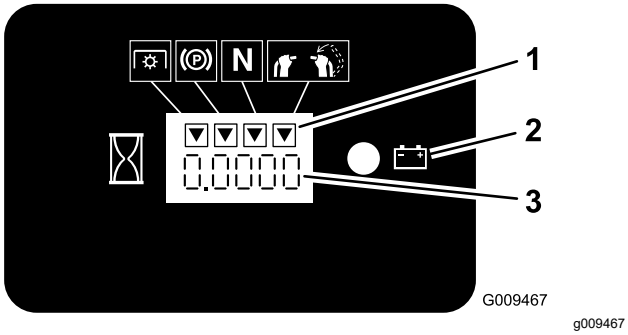

Obrázek 5

1. Symboly bezpečnostního blokování
2. Kontrolka akumulátoru
3. Měřič provozních hodin

Palivoměr

Palivoměr je umístěn nahoře uprostřed nádrže (Obrázek 4).

Indikátory bezpečnostního blokování

Symboly na měřiči provozních hodin černým trojúhelníkem označují, že daná součást systému blokování je umístěna správně (Obrázek 5).

Kontrolka akumulátoru

Pokud otočíte klíč na několik sekund do ZAPNUTÉ polohy, v místě, kde se obvykle zobrazuje počet hodin, se zobrazí napětí akumulátoru.

Kontrolka akumulátoru se rozsvítí, když otočíte klíč do ZAPNUTÉ polohy a napětí akumulátoru je pod správnou provozní úrovní (Obrázek 5).

Ovladač škrticí klapky

Škrticí klapka ovládá otáčky motoru a umožňuje plynule proměnlivé nastavení polohy NÍZKÝCH až VYSOKÝCH otáček (Obrázek 4).

Ovládací prvek sytiče

Ovládací prvek sytiče se používá při startování studeného motoru. Chcete-li sytič zapnout, vytáhněte ovládací prvek sytiče nahoru. Chcete-li sytič vypnout, zatlačte ovládací prvek sytiče dolů.

Spínač vývodového hřídele

Spínač vývodového hřídele používejte k zapínání a vypínání žacích nožů (Obrázek 4), viz Ovládání vývodového hřídele (strana 16).

Klíčový přepínač

Klíčový přepínač pro spuštění a vypnutí motoru má tři polohy: VYPNUTO, PROVOZ a STARTOVÁNÍ. Další informace naleznete v části Ovládání spínače zapalování (strana 17).

Ovládací páky pojezdu

Ovládací páky pojezdu používejte k ovládání pohybu stroje dopředu a dozadu a k zatáčení se strojem (Obrázek 4).

Uzavírací ventil paliva

Před přepravou nebo uskladněním stroje uzavřete uzavírací ventil paliva, viz Použití uzavíracího ventilu paliva (strana 23).

Technické údaje

Poznámka: Specifikace a konstrukce se mohou bez upozornění změnit.

	91cm sekací plošina	102cm sekací plošina
Šířka žací stopy	91 cm	102 cm
Šířka se sklopeným deflektorem	131 cm	142 cm
Délka se spuštěnou plošinou	188 cm	178 cm
Délka se zvednutou plošinou	155 cm	145 cm
Výška	122 cm	122 cm
Závaží	343 kg	351 kg

Přídavná zařízení / příslušenství

Pro stroj je k dispozici řada přídavných zařízení a příslušenství schválených společností Toro, která vylepšují a rozšiřují možnosti stroje. Seznam schválených přídavných zařízení a příslušenství můžete získat od svého autorizovaného servisního prodejce nebo distributora Toro nebo na stránkách www.Toro.com.

K zajištění optimální výkonnosti a dodržení požadavků na bezpečnost stroje je nutné používat pouze

originální náhradní díly a příslušenství společnosti Toro. Náhradní díly a příslušenství jiných výrobců mohou být nebezpečné a jejich použití může mít za následek zneplatnění záruky.

Obsluha

Před provozem

Bezpečnostní kroky před použitím

Obecné bezpečnostní informace

- Nikdy nedovolte, aby stroj obsluhovaly nezaškolené osoby nebo děti. Věková hranice obsluhy může být omezena místními předpisy. Majitel je zodpovědný za proškolení všech operátorů a mechaniků.
- Dobře se seznamte s bezpečným použitím zařízení, ovládacími prvky a významem bezpečnostních nápisů.
- Naučte se, jak rychle stroj zastavit a vypnout motor.
- Přesvědčte se, zda jsou namontovány kontrolní prvky přítomnosti obsluhy, bezpečnostní spínače a ochranné kryty, a zda správně fungují. Stroj nepoužívejte, pokud tyto prvky nefungují správně.
- Před sečením se vždy přesvědčte, zda jsou žací nože, jejich šrouby a montážní celky žací jednotky stroje v dobrém provozním stavu.
- Zkontrolujte prostor, kde budete stroj používat, a odstraňte všechny předměty, jež mohou být strojem vymrštěny.
- Podle typu terénu vyhodnoťte, jaké odpovídající výbavy a možných přídavných zařízení bude třeba pro správné a bezpečné použití stroje.

Bezpečnost týkající se paliva

- Palivo je extrémně hořlavé a vysoce výbušné. Požár nebo výbuch způsobený palivem může popálit vás i jiné osoby a způsobit škody na majetku.
  - Aby nedošlo ke vznícení paliva od statického náboje, umístěte před tankováním nádobu s palivem nebo sekačku přímo na zem, nikoli na vozidlo nebo jiný předmět.
  - Palivo doplňujte do nádrže venku na otevřeném prostranství a při studeném motoru. Rozlitý benzin ihned utřete.
  - Nemanipulujte s palivem v blízkosti otevřeného ohně či jisker nebo když kouříte.
  - Nikdy neodstraňujte uzávěr nádrže ani nedoplňujte palivo při spuštěném motoru.
  - Pokud rozlijete palivo, nepokoušejte se spustit motor. Předcházejte tvorbě jisker, dokud se palivové výpary neodpaří.

  - Palivo skladujte v nádobách schváleného typu a zabraňte dětem v přístupu k takto uskladněnému palivu.
- Při polknutí je palivo škodlivé nebo smrtelné. Dlouhodobý styk s výpary může způsobit vážné újmy a nemoci.
  - Vyhněte se delšímu vdechování výparů.
  - Rukama a obličejem se nepřibližujte k trysce a otvoru palivové nádrže.
  - Dávejte pozor, aby palivo nevniklo do očí a nedostalo se do kontaktu s pokožkou.
- Neskladujte stroj ani nádobu s palivem v blízkosti otevřeného ohně, zdroje jisker nebo tepla, například u ohřívače vody nebo jiných zařízení.
- Nádoby neplňte ve voze nebo na přívěsu či korbě automobilu s plastovým povrchem. Před tankováním vždy pokládejte nádoby na palivo na zem, stranou od vozidla.
- Stroj vyložte z nákladního automobilu nebo přívěsu a palivo doplňte na zemi. Jestliže to není možné, doplňte palivo z přenosného kanystru, nikoli pomocí plnicí pistole.
- Nepoužívejte stroj, není-li kompletní výfuková soustava namontována na určeném místě a v bezvadném stavu.
- Dotýkejte se plnicí pistolí obruby palivové nádrže nebo hrdla kanystru po celou dobu až do úplného načerpání paliva. Nepoužívejte plnicí pistoli s uzamykatelným adaptérem.
- Pokud si potřísníte oděv palivem, neprodleně se převlékněte. Rozlitý benzin ihned utřete.
- Palivovou nádrž nikdy nepřeplňujte. Nasaďte uzávěr paliva zpět a pevně jej utáhněte.

Doplnění paliva

Doporučené palivo

- Nejlepších výsledků dosáhnete, když budete používat pouze čistý, čerstvý (ne starší než 30 dnů) bezolovnatý benzin s oktanovým číslem 87 nebo vyšším (metoda stanovení (R+M)/2).
- **Etanol**: Přijatelná jsou i paliva s maximálně 10 % etanolu nebo 15 % MTBE (metyltercbutyléter). Etanol a MTBE jsou různé látky. Paliva s více než 15 % etanolu (E15) nejsou schválena k použití. **Nikdy nepoužívejte paliva obsahující více než 10 % etanolu**, například E15 (obsahuje 15 % etanolu), E20 (obsahuje 20 % etanolu) nebo E85 (obsahuje až 85 % etanolu). Použití neschváleného paliva může mít za následek problémy s výkonem nebo poškození motoru, na které se nevztahuje záruka.
- **Nepoužívejte** benzin obsahující metanol.
- **Neuchovávejte** palivo přes zimu v palivové nádrži ani nádobách na palivo bez použití stabilizátoru paliva.
- **Nepřidávejte** do benzinu olej.

Použití aditiv

Ve stroji používejte stabilizační aditivum paliva, které udrží palivo déle čerstvé. Postupujte podle pokynů výrobce stabilizátoru paliva.

Důležité: **Nepoužívejte aditiva s obsahem metanolu nebo etanolu.**

Do čerstvého paliva přidejte množství stabilizačního aditiva stanovené výrobcem stabilizátoru paliva.

Plnění palivové nádrže

1. Zaparkujte stroj na rovném povrchu, vypněte vývodový hřídel, přesuňte ovládací páky pojezdu do polohy ZÁMKU NEUTRÁLU a zatáhněte parkovací brzdu.
2. Před opuštěním místa obsluhy vypněte motor, vytáhněte klíč a počkejte, dokud se nezastaví všechny pohybující se součásti.
3. Očistěte okolí uzávěru palivové nádrže a uzávěr odšroubujte.
4. Naplňte palivovou nádrž ke spodnímu okraji plnicího hrdla.

   Poznámka: Neplňte palivovou nádrž až po horní okraj. Prázdný prostor v nádrži umožňuje rozpínání benzinu.
5. Zašroubujte a bezpečně utáhněte uzávěr palivové nádrže. Rozlité palivo utřete.

Provádění úkonů denní údržby

Každý den před spuštěním stroje proveďte postupy, jež je třeba provádět před každým použitím/každý den a které jsou uvedeny v části Údržba (strana 26).

Zajíždění nového vozidla

U nových motorů nějaký čas trvá, než poskytnou maximální výkon. Sekací plošiny a systém pohonu mají vyšší tření, pokud jsou nové, a tím zvyšují zatížení motoru. Nové stroje vyžadují 40 až 50 hodin záběhu, aby mohly pracovat na maximální výkon.

Použití bezpečnostního blokovacího systému

⚠ DŮLEŽITÉ UPOZORNĚNÍ

Jestliže jsou spínače bezpečnostního blokování odpojené nebo poškozené, stroj se může za provozu chovat neočekávaně a způsobit zranění.

- **S ochrannými spínači nemanipulujte.**
- **Funkci blokovacích spínačů denně kontrolujte a jakýkoli poškozený spínač před použitím stroje vyměňte.**

Funkce bezpečnostního blokovacího systému

Bezpečnostní blokovací systém je navržen tak, aby zabránil aktivaci vývodového hřídele, pokud neprovedete jeden z následujících úkonů:

- Přesunete pravou ovládací páku pojezdu do středové odjištěné polohy.
- Přepnete spínač vývodového hřídele do ZAPNUTÉ polohy.

  Bezpečnostní blokovací systém je navržen tak, aby zastavil žací nože či přídavná zařízení, pokud posunete obě ovládací páky pojezdu do polohy ZÁMKU NEUTRÁLU nebo je v této poloze uvolníte.

  Měřič provozních hodin používá symboly upozorňující uživatele, když jsou jednotlivé součásti systému blokování ve správné poloze. Pokud je součást ve správné poloze, v odpovídajícím čtverci se rozsvítí trojúhelník (Obrázek 6).

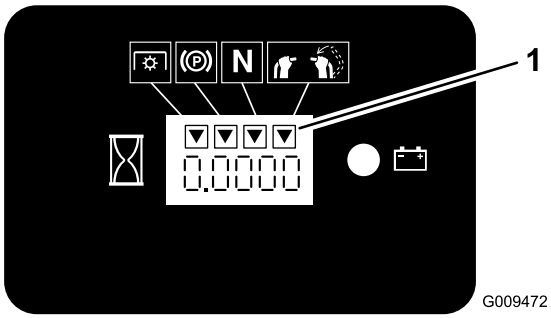

g009472

Obrázek 6

1. Trojúhelníky se rozsvítí, jsou-li součásti systému blokování ve správné poloze.

Zkouška bezpečnostního blokovacího systému

Servisní interval: Při každém použití nebo denně

Před každým použitím stroje proveďte zkoušku bezpečnostního blokovacího systému.

Poznámka: Pokud bezpečnostní systém nefunguje v souladu s níže uvedeným popisem, nechte bezpečnostní systém okamžitě opravit v autorizovaném servisním středisku.

1. Nastartujte motor, viz Spuštění motoru (strana 18).
2. Přesuňte pravou ovládací páku pojezdu do středové odjištěné polohy.

   Poznámka: Žací nože nebo přídavná zařízení se zastaví a motor se musí vypnout.
3. Nastartujte motor a uvolněte parkovací brzdu.
4. Přesuňte pravou ovládací páku pojezdu do středové odjištěné polohy.
5. Držte ovládací páku pojezdu ve středové odjištěné poloze, vytáhněte spínač vývodového hřídele nahoru a uvolněte jej.

   Poznámka: Spojka a žací nože nebo přídavné zařízení se musí zapnout.
6. Přesuňte pravou ovládací páku pojezdu do polohy ZÁMKU NEUTRÁLU nebo ji uvolněte.

   Poznámka: Žací nože nebo přídavné zařízení se musí zastavit a motor musí nadále pracovat.
7. Zatlačte spínač vývodového hřídele dolů a přesuňte pravou ovládací páku pojezdu do středové odjištěné polohy.
8. Držte ovládací páku pojezdu ve středové odjištěné poloze, vytáhněte spínač vývodového hřídele nahoru a uvolněte jej.

   Poznámka: Spojka a žací nože nebo přídavné zařízení se musí zapnout.
9. Stlačte spínač vývodového hřídele dolů do VYPNUTÉ polohy.

   Poznámka: Žací nože/přídavné zařízení se musí zastavit.
10. Při spuštěném motoru vytáhněte spínač vývodového hřídele nahoru a uvolněte jej, aniž byste pravou ovládací páku pojezdu drželi ve středové odjištěné poloze.

    Poznámka: Žací nože či přídavné zařízení se nesmějí zapnout.

Během provozu

Bezpečnost za provozu

Obecné bezpečnostní informace

- Majitel nebo obsluha odpovídají za nehody, jež mohou vést ke zranění osob nebo poškození majetku, a je jejich povinností jim předcházet.
- Používejte vhodné oblečení a pomůcky, včetně ochranných brýlí, dlouhých kalhot, pevné protiskluzové obuvi a chráničů sluchu. Svažte si dlouhé vlasy a nenoste volné oděvy či volné šperky.
- Při práci se strojem buďte maximálně opatrní. Neprovádějte žádné činnosti, jež by odváděly vaši pozornost, neboť byste mohli způsobit zranění nebo poškození majetku.
- Stroj neobsluhujte, jste-li nemocní, unavení nebo pod vlivem alkoholu nebo drog.
- Nikdy na stroji nepřevážejte spolujezdce a během provozu stroje zajistěte, aby se přihlížející osoby nebo zvířata zdržovala v bezpečné vzdálenosti.
- Pracujte se strojem jen za dobré viditelnosti a za dobrého počasí. Nepracujte se strojem, pokud hrozí nebezpečí zásahu bleskem.
- Na mokré trávě nebo listí můžete uklouznout, spadnout na žací nože a způsobit si vážné zranění. Nesekejte za mokra.
- Před spuštěním motoru se přesvědčte, zda jsou všechny pohony v neutrální poloze, zda je zatažena parkovací brzda a zda zaujímáte správnou pracovní pozici.
- Při práci se strojem, zejména při práci ve směru vzad, udržujte správný postoj.
- Nepřibližujte ruce ani nohy k žacím jednotkám. Držte se v bezpečné vzdálenosti od vyhazovacího otvoru.
- Před couváním se pohledem dozadu a dolů ujistěte, že máte volnou cestu.
- Buďte velmi opatrní, blížíte-li se k nepřehledným zatáčkám, křovinám, stromům nebo jiným objektům, které vám mohou bránit ve výhledu.
- Vypínejte žací nože pokaždé, když nesečete.
- Pokud stroj narazí do nějakého předmětu nebo začne abnormálně vibrovat, před provedením kontroly sekací plošiny nebo přídavného zařízení stroj zastavte, vyjměte klíč zapalování a počkejte, dokud se nezastaví všechny pohybující se součásti. Před obnovením provozu proveďte všechny nezbytné opravy.
- Při zatáčení a jízdě přes silnice nebo chodníky stroj zpomalte a počínejte si opatrně. Vždy dejte přednost jiným vozidlům.
- Před nastavováním výšky sekání vypněte žací jednotku a motor (v případě, že výšku nelze nastavit z pracovní pozice).
- Motor nechejte pracovat jen v dobře větraném prostoru. Výfukové plyny obsahují oxid uhelnatý, který má při vdechnutí smrtelné účinky.
- Nikdy nenechávejte stroj se spuštěným motorem bez dozoru.
- Před opuštěním pracovní pozice proveďte následující úkony (včetně vyprázdnění sběracích košů nebo zprůchodnění vyhazovacího kanálu):
  - Zaparkujte stroj na rovném povrchu.
  - Vypněte vývodový hřídel.
  - Zatáhněte parkovací brzdu.
  - Vypněte motor a vyjměte klíč ze zapalování.
  - Počkejte, dokud se nezastaví všechny pohyblivé součásti.
- Vypněte stroj a vyřaďte pohon žací jednotky v následujících situacích:
  - před tankováním
  - Před uvolňováním ucpaných míst
  - Před kontrolou, čištěním nebo údržbou žací jednotky
  - Po nárazu na cizí předmět nebo při abnormálních vibracích Zkontrolujte, zda žací jednotka není poškozená, a před spuštěním motoru a uvedením stroje do provozu proveďte nezbytné opravy.
  - Před opuštěním místa obsluhy
- Nepoužívejte stroj jako vlečné vozidlo.
- Používejte pouze příslušenství a přídavná zařízení schválená společností The Toro® Company.

Bezpečnost při práci ve svahu

- Svahy jsou významným faktorem při nehodách způsobených ztrátou kontroly nebo převrácením, které mohou vést k vážnému poranění nebo smrti. Při práci na svahu odpovídáte za bezpečnost. Při práci se strojem na jakémkoli svahu je třeba dbát zvýšené pozornosti. Před použitím stroje na svahu proveďte následující opatření:
  - Přečíst si pokyny pro práci ve svahu uvedené v příručce a na stroji a řídit se jimi.
  - V konkrétní den vyhodnotit stav pracoviště a určit, zda je svah pro práci se strojem bezpečný. Při provádění tohoto vyhodnocení používejte zdravý rozum a dobré úsudky. Změny v terénu, jako je vlhkost, mohou rychle ovlivnit provoz stroje na svahu.
- Pracujte napříč svahem, nikdy nahoru a dolů. Nepracujte na nadměrně prudkých nebo mokrých svazích.

- Nebezpečí vyhodnoťte na úpatí svahu. Nepracujte se strojem v blízkosti prudkých svahů, příkopů, náspů, vodních ploch nebo jiných nebezpečných míst. V případě přejetí kola přes okraj nebo propadnutí okraje se stroj může náhle převrhnout. Stroj je třeba udržovat v bezpečné vzdálenosti (dvojnásobek šířky stroje) od veškerých nebezpečných míst. V těchto místech pracujte s ručně vedenou sekačkou nebo ručním nářadím.
- Na svahu stroj nerozjíždějte, nezastavujte ani jej neotáčejte. Neměňte náhle rychlost ani směr. Zatáčejte pomalu a postupně.
- Nepracujte se strojem v podmínkách, kde je ohrožena tahová síla, kontrola nad řízením nebo stabilita. Mějte na paměti, že při práci se strojem na mokré trávě, napříč svahem nebo po svahu dolů může dojít ke ztrátě tahové síly. V případě ztráty tahového výkonu hnacích kol hrozí sklouznutí a ztráta brzdného účinku nebo řízení. Stroj se může sesunout, i když jsou hnací kola zastavena.
- Odstraňte nebo vyznačte překážky, jako jsou příkopy, díry, vyjeté koleje, hrboly, kameny nebo jiné skryté překážky. Vysoká tráva může překážky skrýt. Stroj se může na nerovném terénu převrhnout.
- Při práci s příslušenstvím nebo přídavnými zařízeními buďte velmi opatrní. Tato zařízení totiž mohou mít vliv na stabilitu stroje a způsobit ztrátu kontroly. Dodržujte pokyny pro využití protizávaží.
- Pokud nad strojem ztratíte kontrolu, sestupte z něj a ustupte stranou mimo směr jízdy.

Použití parkovací brzdy

Před vypnutím motoru nebo ponecháním stroje bez dozoru vždy zatáhněte parkovací brzdu. Správnou funkci parkovací brzdy kontrolujte před každým použitím.

Pokud parkovací brzda nedrží stroj bezpečně, seřiďte ji (viz Použití parkovací brzdy (strana 16)).

Parkovací brzdu zatáhnete zatažením páky parkovací brzdy dozadu (Obrázek 7).

Chcete-li parkovací brzdu uvolnit, přesuňte páku parkovací brzdy dopředu.

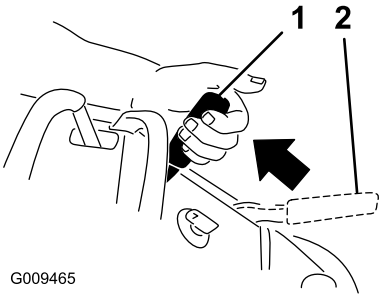

g009465

Obrázek 7

1. Parkovací brzda zatažena 2. Parkovací brzda uvolněna

Ovládání vývodového hřídele

K zapínání a vypínání žacích nožů nebo poháněných přídavných zařízení používejte spínač vývodového hřídele společně s ovládacími pákami pojezdu.

Zapnutí spínače vývodového hřídele

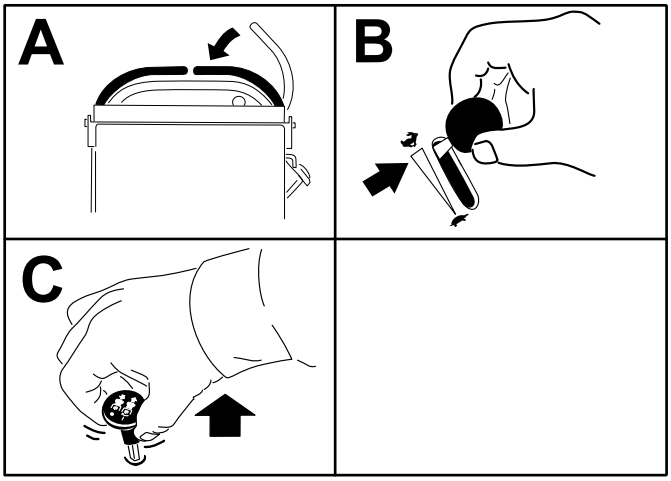

g216326

Obrázek 8

Vypnutí spínače vývodového hřídele

Obrázek 9 a Obrázek 10 ukazují 2 způsoby vypnutí vývodového hřídele.

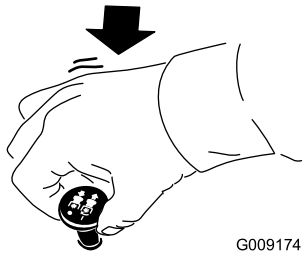

g009174

Obrázek 9

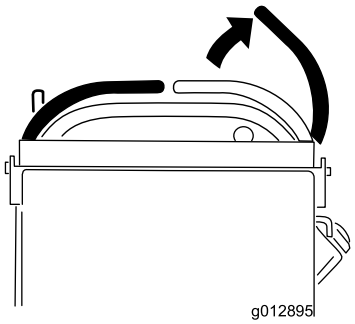

g012895

Obrázek 10

Ovládání škrticí klapky

Ovladač škrticí klapky můžete nastavit mezi polohami RYCHLÝ CHOD a POMALÝ CHOD (Obrázek 11).

Při zapínání vývodového hřídele vždy používejte polohu RYCHLÝ CHOD.

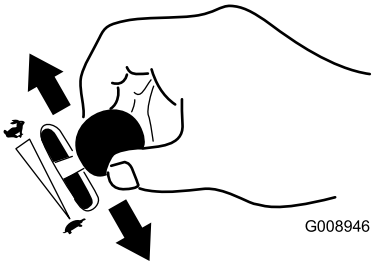

g008946

Obrázek 11

Ovládání sytiče

Sytič se používá při startování studeného motoru.

1. Sytič zapínejte vytažením knoflíku sytiče ještě před použitím klíčového přepínače (Obrázek 12).
2. Po nastartování motoru sytič vypněte zatlačením knoflíku sytiče (Obrázek 12).

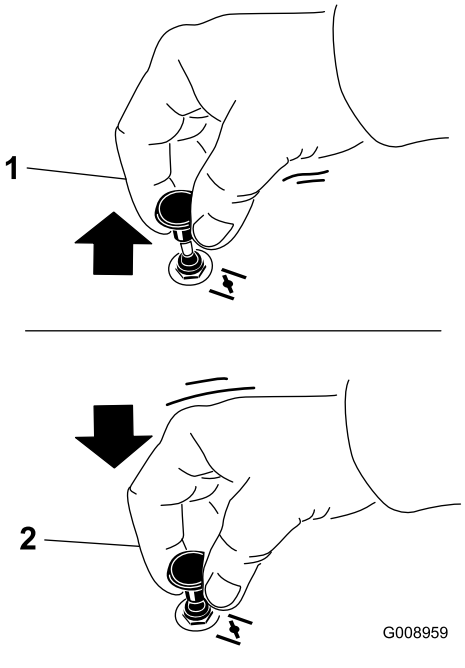

g008959

Obrázek 12

1. Poloha ZAPNUTO
2. Poloha VYPNUTO

Ovládání spínače zapalování

Důležité: **Nepoužívejte startér v rámci jedné operace déle než 5 sekund. Pokud motor nenastartuje, počkejte 15 sekund před dalším pokusem. Pokud tyto pokyny nebudete dodržovat, můžete spálit motorek startéru.**

Poznámka: Jakmile se při prvním startování motoru prázdný palivový systém zcela naplní palivem, je možné, že budete muset cyklus startování zopakovat.

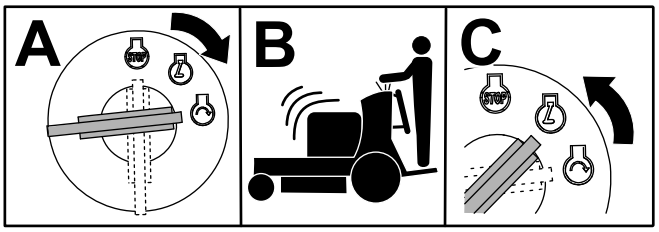

G031239
g031239

Obrázek 13

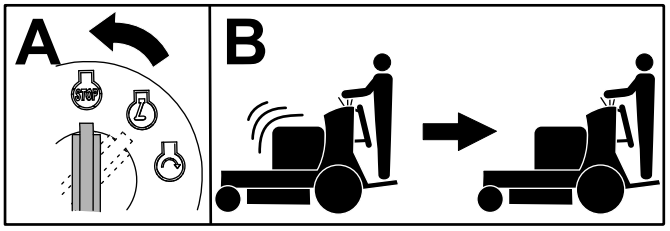

Obrázek 14

Spuštění motoru

Důležité: **Nepoužívejte startér v rámci jedné operace déle než 5 sekund. Pokud motor nenastartuje, počkejte 15 sekund před dalším pokusem. Pokud tyto pokyny nebudete dodržovat, můžete spálit motorek startéru.**

Poznámka: Sytič není nutné používat, je-li motor teplý nebo horký.

Poznámka: Jakmile se při prvním startování motoru prázdný palivový systém zcela naplní palivem, je možné, že budete muset cyklus startování zopakovat.

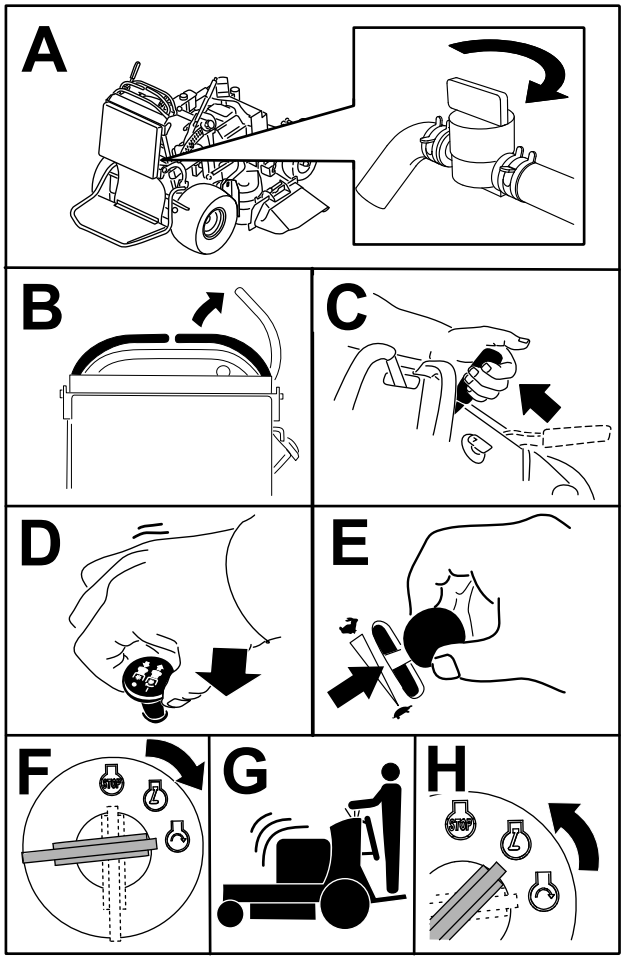

Obrázek 15

Vypnutí motoru

⚠ VÝSTRAHA

Děti nebo okolostojící osoby se mohou zranit, pokud by se pokoušely stroj ponechaný bez dozoru uvést do pohybu nebo obsluhovat.

Pokaždé, když opouštíte pozici obsluhy, vyjměte klíč a zatáhněte parkovací brzdu.

Než otočíte klíčový přepínač do VYPNUTÉ polohy, nechejte motor pracovat 60 sekund na volnoběh při nastavení škrticí klapky na nízké otáčky (želva).

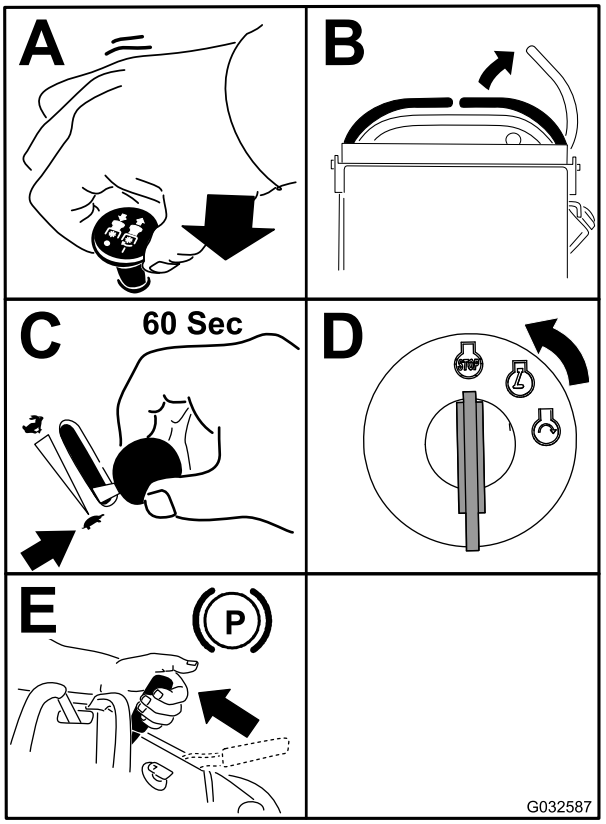

Obrázek 16

Důležité: **Před přepravou nebo uskladněním stroje zavřete uzavírací ventil paliva, aby nedošlo k jeho úniku. Před uskladněním stroje odpojte zapalovací svíčku (svíčky), abyste zabránili náhodnému spuštění.**

Ovládání plošiny

Stroj můžete používat s plošinou v horní nebo dolní poloze. Záleží na vašich preferencích, kterou polohu použijete.

⚠ DŮLEŽITÉ UPOZORNĚNÍ

Plošina obsluhy je těžká a při jejím zvedání nebo spouštění může dojít ke zranění. Plošinu spouštějte a zvedejte opatrně, protože její náhlé upuštění by vás mohlo zranit.

- **Při spouštění nebo zvedání plošiny dbejte na to, abyste neměli ruce ani prsty v místě otočného čepu plošiny.**
- **Před vytažením pojistného kolíku se ujistěte, že je plošina podepřená.**
- **Při zvednutí plošiny nahoru dbejte na to, aby se západka bezpečně zajistila. Plošinu zatlačte proti polštáři tak, aby se pojistný kolík zasunul na místo.**
- **Při zvedání nebo sklápění plošiny zajistěte, aby se přihlížející osoby zdržovaly v bezpečné vzdálenosti od stroje.**

Obsluha stroje se zdviženou plošinou

Stroj obsluhujte se zvednutou plošinou v následujících podmínkách:

- použití stroje v blízkosti srázů;
- použití stroje v malých prostorech, pro něž je stroj příliš velký;
- prostory s nízko visícími větvemi nebo překážkami;
- nakládání stroje pro přepravu;
- jízda nahoru po svazích.

Chcete-li plošinu zvednout, vytáhněte zadní část plošiny nahoru tak, aby ji pojistný kolík a knoflík zajistily na místě. Plošinu zatlačte proti polštáři tak, aby se pojistný kolík zasunul na místo.

Obsluha stroje se spuštěnou plošinou

Stroj obsluhujte se spuštěnou plošinou v následujících podmínkách:

- použití stroje ve většině oblastí;
- jízda napříč svahy;
- jízda po svazích dolů.

Chcete-li plošinu spustit, jejím zatlačením dopředu proti polštáři uvolněte tlak na pojistný kolík, poté knoflík vytáhněte a plošinu spusťte dolů (Obrázek 17).

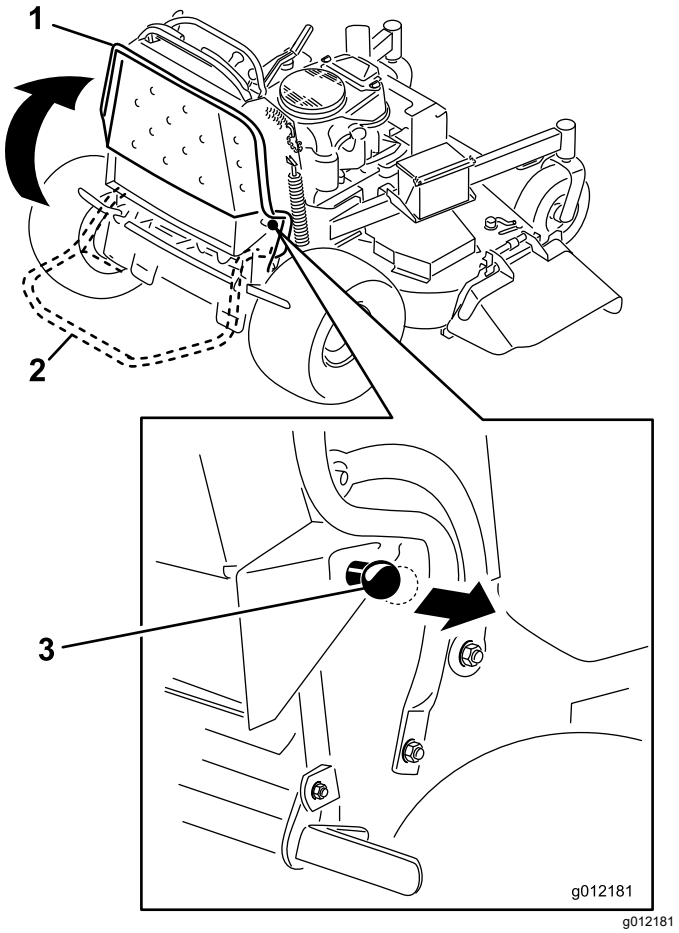

g012181

Obrázek 17

1. Plošina nahoře
2. Plošina dole
3. Vytažením knoflíku uvolněte plošinu.

Pojezd vpřed a vzad

Ovladačem škrticí klapky je možno regulovat otáčky motoru za minutu (ot/min). Chcete-li zajistit co nejvyšší účinnost stroje, posuňte ovladač škrticí klapky do polohy pro RYCHLÝ CHOD.

⚠ VÝSTRAHA

Stroj se může otočit velmi rychle a můžete nad ním ztratit kontrolu, což by mohlo vést ke zranění osob a poškození stroje.

Před prováděním ostrých otáček zpomalte.

Jízda dopředu

1. Uvolněte parkovací brzdu; viz část Použití parkovací brzdy (strana 16).
2. Přesuňte pravou ovládací páku pojezdu do středové odjištěné polohy.

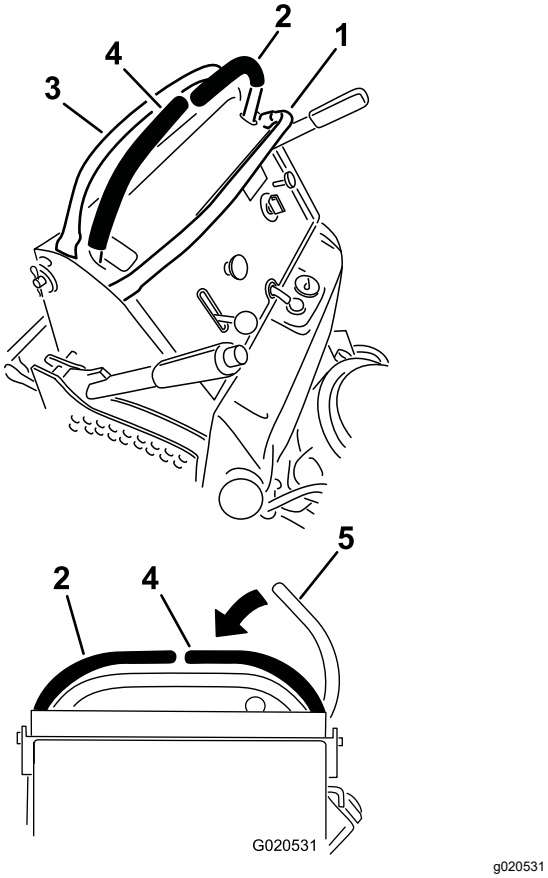

Obrázek 18

1. Přední referenční tyč
2. Levá ovládací páka pojezdu
3. Zadní referenční tyč
4. Pravá ovládací páka pojezdu
5. Pravá ovládací páka pojezdu v poloze ZÁMKU NEUTRÁLU.

3. Přesuňte ovládací páku rychlosti na požadovanou rychlost.
4. Pomalu zatlačte ovládací páky pojezdu dopředu (Obrázek 19).

   Poznámka: Pokud při zatažené parkovací brzdě přesunete ovládací páku pojezdu, dojde k zastavení motoru.

   Poznámka: Čím více ovládací páky pojezdu posunete v požadovaném směru, tím rychleji se bude stroj pohybovat příslušným směrem.

   Poznámka: Chcete-li zastavit, přesuňte ovládací páky pojezdu dozadu do NEUTRÁLNÍ polohy.

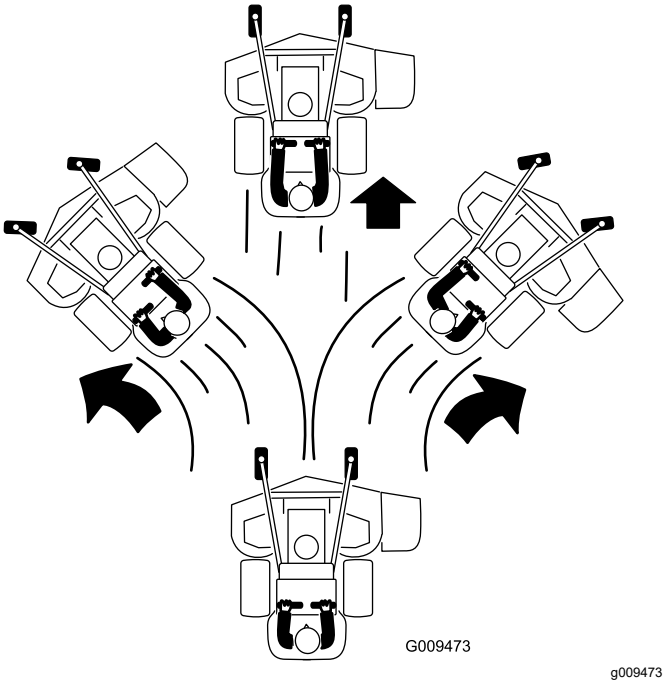

Obrázek 19

Jízda dozadu

1. Přesuňte pravou ovládací páku pojezdu do středové odjištěné polohy.
2. Pomalu zatlačte ovládací páky pojezdu dozadu (Obrázek 20).

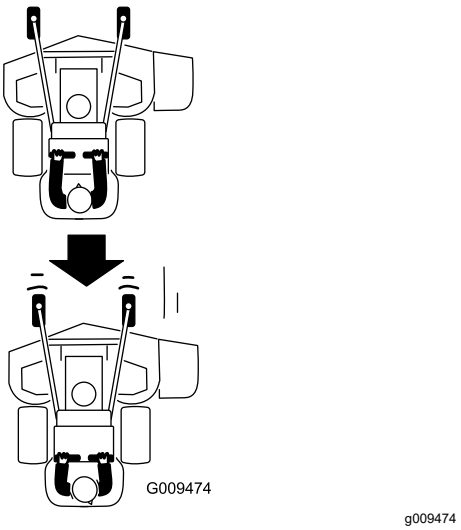

Obrázek 20

Boční výhoz nebo mulčování trávy

Tento stroj má sklopný deflektor trávy, který rozptyluje posečenou trávu na stranu a dolů směrem k trávníku.

⚠ NEBEZPEČÍ

Jestliže deflektor trávy, kryt vyhazovacího otvoru nebo kompletní sestava sběracího koše nejsou řádně namontovány, hrozí vám i ostatním nebezpečí, že se poraníte o rotující žací nože nebo že vás zasáhnou odletující předměty. Zásah rotujícími žacími noži a vymrštěnými předměty může způsobit vážné zranění nebo smrt.

- **Neodstraňujte deflektor trávy ze stroje, protože deflektor směruje materiál dolů do trávníku. Jestliže dojde k poškození deflektoru, okamžitě jej vyměňte.**
- **Dbejte na to, aby se vám ruce ani nohy v žádném případě nedostaly pod stroj.**
- **Nikdy se nepokoušejte vyčistit prostor výhozu nebo žací nože, pokud jste neuvolnili ovládací tyč a nevypnuli vývodový hřídel. Otočte klíč do VYPNUTÉ polohy. Vyjměte také klíč zapalování a odpojte kabely zapalovacích svíček.**

Nastavení výšky sekání

Výška sekání je nastavitelná v rozsahu od 25 do 127 mm v krocích po 6 mm.

1. Přesuňte páku nastavení výšky sekání do přepravní polohy (zcela nahoru).
2. Otočte kolík o 90 stupňů a vyjměte jej z konzoly pro nastavení výšky sekání.
3. V závislosti na požadované výšce sekání vyberte otvor v konzole pro nastavení výšky sekání a zasuňte do něj kolík (Obrázek 21).
4. Stiskněte tlačítko nahoře a spusťte páku pro nastavení výšky sekání na kolík (Obrázek 21).

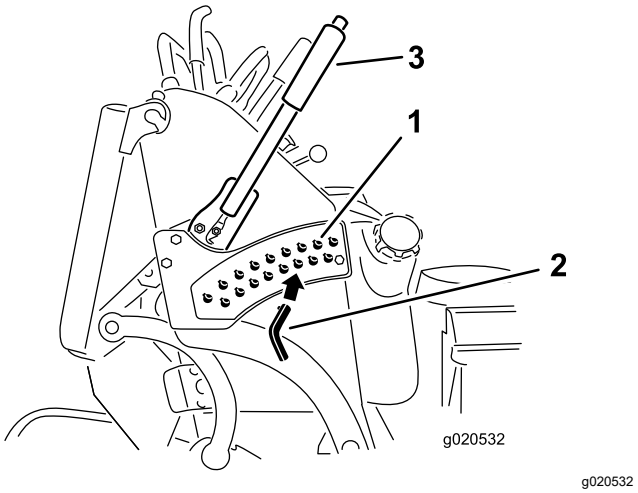

Obrázek 21

1. Otvory pro změnu výšky sekání
2. Kolík pro změnu výšky sekání
3. Páka pro nastavení výšky sekání

Nastavení usměrňovače výhozu

Tok výhozu sekačky můžete nastavit pro různé typy podmínek sekání. Umístěte excentrický zámek a usměrňovač tak, aby byla zajištěna co nejlepší kvalita sekání.

1. Vypněte vývodový hřídel, přesuňte páky ovládání pojezdu do polohy ZÁMKU NEUTRÁLU a zatáhněte parkovací brzdu.
2. Před opuštěním místa obsluhy vypněte motor, vytáhněte klíč a počkejte, dokud se nezastaví všechny pohybující se součásti.
3. Chcete-li usměrňovač nastavit, povolte matici (Obrázek 22).
4. Nastavte usměrňovač a matici v drážce na požadovaný výhoz a matici utáhněte.

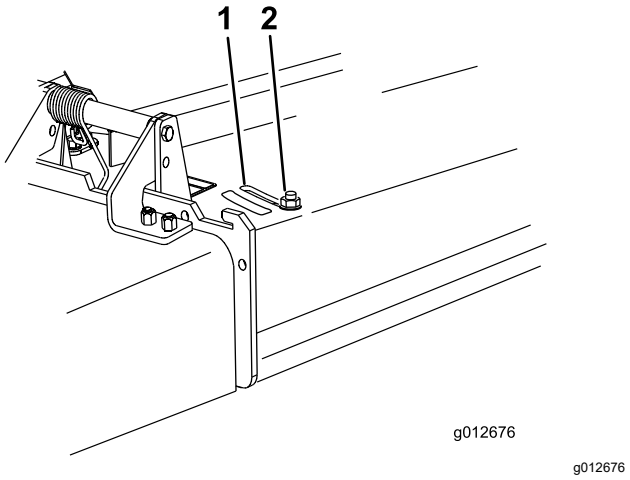

Obrázek 22

1. Drážka
2. Matice

Nastavení usměrňovače toku

Následující obrázky slouží pouze pro doporučené použití. Nastavení se liší podle typu trávy, vlhkosti a výšky trávy.

Poznámka: Pokud výkon motoru klesne a pojezdová rychlost sekačky je stejná, otevřete usměrňovač.

Poloha A

Toto je krajní, zadní poloha (viz Obrázek 23). Tuto polohu používejte v následujících podmínkách:

- k sekání krátkého, řídkého trávníku;
- v suchých podmínkách;
- k dosažení kratších zbytků posekané trávy;
- k odhozu zbytků posekané trávy dále od sekačky.

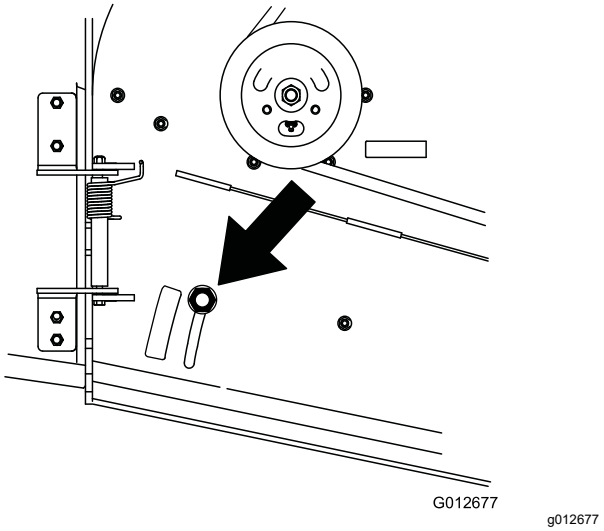

Obrázek 23

Poloha B

Tuto polohu používejte při sběru trávy (Obrázek 24).

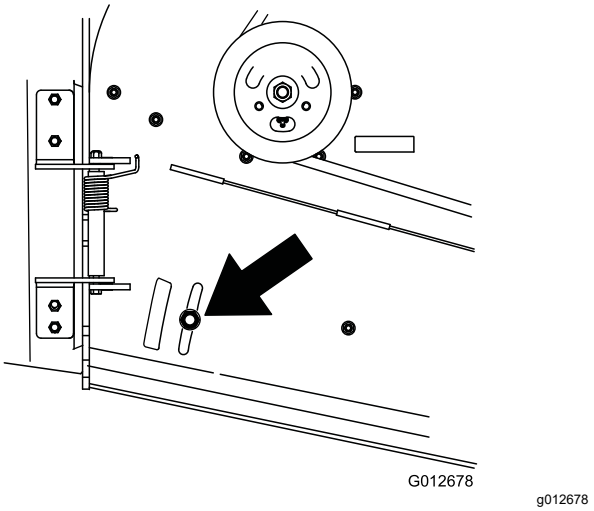

Obrázek 24

Poloha C

Toto je krajní, otevřená poloha (Obrázek 25). Tuto polohu používejte v následujících podmínkách:

- k sekání dlouhého, hustého trávníku;
- v mokrých podmínkách;
- ke snížení spotřeby energie motoru;
- ke zvýšení pojezdové rychlosti v těžkých podmínkách.

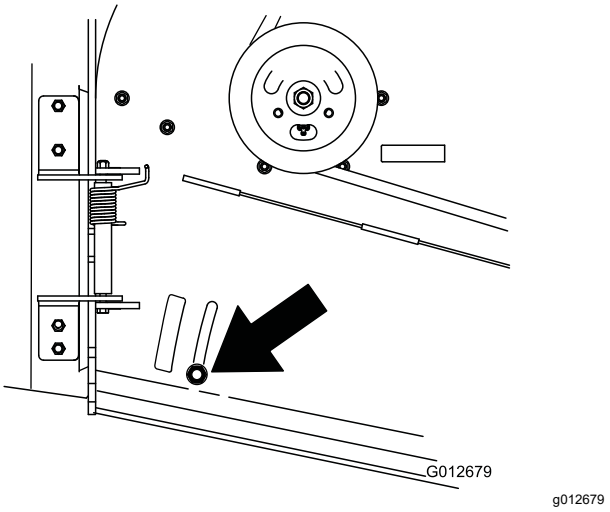

Obrázek 25

Použití závaží

- Závaží instalujte pro zlepšení rovnováhy. Přidáním nebo odebráním závaží můžete pracovat

s optimálním výkonem za různých provozních podmínek a podle svých preferencí.

- Přidávejte nebo odebírejte závaží po jednom, dokud nedosáhnete požadované manipulace se strojem a jeho vyvážení.
- Doporučená závaží jsou uvedena v *provozní příručce* k přídavným zařízením.

Poznámka: Soupravu závaží si objednejte u autorizovaného servisního prodejce.

⚠ DŮLEŽITÉ UPOZORNĚNÍ

Nadměrné změny hmotnosti mohou ovlivnit manipulaci se strojem a jeho provoz a způsobit vážné zranění obsluhy nebo přihlížejících osob.

- **Změny hmotnosti provádějte pouze po malých krocích.**
- **Po každé takové změně se ujistěte, že stroj lze bezpečně ovládat.**

Po provozu

Bezpečnostní opatření po použití

Obecné bezpečnostní informace

- Před seřizováním, údržbou, čištěním nebo uskladněním stroj vždy vypněte, vyjměte klíč zapalování, počkejte, dokud se nezastaví všechny pohybující se součásti, a nechejte stroj vychladnout.
- V zájmu předcházení vzniku požáru odstraňujte z žacích jednotek, tlumičů výfuku a motoru trávu a jiné nečistoty. Místa potřísněná uniklým olejem nebo palivem vždy očistěte.
- Před skladováním nebo převozem stroje zavřete přívod paliva.
- Před přepravou stroje a vždy, když jej nepoužíváte, vypněte vývodový hřídel.
- Nikdy neskladujte stroj nebo nádobu s palivem v blízkosti otevřeného ohně, zdroje jisker nebo tepla, například ohřívače vody a jiných zařízení.
- Při nakládání stroje na přívěs nebo nákladní vozidlo používejte nájezdové plošiny o šířce stroje.
- Stroj bezpečně upevněte pomocí popruhů, řetězů, lan nebo provazů. Přední i zadní popruhy by měly směřovat dolů a směrem od stroje.

Použití uzavíracího ventilu paliva

Uzavírací ventil paliva uzavřete před přepravou, údržbou a skladováním stroje (Obrázek 26).

Před nastartováním motoru se přesvědčte, zda je uzavírací ventil paliva otevřen.

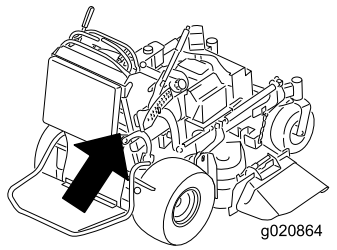

g020864

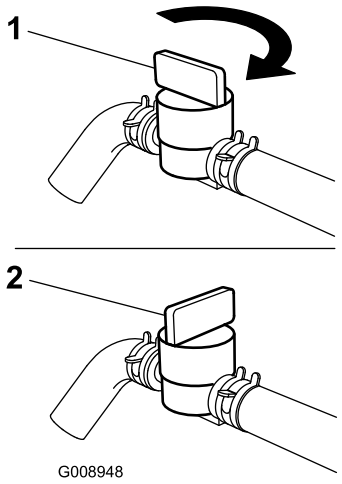

g008948

Obrázek 26

1. Poloha ZAPNUTO
2. Poloha VYPNUTO

Ruční tlačení stroje

Obtokové ventily umožňují tlačit stroj manuálně bez spuštěného motoru.

Důležité: **Stroj tlačte vždy rukama. Stroj nesmíte vléct, neboť by mohlo dojít k poškození hydraulického systému,**

Důležité: **Nespouštějte ani neobsluhujte stroj s otevřenými obtokovými ventily. Mohlo by dojít k poškození systému.**

1. Vypněte vývodový hřídel, přesuňte páky ovládání pojezdu do polohy ZÁMKU NEUTRÁLU a zatáhněte parkovací brzdu.
2. Spusťte sekací plošinu do nejnižší výšky sekání (HOC).

   Poznámka: Získáte tak přístup k obtokovým ventilům.

3. Otevřete obtokový ventil na obou čerpadlech otočením o 1 až 2 otáčky proti směru hodinových ručiček (Obrázek 27).

   Poznámka: Tím umožníte obtok hydraulické kapaliny mimo čerpadlo a volné otáčení kol.

   Poznámka: Obtokovými ventily otočte maximálně o 2 otáčky, aby nedošlo k vysunutí ventilu z tělesa a k úniku kapaliny.

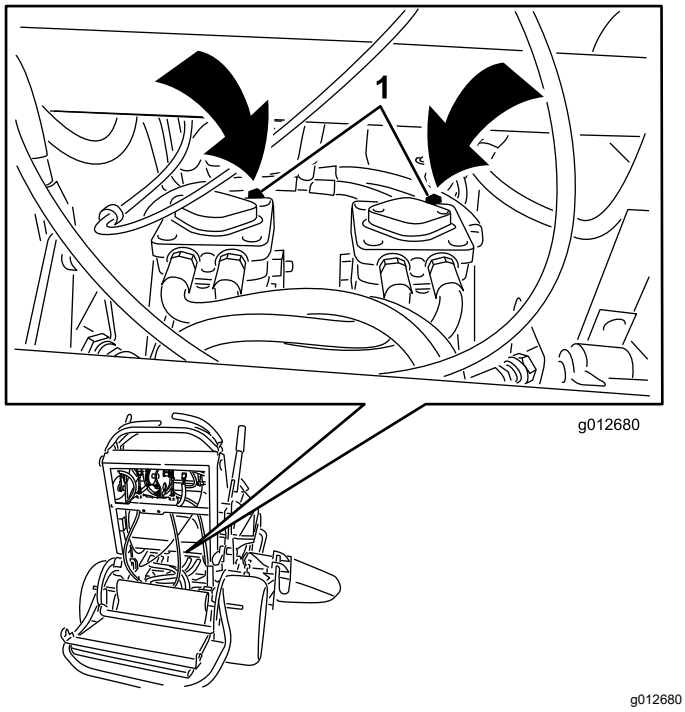

Obrázek 27

1. Obtokový ventil čerpadla

4. Deaktivujte parkovací brzdu.
5. Odtlačte stroj na požadované místo.
6. Zatáhněte parkovací brzdu.
7. Zavřete obtokové ventily, ale neutahujte je příliš.
8. Utáhněte ventily na utahovací moment 12 až 15 Nm (110 až 130 in-lb).

Přeprava stroje

K přepravě stroje používejte nákladní vůz nebo přívěs se zvýšenou odolností. Použijte nájezdovou plošinu plné šířky. Nákladní vůz nebo přívěs musí být vybaven nezbytnými brzdami, veškerým osvětlením a označením vyžadovaným předpisy. Pečlivě si přečtěte všechny bezpečnostní pokyny. Tyto informace mohou pomoci zabránit vašemu zranění či zranění okolostojících osob. Podrobné informace najdete v nařízeních místních úřadů týkající se požadavků na přívěsy a upevňování tažených vozidel.

⚠ DŮLEŽITÉ UPOZORNĚNÍ

Jízda po silnici bez směrových světel, osvětlení, označení odrazovými sklíčky a označení symbolem pomalu jedoucího vozidla je nebezpečná a může vést k nehodám s možným zraněním.

Nejezděte se strojem po veřejné komunikaci nebo silnici.

Výběr přívěsu

⚠ DŮLEŽITÉ UPOZORNĚNÍ

Nakládání stroje na přívěs nebo nákladní vozidlo zvyšuje možnost převrácení, které může způsobit vážné zranění nebo smrt (Obrázek 28).

- **Používejte pouze nájezdovou plošinu plné šířky. Nepoužívejte samostatné nájezdové plošiny určené k umístění na každé straně stroje.**
- **Přesvědčte se, že délka nájezdové plošiny odpovídá alespoň 4násobku vzdálenosti ložné plochy přívěsu nebo nákladního automobilu od země.**

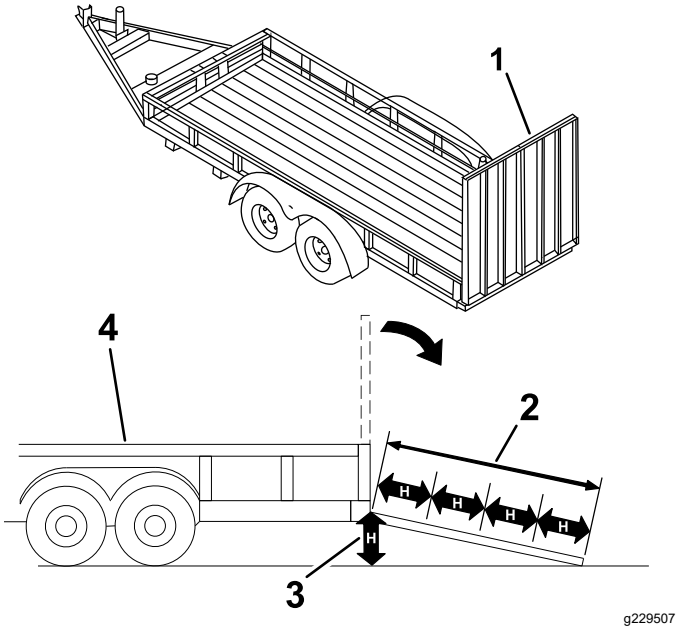

Obrázek 28

1. Nájezdová plošina plné šířky v přepravní poloze
2. Délka nájezdové plošiny odpovídá alespoň 4násobku vzdálenosti ložné plochy přívěsu nebo nákladního automobilu od země
3. H = vzdálenost ložné plochy přívěsu nebo nákladního automobilu od země
4. Přívěs

Naložení stroje

⚠ DŮLEŽITÉ UPOZORNĚNÍ

Nakládání stroje na přívěs nebo nákladní vozidlo zvyšuje pravděpodobnost převrácení, které může způsobit vážné zranění nebo smrt.

- **Při manipulaci se strojem na nájezdové plošině dbejte extrémní opatrnosti.**
- **Na nájezdovou plošinu najíždějte zadní stranou stroje a scházejte ji přední stranou stroje dolů.**
- **Při jízdě se strojem po nájezdové plošině se vyhýbejte prudkému zrychlování nebo zpomalování, neboť tak může dojít ke ztrátě kontroly nad strojem nebo převrácení stroje.**

1. Je-li použit přívěs, připojte jej k vlečnému vozidlu a připevněte bezpečnostní řetězy.
2. Je-li to možné, připojte brzdy a světla přívěsu.
3. Sklopte nájezdovou plošinu (Obrázek 28).
4. Zvedněte plošinu stroje.

   Důležité: **Při nakládání a vykládání stroje mějte plošinu stroje vždy zvednutou.**

5. Na nájezdovou plošinu najíždějte zadní stranou stroje (Obrázek 29).

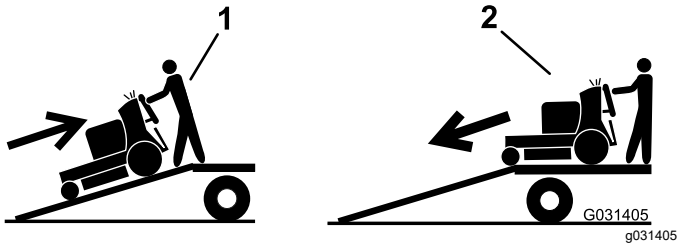

Obrázek 29

1. Na nájezdovou plošinu najíždějte zadní stranou stroje.
2. Z nájezdové plošiny sejděte přední stranou stroje dolů.

6. Vypněte motor, vyjměte klíč a zatáhněte parkovací brzdu.
7. Upevněte stroj poblíž předních otočných kol a zadního nárazníku pomocí popruhů, řetězů, lan nebo provazů (Obrázek 30). Postupujte podle směrnic místních úřadů na uvazování strojů.

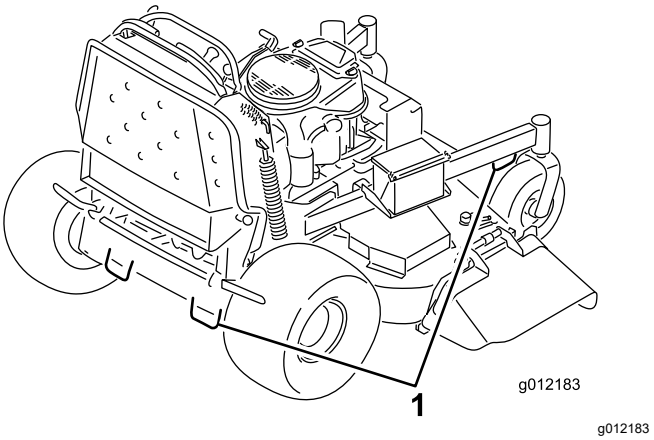

Obrázek 30

1. Upínací oka

Údržba

Poznámka: Levá a pravá strana stroje se určuje z pohledu obsluhy při normální pracovní poloze.

⚠ VÝSTRAHA

Jestliže ponecháte klíček ve spínači zapalování, může kdokoli spustit motor a způsobit vám nebo dalším okolostojícím vážné zranění.

Před zahájením jakýchkoli úkonů údržby vyjměte klíč ze zapalování a odpojte kabely zapalovacích svíček. Odsuňte kabely stranou tak, aby náhodně nepřišly do styku se zapalovacími svíčkami.

Bezpečnost při provádění úkonů údržby

- Před nastavováním, čištěním, servisem nebo opuštěním stroje proveďte následující kroky:
  - Zaparkujte stroj na rovném povrchu.
  - Vypněte pohony.
  - Zatáhněte parkovací brzdu.
  - Vypněte motor a vyjměte klíč ze zapalování.
  - Počkejte, dokud se nezastaví všechny pohyblivé součásti.
  - Před provedením údržby nechejte vychladnout všechny součásti stroje.
- Nedovolte, aby servisní práce na stroji prováděla nezaškolená osoba.
- Nepřibližujte nohy ani ruce do blízkosti pohyblivých částí. Pokud je to možné, neprovádějte seřizování při běžícím motoru.
- Ze součástí, ve kterých je uložena energie, opatrně uvolněte tlak.
- Činnost parkovací brzdy často kontrolujte. V případě potřeby brzdu seřiďte a opravte.
- Nikdy neupravujte bezpečnostní zařízení. Pouze pravidelně kontrolujte jejich správnou činnost.
- Abyste předcházeli vzniku požáru, odstraňujte z žacích jednotek, pohonů, tlumiče výfuku a motoru trávu a nečistoty. Místa potřísněná uniklým olejem nebo palivem vždy očistěte.
- Pravidelně kontrolujte součásti sběracího koše a opotřebované nebo poškozené součásti vyměňte.
- Pokud chcete podepřít zvednutý stroj, nespoléhejte se výhradně na hydraulický systém. Po zvednutí stroj vždy podepřete montážními stolicemi.
- Všechny díly udržujte v bezvadném provozním stavu a všechny hydraulické spoje správně utažené. Všechny opotřebené, poškozené nebo chybějící díly a štítky nahraďte novými. Všechny upevňovací prvky udržujte utažené, abyste zajistili bezpečný provozní stav stroje.
- K zajištění optimální výkonnosti a dodržení požadavků na bezpečnost stroje je nutné používat pouze originální náhradní díly a příslušenství společnosti Toro. Náhradní díly a příslušenství jiných výrobců mohou být nebezpečné a jejich použití může mít za následek zneplatnění záruky.

Doporučený harmonogram údržby

Servisní interval	Postup při údržbě
Po prvních 8 hodinách	• Vyměňte motorový olej. • Zkontrolujte hladinu hydraulické kapaliny. • Vyměňte hydraulický filtr.
Při každém použití nebo denně	• Zkontrolujte činnost bezpečnostního blokovacího systému. • Zkontrolujte hladinu motorového oleje. • Vyčistěte mřížku přívodního vzduchu (častěji při práci v prašném nebo znečištěném prostředí). • Zkontrolujte funkci parkovací brzdy. • Zkontrolujte vůli brzdy. • Zkontrolujte nože. • Vyčistěte spodní stranu sekací plošiny. • Stroj umyjte, zejména po pracích v zimních podmínkách.
Po každých 25 hodinách provozu	• Vyčistěte pěnovou vložku vzduchového filtru (častěji při práci ve znečištěném nebo prašném prostředí).
Po každých 50 hodinách provozu	• Promažte ramena napínací řemenice sekací plošiny (častěji při práci v prašném nebo znečištěném prostředí). • Promažte zvedací táhla (častěji při práci v prašném nebo znečištěném prostředí). • Zkontrolujte lapač jisker (dle výbavy). • Zkontrolujte tlak v pneumatikách. • Zkontrolujte hladinu hydraulické kapaliny.
Po každých 100 hodinách provozu	• Vyčistěte papírovou vložku vzduchového filtru (častěji při práci v prašném nebo znečištěném prostředí). • Vyměňte motorový olej. • Zapalovací svíčku zkontrolujte, vyčistěte a nastavte vzdálenost mezi elektrodami svíčky. • Zkontrolujte akumulátor. • Zkontrolujte elektrickou spojku. • Zkontrolujte a vyčistěte chladicí žebra a kryty motoru (častěji ve znečištěném nebo prašném prostředí). • Zkontrolujte řemeny sekací plošiny. • Zkontrolujte hnací řemen čerpadla. • Zkontrolujte hydraulické hadice.
Po každých 200 hodinách provozu	• Vyměňte papírovou vložku vzduchového filtru (častěji při práci v prašném nebo znečištěném prostředí). • Vyměňte filtr motorového oleje.
Po každých 250 hodinách provozu	• Pokud používáte olej Mobil® 1, vyměňte hydraulickou kapalinu.
Po každých 300 hodinách provozu	• Zkontrolujte a seřiďte vůli ventilů. Kontaktujte autorizovaného servisního prodejce.
Po každých 500 hodinách provozu	• Nastavte ložisko otočného kola. • Pokud používáte hydraulickou kapalinu Toro® HYPR-OIL™ 500, vyměňte ji. • Vyměňte hydraulický filtr.
Po každých 800 hodinách provozu	• Vyměňte palivový filtr.
Před uskladněním	• Opravte lak na poškozených místech. • Před uskladněním proveďte všechny výše uvedené postupy údržby. • Opravte lak na poškozených místech. • Před uskladněním proveďte všechny výše uvedené postupy údržby.
Každý rok	• Promažte čepy předních otočných kol.(v prašném nebo znečištěném prostředí provádějte častěji). • Promažte náboje otočných kol. • Zkontrolujte šrouby žacího nože a vlnité podložky. V případě poškození je vyměňte.

Důležité: **Pokyny k dalším postupům údržby naleznete v návodu k obsluze motoru.**

Postupy před údržbou stroje

Zvednutí sekačky pro získání přístupu

Chcete-li získat přístup pod stroj za účelem provedení údržby, můžete zvednout přední část sekačky a podepřít ji o zadní část.

1. Zaparkujte stroj na rovném povrchu, vypněte vývodový hřídel a zatáhněte parkovací brzdu.
2. Před opuštěním místa obsluhy vypněte motor, vytáhněte klíč a počkejte, dokud se nezastaví všechny pohybující se součásti.
3. Zvedněte plošinu; viz Obsluha stroje se zdviženou plošinou (strana 19).
4. Demontujte akumulátor, viz Vyjmutí akumulátoru (strana 38).

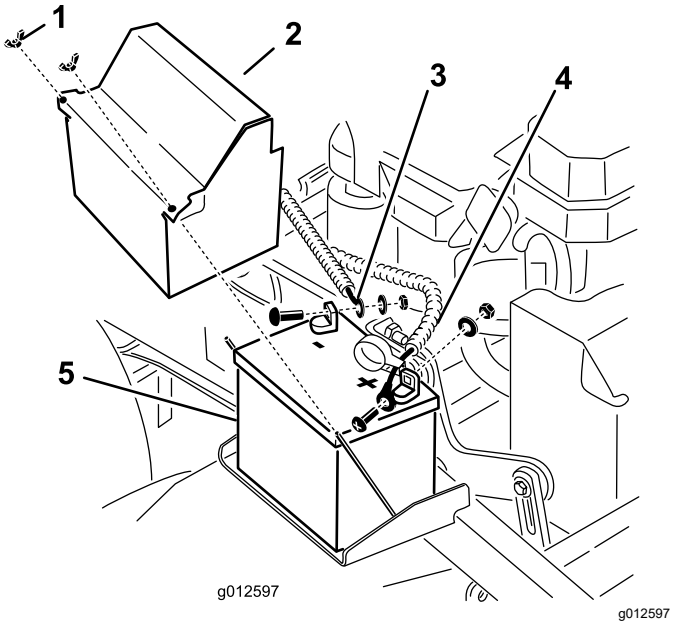

Obrázek 31

1. Křídlová matice
2. Kryt akumulátoru
3. Záporný (-) kabel akumulátoru
4. Kladný (+) kabel akumulátoru
5. Akumulátor

5. Vypusťte palivo z palivové nádrže, viz Vypuštění palivové nádrže (strana 37).
6. Odstraňte uzávěr nádrže hydraulické kapaliny, na otvor umístěte kus plastové fólie a uzávěr nádrže hydraulické kapaliny připevněte zpět.

Poznámka: Tím se nádrž hydraulické kapaliny utěsní a zabrání se úniku kapaliny.

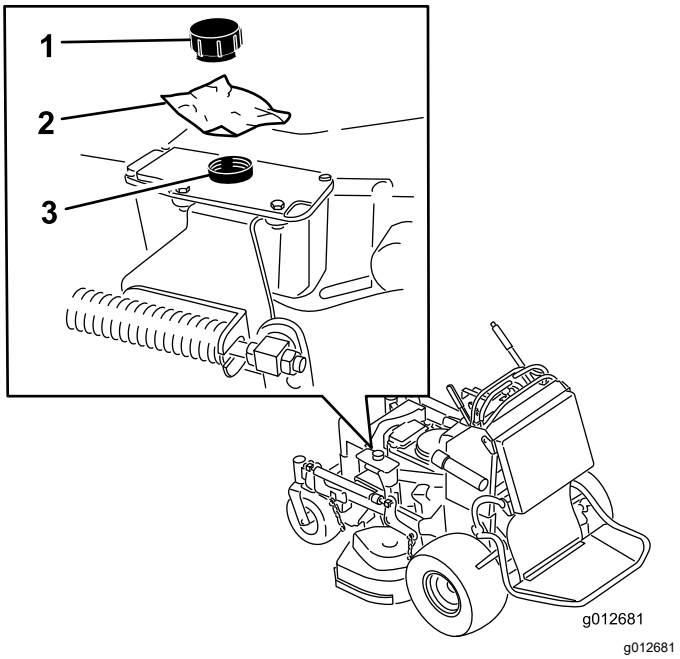

Obrázek 32

1. Uzávěr
2. Kus plastové fólie
3. Nádrž hydraulické kapaliny

7. Ve dvou osobách zvedněte přední část sekačky tak, aby spočívala na hnacích pneumatikách a plošině ve zvednuté poloze.
8. Proveďte potřebnou údržbu stroje.
9. Ve dvou osobách spusťte přední část sekačky na zem.
10. Vyjměte kus plastové fólie zpod uzávěru nádrže hydraulické kapaliny.
11. Namontujte akumulátor stroje.

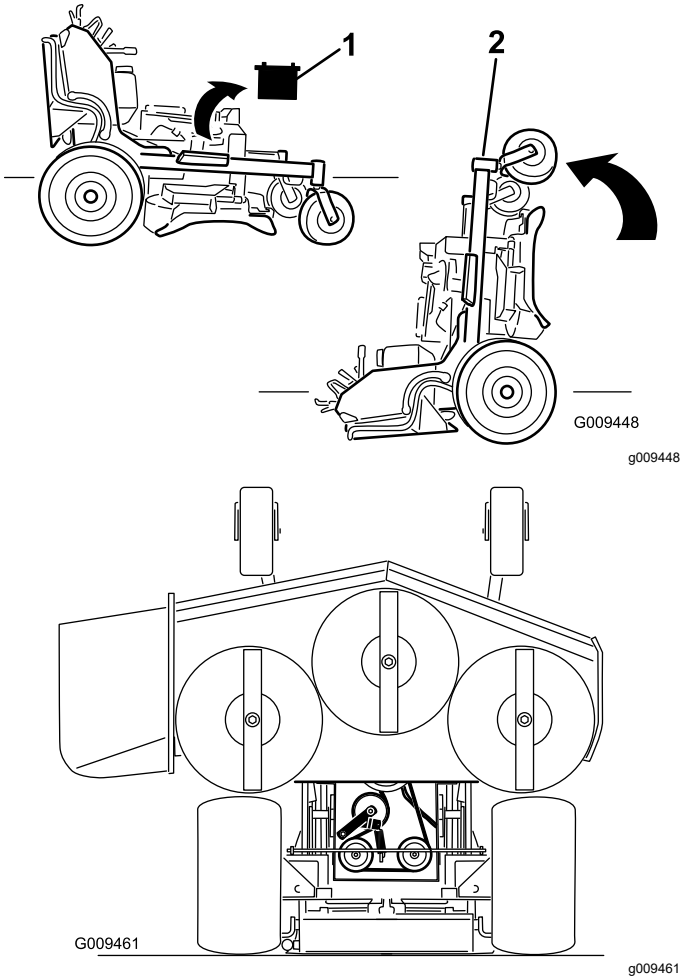

Obrázek 33

1. Vyjměte akumulátor.
2. Ve dvou osobách zvedněte přední část sekačky (ujistěte se, že je plošina zvednutá).

Uvolnění polštáře pro přístup zezadu

Chcete-li získat přístup ke stroji zezadu za účelem údržby nebo seřízení, můžete uvolnit polštář.

1. Spusťte plošinu.
2. Demontujte závlačky na každé straně polštáře.
3. Zasuňte dovnitř velké podložky s plastovými pouzdry.
4. Demontujte polštář a spusťte jej na plošinu.
5. Proveďte potřebnou údržbu nebo seřízení stroje.
6. Zvedněte polštář a nasuňte jej na kolíky na obou stranách stroje (Obrázek 34).
7. Zasuňte velké podložky s plastovými pouzdry do držáku polštáře a zajistěte je závlačkou (Obrázek 34).

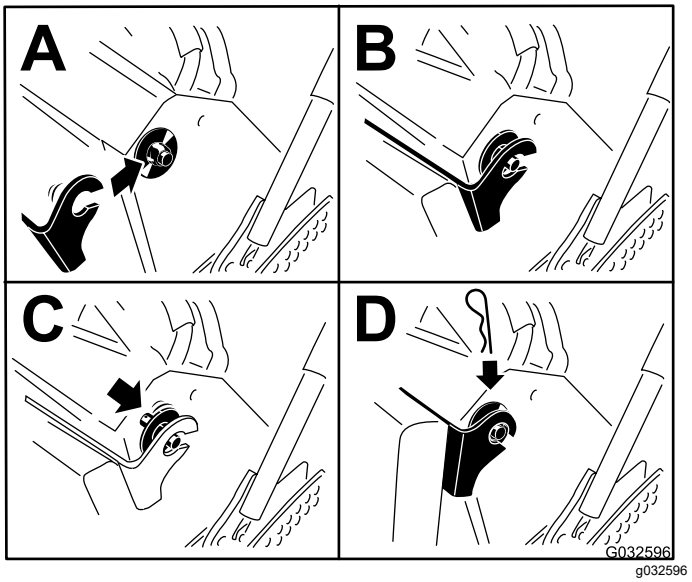

Obrázek 34

Mazání

Mazání stroje

Servisní interval: Po každých 50 hodinách provozu—Promažte ramena napínací řemenice sekací plošiny (častěji při práci v prašném nebo znečištěném prostředí).

Po každých 50 hodinách provozu—Promažte zvedací táhla (častěji při práci v prašném nebo znečištěném prostředí).

Typ maziva: Mazivo na bázi lithia nebo molybdenové mazivo

1. Zaparkujte stroj na rovném povrchu, vypněte vývodový hřídel a zatáhněte parkovací brzdu.
2. Před opuštěním místa obsluhy vypněte motor, vytáhněte klíč a počkejte, dokud se nezastaví všechny pohybující se součásti.
3. Hadrem očistěte maznice.

   Poznámka: Oškrábáním odstraňte případnou barvu z přední strany maznic.
4. K maznici připojte mazací pistoli.
5. Pumpujte mazivo do maznice, dokud nezačne vytékat z ložisek.
6. Otřete přebytečné mazivo.

Umístění mazacích bodů zjistíte podle následujícího obrázku.

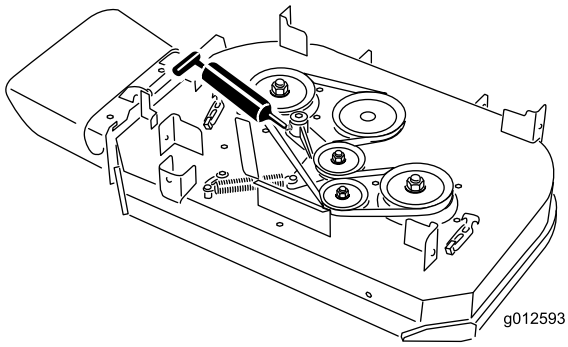

g012593

Obrázek 35

Modely s 91cm (36palcovou) sekací plošinou

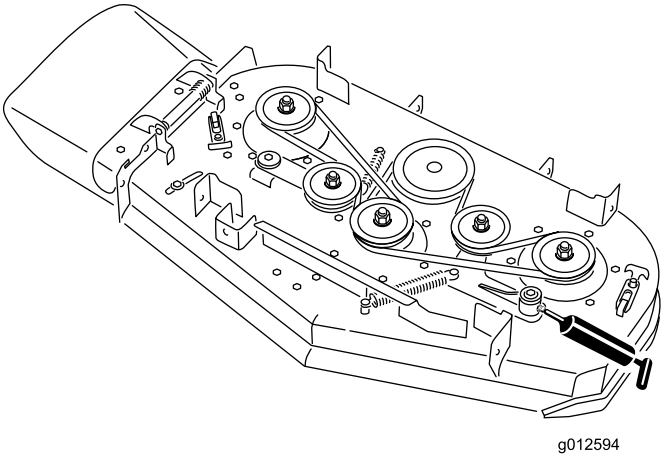

g012594

Obrázek 36

Modely se 102cm (40palcovou) sekací plošinou

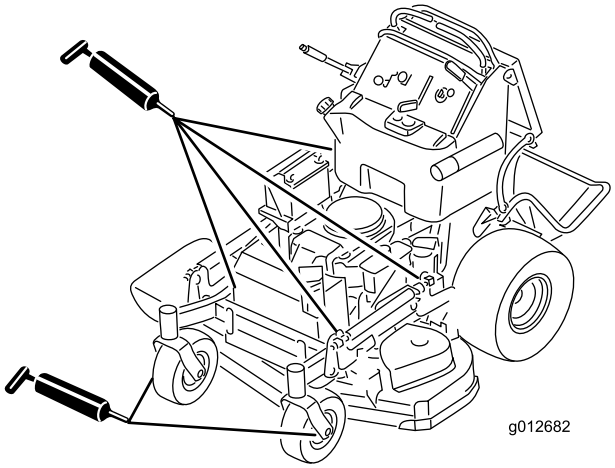

g012682

Obrázek 37

Všechny modely

Mazání čepů předních otočných kol

Servisní interval: Každý rok

Typ maziva: Mazivo na bázi lithia nebo molybdenové mazivo

1. Odstraňte protiprachovou krytku a seřiďte otočné čepy kol; viz Nastavení ložiska otočného kola (strana 42).

   Poznámka: Krytku mějte sejmutou, dokud mazání otočných čepů kol nedokončíte.
2. Demontujte šestihrannou zátku.
3. Do otvoru zašroubujte maznici.
4. Naplňte maznici mazivem, dokud nezačne vytékat z okolí horního ložiska.
5. Demontujte maznici z otvoru.

6. Namontujte šestihrannou zátku a protiprachovou krytku.

Mazání nábojů otočných kol

Servisní interval: Každý rok

Typ maziva: Mazivo na bázi lithia nebo molybdenové mazivo

1. Zaparkujte stroj na rovném povrchu, vypněte vývodový hřídel a zatáhněte parkovací brzdu.
2. Před opuštěním místa obsluhy vypněte motor, vytáhněte klíč a počkejte, dokud se nezastaví všechny pohybující se součásti.
3. Demontujte otočné kolo z vidlice otočného kola.
4. Sejměte ochranné kryty z nábojů kol (Obrázek 38).

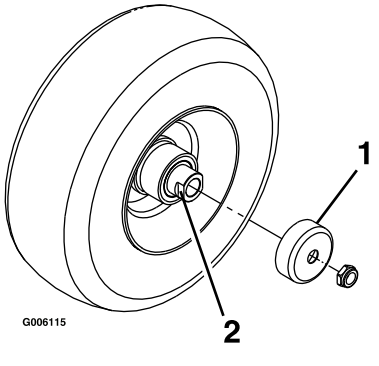

Obrázek 38

1. Ochranný kryt
2. Distanční matice s ploškami pro klíč

5. Ze sestavy hřídele v otočném kole demontujte jednu distanční matici.

   Poznámka: Pro zajištění distančních matic k hřídeli bylo použito lepidlo pro zajištění závitu. Demontujte hřídel (s druhou distanční maticí stále namontovanou na ní) ze sestavy kola.

6. Vypačte těsnění, zkontrolujte, zda ložiska nejsou opotřebená nebo poškozená, a v případě potřeby je vyměňte.
7. Do ložisek aplikujte univerzální mazivo.
8. Do kola vložte jedno ložisko a jedno nové těsnění.

   Poznámka: Těsnění je nutné vyměnit.

9. Pokud byly demontovány (případně se uvolnily) obě distanční matice v montážním celku hřídele, na jednu distanční matici naneste lepidlo pro zajištění závitů a našroubujte ji na hřídel tak, aby plošky pro klíč směřovaly ven.

   Poznámka: Distanční matici nešroubujte až na úplný konec hřídele. Od vnějšího povrchu distanční matice ke konci hřídele uvnitř matice ponechejte přibližně 3 mm.

10. Montážní celek matice a hřídele vložte do kola ze strany kola s novým těsněním a ložiskem.
11. Otočte otevřený konec kola směrem nahoru a vyplňte prostor uvnitř kola kolem hřídele univerzálním mazivem.
12. Do kola vložte druhé ložisko a nové těsnění.
13. Na druhou distanční matici naneste lepidlo pro zajištění závitů a našroubujte ji na hřídel tak, aby plošky pro klíč směřovaly ven.
14. Matici utáhněte na utahovací moment 8 až 9 Nm (71 až 80 in-lb), povolte ji a znovu utáhněte na 2 až 3 Nm (20 až 25 in-lb).

    Poznámka: Ujistěte se, že hřídel ze žádné matice nevyčnívá.

15. Na náboj kola nasaďte ochranné kryty a vložte kolo do vidlice otočného kola.
16. Namontujte šroub otočného kola a zcela utáhněte matici.

Důležité: **Aby nedošlo k poškození těsnění a ložiska, otáčením otočného kola často kontrolujte seřízení ložiska. Kolo se nesmí volně otáčet (o více než 1 nebo 2 otáčky) ani nesmí mít boční vůli. Pokud se kolo volně otáčí, upravte utahovací moment na distanční matici tak, aby docházelo k mírnému odporu, a poté aplikujte lepidlo na zajištění závitů.**

Údržba motoru

Bezpečnost při údržbě motoru

- Před kontrolou hladiny oleje a doplňováním oleje do klikové skříně vypněte motor.
- Nepřibližujte ruce, nohy, obličej, jiné části těla ani oděv k tlumiči ani jiným horkým povrchům.

Údržba vzduchového filtru

Servisní interval: Po každých 300 hodinách provozu

Zkontrolujte pěnové a papírové vložky a vyměňte je, pokud jsou poškozené nebo nadměrně znečištěné.

Důležité: **Na pěnovou ani papírovou vložku neaplikujte olej.**

Vyjmutí pěnové a papírové vložky

1. Zaparkujte stroj na rovném povrchu, vypněte vývodový hřídel a zatáhněte parkovací brzdu.
2. Před opuštěním místa obsluhy vypněte motor, vytáhněte klíč a počkejte, dokud se nezastaví všechny pohybující se součásti.
3. Očistěte okolí vzduchového filtru, abyste zabránili vniknutí nečistot do motoru a jeho možnému poškození (Obrázek 39).
4. Povolte knoflíky krytu a sejměte kryt vzduchového filtru (Obrázek 39).
5. Povolte hadicovou svorku a sejměte sestavu vzduchového filtru (Obrázek 39).
6. Opatrně stáhněte pěnovou vložku z papírové vložky (Obrázek 39).

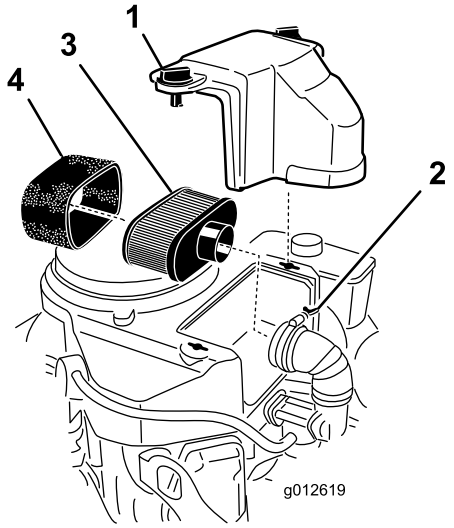

g012619

Obrázek 39

1. Kryt
2. Hadicová svorka
3. Papírová vložka
4. Pěnová vložka

Čištění pěnové vložky vzduchového filtru

Servisní interval: Po každých 25 hodinách provozu

1. Pěnovou vložku umyjte v tekutém mýdlu a teplé vodě. Po vyčištění vložku pečlivě propláchněte.
2. Vysušte vložku vyždímáním v čistém hadříku.

   Důležité: **Je-li pěnová vložka roztržená nebo opotřebená, vyměňte ji.**

Údržba papírové vložky vzduchového filtru

Servisní interval: Po každých 100 hodinách provozu—Vyčistěte papírovou vložku vzduchového filtru (častěji při práci v prašném nebo znečištěném prostředí).

Po každých 200 hodinách provozu—Vyměňte papírovou vložku vzduchového filtru (častěji při práci v prašném nebo znečištěném prostředí).

1. Papírovou vložku vyčistíte od prachu jemným poklepáním.

   Poznámka: Je-li vložka znečištěna nadměrně, vyměňte ji za novou.
2. Zkontrolujte, zda na vložce nejsou trhliny či tenká vrstva oleje nebo zda není poškozeno pryžové těsnění.
3. V případě poškození vložku vyměňte.

   Důležité: **Papírovou vložku nečistěte.**

Montáž pěnových a papírových prvků

Důležité: **Motor spouštějte vždy s úplnou sestavou papírového a pěnového vzduchového filtru, zabráníte tak jeho poškození.**

1. Pěnovou vložku opatrně navlékněte na papírovou vložku vzduchového filtru (Obrázek 39).
2. Nasaďte sestavu vzduchového filtru na základnu vzduchového filtru nebo hadici a zajistěte ji (Obrázek 39).
3. Umístěte kryt vzduchového filtru na místo a utáhněte knoflík krytu (Obrázek 39).

Výměna motorového oleje

Specifikace motorového oleje

Typ oleje: Detergentní olej (API klasifikace SJ nebo vyšší)

Množství motorového oleje: 1,7 l s filtrem, 1,5 l bez filtru

Viskozita: Viz tabulka uvedená níže:

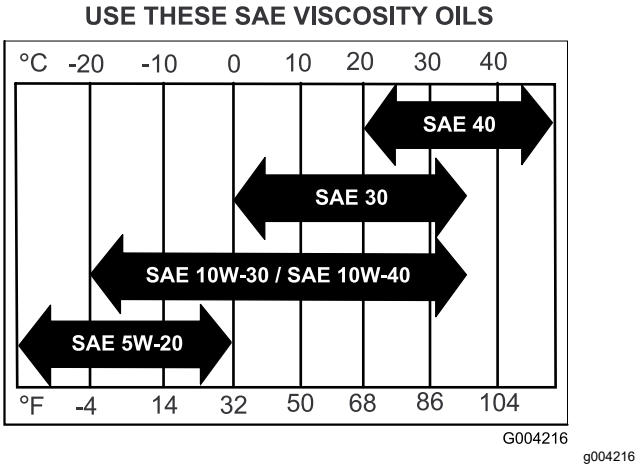

Obrázek 40

Kontrola hladiny motorového oleje

Servisní interval: Při každém použití nebo denně

Poznámka: Olej kontrolujte při studeném motoru.

⚠ DŮLEŽITÉ UPOZORNĚNÍ

Kontakt s horkými povrchy může způsobit zranění.

Nepřibližujte ruce, nohy, obličej, jiné části těla ani oděv k tlumiči ani jiným horkým povrchům.

Důležité: **Nepřeplňujte klikovou skříň olejem, neboť byste mohli poškodit motor. Nespouštějte motor, jestliže hladina motorového oleje sahá pod značku minima. Motor by se mohl poškodit.**

1. Zaparkujte stroj na rovném povrchu, vypněte vývodový hřídel a zatáhněte parkovací brzdu.
2. Před opuštěním místa obsluhy vypněte motor, vytáhněte klíč a počkejte, dokud se nezastaví všechny pohybující se součásti.
3. Zkontrolujte hladinu motorového oleje (viz Obrázek 41).

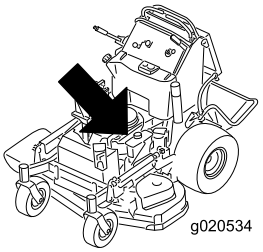

g020534

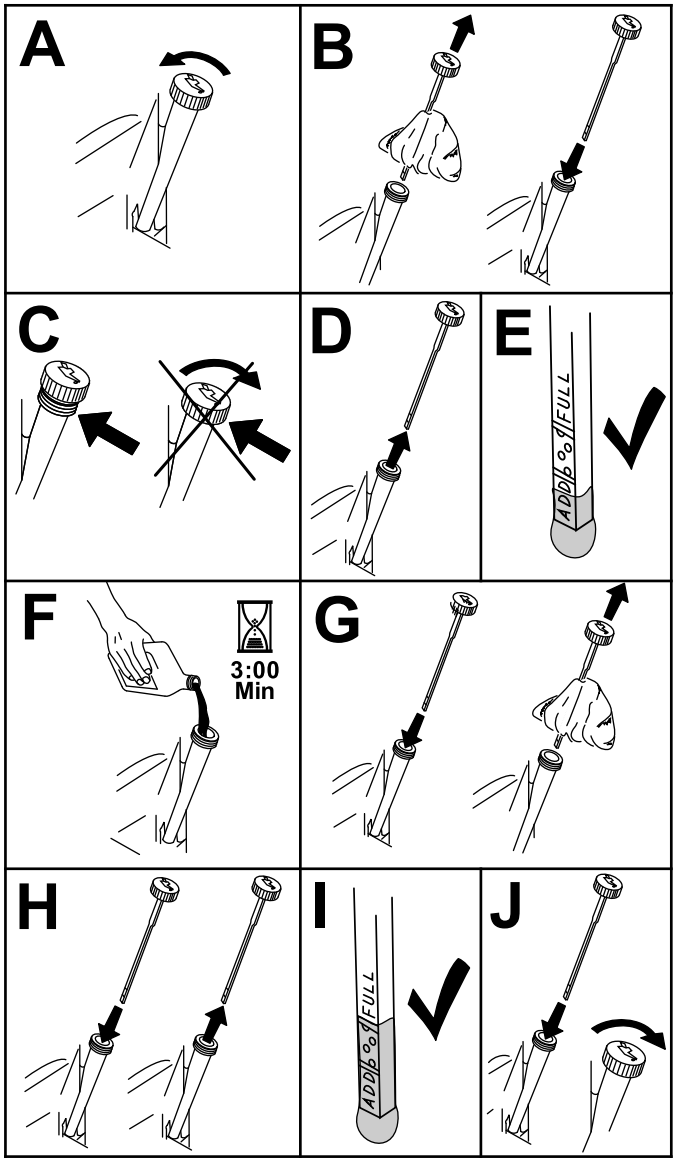

g194611

Obrázek 41

Výměna motorového oleje

Servisní interval: Po prvních 8 hodinách
Po každých 100 hodinách provozu

Poznámka: Použitý olej odevzdejte do recyklačního střediska.

1. Zaparkujte stroj tak, aby strana, ze které budete olej vypouštět, byla poněkud níže než strana protější. Díky tomu vyteče veškerý olej.
2. Vypněte vývodový hřídel, přesuňte páky ovládání pojezdu do polohy ZÁMKU NEUTRÁLU a zatáhněte parkovací brzdu.
3. Před opuštěním místa obsluhy vypněte motor, vytáhněte klíč a počkejte, dokud se nezastaví všechny pohybující se součásti.
4. Vyměňte motorový olej, viz Obrázek 42.

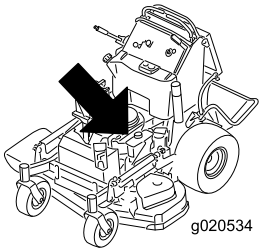

g020534

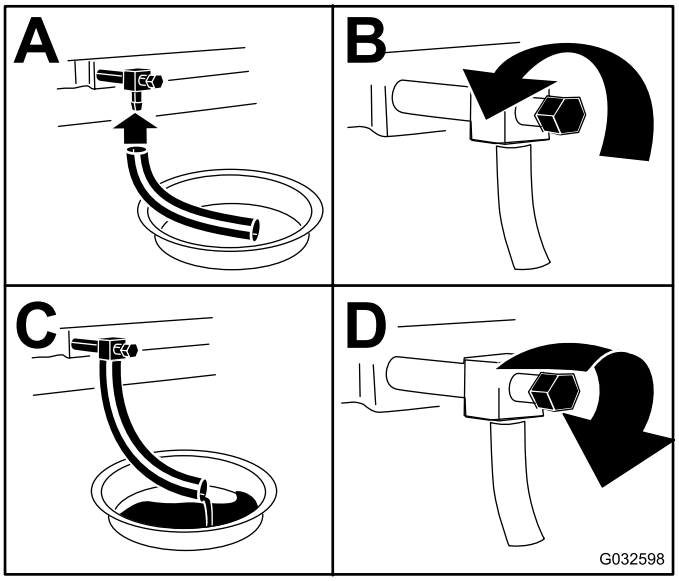

g032598

Obrázek 42

5. Pomalu nalijte přibližně 80 % množství specifikovaného oleje do plnicí trubice a zbývající olej dolévejte opatrně tak, aby jeho hladina sahala k rysce **maximální** hladiny (Obrázek 43).

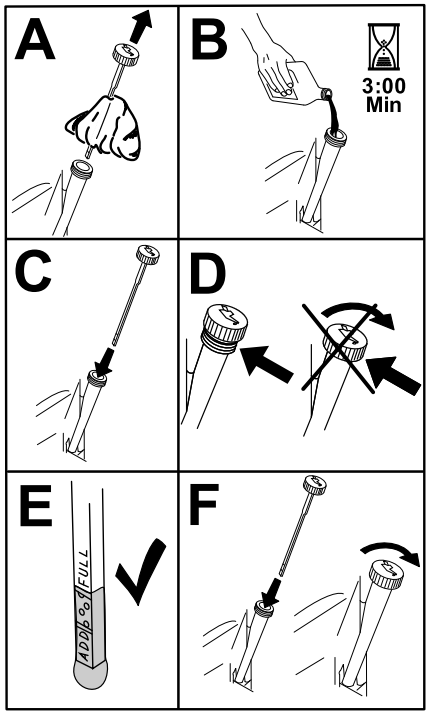

g194610

Obrázek 43

6. Nastartujte motor a přejeďte na rovnou plochu.
7. Znovu zkontrolujte hladinu oleje.

Výměna filtru motorového oleje

Servisní interval: Po každých 200 hodinách provozu

Poznámka: Pokud stroj používáte v extrémně prašných nebo písčitých podmínkách, filtr motorového oleje měňte častěji.

1. Vypusťte olej z motoru; viz Výměna motorového oleje (strana 34).
2. Vyměňte filtr motorového oleje (Obrázek 44).

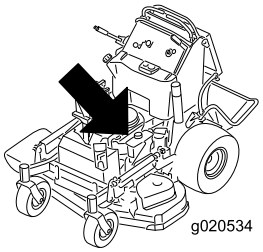

g020534

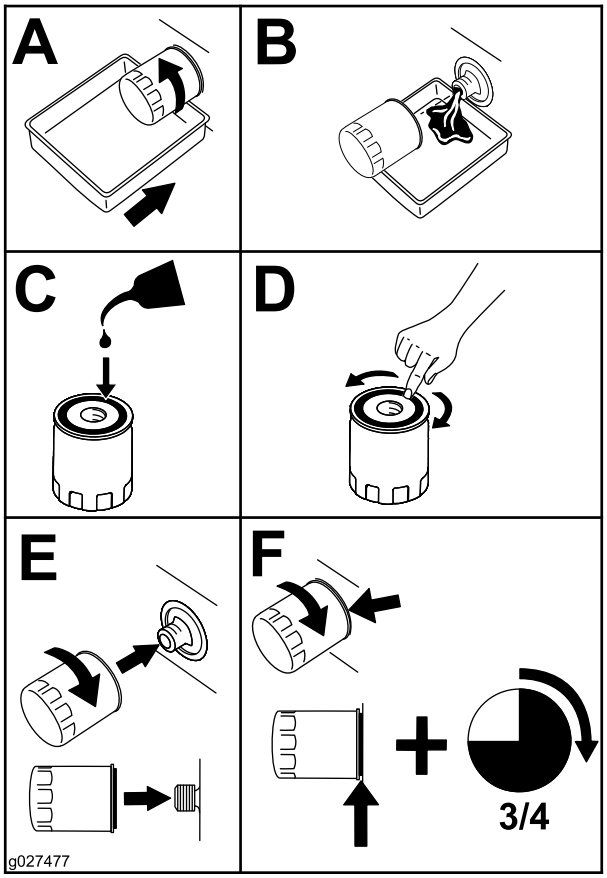

g027477

Obrázek 44

Poznámka: Utáhněte olejový filtr tak, aby se jeho těsnění dotýkalo motoru, a poté jej dotáhněte o další 3/4 otáčky.

3. Klikovou skříň naplňte novým olejem správného typu, viz Specifikace motorového oleje (strana 33).

Údržba zapalovací svíčky

Servisní interval: Po každých 100 hodinách provozu

Před montáží zapalovací svíčky se přesvědčte, zda je mezi středovou a boční elektrodou správná vzduchová mezera.

Zapalovací svíčku demontujte a namontujte pomocí klíče na zapalovací svíčky a k měření a nastavení vzdálenosti elektrod použijte nástroj na nastavení

mezery nebo spárovou měrku. V případě potřeby namontujte novou zapalovací svíčku (svíčky).

Typ: NGK® BPR4ES nebo ekvivalentní

Vzdálenost elektrod: 0,75 mm

Vyjmutí zapalovací svíčky

1. Zaparkujte stroj na rovném povrchu, vypněte vývodový hřídel a zatáhněte parkovací brzdu.
2. Před opuštěním místa obsluhy vypněte motor, vytáhněte klíč a počkejte, dokud se nezastaví všechny pohybující se součásti.
3. Demontujte zapalovací svíčku, viz Obrázek 45.

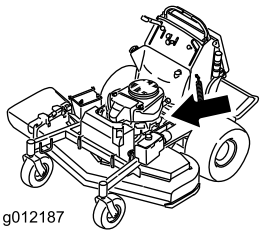

g012187

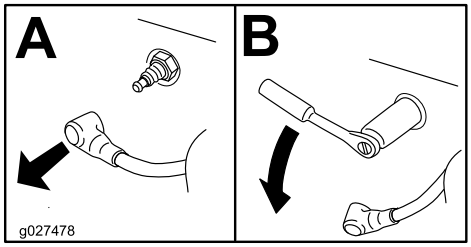

g027478

Obrázek 45

Kontrola zapalovací svíčky

Důležité: **Zapalovací svíčky nečistěte. Zapalovací svíčky vždy vyměňte, jestliže mají černý nebo olejový povlak, jsou popraskané nebo mají opotřebené elektrody.**

Jestliže má nahnědlou až šedou barvu, motor pracuje správně. Černý povlak izolátoru svíčky zpravidla znamená znečištění vzduchového filtru.

Nastavte vzdálenost elektrod 0,75 mm.

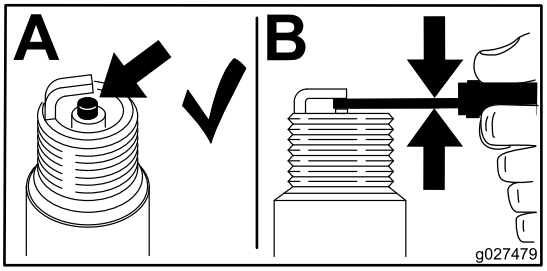

g027479

Obrázek 46

Montáž zapalovací svíčky

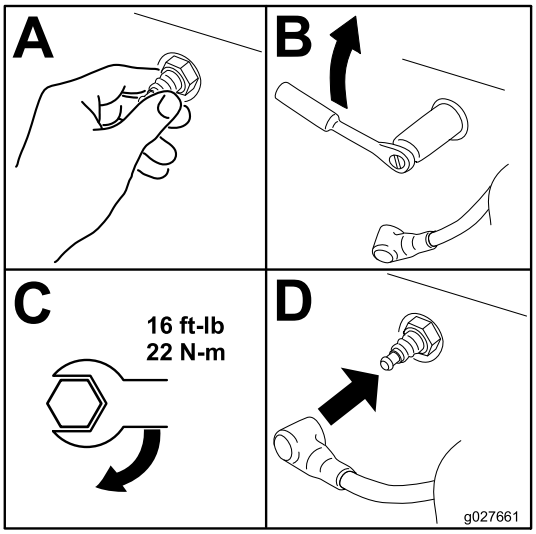

g027661

Obrázek 47

Kontrola lapače jisker

Pro stroje vybavené lapačem jisker

Servisní interval: Po každých 50 hodinách provozu

⚠ DŮLEŽITÉ UPOZORNĚNÍ

Horké součásti výfukového systému mohou způsobit vznícení palivových výparů i po vypnutí motoru. Horké částice vystupující z výfukového systému během provozu motoru mohou zapálit hořlavé materiály, což může vést ke zranění osob nebo poškození majetku.

Pokud není nainstalován lapač jisker, nedoplňujte palivo ani nespouštějte motor.

1. Zaparkujte stroj na rovném povrchu, vypněte vývodový hřídel a zatáhněte parkovací brzdu.
2. Před opuštěním místa obsluhy vypněte motor, vytáhněte klíč a počkejte, dokud se nezastaví všechny pohybující se součásti.
3. Počkejte, až tlumič vychladne.
4. Pokud spatříte na sítku nebo svárech praskliny, lapač jisker vyměňte.
5. Je-li sítko ucpané, demontujte lapač jisker, vyklepejte z lapače volné částice a sítko vyčistěte drátěným kartáčem (v případě potřeby sítko namočte do rozpouštědla).
6. Namontujte lapač na výstupní výfukové potrubí.

Údržba palivového systému

Vypuštění palivové nádrže

Poznámka: K vyčerpání paliva z nádrže použijte přečerpávací násosku. Násosku můžete zakoupit v železářství.

⚠ NEBEZPEČÍ

Za určitých podmínek je palivo extrémně hořlavé a vysoce výbušné. Požár nebo výbuch způsobený palivem může popálit vás i jiné osoby a způsobit škody na majetku.

- **Údržbu týkající se paliva provádějte při studeném motoru. Provádějte to venku a na otevřeném prostranství. Rozlitý benzin ihned utřete.**
- **Při vypouštění paliva nikdy nekuřte a nepřibližujte se k otevřenému ohni nebo k místům, kde by jiskry mohly zapříčinit vznícení palivových výparů.**

1. Zaparkujte stroj na rovném povrchu, vypněte vývodový hřídel a zatáhněte parkovací brzdu.
2. Před opuštěním místa obsluhy vypněte motor, vytáhněte klíč a počkejte, dokud se nezastaví všechny pohybující se součásti.
3. Vyčistěte prostor kolem uzávěru palivové nádrže, abyste zabránili vniknutí nečistot do nádrže (Obrázek 48).
4. Sejměte uzávěr palivové nádrže.
5. Do nádrže vložte přečerpávací násosku.
6. Pomocí násosky přečerpejte palivo do čisté nádoby na palivo (Obrázek 48).
7. Rozlité palivo utřete.

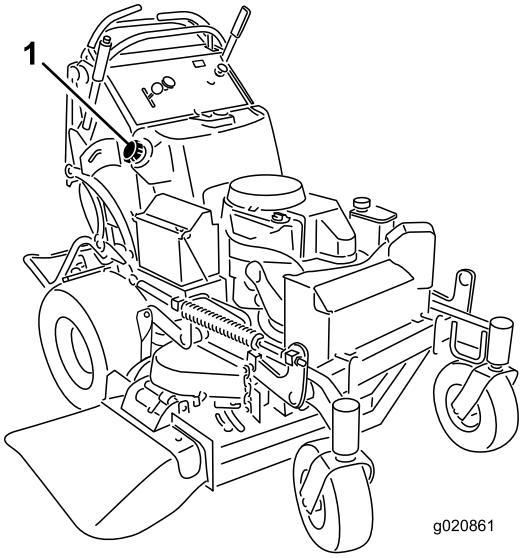

g020861

Obrázek 48

1. Uzávěr palivové nádrže

Výměna palivového filtru

Servisní interval: Po každých 800 hodinách provozu/Každý rok (podle toho, co nastane dříve)

Neinstalujte znečištěný filtr, když je odpojen od palivového potrubí.

Poznámka: Rozlité palivo utřete.

1. Zaparkujte stroj na rovném povrchu, vypněte vývodový hřídel a zatáhněte parkovací brzdu.
2. Před opuštěním místa obsluhy vypněte motor, vytáhněte klíč a počkejte, dokud se nezastaví všechny pohybující se součásti.
3. Zavřete uzavírací ventil paliva, viz Použití uzavíracího ventilu paliva (strana 23).
4. Vyměňte palivový filtr, viz Obrázek 49.

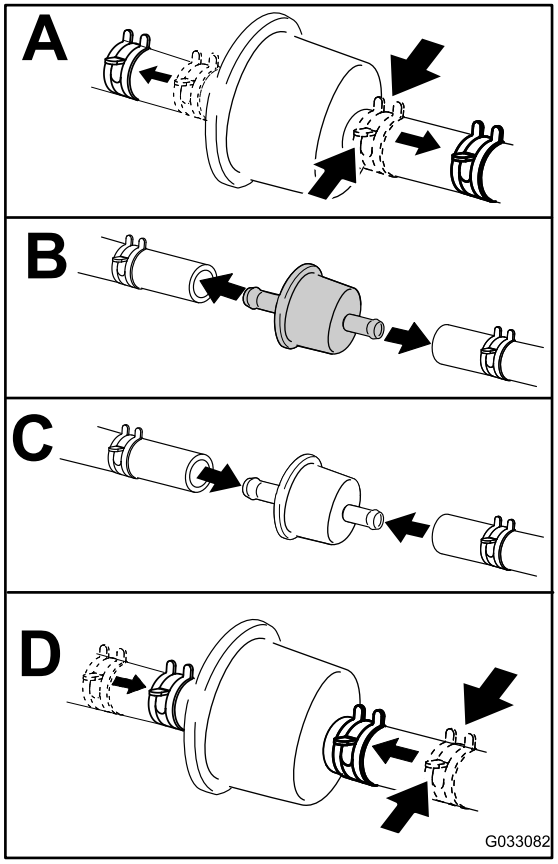

g033082

Obrázek 49

Údržba elektrického systému

Bezpečnost při práci s elektrickým systémem

- Před prováděním jakýchkoli oprav odpojte akumulátor nebo vyjměte kabel zapalovací svíčky. Jako první odpojte zápornou svorku a jako poslední kladnou svorku. Jako první připojte kladnou svorku a jako poslední zápornou svorku.
- Akumulátor dobíjejte v dobře větraném prostoru a v dostatečné vzdálenosti od zdroje jiskření nebo ohně. Před připojením nebo odpojením akumulátoru nejprve odpojte nabíječku. Noste ochranný oděv a používejte izolované nářadí.

Údržba akumulátoru

Servisní interval: Po každých 100 hodinách provozu

Akumulátor neustále udržujte v čistotě a v plně nabitém stavu. K čištění pláště akumulátoru používejte papírovou utěrku. Jestliže jsou vývody akumulátoru zkorodované, očistěte je roztokem připraveným ze čtyř dílů vody a jednoho dílu jedlé sody. Póly akumulátoru natřete tenkou vrstvou maziva, abyste zabránili jejich korozi.

Napětí: 12 V

Vyjmutí akumulátoru

1. Zaparkujte stroj na rovném povrchu, vypněte vývodový hřídel a zatáhněte parkovací brzdu.
2. Před opuštěním místa obsluhy vypněte motor, vytáhněte klíč a počkejte, dokud se nezastaví všechny pohybující se součásti.
3. Demontujte akumulátor, viz Obrázek 50.

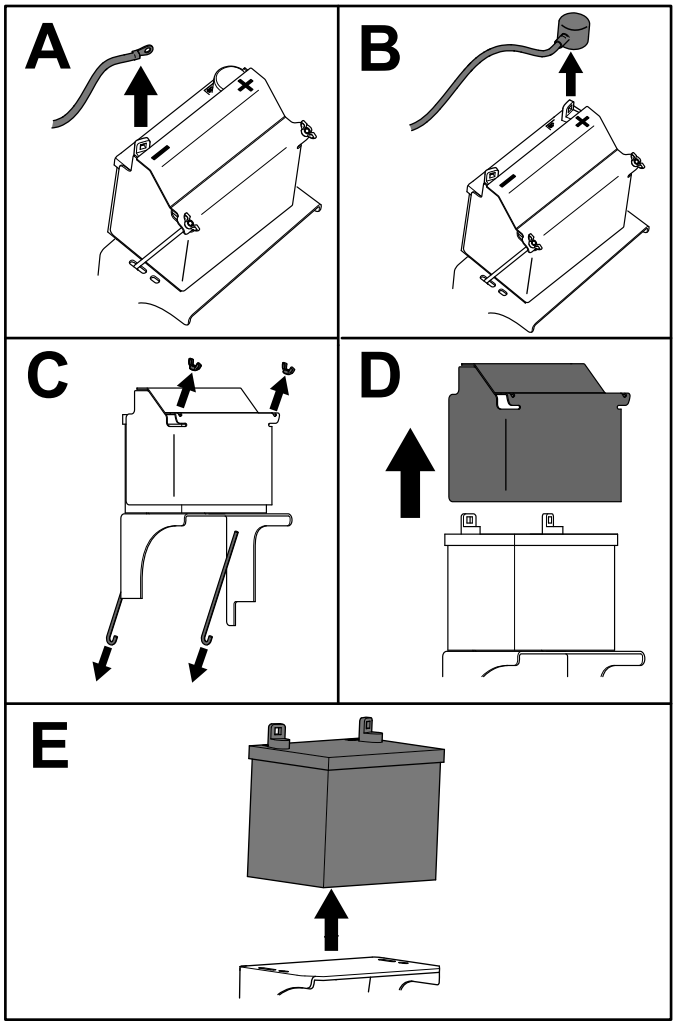

g273408

Obrázek 50

Dobíjení akumulátoru

⚠ DŮLEŽITÉ UPOZORNĚNÍ

Při nabíjení akumulátoru vznikají plyny, které mohou explodovat.

V blízkosti akumulátoru nikdy nekuřte a neuchovávejte akumulátor v blízkosti jisker a otevřeného ohně.

Důležité: **Udržujte akumulátor neustále v plně nabitém stavu (při specifické hustotě elektrolytu 1,265). Předejdete tak jeho poškození, pokud okolní teplota klesne pod 0 °C.**

1. Vyjměte akumulátor z rámu, viz Vyjmutí akumulátoru (strana 38).
2. Zkontrolujte hladinu elektrolytu.
3. Na akumulátor namontujte uzávěry plnicích otvorů.
4. Akumulátor nabíjejte po dobu 1 hodiny proudem o hodnotě 25 až 30 A nebo 6 hodin proudem o hodnotě 4 až 6 A.
5. Jakmile je akumulátor zcela nabitý, odpojte nabíječku od elektrické zásuvky a kabely nabíječky od vývodů akumulátoru (Obrázek 51).
6. Namontujte akumulátor na stroj a připojte kabely akumulátoru; viz Montáž akumulátoru (strana 40).

Poznámka: Nespouštějte motor stroje bez připojeného akumulátoru, došlo by tím k poškození elektrických obvodů.

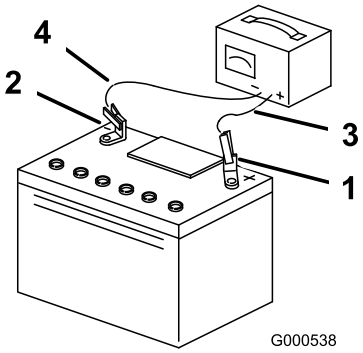

g000538

Obrázek 51

1. Kladný vývod akumulátoru
2. Záporný vývod akumulátoru
3. Červený (+) kabel nabíječky
4. Černý (–) kabel nabíječky

Montáž akumulátoru

Namontujte akumulátor, viz Obrázek 52.

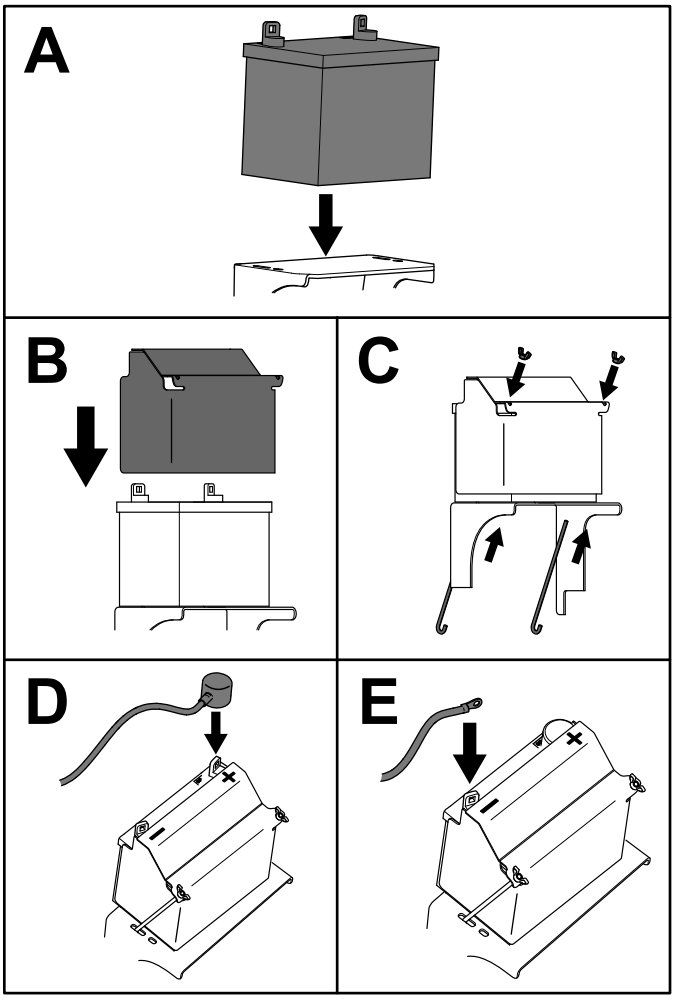

Obrázek 52

Údržba pojistek

Elektrický systém je chráněn pojistkami Nevyžaduje žádnou údržbu. Pokud se však spálí pojistka, přesvědčte se, zda není poškozena součást či obvod nebo zda nedošlo ke zkratu.

1. Zaparkujte stroj na rovném povrchu, vypněte vývodový hřídel a zatáhněte parkovací brzdu.
2. Před opuštěním místa obsluhy vypněte motor, vytáhněte klíč a počkejte, dokud se nezastaví všechny pohybující se součásti.
3. Uvolněte polštář pro obsluhu ze zadní části stroje.
4. Vytáhněte pojistku a vyměňte ji (Obrázek 53).
5. Namontujte polštář pro obsluhu.

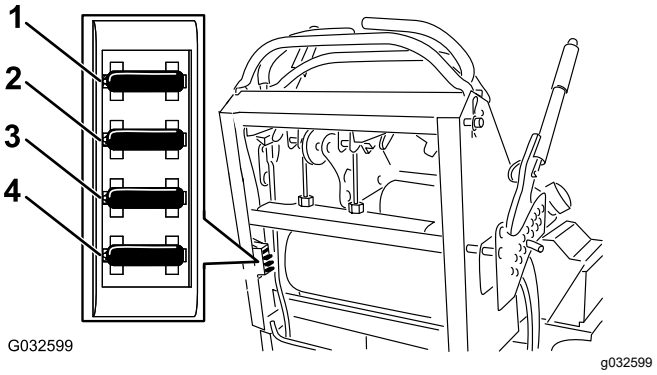

Obrázek 53

1. Pojistka volitelného příslušenství (15 A)
2. Pojistka vývodového hřídele (10 A)
3. Pojistka nabíjení (25 A)
4. Hlavní pojistka (30 A)

Údržba hnací soustavy

Seřízení pojezdu

Pokud zatlačíte obě ovládací páky pojezdu o stejnou vzdálenost dopředu a stroj táhne k jedné straně, seřiďte souběh následujícím způsobem.

1. Zaparkujte stroj na rovném povrchu, vypněte vývodový hřídel a zatáhněte parkovací brzdu.
2. Před opuštěním místa obsluhy vypněte motor, vytáhněte klíč a počkejte, dokud se nezastaví všechny pohybující se součásti.
3. Uvolněte polštář ze zadní části stroje.
4. Otočte nastavovacím prvkem pravého lanka tak, aby se pravá ovládací páka pojezdu nacházela uprostřed drážky zámku neutrálu na ovládacím panelu (Obrázek 55).

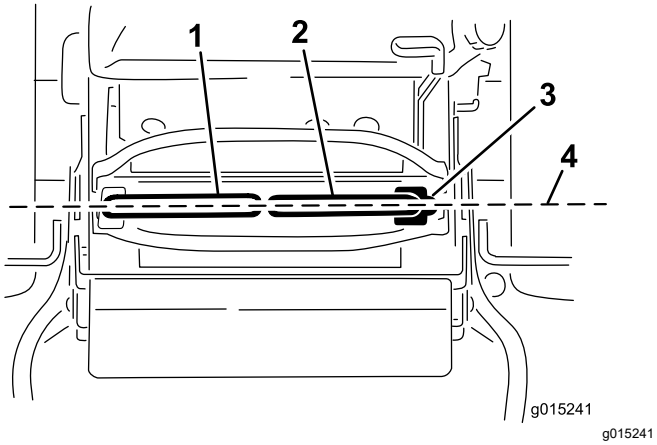

Obrázek 54

1. Levá ovládací páka pojezdu
2. Pravá ovládací páka pojezdu
3. Poloha ZÁMKU NEUTRÁLU
4. Vyrovnejte ovládací páky zepředu dozadu.

5. Otočte nastavovacím prvkem levého lanka tak, aby otáčky levého kola odpovídaly dříve nastaveným otáčkám pravého kola.
6. Nastavujte po čtvrtinách otáčky, dokud se stroj nebude pohybovat rovně.

   Poznámka: Nastavte pouze levé lanko tak, aby otáčky levého kola odpovídaly otáčkám pravého kola. Nenastavujte otáčky pravého kola, protože tím se pravá ovládací páka pojezdu dostane mimo střed drážky zámku neutrálu na ovládacím panelu.

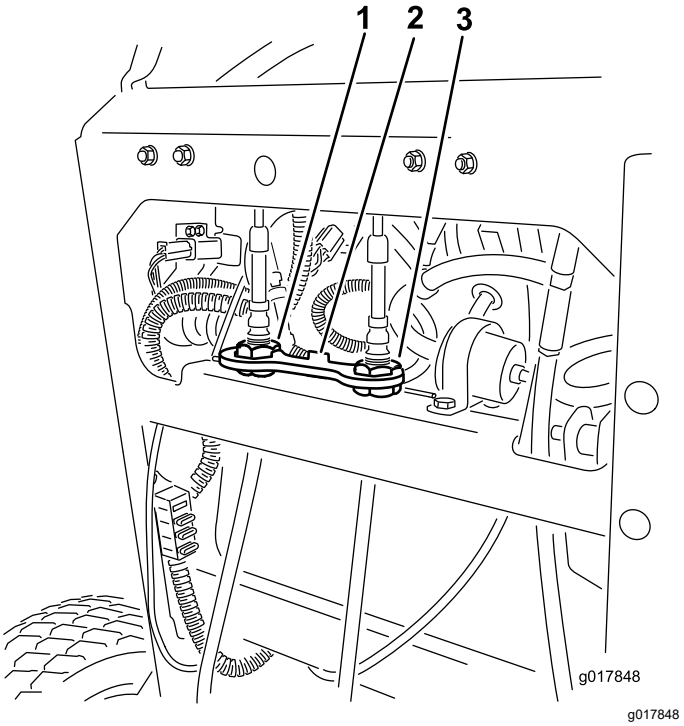

Obrázek 55

1. Nastavovací prvek levého lanka
2. Zámek lanka
3. Nastavovací prvek pravého lanka

7. Zkontrolujte správný souběh.

   Poznámka: Pokud stroj po nastavení souběhu nenastartuje, zkontrolujte, zda je terčík bezdotykového spínače zarovnán se šroubem připevněným k ovládací páce pojezdu (viz Nastavení bezdotykového spínače (strana 41)).
8. Opakujte kroky k nastavení lanka, dokud nedosáhnete správného souběhu.
9. Při zařazeném neutrálu a uvolněných parkovacích brzdách se přesvědčte, že se stroj nepohybuje.

Důležité: **Neotáčejte táhly příliš daleko, protože by se stroj při zařazeném neutrálu mohl pohybovat.**

Nastavení bezdotykového spínače

Tento postup použijte, pokud stroj po nastavení souběhu nenastartuje.

1. Přesvědčte se, zda je šroub připevněný k ovládací páce pojezdu v jedné rovině s terčíkem bezdotykového spínače (Obrázek 56).
2. V případě potřeby povolte šrouby a nastavte bezdotykový spínač tak, aby byl terčík v jedné

rovině se šroubem připevněným k ovládací páce pojezdu (Obrázek 56).

3. Zkontrolujte vzdálenost šroubu od bezdotykového spínače; musí být v rozmezí 0,51 až 1,02 mm, viz Obrázek 56.
4. Pokud je nutné provést seřízení, povolte pojistnou matici a nastavte šroub do správné vzdálenosti.
5. Jakmile šroub nastavíte, utáhněte pojistnou matici (Obrázek 56).
6. Před každým použitím stroje proveďte zkoušku bezpečnostního blokovacího systému.

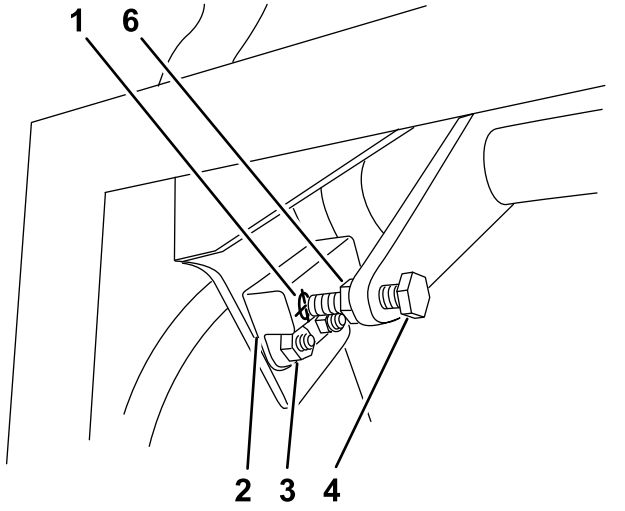

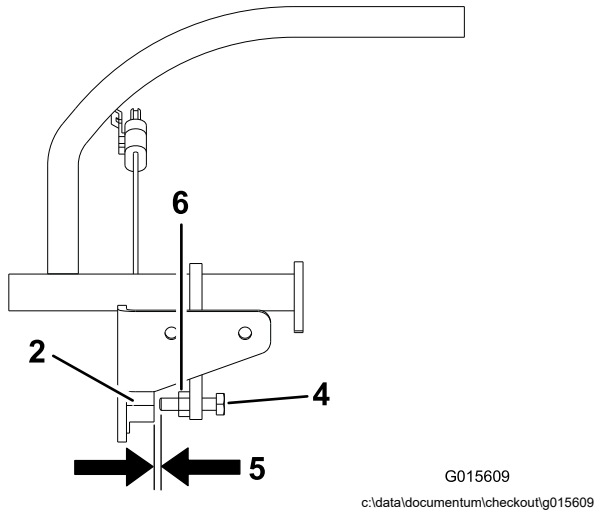

Obrázek 56

1. Terčík bezdotykového spínače
2. Bezdotykový spínač
3. Šrouby a matice
4. Šroub připevněný k ovládací páce pojezdu
5. 0,51 až 1,02 mm
6. Pojistná matice

Kontrola tlaku v pneumatikách

Servisní interval: Po každých 50 hodinách provozu/Každý měsíc (podle toho, co nastane dříve)

Tlak vzduchu v zadních pneumatikách udržujte na hodnotě 0,83 až 0,97 bar (83 až 97 kPa).

Důležité: **Nerovnoměrný tlak v pneumatikách může zapříčinit nerovnoměrné sekání.**

Poznámka: Přední pneumatiky jsou polopneumatické a nevyžadují seřizování tlaku vzduchu.

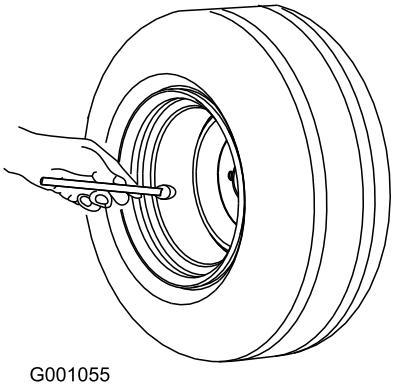

Obrázek 57

Nastavení ložiska otočného kola

Servisní interval: Po každých 500 hodinách provozu/Každý rok (podle toho, co nastane dříve)

1. Zaparkujte stroj na rovném povrchu, vypněte vývodový hřídel a zatáhněte parkovací brzdu.
2. Před opuštěním místa obsluhy vypněte motor, vytáhněte klíč a počkejte, dokud se nezastaví všechny pohybující se součásti.
3. Odstraňte protiprachový kryt z otočného kola a utáhněte pojistnou matici (Obrázek 58).
4. Utáhněte pojistnou matici natolik, aby byly pérové podložky ploché, potom povolením o 1/4 otáčky správně nastavte předpětí ložisek (Obrázek 58).

   Důležité: **Ujistěte se, že jsou pérové podložky správně nainstalovány, viz Obrázek 58.**
5. Nasaďte protiprachový kryt (Obrázek 58).

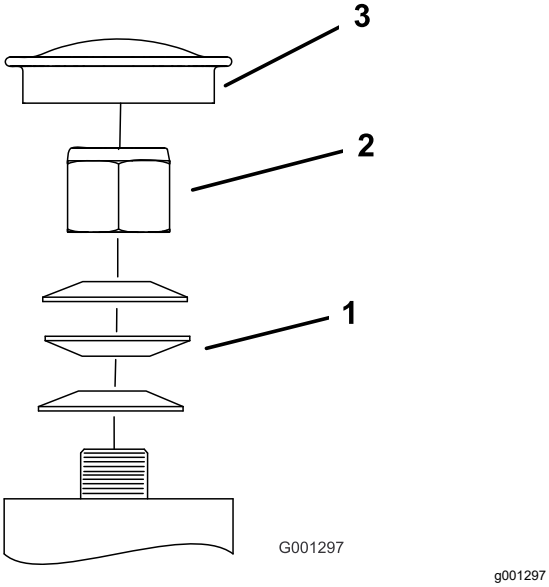

Obrázek 58

1. Pérové podložky
2. Pojistná matice
3. Protiprachový kryt

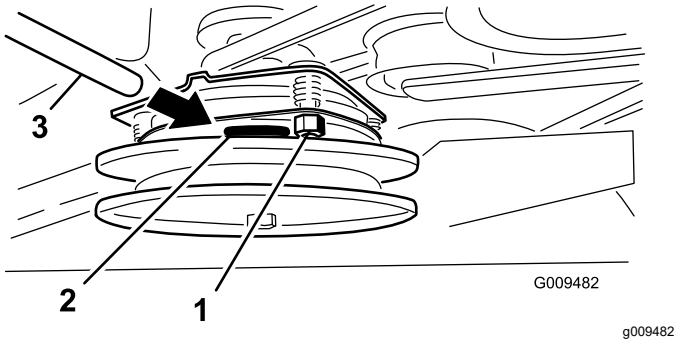

Obrázek 59

1. Stavěcí matice
2. Drážka
3. Spárová měrka

Seřízení elektrické spojky

Servisní interval: Po každých 100 hodinách provozu—Zkontrolujte elektrickou spojku.

Spojka je nastavitelná, aby se zajistilo správné spínání a brzdění.

1. Zaparkujte stroj na rovném povrchu, vypněte vývodový hřídel a zatáhněte parkovací brzdu.
2. Před opuštěním místa obsluhy vypněte motor, vytáhněte klíč a počkejte, dokud se nezastaví všechny pohybující se součásti.
3. Do kontrolního otvoru na boční straně sestavy vložte spárovou měrku o rozsahu 0,4 až 0,5 mm.

   Poznámka: Ujistěte se, že se nachází mezi třecími plochami kotvy a rotoru.

   Poznámka: Mezera musí být nejméně 0,4 mm a nejvýše 0,5 mm.
4. Pokud je potřeba provést seřízení, pomocí 0,4mm spárové měrky nastavte každou ze 3 poloh seřizovacího otvoru.
5. Utahujte pojistné matice, dokud nebude spárová měrka mírně váznout, ne však natolik, aby se v mezeře nemohla snadno pohybovat (Obrázek 59).
6. Zopakujte stejný postup u zbývajících drážek.
7. Znovu zkontrolujte jednotlivé drážky a po malých krocích upravujte, dokud nebude spárová měrka mezi rotorem a kotvou ve velmi lehkém kontaktu.

Údržba chladícího systému

Čištění mřížky přívodního vzduchu

Servisní interval: Při každém použití nebo denně

Před každým použitím odstraňte veškeré usazeniny trávy a jiných nečistot z chladicích žeber válce a hlavy válce, mřížky přívodního vzduchu na konci setrvačníku a páky a táhel regulátoru karburátoru. Tím zajistíte odpovídající chlazení motoru a jeho správné otáčky a vyloučíte možné přehřívání nebo mechanické poškození motoru.

Vyčištění chladicího systému

Servisní interval: Po každých 100 hodinách provozu—Zkontrolujte a vyčistěte chladicí žebra a kryty motoru (častěji ve znečištěném nebo prašném prostředí).

1. Zaparkujte stroj na rovném povrchu, vypněte vývodový hřídel a zatáhněte parkovací brzdu.
2. Před opuštěním místa obsluhy vypněte motor, vytáhněte klíč a počkejte, dokud se nezastaví všechny pohybující se součásti.
3. Demontujte mřížku přívodního vzduchu a kryt ventilátoru (Obrázek 60).
4. Odstraňte nečistoty a trávu z částí motoru.
5. Namontujte mřížku přívodního vzduchu a kryt ventilátoru (Obrázek 60).

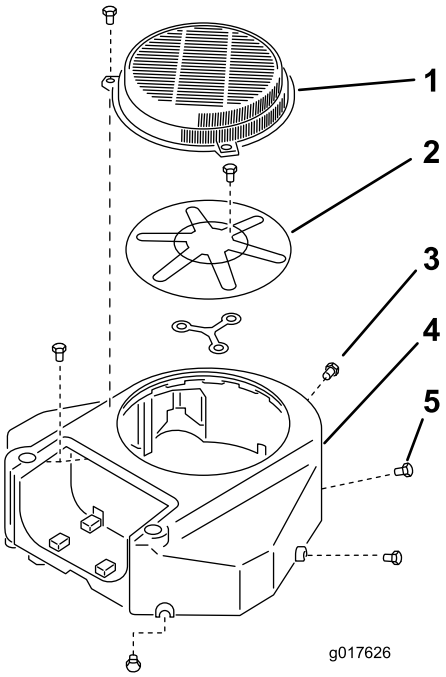

g017626

Obrázek 60

1. Kryt
2. Mřížka přívodního vzduchu motoru
3. Šroub
4. Kryt ventilátoru
5. Šroub

Údržba brzd

Testování parkovací brzdy

Servisní interval: Při každém použití nebo denně

Před každým použitím stroje zkontrolujte funkci parkovací brzdy na rovném povrchu i ve svahu.

Pokud stroj zastavíte či jej ponecháte bez dozoru, vždy zatáhněte parkovací brzdu. Jestliže parkovací brzda není schopna bezpečně udržet stroj v klidu, seřiďte ji.

1. Vypněte vývodový hřídel a zatáhněte parkovací brzdu.
2. Před opuštěním místa obsluhy vypněte motor, vytáhněte klíč a počkejte, dokud se nezastaví všechny pohybující se součásti.
3. Deaktivujte parkovací brzdu.
4. Zatáhněte páku brzdy a ujistěte se, že se stroj nepohybuje.
5. V případě potřeby brzdu seřiďte.

Kontrola vůle brzdy

Servisní interval: Při každém použití nebo denně

Důležité: **Při kontrole a seřizování brzdy musí být stroj na rovném povrchu.**

1. Zaparkujte stroj na rovném povrchu, vypněte vývodový hřídel a zatáhněte parkovací brzdu.
2. Před opuštěním místa obsluhy vypněte motor, vytáhněte klíč a počkejte, dokud se nezastaví všechny pohybující se součásti.
3. Zkontrolujte tlak v pneumatikách; viz Kontrola tlaku v pneumatikách (strana 42).
4. Uvolněte parkovací brzdu; viz část Použití parkovací brzdy (strana 16).
5. Při uvolněné brzdě změřte vzdálenost mezi brzdovou tyčí a pneumatikou na každé straně.
6. Pomocí strany s nejmenší vzdáleností zajistěte, aby vzdálenost byla v rozmezí 3 až 6 mm (viz Obrázek 61). Pokud není vzdálenost správná, postupujte podle pokynů v části Seřízení brzd (strana 45).

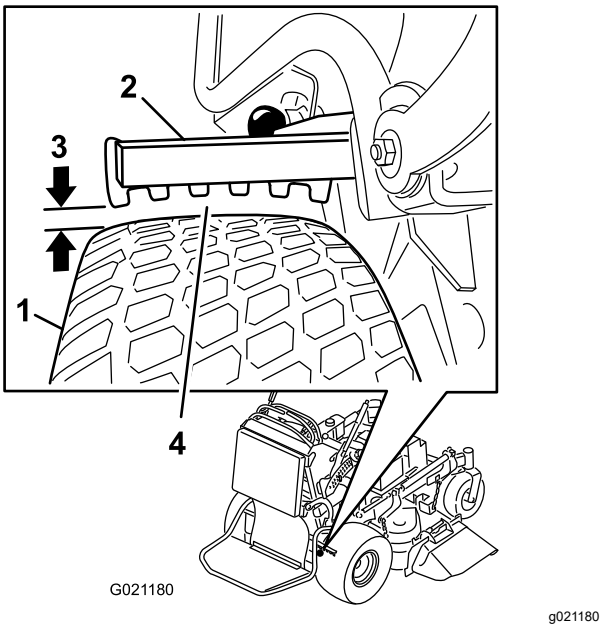

Obrázek 61

1. Pneumatika
2. Brzdová tyč
3. Vůle v rozmezí 3 až 6 mm
4. Změřte nejmenší vzdálenost mezi tyčí a pneumatikou.

Seřízení brzd

1. Zaparkujte stroj na rovném povrchu, vypněte vývodový hřídel a zatáhněte parkovací brzdu.
2. Před opuštěním místa obsluhy vypněte motor, vytáhněte klíč a počkejte, dokud se nezastaví všechny pohybující se součásti.
3. Deaktivujte parkovací brzdu.
4. Chcete-li brzdu seřídit, vyjměte z dolní brzdové páky a třmenu vidlicový čep a závlačku (Obrázek 62).
5. Seřiďte třmen (Obrázek 61).

   Poznámka: Vzdálenost mezi brzdovou tyčí a pneumatikou musí být 3 až 6 mm.

   Poznámka: Chcete-li brzdu dotáhnout, otočte třmen nahoru. Chcete-li brzdu povolit, otočte třmen dolů.
6. Opět zkontrolujte funkci brzd, viz Testování parkovací brzdy (strana 45).
7. Zajistěte třmen k dolní brzdové páce pomocí vidlicového čepu a závlačky (Obrázek 62).

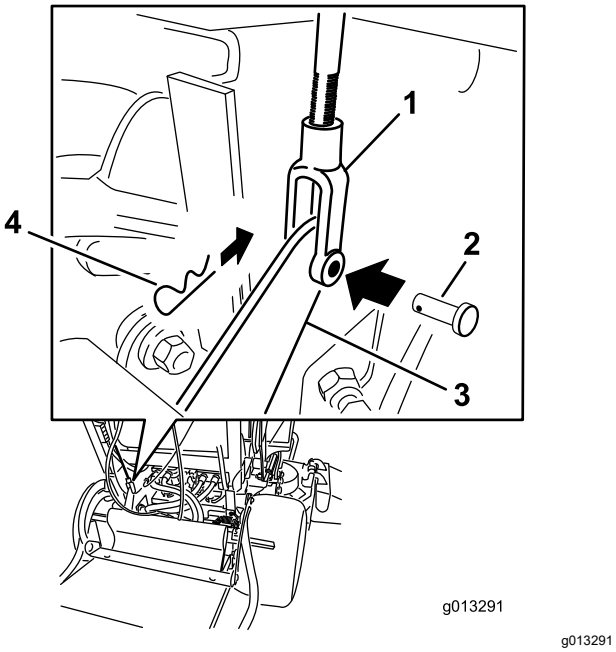

Obrázek 62

1. Třmen
2. Vidlicový čep
3. Dolní brzdová páka
4. Závlačka

Údržba řemenů

Kontrola řemenů

Servisní interval: Po každých 100 hodinách provozu—Zkontrolujte řemeny sekací plošiny.

Přesvědčte se, zda se na řemenu nenacházejí trhliny, roztřepené okraje, známky opotřebení, spálení nebo jiného poškození.

Příznaky opotřebovaného řemenu sekačky jsou pískání při otáčení řemenu, prokluzování žacích nožů při sekání trávy, roztřepené okraje řemenu, stopy po spálení a praskliny. Pokud zjistíte některou z těchto známek, řemen sekačky vyměňte.

Výměna řemenu sekací plošiny

Důležité: **Upevňovací prvky na krytech stroje musí po demontáži zůstat na krytech. Povolte všechny upevňovací prvky na všech krytech o několik otáček, aby kryty byly volné, ale zůstaly na místě. Poté je opět povolte, aby se kryty uvolnily. Tím zabráníte nežádoucímu vyšroubování šroubů z upevňovacích prvků.**

Stroje s 91cm (36palcovou) plošinou

1. Zaparkujte stroj na rovném povrchu, vypněte vývodový hřídel a zatáhněte parkovací brzdu.
2. Před opuštěním místa obsluhy vypněte motor, vytáhněte klíč a počkejte, dokud se nezastaví všechny pohybující se součásti.
3. Povolte šrouby a sejměte pravý kryt řemenu s připevněným šroubem.
4. Odstraňte pružinu z kotevního sloupku na rameni napínací řemenice (Obrázek 63).
5. Sejměte opotřebovaný řemen sekačky (Obrázek 63).
6. Na řemenici spojky, řemenice plošiny a napínací řemenici nasaďte nový řemen sekačky (Obrázek 63).
7. Namontujte pružinu na kotevní sloupek na rameni napínací řemenice (Obrázek 63).
8. Nasaďte kryt řemenu na sekací plošinu a zajistěte jej šroubem.

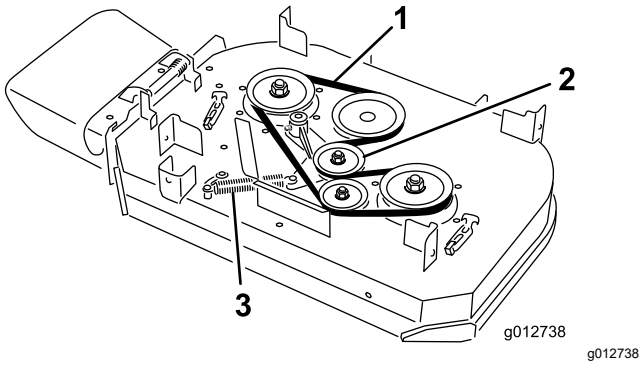

Obrázek 63

1. Řemen
2. Napínací řemenice pod pružinou
3. Pružina

Stroje se 102cm (40palcovou) plošinou

1. Zaparkujte stroj na rovném povrchu, vypněte vývodový hřídel a zatáhněte parkovací brzdu.
2. Před opuštěním místa obsluhy vypněte motor, vytáhněte klíč a počkejte, dokud se nezastaví všechny pohybující se součásti.
3. Povolte šrouby a sejměte kryty řemenu s připevněnými šrouby.
4. Odstraňte pružinu z kotevního sloupku na rameni napínací řemenice (Obrázek 63).

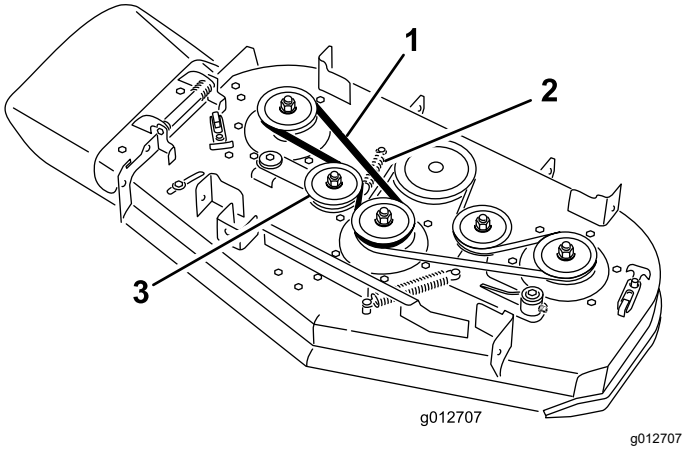

Obrázek 64

1. Řemen
2. Pružina
3. Napínací řemenice pod pružinou

5. Sejměte řemen pravé sekací plošiny (Obrázek 64).
6. Pokud měníte řemen levé sekací plošiny, pokračujte podle následujících pokynů, jinak přejděte ke kroku 7.
   A. Odstraňte pružinu z kotevního sloupku na rameni napínací řemenice (Obrázek 65).
   B. Sejměte opotřebovaný řemen sekačky (Obrázek 65).
   C. Na řemenice plošiny, řemenici spojky a napínací řemenici nasaďte nový řemen sekačky (Obrázek 65).

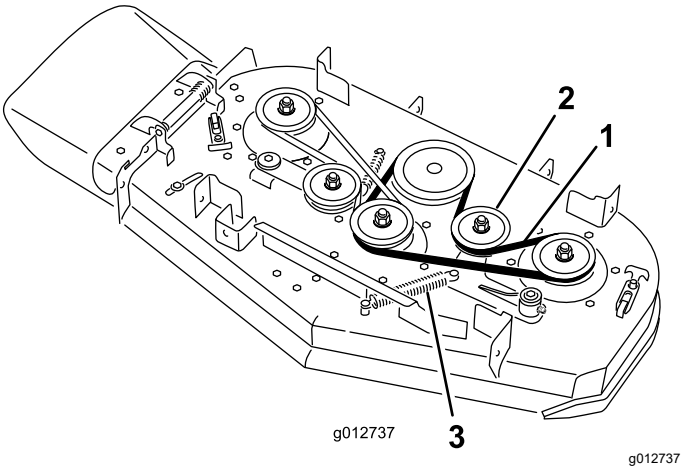

Obrázek 65

1. Řemen
2. Napínací řemenice pod pružinou
3. Pružina

7. Na řemenice pravé sekací plošiny a napínací řemenici nasaďte dříve sejmutý nebo nový řemen sekačky (Obrázek 64).
8. Namontujte pružinu na kotevní sloupek na rameni napínací řemenice (Obrázek 63).
9. Nasaďte kryty řemenů na sekací plošinu a zajistěte je šrouby.

Výměna hnacího řemenu čerpadla

Servisní interval: Po každých 100 hodinách provozu—Zkontrolujte hnací řemen čerpadla.

1. Zaparkujte stroj na rovném povrchu, vypněte vývodový hřídel a zatáhněte parkovací brzdu.
2. Před opuštěním místa obsluhy vypněte motor, vytáhněte klíč a počkejte, dokud se nezastaví všechny pohybující se součásti.
3. Sejměte řemen sekací plošiny, viz Výměna řemenu sekací plošiny (strana 46).
4. Nakloňte stroj, viz Zvednutí sekačky pro získání přístupu (strana 28).
5. Demontujte lícovaný šroub, matici a podložku z plošiny motoru a připojené pružiny (Obrázek 66).

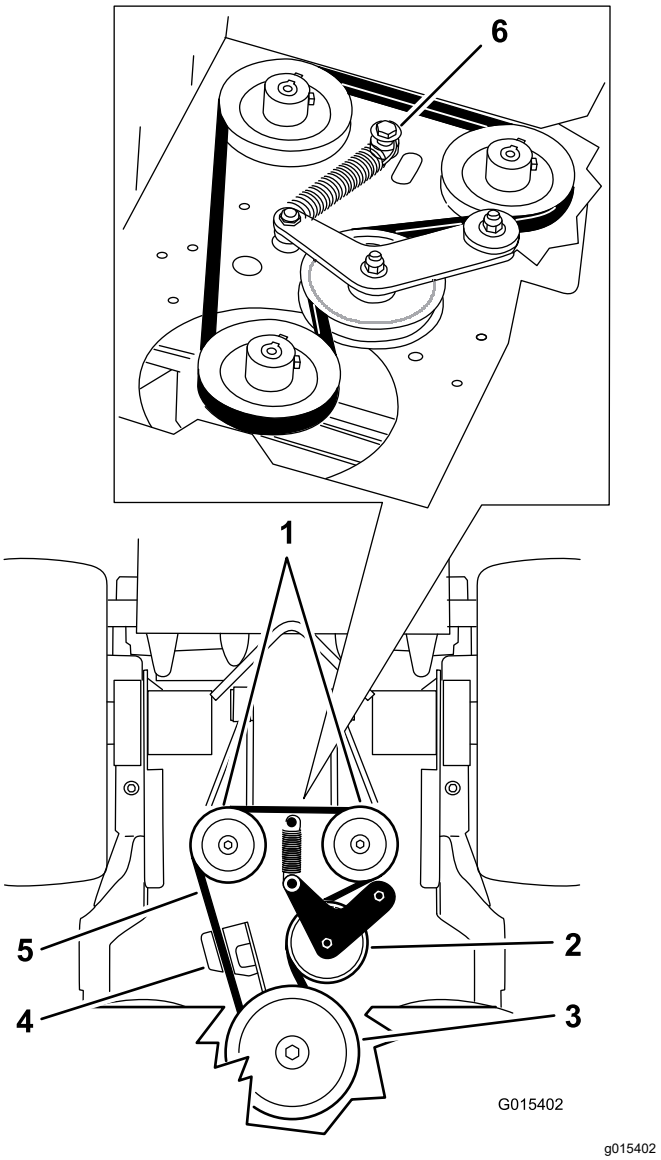

Obrázek 66

1. Hydraulická čerpadla
2. Napínací řemenice
3. Řemenice spojky
4. Držák spojky
5. Hnací řemen čerpadla
6. Lícovaný šroub, matice a podložka

6. Demontujte hnací řemen čerpadla (Obrázek 66).
7. Na řemenici spojky a 2 řemenice čerpadla nasaďte nový řemen.
8. Na lícovaný šroub s podložkou nasaďte pružinu a šroub připevněte k plošině motoru pomocí matice (Obrázek 66).
9. Spusťte stroj dolů do provozní polohy.
10. Namontujte řemen sekací plošiny, viz Výměna řemenu sekací plošiny (strana 46).

Údržba ovládacích prvků

Seřízení pravé ovládací páky pojezdu

Pokud ovládací páky pojezdu nejsou vodorovně zarovnány, seřiďte pravou ovládací páku pojezdu.

Poznámka: Před seřízením zarovnání zepředu dozadu seřiďte vodorovné zarovnání.

1. Zaparkujte stroj na rovném povrchu, vypněte vývodový hřídel a zatáhněte parkovací brzdu.
2. Před opuštěním místa obsluhy vypněte motor, vytáhněte klíč a počkejte, dokud se nezastaví všechny pohybující se součásti.
3. Stlačte pravou ovládací páku pojezdu dolů z polohy ZÁMKU NEUTRÁLU (Obrázek 67).
4. Přesvědčte se, že je pravá ovládací páka pojezdu ve vodorovné poloze vyrovnaná s levou ovládací pákou pojezdu (Obrázek 67).

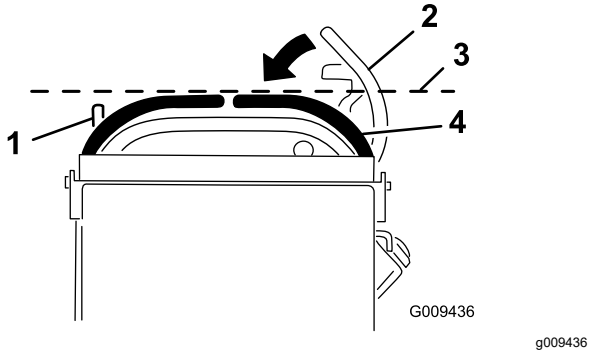

Obrázek 67

1. Levá ovládací páka pojezdu
2. Pravá ovládací páka pojezdu v poloze ZÁMKU NEUTRÁLU
3. Zde zkontrolujte vodorovné zarovnání.
4. Pravá ovládací páka pojezdu

Poznámka: Chcete-li seřídit pravou ovládací páku pojezdu do vodorovné polohy, nastavte excentr.

5. Uvolněte polštář ze zadní části stroje.
6. Povolte matici zajišťující excentr (Obrázek 68).

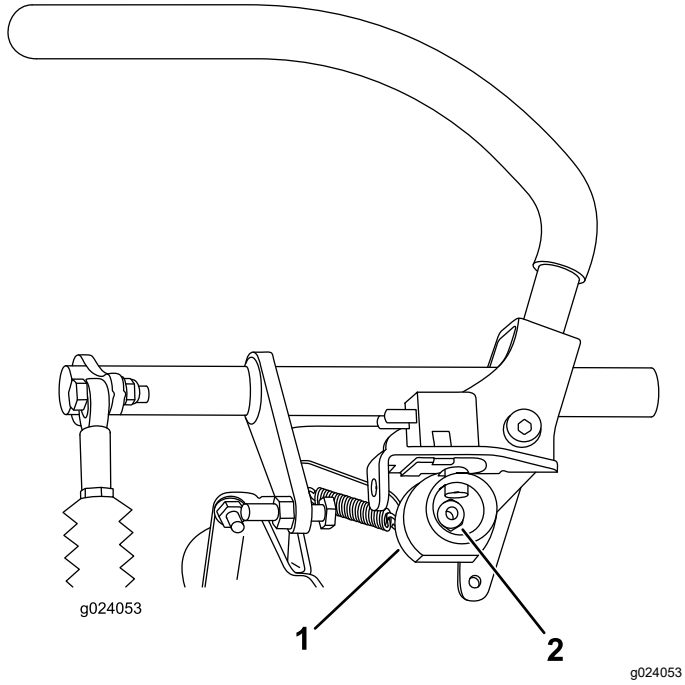

Obrázek 68

1. Excentr
2. Matice

7. Nastavte excentr tak, aby se zarovnal s levou ovládací pákou pojezdu, a matici excentru utáhněte.

   Poznámka: Pohybem excentru ve směru hodinových ručiček (ve svislé poloze) páka klesá, zatímco pohybem proti směru hodinových ručiček (ve svislé poloze) se páka zvedá.

   Důležité: **Dbejte na to, aby plochá část excentru nepřesahovala svislou polohu (vpravo ani vlevo), jinak hrozí poškození spínače.**

Nastavení neutrální polohy ovládacích pák pojezdu

Důležité: **Po nastavení ovládacích pák pojezdu se ujistěte, že je správný souběh (Obrázek 69).**

Poznámka: Před seřízením zarovnání zepředu dozadu seřiďte vodorovné zarovnání.

Pokud nejsou ovládací páky pojezdu vyrovnány ve směru zepředu dozadu nebo pokud se pravá ovládací páka nepřesouvá do polohy ZÁMKU NEUTRÁLU snadno, nastavte neutrální polohu pák.

1. Po dokončení vodorovného zarovnání zkontrolujte vyrovnání ve směru zepředu dozadu, a to mírným zatlačením ovládacích pák pojezdu dopředu; tím odstraníte případnou vůli v táhlech ovládacích pák (Obrázek 69).

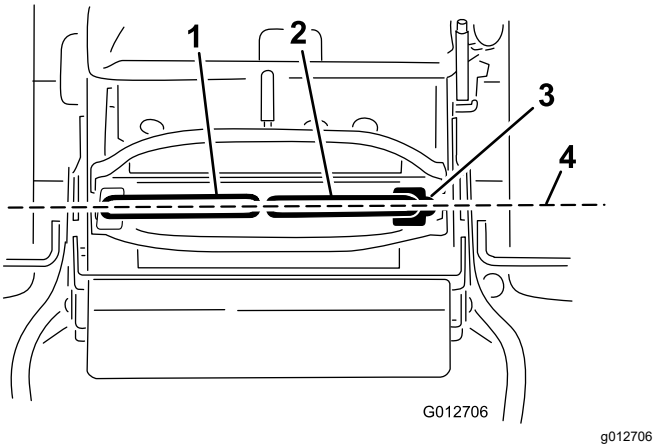

Obrázek 69

1. Levá ovládací páka pojezdu
2. Pravá ovládací páka pojezdu
3. Poloha ZÁMKU NEUTRÁLU
4. Vyrovnejte ovládací páky pojezdu ve směru zepředu dozadu.

2. Přesvědčte se, zda se pravá ovládací páka pojezdu snadno pohybuje do polohy ZÁMKU NEUTRÁLU.

   Poznámka: Otočením nastavovacího lanka ve směru hodinových ručiček posunete ovládací páku pojezdu dopředu. Otočením nastavovacího lanka proti směru hodinových ručiček posunete ovládací páku pojezdu dozadu.

3. Pokud je nutné seřízení, otočte nastavovací lanko na pravé straně.

   Poznámka: Nastavení lanka provádějte po čtvrtinách otáčky.

4. Jakmile se pravá ovládací páka pojezdu snadno přesouvá do polohy ZÁMKU NEUTRÁLU, nastavte levou ovládací páku pojezdu tak, aby byla zarovnaná s pravou ovládací pákou.
5. Zkontrolujte správný souběh, viz Seřízení pojezdu (strana 41).
6. Pro zajištění nastavení namontujte na seřizovací matice lanka zámek lanka (Obrázek 70).

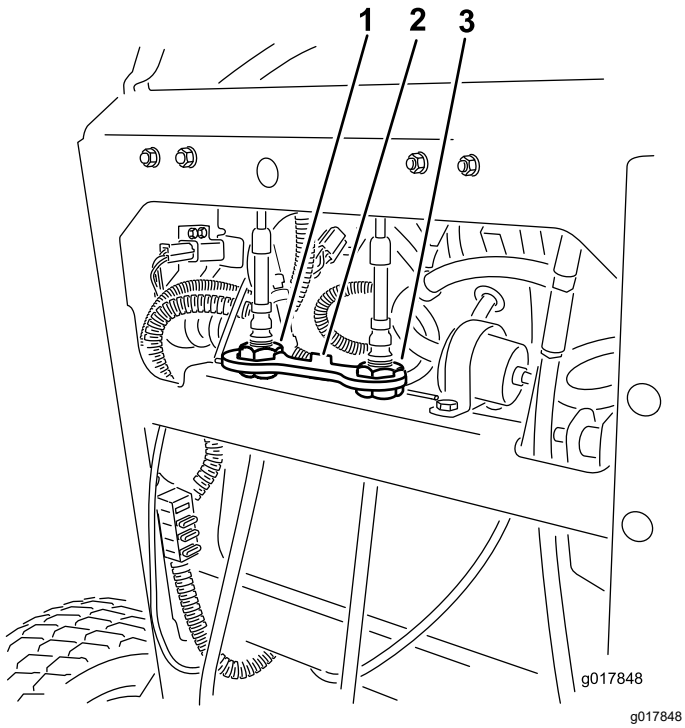

Obrázek 70

1. Nastavovací prvek levého lanka
2. Zámek lanka
3. Nastavovací prvek pravého lanka

Údržba hydraulického systému

Bezpečnost při práci s hydraulickým systémem

- Pokud se kapalina dostane do kůže, vyhledejte okamžitě lékařskou pomoc. Vstříknutou kapalinu musí lékař chirurgicky odstranit do několika hodin.
- Před natlakováním hydraulické soustavy zkontrolujte bezvadný stav všech hydraulických hadic a potrubí a utažení všech hydraulických spojek a přípojek.
- Nepřibližujte tělo a ruce k netěsnícím místům nebo tryskám, ze kterých uniká hydraulická kapalina pod vysokým tlakem.
- K nalezení úniků hydraulické kapaliny použijte karton nebo papír.
- Před prováděním jakékoli práce na hydraulické soustavě bezpečně uvolněte tlak v této soustavě.

Technické údaje hydraulického systému

Typ hydraulické kapaliny: Hydraulická kapalina Toro® HYPR-OIL™ 500 nebo syntetický motorový olej Mobil® 1 15W-50.

Objem kapaliny hydraulického systému: 2,0 l

Důležité: **Používejte specifikovanou kapalinu. Jiné kapaliny mohou způsobit poškození systému.**

Kontrola hydraulické kapaliny

Servisní interval: Po prvních 8 hodinách

Po každých 50 hodinách provozu

Poznámka: Přepážka uvnitř nádrže má 2 úrovně v závislosti na tom, zda je kapalina teplá nebo studená.

1. Zaparkujte stroj na rovném povrchu, vypněte vývodový hřídel a zatáhněte parkovací brzdu.
2. Před opuštěním místa obsluhy vypněte motor, vytáhněte klíč a počkejte, dokud se nezastaví všechny pohybující se součásti.
3. Očistěte oblast okolo uzávěru a hrdla plnicího otvoru na nádrži hydraulické kapaliny (Obrázek 71).

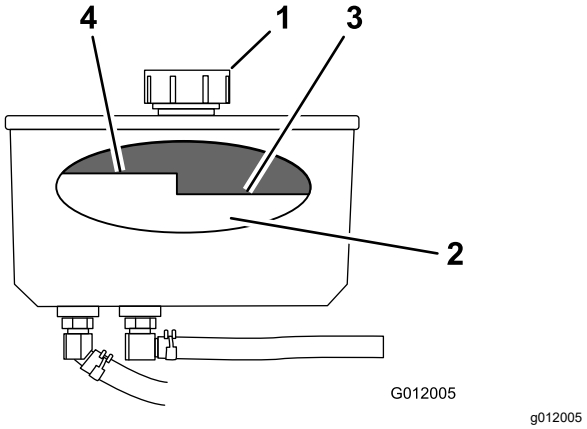

Obrázek 71

1. Uzávěr
2. Přepážka
3. Hladina studené kapaliny – horní mez hladiny
4. Hladina horké kapaliny – horní mez hladiny

4. Demontujte uzávěr z plnicího hrdla (Obrázek 71).

   Poznámka: Podívejte se dovnitř a zkontrolujte hladinu kapaliny v nádrži.

5. Doplňte kapalinu do nádrže, dokud její hladina na přepážce nedosáhne rysky kapaliny za studena.
6. Nechejte stroj pracovat na nízké volnoběžné otáčky po dobu 15 minut, aby se odvzdušnil systém a zahřála kapalina.
7. Před opuštěním místa obsluhy vypněte motor, vytáhněte klíč a počkejte, dokud se nezastaví všechny pohybující se součásti.
8. Zkontrolujte hladinu kapaliny, když je zahřátá. V případě potřeby doplňte kapalinu do nádrže tak, aby se její hladina nacházela mezi ryskou za tepla a ryskou za studena.

   Poznámka: Je-li kapalina horká, její hladina musí na přepážce sahat pod rysku kapaliny za tepla (Obrázek 71).

9. Nasaďte uzávěr zpět na hrdlo plnicího otvoru.

Výměna hydraulické kapaliny

Servisní interval: Po každých 250 hodinách provozu—Pokud používáte olej Mobil® 1, vyměňte hydraulickou kapalinu.

Po každých 500 hodinách provozu—Pokud používáte hydraulickou kapalinu Toro® HYPR-OIL™ 500, vyměňte ji.

⚠ DŮLEŽITÉ UPOZORNĚNÍ

Horká hydraulická kapalina může způsobit vážná popálení.

Před provedením jakékoli údržby hydraulického systému nechejte vychladnout hydraulickou kapalinu.

1. Zaparkujte stroj na rovném povrchu, vypněte vývodový hřídel a zatáhněte parkovací brzdu.
2. Před opuštěním místa obsluhy vypněte motor, vytáhněte klíč a počkejte, dokud se nezastaví všechny pohybující se součásti.
3. Sejměte uzávěr nádrže hydraulické kapaliny.
4. Pod nádrží hydraulické kapaliny najděte přední hydraulickou hadici. Pod nádrž umístěte vypouštěcí nádobu (Obrázek 72).
5. Uvolněte hadicovou svorku a posuňte ji po hadici dolů.
6. Přední hydraulickou hadici odpojte a nechejte kapalinu vytéct z nádrže.

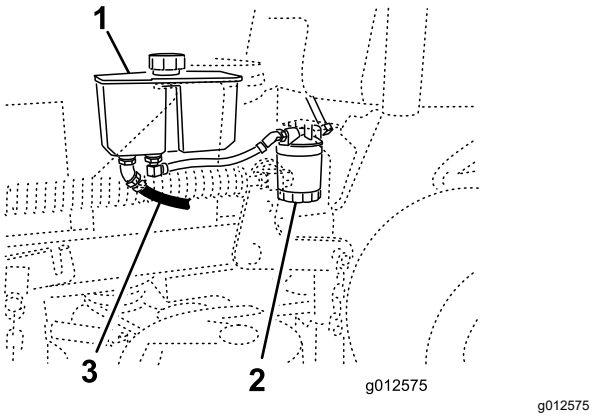

Obrázek 72

1. Nádrž hydraulické kapaliny
2. Filtr hydraulické kapaliny
3. Přední hydraulická hadice

7. Vyměňte filtr hydraulické kapaliny, viz Výměna hydraulického filtru (strana 52).
8. Připojte hydraulickou hadici pod nádrží.
9. Doplňte kapalinu do nádrže tak, aby její hladina na přepážce v nádrži sahala do úrovně rysky kapaliny za studena.

   Důležité: **Použijte předepsanou kapalinu nebo ekvivalentní. Jiné kapaliny by mohly systém poškodit.**

10. Nasaďte uzávěr nádrže hydraulické kapaliny.
11. Spusťte motor a nechejte jej pracovat přibližně 2 minuty, aby se systém odvzdušnil.
12. Vypněte motor a zkontrolujte, zda nedochází k úniku kapaliny.

Poznámka: Pokud se jedno nebo obě kola neotáčejí, postupujte podle pokynů v části Odvzdušnění hydraulického systému (strana 53).

13. Zkontrolujte hladinu kapaliny a v případě potřeby ji doplňte.

    Důležité: **Nádrž nepřeplňujte.**

Výměna hydraulického filtru

Servisní interval: Po prvních 8 hodinách

Po každých 500 hodinách provozu/Každý rok (podle toho, co nastane dříve)

⚠ DŮLEŽITÉ UPOZORNĚNÍ

Horká hydraulická kapalina může způsobit vážná popálení.

Před provedením jakékoli údržby hydraulického systému nechejte vychladnout hydraulickou kapalinu.

1. Zaparkujte stroj na rovném povrchu, vypněte vývodový hřídel a zatáhněte parkovací brzdu.
2. Před opuštěním místa obsluhy vypněte motor, vytáhněte klíč a počkejte, dokud se nezastaví všechny pohybující se součásti.
3. Vyhledejte filtr a umístěte pod něj vypouštěcí nádobu (Obrázek 73).

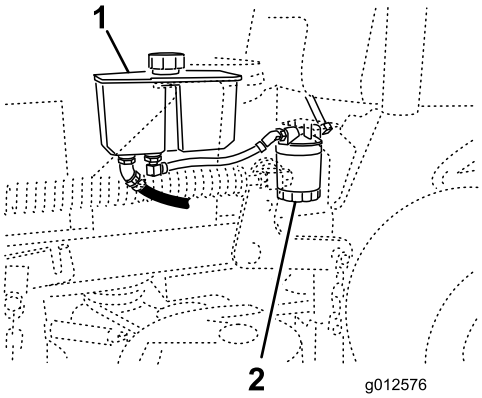

g012576

Obrázek 73

1. Nádrž hydraulické kapaliny
2. Filtr hydraulické kapaliny

4. Vyjměte starý filtr a otřete povrch těsnění adaptéru filtru do čista (Obrázek 74).
5. Pryžové těsnění náhradního filtru potřete tenkou vrstvou hydraulické kapaliny.
6. Do adaptéru filtru vložte náhradní hydraulický filtr.
7. Otočte filtrem ve směru hodinových ručiček tak, aby pryžové těsnění dosedlo na adaptér filtru, a potom filtr dotáhněte o další 1/2 otáčky (Obrázek 74).

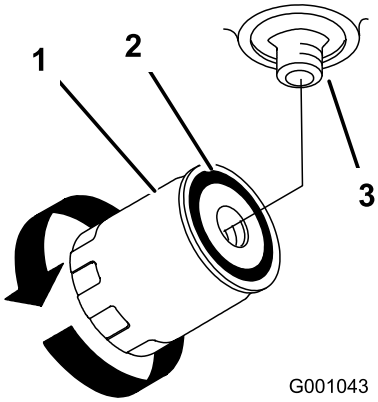

g001043

Obrázek 74

1. Filtr hydraulické kapaliny
2. Těsnění
3. Adaptér

8. Veškerou rozlitou kapalinu setřete.
9. Zkontrolujte hladinu kapaliny v nádrži a doplňte ji tak, aby její hladina sahala na přepážce v nádrži do úrovně rysky kapaliny za studena.

   Důležité: **Použijte předepsanou kapalinu nebo ekvivalentní. Jiné kapaliny by mohly systém poškodit.**

10. Spusťte motor a nechejte ho běžet přibližně dvě minuty, aby se ze systému odstranil vzduch.
11. Vypněte motor a zkontrolujte, zda nedochází k úniku kapaliny.

    Poznámka: Pokud se jedno nebo obě kola neotáčejí, postupujte podle pokynů v části Odvzdušnění hydraulického systému (strana 53).

12. Zkontrolujte hladinu kapaliny a v případě potřeby ji doplňte.

    Důležité: **Nádrž nepřeplňujte.**

Odvzdušnění hydraulického systému

Systém pojezdu disponuje funkcí automatického odvzdušňování, avšak po výměně kapaliny nebo zásahu do systému může být nutné systém odvzdušnit.

1. Zaparkujte stroj na rovném povrchu, vypněte vývodový hřídel a zatáhněte parkovací brzdu.
2. Před opuštěním místa obsluhy vypněte motor, vytáhněte klíč a počkejte, dokud se nezastaví všechny pohybující se součásti.
3. Zvedněte zadní část stroje na montážní stolice dostatečně vysoko, aby hnací kola byla nad zemí.
4. Spusťte motor a přesuňte ovladač škrticí klapky do polohy volnoběhu.

   Poznámka: Pokud se hnací kolo neotáčí, napomozte odvzdušnění systému opatrným otáčením pneumatiky směrem dopředu.
5. Sledujte, jak klesá hladina hydraulické kapaliny, a podle potřeby ji doplňujte, aby se hladina udržovala ve správné výši.
6. Tento postup zopakujte u protilehlého kola.

Kontrola hydraulických hadic

Servisní interval: Po každých 100 hodinách provozu

Zkontrolujte, zda hydraulické hadice těsní, zda nejsou uvolněná šroubení, zalomené hadice, uvolněné montážní podpěry a zda nedošlo k opotřebení a celkovému poškození hadic povětrnostními vlivy a chemickými látkami. Před použitím stroje proveďte nutné opravy.

Poznámka: Prostor kolem hydraulického systému udržujte v čistotě, bez nánosu trávy a nečistot.

Poznámka: Delší doba provozu při vysokých teplotách v horkém podnebí může vést k poškození hadic a těsnění. V horkém podnebí provádějte kontroly častěji a častěji také měňte hydraulickou kapalinu a filtr.

Údržba sekací plošiny

Údržba žacích nožů

Abyste zajistili dokonalou kvalitu sekání, udržujte žací nože ostré. Aby bylo možné provést ostření a výměnu co nejpohodlněji, je dobré mít v zásobě náhradní nože.

Bezpečnost týkající se používání řezných nožů

Opotřebený nebo poškozený řezný nůž může prasknout a jeho úlomek může sekačka odmrštit na obsluhu nebo osoby v okolí a způsobit vážné zranění nebo smrt.

- Pravidelně kontrolujte, zda nedošlo k opotřebení či poškození nožů.
- Při kontrole řezných nožů si počínejte opatrně. Před prováděním servisních prací řezné nože zabalte nebo použijte rukavice a postupujte se zvýšenou opatrností. Řezné nože pouze vyměňujte nebo ostřete – nikdy se je nepokoušejte rovnat nebo svařovat.
- Stroj neustále kontrolujte a přesvědčte se, zda žací nože a šrouby žacího nože nejsou opotřebené nebo poškozené. Opotřebené nebo poškozené žací nože a šrouby vyměňujte po celých sadách, aby byla zachována mechanická rovnováha.
- U strojů s několika řeznými noži buďte opatrní, neboť rotace jednoho nože může způsobit rotaci ostatních nožů.

Před kontrolou nebo údržbou nožů

1. Zaparkujte stroj na rovném povrchu, vypněte vývodový hřídel a zatáhněte parkovací brzdu.
2. Vypněte motor, vytáhněte klíč a odpojte kabely od zapalovacích svíček.

Kontrola žacích nožů

Servisní interval: Při každém použití nebo denně

1. Zkontrolujte ostří žacích nožů (Obrázek 75).
2. Jestliže ostří nejsou dostatečně naostřená nebo jsou nerovná, vyjměte žací nože a nabruste je; viz Ostření žacích nožů (strana 54).
3. Zkontrolujte nože, zejména jejich zakřivené části.
4. Jestliže v této části zjistíte jakékoli praskliny, opotřebení nebo průraz, neprodleně poškozený nůž vyměňte (Obrázek 75).

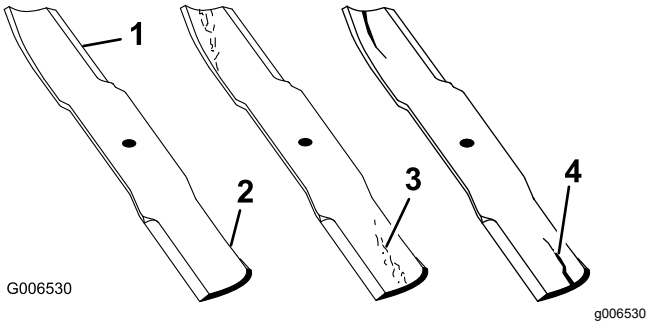

Obrázek 75

1. Řezná hrana
2. Zakřivená část
3. Opotřebení či vznikající průraz
4. Prasklina

Kontrola ohnutých žacích nožů

1. Otočte nože tak, aby konce směřovaly dopředu a dozadu.
2. Změřte vzdálenost od vodorovné plochy k řezné hraně (poloha **A**) žacích nožů (Obrázek 76).

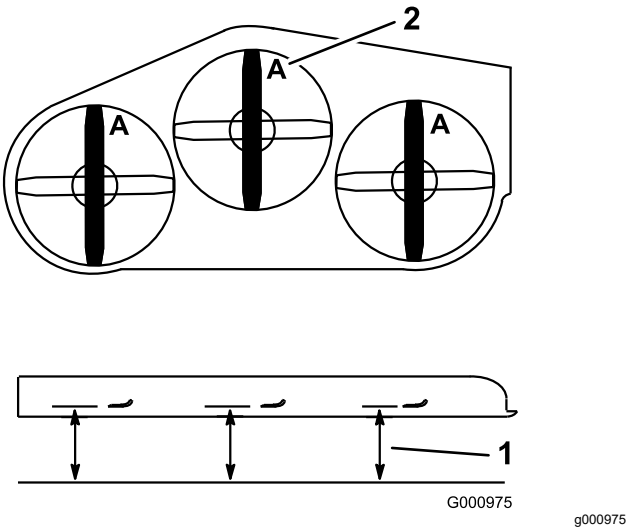

Obrázek 76

1. Změřte tuto vzdálenost od žacího nože k pevnému povrchu.
2. Poloha A

3. Otočte opačné konce žacích nožů dopředu.
4. Proveďte měření od rovného povrchu k žacímu ostří, ve stejné poloze jako v kroku 2 výše.

   Poznámka: Rozdíl mezi rozměry získanými v krocích 2 a 3 nesmí být větší než 3 mm.

   Poznámka: Pokud je tento rozměr větší než 3 mm, žací nůž vyměňte.

⚠ DŮLEŽITÉ UPOZORNĚNÍ

Ohnutý nebo poškozený žací nůž se může rozlomit a může vás nebo okolostojící osoby vážně zranit.

- **Ohnutý nebo poškozený žací nůž vždy vyměňte za nový.**
- **Nepilujte ani nevytvářejte ostré zářezy na hranách nebo plochách žacího nože.**

Demontáž žacích nožů

Žací nůž je nutné vyměnit, pokud narazí do pevného předmětu, není vyvážený nebo je ohnutý. K zajištění co nejvyšší výkonnosti a dodržení požadavků na bezpečnost stroje je nutné používat pouze originální náhradní žací nože Toro. Náhradní žací nože jiných výrobců mohou zapříčinit nedodržení požadavků bezpečnostních norem.

1. Uchopte konec žacího nože pomocí hadru nebo silně polstrované rukavice.
2. Demontujte šroub žacího nože, vlnitou podložku a žací nůž z dříku vřetena (Obrázek 77).

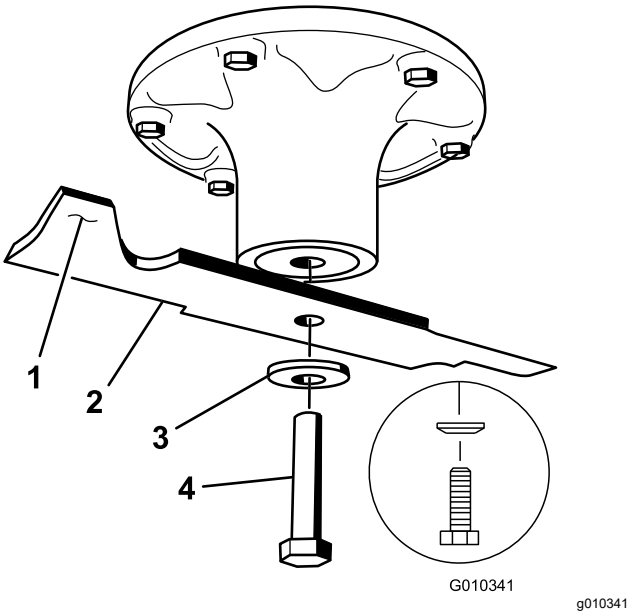

Obrázek 77

1. Hřbetní část žacího nože
2. Žací nůž
3. Tvarová podložka
4. Šroub žacího nože

Ostření žacích nožů

1. Použijte pilník, kterým naostříte řeznou hranu (ostří) žacího nože na obou jeho koncích (Obrázek 78).

   Poznámka: Zachovejte původní úhel.

Poznámka: Vyvážení nože neporušíte, pokud uberete z obou ostří stejné množství materiálu.

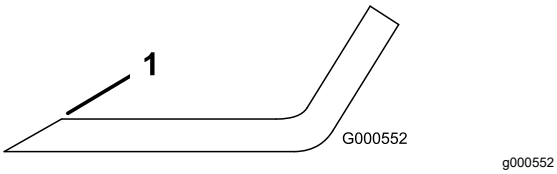

Obrázek 78

1. Ostřete pod původním úhlem.

2. Zkontrolujte vyvážení nože tak, že jej vložíte na vyvažovačku (Obrázek 79).

   Poznámka: Jestliže se žací nůž ustálí ve vodorovné poloze, je vyvážen a lze jej použít.

   Poznámka: Jestliže žací nůž není vyvážen, odpilujte určité množství materiálu z konce žacího nože ve hřbetní části (Obrázek 78).

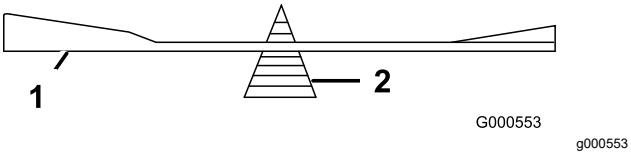

Obrázek 79

1. Žací nůž
2. Vyvažovačka

3. Tento postup opakujte, dokud žací nůž zcela nevyvážíte.

Montáž žacích nožů

Servisní interval: Každý rok

1. Zkontrolujte, zda nejsou poškozené závity šroubu žacího nože. V případě potřeby šroub a vlnitou podložku vyměňte.
2. Namontujte žací nůž na dřík vřetena (Obrázek 80).

   Důležité: **Aby bylo zaručeno správné sekání, zakřivená část žacího nože musí směřovat nahoru k vnitřní straně plošiny.**
3. Namontujte vlnitou podložku a šroub žacího nože (Obrázek 80).

   Poznámka: Kužel vlnité podložky musí být nainstalován směrem k hlavě šroubu (Obrázek 80).
4. Šroub nože utáhněte na utahovací moment 115 až 150 Nm (85 až 110 ft-lb).

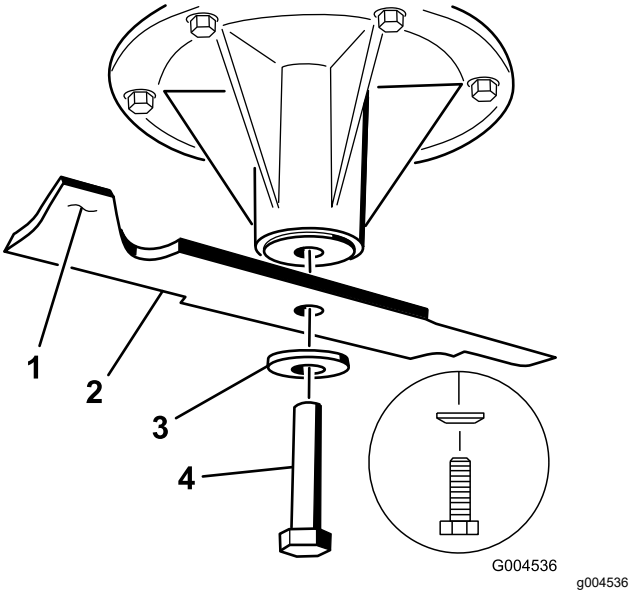

Obrázek 80

1. Hřbetní část žacího nože
2. Žací nůž
3. Tvarová podložka
4. Šroub žacího nože

Vyrovnání sekací plošiny

Příprava stroje

Po každé montáži sekací plošiny nebo v případě, že na trávníku zaznamenáte nerovný řez, se přesvědčte, zda je sekací plošina vyrovnaná.

Před seřízením sklonu zepředu dozadu nastavte sekací plošinu do roviny z jedné strany na druhou.

1. Zaparkujte stroj na rovném povrchu, vypněte vývodový hřídel a zatáhněte parkovací brzdu.
2. Vypněte motor, vytáhněte klíč a odpojte kabely od zapalovacích svíček.
3. Zkontrolujte tlak v obou hnacích pneumatikách, viz Kontrola tlaku v pneumatikách (strana 42).
4. Zkontrolujte, zda sekací plošina nemá ohnuté žací nože. Všechny ohnuté nože demontujte a vyměňte, viz Údržba žacích nožů (strana 53).
5. Spusťte sekací plošinu do výšky sekání 76 mm.

Kontrola vzdálenosti otočného čepu a třmenu

1. Zkontrolujte vzdálenost mezi otočnými čepy tak, že měření provedete na středu otočných čepů (vzdálenost od středu ke středu) na každé závitové tyči (Obrázek 81).

   Poznámka: Ujistěte se, že vzdálenost je 49,5 cm u 91cm (36palcové) sekací plošiny a 43,7 cm u 102cm (40palcové) sekací plošiny.

2. Povolte pojistné matice na **předním** otočném čepu (Obrázek 81).
3. Pomocí pojistných matic upravte délku závitové tyče tak, abyste dosáhli správné vzdálenosti.
4. Utáhněte pojistné matice na **předním** otočném čepu (Obrázek 81).

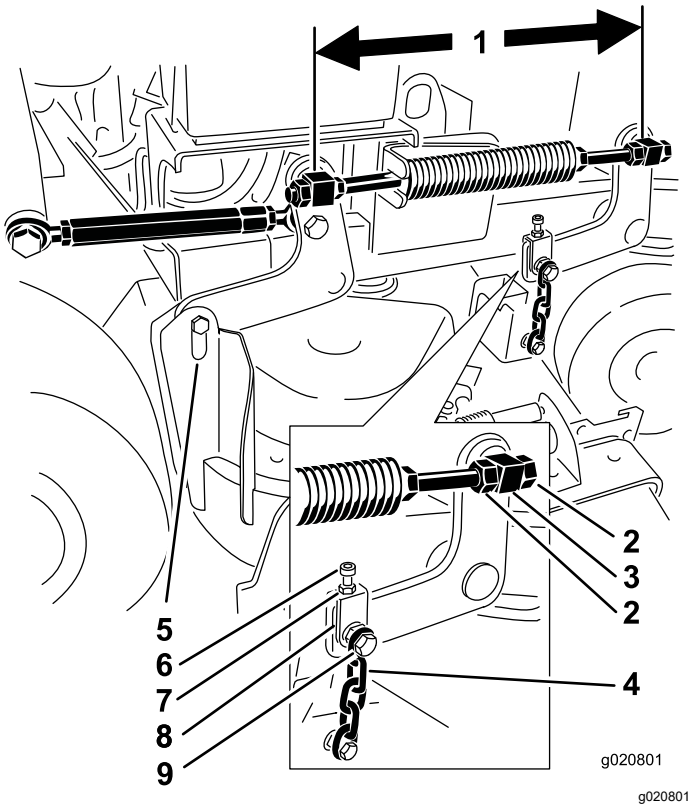

Obrázek 81

1. Měřte zde, ve středu otočných čepů (vzdálenost od středu ke středu).
2. Pojistné matice otočného čepu
3. Přední otočný čep
4. Přední řetěz
5. Zadní řetěz
6. Seřizovací šroub
7. Pojistná matice
8. Třmen
9. Horní šroub řetězu

5. Zkontrolujte vzdálenost mezi třmenem a ramenem závěsu plošiny u každého třmenu.

   Poznámka: Tato vzdálenost musí být 11 mm, viz Obrázek 82.
6. Pokud je nutné provést seřízení, povolte horní šroub řetězu (Obrázek 82).
7. Povolte pojistnou matici a nastavte seřizovací šroub tak, abyste dosáhli správné vzdálenosti, viz Obrázek 82.
8. Utáhněte pojistnou matici a horní šroub řetězu.

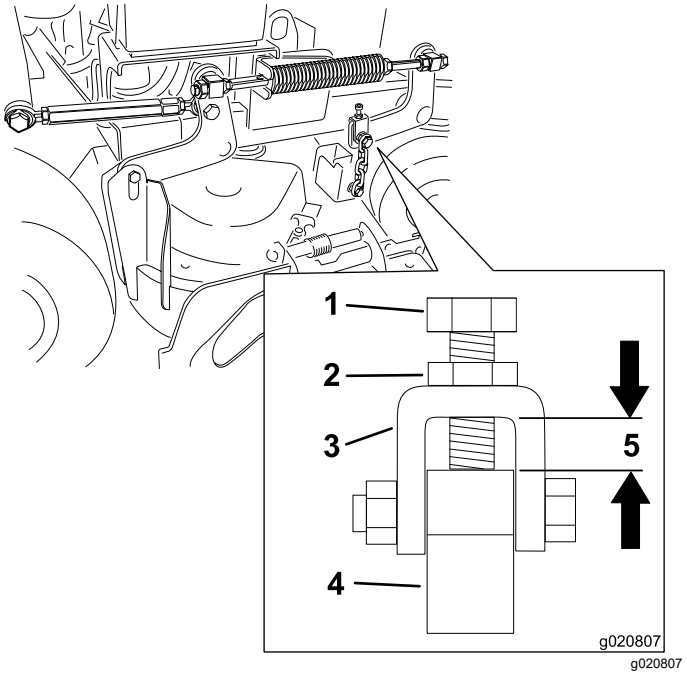

Obrázek 82

1. Seřizovací šroub
2. Pojistná matice
3. Třmen
4. Rameno závěsu plošiny
5. Vzdálenost musí být 11 mm.

Nastavení sklonu sekací plošiny zepředu dozadu na pravé straně

1. Umístěte pravý žací nůž tak, aby směřoval od přední k zadní části stroje (Obrázek 83).
2. Změřte vzdálenost pravého žacího nože v místě **C** od vodorovné plochy k řezné hraně na hrotu žacího nože a tuto vzdálenost si zaznamenejte (Obrázek 83).
3. Změřte vzdálenost pravého žacího nože v místě **D** od vodorovné plochy k řezné hraně na hrotu žacího nože a tuto vzdálenost si zaznamenejte (Obrázek 83).

   Poznámka: Žací nůž musí být v poloze **C** o 6 až 10 mm níže než v poloze **D** (Obrázek 83). Pokud není poloha správná, postupujte podle následujících kroků.
4. Povolte pojistné matice na levém i pravém předním otočném čepu (Obrázek 81).
5. Pomocí pravých pojistných matic upravte délku pravé závitové tyče tak, abyste dosáhli sklonu zepředu dozadu v hodnotě 6 až 10 mm.
6. Utáhněte pojistné matice na pravém a levém předním otočném čepu (Obrázek 81).

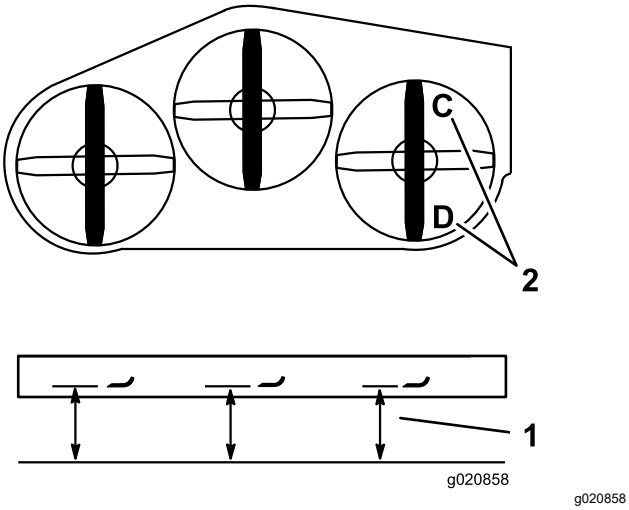

g020858

Obrázek 83

1. Zde změřte od žacího nože k rovnému povrchu.
2. Změřte v místě C a D.

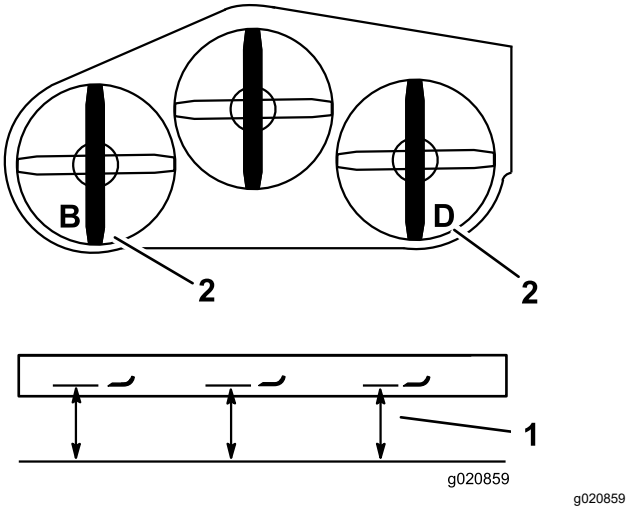

g020859

Obrázek 84

1. Zde změřte od žacího nože k rovnému povrchu.
2. Změřte v místech B a D,

Sjednocení výšky v zadní části sekací plošiny

1. Umístěte levý a pravý žací nůž tak, aby směřovaly od přední k zadní části stroje.
2. Změřte vzdálenost levého žacího nože v místě **B** od vodorovné plochy k řezné hraně na hrotu žacího nože a tuto vzdálenost si zaznamenejte (Obrázek 84).
3. Změřte vzdálenost pravého žacího nože v místě **D** od vodorovné plochy k řezné hraně na hrotu žacího nože a tuto vzdálenost si zaznamenejte (Obrázek 84).

   Poznámka: Vzdálenost naměřená v místě **B** musí být v rozmezí 3 mm od vzdálenosti naměřené v místě **D** (Obrázek 84). Pokud není poloha správná, postupujte podle následujících kroků.
4. Povolte pojistné matice na levém předním otočném čepu (Obrázek 81).
5. Pomocí levých pojistných matic upravte délku levé závitové tyče tak, aby poloha **B** odpovídala poloze **D**.
6. Utáhněte pojistné matice na levém předním otočném čepu (Obrázek 81).

Vyrovnání přední části sekací plošiny

1. Umístěte levý a pravý žací nůž tak, aby směřovaly od přední k zadní části stroje.
2. Zkontrolujte přední řetězy a ujistěte se, že je každý řetěz napnutý.

   Poznámka: Pokud je některý z řetězů uvolněný, nastavte závitovou tyč s uvolněným řetězem tak, aby se řetěz napnul.
3. Změřte vzdálenost levého žacího nože v místě **A** od vodorovné plochy k řezné hraně na hrotu žacího nože a tuto vzdálenost si zaznamenejte (Obrázek 85).
4. Změřte vzdálenost pravého žacího nože v místě **C** od vodorovné plochy k řezné hraně na hrotu žacího nože a tuto vzdálenost si zaznamenejte (Obrázek 85).

   Poznámka: Vzdálenosti naměřené mezi místy **A** a **C** musí být v rozmezí 3 mm. Pokud není poloha správná, postupujte podle následujících kroků.
5. Povolte horní šrouby řetězu (Obrázek 81).
6. Povolte pojistné matice na každém třmenu (Obrázek 81).
7. Seřiďte seřizovací šrouby ve třmenech v místech **A** a **C**, abyste dosáhli správné výšky (Obrázek 85).
8. Utáhněte pojistné matice a horní šrouby řetězu (Obrázek 81).

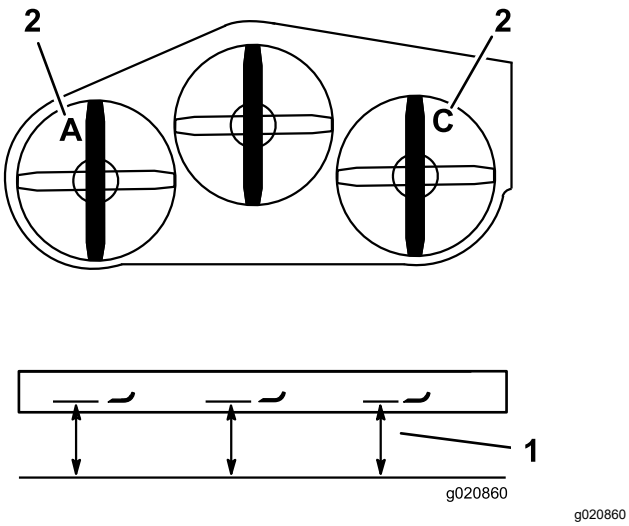

Obrázek 85

1. Zde změřte od žacího nože k rovnému povrchu.
2. Změřte v místě A a C.

Sjednocení výšky sekání

1. Spusťte sekačku dolů do polohy výšky sekání 76 mm.
2. Umístěte pravý žací nůž tak, aby směřoval od přední k zadní části stroje (Obrázek 83).
3. Změřte vzdálenost pravého žacího nože v místě **C** od vodorovné plochy k řezné hraně na hrotu žacího nože a tuto vzdálenost si zaznamenejte (Obrázek 85).

   Poznámka: Hodnota naměřená v místě **C** musí být v rozmezí 3 mm od nastavené výšky sekání 76 mm. Pokud není poloha správná, postupujte podle následujících kroků.
4. Povolte pojistné matice na obou koncích napínací matice (Obrázek 86).

   Poznámka: Konec napínací matice s drážkou má levý závit (Obrázek 86).
5. Nastavením napínací matice zvyšte nebo snižte výšku plošiny tak, abyste dosáhli vzdálenosti 76 mm v místě **C**.
6. Utáhněte pojistné matice na obou koncích napínací matice.
7. Přesvědčte se, že zvedací páka sekací plošiny zapadla do přepravní polohy.

   Poznámka: Pokud do přepravní polohy nezapadne, nastavujte napínací matici, dokud se nezapne do přepravní polohy.
8. Pojistné matice utáhněte.

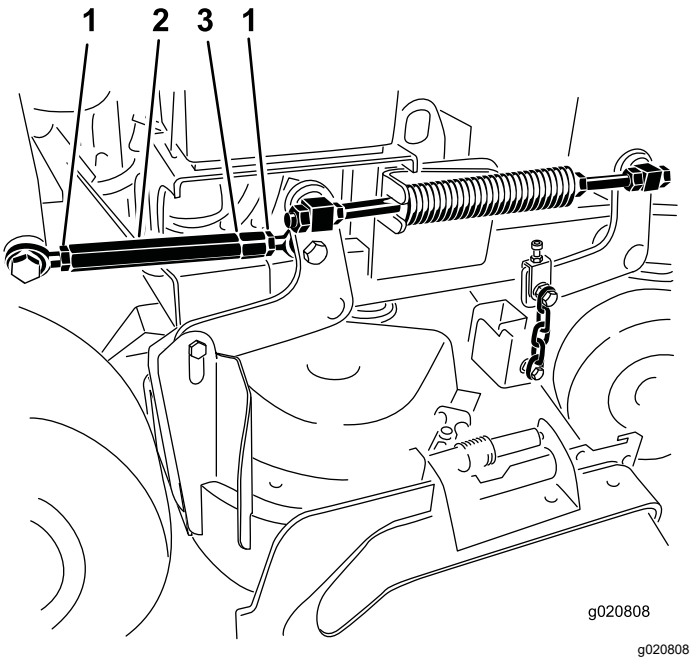

Obrázek 86

1. Pojistná matice
2. Napínací matice
3. Drážka označující levý závit

Seřízení tlačné pružiny

Poznámka: Nastavením tlačné pružiny se mění míra plavání plošiny a síla potřebná ke zvednutí plošiny při použití nastavovací páky výšky sekání.

- Větší stlačení pružiny snižuje potřebnou zvedací sílu páky a zajišťuje větší míru plavání plošiny.
- Menší stlačení pružiny zvyšuje potřebnou zvedací sílu páky a zajišťuje menší míru plavání plošiny.

1. Zvedněte nastavovací páku výšky sekání a zajistěte ji v přepravní poloze.
2. Zkontrolujte délku tlačné pružiny.

   Poznámka: Jmenovitá délka je 28,2 cm pro 91cm (36palcové) sekací plošiny a 25,7 cm pro 102cm (40palcové) sekací plošiny (Obrázek 87).
3. Tuto vzdálenost nastavte povolením pojistné matice pružiny a otáčením matice před každou pružinou (Obrázek 87).
4. Zajistěte matici na místě utažením pojistné matice pružiny (Obrázek 87).

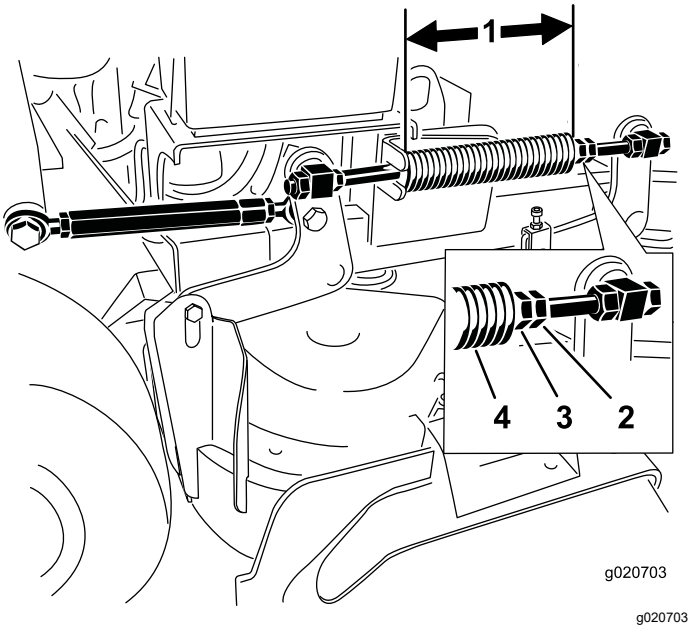

Obrázek 87

1. 25,7 cm pro 102cm (40palcové) sekací plošiny a 28,2 cm pro 91cm (36palcové) sekací plošiny
2. Pojistná matice pružiny
3. Přední matice
4. Tlačná pružina

5. Tento postup zopakujte u pružiny protilehlé zvedací plošiny.

Výměna deflektoru trávy

⚠ DŮLEŽITÉ UPOZORNĚNÍ

Nezakrytý vyhazovací otvor může zapříčinit, že stroj bude vyhazovat předměty směrem k vám nebo okolo stojícím osobám, což může vést ke zranění. Může rovněž dojít ke kontaktu s žacími noži.

Nepracujte se strojem, není-li namontována krycí deska, mulčovací deska, deflektor trávy nebo sběrný koš.

1. Demontujte pojistnou matici, šroub, pružinu a rozpěrku upevňující deflektor k otočným držákům (Obrázek 88).

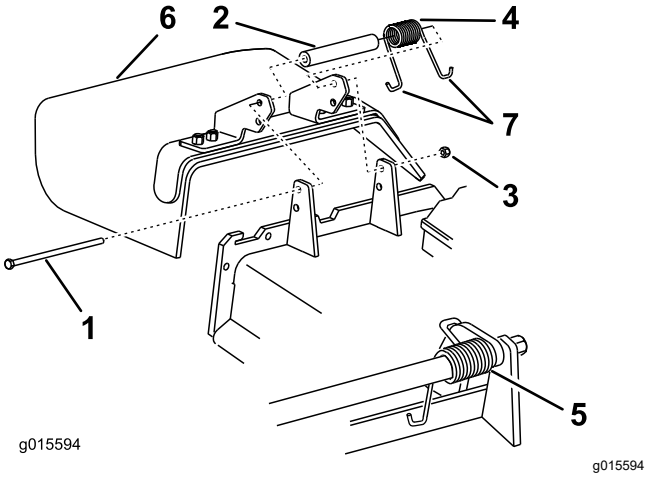

Obrázek 88

1. Šroub
2. Rozpěrka
3. Pojistná matice
4. Pružina
5. Pružina (nasazená)
6. Deflektor trávy
7. Hák **J** na konci pružiny

2. Poškozený nebo opotřebený deflektor trávy demontujte.
3. Nasaďte rozpěrku a pružinu na deflektor trávy.
4. Umístěte jeden konec háku **J** na pružině za okraj plošiny.

   Poznámka: Před montáží šroubu musí být jeden konec háku **J** na pružině nasazen za okraj plošiny, viz Obrázek 88.
5. Namontujte šroub a matici.
6. Umístěte 1 konec háku ve tvaru **J** pružiny kolem deflektoru trávy (Obrázek 88).

   Důležité: **Deflektor trávy musí být možné otáčet. Zvedněte deflektor nahoru do zcela otevřené polohy a zkontrolujte, zda jej lze otočit do krajní dolní polohy.**

Čištění

Čištění spodní strany sekací plošiny

Servisní interval: Při každém použití nebo denně

Při každém použití nebo denně

Každý den odstraňujte trávu nahromaděnou pod sekačkou.

1. Zaparkujte stroj na rovném povrchu, vypněte vývodový hřídel, přesuňte ovládací páky pojezdu do polohy ZÁMKU NEUTRÁLU a zatáhněte parkovací brzdu.
2. Před opuštěním místa obsluhy vypněte motor, vytáhněte klíč a počkejte, dokud se nezastaví všechny pohybující se součásti.
3. Zvedněte přední část stroje a pomocí montážních stolic jej podepřete.

Likvidace odpadu

Motorový olej, akumulátory, hydraulická kapalina a chladicí kapalina motoru znečišťují životní prostředí. Tyto materiály likvidujte v souladu se státními a místními předpisy.

Uskladnění

Bezpečnost při skladování

- Před uskladněním stroje nechejte vychladnout motor.
- Neskladujte stroj ani palivo v blízkosti otevřeného ohně ani palivo nevypouštějte v uzavřených místnostech.

Čištění a skladování

Servisní interval: Před uskladněním

Před uskladněním

1. Vypněte vývodový hřídel, zatáhněte parkovací brzdu, vypněte motor a vyjměte klíč.
2. Odstraňte zbytky trávy a veškeré nečistoty z celého stroje, zejména z motoru.

   Důležité: **Stroj můžete umýt vodným roztokem slabého čisticího prostředku. Stroj nemyjte tlakovou vodou. Nepoužívejte velké množství vody, hlavně v blízkosti systému pohonu a motoru. Při tlakovém mytí mohou nečistoty a voda proniknout do kritických částí, jako jsou ložiska vřeten a elektrické spínače.**
3. Očistěte vnější stranu žeber válce motoru a krytu ventilátoru od veškerých nečistot a chomáčů posekané trávy.
4. Zkontrolujte brzdu; viz Testování parkovací brzdy (strana 45).
5. Proveďte údržbu vzduchového filtru; viz Údržba vzduchového filtru (strana 32).
6. Proveďte mazání vozidla; postupujte podle pokynů v části Mazání (strana 30).
7. Vyměňte motorový olej; viz Výměna motorového oleje (strana 34).
8. Zkontrolujte tlak v pneumatikách; viz Kontrola tlaku v pneumatikách (strana 42).
9. V případě dlouhodobého skladování postupujte následovně:
   A. Do paliva v nádrži přidejte stabilizační aditivum podle pokynů výrobce aditiva.
   B. Nechejte motor 5 minut pracovat, aby se upravené palivo rozptýlilo po celém palivovém systému.
   C. Vypněte motor a nechejte jej vychladnout, poté palivovou nádrž vypusťte (viz Vypuštění palivové nádrže (strana 37)), případně nechejte motor pracovat, dokud se sám nezastaví.

D. Nastartujte motor a nechejte jej pracovat, dokud se sám nezastaví. Zopakujte postup se zapnutým sytičem (v příslušných případech), dokud už nebude možné motor spustit.

E. Při likvidaci paliva dodržujte místní předpisy.

Důležité: **Neskladujte palivo se stabilizačním aditivem déle, než doporučuje výrobce stabilizátoru paliva.**

10. Demontujte zapalovací svíčky a zkontrolujte jejich stav; postupujte podle pokynů v části Údržba zapalovací svíčky (strana 35).

11. Po demontáži zapalovacích svíček z motoru nalijte do otvoru pro zapalovací svíčky 15 ml (2 polévkové lžíce) motorového oleje a pomocí startéru protočte motor, aby se olej ve válci rozptýlil.

12. Namontujte zapalovací svíčky, avšak nepřipojujte k nim kabel.

13. Zkontrolujte a dotáhněte všechny upevňovací prvky. Všechny poškozené nebo chybějící díly opravte nebo vyměňte.

14. Poškrábané nebo odřené kovové povrchy natřete barvou, kterou dodává autorizovaný servisní prodejce.

15. Stroj skladujte v čisté suché garáži nebo ve skladu. Vyjměte klíč ze spínače a uložte jej na snadno zapamatovatelném místě. Stroj přikryjte, aby byl chráněn před poškozením a nečistotami.

Odstraňování závad

Závada	Možné příčiny	Způsoby odstranění
Motor nelze nastartovat, lze jej nastartovat jen s obtížemi nebo se po chvíli vypne.	1. Je prázdná palivová nádrž nebo zavřený uzavírací ventil. 2. Ovládací prvek sytiče není zapnutý. 3. Kabel zapalovací svíčky je uvolněný nebo odpojený. 4. Svíčka je zkorodovaná nebo znečištěná, popřípadě není správná mezera mezi elektrodami. 5. Znečištěný vzduchový filtr. 6. Palivový filtr je znečištěný. 7. V palivovém systému jsou nečistoty, voda nebo zvětralé palivo. 8. Mezi spínači bezpečnostního blokování není správná mezera.	1. Naplňte palivovou nádrž palivem a otevřete ventil. 2. Zapněte ovládací prvek sytiče. 3. Připojte kabel k zapalovací svíčce. 4. Namontujte novou svíčku se správně nastavenou vzduchovou mezerou. 5. Proveďte údržbu vložky vzduchového filtru. 6. Vyměňte palivový filtr. 7. Kontaktujte autorizované servisní středisko. 8. Kontaktujte autorizované servisní středisko.
Motor ztrácí výkon.	1. Motor je přetížen. 2. Znečištěný vzduchový filtr. 3. Hladina oleje v klikové skříni motoru je nízká. 4. Znečištěná chladicí žebra válce a ucpané vzduchové kanály pod skříní ventilátoru. 5. Svíčka je zkorodovaná nebo znečištěná, popřípadě není správná mezera mezi elektrodami. 6. Ucpaný odvzdušňovací otvor v uzávěru palivové nádrže. 7. Palivový filtr je znečištěný. 8. V palivovém systému jsou nečistoty, voda nebo zvětralé palivo.	1. Snižte rychlost pojezdu. 2. Proveďte údržbu vložky vzduchového filtru. 3. Doplňte olej v klikové skříni motoru na předepsaný stav. 4. Vyčistěte prostor mezi chladicími žebry válce a vzduchové kanály. 5. Namontujte novou svíčku se správně nastavenou vzduchovou mezerou. 6. Vyčistěte uzávěr palivové nádrže nebo jej vyměňte. 7. Vyměňte palivový filtr. 8. Kontaktujte autorizované servisní středisko.
Motor se přehřívá.	1. Motor je přetížen. 2. Hladina oleje v klikové skříni motoru je nízká. 3. Znečištěná chladicí žebra válce a ucpané vzduchové kanály pod skříní ventilátoru.	1. Snižte rychlost pojezdu. 2. Doplňte olej v klikové skříni motoru na předepsaný stav. 3. Vyčistěte prostor mezi chladicími žebry válce a vzduchové kanály.
Se strojem nelze pojíždět.	1. Hladina hydraulické kapaliny v nádrži je nízká. 2. Hydraulický systém je zavzdušněný. 3. Hnací řemen čerpadla prokluzuje. 4. Chybí pružina napínací řemenice hnacího řemenu čerpadla. 5. Obtokové ventily čerpadla jsou otevřené.	1. Přidejte do nádrže hydraulickou kapalinu. 2. Odvzdušněte hydraulický systém. 3. Vyměňte hnací řemen čerpadla. 4. Namontujte náhradní pružinu napínací řemenice hnacího řemenu čerpadla. 5. Utáhněte obtokové ventily. Utáhněte na utahovací moment 12 až 15 Nm (9 až 11 ft-lb).

Závada	Možné příčiny	Způsoby odstranění
Abnormální vibrace.	1. Žací nože jsou ohnuté nebo nevyvážené. 2. Upevňovací šroub žacího nože je uvolněný. 3. Upevňovací šrouby motoru jsou uvolněné. 4. Řemenice motoru, napínací řemenice nebo řemenice žacího nože je volná. 5. Řemenice motoru je poškozená. 6. Vřeteno žacího nože je ohnuté.	1. Namontujte nové žací nože. 2. Dotáhněte upevňovací šroub žacího nože. 3. Dotáhněte upevňovací šrouby motoru. 4. Dotáhněte uvolněnou řemenici. 5. Kontaktujte autorizované servisní středisko. 6. Kontaktujte autorizované servisní středisko.
Není rovnoměrná výška sekání.	1. Nože nejsou ostré. 2. Žací nože jsou ohnuté. 3. Sekací plošina není vyrovnaná. 4. Sklon sekací plošiny není správný. 5. Spodní strana sekací plošiny je znečištěná. 6. Tlak v pneumatikách není správný. 7. Vřeteno žacího nože je ohnuté.	1. Naostřete nože. 2. Namontujte nové žací nože. 3. Vyrovnejte sekací plošinu z jedné strany na druhou. 4. Nastavte sklon ve směru zepředu dozadu. 5. Vyčistěte spodek sekací plošiny. 6. Upravte tlak v pneumatikách. 7. Kontaktujte autorizované servisní středisko.
Žací nože se neotáčejí.	1. Hnací řemen čerpadla je opotřebený, volný nebo prasklý. 2. Hnací řemen čerpadla je svléknutý z řemenice. 3. Řemen sekací plošiny je opotřebený, volný nebo prasklý. 4. Řemen sekací plošiny je svléknutý z řemenice. 5. Napínací pružina je prasklá nebo chybí. 6. Elektrická spojka není správně seřízena. 7. Konektor nebo vodič spojky je poškozený. 8. Elektrická spojka je poškozená. 9. Bezpečnostní blokovací systém zabraňuje otáčení žacího nože. 10. Spínač vývodového hřídele je poškozený.	1. Zkontrolujte napnutí řemenu. 2. Nasaďte hnací řemen a zkontrolujte správnou polohu seřizovacího hřídele a vodítek řemenů. 3. Namontujte nový řemen plošiny. 4. Namontujte řemenici plošiny a zkontrolujte správnou polohu a funkci napínací řemenice, napínacího ramene a pružiny. 5. Vyměňte pružinu. 6. Nastavte vůli spojky. 7. Kontaktujte autorizované servisní středisko. 8. Kontaktujte autorizované servisní středisko. 9. Kontaktujte autorizované servisní středisko. 10. Kontaktujte autorizované servisní středisko.

Schémata

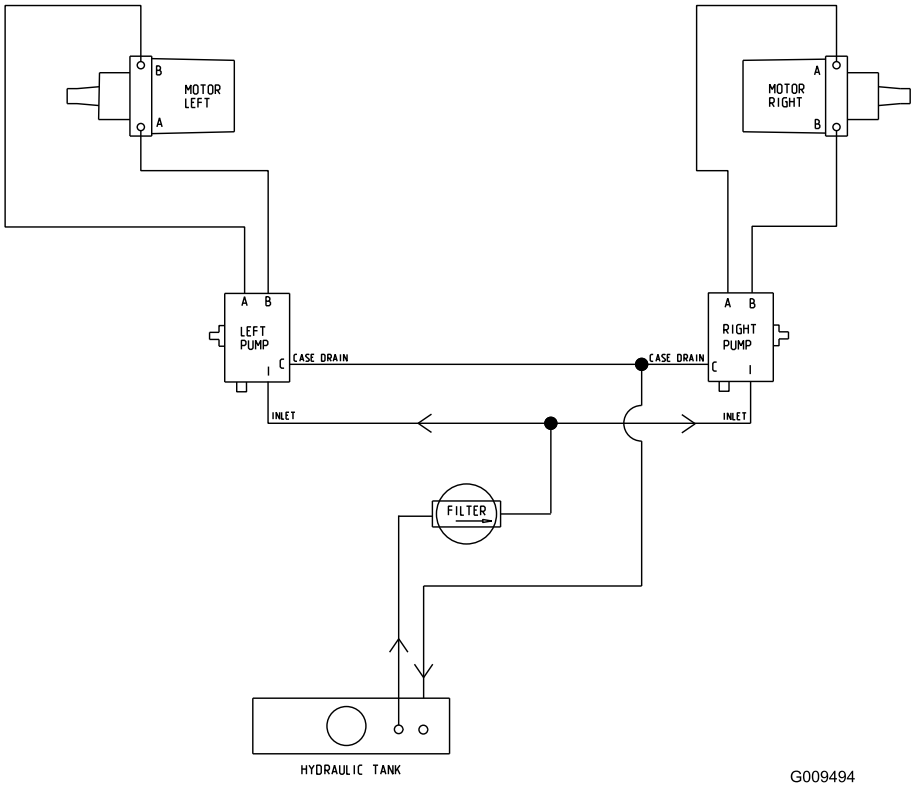

g009494

Hydraulické schéma (Rev. A)

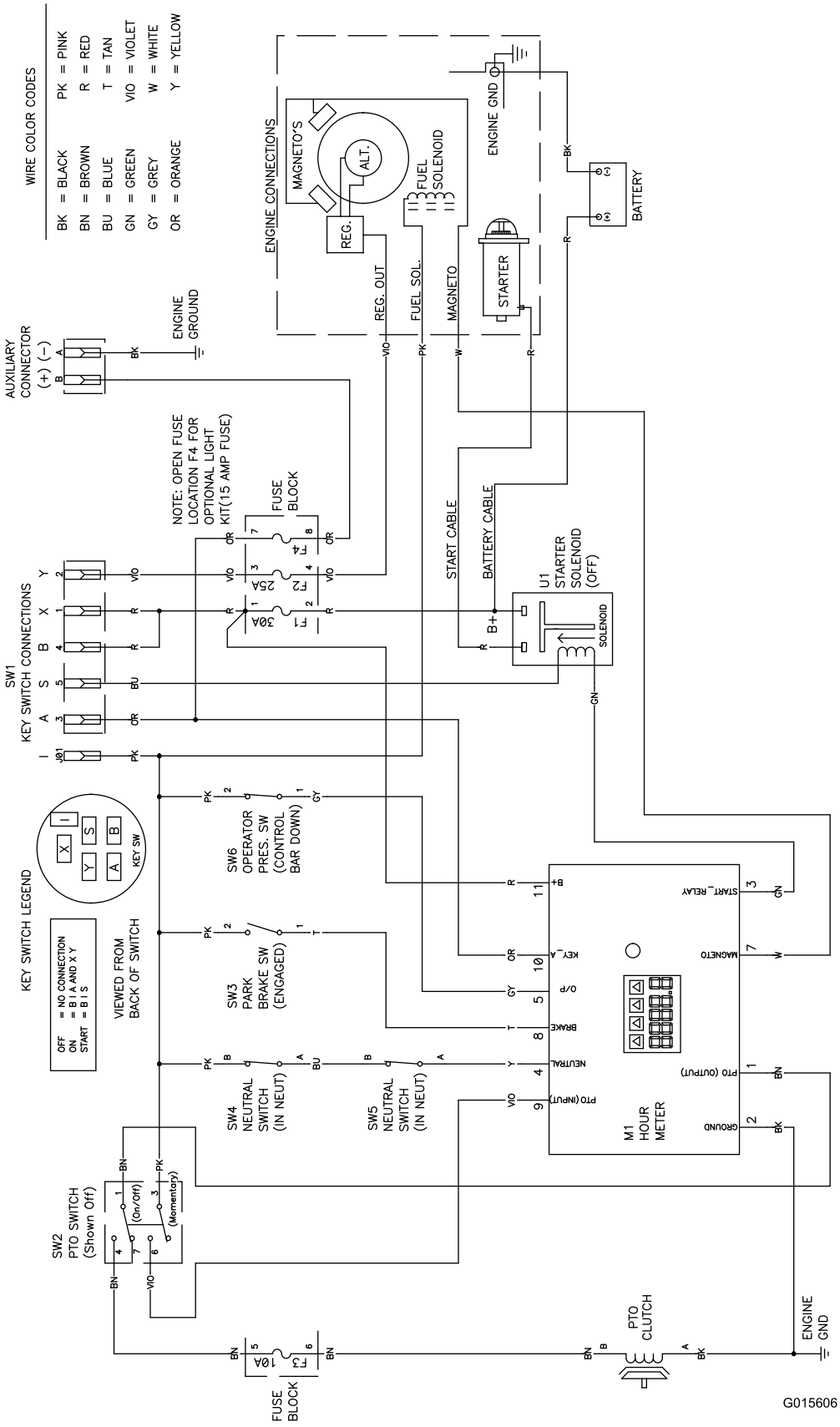

g015606

Elektrické schéma (Rev. A)

Poznámky:

Poznámky:

Oznámení o ochraně soukromí EEA / UK

Způsob, jakým společnost Toro nakládá s vašimi osobními údaji

Společnost Toro Company („Toro“) respektuje vaše soukromí. Když zakoupíte naše produkty, můžeme shromažďovat určité osobní informace poskytnuté buď přímo vámi, nebo vaším místním prodejcem či společností Toro. Společnost Toro využívá tyto informace k plnění smluvních povinností, jako je například registrace vaší záruky, zpracování reklamace nebo kontakt s vámi v případě stažení výrobku – a pro legitimní obchodní účely – jako např. zjišťování spokojenosti zákazníků, zlepšování našich výrobků nebo poskytování informací o výrobcích, jež pro vás mohou být zajímavé. Společnost Toro může sdílet vaše údaje se svými dceřinými společnostmi, přidruženými společnostmi, prodejci a dalšími obchodními partnery v souvislosti s kteroukoli z těchto činností. Osobní údaje můžeme rovněž poskytnout, pokud je to vyžadováno zákonem nebo v souvislosti s prodejem, koupí nebo sloučením podniku. Vaše osobní informace nebudeme nikdy prodávat žádné další společnosti pro marketingové účely.

Zachování osobních údajů

Společnost Toro uchová vaše osobní údaje, pokud jsou relevantní pro výše uvedené účely a v souladu se zákonnými požadavky. Chcete-li získat další informace o platných lhůtách uchovávání, kontaktujte nás prosím na adrese legal@toro.com.

Závazek společnosti Toro k bezpečnosti

Vaše osobní údaje mohou být zpracovávány v USA nebo jiné zemi, ve které mohou platit méně přísné zákony na ochranu dat než v zemi vašeho bydliště. Pokaždé, když převedeme vaše údaje mimo zemi vašeho bydliště, přijmeme zákonem požadovaná opatření, abychom zajistili, že budou zavedeny příslušné záruky, které ochrání vaše informace a zajistí šetrné nakládání s nimi.

Přístup a oprava

Můžete mít právo své osobní údaje upravovat nebo kontrolovat a můžete mít námitky nebo omezovat zpracování svých dat. Za tímto účelem nás kontaktujte e-mailem legal@toro.com. Máte-li pochybnosti ohledně způsobu, jakým společnost Toro zpracovala vaše informace, doporučujeme, abyste tuto otázku vznesli přímo u nás. Vezměte prosím na vědomí, že občané EU mají právo podat stížnost na úřadě pro ochranu osobních údajů.