Form No. 3462-149 Rev A

Count on it.

Navodila za uporabo

# Škropilnik za travno rušo Multi Pro® 1750

**Model št.: 41188—Serijska št.: 409500000 in gor**

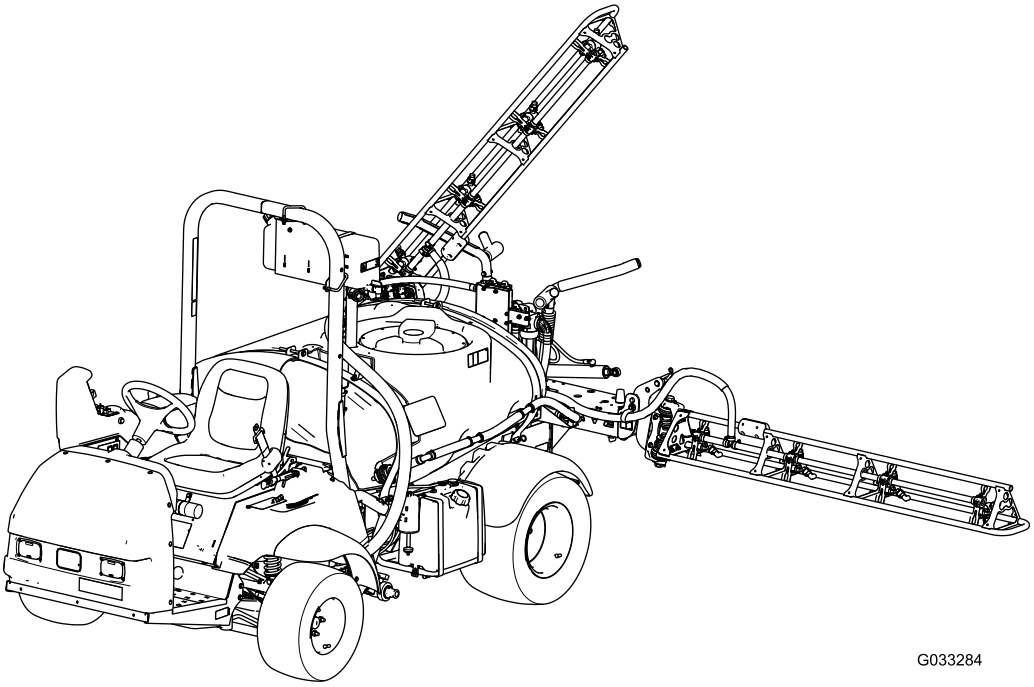

G033284

Registrirano pri www.Toro.com.
Prevod originala (SL)

*3462-149*

Ta izdelek je skladen z vsemi ustreznimi evropskimi direktivami. Podrobnosti so na voljo v ločeni izjavi o skladnosti (DOC) za ta izdelek.

V skladu s členoma 4442 ali 4443 zakona o javnih virih zvezne države Kalifornija uporaba ali upravljanje motorja na katerih koli površinah, ki so prekrite z gozdom, grmičevjem (podrastjo) ali travo, ni dovoljeno, če motor nima vgrajenega lovilca isker, kot je opredeljeno v členu 4442, če ni v ustreznem delujočem stanju oziroma če ni zasnovan, opremljen ali vzdrževan v skladu s priporočili za preprečevanje požarov.

Priloženi *Priročnik za uporabo motorja* vsebuje informacije, ki jih predpisujeta ameriška okoljevarstvena agencija (EPA) in kalifornijska uredba o omejevanju izpustov za področja izpustnih sistemov, vzdrževanja in garancije. Nadomestne dele lahko naročite pri proizvajalcu motorja.

**⚠ OPOZORILO**

**KALIFORNIJA**
**Problem 65 Opozorilo**

**Izpuh iz tega izdelka vsebuje kemikalije, ki so skladno z zakonodajo države Kalifornija pripoznane za povzročiteljice raka, napak pri rojstvih in ostalih škodljivih vplivov na reprodukcijo.**

**Deli akumulatorja, terminali in pripadajoči priključki vsebujejo svinec in svinčene dele ter kemične snovi, ki so s strani države Kalifornija prepoznane kot rakotvorne, s škodljivim vplivom na reprodukcijo. Po končanih delih si umijte roke.**

**Z uporabo tega izdelka boste morda izpostavljeni kemikalijam, za katere je Zvezna država Kalifornija ugotovila, da povzročajo raka, prirojene napake ali škodo reproduktivnim organom.**

# Uvod

Ta stroj je namensko vozilo za škropljenje trate in je namenjen profesionalnim, najetim upravljavcem za komercialne namene. Stroj je primarno zasnovan za škropljenje dobro vzdrževanih trat v parkih, na igriščih za golf, na športnih igriščih in na komercialnih površinah.

Ta stroj ni zasnovan za cestno uporabo in ni namenjen daljši vožnji po javnih cestah. Uporaba izdelka za nepredvidene namene je lahko nevarna za vas in navzoče osebe.

Podrobno preberite te informacije, da se seznanite s pravilnim upravljanjem in vzdrževanjem stroja ter preprečite telesne poškodbe in poškodbe izdelka. Vi ste odgovorni za pravilno in varno upravljanje izdelka.

Če potrebujete več informacij, vključno z nasveti glede varnosti, gradivom za usposabljanje za uporabo, podatki o dodatni opremi in pomočjo pri iskanju prodajalca oziroma želite registrirati izdelek, obiščite spletno mesto www.Toro.com.

Če potrebujete servisne storitve, originalne dele Toro ali dodatne informacije, se obrnite na pooblaščenega prodajalca oziroma službo za pomoč strankam družbe Toro, pri čemer predhodno pripravite številko modela in serijsko številko izdelka. Diagram 1 označuje mesto številke modela in serijske številke na izdelku. Številke vpišite v ustrezna polja.

Do podatkov o garanciji, delih in drugih informacij o izdelku lahko dostopate tako, da z mobilno napravo odčitate QR-kodo na nalepki s serijsko številko (če je nameščena).

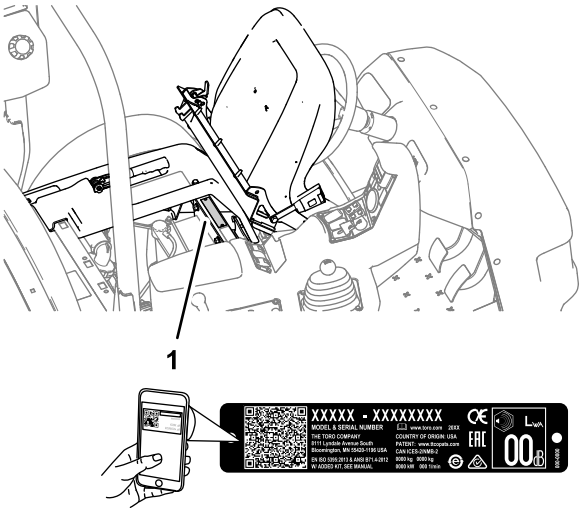


**Diagram 1**

1. Mesto številke modela in serijske številke

© 2021—The Toro® Company
8111 Lyndale Avenue South
Bloomington, MN 55420



Kontaktirajte nas na: www.Toro.com.
Natisnjeno v ZDA
Vse pravice pridržane

**Model št.:** _____

**Serijska št.:** _____

V tem priročniku so opredeljene morebitne nevarnosti, pri čemer varnostna opozorila označuje poseben opozorilni znak za nevarnost (Diagram 2), ki lahko povzroči hude telesne poškodbe ali smrt, če ne upoštevate priporočenih previdnostnih ukrepov.

g000502

**Diagram 2**

1. Znak varnostnega opozorila

---

Za poudarjanje informacij sta v tem priročniku uporabljeni 2 besedi. **Pomembno** opozarja na posebne tehnične informacije, medtem ko **Opomba** označuje informacije, ki jih morate posebej pozorno prebrati.

# Vsebina


Varnost ..... 4
Splošna varnost ..... 4
Nalepke z varnostnimi opozorili in navodili ..... 5
Nastavitve ..... 11
1 Namestitev protisifonske polnilne posode ..... 11
Pregled izdelka ..... 13
Kontrole ..... 15
Specifikacije ..... 19
Delovni priključki/dodatna oprema ..... 19
Pred uporabo ..... 19
Varnostni postopki pred uporabo ..... 19
Priprava stroja ..... 20
Utekanje novega stroja ..... 21
Priprava škropilnika ..... 22
Iskanje črpalke za škropljenje ..... 29
Med uporabo ..... 29
Varnost med upravljanjem ..... 29
Sponka za radio ..... 31
Upravljanje stroja ..... 31
Uporaba zapore diferenciala ..... 32
Upravljanje škropilnika ..... 33
Nameščanje sekcij za škropljenje ..... 33
Nasveti za škropljenje ..... 34
Odmaševanje šobe ..... 34
Po uporabi ..... 34
Varnostni postopki po uporabi ..... 34
Čiščenje škropilnika ..... 35
Vzdrževanje ..... 41
Varnost pri vzdrževanju ..... 41
Priporočeni urnik(i) vzdrževanja ..... 42
Kontrolni seznam za vsakodnevno vzdrževanje ..... 43
Obvestilo za vsa težavna območja ..... 44
Predvzdrževalni postopki ..... 44
Dvigovanje škropilnika ..... 44
Mazanje ..... 45
Mazanje stroja ..... 45
Mazanje črpalke škropilnika ..... 45
Mazanje tečajev sekcij ..... 46
Vzdrževanje motorja ..... 47
Varnost motorja ..... 47
Preverjanje rešetke sesalne odprtine ..... 47
Servisiranje zračnega filtra ..... 47
Servisiranje motornega olja ..... 48
Menjava vžigalnih svečk ..... 49
Vzdrževanje sistema za gorivo ..... 50
Zamenjava filtra za gorivo ..... 50
Servisiranje posode z aktivnim ogljem ..... 51
Praznjenje rezervoarja za gorivo ..... 51
Vzdrževanje električnega sistema ..... 52
Varnost električnega sistema ..... 52
Lociranje varovalk ..... 52
Servisiranje akumulatorja ..... 52
Vzdrževanje pogonskega sistema ..... 54
Pregled koles in pnevmatik ..... 54
Prilagoditev kabla zapore diferenciala ..... 54
Prilagajanje smeri sprednjega kolesa ..... 54
Vzdrževanje zavor ..... 55
Preverjanje zavorne tekočine ..... 55
Pregledovanje zavor ..... 55
Nastavitev parkirne zavore ..... 56
Vzdrževanje hidravličnih sistemov ..... 56
Varnost hidravličnega sistema ..... 56
Specifikacije za hidravlično tekočino ..... 56
Preverjanje hidravlične tekočine/tekočine v menjalniku ..... 56
Menjava hidravlične tekočine/tekočine v menjalniku ..... 57
Zamenjava filtra za hidravlično tekočino ..... 58
Preverjanje hidravličnih vodov in cevi ..... 58
Vzdrževanje sistema za škropljenje ..... 59
Preverjanje gibkih cevi ..... 59
Menjava sesalnega filtra ..... 59
Menjava tlačnega filtra ..... 59
Menjava filtra šobe ..... 60
Pregled črpalke ..... 60
Pregled najlonskih vrtljivih puš ..... 61
Uravnavanje škropilnih garnitur ..... 61
Čiščenje ..... 62
Čiščenje merilnika pretoka ..... 62
Čiščenje ventilov škropilnika ..... 63
Skladiščenje ..... 72
Varnost pri shranjevanju ..... 72
Priprava sistema škropilnika ..... 72
Izvajanje postopkov servisiranja ..... 73

Priprava motorja in akumulatorja ..... 73
Priprava stroja ..... 73
Tehnične motnje ..... 75
Opisi ..... 78

# Varnost

**Če lastnik ali upravljavec nepravilno uporablja ali vzdržuje izdelek, lahko pride do telesnih poškodb. Zaradi preprečevanja nevarnosti poškodb upoštevajte ta varnostna navodila in vedno upoštevajte varnostni simbol (Diagram 2), ki lahko pomeni *svarilo*, *opozorilo* ali *nevarnost* – navodilo za osebno varnost. Neupoštevanje navodil lahko privede do telesnih poškodb ali smrti.**

Ta stroj je bil zasnovan v skladu s standardom SAE J2258.

# Splošna varnost

Pri tem stroju lahko pride do telesnih poškodb. Da se izognete hudim telesnim poškodbam, vedno upoštevajte vsa varnostna navodila.

- Vsebino tega *priročnika za upravljanje* morate prebrati in razumeti, preden prvič zaženete motor.
- Med upravljanjem stroja bodite popolnoma zbrani. Ne delajte ničesar, kar bi lahko odvrnilo vašo pozornost, saj to lahko privede do telesnih poškodb ali materialne škode.
- Za zaščito pred stikom s kemikalijami uporabljajte ustrezno osebno zaščitno opremo (OZO). Kemične snovi, ki so uporabljene v sistemu škropilnika, so lahko nevarne in strupene.
- Ne postavljajte rok ali nog blizu premičnih delov stroja.
- Stroja ne uporabljajte, če niso nameščeni vsi ščitniki in druga varnostna oprema; vsa varnostna oprema na stroju mora delovati.
- Ne približujte se izmetnim območjem šob škropilnika in neželenega škropljenja. Drugim navzočim osebam in otrokom preprečite vstop v območje delovanja stroja.
- Otrokom nikoli ne dovolite upravljati stroja.
- Preden zapustite upravljavčev položaj, parkirajte stroj na ravni površini, aktivirajte parkirno zavoro, ugasnite motor, odstranite ključ (če je nameščen) in počakajte, da se vsi premikajoči se deli ustavijo. Pustite, da se stroj ohladi, preden ga nastavite, popravite, očistite ali shranite.

Nepravilna uporaba ali vzdrževanje stroja lahko privedeta do poškodb. Upoštevajte ta varnostna navodila in vedno upoštevajte varnostni simbol ⚠, ki lahko pomeni svarilo, opozorilo ali nevarnost – navodila za osebno varnost, da preprečite nevarnosti poškodb. Neupoštevanje teh navodil lahko privede do telesnih poškodb ali smrti.

V tem priročniku niso zajeti vsi priključki, ki so prirejeni za ta stroj. Dodatna varnostna navodila poiščite v priloženem priročniku za upravljanje.

# Nalepke z varnostnimi opozorili in navodili

Varnostne nalepke in nalepke z navodili so nameščene v bližini vseh nevarnih predelov in dobro vidne upravljavcu. Poškodovane in manjkajoče varnostne nalepke nadomestite z novimi.

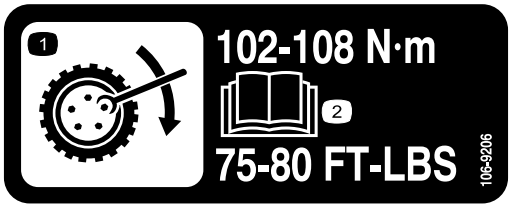


decal106-9206

**106-9206**

1. Specifikacije zateznih momentov za kolesa
2. Preberite *Priročnik za upravljanje*.

---

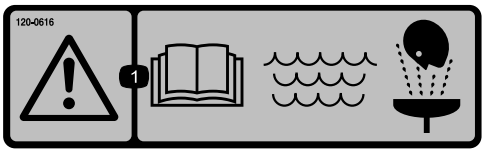


decal120-0616

**120–0616**

1. Opozorilo – preberite *priročnik za upravljanje*; za izpiranje pri prvi pomoči uporabite svežo, čisto vodo.

---

decal120-0617

**120-0617**

1. Nevarnost priščipnjenja – dlani ne približujte tečaju.
2. Nevarnost stisnjenja, škropilna garnitura – ne dovolite drugim osebam, da se približajo stroju.

---

decal120-0622

**120–0622**

1. Opozorilo – preberite *priročnik za upravljanje*.
2. Opozorilo – ne vstopajte v cisterno škropilnika.
3. Nevarnost kemičnih opeklin; nevarnost vdihavanja strupenih plinov – nosite oblačila za zaščito rok in kože ter oči in dihal.

---

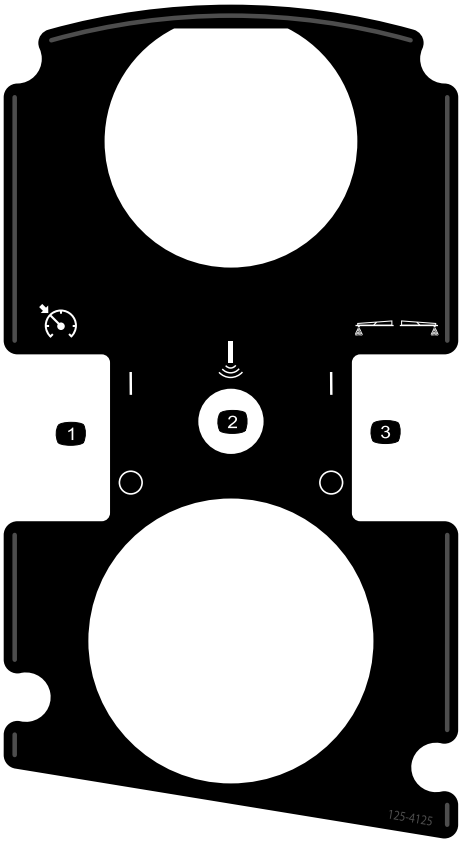


decal125-4125

**125–4125**

1. Vklop/izklop zaklepa dušilne lopute/zapore hitrosti
2. Škropilna garnitura Sonic Boom (izbirno)
3. Vklop/izklop sistema za označevanje s peno (izbirno)

---

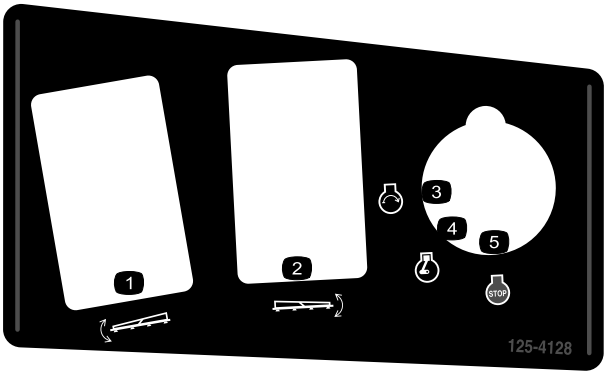


decal125-4128

**125–4128**

1. Dvig/spust leve sekcije
2. Dvig/spust desne sekcije
3. Motor – zagon
4. Motor – kontakt
5. Zaustavitev motorja

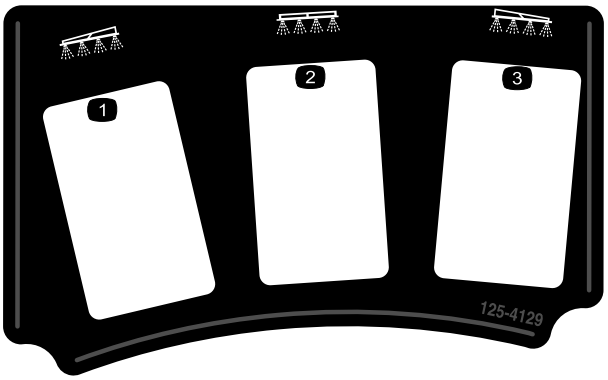


decal125-4129

**125–4129**

1. Leva sekcija
2. Osrednja sekcija
3. Desna sekcija

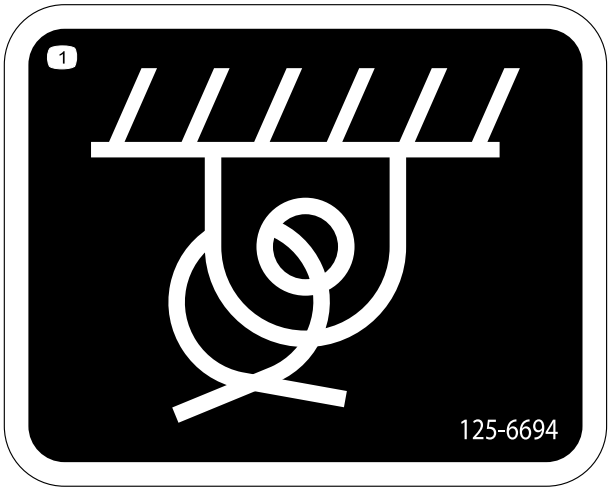


decal125-6694

**125–6694**

1. Mesto za privezovanje.

decal133-8062

**133-8062**

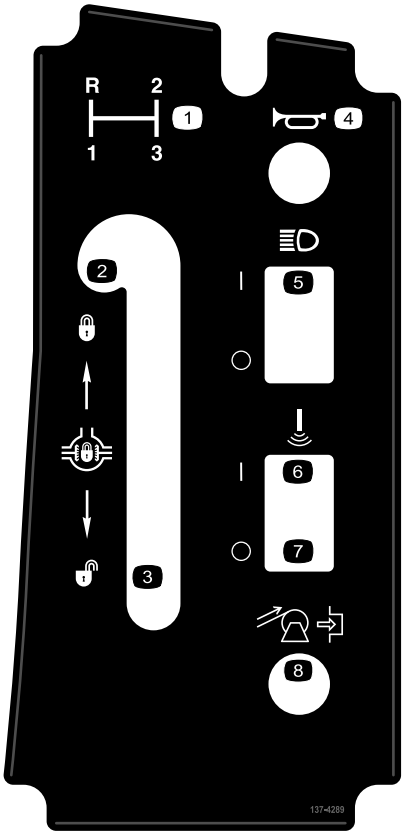


decal137-4289

**137-4289**

1. Izbira prestave
2. Zaklepanje zapore diferenciala
3. Odklepanje zapore diferenciala
4. Hupa
5. VKLOP/IZKLOP žarometov
6. Škropilna garnitura Sonic Boom – VKLOP
7. Škropilna garnitura Sonic Boom – IZKLOP
8. Navijalni cevni boben (izbirno)

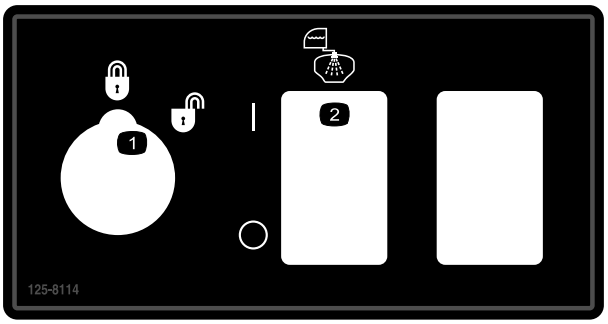


decal125-8114

**125–8114**

1. Zaklepanje/odklepanje zaklepa stopnje
2. Vklop/izklop črpalke za izpiranje

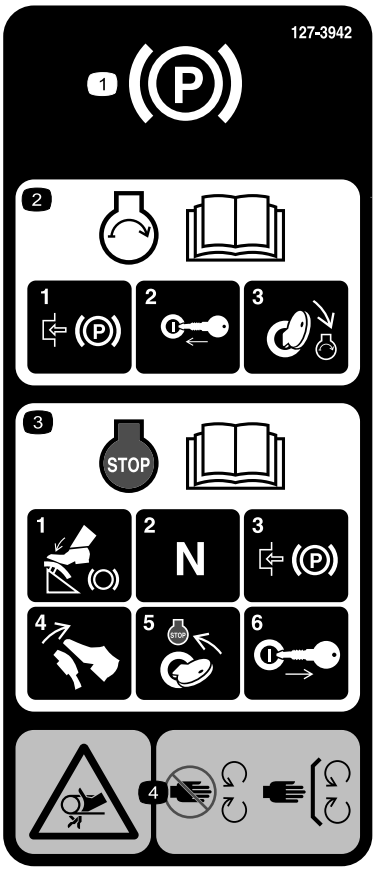


decal127-3935

**127–3935**

1. Parkirna zavora
2. Za informacije o zagonu motorja preberite *Priročnik za upravljanje* – 1) Aktivirajte parkirno zavoro; 2) Vstavite ključ v stikalo za vžig; 3) Obrnite ključ v položaj za delovanje motorja.
3. Za informacije o ugašanju motorja preberite *Priročnik za upravljanje* – 1) Pritisnite na zavorno stopalko; 2) Prestavite v nevtralno prestavo; 3) Aktivirajte parkirno zavoro; 4) Spustite zavorno stopalko; 5) Obrnite ključ za vžig v položaj STOP; 6) Odstranite ključ iz stikala za vžig.
4. Nevarnost ujetja; jermen – ne približujte se premikajočim se delom; vsi ščitniki in varovala morajo biti vedno pravilno nameščeni.

decal127-3937

**127–3937**

1. Opozorilo – ne stopajte.
2. Opozorilo – ne približujte se vročim površinam.
3. Nevarnost ujetja; jermen – ne približujte se premikajočim se delom; vsi ščitniki in varovala morajo biti vedno pravilno nameščeni.

decal127-3939

**127–3939**

1. Opozorilo – preberite *Priročnik za upravljanje*; med upravljanjem stroja vedno uporabljajte varnostni pas; stroja ne nagibajte.
2. Nevarnost padca – ne prevažajte potnikov na cisterni škropilnika.
3. Nevarnost ureznin/amputacije – roke in noge naj bodo ves čas v stroju.
4. Opozorilo – sistema ROPS ne varite ali spreminjajte ter ne vrtajte vanj.

decal127-6976

**127-6976**

1. Pomanjšaj
2. Povečaj

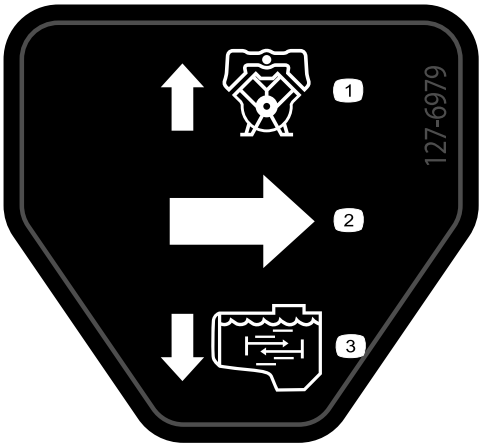


decal127-6979

**127-6979**

1. Obtočni povratni pretok
2. Pretok
3. Pretok mešanice

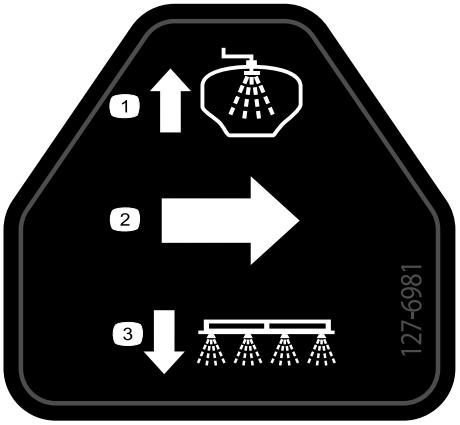


decal127-6981

**127-6981**

1. Obtočni povratni pretok
2. Pretok
3. Škropilnik škropilne garniture

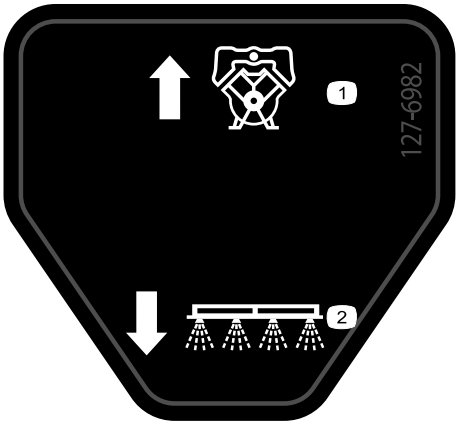


decal127-6982

**127-6982**

1. Obtočni povratni pretok
2. Škropilnik škropilne garniture

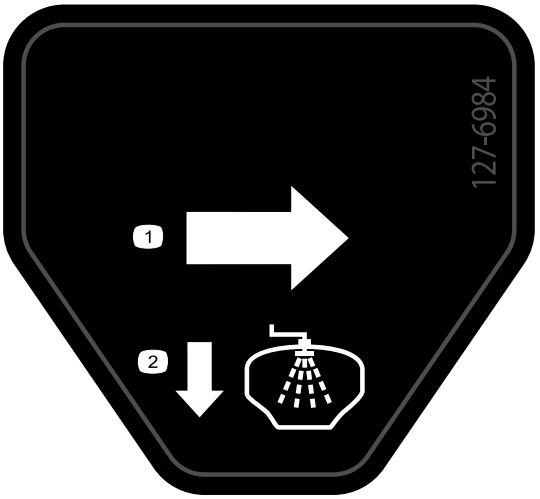


decal127-6984

**127-6984**

1. Pretok
2. Povratni pretok cisterne

decal130-8293

**130-8293**

1. Vklop škropilnika
2. Izklop škropilnika
3. Vklop motorja
4. Izklop motorja
5. Zvišanje hitrosti
6. Znižanje hitrosti
7. Mešanje vklopljeno
8. Mešanje izklopljeno

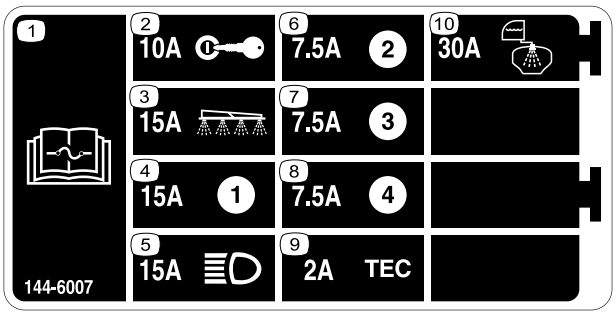


decal144-6007

**144-6007**

1. Za informacije o varovalkah preberite *Priročnik za upravljanje*.
2. 10 A – vžig
3. 15 A – sekcija škropilnika
4. 15 A
5. 15 A – žarometi
6. 7,5 A
7. 7,5 A
8. 7,5 A
9. 2 A – TEC
10. 30 A – Izpiranje cisterne

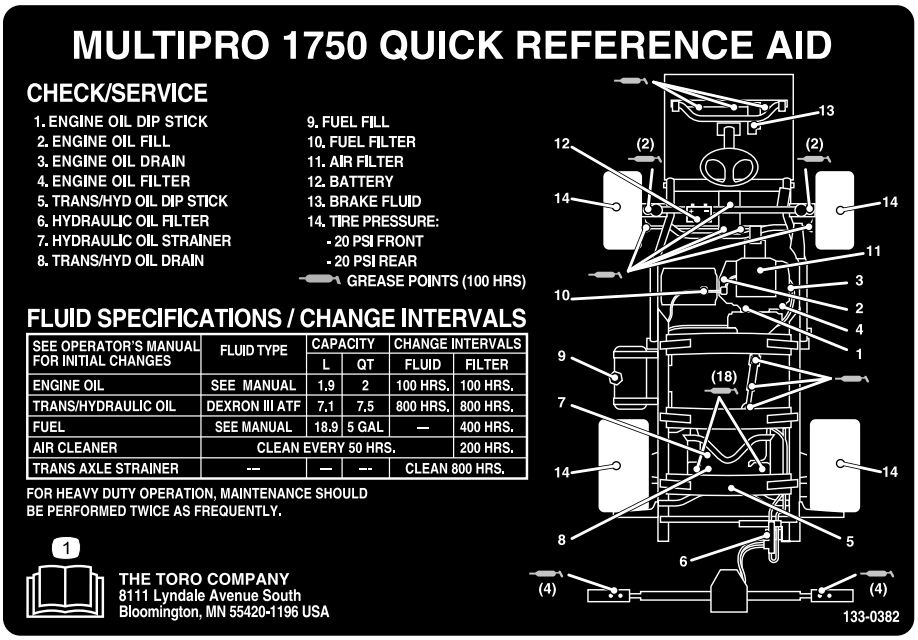


decal133-0382

**133-0382**

1. Za dodatne informacije o vzdrževanju preberite *Priročnik za upravljanje*.

---

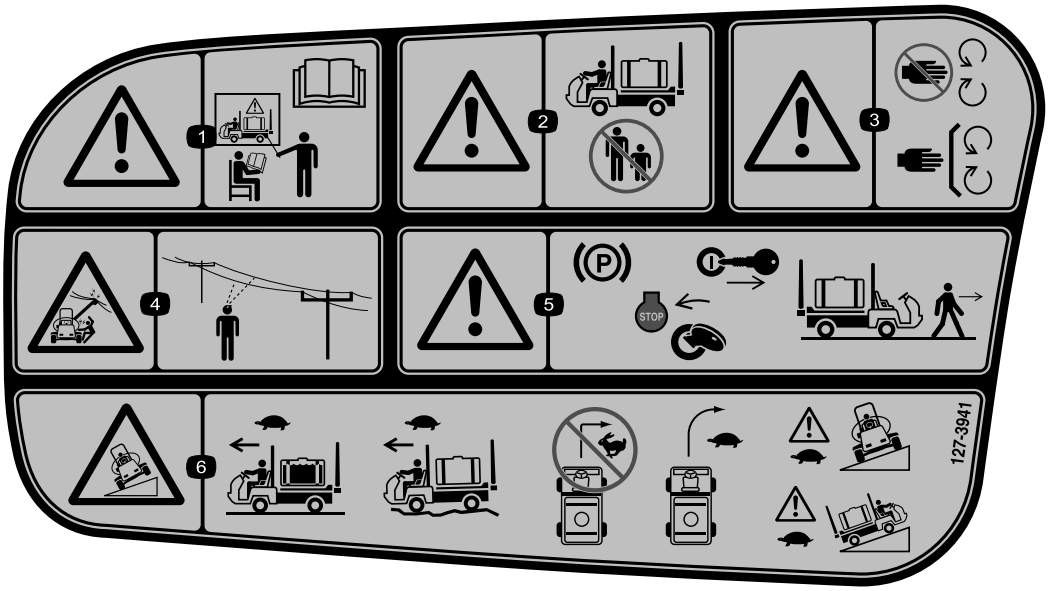


decal127-3941

**127–3941**

1. Opozorilo – ne upravljajte stroja brez ustreznega usposabljanja; preberite *Priročnik za upravljanje*.
2. Opozorilo – med upravljanjem stroja ne dovolite drugim osebam, da se približajo stroju.
3. Opozorilo – ne približujte se premikajočim se delom, vsi ščitniki in varovala morajo biti na svojem mestu.
4. Nevarnost električnega udara; nadzemni električni vodi – pred upravljanjem stroja na določenem območju preverite, ali so na njem nadzemni električni vodi.
5. Opozorilo – preden zapustite stroj, aktivirajte parkirno zavoro, ugasnite motor in odstranite ključ iz stikala za ključ.
6. Nevarnost prevrnitve – ko je cisterna škropilnika polna, se premikajte počasi; ko vozite po neravnem terenu, se premikajte počasi; ne zavijajte z veliko hitrostjo; zavijajte počasi; ko vozite čez ali po pobočjih, vozite počasi.

---

# Nastavitve

## Media in dodatni deli

| Opis | Količina | Uporaba |
|---|---|---|
| Ključ zaganjalnika | 2 | Pred upravljanjem stroja preberite priročnike in si oglejte gradivo za usposabljanje. |
| Priročnik za upravljanje | 1 | |
| Priročnik za uporabo motorja | 1 | |
| Kartica z navodili za katalog delov | 1 | |
| Gradivo za usposabljanje upravljavcev | 1 | |
| Filtrsko sito | 2 | |

**Opomba:** Ugotovite, katera stran je leva in katera desna, gledano s položaja za upravljanje stroja.

**Opomba:** Če imate vprašanja o sistemu za nadzor škropljenja ali potrebujete dodatne informacije o njem, si oglejte *priročnik za upravljanje*, priložen sistemu.

***Pomembno:*** **Ta škropilnik se prodaja brez šob za škropljenje.**

**Če želite škropilnik uporabljati, *si morate priskrbeti in namestiti šobe*. Za informacije o razpoložljivem kompletu za določeno sekcijo in dodatni opremi se obrnite na pooblaščenega distributerja za izdelke Toro.**

**Po namestitvi šob in pred prvo uporabo škropilnika umerite pretok škropilnika in obtočne ventile sekcije tako, da bosta stopnji tlaka in uporabe pri izklopu ene ali več sekcij ostali enaki pri vseh sekcijah. Glejte Umerjanje škropilnikaPretok (stran 26) in Umerjanje sekcijskih obtočnih ventilov (stran 27).**

# 1

# Namestitev protisifonske polnilne posode

**Deli potrebni za ta postopek:**

| | |
|---|---|
| 1 | 90-stopinjski pritrdilni element |
| 1 | Hitra spojka |
| 1 | Adapter za cev |
| 1 | Nosilec polnilne posode |
| 1 | Vijak z glavo s prirobkom (5/16 x ¾") |
| 1 | Protisifonska cev |

## Postopek

1. Postavite nosilec polnilne posode nad navojno odprtino v cisterni in ga pritrdite z vijakom z glavo s prirobkom (5/16 x ¾"), kot je prikazano na Diagram 3.

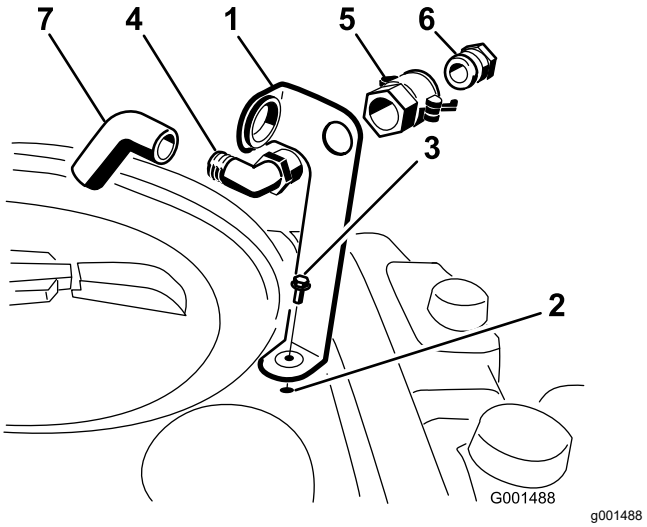


**Diagram 3**

1. Nosilec polnilne posode
2. Navojna odprtina v cisterni
3. Vijak z glavo s prirobkom (5/16 x ¾")
4. 90°-stopinjski kolenski pritrdilni element
5. Hitra spojka
6. Adapter za cev
7. Protisifonska cev

2. Vstavite navojni konec 90-stopinjskega kolenskega pritrdilnega elementa skozi nosilec in nanj nataknite hitro spojko ter jo pritrdite na nosilec (Diagram 3).

**Opomba:** Pritrdilni element namestite tako, da je odprti konec usmerjen proti veliki odprtini v nosilcu in proti odprtini cisterne tako, da se voda ob napolnitvi cisterne v loku zliva v rezervoar.

3. Adapter za cev namestite v hitro spojko (Diagram 3).
4. Adapter pritrdite na mesto tako, da ročici pomaknete proti adapterju, nato pa ju pritrdite z razcepkama (Diagram 3).
5. Protisifonsko cev namestite skozi veliko odprtino na nosilcu in na nazobčani konec 90-stopinjskega kolenskega pritrdilnega elementa (Diagram 3).

   ***Pomembno:*** **Cevi ne podaljšujte, da bi omogočili stik s tekočinami v cisterni.**

# Pregled izdelka

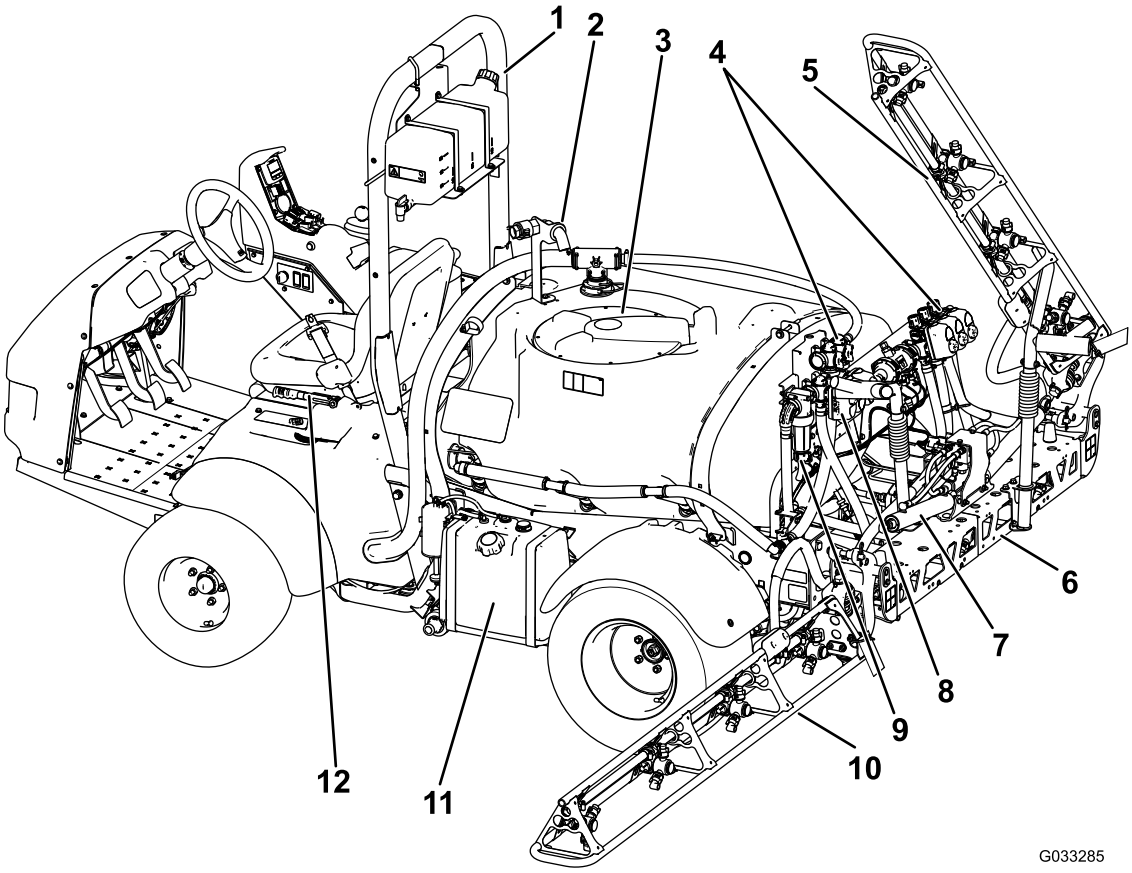


**Diagram 4**

| | | | |
|---|---|---|---|
| 1. Varnostni lok | 4. Razdelilniki ventila | 7. Valj za nadzor sekcij | 10. Leva sekcija |
| 2. Protisifonski nastavek | 5. Desna sekcija | 8. Ventil dušilne lopute za mešanje | 11. Rezervoar za gorivo |
| 3. Pokrov kemičnega rezervoarja | 6. Osrednja sekcija | 9. Tlačni filter | 12. Parkirna zavora |

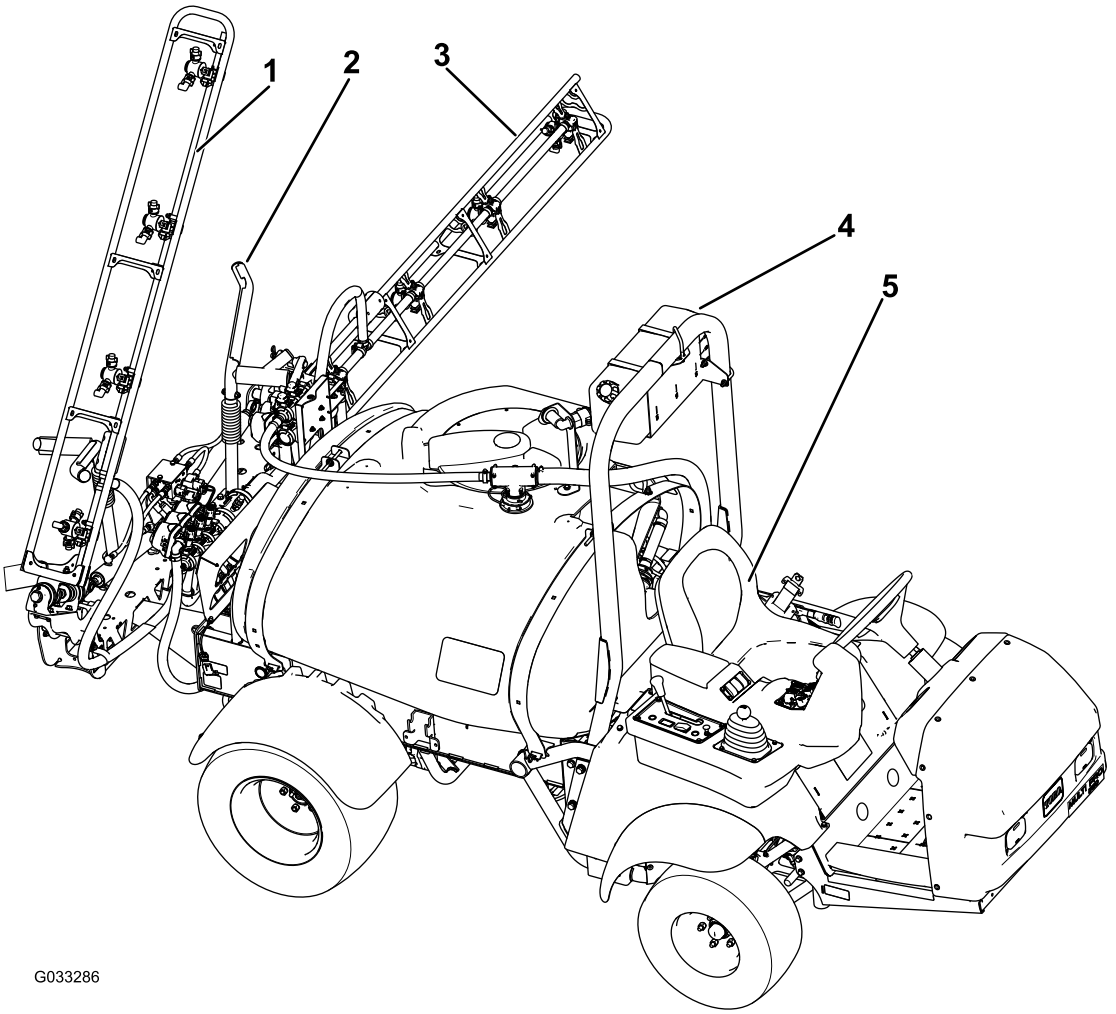


g033286

**Diagram 5**

1. Desna sekcija
2. Transportno ogrodje škropilne garniture
3. Leva sekcija
4. Cisterna za sladko vodo
5. Upravljavčev sedež

# Kontrole

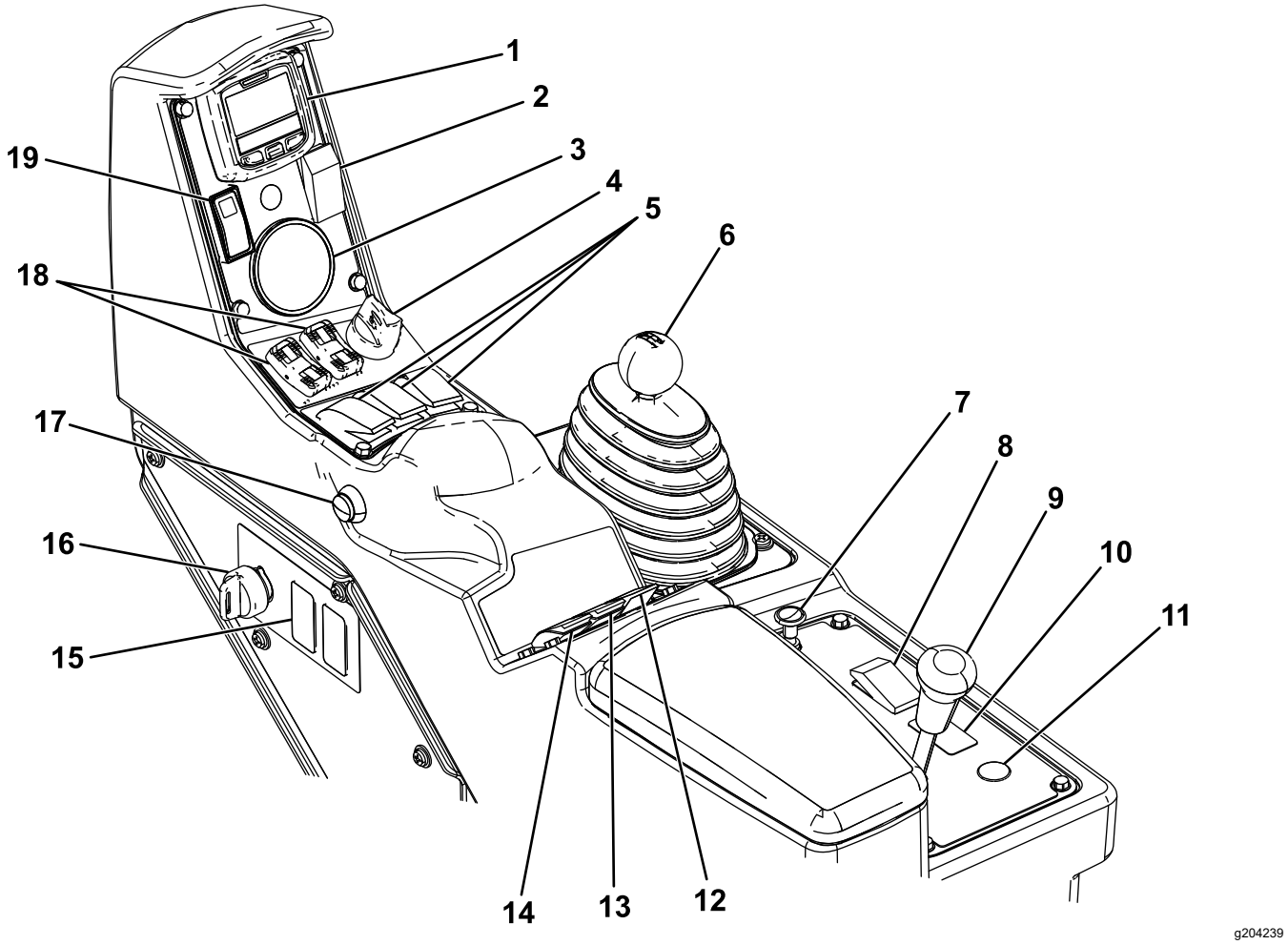


**Diagram 6**

| | | | |
|---|---|---|---|
| 1. InfoCenter | 6. Izbirnik obsega | 11. Gumb za navijalni cevni boben (izbirno) | 16. Stikalo za zaklep stopnje |
| 2. Stikalo za označevanje s peno (izbirno) | 7. Dušilna loputa | 12. Stikalo za mešanje | 17. Stikalo glavne sekcije |
| 3. Manometer | 8. Stikalo za žaromete | 13. Stikalo za tlak škropljenja | 18. Stikala za dvig sekcije škropilne garniture |
| 4. Stikalo za motor | 9. Zapora diferenciala | 14. Stikalo črpalke za škropljenje | 19. Stikalo za zaklep dušilne lopute/hitrosti |
| 5. Stikala leve, osrednje in desne sekcije | 10. Stikalo škropilne garniture Sonic Boom (izbirno) | 15. Stikalo za izpiranje cisterne (izbirno) | |

## Stopalka za pospeševanje

S stopalko za pospeševanje (Diagram 7) lahko spreminjate hitrost škropilnika. S pritiskom na stopalko, boste hitrost povečali. Če stopalko sprostite, upočasnite škropilnik in zmanjšate hitrost motorja na prosti tek.

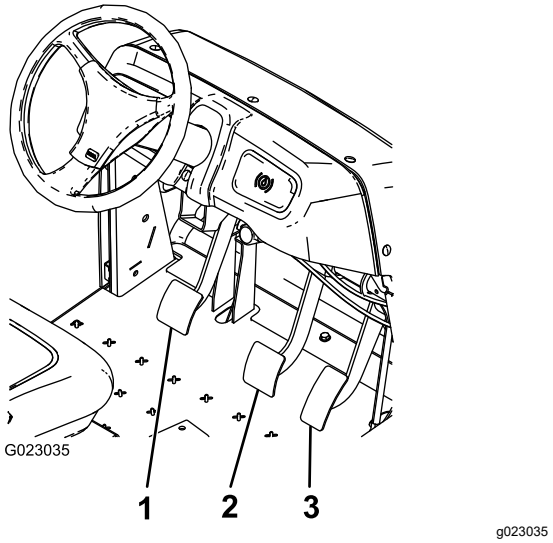


**Diagram 7**

1. Stopalka za sklopko
2. Zavorna stopalka
3. Stopalka za pospeševanje

## Stopalka za sklopko

Za izklop sklopke pri zagonu motorja ali prestavljanju prestav menjalnika do konca pritisnite na stopalko za sklopko (Diagram 7). Ko je menjalnik v prestavi, enakomerno spustite stopalko, da preprečite nepotrebno obrabo menjalnika in drugih povezanih delov.

***Pomembno:*** **Med delovanjem ne vozite s pritisnjeno stopalko za sklopko. Stopalko za sklopko morate popolnoma sprostiti, sicer bo sklopka zdrsnila, kar bo povzročilo segrevanje in obrabo. Nikoli ne uporabljajte sklopke za zadrževanje ustavljenega stroja na hribu; s tem lahko poškodujete sklopko.**

## Zavorna stopalka

Zavorna stopalka se uporablja za ustavljanje ali upočasnjevanje škropilnika (Diagram 7).

**⚠ POZOR**

**Zavore se lahko obrabijo ali so lahko nepravilno nastavljene, kar lahko povzroči telesne poškodbe.**

**Če lahko zavorno stopalko pritisnete do 2,5 cm od tal, nastavite ali popravite zavore.**

## Parkirna zavora

Parkirna zavora je velika ročica na levi strani sedeža (Diagram 8). Parkirno zavoro vedno aktivirajte, ko zapustite sedež, da preprečite nenamerno premikanje škropilnika. Za aktiviranje parkirne zavore povlecite ročico parkirne zavore navzgor in nazaj. Če jo želite deaktivirati, ročico potisnite naprej in navzdol. Če je škropilnik parkiran na strmem klancu, uporabite parkirno zavoro in postavite ovire na spodnjo stran koles.

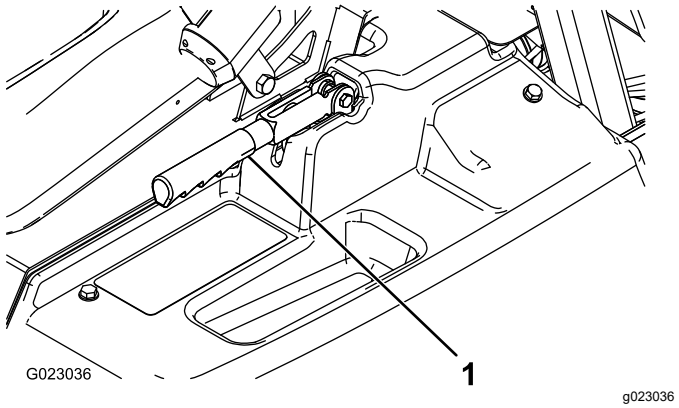


**Diagram 8**

1. Ročica parkirne zavore

## Pomoč pri speljevanju v klanec

Pomoč pri speljevanju v klanec preprečuje, da bi se škropilnik prevrnil ali zdrsnil, saj ga na hribovitem terenu začasno zadrži, medtem ko vi prestavite nogo z zavorne stopalke na stopalko za pospeševanje. Če želite vklopiti pomoč pri speljevanju v klanec, aktivirajte sklopko in močno pritisnite na zavorno stopalko. Ko je pomoč pri speljevanju v klanec vključena, se na zaslonu InfoCenter prikaže ikona pomoči pri speljevanju v klanec; glejte *Navodila za programsko opremo za škropilnik travno rušo Multi Pro 1750*. Pomoč pri speljevanju v klanec zadrži stroj 2 sekundi po tem, ko sprostite zavorno stopalko.

**Opomba:** Pomoč pri speljevanju v klanec zadrži stroj samo začasno: ne morete je uporabljati namesto parkirne zavore.

## Zapora diferenciala

Z zaporo diferenciala lahko zaklenete zadnjo os za boljši oprijem. Zaporo diferenciala (Diagram 6) lahko aktivirate, ko je škropilnik v gibanju. Ročico pomaknite naprej in v desno, da aktivirate zaporo.

**Opomba:** Morda boste morali zapeljati stroj naprej in pri tem rahlo obračati, da aktivirate ali deaktivirate zaporo diferenciala.

**⚠ POZOR**

**Obračanje z aktivirano zaporo diferenciala lahko povzroči izgubo nadzora nad strojem.**

**Pri ostrih zavojih ali visokih hitrostih ne uporabljajte stroja z aktivirano zaporo diferenciala; glejte Uporaba zapore diferenciala (stran 32).**

## Vzvod dušilne lopute

Vzvod dušilne lopute je majhen gumb za izbirnikom obsega (Diagram 6). Če želite zagnati hladen motor, potegnite gumb za vzvod dušilne lopute navzgor. Po zagonu motorja regulirajte dušilno loputo, da s tem poskrbite, da motor tekoče deluje. Takoj, ko je mogoče, potisnite dušilno loputo navzdol v položaj OFF (Izklop). Pri segretem motorju je potrebno le malo ali nič dušenja.

## Izbirnik obsega

Izbirnik obsega (Diagram 6) ima 5 položajev: 3 hitrosti naprej ter NEUTRAL (nevtralno) in REVERSE (vzvratno) prestavo. Motor se zažene le, če je izbirnik razpona v NEUTRAL (nevtralnem) položaju.

## Stikalo za vžig

Stikalo za vžig (Diagram 6), ima 3 položaje: STOP (Zaustavitev), RUN (Delovanje) in START (Zagon). Za zagon motorja obrnite ključ v smeri urinega kazalca v položaj za START (Zagon) in ga po zagonu sprostite v položaj RUN (Delovanje). Zavrtite ključ v položaj STOP (Zaustavitev), da ugasnete motor.

## Stikalo za žaromete

Preklopite stikalo za upravljanje žarometov (Diagram 6). Za vklop žarometov stikalo preklopite naprej, za izklop pa ga preklopite nazaj.

## Stikalo za zaklep dušilne lopute/hitrosti

Ko je izbirnik obsega v NEUTRAL (nevtralnem) položaju, lahko s stopalko za pospeševanje pospešite delovanje motorja, nato pa s pritiskom stikala pod zaslonom InfoCenter naprej nastavite motor na to hitrost. To je potrebno za zagon kemičnega mešanja med mirovanjem ali upravljanjem priključkov, kot je ročni škropilnik (Diagram 6).

***Pomembno:*** **Da stikalo deluje, mora biti izbirnik obsega v NEUTRAL (nevtralnem) položaju in parkirna zavora mora biti aktivirana.**

## Merilnik goriva

Merilnik goriva je nameščen na vrhu rezervoarja za gorivo na levi strani stroja in kaže količino goriva v rezervoarju.

## Stikalo glavne sekcije

Stikalo glavne sekcije (Diagram 6) je na stranskem delu konzole in desno od upravljavskega sedeža. Omogoča zagon ali zaustavitev škropljenja. Pritisnite stikalo, da omogočite ali onemogočite sistem škropljenja.

## Stikala leve, osrednje in desne sekcije

Stikala leve, osrednje in desne sekcije so na nadzorni plošči (Diagram 6). Za vklop ustrezne funkcije posamezno stikalo preklopite v smeri naprej, za izklop pa ga preklopite v smeri nazaj. Ko je stikalo vklopljeno, zasveti lučka na njem. Ta stikala vplivajo na sistem škropljenja le, če je vklopljeno stikalo glavne sekcije.

## Stikalo črpalke

Stikalo črpalke se nahaja na nadzorni plošči, desno od sedeža (Diagram 6). Stikalo preklopite naprej, če želite vklopiti črpalko, ali nazaj, če želite črpalko izklopiti.

***Pomembno:*** **Stikalo črpalke se vklopi le, če ima motor nizko število vrtljajev v prostem teku, da se pogon črpalke ne poškoduje.**

## Stikalo za stopnjo nanosa

Stikalo za stopnjo nanosa se nahaja na nadzorni plošči, desno od sedeža (Diagram 6). Če želite povečati tlak sistema škropilnika, pritisnite in držite stikalo v smeri naprej, ali pa pritisnite in držite stikalo v smeri navzdol, da tlak zmanjšate.

## Stikalo za zaklep stopnje

Stikalo za zaklep stopnje se nahaja na nadzorni plošči, desno od sedeža (Diagram 6). Obrnite ključ v nasprotni smeri urinega kazalca v LOCK (zaklenjenem) položaju, da onemogočite stikalo za stopnjo nanosa in tako preprečite, da bi kdo po pomoti spremenil stopnjo nanosa. Obrnite ključ v smeri urinega kazalca v UNLOCKED (odklenjenem) položaju, da aktivirate stikalo za stopnjo nanosa.

## Stikala za dvig sekcije škropilne garniture

Stikala za dvig sekcije škropilne garniture so na nadzorni plošči in se uporabljajo za dvig zunanjih sekcij škropilne garniture.

## Merilnik delovnih ur

Merilnik delovnih ur kaže skupno število ur obratovanja motorja. Ta številka je prikazana na prvem zaslonu InfoCenter. Merilnik delovnih ur začne delovati vedno, ko obrnete ključ v položaj za RUN (Delovanje).

## Lokacije stikal za označevanje s peno (izbirno)

Če namestite komplet za označevanje s peno, boste na nadzorno ploščo dodali stikala za nadzor njihovega delovanja. Škropilnik je na teh mestih opremljen s plastičnimi čepi.

## Regulacijski ventil (nadzor stopnje)

Ta ventil se nahaja za cisterno (Diagram 9) in nadzira količino tekočine, ki je speljana do sekcij, ali stopnjo vrnitve tekočine v cisterno.

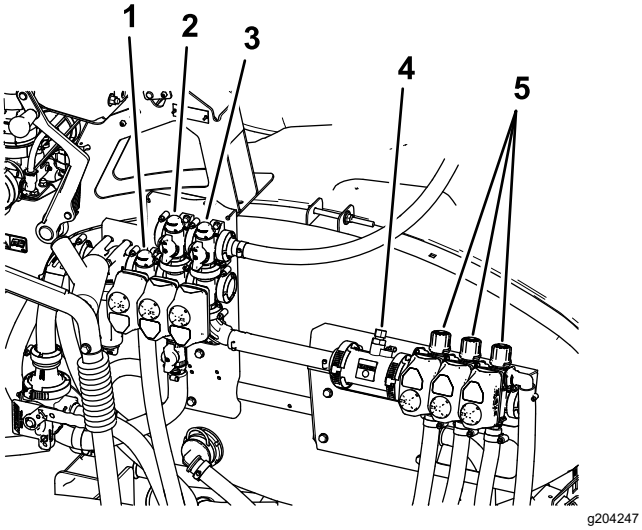


**Diagram 9**

1. Regulacijski ventil (nadzor stopnje)
2. Mešalni ventil
3. Ventil glavne sekcije
4. Merilnik pretoka
5. Sekcijski ventili

## Ventil glavne sekcije

Ventil glavne sekcije (Diagram 9) nadzoruje pretok do merilnika pretoka in sekcijskih ventilov.

## Merilnik pretoka

Merilnik pretoka meri hitrost pretoka tekočine, ki jo uporabi sistem InfoCenter (Diagram 9).

## Obtočni ventili sekcij

Ti ventili vklopijo ali izklopijo desno, srednjo in levo sekcijo (Diagram 9).

## Obtočni zaporni ventil sekcij

Obtočni zaporni ventil sekcije preusmeri pretok tekočine iz sekcije v cisterno, ko izklopite sekcijo. Obtočni ventil sekcije lahko nastavite tako, da je tlak v sekciji konstanten ne glede na to, koliko sekcij je vključenih. Glejte Prilagajanje obtočnih ventilov sekcij (stran 28).

## Mešalni ventil

Ta ventil se nahaja na zadnji strani cisterne (Diagram 9). Ko je mešanje vklopljeno, je pretok usmerjen skozi mešalne šobe v cisterni. Ko je mešanje izklopljeno, je pretok usmerjen skozi sesanje črpalke.

## Manometer

Manometer se nahaja na nadzorni plošči (Diagram 6). Ta manometer prikazuje tlak tekočine v sistemu v enotah psi in kPa.

## LCD-zaslon InfoCenter

Na LCD-zaslonu sistema InfoCenter so prikazane informacije o vašem stroju in akumulatorju, kot so trenutna napolnjenost akumulatorja, hitrost, diagnostične informacije in druge (Diagram 6).

Za več informacij glejte *Navodila za programsko opremo* Multi Pro 1750.

## Ventil dušilne lopute za mešanje

Ventil dušilne lopute za mešanje se uporablja za zmanjšanje pretoka, ki je na voljo za mešalni krog. Zagotavlja dodaten pretok za sekcije.

# Specifikacije

**Opomba:** Tehnični podatki in zasnova se lahko spremenijo brez predhodnega obvestila.

| | |
|---|---|
| Teža s standardnim sistemom škropilnika, prazen, brez upravljavca | 953 kg |
| Teža s standardnim sistemom škropilnika, poln, brez upravljavca | 1678 kg |
| Največja bruto teža vozila (GVW) (na ravni podlagi) | 1814 kg |
| Celotna dolžina s standardnim sistemom škropilnika | 343 cm |
| Celotna višina s standardnim sistemom škropilnika | 191 cm |
| Celotna višina s standardnim sistemom škropilnika do vrha sekcij, pospravljenih v položaj X | 246 cm |
| Celotna širina s standardnim sistemom škropilnika do vrha sekcij, pospravljenih v položaj X | 178 cm |
| Oddaljenost od tal | 14 cm |
| Medosna razdalja | 155 cm |
| Prostornina cisterne (vključuje 5-% preliv CE) | 662 l |

## Delovni priključki/dodatna oprema

Toro ponuja širok nabor odobrenih delovnih priključkov in dodatne opreme, s katerimi lahko povečate in razširite zmogljivosti stroja. Obrnite se na pooblaščenega distributerja za izdelke Toro.

Če želite zagotoviti optimalno delovanje in ohraniti veljavnost varnostnega certifikata stroja, uporabljajte izključno originalne nadomestne dele in dodatno opremo Toro. Uporaba nadomestnih delov in dodatne opreme drugih proizvajalcev je lahko nevarna in lahko privede do razveljavitve garancije.

# Delovanje

**Opomba:** Ugotovite, katera stran je leva in katera desna, gledano s položaja za upravljanje stroja.

# *Pred uporabo*

## Varnostni postopki pred uporabo

### Splošna varnost

- Otrokom ali neusposobljenim osebam ne smete nikoli dovoliti, da upravljajo ali servisirajo stroj. Lokalni predpisi lahko omejujejo starost upravljavca. Za usposabljanje vseh upravljavcev in mehanikov je odgovoren lastnik.
- Seznanite se s postopki za varno upravljanje opreme, krmilniki za upravljavca in varnostnimi oznakami.
- Preden zapustite delovni položaj, storite naslednje:
  - Parkirajte stroj na ravni površini.
  - Menjalnik premaknite v NEUTRAL (nevtralni) položaj (ročno) ali položaj za PARK (parkiranje) (samodejno).
  - Aktivirajte parkirno zavoro.
  - Ugasnite motor in odstranite ključ (če je del opreme).
  - Počakajte, da se vsi deli ustavijo.
- Vedeti morate, kako lahko hitro zaustavite stroj in ugasnete motor.
- Preverite, ali so nadzorni mehanizmi za zaznavanje prisotnosti upravljavca, varnostna stikala in ščitniki nameščeni in delujejo pravilno. Ne upravljajte stroja, če ti deli ne delujejo pravilno.
- Če stroj ne deluje pravilno ali je kakor koli poškodovan, ga ne uporabljajte. Pred upravljanjem stroja ali priključka težavo odpravite.
- Preden pri sistemu uporabite tlak, se prepričajte, da vsi priključki vodov za tekočino tesnijo in da so vse gibke cevi v dobrem stanju.

### Varnost pri ravnanju z gorivom

- Z gorivom ravnajte izredno previdno. Gorivo je zelo vnetljivo in njegovi hlapi so eksplozivni.
- Ugasnite vse cigarete, cigare, pipe in druge možne vire vžiga.
- Uporabljajte samo odobrene posode za gorivo.
- Ko motor teče ali ko je vroč, ne smete v nobenem primeru odpirati pokrovčka za gorivo ali dolivati goriva v rezervoar za gorivo.

- Ne dolivajte ali izčrpavajte goriva v zaprtih prostorih.
- Stroja ali posode za gorivo ne smete shranjevati, kjer so lahko prisotni odprt plamen, iskra ali pilotni plamen iz naprav, kot so na primer grelec za vodo ali drugi podobni gospodinjski aparati.
- Če gorivo razlijete, ne poskušajte zagnati motorja, da preprečite ustvarjanje virov vžiga, dokler se hlapi goriva ne razpršijo v zraku.

## Kemična varnost

Kemične snovi, ki so uporabljene v sistemu škropilnika, so lahko nevarne in strupene za vas, navzoče osebe in živali, ter lahko škodijo rastlinam, prsti in drugemu.

- Preberite informacije na vsaki kemikaliji. Če te informacije niso na voljo, zavrnite upravljanje škropilnika ali dela na njem.
- Pred deli na sistemu škropilnika se prepričajte, da je bil nevtraliziran in trikrat splaknjen v skladu s priporočilom proizvajalcev kemikalij ter da so bili vsi ventili trikrat preklopljeni.
- Prepričajte se, da je v bližini zadostna zaloga čiste vode in mila ter takoj izperite kakršne koli kemikalije, s katerimi pridete v stik.
- Natančno preberite in upoštevajte kemične opozorilne oznake in varnostne liste za vse uporabljene kemikalije ter se zaščitite po priporočilih proizvajalcev kemikalij.
- Pri uporabi kemikalij vedno zaščitite svoje telo. Za zaščito pred stikom s kemikalijami uporabljajte ustrezno osebno zaščitno opremo (OZO), kot so:
  - varnostna stekla, zaščitna očala in/ali obrazni vizir,
  - obleka za zaščito pred kemikalijami,
  - respirator ali filtrirna maska,
  - na kemikalije odporne rokavice,
  - gumijasti škornji ali druga trdna obutev,
  - čista nadomestna oblačila, milo in papirnate brisače za čiščenje.
- Pred uporabo kemikalij ali rokovanjem z njimi se udeležite ustreznega usposabljanja.
- Uporabite kemikalijo, ki ustreza namenu dela.
- Upoštevajte navodila proizvajalca kemikalije glede varnosti pri nanosu kemikalije. Ne presezite tlaka, ki je priporočen za uporabo v sistemu.
- Če so v bližini druge osebe, zlasti otroci, ali hišni ljubljenčki, v stroj ne dolivajte tekočine, ga ne umerjajte in ne čistite.
- S kemikalijami rokujte v dobro prezračevanem prostoru.
- Pri delu v bližini kemikalij ne jejte, ne pijte in ne kadite.
- Ne čistite škropilnih šob s pihanjem skoznje ali z nameščanjem teh šob v usta.
- Čim prej po delu s kemikalijami umijte roke in druge izpostavljene predele.
- Kemikalije hranite v originalni embalaži in na varnem mestu.
- Neuporabljene kemikalije in vsebnike zanje pravilno zavrzite po navodilih proizvajalca kemikalij in v skladu z lokalnimi zakoni.
- Kemikalije in hlapi so nevarni; nikoli ne vstopajte v cisterno in ne postavljajte glave nad odprtino cisterne ali vanjo.
- Upoštevajte vse lokalne, državne in zvezne predpise za razširjanje ali škropljenje kemikalij.

# Priprava stroja

## Preverjanje motornega olja

Motor je dobavljen z oljem v okrovu ročične gredi, vendar je treba pred prvim zagonom in po delovanju motorja raven olja preveriti.

1. Postavite stroj na ravno površino.
2. Odstranite merilno palico in jo obrišite s čisto krpo (Diagram 10).
3. Merilno palico vstavite v cev in se prepričajte, da je v celoti vstavljena. Odstranite merilno palico in preverite raven olja.

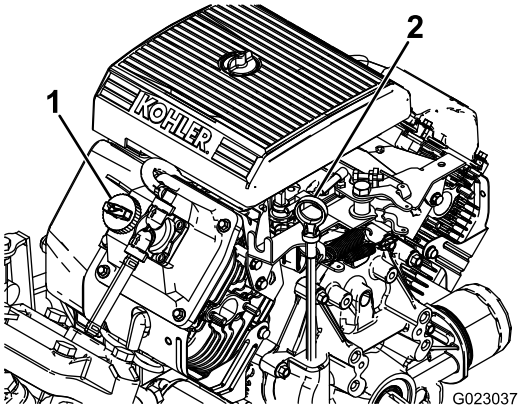


g023037

**Diagram 10**

1. Pokrov nastavka za dolivanje
2. Merilna palica

4. Če je nivo olja prenizek, odstranite čep odprtine za dolivanje olja s pokrova ventila (Diagram 10) in v odprtino vlijte olje, dokler nivo olja ne doseže oznake POLNO na merilni palici; glejte Servisiranje motornega olja (stran 48) za ustrezno vrsto in viskoznost olja.

   **Opomba:** Olje dodajajte počasi in vmes pogosto preverjajte raven. Pazite, da ne dolijete preveč.

5. Ustrezno namestite merilno palico.

## Preverjanje zračnega tlaka v pnevmatikah

**Servisni interval:** Pred vsako uporabo ali dnevno—Zračni tlak v pnevmatikah preverite vsakih 8 ur ali vsak dan.

Pnevmatike napolnite z zrakom do 138 kPa. Poleg tega redno preverjajte pnevmatike glede obrabe in poškodb.

**Opomba:** Zamenjajte vse obrabljene ali poškodovane pnevmatike.

## Dolivanje goriva

### Specifikacija goriva

| | |
|---|---|
| **Naftno gorivo** | Uporabljajte neosvinčen bencin z oktanskim številom 87 ali več (metoda ocenjevanja (R + M)/2). |
| **Gorivo, mešano z etanolom** | Uporabljajte mešanico neosvinčenega bencina z največ 10-% prostorninskim deležem etanola (gasohol) ali s 15 % MTBE-ja (metilterciarnega-butiletra). Etanol in MTBE nista ista snov.<br><br>Bencin s 15-% prostorninskim deležem etanola (E15) ni odobren za uporabo. Ne uporabljajte bencina, ki vsebuje več kot 10 % prostorninski delež etanola, npr. mešanice E15 (ki vsebuje 15 % etanola), E20 (ki vsebuje 20 % etanola) ali E85 (ki vsebuje do 85 % etanola). Uporaba neodobrenega goriva lahko povzroči težave v delovanju in/ali poškodbe motorja, ki jih garancija morda ne krije. |

***Pomembno:*** **Za najboljše rezultate uporabljajte le čisto, sveže gorivo (staro manj kot 30 dni).**

- Ne uporabljajte bencina, ki vsebuje metanol.
- Ne shranjujte goriva v rezervoarju ali posodah za gorivo čez zimo, razen če uporabite stabilizator goriva.
- Bencinu ne dodajte olja.

### Polnjenje rezervoarja za gorivo

Prostornina rezervoarja za gorivo znaša približno 19 l.

**Opomba:** Na pokrovčku rezervoarja za gorivo je merilnik, ki kaže količino goriva v rezervoarju, količino pogosto preverjajte.

1. Parkirajte stroj na ravni površini, zategnite parkirno zavoro, ugasnite motor in odstranite ključ.
2. Očistite območje okoli pokrovčka rezervoarja za gorivo (Diagram 11).

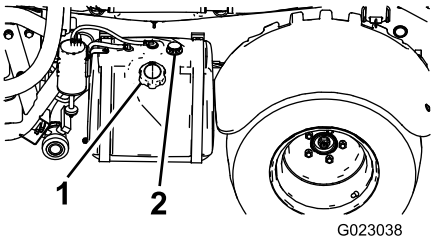


g023038

**Diagram 11**

1. Pokrovček rezervoarja za gorivo
2. Merilnik goriva

3. Odstranite pokrovček rezervoarja za gorivo.
4. Rezervoar napolnite do približno 2,5 cm pod vrhom rezervoarja (spodnji del nastavka za dolivanje).

   **Opomba:** Ta zračni prostor v rezervoarju omogoča raztezanje goriva. Rezervoar ne sme biti prenapolnjen.
5. Čvrsto namestite pokrovček rezervoarja za gorivo na rezervoar.
6. Pobrišite razlito gorivo.

# Utekanje novega stroja

**Servisni interval:** Po prvih 100 urah—Če želite zagotoviti ustrezno delovanje in dolgo življenjsko dobo škropilnika, prvih 100 ur delovanja upoštevajte naslednje smernice:

- redno preverjajte raven motornega olja in tekočine ter bodite pozorni na znake pregrevanja katere koli komponente škropilnika.
- Po zagonu hladnega stroja pustite, da se stroj približno 15 sekund segreva, in šele nato začnite pospeševati.
- Za optimalno delovanje zavornega sistema utečite zavore na naslednji način:
  1. Rezervoar napolnite z 454 l vode.
  2. Premaknite stroj na odprto in ravno območje.
  3. Stroj vozite s polno hitrostjo.
  4. Hitro pritisnite zavore.

     **Opomba:** Ustavite stroj v ravni črti, ne da bi blokirali pnevmatike.
  5. Počakajte 1 minuto, da se zavore ohladijo.
  6. Ponovite korake od 3 do 5 še 9-krat.
- Izogibajte se dirkanju.
- Med delovanjem stroja spreminjajte hitrost škropilnika. Izogibajte se hitremu zagonu in hitremu ustavljanju.
- Glejte Vzdrževanje (stran 41) za morebitne posebne preglede z nizkim številom ur.

# Priprava škropilnika

## Izbira šobe

**Opomba:** Glejte priročnik za izbiro šobe, ki je na voljo pri pooblaščenem distributerju za izdelke Toro.

Ohišja glav šob lahko sprejmejo do 3 različne šobe. Če želite izbrati želeno šobo, naredite naslednje:

1. Zaustavite škropilnik na ravni površini, izklopite motor in aktivirajte parkirno zavoro.
2. Stikalo glavne sekcije prestavite v položaj OFF (Izklop), v položaj OFF (Izklop) pa prestavite tudi stikalo črpalke za škropljenje.
3. Zavrtite glavo šob v kateri koli smeri na pravilno šobo.
4. Umerite pretok škropilnika; glejte Umerjanje škropilnikaPretok (stran 26).
5. Umerite obtočne ventile sekcije; glejte Umerjanje sekcijskih obtočnih ventilov (stran 27).

## Izbira sesalnega filtra

**Standardna oprema:** sesalni filter z mrežo velikosti 50 (moder)

V preglednici sesalnega filtra na podlagi kemičnih izdelkov ali raztopin z viskoznostjo, ki je enaka viskoznosti vode, ugotovite ustrezno velikost mreže filtrskega sita za škropilne šobe, ki jih uporabljate.

### Preglednica sesalnega filtra

| Barvna oznaka škropilne šobe (hitrost pretoka) | Velikost mreže filtrskega sita* | Barvna oznaka filtra |
|---|---|---|
| Rumena (0,2 gpm) | 50 | Modra |
| Rdeča (0,4 gpm) | 50 | Modra |
| Rjava (0,5 gpm) | 50 (ali 30) | Modra (ali zelena) |
| Siva (0,6 gpm) | 30 | Zelena |
| Bela (0,8 gpm) | 30 | Zelena |
| Modra (1,0 gpm) | 30 | Zelena |
| Zelena (1,5 gpm) | 30 | Zelena |
| *Velikost mreže sesalnih filtrov v tej preglednici temeljijo na kemikalijah ali raztopinah za škropljenje, katerih viskoznost je enaka viskoznosti vode. | | |

***Pomembno:*** **Ko škropite s kemičnimi izdelki ali raztopinami z močljivimi praški z višjo viskoznostjo (gostejšimi), boste za optimalnost sesalnega filtra morali morda uporabiti bolj grobo mrežo filtrskega sita; glejte Diagram 12.**

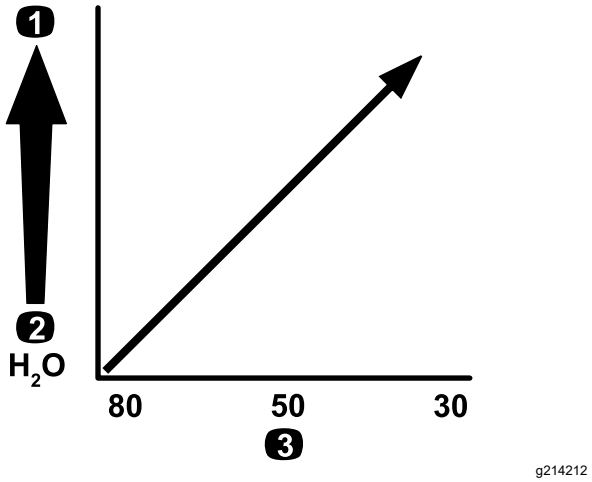


**Diagram 12**

Velikost mreže – viskoznost kemikalije ali raztopine

1. Kemikalije ali raztopine z višjo viskoznostjo
2. Kemikalije ali raztopine z nižjo viskoznostjo
3. Velikost mreže filtrskega sita

Ko škropite pri višji stopnji nanosa, razmislite o uporabi bolj grobega izbirnega sesalnega filtra; glejte Diagram 13.

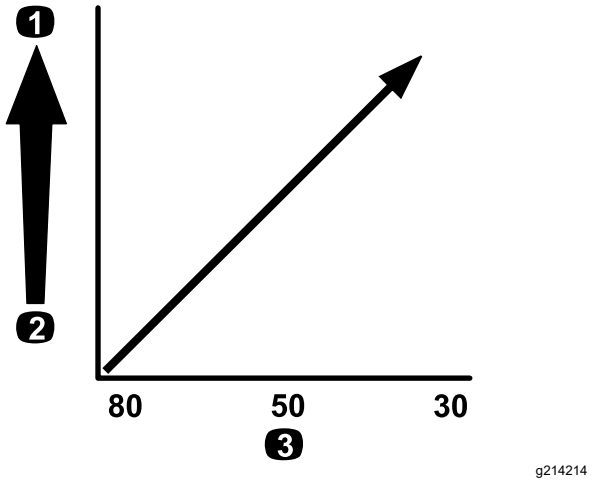


**Diagram 13**

Velikost mreže – stopnja nanosa

1. Višja stopnja nanosa
2. Nižja stopnja nanosa
3. Velikost mreže filtrskega sita

## Izbira tlačnega filtra

Razpoložljive velikosti filtrskih sit so naslednje:

**Standardna oprema:** sesalni filter z mrežo velikosti 50 (moder)

V preglednici tlačnega filtra na podlagi kemičnih izdelkov ali raztopin z viskoznostjo, ki je enaka

viskoznosti vode, ugotovite ustrezno velikost mreže filtrskega sita za škropilne šobe, ki jih uporabljate.

### Preglednica tlačnega filtra

| Barvna oznaka škropilne šobe (hitrost pretoka) | Velikost mreže filtrskega sita* | Barvna oznaka filtra |
|---|---|---|
| Kot je ustrezno pri kemikalijah ali raztopinah z nizko viskoznostjo ali nizkih stopnjah nanosa | 100 | Zelena |
| Rumena (0,2 gpm) | 80 | Rumena |
| Rdeča (0,4 gpm) | 50 | Modra |
| Rjava (0,5 gpm) | 50 | Modra |
| Siva (0,6 gpm) | 50 | Modra |
| Bela (0,8 gpm) | 50 | Modra |
| Modra (1,0 gpm) | 50 | Modra |
| Zelena (1,5 gpm) | 50 | Modra |
| Kot je ustrezno pri kemikalijah ali raztopinah z visoko viskoznostjo ali visokih stopnjah nanosa | 30 | Rdeča |
| Kot je ustrezno pri kemikalijah ali raztopinah z visoko viskoznostjo ali visokih stopnjah nanosa | 16 | Rjava |
| *Velikost mreže tlačnih filtrov v tej preglednici temelji na kemikalijah ali raztopinah za škropljenje, katerih viskoznost je enaka viskoznosti vode. | | |

***Pomembno:*** **Ko škropite s kemičnimi izdelki ali raztopinami z močljivimi praški z višjo viskoznostjo (gostejšimi), boste za optimalnost tlačnega filtra morali morda uporabiti bolj grobo mrežo filtrskega sita; glejte Diagram 14.**

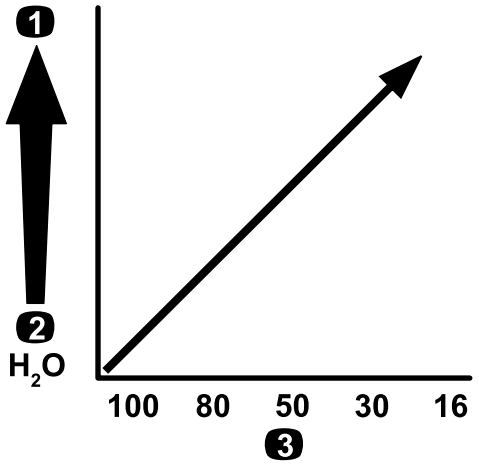


g214211

**Diagram 14**

Velikost mreže – viskoznost kemikalije ali raztopine

1. Kemikalije ali raztopine z višjo viskoznostjo
2. Kemikalije ali raztopine z nižjo viskoznostjo
3. Velikost mreže filtrskega sita

Ko škropite pri višji stopnji nanosa, razmislite o uporabi bolj grobega izbirnega tlačnega filtra; glejte Diagram 15.

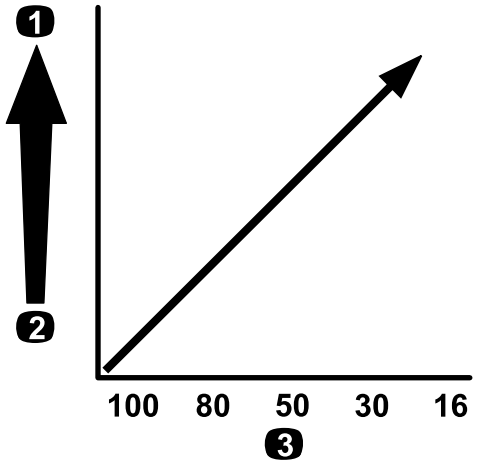


g214240

**Diagram 15**

Velikost mreže – stopnja nanosa

1. Višja stopnja nanosa
2. Nižja stopnja nanosa
3. Velikost mreže filtrskega sita

## Izbira filtra za konico šobe (izbirno)

**Opomba:** Uporabite izbirni filter za konico šobe, da zaščitite konico škropilne šobe in podaljšate njeno življenjsko dobo.

V preglednici filtra za konico šobe na podlagi kemičnih izdelkov ali raztopin z viskoznostjo, ki je enaka viskoznosti vode, ugotovite ustrezno velikost mreže filtrskega sita za škropilne šobe, ki jih uporabljate.

### Preglednica filtra za konico šobe

| Barvna oznaka škropilne šobe (hitrost pretoka) | Velikost mreže filtrskega sita* | Barvna oznaka filtra |
|---|---|---|
| Rumena (0,2 gpm) | 100 | Zelena |
| Rdeča (0,4 gpm) | 50 | Modra |
| Rjava (0,5 gpm) | 50 | Modra |
| Siva (0,6 gpm) | 50 | Modra |
| Bela (0,8 gpm) | 50 | Modra |
| Modra (1,0 gpm) | 50 | Modra |
| Zelena (1,5 gpm) | 50 | Modra |
| *Velikost mreže filtrov za konico šobe v tej preglednici temelji na kemikalijah ali raztopinah za škropljenje, katerih viskoznost je enaka viskoznosti vode. | | |

***Pomembno:*** **Ko škropite s kemičnimi izdelki ali raztopinami z močljivimi praški z višjo viskoznostjo (gostejšimi), boste za optimalnost filtra za konico šobe morali morda uporabiti bolj grobo mrežo filtrskega sita; glejte Diagram 16.**

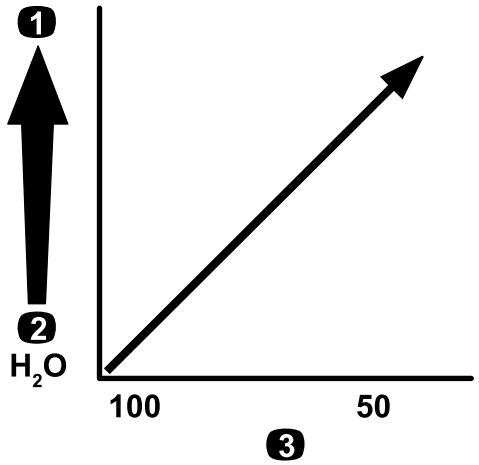


g214246

**Diagram 16**

Velikost mreže – viskoznost kemikalije ali raztopine

1. Kemikalije ali raztopine z višjo viskoznostjo
2. Kemikalije ali raztopine z nižjo viskoznostjo
3. Velikost mreže filtrskega sita

Ko škropite pri višji stopnji nanosa, razmislite o uporabi bolj grobega filtra za konico šobe; glejte Diagram 17.

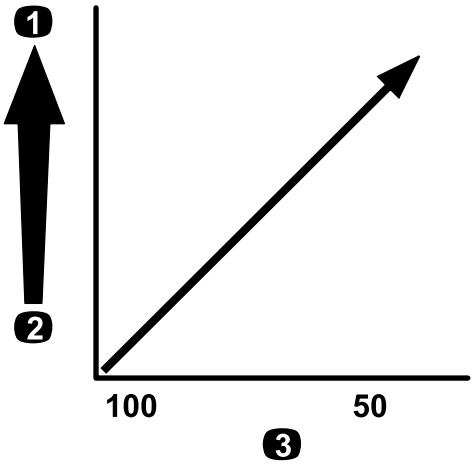


g214245

**Diagram 17**

Velikost mreže – stopnja nanosa

1. Višja stopnja nanosa
2. Nižja stopnja nanosa
3. Velikost mreže filtrskega sita

## Polnjenje rezervoarjev

### Polnjenje cisterne za sladko vodo

***Pomembno:*** **V cisterni za sladko vodo ne uporabljajte predelane (sive) vode.**

**Opomba:** Cisterna za sladko vodo je namenjena oskrbi z virom sladke vode, da lahko izperete kemikalije s kože, iz oči ali z drugih površin, če z njimi pridete v stik nenamerno.

Pred rokovanjem s kemikalijami ali mešanjem kemikalij vedno napolnite cisterno za sladko vodo s čisto vodo.

- Da napolnite cisterno, odvijte pokrov na vrhu cisterne in vanjo dolijte sladko vodo ter nato ponovno namestite pokrov (Diagram 18).
- Če želite odpreti pipo cisterne za sladko vodo, obrnite ročico na pipi (Diagram 18).

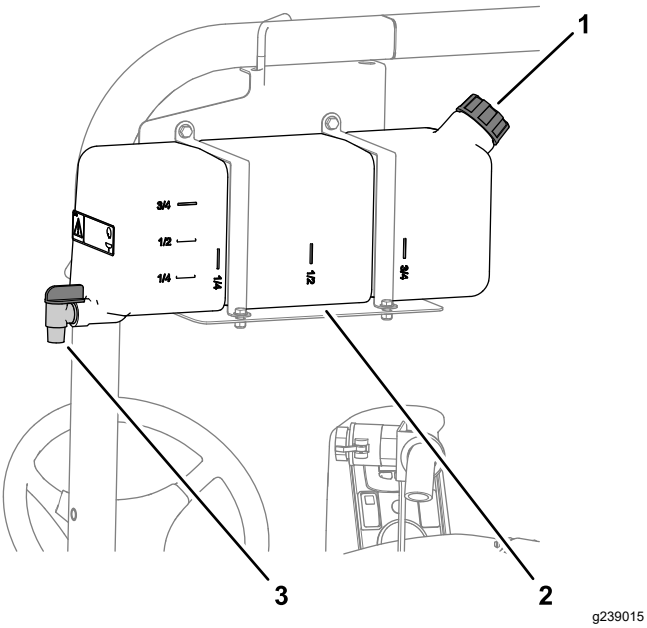


**Diagram 18**

1. Pokrov nastavka za dolivanje
2. Cisterna za sladko vodo
3. Pipa

## Polnjenje cisterne za škropljenje

Za optimalno mešanje in čisto zunanjost cisterne namestite izbirni komplet za pripravo kemijske mešanice.

***Pomembno:*** **Če je le mogoče, v cisterni za škropljenje ne uporabljajte predelane (sive) vode.**

***Pomembno:*** **Poskrbite, da bodo kemikalije, ki jih boste uporabljali, združljive z elastomerom Viton™ (glejte oznako proizvajalca; na njej mora biti označeno, če niso združljive). Pri uporabi kemikalije, ki ni združljiva z elastomerom Viton™, se tesnilni obroči v škropilniku razgradijo, zato pride do puščanja.**

***Pomembno:*** **Pred polnjenjem cisterne s kemikalijami preverite, ali je bila nastavljena ustrezna stopnja nanosa.**

1. Očistite sistem škropilnika za dodatek za obstojnost goriva tako, da zaženete sekcije.
2. Zaustavite škropilnik na ravni površini, premaknite izbirnik obsega v NEUTRAL (nevtralni) položaj, izklopite motor in zategnite parkirno zavoro.
3. Poskrbite, da bo drenažni ventil cisterne zaprt.
4. Določite količino vode, ki je potrebna za mešanje količine kemikalij, ki jo potrebujete glede na navodilo proizvajalca kemikalije.
5. Odprite pokrov na cisterni za škropljenje.

   **Opomba:** Pokrov cisterne se nahaja na vrhnjem osrednjem delu cisterne. Da ga odprete, zavrtite sprednjo polovico pokrova v nasprotni smeri urnega kazalca in ga zanihajte, da se bo odprl. Za čiščenje lahko odstranite mrežasti filter v notranjosti. Da cisterno zatesnite, zaprite pokrov. in zavrtite sprednjo polovico v smeri urnega kazalca.
6. V cisterno s protisifonsko polnilno posodo dodajte 3/4 potrebne količine vode.

   ***Pomembno:*** **V cisterni za škropljenje vedno uporabite čisto sladko vodo. Koncentrata ne zlivajte v prazno cisterno.**

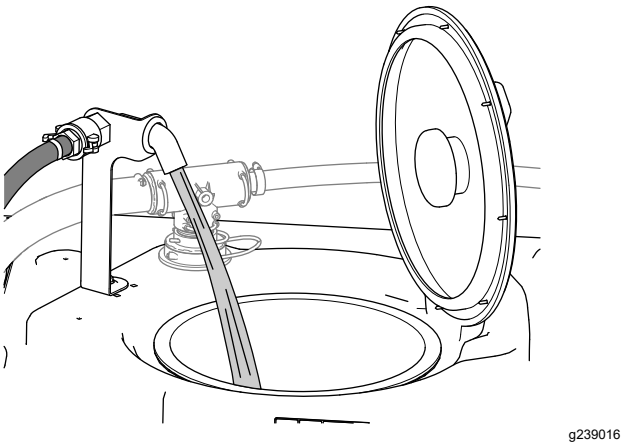


**Diagram 19**

7. Zaženite motor in prestavite stikalo črpalke v položaj ON (Vklop).
8. Pritisnite stopalko za pospeševanje do tal in nastavite zaklep dušilne lopute v položaj ON (Vklop).
9. Stikalo glavne sekcije prestavite v položaj OFF (Izklop).
10. Obrnite mešalni ventil v položaj ON (Vklop).
11. V cisterno dodajte ustrezno količino kemičnega koncentrata kot določa proizvajalec kemikalije.

    ***Pomembno:*** **Če uporabljate močljivi prašek brez polnega mešanja, ga pred dodajanjem v cisterno zmešajte z majhno količino vode, da bo nastala brozga.**
12. V cisterno dodajte preostalo vodo.

    **Opomba:** Za boljše mešanje zmanjšajte nastavitev stopnje nanosa.

    ***Pomembno:*** **Po prvem polnjenju cisterne preverite, ali so trakovi cisterne kakor koli razrahljani. Po potrebi jih privijte.**

## Pregled trakov cisterne

**Servisni interval:** Pred vsako uporabo ali dnevno—Preverite trakove cisterne.

***Pomembno:*** **Če so preveč napeti, se cisterna in trakovi lahko deformirajo in poškodujejo.**

***Pomembno:*** **Če je le mogoče, v cisterni za škropljenje ne uporabljajte predelane (sive) vode.**

1. Napolnite glavno cisterno z vodo.
2. Preverite, ali je med trakovi in cisterno videti kakšno gibanje (Diagram 20).

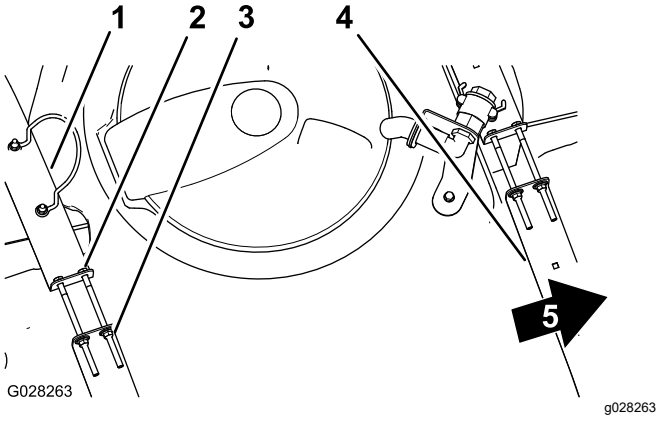


**Diagram 20**

1. Zadnji trak cisterne
2. Vijak
3. Varovalna matica s prirobkom
4. Sprednji trak cisterne
5. Sprednji del stroja

3. Če trakovi na cisterni niso več napeti, ampak ohlapni, privijajte varovalne matice s prirobkom in vijake na vrhu trakov, dokler se trakovi ne bodo prilegali površini cisterne (Diagram 20).

   **Opomba: Strojnih elementov trakov cisterne ne zategujte premočno.**

# Umerjanje škropilnikaPretok

Pretok škropilnika umerite pred prvo uporabo, če zamenjate šobe ali po potrebi.

**Oprema, ki jo mora priskrbeti upravljavec:** štoparica, ki lahko meri z natančnostjo ±1/10 sekunde, in vsebnik z merilnimi oznakami v korakih po 50 ml.

## Priprava stroja

***Pomembno:*** **Če je le mogoče, v cisterni za škropljenje ne uporabljajte predelane (sive) vode.**

1. Napolnite cisterno škropilnika s čisto vodo.

   **Opomba:** Poskrbite, da bo v cisterni dovolj vode za dokončanje umerjanja.
2. Aktivirajte parkirno zavoro in vklopite motor.
3. Prestavite stikalo črpalke v položaj ON (Vklop) in vklopite mešanje.
4. Pritisnite stopalko za pospeševanje, dokler ne dosežete najvišje hitrosti motorja, in preklopite stikalo za zaklep dušilne lopute v položaj ON (Vklop).

## Izvajanje testa prestrezanja

1. Prestavite vsa 3 stikala sekcije in stikalo glavne sekcije v položaj ON (Vklop).
2. Obrnite stikalo za zaklep stopnje v UNLOCK (odklenjen) položaj.
3. Z vsebnikom z merilnimi oznakami se pripravite na izvajanje testa prestrezanja.
4. Začnite pri 2,75 bara in s stikalom za stopnjo nanosa prilagodite tlak škropljenja, tako da bodo rezultati testa prestrezanja količine odražali količine, navedene v spodnji preglednici.

   **Opomba:** Test ponovite trikrat in uporabite povprečje.

| Barva šobe | Mililitri, zbrani v 15 sekundah | Unče, zbrane v 15 sekundah |
|---|---|---|
| Rumena | 189 | 6,4 |
| Rdeča | 378 | 12,8 |
| Rjava | 473 | 16,0 |
| Siva | 567 | 19,2 |
| Bela | 757 | 25,6 |
| Modra | 946 | 32,0 |
| Zelena | 1419 | 48,0 |

5. Ko so s testom prestrezanja dobljeni rezultati iz zgornje preglednice, nastavite stikalo za zaklep stopnje ki jo je določil nadzornik, v LOCK (zaklenjen) položaj.
6. Izklopite stikalo glavne sekcije.

## Umerjanje pretoka škropilnika

1. Na zaslonu sistema InfoCenter se pomaknite v meni Calibration (Umerjanje) in izberite FLOW CAL (UMERJANJE PRETOKA) na naslednji način:

   **Opomba:** Če kadar koli izberete ikono začetnega zaslona, bodo umerjanja preklicana.

   A. Za dostop do menijev pritisnite osrednji gumb za izbor na zaslonu sistema InfoCenter.

   B. Vstopite v meni za umerjanje, tako da pritisnite desni gumb za izbor na zaslonu sistema InfoCenter.

   C. Izberite FLOW CAL (Umerjanje pretoka), tako da označite FLOW CAL (Umerjanje pretoka) in pritisnete desni gumb za izbor na zaslonu sistema InfoCenter.

   D. Na naslednjem zaslonu vnesite znano količino vode, ki bo pri postopku umerjanja škropila iz sekcij; glejte spodnji diagram.

E. Pritisnite desni gumb za izbor na zaslonu InfoCenter.

2. S simboloma za znaka plus (+) in minus (–) vnesite količino pretoka v skladu s spodnjo preglednico.

| Barva šobe | Litri | Ameriške galone |
|---|---|---|
| Rumena | 42 | 11 |
| Rdeča | 83 | 22 |
| Rjava | 106 | 28 |
| Siva | 125 | 33 |
| Bela | 167 | 44 |
| Modra | 208 | 55 |
| Zelena | 314 | 83 |

3. Za 5 minut vklopite stikalo glavne sekcije.

   **Opomba:** Ko stroj škropi, je na zaslonu sistema InfoCenter prikazana količina tekočine, ki jo stroj meri.

4. Po 5-minutnem škropljenju izberite kljukico, tako da pritisnete osrednji gumb na zaslonu sistema InfoCenter.

   **Opomba:** Sprejemljivo je, če se galone, ki so prikazane med postopkom umerjanja, ne ujemajo z znano količino vode, vneseno v sistem InfoCenter.

5. Izklopite stikalo glavne sekcije.

   **Opomba:** Umerjanje je zdaj dokončano.

## Umerjanje hitrosti škropilnika

Hitrost škropilnika umerite pred prvo uporabo, če zamenjate šobe ali po potrebi.

***Pomembno:*** **Če je le mogoče, v cisterni za škropljenje ne uporabljajte predelane (sive) vode.**

1. Napolnite cisterno s čisto vodo.
2. Na odprtem, ravnem območju označite razdaljo med 45 in 152 m.

   **Opomba:** Za natančnejše rezultate podjetje Toro priporoča, da označite 152 m.

3. Zaženite motor in se odpeljite na začetek označene razdalje.

   **Opomba:** Za najbolj natančne rezultate poravnajte sredino sprednjih pnevmatik s startno črto.

4. Na zaslonu sistema InfoCenter se pomaknite v meni Calibration (Umerjanje) in izberite SPEED CAL (Umerjanje hitrosti).

   **Opomba:** Če kadar koli izberete ikono začetnega zaslona, bodo umerjanja preklicana.

5. Na zaslonu sistema InfoCenter izberite puščico za naslednje dejanje (→).
6. S simboloma za znaka plus (+) in minus (–) vnesite označeno razdaljo v sistem InfoCenter.
7. Stroj prestavite v prvo prestavo in v ravni črti s polnim plinom prevozite označeno razdaljo.
8. Zaustavite stroj pri označeni razdalji in na zaslonu sistema InfoCenter izberite znak za preverjanje.

   **Opomba:** Za najbolj natančne rezultate upočasnite, stroj pa naj se sam zaustavi, da poravnate sredino sprednjih pnevmatik s startno črto.

   **Opomba:** Umerjanje je zdaj dokončano.

## Umerjanje sekcijskih obtočnih ventilov

Obtok sekcij škropilnika umerite pred prvo uporabo, če zamenjate šobe ali po potrebi.

***Pomembno:*** **Za izvedbo tega postopka izberite odprto, ravno območje.**

### Priprava stroja

***Pomembno:*** **Če je le mogoče, v cisterni za škropljenje ne uporabljajte predelane (sive) vode.**

1. Do polovice napolnite cisterno škropilnika s čisto vodo.
2. Spustite sekcije škropilnika.
3. Izbirnik obsega premaknite v NEUTRAL (nevtralni) položaj in aktivirajte parkirno zavoro.
4. Tri stikala sekcije prestavite na položaj ON (Vklop), stikalo glavne sekcije pa pustite izklopljeno.
5. Prestavite stikalo črpalke v položaj ON (Vklop) in vklopite mešanje.
6. Pritisnite stopalko za pospeševanje, dokler ne dosežete najvišje hitrosti motorja, in preklopite stikalo za zaklep dušilne lopute v položaj ON (Vklop).
7. Na zaslonu sistema InfoCenter se pomaknite v meni Calibration (Umerjanje) in izberite TEST SPEED (Testna hitrost).

   **Opomba:** Če kadar koli izberete ikono začetnega zaslona, bo umerjanje preklicano.

8. S simboloma plus (+) in minus (–) vnesite testno hitrost 5,6 km/h in nato izberite ikono začetnega zaslona.
9. Obrnite stikalo za zaklep stopnje v položaj UNLOCK (Odklenjeno), stikalo glavne sekcije pa obrnite položaj ON (Vklop).

### Prilagajanje obtočnih ventilov sekcij

1. S stikalom za stopnjo nanosa prilagodite stopnjo nanosa glede na spodnjo preglednico.

| Barva šobe | SI (metrične enote) | Angleške enote | Enote za travno rušo |
|---|---|---|---|
| Rumena | 159 l/ha | 17 gpa | 0,39 gpk |
| Rdeča | 319 l/ha | 34 gpa | 0,78 gpk |
| Rjava | 394 l/ha | 42 gpa | 0,96 gpk |
| Siva | 478 l/ha | 51 gpa | 1,17 gpk |
| Bela | 637 l/ha | 68 gpa | 1,56 gpk |
| Modra | 796 l/ha | 85 gpa | 1,95 gpk |
| Zelena | 1190 l/ha | 127 gpa | 2,91 gpk |

2. Izklopite levo sekcijo in prilagajajte gumb za obtok sekcije (Diagram 21), dokler odčitek tlaka ne bo na prej prilagojeni ravni (običajno 2,75 bara).

   **Opomba:** Oštevilčeni indikatorji na gumbu za obtok in kazalec so namenjeni le ponazoritvi.

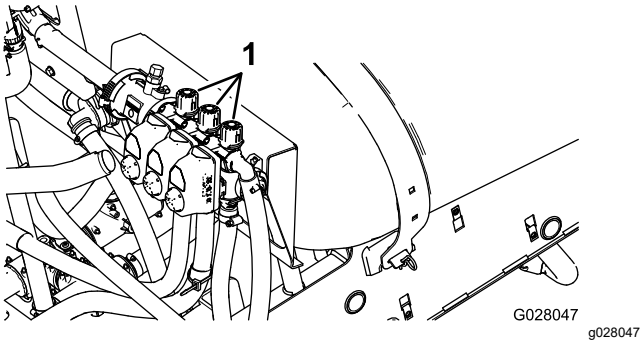


**Diagram 21**

1. Gumbi za prilagoditev obtoka sekcije

3. Vklopite levo sekcijo in izklopite desno sekcijo.
4. Prilagajajte gumb za obtok desne sekcije (Diagram 21), dokler odčitek tlaka ne bo na prej prilagojeni ravni (običajno 2,75 bara).
5. Vklopite desno in izklopite osrednjo sekcijo.
6. Prilagajajte gumb za obtok osrednje sekcije (Diagram 21), dokler odčitek tlaka ne bo na prej prilagojeni ravni (običajno 2,75 bara).
7. Izklopite vsako sekcijo.
8. Izklopite črpalko.

   **Opomba:** Umerjanje je zdaj dokončano.

## Prilagajanje mešalnih in glavnih obtočnih ventilov

### Položaj gumba obtočnega mešalnega ventila

- Obtočni mešalni ventil je v popolnoma odprtem položaju, kot prikazuje Diagram 22A.
- Obtočni mešalni ventil je v zaprtem (0) položaju, kot prikazuje Diagram 22B.
- Obtočni mešalni ventil je v vmesnem položaju (prilagojenem relativno glede na manometer sistema škropilnika), kot prikazuje Diagram 22C.

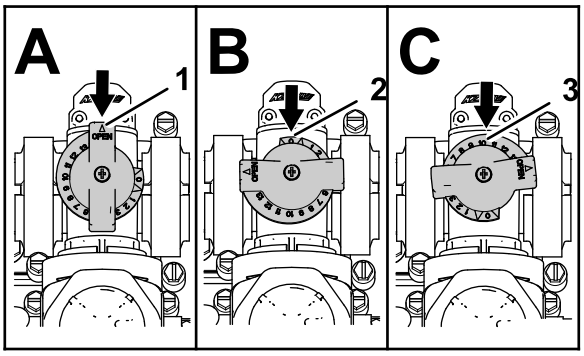


**Diagram 22**

1. Odprto
2. Zaprto (0)
3. Vmesni položaj

### Umerjanje obtočnega mešalnega ventila

**Servisni interval:** Letno

***Pomembno:*** **Če je le mogoče, v cisterni za škropljenje ne uporabljajte predelane (sive) vode.**

Za izvedbo tega postopka izberite odprto, ravno območje.

1. Napolnite cisterno škropilnika s čisto vodo.
2. Prepričajte se, da je ventil za nadzor mešanja odprt. Če je bil prilagojen, ga zdaj odprite do konca.
3. Aktivirajte parkirno zavoro in zaženite motor.
4. Nastavite izbirnik obsega na položaj NEVTRALNO.
5. Prestavite stikalo črpalke v položaj ON (Vklop).
6. Pritisnite stopalko za pospeševanje, da dosežete največjo hitrost motorja, in nastavite zaklep dušilne lopute.
7. Tri sekcijske ventile prestavite v položaj OFF (Izklop).
8. Stikalo glavne sekcije prestavite v položaj ON (Vklop).
9. Nastavite tlak sistema na NAJVIŠJE.
10. Prestavite stikalo za mešanje v položaj OFF (Izklop) in odčitajte vrednost na manometru.

- Če odčitek ostaja pri 6,9 bara, je obtočni mešalni ventil pravilno umerjen.
- Če je odčitek manometra drugačen, nadaljujte na naslednji korak.

11. Prilagodite obtočni mešalni ventil (Diagram 23) na zadnji strani mešalnega ventila, dokler odčitek manometra ne bo znašal 6,9 bara.

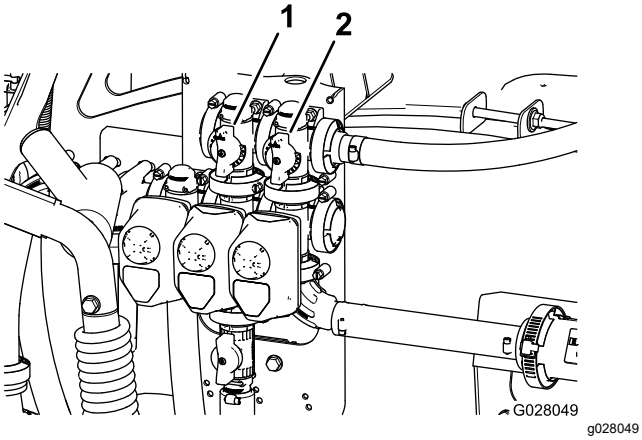


**Diagram 23**

1. Obtočni mešalni ventil
2. Obtok glavne sekcije

12. Prestavite stikalo črpalke v položaj OFF (Izklop), pomaknite ročico dušilne lopute v IDLE (Prosti tek) in stikalo za vžig obrnite v položaj OFF (Izklop).

### Prilagajanje obtočnega ventila glavne sekcije

***Pomembno:*** **Če je le mogoče, v cisterni za škropljenje ne uporabljajte predelane (sive) vode.**

**Opomba:** S prilagajanjem obtočnega ventila glavne sekcije je zmanjšana ali povečana količina pretoka, ki je poslana na mešalne šobe v cisterni, ko je stikalo glavne sekcije prestavljeno v položaj OFF (Izklop).

1. Cisterno škropilnika do polovice napolnite s čisto vodo.
2. Premaknite stroj na odprto in ravno površino.
3. Aktivirajte parkirno zavoro.
4. Izbirnik obsega nastavite na NEUTRAL (nevtralni) položaj.
5. Prestavite stikalo črpalke v položaj ON (Vklop).
6. Prestavite stikalo za mešanje v položaj ON (Vklop).
7. Stikalo glavne sekcije prestavite v položaj OFF (Izklop).
8. Povečajte hitrost motorja do polnega plina in nastavite zaklep dušilne lopute v položaj ON (Vklop).
9. Prilagodite ročaj obtočnega ventila glavne sekcije tako, da bo količina mešanja, do katerega prihaja v cisterni, (Diagram 23) nadzorovana.
10. Zmanjšajte hitrost dušilne lopute na prosti tek.
11. Prestavite stikalo za mešanje in stikalo črpalke v položaj OFF (Izklop).
12. Ugasnite stroj.

## Iskanje črpalke za škropljenje

Črpalka za škropljenje se nahaja pod sedežem(Diagram 24).

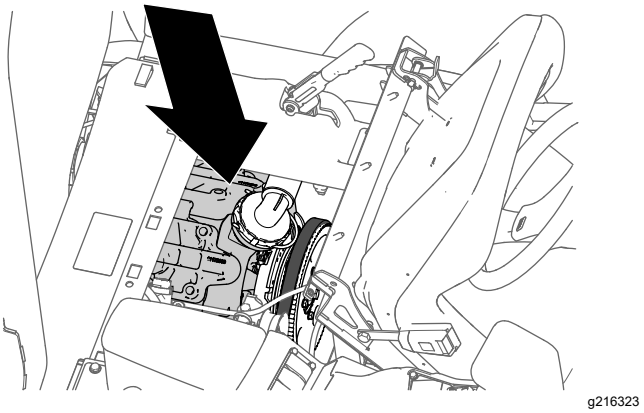


**Diagram 24**

# *Med uporabo*

## Varnost med upravljanjem

### Splošna varnost

- Lastnik/upravljavec je odgovoren za preprečevanje nesreč, ki lahko povzročijo telesne poškodbe ali premoženjsko škodo.
- Nosite primerna oblačila, vključno z zaščitnimi očali, dolgimi hlačami, delovnimi čevlji z nedrsečim podplatom in zaščito za sluh. Spnite dolge lase in ne nosite ohlapnih oblek ali ohlapnega nakita.
- Nosite ustrezno osebno zaščitno opremo, kot je določeno v razdelku Kemična varnost.
- Med upravljanjem stroja bodite popolnoma zbrani. Ne delajte ničesar, kar bi lahko odvrnilo vašo pozornost, saj to lahko privede do telesnih poškodb ali materialne škode.
- Stroja ne upravljajte, če ste bolni, utrujeni ali pod vplivom alkohola oziroma drog.
- Na stroju ne prevažajte potnikov.
- S strojem upravljajte le, ko je vidljivost dobra. Izogibajte se lukenj in skritih nevarnosti.

- Pred zagonom motorja se prepričajte, da ste v položaju za upravljanje, da je menjalnik v NEUTRAL (nevtralnem) položaju (ročni menjalnik) ali položaju za PARK (parkiranje) (samodejni menjalnik) in da je aktivirana parkirna zavora.
- Vedno ko se stroj premika, morate sedeti. Če je le mogoče, imejte obe roki na volanu, roke in noge pa vedno v predelku za upravljavca.
- Bodite previdni pri približevanju nepreglednim ovinkom, grmom, drevesom ali drugim predmetom, ki lahko omejijo vaš pogled.
- Pred vzvratno vožnjo poglejte nazaj in se prepričajte, da za vami ni nikogar. Pri vzvratni vožnji vozite počasi.
- Ne škropite, kadar so v bližini druge osebe, še posebej otroci, ali domači ljubljenčki.
- Ne upravljajte stroja v bližini prepadov, jarkov ali strmih nabrežij. Stroj bi se lahko nenadoma prevrnil, če s kolesom zapeljete čez rob ali če se rob udre.
- Ko stroj upravljate na zahtevnem terenu ali na neravnih tleh ali v bližini robnikov, lukenj in drugih nenadnih sprememb terena, zmanjšajte hitrost. Tovor se lahko premika, zato stroj lahko postane nestabilen.
- Nenadne spremembe terena lahko povzročijo nenadne premike volana, kar lahko privede do poškodb rok in dlani. Volan držite ohlapno na obodu, roke pa naj ne segajo v špice volana.
- Po udarcu stroja ob tuj predmet ali če zaznate nenavadne vibracije stroja, stroj zaustavite, ugasnite motor, odstranite ključ, aktivirajte parkirno zavoro in preglejte, ali je stroj poškodovan. Pred nadaljevanjem upravljanja opravite vsa potrebna popravila.
- Pri zavijanju in prečkanju cest in pločnikov s strojem upočasnite in bodite previdni. Dajte prednost drugim udeležencem v prometu.
- Bodite še posebej pazljivi pri upravljanju stroja na mokrih površinah, v zahtevnih vremenskih pogojih, pri večjih hitrostih ali pri polni obremenitvi. V takšnih razmerah se čas in razdalja pri zaustavljanju povečata.
- Ne dotikajte se motorja ali glušnika, ko motor še deluje ali kmalu potem, ko je ugasnil. Te površine so lahko dovolj vroče, da se pojavijo opekline.
- Preden zapustite delovni položaj, storite naslednje:
  - Parkirajte stroj na ravni površini.
  - Menjalnik premaknite v NEUTRAL (nevtralni) položaj (ročno) ali položaj za PARK (parkiranje) (samodejno).
  - Izklopite črpalko za škropljenje.
  - Aktivirajte parkirno zavoro.
  - Ugasnite motor in odstranite ključ (če je del opreme).
  - Počakajte, da se vsi deli ustavijo.
- Motor ne sme delovati na območjih, kjer ni možen odvod izpušnih plinov.
- Ne upravljajte stroja, če obstaja nevarnost za udar strele.
- Uporabljajte samo dodatno opremo in priključke, ki jih je odobrilo podjetje Toro.

## Varnost pri uporabi varnostnega loka (ROPS)

**Opomba:** Pri vsakem stroju, ki je opisan v tem *Priročniku za upravljanje*, ima kabina, ki jo je namestilo podjetje Toro, sistem ROPS.

- Varnostnega loka (ROPS) ne smete odstraniti s stroja.
- Pripnite varnostni pas in se prepričajte, da ga lahko v nujnih primerih hitro odpnete. Vedno morate biti pripeti z varnostnim pasom.
- Preverite, ali so nad vami ovire in preprečite trk z njimi.
- Varnostni lok (ROPS) ohranjajte v dobrem stanju tako, da ga redno pregledujete za poškodbe in preverite, ali so pritrdilni elementi dobro zategnjeni.
- Varnostne pasove vzdržujte in čistite po potrebi.
- Vse poškodovane dele varnostnega loka (ROPS) nemudoma zamenjajte. Popravilo ali spreminjanje ni dovoljeno.

## Varna uporaba na pobočjih

Pobočja so najpogostejši dejavnik pri nesrečah zaradi izgube nadzora in prevračanja, ki imajo lahko za posledico hude telesne poškodbe ali celo smrt. Sami odgovarjate za varno uporabo na pobočjih. Uporaba stroja na pobočjih zahteva dodatno previdnost.

- Pred uporabo stroja na pobočjih preberite navodila za upravljanje stroja na pobočjih, da preverite, ali lahko v danem trenutku, lokaciji in trenutnih razmerah stroj uporabljate na pobočju. Če se teren spremeni, se lahko spremeni tudi upravljanje stroja na pobočju.
- Ocenite, ali je pobočje varno za uporabo stroja in si obvezno oglejte teren. Med pregledom vedno uporabljajte zdravo pamet in dobro presojo.
- Izogibajte se zaganjanju, zaustavljanju in obračanju stroja na pobočjih. Vozite navzgor in navzdol po klančini. Pazite, da ne boste preveč sunkovito spreminjali hitrosti ali smeri. Če morate stroj obrniti, ga počasi in postopoma obrnite

navzdol, če je mogoče. Pri vzvratni vožnji stroja bodite zelo pazljivi.

- Ne upravljajte stroja, če niste prepričani glede oprijema, krmiljenja ali stabilnosti stroja.
- Odstranite ali označite ovire, kot so jarki, kolesnice, grbine, skale in druge skrite nevarnosti. Visoka trava lahko zakrije ovire. Neraven teren lahko povzroči prevrnitev stroja.
- Upoštevajte, da ima lahko stroj na mokrih površinah, pobočju, ali pri vožnji navzdol po klancu slabši oprijem koles. V primeru izgube oprijema koles lahko pride do drsenja ter izgube zmožnosti zaviranja in krmiljenja.
- Pri uporabi stroja v bližini prepadov, jarkov, nasipov, vodnih teles in drugih nevarnosti bodite izredno previdni. Stroj se lahko nenadoma prevrne, če gre kolo prek roba ali če se rob vdre. Med strojem in nevarnimi deli ohranjajte varnostno območje.
- Pri upravljanju stroja s priključki bodite še posebej previdni; saj lahko ti vplivajo na stabilnost stroja.
- Če se motor ustavi ali če med vožnjo po klančini navzgor začnete izgubljati zagon, postopno začnite zavirati in stroj počasi vzvratno pripeljite do vznožja hriba.
- Ko vozite stroj po klancu navzdol, imejte menjalnik vedno v prestavi (če je primerno).
- Stroja ne parkirajte na klancu.
- Teža materiala v cisterni lahko vpliva na ravnanje s strojem. Da bi se izognili izgubi nadzora in telesnim poškodbam, upoštevajte naslednje smernice:
  - Pri upravljanju stroja s težkim tovorom zmanjšajte hitrost in zagotovite zadostno zavorno pot. Na zavore ne pritiskajte nenadoma. Na strminah bodite še posebej previdni.
  - Tekoči tovori se premikajo, zlasti med zavijanjem, vožnjo po strminah, nenadno spremembo hitrosti ali med vožnjo po neravnih površinah. Zaradi premikanja tovora se lahko stroj prevrne.

# Sponka za radio

S sponko za radio lahko med vožnjo stroja pritrdite ročno radijsko napravo (Diagram 25).

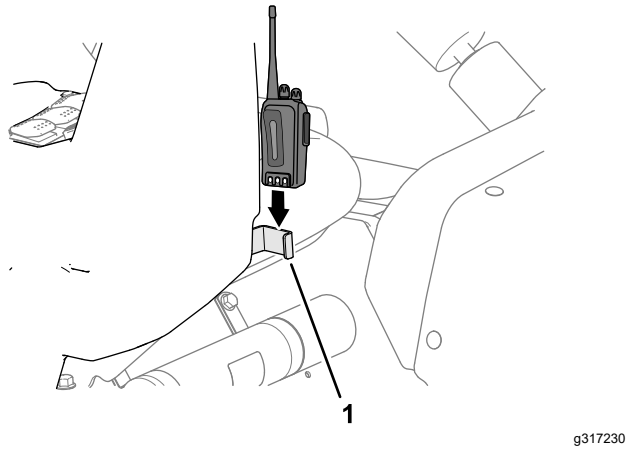


**Diagram 25**

1. Sponka za radio

# Upravljanje stroja

## Zagon motorja

1. Usedite se na upravljavčev sedež, vstavite ključ v stikalo za vžig in ključ zavrtite v smeri urinega kazalca v položaj RUN (Delovanje).
2. Pritisnite sklopko in prestavite izbirnik obsega v NEUTRAL (nevtralni) položaj.
3. Prepričajte se, da je stikalo črpalke v položaju za OFF (Izklop).
4. Če je motor hladen, povlecite gumb dušilne lopute navzgor.

   ***Pomembno:*** **Če je motor topel, dušilne lopute ne uporabljajte.**
5. Zavrtite ključ v položaj START (Zagon), da se motor zažene.

   ***Pomembno:*** **Ključa v položaju START (Zagon) ne držite več kot 10 sekund. Če se motor po 10 sekundah ne zažene, počakajte 1 minuto, preden poskusite znova. Ne poskušajte potiskati ali vleči škropilnika, da bi zagnali motor.**
6. Ko se motor zažene, gumb dušilne lopute potisnite navzdol.

## Vožnja stroja

1. Sprostite parkirno zavoro.
2. Popolnoma pritisnite stopalko za sklopko.
3. Prestavite prestavno ročico v prvo prestavo.
4. Med pritiskanjem na stopalke za pospeševanje gladko sprostite stopalko za sklopko.
5. Ko stroj pridobi dovolj hitrosti, umaknite nogo s stopalke za pospeševanje, popolnoma pritisnite stopalko za sklopko, prestavite prestavno ročico

v naslednjo prestavo in sprostite stopalko za sklopko, medtem ko pritiskate stopalko za pospeševanje. Postopek ponavljajte, dokler ne dosežete želene hitrosti.

***Pomembno:*** **Vedno ustavite stroj, preden prestavite iz prestave za vožnjo naprej v prestavo za vzvratno vožnjo ali iz prestave za vzvratno vožnjo v prestavo za vožnjo naprej.**

**Opomba:** Izogibajte se dolgotrajnemu delovanju motorja v prostem teku.

Za določitev hitrosti praznega stroja na tleh pri 3.400 vrtljajih na minuto uporabite spodnjo tabelo.

| Prestava | Razmerje | Hitrost (km/h) | Hitrost (mph) |
|---|---|---|---|
| 1 | 66,4 : 1 | 5,6 | 3,5 |
| 2 | 38,1 : 1 | 9,8 | 6,1 |
| 3 | 19,6 : 1 | 19,2 | 11,9 |
| R (Vzvratno) | 80,7 : 1 | 4,7 | 2,9 |

**Opomba:** Če pustite stikalo za vžig v položaju ON (Vklop) dlje časa, ne da bi zagnali motor, se bo akumulator izpraznil.

***Pomembno:*** **Ne poskušajte potiskati ali vleči stroja, da bi ga zagnali. To lahko privede do poškodb pogonskega sklopa.**

## Nastavitev zaklepa dušilne lopute

**Opomba:** Če želite nastaviti zaklep dušilne lopute, morata biti parkirna zavora in črpalka za škropljenje vklopljeni, izbirnik obsega pa v NEUTRAL (nevtralnem) položaju.

1. Pritisnite stopalko za pospeševanje, da dosežete želeno hitrost motorja (vrt./min).
2. Preklopite stikalo za zaklep dušilne lopute na nadzorni plošči v položaj ON (Vklop).
3. Če želite sprostiti zaklep dušilne lopute, preklopite stikalo v položaj OFF (Izklop) ali pritisnite stopalko za zavoro ali sklopko.

## Nastavitev zapore hitrosti

**Opomba:** Pred nastavitvijo blokade hitrosti morate sedeti na upravljavčevem sedežu z izklopljeno parkirno zavoro, vklopljeno črpalko in izbirnikom obsega v prestavi.

1. Pritisnite na stopalko za pospeševanje, da dosežete želeno hitrost motorja.
2. Preklopite stikalo za zaklep hitrosti na nadzorni plošči v položaj ON (Vklop).
3. Če želite sprostiti zaklep hitrosti, preklopite stikalo v položaj OFF (Izklop) ali pritisnite stopalko za zavoro ali sklopko.

## Ugašanje motorja

1. Škropilnik ustavite tako, da pritisnete sklopko in zavoro.
2. Ročico parkirne zavore povlecite navzgor in nazaj, da jo aktivirate.
3. Prestavite izbirnik obsega iz prestave v NEUTRAL (nevtralni) položaj.
4. Ključ za vžig obrnite v položaj STOP (Zaustavitev).
5. Izvlecite ključ iz stikala za vžig, da preprečite nenameren zagon.

# Uporaba zapore diferenciala

Zapora diferenciala poveča oprijem škropilnika, saj blokira zadnji kolesi, tako da se 1 kolo ne zavrti. To je lahko v pomoč, kadar morate prevažati težke tovore na mokri trati ali spolzkih površinah, pri vožnji v klanec in na peščenih površinah. Vendar se je treba zavedati, da je ta dodatni oprijem namenjen začasni ali omejeni uporabi. Njegova uporaba ne nadomešča varnega ravnanja, ki smo ga že obravnavali v zvezi s strmimi klanci in težkimi tovori.

Zapora diferenciala povzroči, da se zadnji kolesi vrtita z enako hitrostjo. Pri uporabi zapore diferenciala je vaša zmožnost izvajanja ostrih zavojev nekoliko omejena, pnevmatike pa lahko odrgnejo trato. Zaporo diferenciala uporabljajte le po potrebi, pri nižjih hitrostih in le v prvi ali drugi prestavi.

**⚠ OPOZORILO**

**Nagibanje ali prevračanje škropilnika na hribu lahko povzroči hude poškodbe.**

- **Dodaten oprijem, ki ga zagotovi zapora diferenciala, je lahko dovolj, da se znajdete v nevarnih situacijah, na primer pri vzpenjanju po pobočjih, ki so prestrma, da bi se lahko obrnili. Pri upravljanju stroja z vklopljeno zaporo diferenciala bodite še posebej previdni, zlasti na strmejših pobočjih.**
- **Če je zapora diferenciala vklopljena in ostro zavijete pri višji hitrosti ter se notranje zadnje kolo dvigne od tal, lahko pride do izgube nadzora, kar lahko povzroči zdrs škropilnika. Zaporo diferenciala uporabljajte le pri nižjih hitrostih.**

# Upravljanje škropilnika

Za upravljanje škropilnika Multi Pro najprej napolnite cisterno za škropljenje, nato pa raztopino nanesite na delovno območje in na koncu očistite cisterno. Vse te 3 korake dokončajte enega za drugim, da preprečite poškodbe škropilnika. V cisterni za škropljenje na primer ne mešajte in vanjo ne dodajajte kemikalij ponoči, da bi nato škropili zjutraj. To bi povzročilo ločevanje kemikalij in morebitne poškodbe sestavnih delov škropilnika.

**⚠ POZOR**

**Kemikalije so nevarne in lahko povzročijo telesne poškodbe.**

- **Pred rokovanjem s kemikalijami preberite navodila na njihovih oznakah ter upoštevajte vsa priporočila in previdnostne ukrepe proizvajalca.**
- **Preprečite stik kemikalij z kožo. Če pride do stika, prizadeto območje temeljito sperite z milom in čisto vodo.**
- **Nosite zaščitna očala in vso drugo zaščitno opremo, ki jo priporoča proizvajalec kemikalij.**

Škropilnik Multi Pro je zasnovan posebej za to, da je visoko vzdržljiv, kar pomeni, da ima dolgo življenjsko dobo. V ta namen so bili na različnih mestih na škropilniku s specifičnimi razlogi izbrani različni materiali. Žal ni enega samega materiala, ki bi bil popoln za vse predvidene načine uporabe.

Nekatere kemikalije so agresivnejše od drugih, vsaka kemikalija pa z različnimi materiali reagira drugače. Nekatere snovi (npr. močljivi praški, oglje) so bolj abrazivne kot druge in prispevajo k hitrejši obrabi. Če je kemikalija na voljo v formulaciji, zaradi katere bi bila življenjska doba škropilnika daljša, uporabite to alternativno formulacijo.

Kot vedno po vsaki uporabi ne pozabite temeljito očistiti škropilnika. S tem boste poskrbeli za dolgo življenjsko dobo škropilnika brez kakršnih koli težav.

## Škropljenje

***Pomembno:*** **Da bo raztopina vedno dobro zmešana, uporabite funkcijo mešanja vedno, ko je raztopina v cisterni. Da bo mešanje delovalo, morate vključiti črpalko, motor pa mora delovati pri vrtljajih, višjih od prostega teka. Če stroj ustavite in potrebujete mešanje, aktivirajte parkirno zavoro, vklopite črpalko, pritisnite stopalko za pospeševanje do tal in preklopite zaklep dušilne lopute v položaj ON (Vklop).**

1. Spustite sekcije v ustrezen položaj.
2. Prestavite stikalo črpalke za škropljenje v položaj ON (Vklop).
3. Stikalo glavne sekcije prestavite v položaj OFF (Izklop), 3 stikala sekcije pa prestavite v položaj ON (Vklop).
4. Odpeljite se na lokacijo, kjer boste škropili.
5. Stikalo glavne sekcije prestavite v položaj ON (Vklop), da začnete škropiti.

   **Opomba:** Na zaslonu sistema InfoCenter so prikazane sekcije z vklopljenim škropljenjem.

   **Opomba:** Ko je cisterna skoraj prazna, se v njej pri mešanju lahko začnejo tvoriti pene. Da to preprečite, izklopite mešalni ventil. Druga možnost je uporaba sredstva proti penjenju v cisterni.
6. S stikalom za stopnjo nanosa prilagodite in nastavite ciljno vrednost.
7. Ko končate s škropljenjem, prestavite stikalo glavne sekcije v položaj OFF (Izklop), da izklopite vse sekcije, nato stikalo črpalke prestavite v položaj OFF (Izklop).

# Nameščanje sekcij za škropljenje

S stikali za dvig sekcije škropilne garniture na nadzorni plošči škropilnika lahko premikate zunanje sekcije za škropljenje med položajem za transport in položajem za škropljenje, ne da bi vam bilo treba zapustiti upravljavski sedež. Če je le mogoče, pred spreminjanjem položaja sekcij za škropljenje zaustavite stroj.

## Spust zunanjih sekcij za škropljenje v položaj za škropljenje

1. Parkirajte stroj na ravni površini.
2. Za spust zunanjih sekcij uporabite stikala za dvig sekcije škropilne garniture.

   **Opomba:** Počakajte, dokler zunanje sekcije za škropljenje ne dosežejo polnega, iztegnjenega položaja škropljenja.

## Dvig zunanjih sekcij za škropljenje v položaj za transport

1. Parkirajte stroj na ravni površini.
2. S stikali za dvig sekcije škropilne garniture dvignite zunanje sekcije za škropljenje, dokler se popolnoma ne pomaknejo v transportna ogrodja za sekcije škropilne garniture, pri čemer

oblikujejo položaj za transport v obliki črke X, valji pa se popolnoma umaknejo.

***Pomembno:*** **Ko zunanje sekcije za škropljenje dosežejo želeni položaj, sprostite stikala za dvig sekcije škropilne garniture. Če bi se aktuatorji drgnili ob mehanske blokade, bi se valji za dvig in/ali drugi hidravlični sestavni deli lahko poškodovali.**

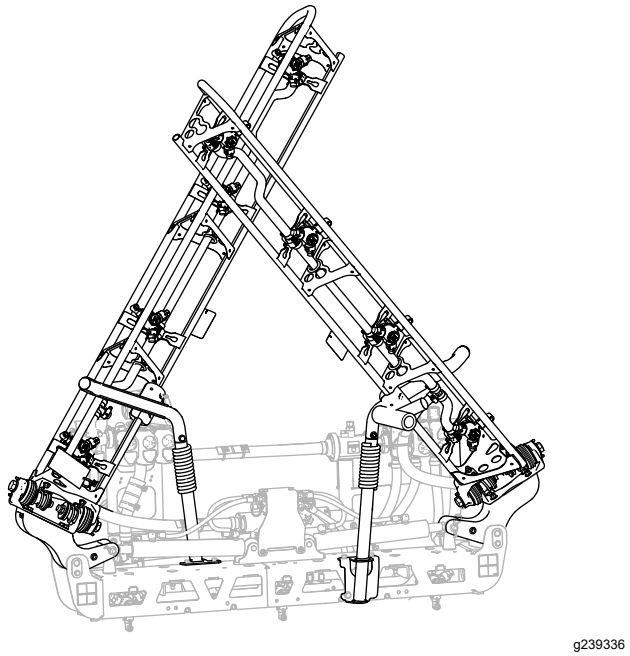


**Diagram 26**

Položaj za transport X

***Pomembno:*** **Da preprečite poškodbe valja za dvig, se pred transportom stroja prepričajte, da so aktuatorji do konca umaknjeni.**

## Uporaba transportnega ogrodja sekcije škropilne garniture

Škropilnik je opremljen s transportnimi ogrodji sekcij škropilne garniture, ki imajo edinstveno varnostno funkcijo. Če se sekcija za škropljenje v položaju za transport nenamerno zadane v predmet, ki je nizko nad njo, lahko sekcije za škropljenje potisnete ven iz ogrodij za transport. Če pride do tega, so sekcije za škropljenje pospravljene v skoraj vodoravni položaj na zadnjem delu stroja. Čeprav se sekcije za škropljenje zaradi tega premikanja ne bodo poškodovale, jih je treba takoj namestiti v ogrodje za transport.

***Pomembno:*** **Sekcije za škropljenje se lahko poškodujejo, če so s transportnim ogrodjem transportirane v položaju, ki ni položaj X.**

Da jih pospravite nazaj v transportno ogrodje, jih spustite navzdol v položaj za škropljenje, nato pa jih dvignite nazaj v položaj za transport. Da preprečite poškodbe droga aktuatorja, se prepričajte, da so valji za dvig popolnoma umaknjeni.

## Nasveti za škropljenje

- Območja, kjer ste že prej škropili, naj se ne prekrivajo.
- Pazite na priklopljene šobe. Zamenjajte vse obrabljene ali poškodovane šobe.
- Pred zaustavitvijo škropilnika s stikalom glavne sekcije zaustavite pretok škropljenja. Ko je pretok zaustavljen, z ročico za nadzor plina vzdržujte visoko hitrost vrtljajev motorja, da bo mešanje še naprej potekalo.
- Boljše rezultate boste dobili, če se bo ob vklopu sekcij za škropljenje škropilnik premikal.

## Odmaševanje šobe

Če se šoba zamaši, ko škropite, jo očistite po naslednjih navodilih:

1. Zaustavite škropilnik na ravni površini, izklopite motor in aktivirajte parkirno zavoro.
2. Stikalo glavne sekcije prestavite v položaj OFF (Izklop), v položaj OFF (Izklop) pa prestavite tudi stikalo črpalke za škropilnik.
3. Odstranite zamašeno šobo in jo očistite s pršilko z vodo in zobno ščetko.
4. Namestite šobo.

# *Po uporabi*

## Varnostni postopki po uporabi

### Splošna varnost

- Preden zapustite delovni položaj, storite naslednje:
  - Parkirajte stroj na ravni površini.
  - Menjalnik premaknite v NEUTRAL (nevtralni) položaj (ročno) ali položaj za PARK (parkiranje) (samodejno).
  - Izklopite črpalko za škropljenje.
  - Aktivirajte parkirno zavoro.
  - Ugasnite motor in odstranite ključ (če je del opreme).
  - Počakajte, da se vsi deli ustavijo.
  - Pustite, da se stroj ohladi, preden ga nastavite, popravite, očistite ali shranite.
- Ko končate z uporabo stroja na posamezen dan, sperite vse ostanke kemikalij z zunanje strani stroja in se prepričajte, da je bil sistem nevtraliziran in

trikrat splaknjen v skladu s priporočili proizvajalcev kemikalij ter da so bili vsi ventili trikrat preklopljeni; glejte poglavje Kemična varnost.

- Počakajte, da se motor ohladi, preden stroj shranite v zaprt prostor.
- Stroja ali posode za gorivo ne smete shranjevati, kjer so lahko prisotni odprti plamen, iskra ali pilotni plamen iz naprav, kot so na primer grelec za vodo ali drugi podobni gospodinjski aparati.
- Vse dele stroja vzdržujte v brezhibnem stanju ter poskrbite, da bodo vsi strojni elementi dobro priviti.
- Zamenjajte vse obrabljene, poškodovane ali manjkajoče nalepke.

# Čiščenje škropilnika

***Pomembno:*** **Za čiščenje stroja ne uporabljajte somornice ali filtrirane morske vode.**

## Čiščenje sistema škropilnika

### Praznjenje cisterne

1. Zaustavite škropilnik, aktivirajte parkirno zavoro, ugasnite motor in odstranite ključ.
2. Na levi strani stroja, pred rezervoarjem za gorivo, poiščite drenažni ventil cisterne (Diagram 27).

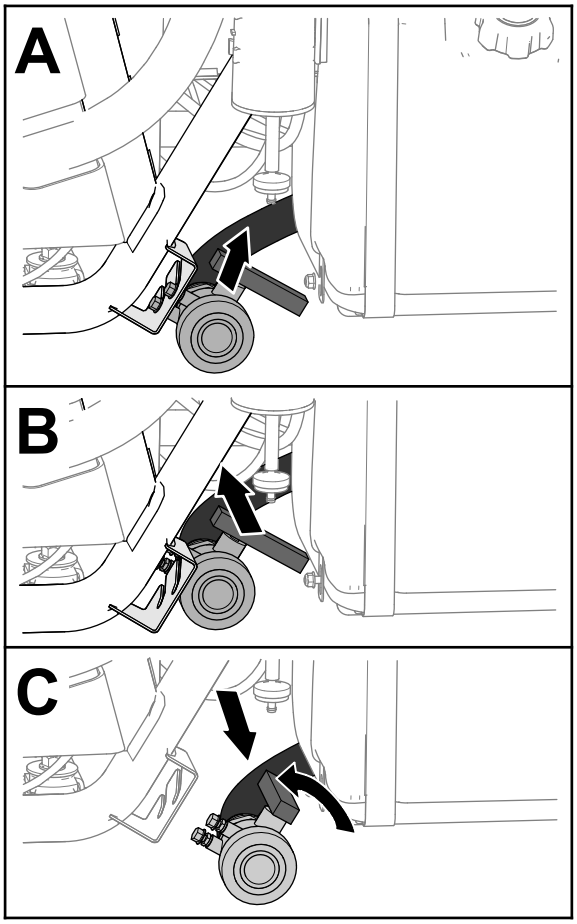


g237187

**Diagram 27**

3. Dvignite ventil in ga pomaknite navznoter, da pritrdilne vijake ventila potisnete iz utorov v nosilcu drenažnega ventila, nato premaknite ventil nazaj (Diagram 27).
4. Konec ventila poravnajte z odtočno posodo in zavrtite ročico ventila v nasprotni smeri urinega kazalca, da se ventil odpre (Diagram 27).
5. Ko je cisterna popolnoma izpraznjena, obrnite ročaj drenažnega ventila v zaprti položaj ventila in namestite ventil na nosilec drenažnega ventila (Diagram 27).

   ***Pomembno:*** **Vse kemikalije iz cisterne škropilnika odstranite v skladu z lokalnimi zakoni in navodili proizvajalca glede materiala.**

### Čiščenje notranjih sestavnih delov škropilnika

***Pomembno:*** **Pri čiščenju škropilnika uporabljajte samo čisto vodo.**

***Pomembno:*** **Po vsaki uporabi morate vedno takoj izprazniti in izprati škropilnik, vključno z vsemi vgrajenimi dodatki škropilnega sistema. Če škropilnika ne izpraznite in očistite, se lahko kemikalije posušijo in ovirajo pretok v ceveh,**

**filtrih, ventilih, šobah, črpalki in drugih sestavnih delih.**

Uporabljajte komplet za čiščenje in izpiranje, ki je odobren za ta stroj. Če želite več informacij, se obrnite na pooblaščenega distributerja za izdelke Toro.

**Opomba:** Priporočila in navodila, ki sledijo, predvidevajo, da komplet za izpiranje Toro ni nameščen na stroj.

Po **vsakem** škropljenju očistite sistem škropljenja in vso nameščeno dodatno opremo za škropljenje. Za popolno čiščenje morate sistem škropljenja trikrat izprati.

1. Napolnite cisterno z vsaj 190 l čiste vode in zaprite pokrov.
2. Pri prvem in drugem izpiranju sistema lahko vodi po potrebi dodate čistilno/nevtralizacijsko sredstvo.

   **Opomba:** Pri zadnjem izpiranju uporabite samo čisto, svežo vodo.
3. Spustite zunanje sekcije za škropljenje v položaj za škropljenje.
4. Vključite motor, prestavite stikalo črpalke za škropljenje v položaj ON (Vklop) in premaknite stopalko za pospeševanje na višjo hitrost motorja.
5. Prestavite stikalo za mešanje v položaj ON (Vklop).
6. S stikalom za stopnjo nanosa povečajte tlak na višjo vrednost.
7. Prestavite stikala za posamezne sekcije in stikalo glavne sekcije v položaj ON (Vklop).
8. Preverite, ali šobe pravilno škropijo.
9. Pustite, da se skozi šobe razškropi vsa voda v cisterni.
10. Stikalo glavne sekcije prestavite v položaj IZKLOP, nato v položaj IZKLOP prestavite tudi stikalo za mešanje in stikalo črpalke za škropljenje.
11. Ponovite korake od 1 do 10 vsaj še dvakrat, da bo sistem za škropljenje zagotovo popolnoma očiščen.

    ***Pomembno:*** **Vedno morate izvesti tri cikle izpiranja, da zagotovite, da sta sistem škropljenja in dodatna oprema za škropljenje popolnoma čista in tako preprečite poškodbe sistema.**

### Čiščenje zunanjih sestavnih delov škropilnika

1. Očistite sesalni in tlačni filter; glejte Čiščenje sesalnega filtra (stran 36) in Čiščenje tlačnega filtra (stran 37).

   ***Pomembno:*** **Če ste uporabili kemikalije v obliki močljivih praškov, očistite mrežasti filter za vsako cisterno.**
2. Z vrtno cevjo za zalivanje izperite zunanjost škropilnika s čisto vodo.
3. Odstranite šobe in jih ročno očistite.

   **Opomba:** Poškodovane ali obrabljene šobe zamenjajte.

   **Opomba:** Če ima vaš stroj dodatne filtre šob, jih pred namestitvijo šob očistite; glejte Čiščenje filtrov šob (stran 38).

## Čiščenje sesalnega filtra

**Servisni interval:** Po vsaki uporabi—Očistite sesalni filter. Očistite sesalni filter (pogosteje, če uporabljate močljive praške).

1. Parkirajte stroj na ravni površini, aktivirajte parkirno zavoro, izklopite črpalko, ugasnite motor in odstranite ključ.
2. Odstranite varovalni zatič na vrhu cisterne škropilnika, s katerim so zavarovani pritrdilni elementi gibkih cevi, pritrjeni na večjo gibko cev, ki vodi z ohišja filtra (Diagram 28).

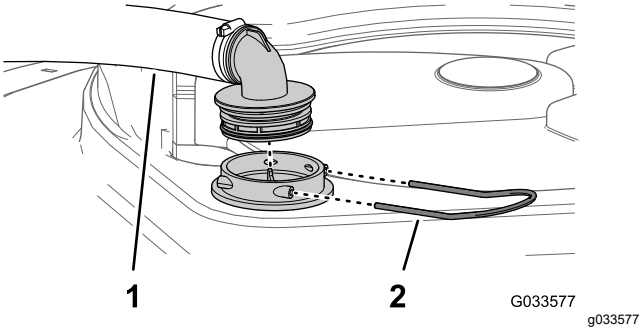


**Diagram 28**

1. Sesalna gibka cev
2. Varovalni zatič

3. Odstranite gibko cev in pritrdilni element gibke cevi z ohišja filtra (Diagram 28).
4. Povlecite mrežasti filter za sesanje iz ohišja filtra v cisterni (Diagram 29).

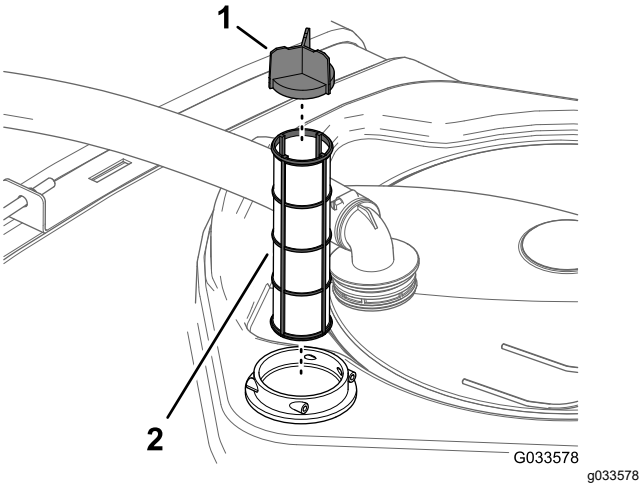


**Diagram 29**

1. Pokrov mreže
2. Mrežasti ventil za sesanje

5. Očistite sesalni filter s čisto vodo.

   ***Pomembno:*** **Če je filter poškodovan ali ga ni mogoče očistiti, ga zamenjajte.**

6. Potiskajte sesalni filter v ohišje filtra, dokler ne bo vstavljen do konca.
7. Poravnajte gibko cev in pritrdilni element gibke cevi z ohišjem filtra na vrhu cisterne ter pritrdite pritrdilni element in ohišje z varovalnim zatičem, ki ste ga odstranili v koraku 2.

## Čiščenje tlačnega filtra

**Servisni interval:** Po vsaki uporabi—Očistite tlačni filter. Očistite tlačni filter (pogosteje, če uporabljate močljive praške).

1. Parkirajte stroj na ravni površini, aktivirajte parkirno zavoro, izklopite črpalko škropilnika, ugasnite motor in odstranite ključ.
2. Postavite odtočno posodo pod tlačni filter (Diagram 30).

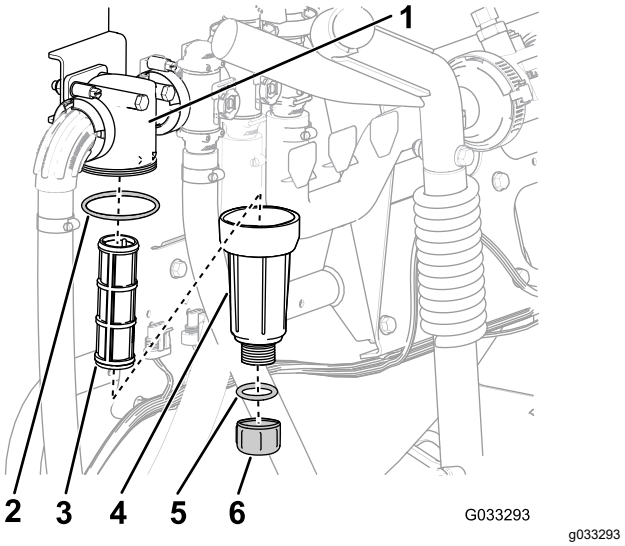


**Diagram 30**

1. Glava filtra
2. Tesnilo (posoda)
3. Filtrirni vložek
4. Tesnilo (čep za izpust)
5. Pokrovček izpusta
6. Posoda

3. Pokrovček izpusta zavrtite v nasprotni smeri urnega kazalca in ga odstranite s posode tlačnega filtra (Diagram 30).

   **Opomba:** Pustite, da se posoda popolnoma posuši.

4. Posodo zavrtite v nasprotno smer urnega kazalca in odstranite glavo filtra (Diagram 30).
5. Odstranite vložek tlačnega filtra (Diagram 30).
6. Očistite vložek tlačnega filtra s čisto vodo.

   ***Pomembno:*** **Če je filter poškodovan ali ga ni mogoče očistiti, ga zamenjajte.**

7. Preverite, ali sta tesnili čepa za izpust (znotraj posode) in posode (znotraj glave filtra) poškodovani in obrabljeni (Diagram 30).

   ***Pomembno:*** **Zamenjajte vsa poškodovana ali obrabljena tesnila za čep, posodo ali oboje.**

8. Namestite vložek tlačnega filtra v glavo filtra (Diagram 30).

   **Opomba:** Prepričajte se, da je filtrirni vložek trdno vstavljen v glavo filtra.

9. Namestite posodo na glavo filtra in jo ročno privijte (Diagram 30).
10. Namestite pokrovček izpusta na pritrdilni element na dnu posode in ga ročno privijte (Diagram 30).

## Čiščenje filtrov šob

1. Parkirajte stroj na ravni površini, aktivirajte parkirno zavoro, izklopite črpalko škropilnika, ugasnite motor in odstranite ključ.
2. Odstranite šobo z glave za škropljenje (Diagram 31).

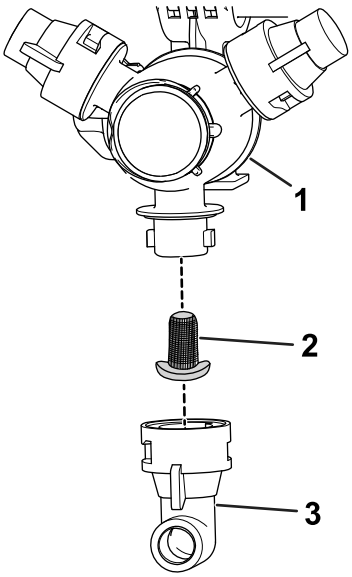


g209504

**Diagram 31**

1. Glava za škropljenje
2. Filter šobe
3. Šoba

3. Odstranite filter šobe (Diagram 31).
4. Očistite filter šobe s čisto vodo.

   ***Pomembno:*** **Če je filter poškodovan ali ga ni mogoče očistiti, ga zamenjajte.**
5. Namestite filter šobe (Diagram 31).

   **Opomba:** Prepričajte se, da je filter vstavljen do konca.
6. Namestite šobo na glavo za škropljenje (Diagram 31).
7. Ponovite korake od 2 do 6 za druge škropilne šobe.

## Čiščenje ohišja šobe in membrane kontrolnega ventila

**Servisni interval:** Letno—Očistite ohišje šobe in membrano kontrolnega ventila. Če opazite, da po izklopu enega ali več stikal za sekcije iz šob/-e kaplja, očistite ohišje šob/-e in membrano kontrolnega ventila.

1. Zavrtite pokrovček membrane v nasprotni smeri urinega kazalca in ga odstranite z ohišja šobe (Diagram 32).

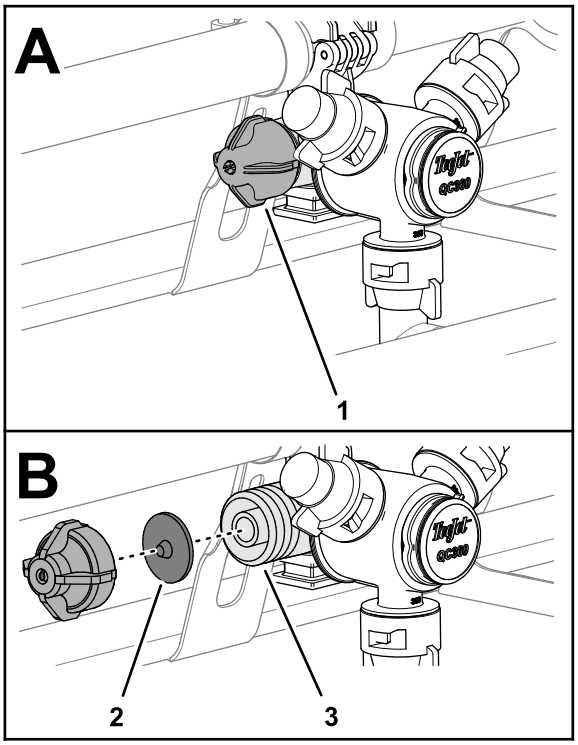


g239582

**Diagram 32**

1. Pokrovček membrane
2. Membrana kontrolnega ventila
3. Ohišje šobe

2. Odstranite membrano kontrolnega ventila s pokrovčka ali ohišja šobe (Diagram 32).
3. Pokrovček, membrano in ohišje šobe očistite s čisto vodo (Diagram 32).
4. Membrano namestite v pokrovček tako, da je izbočeni del membrane obrnjen proti pokrovčku (Diagram 32).

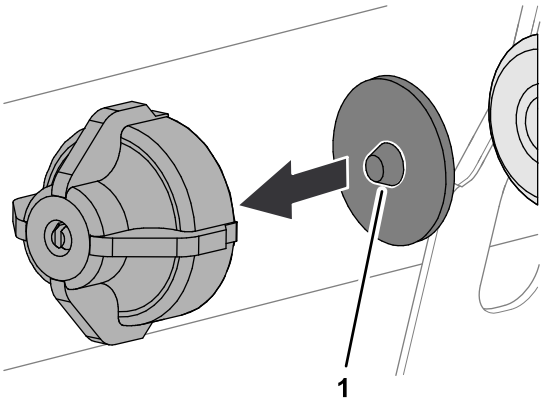


g239583

**Diagram 33**

1. Izbočeni del (membrana)

5. Pokrovček in membrano namestite na ohišje šobe in z roko pritrdite (Diagram 32).
6. Ponovite korake od 1 do 5 za druge škropilne šobe.

# Regeneracija sistema za škropljenje

**Servisni interval:** Po vsaki uporabi—Ob koncu dneva, ko sistem za škropljenje nehate uporabljati, ga regenerirajte.

## Specifikacije regeneratorja

**Specifikacije regeneratorja:** propilen glikol, »nestrupeno sredstvo proti zamrzovanju za rekreacijska vozila (RV)«, z zaviralcem korozije.

***Pomembno:*** **Uporabite le propilen glikol z zaviralcem korozije.**

**Ne uporabljajte recikliranega propilen glikola. Ne uporabljajte sredstva proti zamrzovanju na osnovi etilen glikola.**

**Ne uporabljajte propilen glikola, ki so mu dodani topni alkoholi (metanol, etanol ali izopropanol) ali slanica.**

## Priprava regeneratorja

1. Premaknite stroj na ravno površino, zategnite parkirno zavoro, ugasnite motor in odstranite ključ.
2. Dodajte regenerator v cisterno na naslednji način:
   - Pri (predhodno pripravljenem) sredstvu proti zamrzovanju za RV s propilen glikolom v cisterno dodajte 10 galon sredstva proti zamrzovanju za RV s propilen glikolom.
   - Pri koncentriranem sredstvu proti zamrzovanju za RV s propilen glikolom naredite naslednje:
     A. V cisterno škropilnika dodajte 10 galon mešanice sredstva proti zamrzovanju za RV s propilen glikolom in vode. Mešanico sredstva proti zamrzovanju pripravite po navodilih proizvajalca za koncentracijo pri nazivni temperaturi najmanj –45 °C.

     ***Pomembno:*** **Pri čiščenju škropilnika uporabljajte samo čisto vodo.**

     B. Zaženite motor in prestavite stikalo črpalke škropilnika v položaj ON (Vklop).

     C. Pritisnite stopalko za pospeševanje, da povečate število vrtljajev motorja.

     D. Prestavite stikalo za mešanje v položaj ON (Vklop).

     Raztopina regeneratorja naj kroži 3 minute ali več.

## Škropljenje regeneratorja

**Priporočeno orodje:** čista lovilna posoda.

1. Premaknite stroj na drenažno območje in aktivirajte parkirno zavoro.
2. Spustite zunanje sekcije škropilne garniture.
3. Prestavite stikala leve, osrednje in desne sekcije ter stikalo glavne sekcije v položaj ON (Vklop).
4. Pustite, da sistem za škropljenje škropi, dokler iz šob ne bo izpuščen ves regenerator.

   **Opomba:** Večina sredstva proti zamrzovanju za RV s propilen glikolom je rožnate barve. Za vzorčenje izpusta regeneratorja na več šobah uporabite lovilno posodo.
5. Izklopite stikalo glavne sekcije, 3 sekcijska stikala, stikalo za mešanje, stikalo črpalke za škropljenje in motor.

# Prevoz škropilnika

Pri prevozu stroja na daljše razdalje uporabite prikolico ali tovornjak.

- Pri natovarjanju stroja na prikolico ali tovornjak uporabljajte klančine polne širine.
- Privežite zunanje sekcije za škropljenje na transportna ogrodja sekcije škropilne garniture.
- Stroj varno privežite na prevozno sredstvo; Diagram 34 prikazuje zanke za privezovanje stroja.

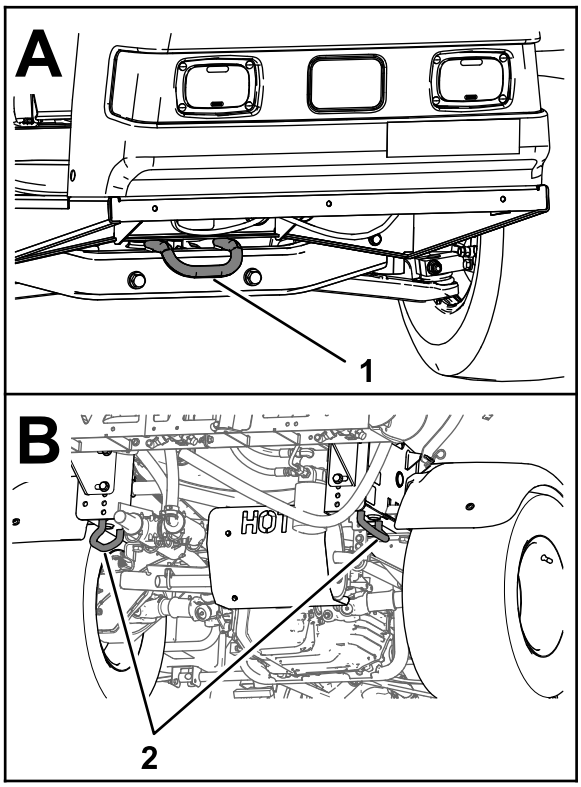


g216272

**Diagram 34**

1. Zanka za privezovanje na sprednjem delu
2. Zanke za privezovanje na zadnjem delu

# Vleka škropilnika

V nujnih primerih lahko škropilnik na zelo kratki razdalji tudi vlečete. Vendar tega ne izvajajte kot standardni postopek.

**⚠ OPOZORILO**

**Vleka pri prevelikih hitrostih lahko povzroči izgubo nadzora nad krmiljenjem, kar lahko povzroči telesne poškodbe.**

**Škropilnika nikoli ne vlecite hitreje kot 8 km/h.**

Za vleko škropilnika sta potrebni 2 osebi. Če morate stroj premakniti bistveno dlje stran, za prevoz uporabite tovornjak ali prikolico; oglejte si poglavje Prevoz škropilnika (stran 39).

1. Na šasijo stroja pritrdite vlečno vrv.
2. Izbirnik obsega prestavite v NEUTRAL (nevtralni) položaj in sprostite parkirno zavoro.
3. Škropilnik vlecite s hitrostjo, manjšo od 8 km/h.

# Vzdrževanje

**Opomba:** Brezplačni izvod sheme lahko prenesete na naslovu www.Toro.com, kjer lahko poiščite svoj stroj z uporabo povezave Manuals (Priročniki) na domači stani.

Za dodatne informacije o sistemu škropljenja glejte shemo sistema škropljenja na Opisi (stran 78).

**Opomba:** Ugotovite, katera stran je leva in katera desna, gledano s položaja za upravljanje stroja.

## Varnost pri vzdrževanju

- Preden zapustite delovni položaj, storite naslednje:
  - Parkirajte stroj na ravni površini.
  - Menjalnik premaknite v NEUTRAL (nevtralni) položaj (ročno) ali položaj za PARK (parkiranje) (samodejno).
  - Aktivirajte parkirno zavoro.
  - Ugasnite motor in odstranite ključ (če je del opreme).
  - Počakajte, da se vsi deli ustavijo.
- Pred začetkom vzdrževanja počakajte, da se vroči deli stroja ohladijo.
- Vzdrževanje, popravilo, prilagajanje ali pregled stroja dovolite samo usposobljenemu in pooblaščenemu osebju.
- Pred izvedbo kakršnih koli vzdrževalnih del škropilnik temeljito očistite in izperite; glejte razdelek Kemična varnost.
- Kemikalije, ki so uporabljene v sistemu škropilnika, so lahko nevarne in strupene za vas, navzoče osebe, živali, rastline, prst in drugo.
  - Natančno preberite in upoštevajte kemične opozorilne oznake in varnostne liste za vse uporabljene kemikalije ter se zaščitite po priporočilih proizvajalcev kemikalij.
  - Ko ste v bližini kemikalij, vedno zaščitite svojo kožo. Za zaščito pred stikom s kemikalijami uporabljajte ustrezno osebno zaščitno opremo (OZO), vključno z naslednjim:
    - ◊ varnostna stekla, zaščitna očala in/ali obrazni vizir,
    - ◊ obleka za zaščito pred kemikalijami,
    - ◊ respirator ali filtrirna maska,
    - ◊ na kemikalije odporne rokavice,
    - ◊ gumijasti škornji ali druga trdna obutev,
    - ◊ čista nadomestna oblačila, milo in papirnate brisače za čiščenje.
  - Če informacije o kemični varnosti niso na voljo, zavrnite upravljanje škropilnika ali dela na njem.
  - Če so v bližini druge osebe, zlasti otroci, ali hišni ljubljenčki, v stroj ne dolivajte tekočine, ga ne umerjajte in ne čistite.
  - S kemikalijami rokujte v dobro prezračevanem prostoru.
  - Vedno imejte na voljo čisto vodo, zlasti pri polnjenju cisterne za škropljenje.
  - Pri delu v bližini kemikalij ne jejte, ne pijte in ne kadite.
  - Ne čistite škropilnih šob s pihanjem skoznje ali z nameščanjem teh šob v usta.
  - Čim prej po delu s kemikalijami umijte roke in druge izpostavljene predele.
  - Kemikalije in hlapi so nevarni; nikoli ne vstopajte v cisterno in ne postavljajte glave nad odprtino cisterne ali vanjo.
- Da bo stanje celotnega stroja brezhibno, poskrbite, da bodo vsi strojni elementi pravilno priviti.
- Da preprečite nevarnost požara, v prostoru za motor ne sme biti odvečne masti, kemikalij, trave, listja in umazanije.
- Če morate zagnati motor za prilagoditev pri vzdrževanju, pazite, da roke, noge, obleka in kateri koli drug del telesa ne bo v bližini motorja ali katerega koli premikajočega se dela. Poskrbite, da bodo vse navzoče osebe na varni razdalji.
- Ne prilagajajte hitrosti vožnje stroja. Da zagotovite varnost in točnost, naj hitrost vožnje preveri pooblaščeni distributer za izdelke Toro.
- Če je stroj treba generalno popraviti ali če potrebujete tehnično pomoč, se obrnite na pooblaščenega distributerja za izdelke Toro.
- Spreminjanje tega stroja na kakršen koli način lahko vpliva na njegovo upravljanje, delovanje, vzdržljivost ali uporabo, posledica pa so lahko poškodbe ali smrt. S tako uporabo bi bila garancija izničena.
- Če delate pod strojem, ga podprite z dvižnimi stojali.
- Pri sestavnih delih, ki so pod tlakom, bodite pri sproščanju tlaka zelo previdni.

# Priporočeni urnik(i) vzdrževanja

| Intervali servisnega vzdrževanja | Postopek vzdrževanja |
|---|---|
| Po prvih 8 urah | • Zategnite kolesne matice z ustreznim zateznim momentom.<br>• Zamenjajte filter za hidravlično tekočino. |
| Po prvih 50 urah | • Zamenjajte motorno olje.<br>• Preverite zračni filter za posodo z aktivnim ogljem.<br>• Zamenjajte filter posode za saje. |
| Po prvih 100 urah | • Če želite zagotoviti ustrezno delovanje in dolgo življenjsko dobo škropilnika, prvih 100 ur delovanja upoštevajte naslednje smernice: |
| Pred vsako uporabo ali dnevno | • Zračni tlak v pnevmatikah preverite vsakih 8 ur ali vsak dan.<br>• Preverite trakove cisterne.<br>• Preverite vrtljivo rešeto motorja.<br>• Preverite motorno olje.<br>• Preverite tlak v pnevmatikah. |
| Po vsaki uporabi | • Očistite škropilnik.<br>• Očistite sesalni filter.<br>• Očistite tlačni filter.<br>• Ob koncu dneva, ko sistem za škropljenje nehate uporabljati, ga regenerirajte. |
| Vsakih 50 ur | • Namažite črpalko.<br>• Očistite in naoljite penasti vložek zračnega filtra. (pogosteje v izjemno prašnih ali umazanih pogojih).<br>• Preverite povezave med akumulatorjem in kabli.<br>• Preverite raven elektrolita v akumulatorju. |
| Vsakih 100 ur | • Namažite vse mazalke.<br>• Namažite tečaje sekcij.<br>• Očistite vrtljivo rešeto motorja (pogosteje v izjemno prašnih ali umazanih pogojih).<br>• Zamenjajte motorno olje (pogosteje pri delovanju pod visoko obremenitvijo ali pri visoki temperaturi).<br>• Zamenjajte oljni filter motorja.<br>• Zamenjajte filter za gorivo.<br>• Zategnite kolesne matice z ustreznim zateznim momentom.<br>• Preglejte stanje in obrabo pnevmatik.<br>• Preverite stekanje sprednjih koles.<br>• Preglejte zavore. |
| Vsakih 200 ur | • Zamenjajte papirnati vložek zračnega filtra. (pogosteje v izjemno prašnih ali umazanih pogojih).<br>• Zamenjajte vžigalne svečke.<br>• Preverite zračni filter za posodo z aktivnim ogljem.<br>• Zamenjajte filter posode za saje.<br>• Preverite prilagoditev kabla zapore diferenciala.<br>• Preverite parkirno zavoro.<br>• Preverite hidravlično tekočino/tekočino v menjalniku.<br>• Pri vseh gibkih ceveh in priključkih preverite, ali so prisotne poškodbe in ali so pravilno pritrjeni.<br>• Očistite merilnik pretoka (pogosteje, če uporabljate močljive praške). |

| Intervali servisnega vzdrževanja | Postopek vzdrževanja |
|---|---|
| Vsakih 400 ur | • Izvedite vse postopke letnega vzdrževanja, ki so navedeni v Priročniku za uporabo motorja.<br>• Preverite vode za gorivo.<br>• Izpraznite in očistite rezervoar za gorivo.<br>• Zamenjajte sesalni filter.<br>• Zamenjajte tlačni filter.<br>• Preglejte in po potrebi zamenjajte membrane črpalke (Obrnite se na pooblaščenega distributerja podjetja Toro).<br>• Preglejte in po potrebi zamenjajte kontrolne ventile črpalke (Obrnite se na pooblaščenega distributerja podjetja Toro).<br>• Preglejte najlonske vrtljive puše. |
| Vsakih 800 ur | • Zamenjajte hidravlično tekočino/tekočino v menjalniku in očistite filter.<br>• Zamenjajte filter za hidravlično tekočino. |
| Letno | • Umerite obtočni mešalni ventil.<br>• Očistite ohišje šobe in membrano kontrolnega ventila. |

***Pomembno:*** **Za dodatne postopke vzdrževanja glejte Priročnik za uporabo motorja.**

# Kontrolni seznam za vsakodnevno vzdrževanje

To stran lahko kopirate za redno uporabo.

| Postavka vzdrževalnega pregleda | Za teden: | | | | | | |
|---|---|---|---|---|---|---|---|
| | Pon. | Tor. | Sre. | Čet. | Pet. | Sob. | Ned. |
| Preverite zavoro in delovanje parkirne zavore. | | | | | | | |
| Preverite delovanje prestav/nevtralnega položaja. | | | | | | | |
| Preverite raven goriva. | | | | | | | |
| Preverite raven motornega olja. | | | | | | | |
| Preverite raven olja v menjalniku. | | | | | | | |
| Preverite zračni filter. | | | | | | | |
| Preglejte hladilna rebra motorja. | | | | | | | |
| Preverite, ali motor oddaja kakšne nenavadne zvoke. | | | | | | | |
| Preverite, ali stroj med delovanjem oddaja kakšne nenavadne zvoke. | | | | | | | |
| Preverite tlak v pnevmatikah. | | | | | | | |
| Preverite za puščanje tekočin. | | | | | | | |
| Preverite delovanje instrumentov. | | | | | | | |
| Preverite delovanje pospeševalnika. | | | | | | | |
| Očistite sesalni mrežasti filter. | | | | | | | |
| Preverite usmerjenost koles. | | | | | | | |
| Namažite vse mazalke.[1] | | | | | | | |
| Popravite vse poškodbe na laku. | | | | | | | |

[1]Takoj **po vsakem** pranju, ne glede na navedene intervale

# Obvestilo za vsa težavna območja

| Pregled je opravil: | | |
|---|---|---|
| **Post-avka** | **Datum** | **Informacije** |
| 1 | | |
| 2 | | |
| 3 | | |
| 4 | | |
| 5 | | |
| 6 | | |
| 7 | | |
| 8 | | |
| 9 | | |
| 10 | | |
| 11 | | |
| 12 | | |

**⚠ POZOR**

**Če pozabite kontaktni ključ v stikalu za vžig, lahko nekdo nenamerno zažene motor ter vas ali mimoidoče hudo poškoduje.**

**Pred začetkom kakršnih koli vzdrževalnih del odstranite ključ iz stikala za vžig in odklopite kabel iz vžigalnih svečk. Kabel/-le odstranite tako daleč, da ne more/-jo nenamerno priti v stik s svečko/-ami.**

# *Predvzdrževalni postopki*

## Dvigovanje škropilnika

Kadar motor zaženete, da lahko izvedete redno vzdrževanje in/ali diagnostiko motorja, poskrbite, da so zadnja kolesa škropilnika 2,5 cm nad tlemi pri čemer naj bo zadnja os podprta na podpornih stojalih.

**⚠ NEVARNOST**

**Škropilnik na dvigalki je lahko nestabilen in lahko zdrsne z nje ter poškoduje osebe pod njo.**

- **Ne zaženite motorja, ko je škropilnik na dvigalki.**
- **Preden sestopite s škropilnika, vedno izvlecite ključ iz stikala za vžig.**
- **Ko je škropilnik na dvigalki, blokirajte pnevmatike.**

Podporna točka na sprednji strani škropilnika je pod sprednjo prečko (Diagram 35A). Podporna točka na zadnji strani škropilnika je na zadnji podpori ohišja, za zadnjimi zankami za privezovanje (Diagram 35B).

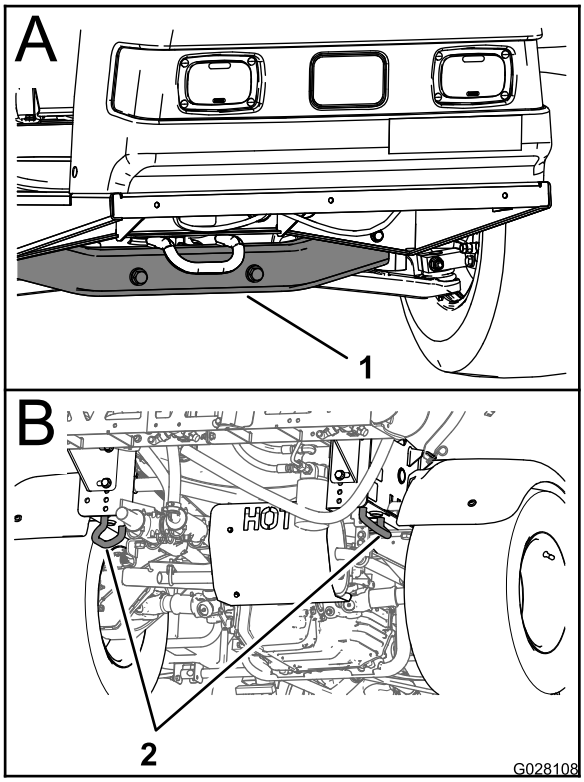


g028108

**Diagram 35**

1. Sprednja podporna točka
2. Zanke za privezovanje na zadnjem delu

# *Mazanje*

## Mazanje stroja

**Servisni interval:** Vsakih 100 ur/Letno (kar se pojavi najprej)—Namažite vse mazalke.

**Vrsta masti:** mast št. 2 na litijevi osnovi

Oglejte si lokacije točk za mazanje Diagram 36.

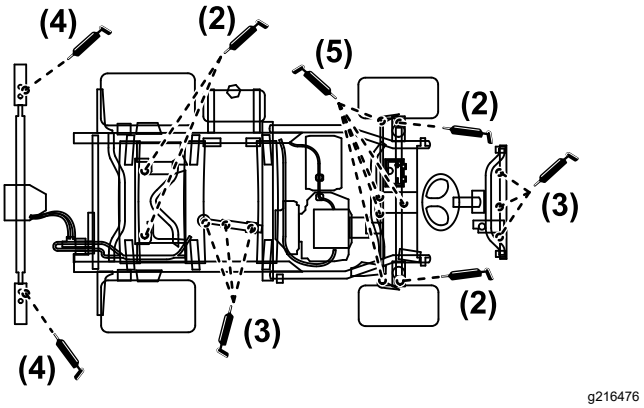


**Diagram 36**

1. Obrišite in očistite mazalko, da preprečite vdor umazanije ali nečistoč v ležaj ali pušo.
2. Načrpajte mast v ležaj ali pušo.
3. Obrišite odvečno mast.

## Mazanje črpalke škropilnika

**Servisni interval:** Vsakih 50 ur—Namažite črpalko.

**Vrsta masti:** Mobil XHP 461

1. Dvignite škropilnik; glejte Dvigovanje škropilnika (stran 44).
2. Poiščite črpalko škropilnika.

   **Opomba:** Črpalka se nahaja pod sedežem; glejte Iskanje črpalke za škropljenje (stran 29).

3. Do čistega obrišite daljinski mazalki (Diagram 37A in Diagram 37B).

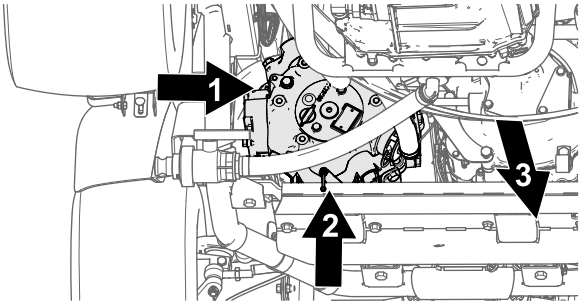


g216324

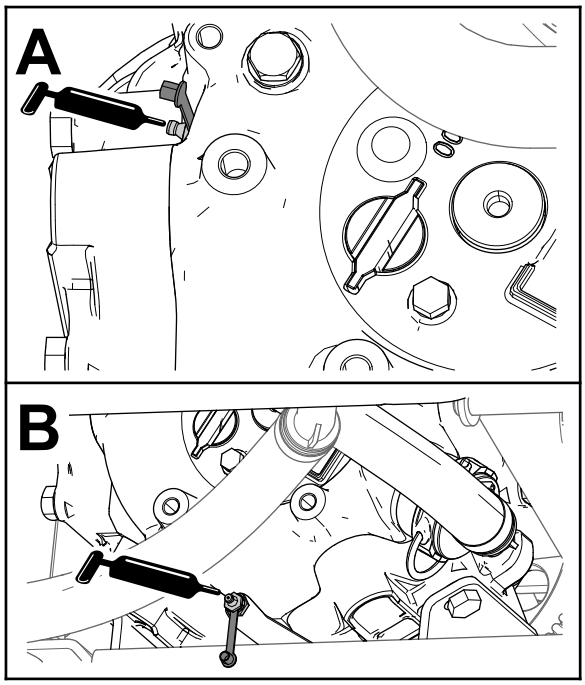


g216325

**Diagram 37**

1. Mazalka (zunanja stran črpalke za škropljenje)
2. Mazalka (spodnja, zadnja stran črpalke za škropljenje)
3. Sprednji del stroja

4. Načrpajte mast v vsako daljinsko mazalko (Diagram 37A in Diagram 37B).
5. Obrišite odvečno mast.

# Mazanje tečajev sekcij

**Servisni interval:** Vsakih 100 ur

***Pomembno:*** **Če ste tečaj sekcije oprali z vodo, s sklopa tečaja očistite vso vodo in umazanijo ter nanesite svežo mast.**

**Vrsta masti:** mast št. 2 na litijevi osnovi

1. Obrišite mazalke tako, da bodo čiste in da preprečite vdor tujkov v ležaj ali pušo.
2. Načrpajte mast v ležaj ali pušo vsake mazalke (Diagram 38).

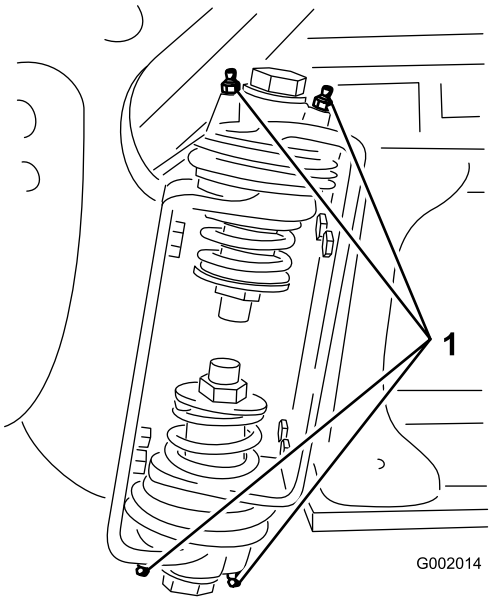


g002014

**Diagram 38**

1. Mazalka

3. Obrišite odvečno mast.
4. Ponovite postopek na vsakem tečaju sekcije.

# Vzdrževanje motorja

## Varnost motorja

Pred preverjanjem olja ali dolivanjem olja v okrov ročične gredi morate ugasniti motor.

## Preverjanje rešetke sesalne odprtine

**Servisni interval:** Pred vsako uporabo ali dnevno—Preverite vrtljivo rešeto motorja.

Vsakih 100 ur—Očistite vrtljivo rešeto motorja (pogosteje v izjemno prašnih ali umazanih pogojih).

Pred vsako uporabo ali vsak dan preverite in po potrebi očistite rešetko sesalne odprtine na sprednji strani motorja.

## Servisiranje zračnega filtra

**Servisni interval:** Vsakih 50 ur/Letno (kar se pojavi najprej) (pogosteje v izjemno prašnih ali umazanih pogojih).

Vsakih 200 ur/Letno (kar se pojavi najprej) (pogosteje v izjemno prašnih ali umazanih pogojih).

### Odstranjevanje filtrirnih vložkov iz pene in papirja

1. Aktivirajte parkirno zavoro, ustavite črpalko, ugasnite motor in odstranite ključ za vžig.
2. Sprostite zapah na zadnji strani sedeža in dvignite sedež naprej.
3. Očistite okolico zračnega filtra, da preprečite, da bi umazanija prodrla v motor in povzročila škodo (Diagram 39).

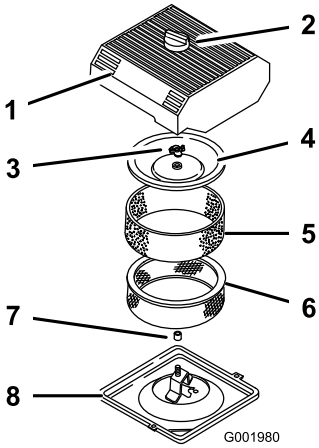


g001980

**Diagram 39**

| | | | |
|---|---|---|---|
| 1. | Pokrov zračnega filtra | 5. | Penasti vložek |
| 2. | Gumb | 6. | Papirnati vložek |
| 3. | Matica pokrova | 7. | Gumijasto tesnilo |
| 4. | Pokrov | 8. | Ohišje zračnega filtra |

4. Zrahljajte gumb na pokrovu zračnega filtra in odstranite pokrov (Diagram 39).
5. Penasti vložek previdno potisnite dol s papirnatega vložka (Diagram 39).
6. Odstranite matico pokrova ter odstranite pokrov in papirnati vložek (Diagram 39).

### Čiščenje penastega vložka

1. Penasti vložek zračnega filtra operite s tekočim milom in toplo vodo.
2. Ko očistite filtrirni vložek, ga temeljito izperite.
3. Osušite ga tako, da ga ožamete v čisto krpo.
4. Na vložek nanesite od 30 do 59 ml olja (Diagram 40).

   ***Pomembno:*** **Zamenjajte penasti vložek, če je raztrgan ali obrabljen.**

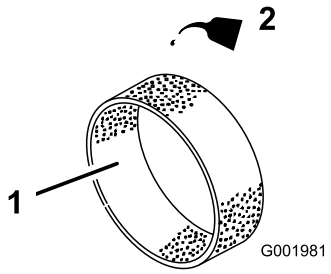


g001981

**Diagram 40**

| | | | |
|---|---|---|---|
| 1. | Penasti vložek | 2. | Olje |

5. Stisnite vložek, da se olje razporedi.

## Preverjanje papirnatega vložka

Preglejte papirnat vložek, če je raztrgan, ima oljnato plast, poškodovano gumijasto tesnilo, prekomerno količino umazanije ali druge poškodbe (Diagram 41). Če obstaja kateri koli od teh pogojev, filtrirni vložek zamenjajte.

***Pomembno:*** **Papirnatega filtrirnega vložka ne čistite s stisnjenim zrakom ali tekočinami, kot so topila, bencin ali kerozin.**

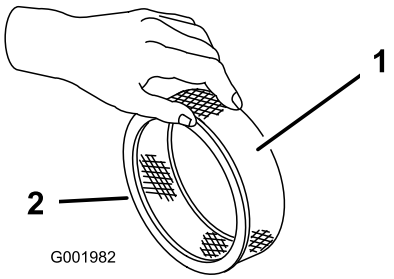


g001982

**Diagram 41**

1. Papirnati vložek
2. Gumijasto tesnilo

***Pomembno:*** **Motor vedno uporabljajte z nameščenim celotnim sklopom papirnatega in penastega vložka zračnega filtra, da preprečite poškodbe motorja.**

## Nameščanje filtrirnih vložkov iz pene in papirja

1. Penasti vložek previdno potisnite na papirnati vložek zračnega filtra (Diagram 39).
2. Sklop filtra za zrak in pokrov potisnite na dolgo palico.
3. Matico pokrova močno privijte na pokrov (Diagram 39).

   **Opomba:** Prepričajte se, da je gumijasto tesnilo ravno pritrjeno na ohišje zračnega filtra in pokrov.
4. Namestite pokrov zračnega filtra in gumb (Diagram 39).
5. Zaprite in zapahnite sedež.

# Servisiranje motornega olja

Prostornina okrova ročične gredi znaša približno 2,0 l skupaj s filtrom.

Uporabljajte visoko-kakovostno motorno olje, ki izpolnjuje naslednje zahteve:

- Zahtevana raven razvrstitve po API od: SJ ali boljše.
- Priporočeno olje: SAE 10W30 (nad –18 °C)
- Alternativno olje: SAE 5W30 (pod 0 °C)

Premijsko olje Toro z viskoznostjo 10W30 ali 5W30 je na voljo pri vašem distributerju. Za številke delov glejte *katalog delov*.

## Preverjanje motornega olja

**Servisni interval:** Pred vsako uporabo ali dnevno

Vsakih 400 ur/Letno (kar se pojavi najprej)

Motor je dobavljen z oljem v okrovu ročične gredi, vendar morate pred prvim zagonom in po delovanju motorja raven olja preveriti.

1. Postavite stroj na ravno površino.
2. Odstranite merilno palico in jo obrišite s čisto krpo (Diagram 42). Merilno palico vstavite v cev in se prepričajte, da je v celoti vstavljena. Odstranite merilno palico in preverite raven olja.

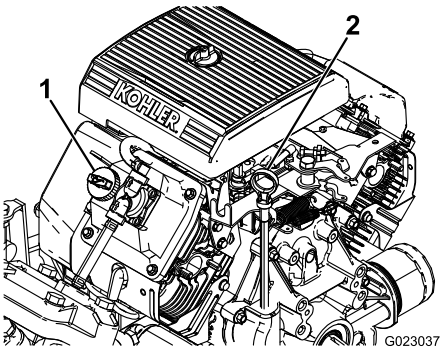


g023037

**Diagram 42**

1. Pokrov nastavka za dolivanje
2. Merilna palica

3. Če je nivo olja prenizek, odstranite čep odprtine za dolivanje olja s pokrova ventila (Diagram 42) in v odprtino vlijte olje, dokler nivo olja ne doseže oznake POLNO na merilni palici. Olje dodajajte počasi in vmes pogosto preverjajte raven. Pazite, da ne dolijete preveč.
4. Ustrezno namestite merilno palico.

## Menjava motornega olja

**Servisni interval:** Po prvih 50 urah—Zamenjajte motorno olje.

Vsakih 100 ur—Zamenjajte motorno olje (pogosteje pri delovanju pod visoko obremenitvijo ali pri visoki temperaturi).

1. Zaženite motor in ga pustite teči 5 minut. Ko motor deluje se olje segreje, zato lažje izteče.
2. Stroj namestite na ravno površino, aktivirajte parkirno zavoro, izklopite črpalko škropilnika, ugasnite motor in odstranite ključ.
3. Sprostite zapah na zadnji strani sedeža in dvignite sedež naprej.

**⚠ POZOR**

**Komponente pod sedežem so vroče, če je škropilnik deloval. Stik z vročimi komponentami lahko povzroči opekline.**

**Preden izvedete vzdrževanje ali se dotikate komponent pod pokrovom motorja, počakajte, da se škropilnik ohladi.**

4. Pod odtočno odprtino za olje postavite posodo.
5. Odstranite izpustni čep (Diagram 43).

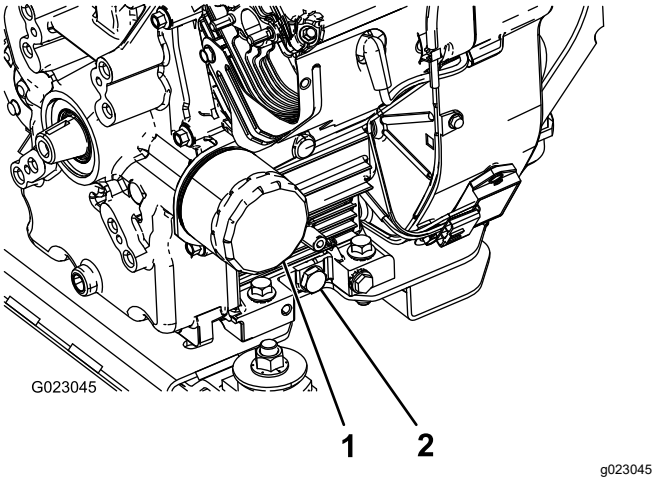


**Diagram 43**

1. Oljni filter
2. Čep za izpust olja

6. Ko olje v celoti izteče, namestite izpustni čep in ga privijte z navorom 13,6 N·m.
7. Odpadno olje izročite najbližjemu centru za recikliranje.
8. Počasi vlijte približno 80 % predpisane količine olja v cev za dolivanje olja (Diagram 42).
9. Preverite raven olja.
10. Počasi dolivajte dodatno olje, da raven olja naraste do vrhnje oznake POLNO na merilni palici.

***Pomembno:*** **Če okrov ročične gredi preveč napolnite z oljem, lahko povzročite poškodbe motorja.**

## Zamenjava oljnega filtra motorja

**Servisni interval:** Vsakih 100 ur

1. Pustite, da olje izteče iz motorja; glejte Menjava motornega olja (stran 48), korake od 1 do 7.
2. Odstranite oljni filter (Diagram 43).
3. Obrišite površino tesnila adapterja za filter.
4. Nanesite tanek sloj novega olja na gumijasto tesnilo nadomestnega filtra.
5. Namestite nadomestni oljni filter v adapter za filter. Obračajte oljni filter v smeri urinega kazalca, dokler se gumijasto tesnilo ne dotakne adapterja za filter, nato privijte filter za dodatno ½ obrata (Diagram 43).
6. Napolnite okrov ročične gredi s pravilno vrsto novega olja, glejte Menjava motornega olja (stran 48), korake od 8 do 10.
7. Odpadno olje izročite uradnemu centru za recikliranje.

# Menjava vžigalnih svečk

**Servisni interval:** Vsakih 200 ur

**Vrsta:** Champion RC-12YC (ali enakovredna)

**Zračna vrzel:** 0,76 mm

Pred namestitvijo vžigalnih svečk preverite, ali je razmik med sredinsko in stransko elektrodo ustrezen. Vžigalne svečke odstranjujte in vstavljajte s ključem za vžigalne svečke, razmik med poloma pa izmerite z merilnikom vrzeli/merilnim lističem.

## Odstranjevanje vžigalnih svečk

1. Stroj namestite na ravno površino, aktivirajte parkirno zavoro, izklopite črpalko škropilnika, ugasnite motor in odstranite ključ.
2. Sprostite zapah na zadnji strani sedeža in dvignite sedež naprej.
3. Povlecite kable z vžigalnih svečk (Diagram 44).
4. Očistite okolico vžigalnih svečk, da preprečite, da bi umazanija prodrla v motor in povzročila morebitno škodo.
5. Odstranite vžigalne svečke in kovinske podložke.

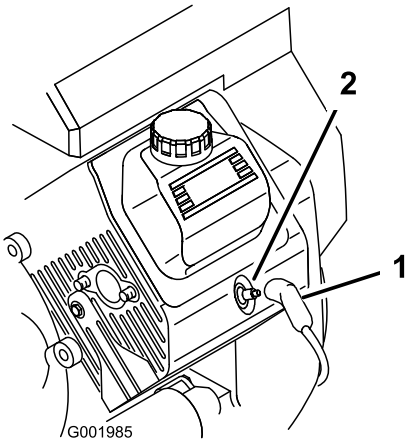


**Diagram 44**

1. Kabel vžigalne svečke
2. Vžigalna svečka

## Preverjanje vžigalnih svečk

1. Preglejte središčni del vžigalnih svečk (Diagram 45).

   **Opomba:** Če je izolator svetlo rjave ali sive barve, motor pravilno deluje. Če je izolator črne barve, je to običajno znak, da je filter za zrak umazan.

   ***Pomembno:*** **Ne poskušajte očistiti vžigalnih svečk. Vedno zamenjajte vžigalno svečko, če opazite, da je počrnela, da sta elektrodi izrabljeni, da je prekrita z oljnim slojem ali razpokana.**

2. Preverite vrzel med sredinsko in stransko elektrodo (Diagram 45) in upognite stransko elektrodo, če vrzel ni pravilna.

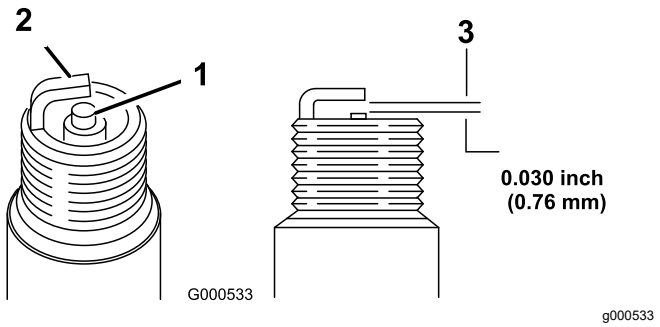


**Diagram 45**

1. Izolirana sredinska elektroda
2. Stranska elektroda
3. Vrzel (ni prikazana v merilu)

## Nameščanje vžigalnih svečk

1. Namestite vžigalne svečke in kovinske podložke.
2. Privijte svečke z zateznim momentom od 24,4 do 29,8 N·m.
3. Potisnite kable na vžigalne svečke (Diagram 44).
4. Zaprite in zapahnite sedež.

# *Vzdrževanje sistema za gorivo*

## Zamenjava filtra za gorivo

**Servisni interval:** Vsakih 100 ur—Zamenjajte filter za gorivo.

Vsakih 400 ur/Letno (kar se pojavi najprej)—Preverite vode za gorivo.

1. Aktivirajte parkirno zavoro, ustavite črpalko, ugasnite motor in odstranite ključ za vžig.
2. Sprostite zapah na zadnji strani sedeža in dvignite sedež naprej.
3. Na obeh straneh filtra za gorivo pritrdite objemko na cev, da preprečite iztekanje plina iz cevi, ko odstranite filter.
4. Postavite odtočno posodo pod filter.
5. Stisnite konice objemk za cev skupaj in jih zadrsajte stran od filtra (Diagram 46).
6. Filter odstranite s cevi za gorivo.

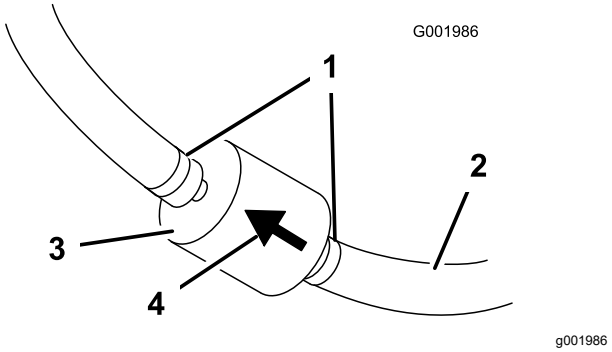


**Diagram 46**

1. Cevna objemka
2. Cev za gorivo
3. Filter
4. Puščica za smer pretoka

7. Namestite nov filter in premaknite objemke za cev proti filtru.

   Prepričajte se, da je puščica za smer pretoka usmerjena proti motorju.

# Servisiranje posode z aktivnim ogljem

## Preverjanje zračnega filtra za posodo z aktivnim ogljem

**Servisni interval:** Po prvih 50 urah

Vsakih 200 ur

Preverite, ali je odprtina na dnu zračnega filtra za posodo z aktivnim ogljem čista ter brez ostankov in ovir (Diagram 47).

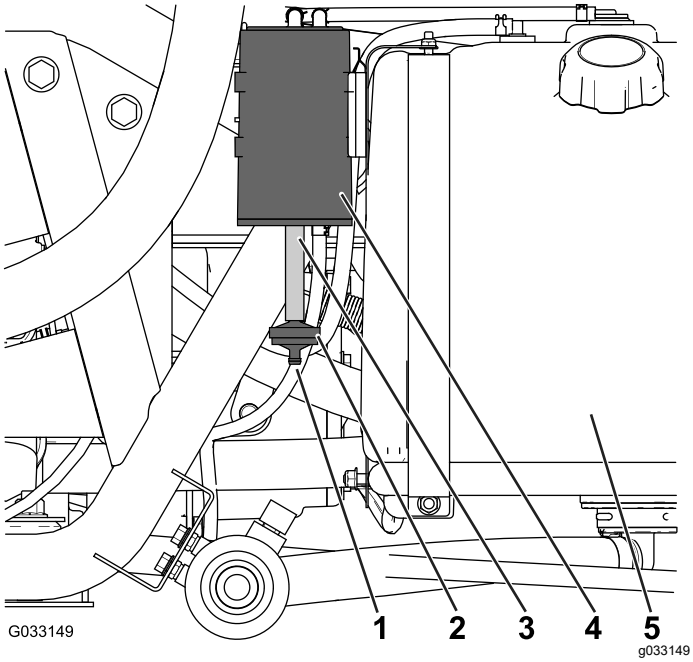


**Diagram 47**

1. Odprtina zračnega filtra
2. Filter posode za saje
3. Cev
4. Posoda za saje
5. Rezervoar za gorivo

## Zamenjava filtra posode za saje

**Servisni interval:** Po prvih 50 urah

Vsakih 200 ur

1. Odstranite nazobčan element filtra posode za saje z gibke cevi na dnu posode za saje ter odstranite filter (Diagram 47).

   **Opomba:** Stari filter zavrzite.

2. Povsem vstavite bodeč element novega filtra posode za saje v gibko cev na dnu posode za saje.

# Praznjenje rezervoarja za gorivo

**Servisni interval:** Vsakih 400 ur/Letno (kar se pojavi najprej)

Če nameravate stroj shraniti za daljše obdobje ali če sistem za gorivo postane kontaminiran, izpraznite in očistite rezervoar za gorivo. Za izpiranje rezervoarja uporabite sveže, čisto gorivo.

1. S sifonsko črpalko prenesite gorivo iz rezervoarja v odobreno posodo za gorivo ali odstranite rezervoar s stroja in gorivo skozi odprtino za polnjenje rezervoarja prelijte v posodo za gorivo.

   **Opomba:** Če odstranite rezervoar za gorivo, pred odstranitvijo rezervoarja odstranite tudi cevi za gorivo in povratno cev iz rezervoarja.

2. Zamenjajte filter za gorivo; glejte Zamenjava filtra za gorivo (stran 50).
3. Rezervoar za gorivo po potrebi splaknite s svežim, čistim gorivom.
4. Namestite rezervoar, če ste ga odstranili.
5. Rezervoar napolnite s svežim, čistim gorivom.

# *Vzdrževanje električnega sistema*

## Varnost električnega sistema

- Pred popravilom stroja morate odklopiti akumulator. Najprej odklopite negativno priključno sponko in nato še pozitivno. Najprej priklopite pozitivno priključno sponko in nato še negativno.
- Zamenjavo akumulatorja opravite v odprtem in dobro prezračenem prostoru, daleč od isker in plamenov. Pred priključitvijo ali odklopom akumulatorja morate odklopiti polnilnik.
- Nositi morate zaščitna oblačila in uporabiti izolirana orodja.

## Lociranje varovalk

V električnem sistemu sta 2 bloka z varovalkami in 1 prazna reža. Nahajajo se pod sedežem (Diagram 48).

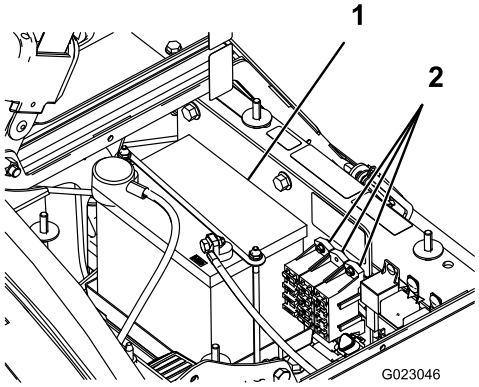


g023046

**Diagram 48**

1. Akumulator
2. Blok z varovalkami

## Servisiranje akumulatorja

***Pomembno:*** **Ne zaženite akumulatorja stroja.**

Akumulator naj bo vedno čist in popolnoma napolnjen. Za čiščenje akumulatorja in ohišja akumulatorja uporabite papirnato brisačo. Če so priključne sponke akumulatorja korodirane, jih očistite z raztopino iz 4 delov vode in 1 dela sode bikarbone. Na priključne sponke akumulatorja nanesite rahlo plast masti, da preprečite korozijo.

**Napetost:** 12 V z 280 A (hladen zagon) pri –18 °C.

## Odstranjevanje akumulatorja

1. Škropilnik namestite na ravno površino, aktivirajte parkirno zavoro, izklopite črpalko škropilnika, ugasnite motor in odstranite ključ.
2. Akumulator se nahaja na desni strani stroja za črpalko (Diagram 48).
3. Odklopite negativni (črni) kabel iz priključne sponke akumulatorja.

**⚠ OPOZORILO**

**Napačna povezava akumulatorskih kablov lahko poškoduje škropilnik in kable ter privede do iskrenja. Iskre lahko povzročijo eksplozijo plinov iz akumulatorja, zaradi česar lahko pride do hudih telesnih poškodb.**

- **Vedno izklopite najprej negativni (črni) akumulatorski kabel, preden izklopite pozitivni (rdeči) kabel.**
- **Vedno priklopite najprej pozitivni (rdeči) akumulatorski kabel, preden priklopite negativni (črni) kabel.**

**⚠ OPOZORILO**

**Akumulatorske priključne sponke ali kovinska orodja lahko povzročijo kratek stik s kovinskimi sestavnimi deli škropilnika, kar lahko privede do iskrenja. Iskre lahko povzročijo eksplozijo plinov iz akumulatorja, zaradi česar lahko pride do hudih telesnih poškodb.**

- **Pri odstranjevanju ali nameščanju akumulatorjev ne dovolite, da bi se priključne sponke akumulatorja dotaknile kovinskih delov škropilnika.**
- **Preprečite, da bi se priključne sponke akumulatorja dotaknile kovinskih delov škropilnika in tako povzročile kratek stik.**
- **Zaradi zaščite in pritrditve akumulatorja morajo biti nosilci akumulatorja ves čas nameščeni.**

4. Odklopite pozitivni (rdeči) kabel s priključnega pola akumulatorja.
5. Odstranite nosilec akumulatorja in pritrdilne elemente (Diagram 48).
6. Odstranite akumulator.

## Namestitev akumulatorja

**Servisni interval:** Vsakih 50 ur—Preverite povezave med akumulatorjem in kabli.

1. Akumulator namestite na ohišje akumulatorja tako, da so priključni nastavki akumulatorja obrnjeni proti sprednjemu delu škropilnika.
2. Namestite nosilec akumulatorja in ga pritrdite s pritrdilnimi elementi (Diagram 48), ki ste jih prej odstranili.

   ***Pomembno:*** **Zaradi zaščite in pritrditve akumulatorja mora biti nosilec akumulatorja ves čas nameščen.**
3. S pomočjo vijakov in krilnih matic pritrdite pozitivni (rdeči) kabel na pozitivno (+) priključno sponko akumulatorja in negativni (črni) kabel na negativno (–) priključno sponko akumulatorja. Gumijasti pokrovček potisnite čez pozitivno priključno sponko akumulatorja.
4. Namestite pokrov akumulatorja in ga pritrdite z 2 ročnima vijakoma (Diagram 48).

## Preverjanje ravni elektrolita

**Servisni interval:** Vsakih 50 ur

**Opomba:** Če je stroj shranjen, preverite raven elektrolita v akumulatorju vsakih 30 dni.

1. Odvijte 2 ročna vijaka ob straneh ohišja akumulatorja in odstranite pokrov akumulatorja (Diagram 48).
2. Odstranite pokrovčke. Če elektrolit ne sega do črte za zapolnitev, dodajte potrebno količino destilirane vode; glejte Dodajanje vode v akumulator (stran 53).

   **⚠ NEVARNOST**

   **Elektrolit v akumulatorju vsebuje žveplovo kislino, ki je smrtonosen strup in povzroča hude opekline.**

   - **Elektrolita ne smete zaužiti in poskrbite, da ne pride v stik z kožo, očmi ali oblačili. Nosite zaščitna očala, da zaščitite oči, in gumijaste rokavice, da zaščitite roke.**
   - **Akumulator polnite na mestu, kjer je vedno na voljo čista voda za izpiranje kože.**

## Dodajanje vode v akumulator

Destilirano vodo je najbolje dodati v akumulator tik preden zaženete stroj. Tako se voda temeljito zmeša z raztopino elektrolita.

1. Zgornji del akumulatorja očistite s papirnato brisačo.
2. Z akumulatorja odstranite pokrovčke nastavka za dolivanje in vsako celico počasi napolnite z destilirano vodo, dokler nivo ne doseže črte za zapolnitev. Zamenjajte pokrovčke.

   ***Pomembno:*** **Akumulator ne sme biti prenapolnjen. Elektrolit se bo prelil na druge dele škropilnika, kar bo povzročilo hudo korozijo in poškodbe.**

## Polnjenje akumulatorja

**⚠ OPOZORILO**

**Pri polnjenju akumulatorja lahko nastanejo eksplozivni plini.**

**Nikoli ne kadite v bližini akumulatorja in ne približujte virov iskrenja in plamenov akumulatorju.**

***Pomembno:*** **Akumulator mora biti vedno popolnoma napolnjen (specifična gostota je 1,260). To je še posebej pomembno za preprečevanje poškodb akumulatorja pri temperaturah pod 0 °C.**

1. Odstranite akumulator s šasije; glejte Odstranjevanje akumulatorja (stran 52).
2. Preverite raven elektrolita; glejte Preverjanje ravni elektrolita (stran 53).
3. Priključite 3 do 4 A polnilnik akumulatorja na priključne sponke akumulatorja. Akumulator polnite s tokom 3 do 4 A, 4 do 8 ur (12 V).

   ***Pomembno:*** **Akumulatorja ne polnite predolgo.**
4. Namestite akumulator v šasijo; glejte Namestitev akumulatorja (stran 53).

## Shranjevanje akumulatorja

Če bo stroj shranjen več kot 30 dni, odstranite akumulator in ga napolnite do konca. Shranite ga lahko na polici ali v stroju. Če bo shranjen v stroju, morajo biti kabli odklopljeni. Akumulator shranite v prostoru s hladnim ozračjem, da preprečite hitro izpraznitev. Zagotovite, da bo akumulator popolnoma napolnjen, da preprečite njegovo zamrznitev.

# Vzdrževanje pogonskega sistema

## Pregled koles in pnevmatik

**Servisni interval:** Pred vsako uporabo ali dnevno—Preverite tlak v pnevmatikah.

Po prvih 8 urah—Zategnite kolesne matice z ustreznim zateznim momentom.

Vsakih 100 ur—Zategnite kolesne matice z ustreznim zateznim momentom.

Vsakih 100 ur—Preglejte stanje in obrabo pnevmatik.

Vsakih 8 ur ali vsak dan preverite tlak v pnevmatikah, da zagotovite ustrezno raven tlaka. Pnevmatike napolnite do 138 kPa. Poleg tega redno preverjajte pnevmatike glede obrabe in poškodb.

Po prvih 8 urah delovanja in nato vsakih 100 ur preverite, ali so kolesa dobro pritrjena. Privijte sprednje in zadnje kolesne matice z zateznim momentom od 102 do 108 N·m.

Stanje pnevmatik preverite vsaj vsakih 100 ur delovanja. Nesreče pri uporabi, kot je trk v robnik, lahko poškodujejo pnevmatiko ali platišče in povzročijo nepravilno nastavitev krmiljenja. Po nesreči preverite stanje pnevmatik.

## Prilagoditev kabla zapore diferenciala

**Servisni interval:** Vsakih 200 ur

1. Premaknite ročico za zaporo diferenciala v položaj OFF (Izklop).
2. Odvijte protimatico, ki pritrjuje kabel zapore diferenciala na nosilec na menjalniku (Diagram 49).

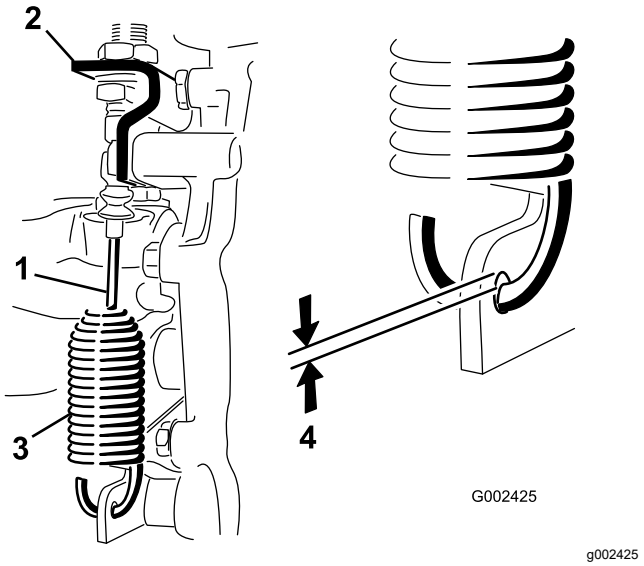


**Diagram 49**

1. Kabel zapore diferenciala
2. Nosilec menjalnika
3. Vzmet
4. Razmak od 0,25 do 1,5 mm

3. Nastavite protimatice tako, da je med kavljem vzmeti in zunanjim premerom odprtine v vzvodu menjalnika 0,25 do 1,5 mm razmaka.
4. Ko končate, zategnite protimatice matice.

## Prilagajanje smeri sprednjega kolesa

**Servisni interval:** Vsakih 100 ur/Letno (kar se pojavi najprej)

Stekanje mora znašati od 0 do 6 mm.

1. Napolnite cisterno s približno 331 l vode.
2. Preverite in napolnite vse pnevmatike; glejte Preverjanje zračnega tlaka v pnevmatikah (stran 21).
3. Škropilnik nekajkrat zapeljite naprej in nazaj, da sprostite A-roke, nato pa ga zapeljite vsaj 3 m naprej.
4. Izmerite razdaljo med obema sprednjima pnevmatikama na višini osi, in sicer na sprednjem in zadnjem delu sprednjih pnevmatik (Diagram 50).

   **Opomba:** Za merjenje na zadnjem delu sprednjih pnevmatik na višini osi boste potrebovali merilno napravo ali orodje za poravnavo. Isto napravo ali orodje za poravnavo uporabite za natančno merjenje sprednjega dela sprednjih pnevmatik na višini osi (Diagram 50).

   Sprednji del pnevmatik mora biti od 0 do 6 mm bližje kot zadnji del sprednjih pnevmatik.

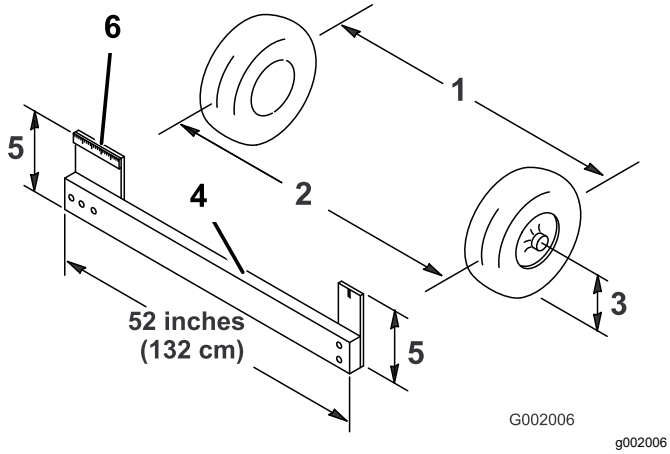


**Diagram 50**

1. Središčna linija pnevmatik – zadnja stran
2. Središčna linija pnevmatik – sprednja stran
3. Središčna linija osi
4. Pritrditev
5. Razdalja med osjo in središčno linijo
6. 15-cm ravnilo

5. Če meritev ni znotraj določenega razmaka, odvijte protimatice na obeh delih veznih palic (Diagram 51).

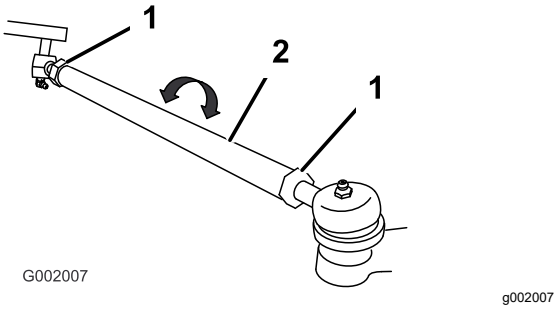


**Diagram 51**

1. Protimatica
2. Vezna palica

6. Za premik sprednjega dela pnevmatike navznoter ali navzven zavrtite obe vezni palici.

   **Opomba:** Vezne palice so enako dolge.

7. Ko je nastavitev pravilna, zategnite zategovalne matice vezne palice.
8. Prepričajte se, da je volan v obeh smereh v celoti gibljiv.

# *Vzdrževanje zavor*

## Preverjanje zavorne tekočine

Rezervoar za zavorno tekočino je že v tovarni napolnjen z zavorno tekočino DOT 3. Vsak dan pred zagonom motorja preverite raven tekočine.

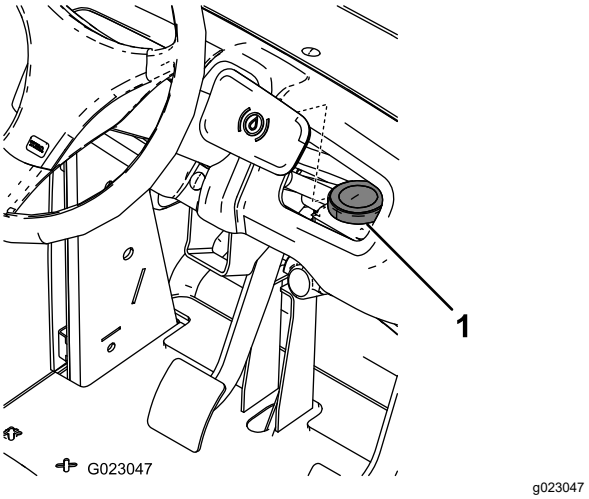


**Diagram 52**

1. Rezervoar za zavorno tekočino

1. Škropilnik parkirajte na ravni površini, aktivirajte parkirno zavoro, izklopite črpalko, ugasnite motor in odstranite ključ za vžig.
2. Raven tekočine mora segati do črte POLNO na rezervoarju.
3. Če je raven tekočine nizka, očistite območje okoli pokrovčka rezervoarja, odstranite pokrovček in napolnite rezervoar do ustrezne ravni. Pazite, da ne dolijete preveč.

## Pregledovanje zavor

**Servisni interval:** Vsakih 100 ur

Zavore so bistvena varnostna komponenta škropilnika. Preglejte jih na naslednji način:

- Preverite, ali je na zavorni čeljusti prišlo do obrabe ali škode. Če je debelina obloge zavorne čeljusti manjša od 1,6 mm, jo zamenjajte.
- Preglejte podporno ploščo in druge sestavne dele za znake prekomerne obrabe ali deformacije. Če ugotovite kakršno koli deformacijo, zamenjajte ustrezne sestavne dele.

## Nastavitev parkirne zavore

**Servisni interval:** Vsakih 200 ur—Preverite parkirno zavoro.

1. Odstranite plastični ročaj.
2. Odvijte zatični vijak, s katerim je gumb pričvrščen na ročico parkirne zavore (Diagram 53).

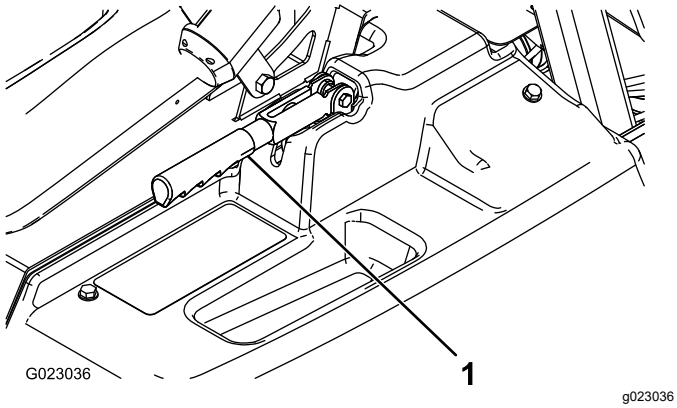


**Diagram 53**

1. Ročica parkirne zavore

3. Zavrtite gumb, dokler za aktiviranje ročice ni potrebna sila od 18 do 23 kg.
4. Privijte nastavitveni vijak.

# *Vzdrževanje hidravličnih sistemov*

## Varnost hidravličnega sistema

- Če tekočina brizgne na kožo, takoj poiščite zdravniško pomoč. Zdravnik mora vbrizgano tekočino kirurško odstraniti v nekaj urah.
- Pred kakršnim koli delom na hidravličnem sistemu varno sprostite ves tlak iz sistema.
- Zagotovite, da so vse cevi in vodi za hidravlično tekočino v dobrem stanju ter da so armature in priključki hidravličnega sistema dobro zategnjeni, preden v hidravličnem sistemu vzpostavite tlak.
- Ne približujte se puščanjem iz luknjic ali šobam, iz katerih uhaja hidravlična tekočina pod visokim tlakom.
- Za odkrivanje puščanja uporabite karton ali papir.

## Specifikacije za hidravlično tekočino

**Vrsta tekočine:** Dexron III ATF.

**Prostornina rezervoarja:** približno 7,0 l

## Preverjanje hidravlične tekočine/tekočine v menjalniku

**Servisni interval:** Vsakih 200 ur

1. Škropilnik namestite na ravno površino, aktivirajte parkirno zavoro, izklopite črpalko škropilnika, ugasnite motor in odstranite ključ.
2. Odstranite merilno palico za menjalnik in jo obrišite s čisto krpo (Diagram 54).

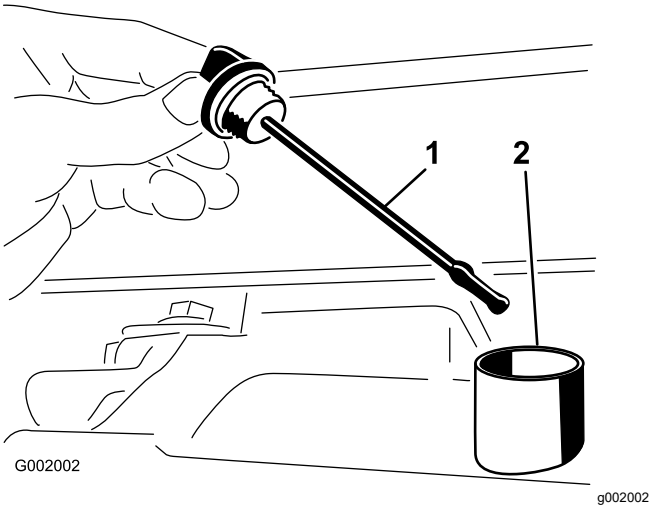


**Diagram 54**

1. Merilna palica
2. Odprtina za polnjenje

***Pomembno:*** **Pri preverjanju olja v menjalniku v odprtino ne smete vnesti umazanije ali drugih nečistoč.**

3. Merilno palico vstavite v cev in se prepričajte, da je v celoti vstavljena. Odstranite merilno palico in preverite raven olja.
4. Raven tekočine v menjalniku bi morala segati do vrha ploskega dela merilne palice. Če je raven nižja, napolnite rezervoar z določeno hidravlično tekočino; glejte Specifikacije za hidravlično tekočino (stran 56).
5. Ustrezno namestite merilno palico.

# Menjava hidravlične tekočine/tekočine v menjalniku

**Servisni interval:** Vsakih 800 ur/Letno (kar se pojavi najprej)

1. Škropilnik parkirajte na ravni površini, aktivirajte parkirno zavoro, izklopite črpalko, ugasnite motor in odstranite ključ za vžig.
2. Odtočno posodo položite pod izpustni čep rezervoarja.
3. Odstranite izpustni čep z rezervoarja in pustite, da hidravlična tekočina steče v odtočno posodo (Diagram 55).

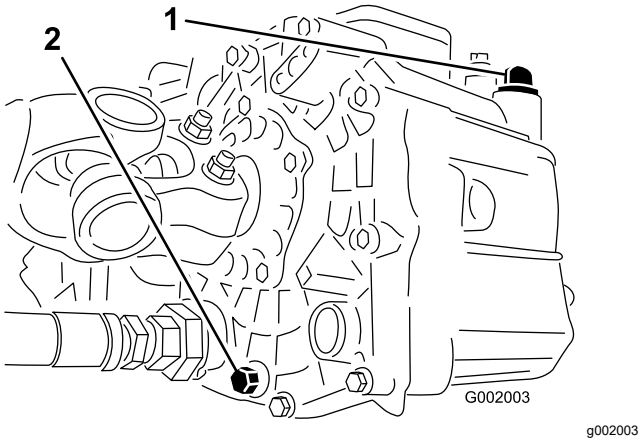


**Diagram 55**

1. Merilna palica za hidravlično tekočino
2. Izpustni čep

4. Upoštevajte usmeritev hidravlične cevi in 90-stopinjskega pritrdilnega elementa, priključenega na filter.
5. Odstranite hidravlično cev in 90-stopinjski pritrdilni element (Diagram 56).

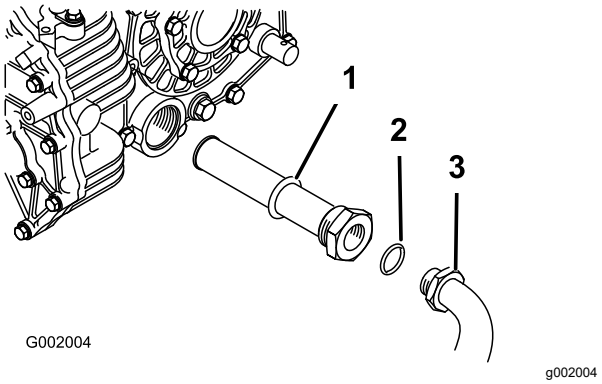


**Diagram 56**

1. Hidravlični mrežasti filter
2. Tesnilni obroč
3. 90-stopinjski pritrdilni element

6. Odstranite filter in ga očistite tako, da ga splaknete s čistim razmaščevalnim sredstvom.
7. Počakajte, da se filter posuši na zraku.
8. Filter namestite, ko olje odteka.
9. Namestite hidravlično cev in 90-stopinjski pritrdilni element, priključen na filter.
10. Namestite izpustni čep in ga zategnite.
11. Rezervoar napolnite s približno 7 l tekočine Dexron III ATF.

    ***Pomembno:*** **Uporabljajte samo navedene hidravlične tekočine. Druge tekočine lahko poškodujejo sistem.**

12. Vključite motor in zapeljite škropilnik, da napolnite hidravlični sistem.

13. Preverite raven olja in ga po potrebi dolijte.

# Zamenjava filtra za hidravlično tekočino

**Servisni interval:** Po prvih 8 urah

Vsakih 800 ur/Letno (kar se pojavi najprej)

Uporabite nadomestni filter Toro (št. dela 54-0110).

***Pomembno:*** **Uporaba katerega koli drugega filtra lahko razveljavi garancijo za nekatere komponente.**

1. Škropilnik parkirajte na ravni površini, aktivirajte parkirno zavoro, izklopite črpalko, ugasnite motor in odstranite ključ za vžig.
2. Očistite območje namestitve filtra.
3. Postavite odtočno posodo pod filter.
4. Odstranite filter (Diagram 57).

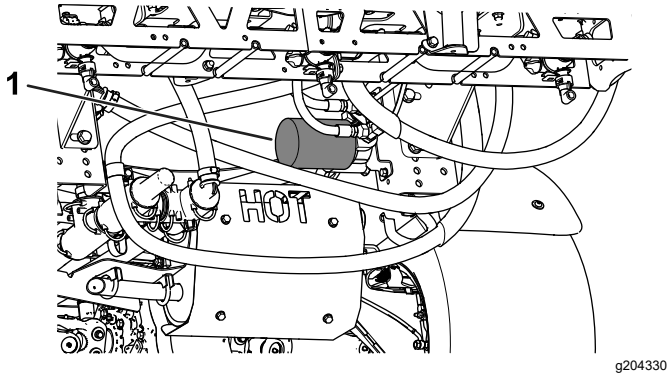


**Diagram 57**

1. Hidravlični filter

5. Namažite novo tesnilo filtra.
6. Prepričajte se, da je območje namestitve filtra čisto.
7. Filter privijte tako, da ga vrtite, dokler se tesnilo ne dotakne plošče za pritrditev, nato pa filter privijte še za ½ obrata.
8. Zaženite motor in ga pustite teči približno 2 minuti, da odzračite sistem.
9. Ugasnite motor in preverite raven hidravlične tekočine ter se prepričajte, da tekočina ne uhaja; glejte Menjava hidravlične tekočine/tekočine v menjalniku (stran 57).

# Preverjanje hidravličnih vodov in cevi

Hidravlične vode in cevi vsak dan preverite za puščanje, prepognjene vode, nepritrjene podporne elemente, obrabo, nepritrjene spoje, znake obrabe zaradi vremenskih vplivov in poslabšanje zaradi kemikalij. Pred uporabo opravite vsa potrebna popravila.

# Vzdrževanje sistema za škropljenje

## Preverjanje gibkih cevi

**Servisni interval:** Vsakih 200 ur—Pri vseh gibkih ceveh in priključkih preverite, ali so prisotne poškodbe in ali so pravilno pritrjeni.

Pri vsaki gibki cevi v sistemu škropljenja preverite, ali je razpokana, pušča ali pa je kakor koli drugače poškodovana. Hkrati možnost podobnih poškodb preverite tudi pri priključkih in pritrdilnih elementih. Zamenjajte izrabljene ali poškodovane cevi in pritrdilne elemente.

## Menjava sesalnega filtra

**Servisni interval:** Vsakih 400 ur

**Opomba:** Določite ustrezno velikost mreže sesalnega filtra, ki jo potrebujete za delo; glejte Izbira sesalnega filtra (stran 22).

1. Parkirajte stroj na ravni površini, aktivirajte parkirno zavoro, izklopite črpalko, ugasnite motor in odstranite ključ.
2. Odstranite varovalni zatič na vrhu cisterne škropilnika, s katerim so zavarovani pritrdilni elementi gibkih cevi, pritrjeni na večjo gibko cev, ki vodi z ohišja filtra (Diagram 58).

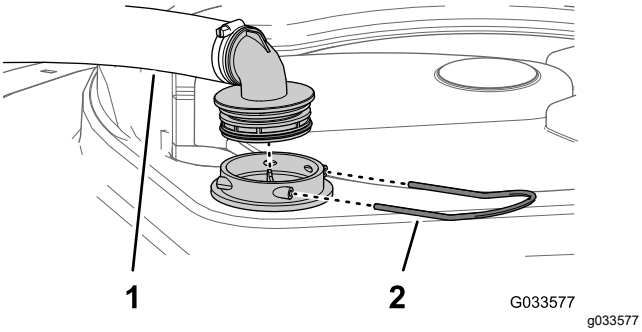


**Diagram 58**

1. Sesalna gibka cev
2. Varovalni zatič

3. Odstranite gibko cev in pritrdilni element gibke cevi z ohišja filtra (Diagram 58).
4. Odstranite stari sesalni filter iz ohišja filtra v cisterni (Diagram 59).

   **Opomba:** Stari filter zavrzite.

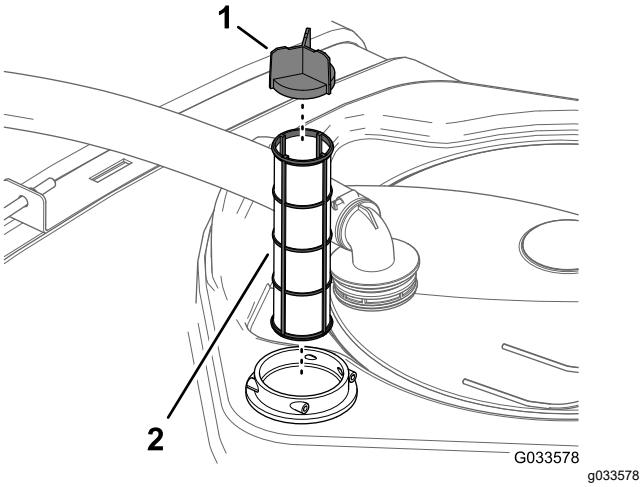


**Diagram 59**

1. Pokrov mreže
2. Sesalni filter

5. V ohišje filtra namestite novi sesalni filter.

   **Opomba:** Prepričajte se, da je filter vstavljen do konca.
6. Poravnajte gibko cev in pritrdilni element gibke cevi z ohišjem filtra na vrhu cisterne ter pritrdite pritrdilni element in ohišje z varovalnim zatičem, ki ste ga odstranili v koraku 2.

## Menjava tlačnega filtra

**Servisni interval:** Vsakih 400 ur

1. Premaknite stroj na ravno površino, izklopite črpalko škropilnika, ugasnite motor in odstranite ključ.
2. Postavite odtočno posodo pod tlačni filter (Diagram 60).

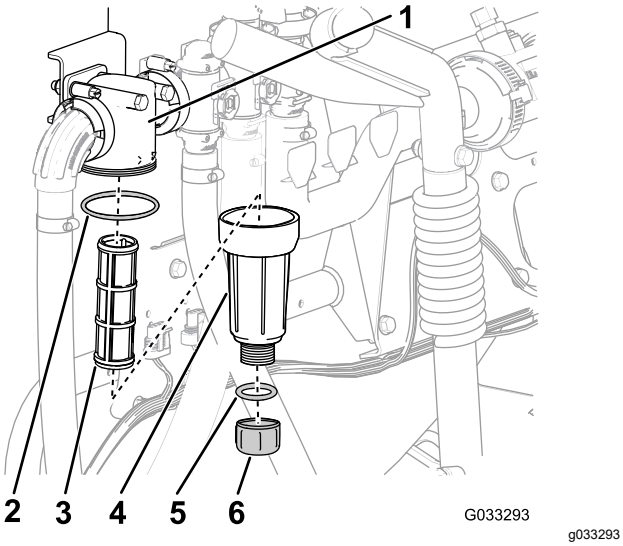


**Diagram 60**

1. Glava filtra
2. Tesnilni obroč (posoda)
3. Filtrirni vložek
4. Posoda
5. Tesnilni obroč (izpustni čep)
6. Izpustni čep

3. Izpustni čep zavrtite v nasprotni smeri urinega kazalca in ga odstranite s tlačnega filtra (Diagram 60).

   **Opomba:** Pustite, da se posoda popolnoma posuši.

4. Posodo zavrtite v nasprotno smer urinega kazalca in jo odstranite z glave filtra (Diagram 60).
5. Odstranite stari vložek tlačnega filtra (Diagram 60).

   **Opomba:** Stari filter zavrzite.

6. Preverite ali sta tesnilni obroč za izpustni čep (znotraj posode) in tesnilni obroč za posodo (znotraj glave filtra) poškodovana in obrabljena (Diagram 60).

   **Opomba:** Zamenjajte poškodovane ali obrabljene tesnilne obroče za čep, posodo ali oboje.

7. Namestite novi vložek tlačnega filtra v glavo filtra (Diagram 60).

   **Opomba:** Prepričajte se, da je filtrirni vložek trdno vstavljen v glavo filtra.

8. Namestite posodo na glavo filtra in jo ročno privijte (Diagram 60).
9. Namestite čep v posodo in ga ročno privijte (Diagram 60).

# Menjava filtra šobe

**Opomba:** Določite ustrezno velikost mreže filtra šobe, ki jo potrebujete za delo; glejte Izbira filtra za konico šobe (izbirno) (stran 23).

1. Parkirajte stroj na ravni površini, aktivirajte parkirno zavoro, izklopite črpalko škropilnika, ugasnite motor in odstranite ključ.
2. Odstranite šobo z glave za škropljenje (Diagram 61).

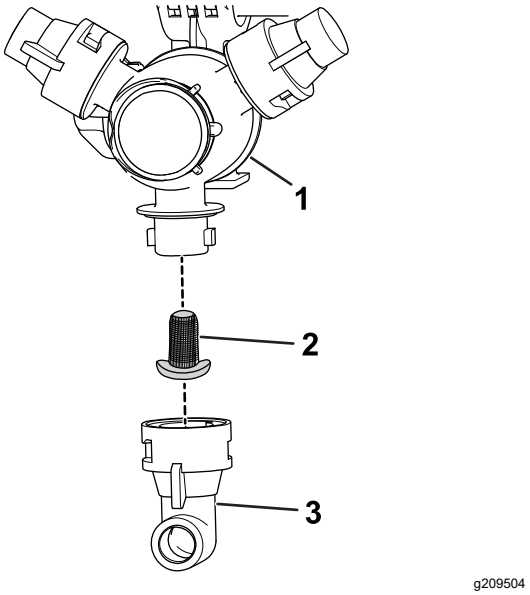


**Diagram 61**

1. Glava za škropljenje
2. Filter šobe
3. Šoba

3. Odstranite stari filter šobe (Diagram 61).

   **Opomba:** Stari filter zavrzite.

4. Namestite novi filter šobe (Diagram 61).

   **Opomba:** Prepričajte se, da je filter vstavljen do konca.

5. Namestite šobo na glavo za škropljenje (Diagram 61).

# Pregled črpalke

**Servisni interval:** Vsakih 400 ur/Letno (kar se pojavi najprej)—Preglejte in po potrebi zamenjajte membrane črpalke (Obrnite se na pooblaščenega distributerja podjetja Toro).

Vsakih 400 ur/Letno (kar se pojavi najprej)—Preglejte in po potrebi zamenjajte kontrolne ventile črpalke (Obrnite se na pooblaščenega distributerja podjetja Toro).

**Opomba:** Naslednji sestavni deli stroja veljajo za dele, ki so pri uporabi potrošni, razen če je

ugotovljeno, da so okvarjeni in jih garancija, povezana s tem strojem, ne krije.

Pooblaščeni distributer za izdelke Toro naj preveri, ali so naslednji sestavni deli notranje črpalke poškodovani:

- Membrane črpalke
- Sklopi kontrolnih ventilov črpalke

Kateri koli sestavni del po potrebi zamenjajte.

# Pregled najlonskih vrtljivih puš

**Servisni interval:** Vsakih 400 ur/Letno (kar se pojavi najprej)

1. Parkirajte stroj na ravni površini, aktivirajte parkirno zavoro, izklopite črpalko, ugasnite motor in odstranite ključ.
2. Razširite zunanje sekcije škropilne garniture v položaj za škropljenje in podprite sekcije s podstavki ali trakovi in dvižno opremo.
3. Ob podpori teže škropilne garniture odstranite vijak in matico, ki pritrjujeta vrtljivi zatič na sklop škropilne garniture (Diagram 62).

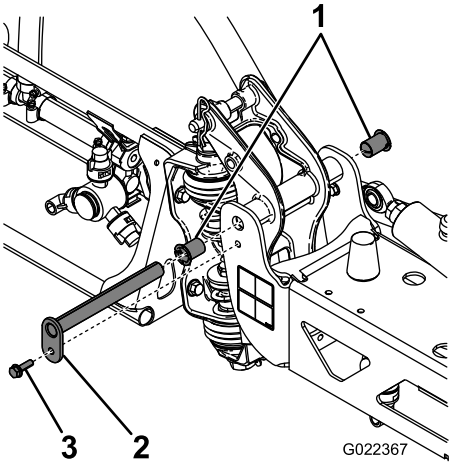


g022367

**Diagram 62**

1. Najlonske puše
2. Vrtljivi zatič
3. Vijak

4. Odstranite vijak in matico, s katerima je pritrjen vrtljivi zatič, in odstranite zatič (Diagram 62).
5. Odstranite škropilno garnituro in sklop vrtljivega nosilca z osrednjega ogrodja, da boste lahko dostopali do najlonskih puš.
6. Odstranite in preglejte najlonske puše s sprednjih in zadnjih delov vrtljivega nosilca (Diagram 62).

   **Opomba:** Zamenjajte vse obrabljene ali poškodovane puše.

7. Na najlonske puše nanesite majhno količino olja in jih namestite v vrtljivi nosilec (Diagram 62).
8. Namestite škropilno garnituro in sklop vrtljivega nosilca v osrednje ogrodje ter poravnajte luknje (Diagram 62).
9. Namestite vrtljivi zatič ter ga pritrdite z vijakom in matico, ki ste ju odstranili v koraku 4.
10. Za drugo zunanjo sekcijo škropilne garniture ponovite korake od 2 do 9.

# Uravnavanje škropilnih garnitur

Z naslednjim postopkom prilagodite raven leve in desne sekcije škropilnice, ko sta v položaju za škropljenje.

1. Razširite škropilne garniture v položaj za škropljenje.
2. Z vrtljivega zatiča odstranite razcepko (Diagram 63).

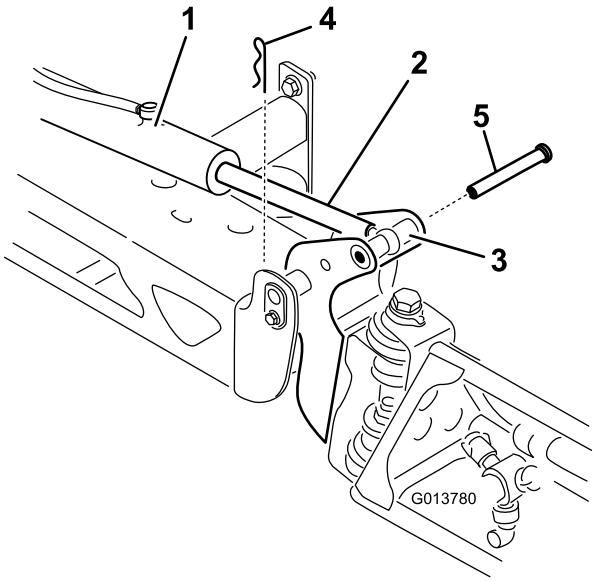


g013780

**Diagram 63**

1. Aktuator
2. Drog aktuatorja
3. Ohišje vrtljivega zatiča škropilne garniture
4. Razcepka
5. Zatič

3. Dvignite škropilno garnituro in odstranite zatič (Diagram 63) ter počasi spustite škropilno garnituro na tla.
4. Preverite, ali je zatič kakor koli poškodovan in ga po potrebi zamenjajte.
5. S ključem primite ploske strani droga aktuatorja, da se ne bo premikal, nato pa odvijte protimatico, da bo mogoče prilagoditi drog očesca (Diagram 64).

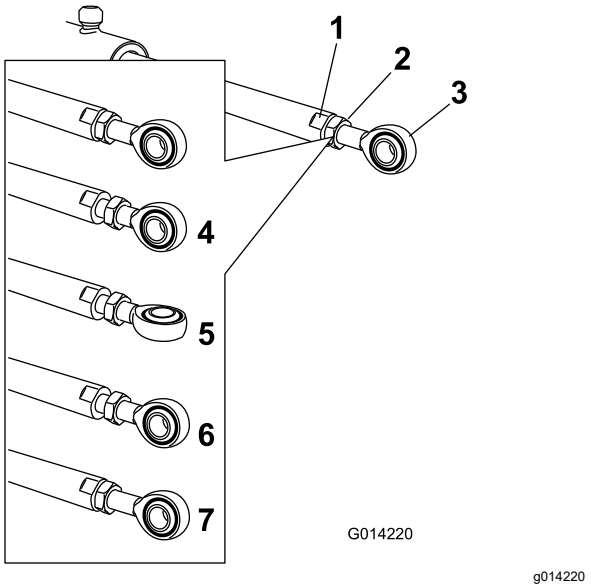


**Diagram 64**

1. Ploski del na drogu aktuatorja
2. Protimatica
3. Očesce
4. Odvita protimatica
5. Prilagojeno očesce
6. Položaj očesca za sestavljanje
7. Privita protimatica za zaklep novega položaja

6. Obrnite drog očesca v drogu aktuatorja, da skrajšate ali podaljšate razširjeni aktuator v želeni položaj (Diagram 64).

   **Opomba:** Da boste drog lahko pritrdili na škropilno garnituro, morate drog očesca obračati za pol vrtljaja ali cel vrtljaj.
7. Ko dosežete želeni položaj, privijte protimatico, da pritrdite aktuator in drog očesca.
8. Dvignite škropilno garnituro, da os poravnate z drogom aktuatorja.
9. Medtem ko držite škropilno garnituro, vstavite zatič skozi os škropilne garniture in drog aktuatorja (Diagram 63).
10. Ko je zatič nameščen, sprostite škropilno garnituro in pritrdite zatič, pri čemer prej odstranite razcepko.
11. Postopek po potrebi ponovite za vsak ležaj droga aktuatorja.

# Čiščenje

***Pomembno:*** **Za čiščenje stroja ne uporabljajte somornice ali filtrirane morske vode.**

## Čiščenje merilnika pretoka

**Servisni interval:** Vsakih 200 ur/Letno (kar se pojavi najprej) (pogosteje, če uporabljate močljive praške).

1. Temeljito izperite celoten škropilni sistem in pustite, da iz njega odteče vsa tekočina.
2. Odstranite merilnik pretoka s škropilnika in ga sperite s čisto vodo.
3. Odstranite zadrževalni obroč na strani v smeri proti toku (Diagram 65).

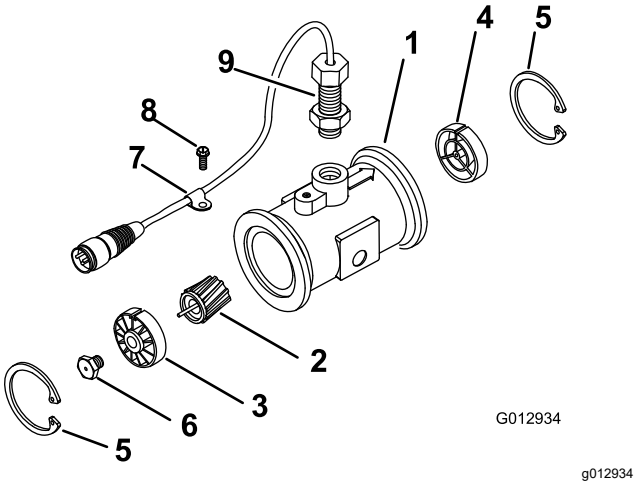


**Diagram 65**

1. Prirobnica (ohišje merilnika pretoka)
2. Rotor/magnet
3. Pesto in ležaj v smeri proti toku (z navzgor obrnjenim utorom)
4. Pesto v smeri toka (z navzgor obrnjenim utorom)
5. Zadrževalni obroč
6. Vijak (turbina)
7. Objemka kabelskega snopa
8. Vijak z glavo s prirobkom
9. Sklop senzorja

4. Očistite turbino in pesto turbine, da odstranite opilke in morebitne močljive praške.
5. Preverite, ali so lopatice turbine obrabljene.

   **Opomba:** Turbino primite v roko in jo vrtite. Vrteti bi se morala prosto, z zelo malo upora. Če se ne, jo zamenjajte.
6. Sestavite merilnik pretoka.
7. Z nizkotlačnim (50 kPa) zračnim curkom se prepričajte, da se turbina prosto vrti.

**Opomba:** Če se turbina ne vrti prosto, odvijajte šestkotni vijak na dnu pesta turbine za 1/16 obrata, dokler se turbina ne bo začela prosto vrteti.

# Čiščenje ventilov škropilnika

- Za čiščenje ventila za nadzor stopnje si oglejte naslednje razdelke:
  1. Odstranjevanje aktuatorja ventila (stran 63)
  2. Odstranjevanje ventila razdelilnika za nadzor stopnje (stran 63)
  3. Čiščenje ventila razdelilnika (stran 67)
  4. Sestavljanje ventila razdelilnika (stran 68)
  5. Namestitev ventila razdelilnika za nadzor stopnje (stran 69)
  6. Namestitev aktuatorja ventila (stran 72)
- Za čiščenje mešalnega ventila si oglejte naslednje razdelke:
  1. Odstranjevanje aktuatorja ventila (stran 63)
  2. Odstranjevanje mešalnega ventila razdelilnika (stran 64)
  3. Čiščenje ventila razdelilnika (stran 67)
  4. Sestavljanje ventila razdelilnika (stran 68)
  5. Namestitev mešalnega ventila razdelilnika (stran 69)
  6. Namestitev aktuatorja ventila (stran 72)
- Za čiščenje ventila glavnega sekcije si oglejte naslednje razdelke:
  1. Odstranjevanje aktuatorja ventila (stran 63)
  2. Odstranjevanje ventila razdelilnika glavne sekcije (stran 65)
  3. Čiščenje ventila razdelilnika (stran 67)
  4. Sestavljanje ventila razdelilnika (stran 68)
  5. Namestitev ventila razdelilnika glavne sekcije (stran 70)
  6. Namestitev aktuatorja ventila (stran 72)
- Za čiščenje 3 sekcijskih ventilov si oglejte naslednje razdelke:
  1. Odstranjevanje aktuatorja ventila (stran 63)
  2. Odstranjevanje sekcijskega ventila razdelilnika (stran 66)
  3. Čiščenje ventila razdelilnika (stran 67)
  4. Sestavljanje ventila razdelilnika (stran 68)
  5. Namestitev sekcijskega ventila razdelilnika (stran 71)
  6. Namestitev aktuatorja ventila (stran 72)

## Odstranjevanje aktuatorja ventila

1. Parkirajte škropilnik na ravni površini, aktivirajte parkirno zavoro, izklopite črpalko, ugasnite motor in odstranite ključ.
2. Odstranite tripolni priključek aktuatorja ventila iz priključka s 3 vtičnicami pri kabelskem sklopu škropilnika.
3. Odstranite varovalni zatič, s katerim je aktuator pritrjen na ventil razdelilnika za nadzor stopnje, mešanje, glavno sekcijo ali sekcijski ventil (Diagram 66).

   **Opomba:** Med potiskanjem varovalnega zatiča navzdol stisnite njegova kraka skupaj.

   **Opomba:** Aktuator in varovalni zatič obdržite, da jih boste namestili po navodilih v razdelku Namestitev aktuatorja ventila (stran 72).

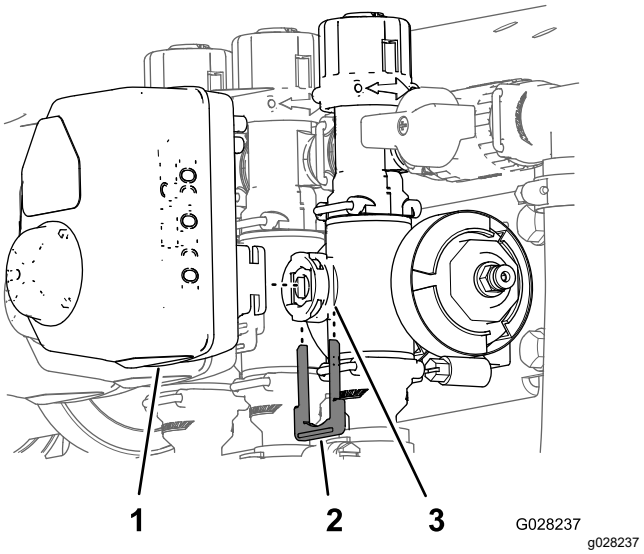


**Diagram 66**

Prikazan je aktuator sekcijskega ventila (aktuator mešalnega ventila je podoben).

1. Aktuator ventila (prikazan je sekcijski ventil)
2. Varovalni zatič
3. Odprtina stebla

4. Odstranite aktuator z ventila razdelilnika.

## Odstranjevanje ventila razdelilnika za nadzor stopnje

1. Odstranite objemke in tesnila, ki pritrjujejo razdelilnik za ventil za nadzor stopnje (Diagram 67).

   **Opomba:** Objemko/-e in tesnilo/-a obdržite, da jih boste namestili v Namestitev ventila razdelilnika za nadzor stopnje (stran 69).

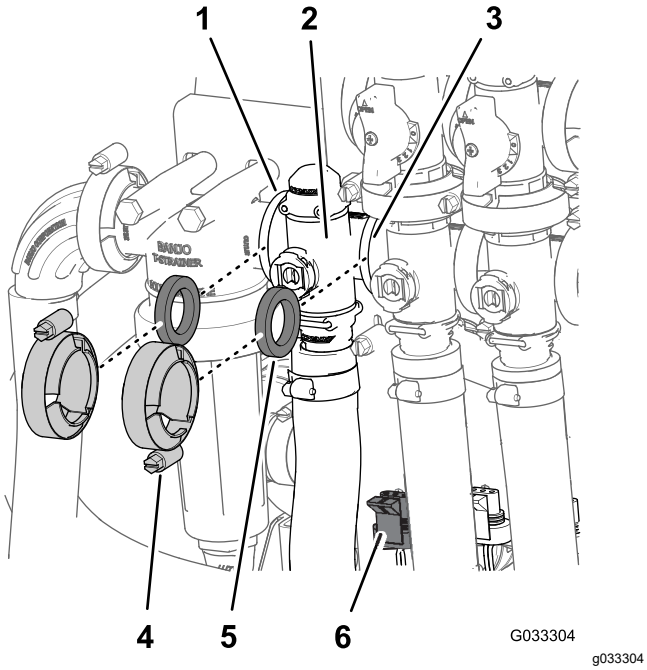


**Diagram 67**

1. Prirobnica (glava tlačnega filtra)
2. Razdelilnik (ventil za nadzor stopnje)
3. Prirobnica (mešalni ventil)
4. Objemka
5. Tesnilo
6. Tripolni priključek (aktuator ventila – ventil za nadzor stopnje)

2. Odstranite varovalni zatič, s katerim je pritrdilni element vtičnice pritrjen na razdelilnik za ventil za nadzor stopnje (Diagram 68).

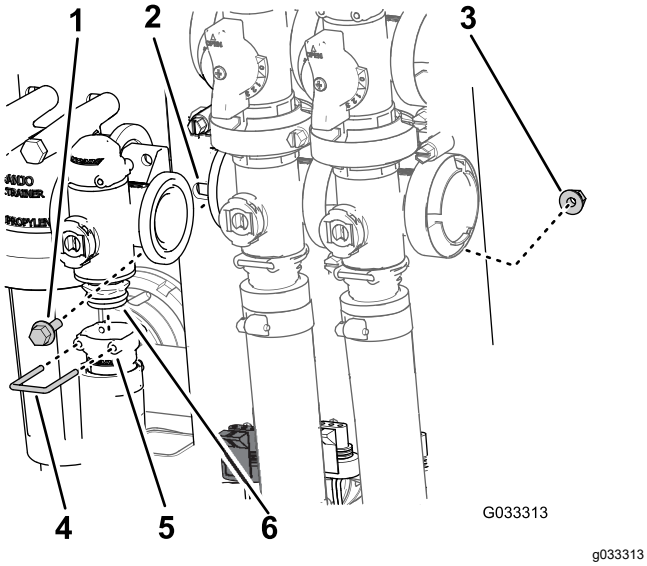


**Diagram 68**

1. Vijak z glavo s prirobkom
2. Montažni element ventila
3. Varovalna matica s prirobkom
4. Varovalni zatič
5. Vtičnica (pritrdilni element vtičnice)
6. Sklop ventila razdelilnika

3. Odstranite 2 vijaka z glavo s prirobkom in 2 varovalni matici s prirobkom, s katerima je ventil za nadzor stopnje pritrjen na montažni element ventila, ter odstranite razdelilnik ventila s stroja (Diagram 68).

   **Opomba:** Po potrebi odvijte montažne strojne elemente za glavo tlačnega filtra, da boste laže odstranili ventil za nadzor stopnje.

## Odstranjevanje mešalnega ventila razdelilnika

1. Odstranite objemke in tesnila, s katerimi je razdelilnik za mešalni ventil (Diagram 69) pritrjen na obtočni mešalni ventil, ventil za nadzor stopnje, ventil glavne sekcije in priključek adapterja (ventil dušilne lopute za mešanje).

   **Opomba:** Objemko/-e in tesnilo/-a obdržite, da jih boste namestili v Namestitev mešalnega ventila razdelilnika (stran 69).

2. Odstranite varovalni zatič, s katerim je pritrdilni element vtičnice pritrjen na razdelilnik za mešalni ventil (Diagram 69).

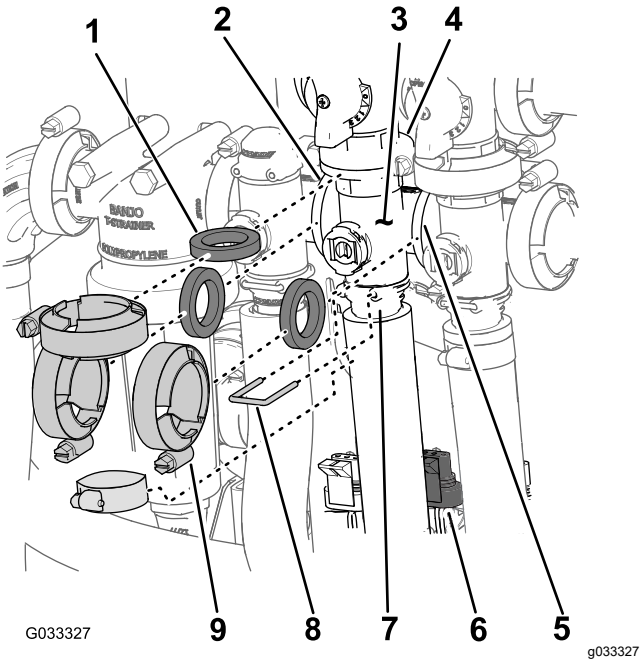


**Diagram 69**

1. Tesnilo
2. Prirobnica (glava tlačnega filtra)
3. Razdelilnik (mešalni ventil)
4. Prirobnica (obtočni ventil – mešalni ventil)
5. Prirobnica (ventil glavne sekcije)
6. Tripolni priključek (aktuator ventila – mešalni ventil)
7. Vtičnica (pritrdilni element vtičnice)
8. Varovalni zatič
9. Objemka

3. Odstranite vijak z glavo s prirobkom in varovalno matico s prirobkom, s katero je mešalni ventil pritrjen na montažni element ventila, ter odstranite razdelilnik ventila s stroja (Diagram 70).

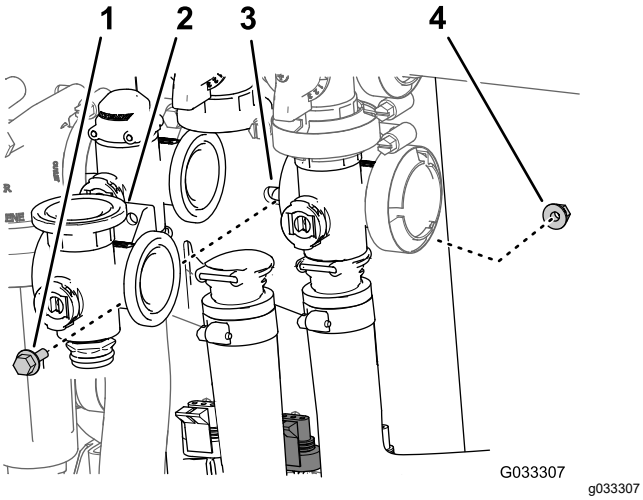


**Diagram 70**

1. Vijak z glavo s prirobkom
2. Razdelilnik (mešalni ventil)
3. Montažni element ventila
4. Varovalna matica s prirobkom

## Odstranjevanje ventila razdelilnika glavne sekcije

1. Odstranite objemke in tesnila, s katerimi je razdelilnik za ventil glavne sekcije (Diagram 71) pritrjen na obtočni ventil sekcije, mešalni ventil in ventil razdelilnika glavne sekcije (na koncu cevi za merilnik pretoka).

   **Opomba:** Objemko/-e in tesnilo/-a obdržite, da jih boste namestili v Namestitev ventila razdelilnika glavne sekcije (stran 70).

2. Odstranite varovalni zatič, s katerim je pritrdilni element vtičnice pritrjen na razdelilnik za ventil glavne sekcije (Diagram 71).

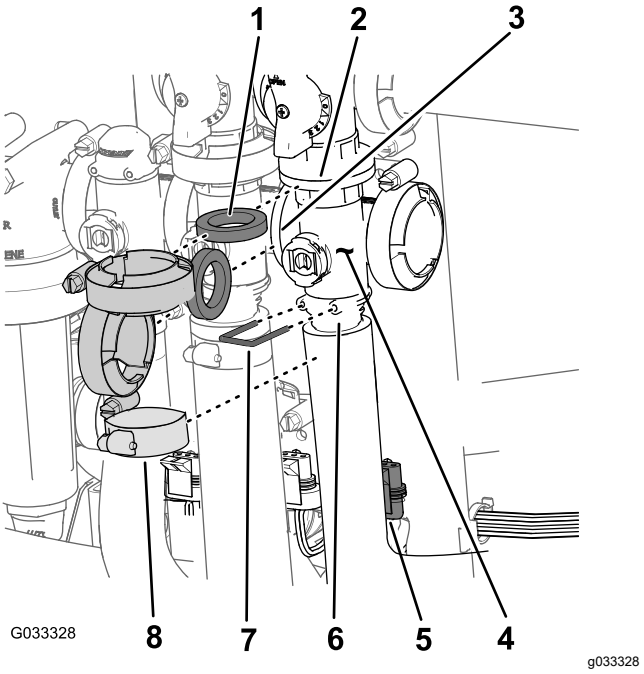


**Diagram 71**

1. Tesnilo
2. Prirobnica (obtočni ventil glavne sekcije)
3. Prirobnica (mešalni ventil)
4. Razdelilnik (ventil glavne sekcije)
5. Tripolni priključek (aktuator ventila – ventil glavne sekcije)
6. Vtičnica (pritrdilni element vtičnice)
7. Varovalni zatič
8. Objemka

3. Odstranite vijak z glavo s prirobkom in varovalno matico s prirobkom, s katero je ventil glavne sekcije pritrjen na montažni element ventila, ter odstranite razdelilnik ventila s stroja (Diagram 72).

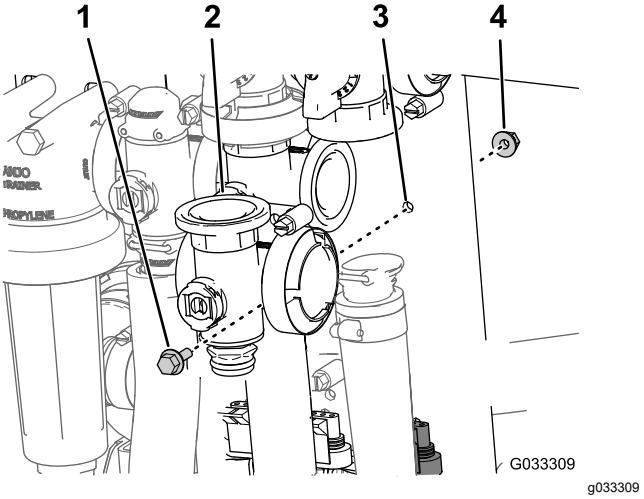


**Diagram 72**

1. Vijak z glavo s prirobkom
2. Razdelilnik (ventil glavne sekcije)
3. Montažni element ventila
4. Varovalna matica s prirobkom

# Odstranjevanje sekcijskega ventila razdelilnika

1. Odstranite objemke in tesnila, s katerimi je razdelilnik za sekcijski ventil (Diagram 73) pritrjen na sosednji sekcijski ventil (ventil leve sekcije in redukcijska spojnica).

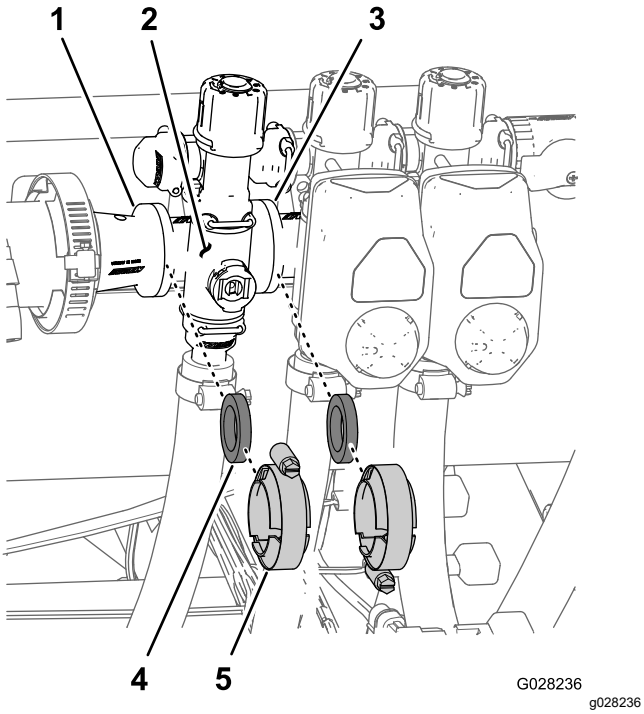


**Diagram 73**

1. Prirobnica (redukcijska spojnica)
2. Razdelilnik (sekcijski ventil)
3. Prirobnica (sosednji sekcijski ventil)
4. Tesnilo
5. Prirobnična objemka

2. Odstranite varovalne zatiče, s katerimi je pritrdilni element vtičnice pritrjen na razdelilnik sekcijskega ventila, razdelilnik ventila pa na pritrdilni element obtoka (Diagram 74).

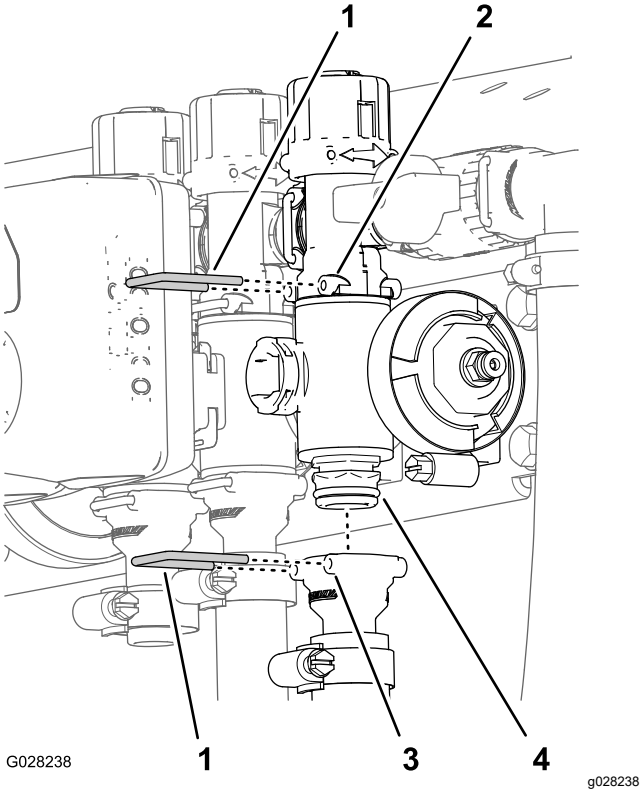


**Diagram 74**

1. Varovalni zatič
2. Vtičnica (pritrdilni element obtoka)
3. Vtičnica (pritrdilni element vtičnice)
4. Sklop ventila razdelilnika

3. Pri ventilih leve ali desne sekcije odstranite vijake z glavo s prirobkom in varovalne matice s prirobkom, s katerimi so sekcijski ventili pritrjeni na montažni element ventila, ter odstranite razdelilnike ventila s stroja; pri ventilu osrednje sekcije odstranite razdelilnik sekcijskega ventila s stroja (Diagram 75).

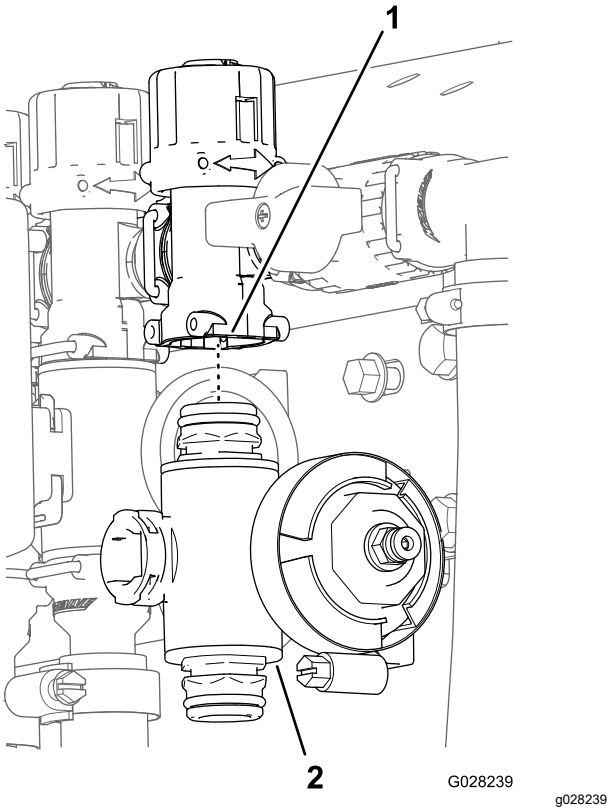


**Diagram 75**

1. Pritrdilni element obtoka
2. Razdelilnik ventila sekcije

## Čiščenje ventila razdelilnika

1. Namestite steblo ventila tako, da bo v zaprtem položaju (Diagram 76B).

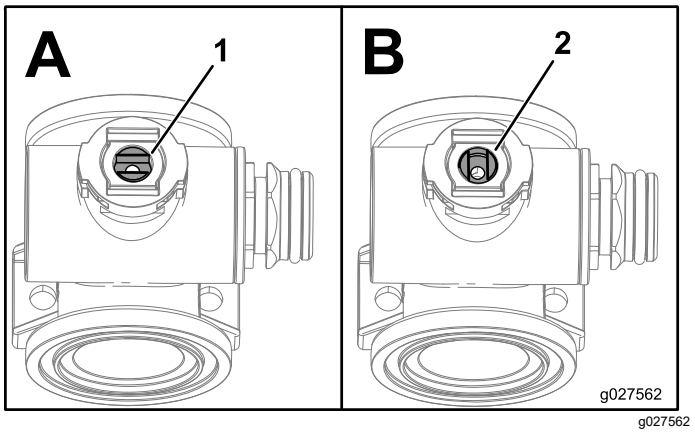


**Diagram 76**

1. Ventil je odprt.
2. Ventil je zaprt.

2. Odstranite 2 sklopa pritrdilnega elementa končnega čepa z vsakega konca ohišja razdelilnika (Diagram 77 in Diagram 78).

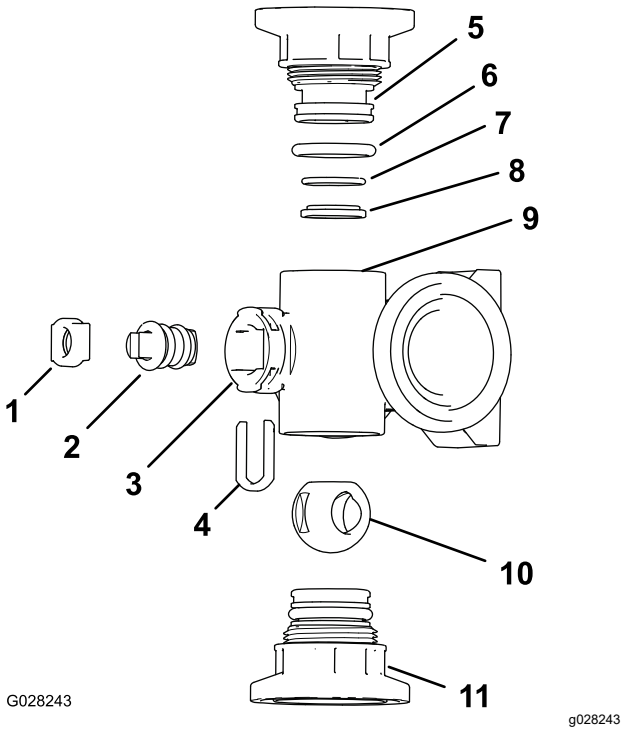


**Diagram 77**

Razdelilnik mešalnega ventila

1. Varovalni zatič stebla
2. Steblo ventila
3. Odprtina stebla
4. Varovalni zatič prijemala stebla
5. Pritrdilni element končnega čepa
6. Tesnilni obroč končnega čepa (0,796 x 0,139")
7. Tesnilni obroč za zadnje ležišče (0,676 x 0,07")
8. Obroč za ležišče valja
9. Ohišje razdelilnika
10. Kroglični ventil
11. Sklop pritrdilnega elementa končnega čepa

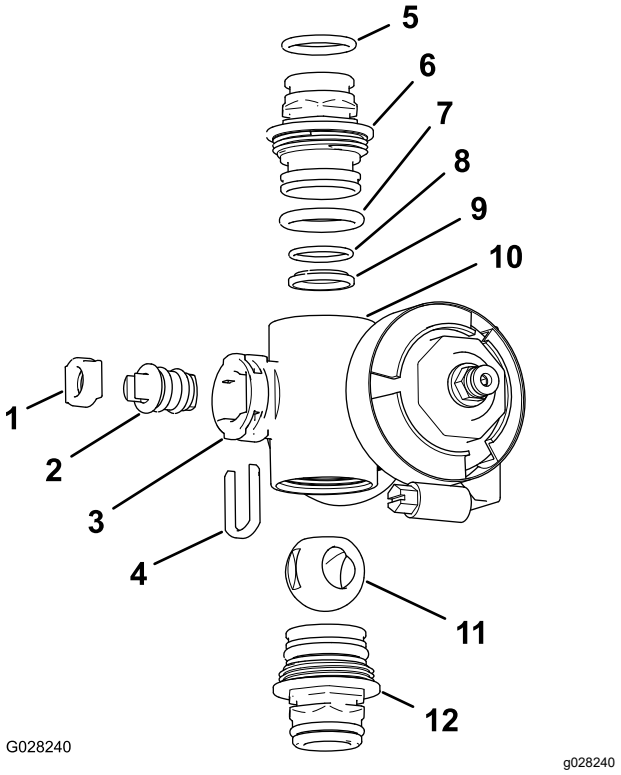


**Diagram 78**

Razdelilnik sekcijskega ventila

| | | | |
|---|---|---|---|
| 1. | Ležišče stebla ventila | 7. | Tesnilni obroč končnega čepa (0,796 x 0,139") |
| 2. | Sklop stebla ventila | 8. | Tesnilni obroč za zadnje ležišče (0,676 x 0,07") |
| 3. | Odprtina stebla | 9. | Kroglično ležišče |
| 4. | Varovalni zatič stebla | 10. | Ohišje razdelilnika |
| 5. | Tesnilni obroč pritrdilnega elementa vtičnice (0,737 x 0,103") | 11. | Kroglični ventil |
| 6. | Spoj (razdelilnik) | 12. | Sklop spoja (razdelilnik) |

3. Obrnite steblo ventila tako, da bo krogla v odprtem položaju (Diagram 76A).

   **Opomba:** Ko je steblo ventila vzporedno s pretokom ventila, krogla zdrsne ven.

4. Odstranite varovalni zatič stebla iz rež v odprtini stebla v razdelilniku (Diagram 77 in Diagram 78).
5. Odstranite varovalni zatič stebla in ležišče stebla ventila iz razdelilnika (Diagram 77 in Diagram 78).
6. Sezite v ohišje razdelilnika in odstranite sklop stebla ventila (Diagram 77 in Diagram 78).
7. Očistite notranjost razdelilnika in zunanjost krogličnega ventila, sklop stebla ventila, prijemala stebla in končne pritrdilne elemente.

## Sestavljanje ventila razdelilnika

**Material, ki ga mora priskrbeti upravljavec:** Odstranite silikonsko mast.

***Pomembno:*** **Pri sestavljanju ventila uporabite samo silikonsko mast.**

1. Preverite, ali so tesnilni obroči pritrdilnega elementa vtičnice (samo razdelilnik sekcijskega ventila), tesnilni obroči končnega čepa, tesnilni obroči za zadnje ležišče in kroglično ležišče poškodovani ali obrabljeni (Diagram 77 in Diagram 78).

   **Opomba:** Vse poškodovane ali obrabljene tesnilne obroče ali ležišča zamenjajte.

2. Na stebla ventila nanesite silikonsko mast in steblo vstavite v ležišče stebla ventila (Diagram 77 in Diagram 78).
3. Vstavite steblo ventila in ležišče v razdelilnik ter steblo in ležišče pritrdite z varovalnim zatičem stebla (Diagram 77 in Diagram 78).
4. Prepričajte se, da sta tesnilni obroč za zadnje ležišče in kroglično ležišče poravnana in da nalegata v pritrdilni element končnega čepa (Diagram 77 in Diagram 78).
5. Nameščajte sklop pritrdilnega elementa končnega čepa, dokler se prirobnica pritrdilnega elementa končnega čepa ne dotakne ohišja razdelilnika (Diagram 77 in Diagram 78), nato pa pritrdilni element končnega čepa obrnite še za ⅛ do ¼ obrata.

   **Opomba:** Bodite previdni, da ne boste poškodovali konca pritrdilnega elementa.

6. Vstavite kroglo v ohišje ventila (Diagram 79).

   **Opomba:** Steblo ventila se mora prilegati v notranjost reže krogličnega pogona. Če se steblo ventila ne prilega, prilagodite položaj krogle (Diagram 79).

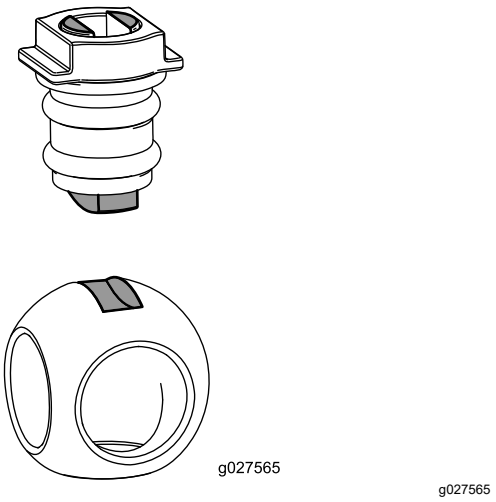


**Diagram 79**

7. Zavrtite sklop stebla ventila, tako da bo ventil zaprt (Diagram 76B)

8. Ponovite korake od 4 do 5 še na drugi strani sklopa pritrdilnega elementa končnega čepa.

## Namestitev ventila razdelilnika za nadzor stopnje

1. Poravnajte tesnilo med prirobnicami razdelilnika ventila za nadzor stopnje in glavo tlačnega filtra (Diagram 80A).

   **Opomba:** Po potrebi odvijte montažne strojne elemente za glavo tlačnega filtra, da boste pridobili prostor.

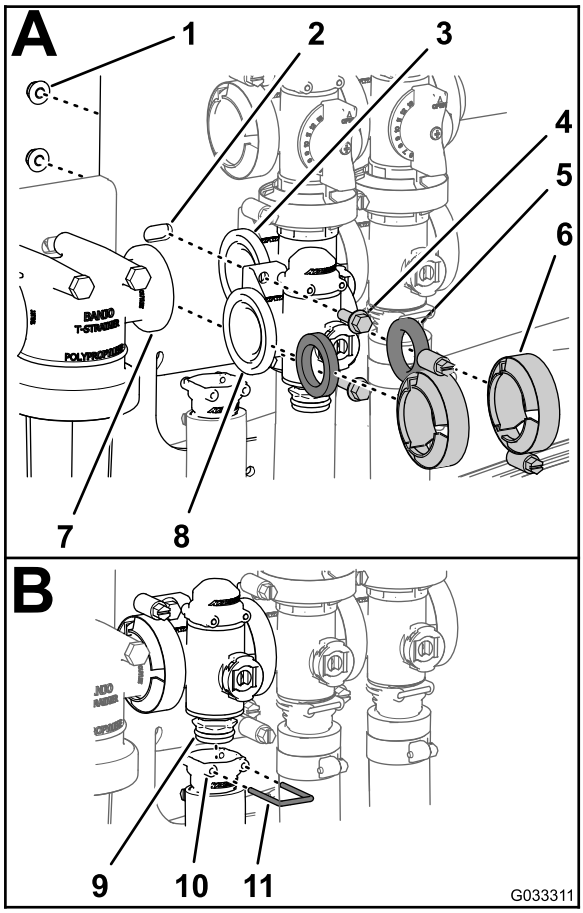


g033311

**Diagram 80**

| | | |
|---|---|---|
| 1. Varovalna matica (¼") | 5. Tesnilo | 9. Spoj (ventil razdelilnika) |
| 2. Montažni element ventila | 6. Prirobnična objemka | 10. Vtičnica (pritrdilni element vtičnice) |
| 3. Prirobnica (mešalni ventil) | 7. Prirobnica (glava tlačnega filtra) | 11. Varovalni zatič |
| 4. Vijak z glavo s prirobkom (¼ x ¾") | 8. Prirobnica (ventil za nadzor stopnje) | |

2. Spojite razdelilnik ventila za nadzor stopnje, tesnilo in glavo tlačnega filtra s prirobnično objemko in ročno zategnite (Diagram 80A).
3. Poravnajte tesnilo med prirobnicami ventila za nadzor stopnje in razdelilnikom mešalnega ventila (Diagram 80A).
4. Spojite razdelilnik ventila za nadzor stopnje, tesnilo in razdelilnik mešalnega ventila s prirobnično objemko in ročno zategnite (Diagram 80A).
5. Spojite ventil za nadzor stopnje z montažnim elementom ventila z 2 vijakoma z glavo s prirobkom in 2 varovalnima maticama s prirobkom (Diagram 80A), ki ste jih odstranili v koraku 3 v razdelku Odstranjevanje ventila razdelilnika za nadzor stopnje (stran 63), ter privijte matice in vijake z zateznim momentom od 10 do 12 N m.
6. Spojite pritrdilni element vtičnice s pritrdilnim elementom spoja na dnu razdelilnika za ventil za nadzor stopnje (Diagram 80B).
7. Pritrdite pritrdilni element vtičnice na pritrdilni element spoja tako, da v vtičnico pritrdilnega elementa vtičnice vstavite varovalni zatič (Diagram 80B).
8. Če ste odvili montažne strojne elemente za glavo tlačnega filtra, privijte matico in vijak z zateznim momentom od 10 do 12 N·m.

## Namestitev mešalnega ventila razdelilnika

1. Poravnajte prirobnico razdelilnika mešalnega ventila, tesnilo in prirobnico obtočnega mešalnega ventila (Diagram 81 A).

   **Opomba:** Po potrebi odvijte montažne strojne elemente za ventil glavne sekcije, da boste pridobili prostor.

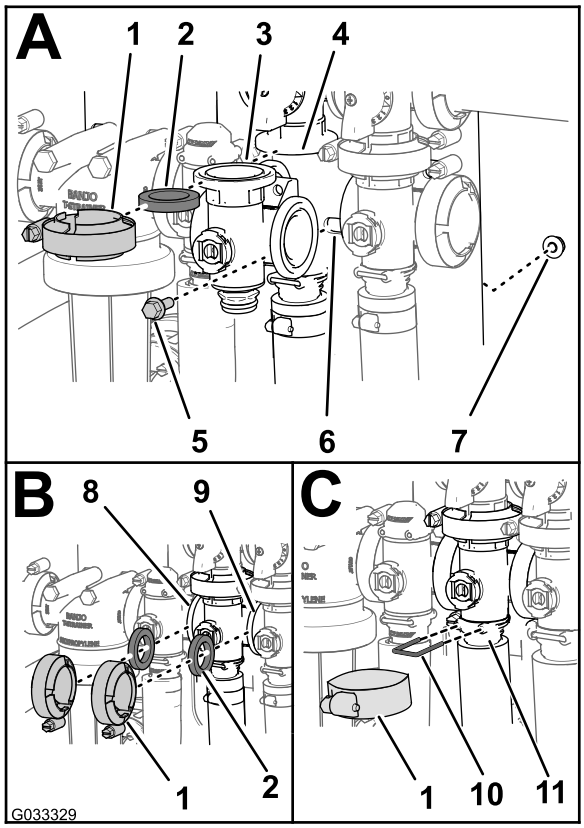


g033329

**Diagram 81**

| | | | |
|---|---|---|---|
| 1. | Prirobnična objemka | 7. | Varovalna matica s prirobkom |
| 2. | Tesnilo | 8. | Prirobnica (ventil za nadzor stopnje) |
| 3. | Razdelilnik (mešalni ventil) | 9. | Prirobnica (ventil glavne sekcije) |
| 4. | Prirobnica (razdelilnik – mešalni obtočni ventil) | 10. | Varovalni zatič |
| 5. | Vijak z glavo s prirobkom | 11. | Vtičnica (pritrdilni element vtičnice) |
| 6. | Montažni element ventila | | |

2. Spojite obtočni mešalni ventil, tesnilo in razdelilnik mešalnega ventila z objemko, ki jo ročno zategnite (Diagram 81A).
3. Poravnajte tesnilo med prirobnicami ventila za nadzor stopnje in razdelilnikom mešalnega ventila (Diagram 81B).
4. Spojite tesnilo in razdelilnik mešalnega ventila z objemko, ki jo ročno zategnite (Diagram 81B).
5. Poravnajte tesnilo med prirobnicami razdelilnika mešalnega ventila in ventilom glavne sekcije (Diagram 81A).
6. Spojite razdelilnik mešalnega ventila, tesnilo in ventil glavne sekcije z objemko, ki jo ročno zategnete (Diagram 81B).
7. Spojite razdelilnik mešalnega ventila in vtičnico z objemko, ki jo ročno zategnete (Diagram 81C).
8. Pritrdite pritrdilni element končnega čepa na pritrdilni element vtičnice tako, da v vtičnico pritrdilnega elementa vtičnice vstavite varovalni zatič (Diagram 81C).
9. Spojite mešalni ventil z montažnim elementom ventila z vijakom z glavo s prirobkom in varovalno matico s prirobkom, ki ste ju odstranili v koraku 3 v razdelku Odstranjevanje mešalnega ventila razdelilnika (stran 64), ter privijte matico in vijak z zateznim momentom od 1017 do 1243 N m.
10. Če ste odvili montažne strojne elemente za ventil glavne sekcije, privijte matico in vijak z zateznim momentom od 1978 do 2542 N m.

## Namestitev ventila razdelilnika glavne sekcije

1. Poravnajte prirobnico razdelilnika ventila glavne sekcije, tesnilo in prirobnico obtočnega ventila glavne sekcije (Diagram 82 A).

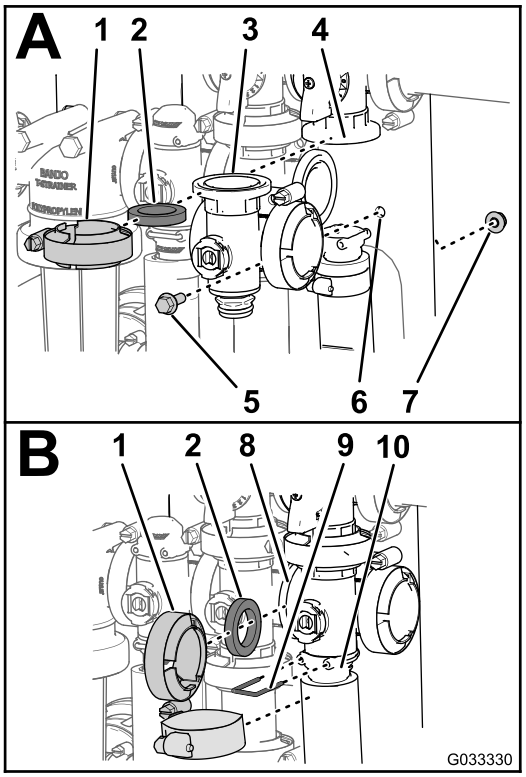


g033330

**Diagram 82**

| | | | |
|---|---|---|---|
| 1. | Prirobnična objemka | 6. | Montažni element ventila |
| 2. | Tesnilo | 7. | Varovalna matica s prirobkom |
| 3. | Razdelilnik (ventil glavne sekcije) | 8. | Prirobnica (mešalni ventil) |
| 4. | Prirobnica (obtočni ventil glavne sekcije) | 9. | Varovalni zatič |
| 5. | Vijak z glavo s prirobkom | 10. | Vtičnica (pritrdilni element vtičnice) |

2. Spojite razdelilnik ventila glavne sekcije, tesnilo in obtočni ventil glavne sekcije z objemko, ki jo ročno zategnite (Diagram 82A).
3. Poravnajte prirobnico razdelilnika ventila glavne sekcije, tesnilo in razdelilnik mešalnega ventila (Diagram 82B).
4. Spojite razdelilnik ventila glavne sekcije, tesnilo in razdelilnik mešalnega ventila z objemko, ki jo ročno zategnite (Diagram 82B)
5. Poravnajte prirobnico razdelilnika ventila glavne sekcije, tesnilo in ohišje glavne sekcije (Diagram 82B).
6. Spojite razdelilnik ventila glavne sekcije in vtičnico z objemko, ki jo ročno zategnite (Diagram 82B).
7. Pritrdite pritrdilni element končnega čepa na pritrdilni element vtičnice tako, da v pritrdilni element vtičnice vstavite varovalni zatič (Diagram 82B).
8. Spojite mešalni ventil z montažnim elementom ventila z vijakom z glavo s prirobkom in varovalno matico s prirobkom, ki ste ju odstranili v koraku 3 v razdelku Odstranjevanje ventila razdelilnika glavne sekcije (stran 65), ter privijte matico in vijak z zateznim momentom od 1017 do 1243 N m.

## Namestitev sekcijskega ventila razdelilnika

1. Vstavite zgornji pritrdilni element končnega čepa ventila razdelilnika v pritrdilni element obtoka (Diagram 83A).

   **Opomba:** Po potrebi odvijte montažne strojne elemente za pritrdilni element obtoka, da boste pridobili prostor.

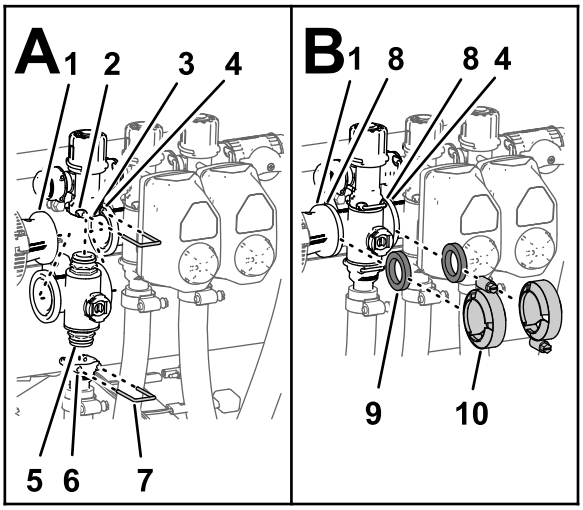


g238558

**Diagram 83**

| | | | |
|---|---|---|---|
| 1. | Prirobnica (redukcijska spojnica) | 6. | Vtičnica (pritrdilni element vtičnice) |
| 2. | Vtičnica (pritrdilni element obtoka) | 7. | Varovalni zatič |
| 3. | Pritrdilni element obtoka | 8. | Prirobnica (razdelilnik – sekcijski ventil) |
| 4. | Prirobnica (sosednji razdelilnik – mešalni ventil) | 9. | Tesnilo |
| 5. | Pritrdilni element končnega čepa (sklop ventila razdelilnika) | 10. | Prirobnična objemka |

2. Pritrdite pritrdilni element končnega čepa na pritrdilni element obtoka tako, da v vtičnico pritrdilnega elementa obtoka vstavite varovalni zatič (Diagram 83A).
3. Spojite pritrdilni element vtičnice s spodnjim pritrdilnim elementom končnega čepa pri ventilu razdelilnika (Diagram 83A).
4. Pritrdite pritrdilni element končnega čepa na pritrdilni element vtičnice tako, da v vtičnico pritrdilnega elementa vtičnice vstavite varovalni zatič (Diagram 83A).
5. Poravnajte tesnilo med prirobnicami redukcijske spojnice in razdelilnikom sekcijskega ventila (Diagram 83B).
6. Spojite sekcijsko spojnico, tesnilo in razdelilnik sekcijskega ventila z objemko in ročno zategnite (Diagram 83B).
7. Če nameščate 2 najbolj leva sekcijska ventila, poravnajte tesnilo med prirobnicama 2 sosednjih razdelilnikov sekcijskega ventila (Diagram 83B).
8. Spojite 2 sosednja razdelilnika sekcijskega ventila in tesnilo z objemko in ročno zategnite (Diagram 83B).
9. Pri sekcijskih ventilih leve ali desne škropilne garniture spojite ventile in montažni element

ventila z vijakom z glavo s prirobkom in varovalno matico s prirobkom, ki ste ju odstranili v koraku 3 v razdelku Odstranjevanje sekcijskega ventila razdelilnika (stran 66), ter privijte matico in vijak z zateznim momentom od 10 do 12 N·m.

10. Če ste odvili montažne strojne elemente za pritrdilni element obtoka, privijte matico in vijak z zateznim momentom od 10 do 12 N·m.

## Namestitev aktuatorja ventila

1. Poravnajte aktuator z ventilom razdelilnika in (Diagram 66).
2. Pritrdite aktuator in ventil z varovalnim zatičem, ki ste ga odstranili v koraku 3 v poglavju Odstranjevanje aktuatorja ventila (stran 63).
3. Priklopite tripolni priključek kabelskega sklopa aktuatorja ventila na tripolni priključek žičnega kabelskega sklopa škropilnika.

# Skladiščenje

## Varnost pri shranjevanju

- Preden zapustite delovni položaj, storite naslednje:
  - Parkirajte stroj na ravni površini.
  - Izklopite črpalko za škropljenje.
  - Aktivirajte parkirno zavoro.
  - Ugasnite motor in odstranite ključ (če je del opreme).
  - Počakajte, da se vsi deli ustavijo.
  - Pustite, da se stroj ohladi, preden ga nastavite, popravite, očistite ali shranite.
- Stroja ali posode za gorivo ne smete shranjevati, kjer so lahko prisotni odprt plamen, iskra ali pilotni plamen iz naprav, kot so na primer grelec za vodo ali drugi podobni gospodinjski aparati.

## Priprava sistema škropilnika

1. Parkirajte škropilnik na ravni površini, aktivirajte parkirno zavoro, izklopite črpalko, ugasnite motor in odstranite ključ.
2. Odstranite zemljo in umazanijo z zunanjosti reber glave motorja in ohišja puhalnika.

   ***Pomembno:*** **Stroj lahko operete z blagim čistilom in vodo. Za pranje stroja *ne* uporabljajte *vode pod visokim tlakom*. S pranjem pod tlakom lahko poškodujete električno napeljavo ali sperete potrebno mast na točkah trenja. Ne uporabljajte prekomerne količine vode, zlasti v bližini nadzorne plošče, luči in akumulatorja.**
3. Očistite sistem za škropljenje; glejte Čiščenje (stran 62).
4. Očistite kroglični ventil v sklopu ventila; glejte Čiščenje ventila razdelilnika (stran 67).
5. Razpršilni sistem regenerirajte na naslednji način:
   A. Izpraznite cisterno za sladko vodo.
   B. Iz sistema za škropljenje izpustite čim več tekočine.
   C. V skladu z navodili proizvajalca pripravite raztopino sredstva proti zamrzovanju za rekreacijska vozila (RV), ki preprečuje rjavenje in ni narejena na osnovi alkohola.
   D. V cisterno za sladko vodo, cisterno za škropljenje in, če je vgrajena, v dodatno cisterno za izpiranje dodajte raztopino sredstva proti zmrzovanju za rekreacijska vozila (RV).

E. Če je vgrajena, prečrpajte raztopino sredstva proti zmrzovanju za rekreacijska vozila (RV) iz dodatne cisterne za izpiranje v cisterno za škropljenje.

F. Za nekaj minut zaženite črpalko škropilnika, da bo sredstvo proti zamrzovanju za vozila RV krožilo po sistemu za škropljenje in vsej nameščeni dodatni opremi za škropljenje.

Razpršite raztopino sredstva proti zmrzovanju za vozila RV iz šob za škropljenje.

G. Iz sistema za škropljenje in iz cisterne za sladko vodo izpustite čim več tekočine.

6. Za dvig zunanjih sekcij uporabite stikala za dvig sekcije škropilne garniture. Dvigajte sekcije, dokler se popolnoma ne pomaknejo v transportna ogrodja za sekcije škropilne garniture, pri čemer oblikujejo položaj za transport v obliki črke X, valji sekcij pa se popolnoma umaknejo.

**Opomba:** Da preprečite poškodbe droga aktuatorja, se prepričajte, da so valji sekcij popolnoma umaknjeni.

# Izvajanje postopkov servisiranja

1. Preglejte zavore; glejte Pregledovanje zavor (stran 55).
2. Servisirajte zračni filter, glejte Servisiranje zračnega filtra (stran 47).
3. Namažite škropilnik; glejte Mazanje (stran 45).
4. Zamenjajte motorno olje; glejte Menjava motornega olja (stran 48).
5. Preverite zračni tlak v pnevmatikah; glejte Preverjanje zračnega tlaka v pnevmatikah (stran 21).

# Priprava motorja in akumulatorja

1. Pri skladiščenju, daljšem od 30 dni, pripravite sistem za gorivo na naslednji način:

A. V rezervoar dodajte stabilizator/dodatek za obstojnost goriva na naftni osnovi.

Upoštevajte navodila za mešanje proizvajalca stabilizatorja. Ne uporabljajte stabilizatorjev na alkoholni osnovi (etanolni ali metanolni).

**Opomba:** Stabilizator/dodatek za obstojnost goriva je najbolj učinkovit, če ga mešate s svežim bencinom skozi celo leto.

B. Zaženite motor, da se stabilizirano gorivo porazdeli po sistemu za gorivo (pustite ga teči 5 minut).

C. Ugasnite motor, počakajte, da se ohladi, nato pa izpraznite posodo za gorivo.

D. Zaženite motor in ga pustite teči, dokler ne ugasne.

E. Zadušite motor.

F. Vključite motor in ga zaganjajte, dokler se ponovno ne vžge.

G. Gorivo pravilno odstranite. Reciklirajte ga skladno z lokalnimi predpisi.

***Pomembno:*** **Goriva s stabilizatorjem/dodatkom za obstojnost ne skladiščite več kot 90 dni.**

2. Odstranite vžigalne svečke in preverite njihovo stanje; glejte Odstranjevanje vžigalnih svečk (stran 49).
3. Ko so vžigalne svečke odstranjene iz motorja, nalijte 2 jedilni žlici motornega olja v izvrtino za svečko.
4. Z električnim zaganjalnikom zaženite motor in razporedite olje znotraj cilindra.
5. Namestite vžigalne svečke in jih zategnite s priporočenim navorom; glejte Nameščanje vžigalnih svečk (stran 50).

**Opomba:** Na vžigalne svečke ne namestite žic.

6. Odstranite akumulator iz šasije, preverite raven elektrolita, in ga popolnoma napolnite; glejte Servisiranje akumulatorja (stran 52).

**Opomba:** Med skladiščenjem ne priključite kablov akumulatorja na stebričke akumulatorja.

***Pomembno:*** **Akumulator mora biti povsem napolnjen, da preprečite zamrznitev ali škodo pri temperaturah pod 0°C. Povsem napolnjen akumulator ostane napolnjen približno 50 dni pri temperaturah pod 4°C. Če bodo temperature nad 4 °C, preverite raven vode v akumulatorju in ga napolnite vsakih 30 dni.**

# Priprava stroja

1. Preverite in po potrebi privijte vse vijake in matice. Popravite oziroma zamenjajte vse poškodovane dele.
2. Preverite stanje vseh gibkih cevi za škropljenje in zamenjajte poškodovane ali obrabljene cevi.
3. Zategnite vse pritrdilne elemente gibkih cevi.
4. Prebarvajte vse opraskane in oguljene kovinske površine. Barvo lahko kupite pri pooblaščenem distributerju za izdelke Toro.

5. Stroj uskladiščite v čistem in suhem skladiščnem prostoru.
6. Odstranite ključ za vžig ter ga shranite na varnem mestu, zunaj dosega otrok.
7. Stroj prekrijte, da ga zaščitite in ohranite čistega.

# Tehnične motnje

## Odpravljanje težav z motorjem in strojem

| Težava | Možni vzroki | Pravilni postopki |
|---|---|---|
| Zaganjalnik se ne zažene. | 1. Izbirnik obsega je v drugi prestavi kot v prestavi NEVTRALNO. | 1. Pritisnite zavorno stopalko in prestavite izbirnik obsega v NEUTRAL (nevtralni) položaj. |
| | 2. Električni spoji so razjedeni ali razrahljani. | 2. Preverite, ali imajo električni spoji dober stik. |
| | 3. Varovalka je pregorela ali zrahljana. | 3. Popravite ali zamenjajte varovalko. |
| | 4. Akumulator je izpraznjen. | 4. Napolnite ali zamenjajte akumulator. |
| | 5. Varnostni zaporni sistem ne deluje pravilno. | 5. Obrnite se na pooblaščenega distributerja za izdelke Toro. |
| | 6. Zaganjalnik ali elektromagnetni ventil zaganjalnika je poškodovan. | 6. Obrnite se na pooblaščenega distributerja za izdelke Toro. |
| | 7. Notranji sestavni deli motorja so se sprijeli. | 7. Obrnite se na pooblaščenega distributerja za izdelke Toro. |
| Motor se zažene, vendar ne začne delovati. | 1. Rezervoar za gorivo je prazen. | 1. Rezervoar napolnite s svežim gorivom. |
| | 2. V sistemu za gorivo je umazanija, voda ali staro gorivo. | 2. Izpraznite sistem za gorivo in dolijte sveže gorivo. |
| | 3. Cev za gorivo je zamašena. | 3. Očistite ali zamenjajte sistem za gorivo. |
| | 4. Kabel vžigalne svečke je odklopljen. | 4. Priključite vžigalno svečko. |
| | 5. Vžigalna svečka je poškodovana ali umazana. | 5. Zamenjajte vžigalno svečko. |
| | 6. Izklopni rele nima napajanja. | 6. Obrnite se na pooblaščenega distributerja za izdelke Toro. |
| | 7. Sistem za vžig je pokvarjen. | 7. Obrnite se na pooblaščenega distributerja za izdelke Toro. |
| Motor se zažene, vendar se nato ustavi. | 1. Prezračevalni ventil rezervoarja za gorivo je zamašen. | 1. Zamenjajte pokrovček rezervoarja za gorivo. |
| | 2. V sistemu za gorivo je umazanija ali voda. | 2. Izpraznite sistem za gorivo in dolijte sveže gorivo. |
| | 3. Filter za gorivo je zamašen. | 3. Zamenjajte filter za gorivo. |
| | 4. Varovalka je pregorela ali zrahljana. | 4. Popravite ali zamenjajte varovalko. |
| | 5. Črpalka za gorivo je pokvarjena. | 5. Obrnite se na pooblaščenega distributerja za izdelke Toro. |
| | 6. Uplinjač je pokvarjen. | 6. Obrnite se na pooblaščenega distributerja za izdelke Toro. |
| | 7. Kabli so zrahljani ali slabo povezani. | 7. Preverite in pritrdite povezave kablov. |
| | 8. Tesnilo glave motorja je pokvarjeno. | 8. Obrnite se na pooblaščenega distributerja za izdelke Toro. |
| Motor deluje, vendar ropota ali se vrti v prazno. | 1. V sistemu za gorivo je umazanija, voda ali staro gorivo. | 1. Izpraznite sistem za gorivo in dolijte sveže gorivo. |
| | 2. Kabel vžigalne svečke je zrahljan. | 2. Priključite kabel vžigalne svečke. |
| | 3. Vžigalna svečka je pokvarjena. | 3. Zamenjajte vžigalno svečko. |
| | 4. Kabli so zrahljani ali slabo povezani. | 4. Preverite in pritrdite povezave kablov. |
| | 5. Motor se pregreva. | 5. Oglejte si vzroke in ukrepe v poglavju *Pregrevanje motorja*. |

| Težava | Možni vzroki | Pravilni postopki |
|---|---|---|
| Motor ne deluje v prostem teku. | 1. Prezračevalni ventil rezervoarja za gorivo je zamašen.<br>2. V sistemu za gorivo je umazanija, voda ali staro gorivo.<br>3. Vžigalna svečka je poškodovana ali pokvarjena.<br>4. Prehodi uplinjača za prosti tek so zamašeni.<br>5. Nastavitveni vijak za prosti tek je napačno nastavljen.<br>6. Črpalka za gorivo je pokvarjena.<br>7. Kompresija je nizka.<br>8. Element zračnega filtra je umazan. | 1. Zamenjajte pokrovček rezervoarja za gorivo.<br>2. Izpraznite sistem za gorivo in dolijte sveže gorivo.<br>3. Zamenjajte vžigalno svečko.<br>4. Obrnite se na pooblaščenega distributerja za izdelke Toro.<br>5. Obrnite se na pooblaščenega distributerja za izdelke Toro.<br>6. Obrnite se na pooblaščenega distributerja za izdelke Toro.<br>7. Obrnite se na pooblaščenega distributerja za izdelke Toro.<br>8. Očistite ali zamenjajte element. |
| Motor se pregreva. | 1. Raven hidravličnega olja v okrovu ročične gredi ni ustrezna.<br>2. Prekomerna obremenitev.<br>3. Rešetke sesalne odprtine so umazane.<br>4. Hladilna rebra in zračni kanali pod motorjem/ohišjem puhalnika so zamašeni.<br>5. Mešanica goriva je revna. | 1. Dolijte oziroma odtočite olje, da bo raven segala do oznake POLNO.<br>2. Zmanjšajte obremenitev; uporabite nižjo hitrost vožnje na tleh.<br>3. Očistite jih ob vsaki uporabi.<br>4. Očistite jih ob vsaki uporabi.<br>5. Obrnite se na pooblaščenega distributerja za izdelke Toro. |
| Motor izgubi moč. | 1. Raven hidravličnega olja v okrovu ročične gredi ni ustrezna.<br>2. Element zračnega filtra je umazan.<br>3. V sistemu za gorivo je umazanija, voda ali staro gorivo.<br>4. Motor se pregreva.<br>5. Vžigalna svečka je poškodovana ali umazana.<br>6. Prezračevalna odprtina v elementu za odzračevanje na rezervoarju za gorivo je zamašena.<br>7. Kompresija je nizka. | 1. Dolijte oziroma odtočite olje, da bo raven segala do oznake POLNO.<br>2. Očistite ali zamenjajte vložek.<br>3. Izpraznite sistem za gorivo in dolijte sveže gorivo.<br>4. Oglejte si vzroke in ukrepe v poglavju *Pregrevanje motorja*.<br>5. Zamenjajte vžigalno svečko.<br>6. Zamenjajte pokrovček rezervoarja za gorivo.<br>7. Obrnite se na pooblaščenega distributerja za izdelke Toro. |
| Prihaja do neobičajnih vibracij ali hrupa. | 1. Pritrdilni vijaki motorja so razrahljani.<br>2. Motor ima težave. | 1. Privijte pritrdilne vijake motorja.<br>2. Obrnite se na pooblaščenega distributerja za izdelke Toro. |
| Stroj ne deluje ali deluje počasi v obe smeri, ker motor zastaja ali se ustavlja. | 1. Parkirna zavora je aktivirana. | 1. Sprostite parkirno zavoro. |
| Stroj ne deluje v nobeno smer. | 1. Izbirnik obsega je v NEUTRAL (nevtralnem) položaju.<br>2. Parkirna zavora je vklopljena ali parkirne zavore ni mogoče sprostiti.<br>3. Menjalnik je pokvarjen.<br>4. Krmilne vezne člene je treba nastaviti ali zamenjati.<br>5. Poškodovana je pogonska gred ali ključ za kolesno pesto. | 1. Pritisnite zavoro in prestavite izbirnik obsega v prestavo.<br>2. Sprostite parkirno zavoro ali preverite povezavo.<br>3. Obrnite se na pooblaščenega distributerja za izdelke Toro.<br>4. Obrnite se na pooblaščenega distributerja za izdelke Toro.<br>5. Obrnite se na pooblaščenega distributerja za izdelke Toro. |

# Odpravljanje težav s sistemom za škropljenje

| Težava | Možni vzroki | Pravilni postopki |
|---|---|---|
| Sekcija ne škropi. | 1. Električni priključek na sekcijskem ventilu je umazan ali odklopljen.<br>2. Varovalka je pregorela.<br>3. Gibka cev je priščipnjena.<br>4. Obtok sekcije je nepravilno prilagojen.<br>5. Sekcijski ventil je poškodovan.<br>6. Električni sistem je poškodovan. | 1. Ventil zavrtite ročno. Odklopite električni priključek na ventilu in očistite vse vode, nato pa ga priklopite nazaj.<br>2. Preverite varovalke in jih po potrebi zamenjajte.<br>3. Gibko cev popravite ali zamenjajte.<br>4. Prilagodite obtok sekcije.<br>5. Obrnite se na pooblaščenega serviserja.<br>6. Obrnite se na pooblaščenega serviserja. |
| Sekcija se ne izklopi. | 1. Sekcijski ventil je poškodovan. | 1. Razstavite sekcijski ventil; glejte razdelek Čiščenje ventilov škropilnika. Preglejte vse dele in zamenjajte tiste, ki so poškodovani. |
| Sekcijski ventil pušča. | 1. Tesnilo ali ležišče tesnila je obrabljeno ali poškodovano. | 1. Razstavite ventil in zamenjajte tesnila s kompletom za popravilo ventilov; obrnite se na pooblaščenega distributerja za izdelke Toro. |
| Iz ene ali več šob kaplja, če je izklopljeno eno ali več stikal za sekcije. | 1. Med ohišjem šobe in membrano kontrolnega ventila se je nabrala umazanija. | 1. Očistite ohišje šobe in membrano; glejte razdelek Čiščenje ohišja šobe in membrane kontrolnega ventila. |
| Ko vklopite škropilno sekcijo, pride do padca tlaka. | 1. Obtok sekcije je nepravilno prilagojen.<br>2. V ohišju ventila sekcije je zapora.<br>3. Filter šobe je poškodovan ali zamašen. | 1. Prilagodite obtok sekcije.<br>2. Odstranite dovodne in odvodne priključke ventila sekcije in odstranite vse zapore.<br>3. Odstranite in preglejte vse šobe. |
| Ko izklopite sekcije, se tlak spremeni, ko preklopite stikalo za mešanje v položaj za ON (Vklop). | 1. Obtočni mešalni ventil ni umerjen. | 1. Umerite obtočni mešalni ventil. |
| Pri škropljenju z več sekcijami se tlak ob izklopu ene sekcije spremeni. | 1. Obtočni ventil sekcije ni umerjen za izbrane škropilne šobe. | 1. Umerite obtočni ventil sekcije. |
| Ob koncu škropljenja je v cisterni več tekočine, kot je bilo pričakovano. | 1. Potreba po tekočini ni bila pravilno izračunana.<br>2. Sistem za škropljenje ni umerjen. | 1. V preglednici za šobe si oglejte ustrezno šobo za določeno količino nanosa.<br>2. Izvedite umerjanje pretoka in umerjanje hitrosti. |
| V cisterni za škropljenje med škropljenjem nepričakovano zmanjka tekočine. | 1. Potreba po tekočini ni bila pravilno izračunana.<br>2. Sistem za škropljenje ni umerjen. | 1. V preglednici za šobe si oglejte ustrezno šobo za določeno količino nanosa.<br>2. Izvedite umerjanje pretoka in umerjanje hitrosti. |

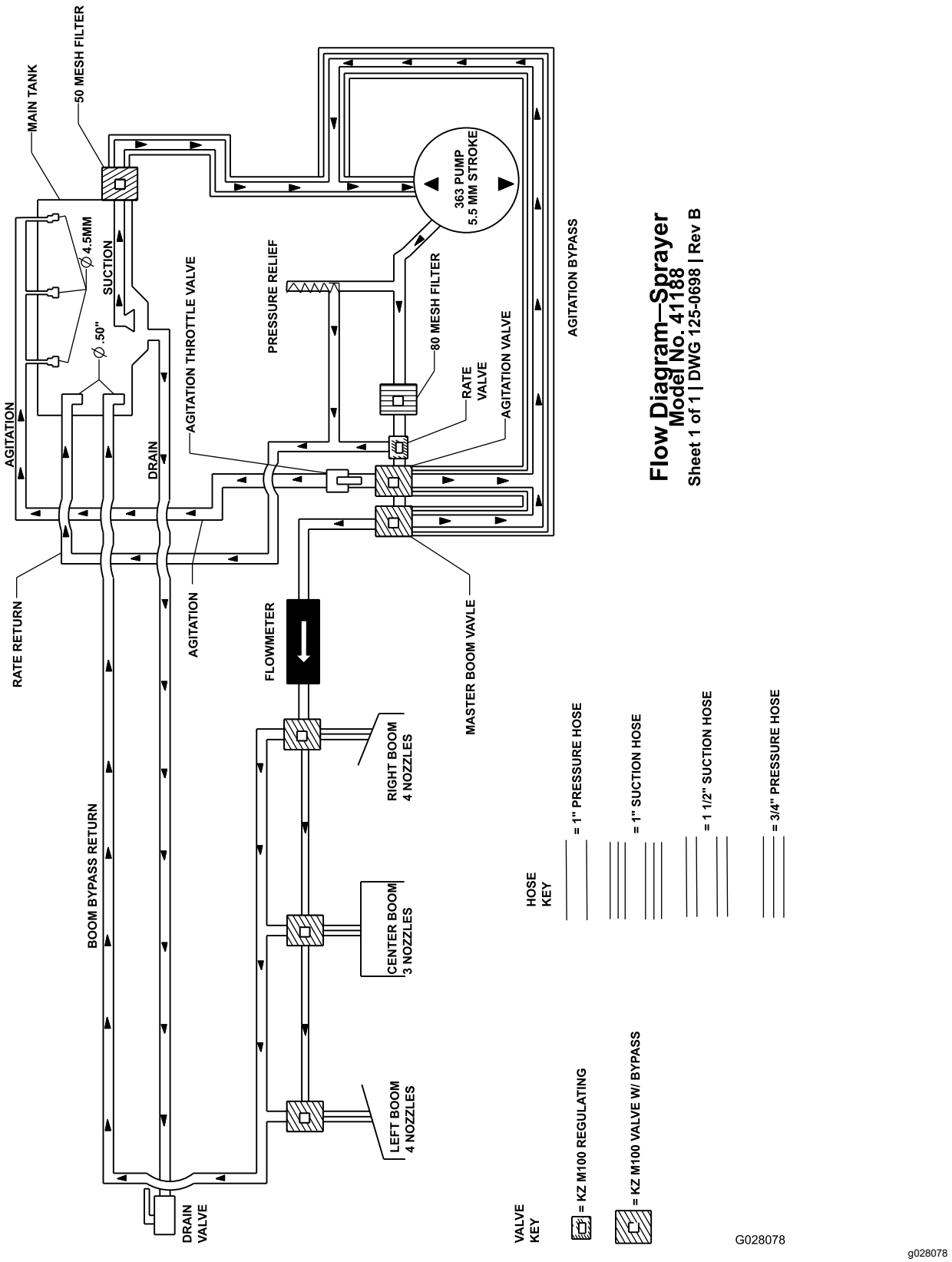


**Shema sistema za škropljenje (Rev. DWG 125-0698 Rev B)**

# Opombe:

# Opombe:

# Opombe:

# Izjava o zasebnosti za EGP/ZK

**Kako podjetje Toro uporablja vaše osebne podatke?**

Podjetje The Toro Company (»Toro«) spoštuje vašo zasebnost. Ko kupite naš izdelek, morda pridobimo določene vaše podatke, bodisi neposredno od vas bodisi od lokalnega zastopnika ali prodajalca izdelkov Toro. Podjetje Toro te podatke uporablja za izpolnjevanje svojih pogodbenih obveznosti – na primer za registracijo vaše garancije, obdelavo garancijskih zahtevkov ali za vzpostavljanje stika z vami v primeru vpoklica izdelkov – in za druge legitimne poslovne namene – na primer za preverjanje zadovoljstva strank, izboljšave izdelkov ali posredovanja informacij o izdelkih, ki bi vas utegnili zanimati. Podjetje Toro lahko deli vaše podatke s svojimi hčerinskimi podjetji, povezanimi družbami, zastopniki ali drugimi poslovnimi partnerji v zvezi s temi dejavnostmi. Vaše osebne podatke bomo morda razkrili, če nam tako nalaga zakonodaja oziroma v povezavi s prodajo, nakupom ali združevanjem podjetij. Vaših osebnih podatkov ne bomo nikoli prodali nobenemu drugemu podjetju za namene trženja.

**Hramba vaših osebnih podatkov**

Podjetje Toro bo vaše osebne podatke hranilo, dokler bo to potrebno za zgoraj navedene namene in skladno z zakonskimi predpisi. Za podrobnejše informacije o veljavnem obdobju hranjenja podatkov se obrnite na legal@toro.com.

**Zavezanost podjetja Toro varnosti**

Vaše osebne podatke bomo morda obdelovali v ZDA ali drugi državi, ki ima manj strogo zakonodajo na področju varstva podatkov kot država, v kateri prebivate. Kadar koli bomo vaše podatke prenesli iz države vašega prebivališča, bomo izvedli vse zakonsko predpisane ukrepe za zagotavljanje ustreznih ukrepov za varstvo vaših podatkov in varno ravnanje z njimi.

**Dostop in popravki**

Morda imate pravico do pregleda ali popravkov svojih osebnih podatkov ter do ugovora ali prepovedi njihove obdelave. Če želite to storiti, nam pošljite sporočilo po elektronski pošti na naslov legal@toro.com. Če imate pomisleke glede ravnanja z vašimi podatki v podjetju Toro, vas prosimo, da se obrnete neposredno na nas. Upoštevajte, da imajo osebe s prebivališčem v EU pravico do pritožbe pri pristojnemu organu za varstvo podatkov.

# Opozorilo glede kalifornijskega predloga številka 65

## Kaj pomeni to opozorilo?

Na izdelkih za prodajo boste morda videli nalepko z naslednjim ali podobnim opozorilom:

**OPOZORILO:** rak in škodljiv vpliv na razmnoževanje – www.p65Warnings.ca.gov.

## Kaj je predlog številka 65?

Predlog številka 65 velja za vsa podjetja, ki delujejo v Kaliforniji, prodajajo izdelke v Kaliforniji ali proizvajajo izdelke, ki se lahko prodajajo ali prinesejo v Kalifornijo. Nalaga, da mora guverner zvezne države Kalifornija vzdrževati in objaviti seznam kemikalij, za katere je znano, da povzročajo raka, prirojene napake in/ali imajo druge negativne vplive na sposobnost razmnoževanja. Seznam, ki se posodobi vsako leto, vsebuje stotine kemikalij, ki jih lahko najdemo v številnih izdelkih za vsakodnevno uporabo. Namen predloga številka 65 je obvestiti javnost o izpostavljenosti tem kemikalijam.

Predlog številka 65 ne prepoveduje prodaje izdelkov, ki vsebujejo te kemikalije, temveč zahteva, da so na izdelkih, embalaži izdelkov ali v dokumentaciji izdelka navedena opozorila. Poleg tega prisotnost opozorila v skladu s predlogom številka 65 ne pomeni, da izdelek ne izpolnjuje varnostnih standardov ali zahtev. Vlada zvezne države Kalifornija je objavila pojasnilo, da prisotnost opozorila v skladu s predlogom številka 65 ni enako odločbi regulativnega organa glede »varnosti« ali »nevarnosti« izdelka. Veliko teh kemikalij se uporablja v izdelkih za vsakodnevno uporabo brez dokumentiranih škodljivih vplivov. Za več informacij obiščite https://oag.ca.gov/prop65/faqs-view-all.

Opozorilo v skladu s predlogom številka 65 pomeni, da je podjetje: (1) ocenilo izpostavljenost in presodilo, da »ne predstavlja pomembnega tveganja«; ali (2) da je bilo opozorilo dodano na podlagi prisotnosti kemikalije s seznama brez ocene izpostavljenosti.

## Ali ta zakonodaja velja povsod?

Opozorila na podlagi predloga številka 65 so obvezna samo po zakonodaji zvezne države Kalifornija. Ta opozorila lahko vidite na številnih mestih po vsej Kaliforniji, med drugim tudi v restavracijah, trgovinah z živili, hotelih, šolah in bolnišnicah ter na številnih izdelkih. Poleg tega nekatere spletne trgovine in trgovci na drobno, ki prodajo blago po pošti, navajajo opozorila v skladu s predlogom številka 65 na svojih spletnih straneh ali v katalogih.

## Kako se lahko opozorila zvezne države Kalifornija primerjajo z zveznimi omejitvami?

Standardi po predlogu številka 65 so pogosto bolj strogi od zveznih in mednarodnih standardov. Za različne snovi so ravni koncentracij, za katere se zahteva opozorilo v skladu s predlogom številka 65, veliko nižje od zveznih omejitev. Na primer standard za opozorila v skladu s predlogom številka 65 za svinec je 0,5 µg/dan, kar je veliko pod zveznimi in mednarodnimi standardi.

## Zakaj nekateri podobni izdelki nimajo opozorila?

- Za izdelke, ki se prodajajo v Kaliforniji, se zahteva označevanje v skladu s predlogom številka 65, medtem ko se za podobne izdelke, ki se prodajajo drugje, to ne zahteva.
- Podjetje, ki je v pravnem postopku v zvezi s predlogom številka 65 doseglo poravnavo, bo moralo uporabljati opozorila v skladu s predlogom številka 65, medtem ko drugim podjetjem tega ni treba storiti.
- Izvajanje zakonodaje v zvezi s predlogom številka 65 ni dosledno.
- Podjetja se lahko odločijo, da izdelkov ne bodo opremila z opozorili, če presodijo, da zanje zakonodaja po predlogu številka 65 ne velja; odsotnost opozoril še ne pomeni, da izdelek ne vsebuje podobnih koncentracij kemikalij s seznama.

## Zakaj podjetje Toro prilaga to opozorilo?

Toro se je odločil, da bo potrošnikom dal na razpolago vse možne informacije, da lahko sprejmejo ozaveščeno odločitev, katere izdelke bodo kupili in uporabljali. Toro v določnih primerih prilaga opozorila zaradi prisotnosti ene ali več kemikalij s seznama, brez ocene ravni izpostavljenosti, ker vse kemikalije s seznama nimajo zahtev v zvezi mejno vrednostjo izpostavljenosti. Čeprav je izpostavljenost zaradi izdelkov, ki jih proizvaja Toro, lahko zanemarljiva ali v takem obsegu, da »ne predstavlja večjega tveganja«, se je Toro iz previdnosti odločil, da bo priložil opozorila v skladu s predlogom številka 65. Če Toro teh opozoril ne bi priložil, bi bil lahko izpostavljen tožbi zvezne države Kalifornija ali zasebnih strank, ki bi zahtevale izvajanje zakonodaje v skladu s predlogom številka 65, in velikim denarnim kaznim.

# Garancija podjetja Toro

Omejena garancija za obdobje dveh let ali 1500 delovnih ur

## Zajeti pogoji in izdelki

Podjetje The Toro Company jamči, da bo izdelek Toro Commercial (»izdelek«) brez napak v materialu ali izdelavi 2 leti ali 1500 ur delovanja*, kar nastopi prej. Garancija velja za vse izdelke z izjemo prezračevalnikov (za te izdelke glejte ločeno garancijsko izjavo). Če so izpolnjeni garancijski pogoji, bomo brezplačno popravili izdelek, kar vključuje tudi diagnostiko, delo, sestavne dele in prevoz. Garancija začne veljati na dan, ko je izdelek dostavljen prvotnemu maloprodajnemu kupcu.
* Izdelek s števcem delovnih ur.

## Navodila za pridobitev garancijskega servisa

Vaša odgovornost je, da obvestite distributerja komercialnih izdelkov ali pooblaščenega zastopnika za komercialne izdelke, pri katerem ste kupili izdelek, takoj ko menite, da so garancijski pogoji izpolnjeni. Če potrebujete pomoč pri iskanju distributerja komercialnih izdelkov ali pooblaščenega zastopnika oziroma če imate vprašanja v zvezi z garancijskimi pravicami, lahko stopite v stik z nami na naslednjem naslovu:

Toro Commercial Products Service Department
8111 Lyndale Avenue South
Bloomington, MN 55420-1196

952–888–8801 ali 800–952–2740
E-pošta: commercial.warranty@toro.com

## Odgovornosti lastnika

Kot lastnik izdelka ste odgovorni za izvedbo zahtevanih vzdrževalnih postopkov in nastavitev, navedenih v *Priročniku za upravljanje*. Popravila izdelka, ki so potrebna zaradi neizvajanja obveznega vzdrževanja ali prilagoditev, niso zajeta v to garancijo.

## Predmeti in pogoji, za katere garancija ne velja

Vse okvare izdelka, ki se zgodijo v garancijskem obdobju, niso nujno napake v materialu ali izdelavi. V to garancijo niso zajeti:

- okvare izdelka, ki so posledica uporabe nadomestnih delov, ki jih ni odobrilo podjetje Toro, oziroma namestitve in uporabe dodatkov ali nastavitev dodatne opreme ali izdelkov, ki niso znamke Toro;
- okvare izdelka zaradi neizvedenega priporočenega vzdrževanja in/ali nastavitev;
- okvare izdelka, ki so posledica upravljanja izdelka na malomaren, brezbrižen ali nepreviden način;
- deli, ki so se izrabili zaradi obrabe in ne okvare; primeri izdelkov, ki se lahko obrabijo med normalno uporabo izdelka, med drugim vključujejo zavorne obloge in ploščice, obloge sklopk, rezila, kolute, valjčke in ležaje (zatesnjene ali namazane), spodnje nože, vžigalne svečke, samosledna kolesa in ležaje, pnevmatike, filtre, jermene in določene sestavne dele škropilnika, kot so membrane, šobe, merilniki pretoka in kontrolni ventili;
- okvare zaradi zunanjih vplivov med drugim vključujejo vreme, postopke skladiščenja, kontaminacijo, uporabo neodobrenih goriv, hladilnih tekočin, maziv, aditivov, gnojil, vode ali kemikalij itd.;
- okvare ali poslabšanje zmogljivosti zaradi uporabe goriv (npr. bencina, dizelskega goriva ali biodizla), ki niso skladna z ustreznimi industrijskimi standardi;
- običajni zvoki, vibracije, obrabe in poslabšanje; normalna »obraba« med drugim vključuje poškodbe sedežev zaradi obrabe ali drgnjenja, obrabljene lakirane površine, spraskane nalepke ali okna.

## Deli

Za dele, za katere je predvidena zamenjava po načrtu rednega vzdrževanja, velja garancijsko kritje samo do datuma načrtovane redne zamenjave tega dela. Deli, zamenjani v garancijskem obdobju, postanejo last podjetja Toro in zanje velja enaka garancija kot za izvirni izdelek. Podjetje Toro bo samo presodilo, ali bo treba določeni del popraviti oziroma zamenjati. Toro lahko pri garancijskih popravilih uporabi obnovljene dele.

## Garancija za litij-ionske in ciklične akumulatorje

Ciklični in litij-ionski akumulatorji imajo navedeno skupno število kilovatnih ur, ki jih lahko v življenjski dobi dosežejo. Postopki upravljanja, polnjenja in vzdrževanja lahko podaljšajo ali skrajšajo celotno življenjsko dobo akumulatorja. Z izrabo akumulatorjev se bo količina uporabnega dela med intervali polnjenja počasi zmanjševala, dokler akumulator ne bo popolnoma izrabljen. Za zamenjavo izrabljenih akumulatorjev zaradi običajne uporabe je odgovoren lastnik izdelka. Opomba (samo za litij-ionski akumulator): za dodatne informacije glejte garancijo za akumulator.

## Doživljenjska garancija za ročično gred (samo za model ProStripe 02657)

Model ProStripe, ki je opremljen z originalnim tornim kolutom Toro in sklopko za varno zaviranje rezil (sklop vgrajene zavorne sklopke za rezila (Blade Brake Clutch, BBC) in tornega koluta), vključenima v originalno opremo, in ga uporablja prvotni kupec skladno s priporočenimi postopki uporabe in vzdrževanja, ima posebno kritje doživljenjske garancije proti ukrivljenju ročične gredi motorja. Stroji, ki so opremljeni s tornimi podložkami, zavorno sklopko za rezila (BBC) in drugimi podobnimi napravami nimajo doživljenjske garancije za ročično gred.

## Vzdrževanje na stroške lastnika

Pregled motorja, mazanje, čiščenje in poliranje, zamenjava filtrov, hladilne tekočine in dokončanje priporočenega vzdrževanja so samo nekateri običajni postopki, ki jih je treba opraviti za izdelke Toro na stroške lastnika.

## Splošni pogoji

V skladu s to garancijo je edina dovoljena možnost popravilo s strani pooblaščenega distributerja ali zastopnika za izdelke Toro.

**Podjetje The Toro Company ne prevzema nikakršne odgovornosti za posredno, naključno ali posledično škodo, ki je povezana z uporabo izdelkov Toro, ki jih zajema garancija, vključno z vsemi stroški zagotavljanja nadomestne opreme ali storitve za čas nedelovanja oziroma nezmožnosti uporabe, če garancijsko popravilo ni izvedeno v razumnem obdobju. Razen spodaj navedene garancije za emisije, če je veljavna, niso dane nobene druge izrecne garancije. Vse implicitne garancije glede primernosti za nadaljnjo prodajo ali za uporabo so omejene na obdobje trajanja te izrecne garancije.**

Nekatere države ne dovoljujejo izključitve naključne in posledične škode oziroma omejitve trajanja implicitne garancije, zato morda zgoraj navedene omejitve in izključitve za vas ne veljajo. Na podlagi te garancije imate določene zakonske pravice, vendar morda za vas veljajo tudi druge pravice, ki so odvisne od državne zakonodaje.

## Opomba glede garancije za emisije

Za sistem za zmanjšanje onesnaževanja, vgrajen v izdelek, lahko velja ločena garancija, ki izpolnjuje zahteve ameriških agencije EPA (Environmental Protection Agency) in kalifornijske komisije CARB (California Air Resources Board). Zgoraj navedene omejitve ur delovanja ne veljajo za garancijo za sistem za zmanjšanje onesnaževanja. Glejte garancijsko izjavo za sisteme za zmanjšanje onesnaževanja motorja, ki je priložena izdelku ali dokumentaciji proizvajalca motorja.

## Države razen Združenih držav Amerike in Kanade

Za specifične garancijske pogoje, ki veljajo za vašo državo, pokrajino ali zvezno državo, se morajo stranke, ki so kupile izdelke Toro, ki so bili izvoženi iz Združenih držav Amerike ali Kanade, obrniti na distributerja (zastopnika) za izdelke Toro. Če iz kakršnega koli razloga niste zadovoljni s storitvami svojega distributerja ali če imate težave pri pridobivanju informacij o garanciji, se obrnite na pooblaščenega serviserja znamke Toro.