Form No. 3462-364 Rev A

TORO®

Count on it.

Kezelői kézikönyv

152 cm-es vagy 183 cm-es hátsó kidobású forgókéses fűnyíró

Groundsmaster® 3200 vagy 3300 sorozatú vontatóegység

Modellsz. 31971—Sorszám 407970000 és ettől felfelé

Modellsz. 31973—Sorszám 407850000 és ettől felfelé

Regisztráljon a következő címen: www.Toro.com.
Az eredeti dokumentum fordítása (HU)

3462-364

Jelen termék minden vonatkozó európai irányelvnek megfelel. A részletekért nézze át a kiadvány hátulján található Beépítési nyilatkozatot.

⚠ FIGYELMEZTETÉS

KALIFORNIA
65-ös számú figyelmeztetés

A termék használata Kalifornia állam jogszabályai által rákkeltőnek, születési, illetve reprodukciós rendellenességet okozónak nyilvánított vegyi anyag vagy vegyi anyagok hatásának való kitettséget eredményezhet.

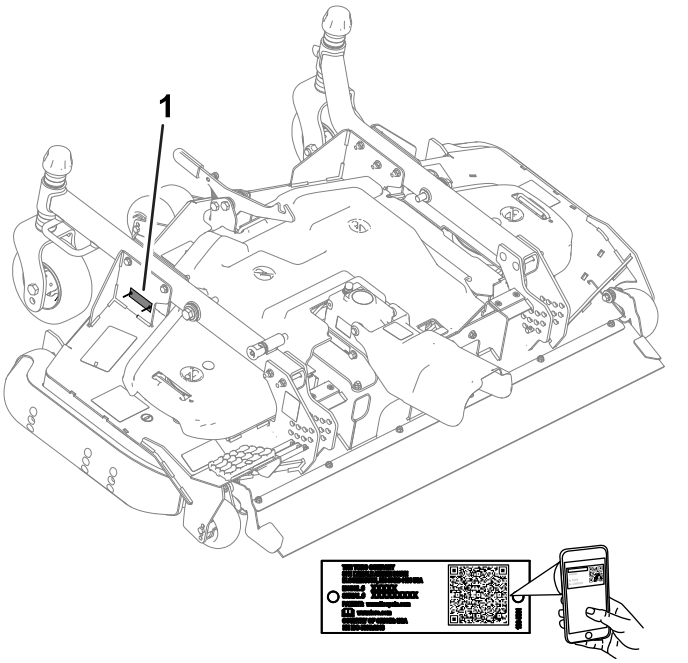

g295738

Ábra 1

1. A típusszám és a gyári szám helye

Bevezetés

Ez a forgókéses nyíróegység fűnyíró traktorra szerelhető és professzionális kezelők számára, kereskedelmi alkalmazásokra készült. Elsősorban parkok, sportpályák, valamint kereskedelmi területeken létesített füves területek jól karbantartott gyepének nyírására készült. A termék nem rendeltetésszerű használata Önre és a közelben tartózkodókra nézve egyaránt veszélyes lehet.

Gondosan olvassa el ezt a tájékoztatót, hogy a termék megfelelő üzemeltetését és karbantartását elsajátítva elkerülje a sérüléseket, valamint a termék károsodását. Ön felelős a termék megfelelő és biztonságos üzemeltetéséért.

A www.Toro.com webhelyen további információk is találhatók, például munkavédelmi tanácsok, oktatóanyagok, tartozékokról szóló információk, segítség márkakereskedés kereséséhez, valamint a termékregisztráció is itt végezhető el.

Ha szervizre, eredeti Toro-alkatrészekre vagy további információkra van szüksége, forduljon hivatalos márkaszervizhez vagy a Toro-ügyfélszolgálathoz, és tartsa kéznél terméke típusszámát és gyári számát. Az Ábra 1 jelzi a típusszám és gyári szám helyét a terméken. Írja a számokat a megfelelő helyre.

Fontos: **Mobileszköze segítségével a gyári számot tartalmazó címkén található QR-kódot (ha van) beolvasva elérheti a garanciális tudnivalókat, az alkatrészekre vonatkozó adatokat és az egyéb termékinformációkat.**

Modellsz. _____

Sorszám _____

Ez a kézikönyv meghatározza a lehetséges veszélyeket, és biztonsági figyelmeztető jelzéssel (Ábra 2) azonosított munkavédelmi üzeneteket tartalmaz. A jelzés olyan veszélyt jelez, amely súlyos sérülést vagy halált okozhat, amennyiben nem tartja be az ajánlott óvintézkedéseket.



g000502

Ábra 2

1. Biztonsági figyelmeztető jelzés

Ez a kézikönyv 2 szót használ az információ kiemelésére. A **Fontos** szó speciális műszaki információkra hívja fel a figyelmet, a **Megjegyzés** szó külön figyelemre érdemes általános információkat emel ki.

© 2022—The Toro® Company
8111 Lyndale Avenue South
Bloomington, MN 55420

Lépjen velünk kapcsolatba az alábbi címen: www.Toro.com.
Nyomtatva az Amerikai Egyesült Államokban
Minden jog fenntartva

Tartalom

Biztonság 3
Általános munkavédelmi előírások 3
Nyíróegységekre vonatkozó óvintézkedések 3
Biztonsági és tájékoztató címkék 4
Felszerelés 8
1 A gép előkészítése 8
2 A CE-készlet felszerelése 8
3 A hulladékterelő lemez felszerelése az első tengelyre 9
4 A nyíróegység felszerelése a vontatóegységre 9
5 A TLT burkolatának felszerelése 10
6 A nyíróegység szintezése 10
7 A nyíróegység zsírzása 11
Termékáttekintés 12
Műszaki adatok 12
Munkagépek és tartozékok 12
Üzemeltetés 12
A vágásmagasság beállítása 12
A nyíróegység lejtésének beállítása 14
A lenyesés elleni védelemre szolgáló görgők beállítása 14
A csúszás beállítása 15
Az egyenetlen vágás kiküszöbölése 15
Üzemeltetési tanácsok 15
Karbantartás 17
Ajánlott karbantartási ütemterv(ek) 17
Napi karbantartási ellenőrzőlista 17
A csapágyak és perselyek zsírzása 18
A hajtómű kenőanyagának ellenőrzése 18
A TLT-hajtótengelyt a hajtóműhöz rögzítő elemek nyomatékának ellenőrzése 18
A nyíróegység eltávolítása a vontatóegységről 19
Az önbeálló karokban lévő perselyek szervizelése 20
A bolygókerekek és csapágyak szervizelése 20
A vágókések szervizelése 21
A kések egyenetlen vágásának ellenőrzése és kijavítása 22
A hajtószíj cseréje 23
A nyíróegység aljának tisztítása 24
Tárolás 24

Biztonság

A gép tervezése az EN ISO 5395 (a CE készlettel ellátva) és az ANSI B71.4-2017 szabvány alapján történt.

Általános munkavédelmi előírások

Ez a termék levághatja a kezét és a lábát, továbbá tárgyakat dobhat ki. A súlyos sérülések elkerülése érdekében mindig kövesse a biztonsági utasításokat

- Mielőtt elindítja a gépet, olvassa el és minden részletében értse meg a *kezelői kézikönyvet*.
- A gép használatát teljes odafigyeléssel végezze. Ne végezzen olyan tevékenységet, amely elvonhatja a figyelmét, különben személyi sérülés vagy anyagi kár lehet a következmény.
- Ne tegye a kezét vagy a lábát a gép mozgó alkatrészeinek közelébe.
- Ne használja a gépet, ha a védőburkolatok és egyéb védőelemek nincsenek a helyükön, és nem működnek.
- Ne tartózkodjon a kimeneti nyílások előtt.
- Tartsa távol a nézelődőket és a gyerekeket a működtetési területtől. Soha ne engedje, hogy a gépet gyerekek üzemeltessék.
- A kezelőállás elhagyása előtt végezze el az alábbiakat:
  - Parkolja le a gépet sík talajon.
  - Engedje le a nyíróegysége(ke)t.
  - Kapcsolja le a hajtásokat.
  - Húzza be a rögzítőféket (ha van).
  - Állítsa le a motort, és vegye ki az indítókulcsot.
  - Várja meg, amíg minden mozgó alkatrész megáll.

A gép nem megfelelő használata vagy karbantartása személyi sérüléshez vezethet. A lehetséges sérülések elkerülése érdekében kövesse a biztonsági útmutatóban leírtakat, és mindig ügyeljen a biztonsági figyelmeztető szimbólumra (⚠), amelynek jelentése lehet Figyelem, Vigyázat vagy Veszély – személyes munkavédelmi utasítások. Az utasítások be nem tartása személyi sérülést vagy halált okozhat.

Nyíróegységekre vonatkozó óvintézkedések

- A nyíróegység csak a vontatóegységre felszerelve minősül teljes gépnek. A gép biztonságos használatával kapcsolatos utasításokért olvassa el figyelmesen a vontatóegység *kezelői kézikönyvét*.

- Állítsa meg a gépet, vegye ki a kulcsot és várja meg, amíg minden mozgó alkatrész megáll, csak ezután ellenőrizze a munkaeszközt, amennyiben az nekiütközött valaminek, vagy a gép rendellenes rezgését észleli. Végezzen el minden szükséges javítást, mielőtt folytatná a munkát.
- Tartsa az összes részegységet megfelelő üzemállapotban, a kötőelemeket pedig kellően meghúzva. Cseréljen ki minden kopott vagy sérült matricát.
- Csak a Toro által jóváhagyott kiegészítőket, tartozékokat és pótalkatrészeket használja.

Biztonsági és tájékoztató címkék

A biztonságra figyelmeztető matricák és utasítások a kezelő által jól látható helyen, a potenciális veszélyforrás közelében találhatók. A sérült vagy hiányzó matricát cserélje, illetve pótolja.



decal93-6697

93-6697

1. Lásd a *Kezelői kézikönyvet*.
2. Töltsön be SAE 80w-90 (API GL-5) olajat 50 üzemóránként.

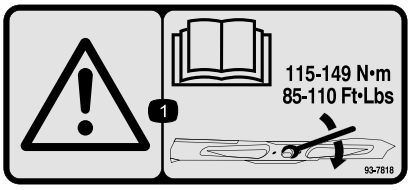

decal93-7818

93-7818

1. Figyelmeztetés – a kést rögzítő csavar/anya 115–149 Nm nyomatékkal történő meghúzása tekintetében olvassa el a *Kezelői kézikönyvet*.

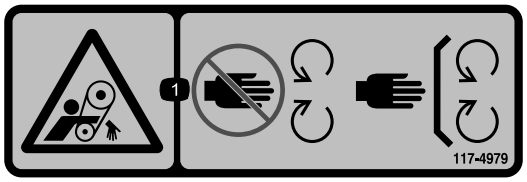

decal117-4979

117-4979

1. Beakadásveszély, ékszíj – ne nyúljon a mozgó alkatrészek közelébe, tartsa a védőelemeket a helyükön.

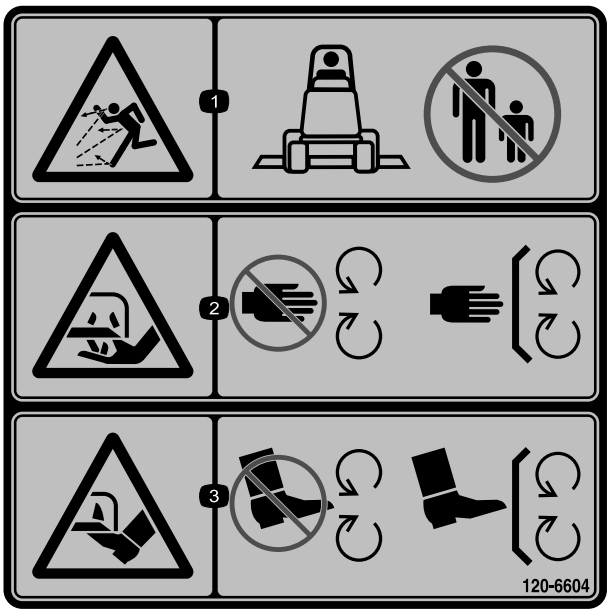

decal120-6604

120-6604

1. Repülő tárgyak okozta veszély – tartsa távol a géptől a nézelődőket.
2. Kéz el- és levágásának a veszélye, fűnyírókés – ne érjen a mozgó alkatrészekhez, mindig legyen a helyén minden védőburkolat és egyéb védőelem.
3. Láb el- és levágásának a veszélye, fűnyírókés – ne érjen a mozgó alkatrészekhez, mindig legyen a helyén minden védőburkolat és egyéb védőelem.

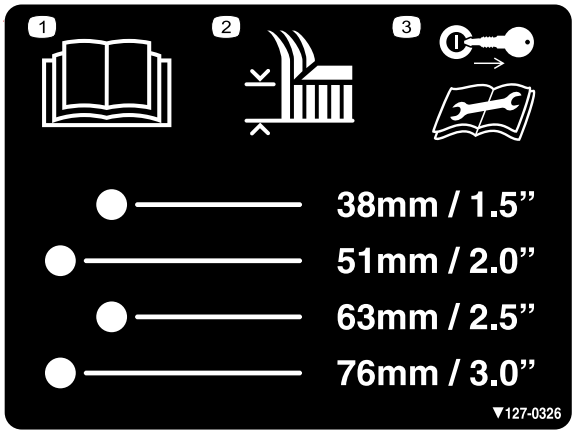

decal127-0326

127-0326

1. Lásd a *Kezelői kézikönyvet*.
2. Vágásmagasság
3. Karbantartás végrehajtása előtt vegye ki a kulcsot, és lásd a *kezelői kézikönyvet*.



decal133-8061

133-8061

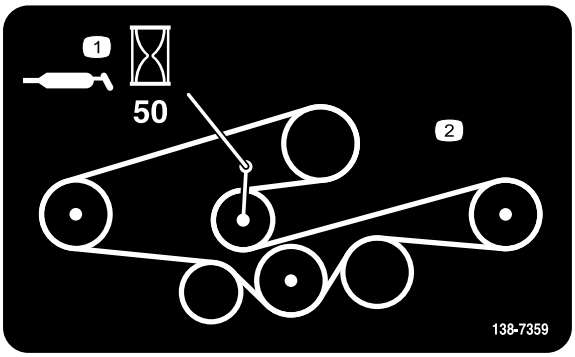

decal138-7359

138-7359

1. Kenje meg 50 üzemóránként.
2. Az ékszíj elvezetése

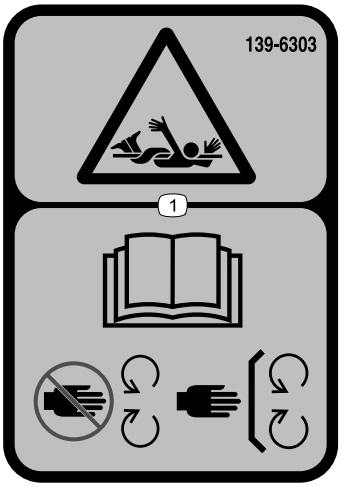

decal139-6303

139-6303

1. Beakadásveszély – olvassa el a *kezelői kézikönyvet*. Ne nyúljon a mozgó alkatrészek közelébe, tartsa a védőelemeket a helyükön.

Csak a 31973 esetében:

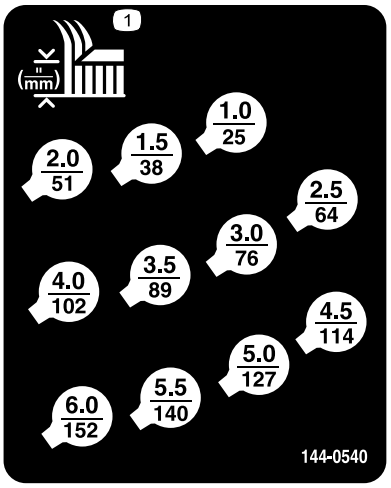

decal144-0540

144-0540

1. Vágásmagasság

Csak a 31973 esetében:

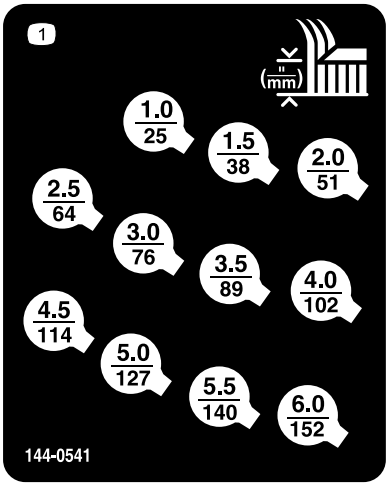

decal144-0541

144-0541

1. Vágásmagasság

Csak a 31971 esetében:

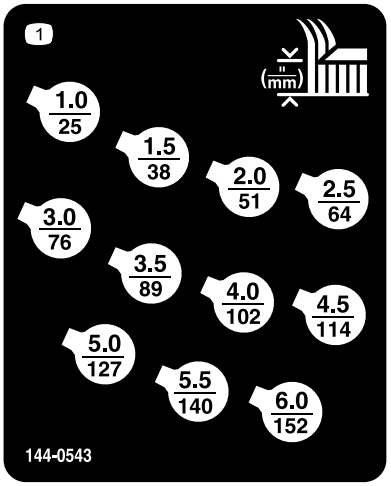

decal144-0543

144-0543

1. Vágásmagasság

Csak a 31971 esetében:

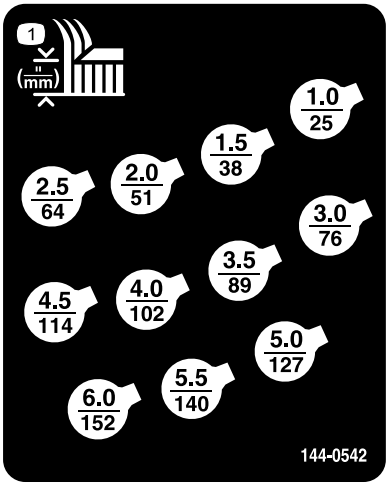

decal144-0542

144-0542

1. Vágásmagasság

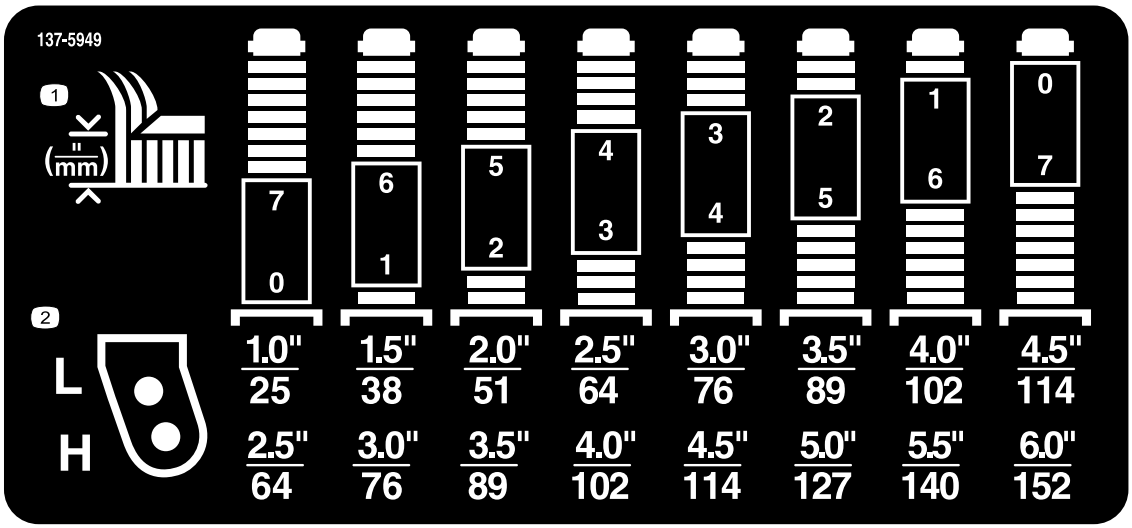

decal137-5949

137-5949

1. Vágásmagasság
2. Rögzítőfuratok

Felszerelés

Mellékelt alkatrészek

Használja az alábbi táblázatot, hogy megállapítsa, valamennyi alkatrész leszállításra került-e.

Eljárás	Megnevezés	Mennyi-ség	Alkalmazás
1	Nincs szükség alkatrészre	–	Készítse elő a gépet.
2	Nincs szükség alkatrészre	–	Szerelje fel a CE-készletet (ha szükséges).
3	Hulladékterelő lemez Konzol Popszegecs	1 1 5	Szerelje fel a hulladékterelő lemezt az első tengelyre.
4	Hatlapfejű csavar Alátét Vágásmagasságcsap	2 2 2	Szerelje fel a nyíróegységet a vontatóegységre.
5	Vállas csavar Távtartó	2 2	Szerelje fel a TLT burkolatát.
6	Nincs szükség alkatrészre	–	A nyíróegység szintezése.
7	Nincs szükség alkatrészre	–	Végezze el a nyíróegység zsírzását

⚠ FIGYELMEZTETÉS

Ha a kulcsot a gyújtáskapcsolóban hagyja, mások véletlenül beindíthatják a motort, és a közelben állók súlyos sérülését okozhatják.

A nyíróegység felszerelése előtt vegye ki az indítókulcsot a gyújtáskapcsolóból.

⚠ VESZÉLY

A motor beindításakor forogni kezdő TLT-tengely súlyos sérülést okozhat.

Ne indítsa be a motort és ne kapcsolja a TLT-kapcsolót, ha a TLT-tengely nincs csatlakoztatva a nyíróegység hajtóművéhez.

Megjegyzés: A gép jobb és bal oldalát a normál haladási irány szerint határozza meg.

1

A gép előkészítése

Nincs szükség alkatrészre

Eljárás

1. Parkolja le a gépet sík talajon.
2. Húzza be a rögzítőféket.
3. Állítsa le a motort, és vegye ki az indítókulcsot.

2

A CE-készlet felszerelése

Ha szükséges (csak a CE-szabványt használó országokban)

Nincs szükség alkatrészre

Eljárás

Ha a gépet CE-szabványt használó országban használja, szerelje fel a CE-készletet; lásd a készlet *Felszerelési utasítását*.

3

A hulladékterelő lemez felszerelése az első tengelyre

Ehhez az eljáráshoz szükséges alkatrészek:

1	Hulladékterelő lemez
1	Konzol
5	Popszegecs

Eljárás

Rögzítse 5 popszegecs segítségével a konzolt és a hulladékterelő lemezt az első tengelyhez (Ábra 3).

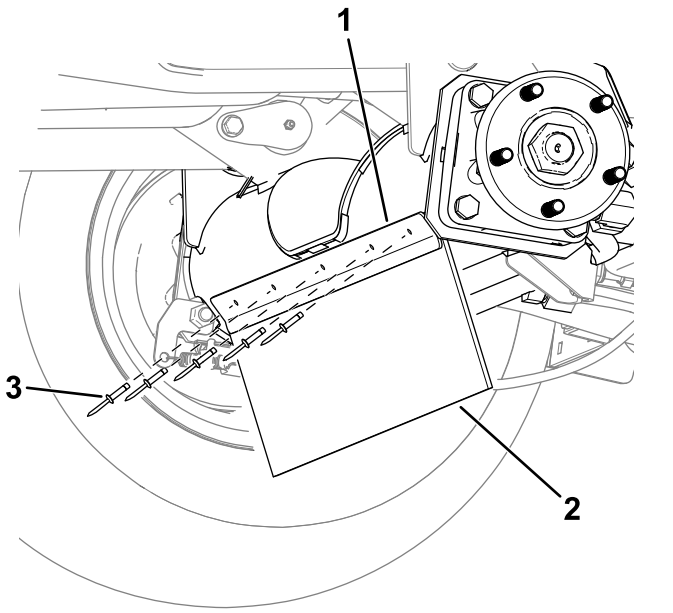

Ábra 3

A képen a gép bal oldala látható.

1. Konzol
2. Hulladékterelő lemez
3. Popszegecs

4

A nyíróegység felszerelése a vontatóegységre

Ehhez az eljáráshoz szükséges alkatrészek:

2	Hatlapfejű csavar
2	Alátét
2	Vágásmagasságcsap

Eljárás

1. Parkoljon le sík talajon, állítsa az emelőkarokat a legalacsonyabb helyzetbe, húzza be a rögzítőféket, állítsa le a motort és vegye ki az indítókulcsot.
2. Állítsa a nyíróegységet a vontatóegység elé.
3. Csúsztassa a TLT-tengely kardánvilláját a hajtómű tengelyére, majd a 2 csavarral és anyával ellentétes irányban rögzítse össze a tengelyeket (Ábra 4).

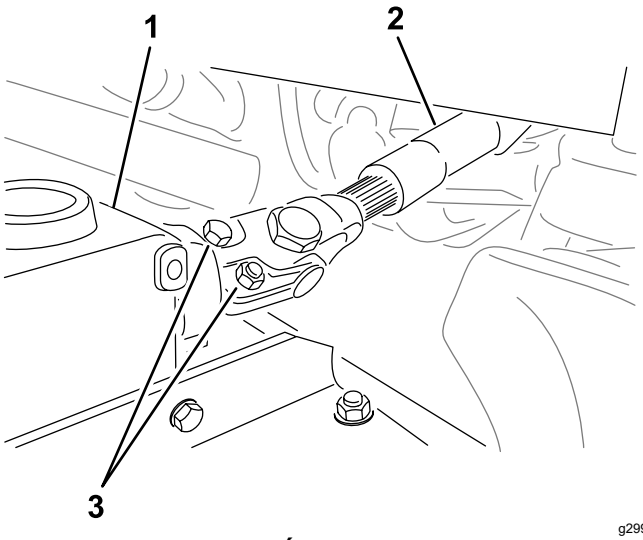

g299646

Ábra 4

1. Hajtómű
2. TLT tengely
3. Csavarok és anyák

4. Húzza meg a csavarokat és anyákat (Ábra 4); a meghúzási nyomatékok tekintetében lásd a gép *Kezelői kézikönyvét*.
5. Nyomja le az egyik emelőkart, amíg az emelőkar furatai össze nem igazodnak az önbeálló karok furataival, majd helyezzen egy alátétet és egy csavart mindkét karra.
6. Igazítsa össze az emelőkarok furatait az önbeálló kar furataival.
7. 2 hatlapfejű csavar és 2 alátét segítségével rögzítse az önbeálló karokat az emelőkarokhoz (Ábra 5).

   Ha korábban már használta a csavarokat a nyíróegység felszereléséhez: Kenje meg menetrögzítő pasztával a csavarok meneteit.

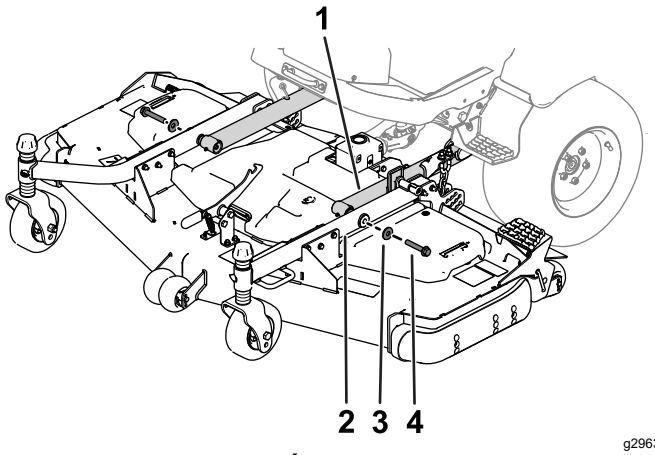

g296375

Ábra 5

1. Emelőkar
2. Önbeálló kar
3. Alátét
4. Csavar

8. Húzza meg a csavarokat a megfelelő specifikáció szerint:
   - Ha először használja a csavarokat a nyíróegység felszereléséhez:

     Húzza meg a csavarokat 256–313 Nm nyomatékkal.
   - Ha már használta korábban a csavarokat a nyíróegység felszereléséhez:

     Húzza meg a csavarokat 195–239 Nm nyomatékkal.
9. Állítsa be a vágásmagasságot, lásd: A vágásmagasság beállítása (oldal 12).

5

A TLT burkolatának felszerelése

Ehhez az eljáráshoz szükséges alkatrészek:

2	Vállas csavar
2	Távtartó

Eljárás

2 vállas csavar és 2 távtartó segítségével rögzítse a TLT burkolatát a hajtóműhöz (Ábra 6).

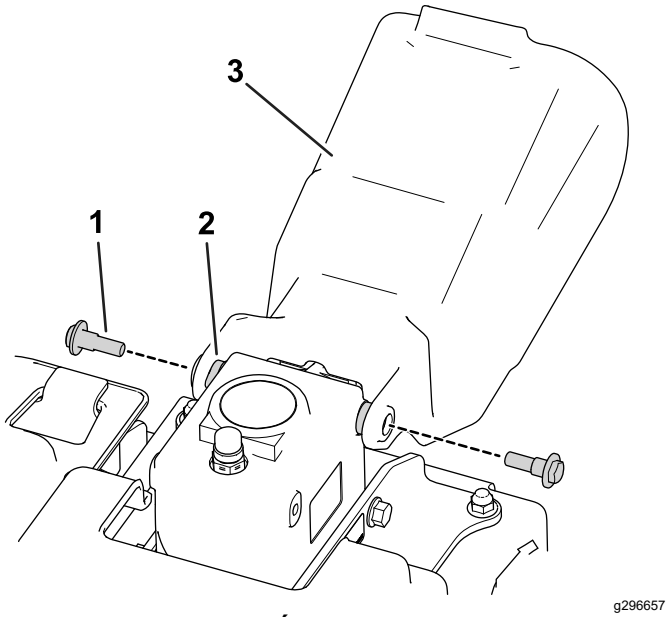

g296657

Ábra 6

1. Vállas csavar
2. Távtartó
3. TLT burkolata

6

A nyíróegység szintezése

Nincs szükség alkatrészre

Eljárás

Megjegyzés: Sík, vízszintes talajon végezze az eljárást.

1. Forgassa el a külső tengelyeken a késeket úgy, hogy a végeik előre és hátra nézzenek.
2. Mérje meg a padlózat és a kés közti távolságot.
3. Emelje fel a nyíróegységet VONULÁSI helyzetbe.
4. Állítsa be az első önbeálló villán lévő betétlemezeket úgy, hogy megfeleljenek a kívánt vágásmagasságnak.
5. Forgassa el a késeket 180°-kal, és mérje meg a padlózat és a kés hátrafelé néző hegye közti távolságot.
6. Lazítsa meg az alsó ellenanyákat a vágásmagasságot beállító lánc U-csavarján (Ábra 7).

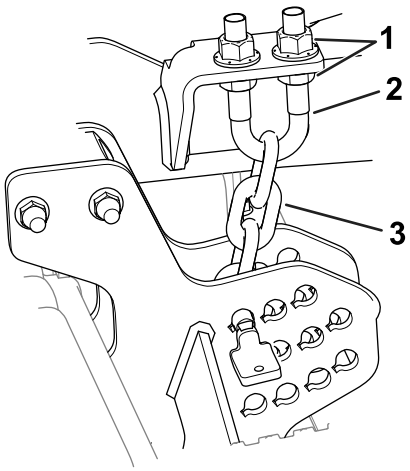

g296783

Ábra 7

1. Ellenanyák
2. U-csavar
3. Vágásmagasság-állító lánc

7. Állítsa be az anyákat (Ábra 7) a nyíróegység hátuljának emeléséhez vagy süllyesztéséhez úgy, hogy a hátsó kések hegyei 6–10 mm-rel magasabban legyenek az első hegyeknél.
8. Húzza meg az ellenanyákat.

7

A nyíróegység zsírzása

Nincs szükség alkatrészre

Eljárás

A használata előtt a nyíróegységet meg kell kenni a megfelelő kenési jellemzők biztosításához; lásd: A csapágyak és perselyek zsírzása (oldal 18). Amennyiben a gépet nem megfelelően kenik, a kritikus alkatrészek idő előtt meghibásodhatnak.

Termékáttekintés

Műszaki adatok

Megjegyzés: A műszaki adatok és a kialakítások külön értesítés nélkül változhatnak.

Vágás-szélesség	• 31971. típusszám: 1,52 m • 31973. típusszám: 1,82 m
Vágás-magasság	25 és 152 mm között állítható 13 mm-es léptékkel
Nettó tömeg	• 31971. típusszám: 209 kg • 31973. típusszám: 236 kg

Munkagépek és tartozékok

A géphez a Toro által jóváhagyott munkagépek és tartozékok széles választéka kapható, amelyek javítják és bővítik a gép képességeit. A jóváhagyott tartozékok és adapterek listájáért forduljon hivatalos márkaszervizhez, hivatalos Toro-forgalmazóhoz, vagy látogasson el a www.Toro.com webhelyre.

Az optimális teljesítmény és a gép biztonsági tanúsítványának fenntartása érdekében csak eredeti Toro-pótalkatrészeket és -tartozékokat használjon. A más által gyártott pótalkatrészek és tartozékok használata veszélyes lehet, és emellett a jótállást is érvénytelenítheti.

Üzemeltetés

Megjegyzés: A gép jobb és bal oldalát a normál haladási irány szerint határozza meg.

⚠ VIGYÁZAT

Ha a kulcsot a gyújtáskapcsolóban hagyja, mások véletlenül beindíthatják a motort, ami a közelben állók súlyos sérülését okozhatja.

Karbantartási munkák előtt vegye ki a kulcsot a gyújtáskapcsolóból.

A vágásmagasság beállítása

A vágásmagasság 25 és 152 mm között állítható 13 mm-es léptékkel. A vágásmagasság beállítása:

1. Parkoljon le sík talajon, emelje fel a nyíróegységet VONULÁSI helyzetbe, húzza be a rögzítőféket, állítsa le a motort, és vegye ki az indítókulcsot.
2. Végezze el a következő eljárásokat:
   - Állítsa a bolygókeréktengelyeket az önbeálló villa felső vagy alsó furataihoz; lásd: A bolygókeréktengelyek helyzetének beállítása (oldal 12).
   - Adjon hozzá azonos számú távtartót az önbeálló villákhoz vagy távolítson el azonos számú távtartót az önbeálló villákról; lásd: Az önbeálló villa távtartóinak helyzetbeállítása (oldal 13).
   - Használja a vágásmagasság-lemezek csapjait az emelőkarláncok pozicionálásához; lásd: A vágásmagasság-állító lánc helyzetének beállítása (oldal 13).

A bolygókeréktengelyek helyzetének beállítása

Állítsa a bolygókeréktengelyeket mindkét önbeálló villa megegyező furatába. A Ábra 8 és Ábra 9 ábra alapján határozza meg a beállításhoz megfelelő furatokat.

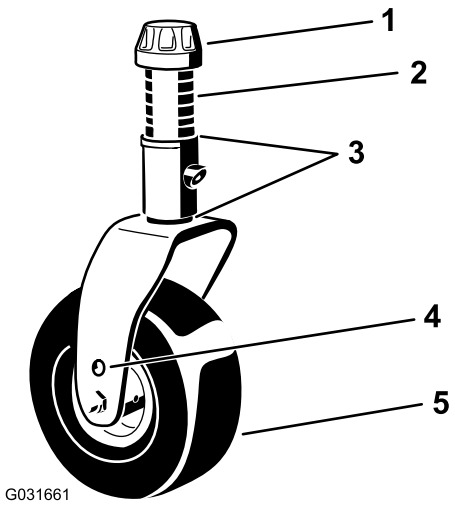

g031661

Ábra 8

1. Feszítősapka
2. Távtartók
3. Betétlemezek
4. Tengelyrögzítő furatok
5. Bolygókerék

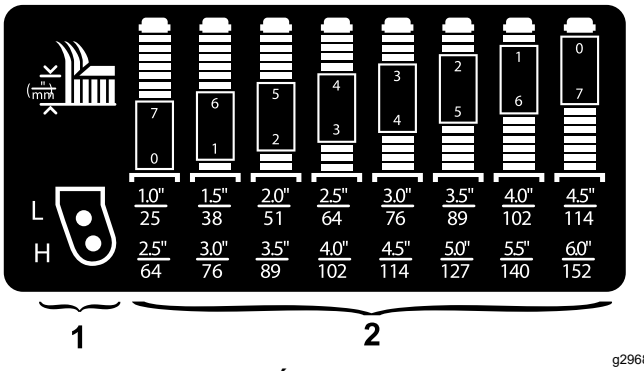

g296889

Ábra 9

1. A bolygókerék vágásmagasság-rögzítő furatai
2. Az önbeálló villa vágásmagasság-távtartói

Megjegyzés: Ha 64 mm-es vagy magasabb vágásmagasságot használ, akkor a tengelycsavart az alsó furatba illessze, hogy megakadályozza a fű felgyűlését. Ha működés közben a fű felgyűlését észleli, fordítsa meg a gép irányát az esetleges nyesedék a kerék/villa területéről való eltávolításához.

Az önbeálló villa távtartóinak helyzetbeállítása

1. Távolítsa el a feszítősapkát a késtengelyéről (Ábra 8), és csúsztassa ki a tengelyt az önbeálló karból. Helyezze a 2 betétlemezt a késtengelyre úgy, ahogy eredetileg fel voltak szerelve. Ezen betétlemezeknek vízszintet kell biztosítaniuk a nyíróegységek teljes szélességében.
2. Csúsztasson megfelelő számú távtartót a késtengelyre a kívánt vágásmagasság eléréséhez (Ábra 8).

   A kívánt vágásmagasság eléréséhez szükséges távtartók kombinációinak meghatározásához lásd: Ábra 9.

   Megjegyzés: Bármilyen kombinációban használhat betétlemezeket az önbeálló kar kerékagya felett vagy alatt (szükség szerint) a kívánt vágásmagasság eléréséhez vagy a nyíróegység kiszintezéséhez.
3. Tolja át az önbeálló tengelyt az önbeálló karon keresztül.
4. Szerelje fel a betétlemezeket (ahogy eredetileg fel voltak szerelve), illetve a megmaradt távtartókat a késtengelyre.
5. Szerelje fel a feszítősapkát az egység rögzítéséhez.

A vágásmagasság-állító lánc helyzetének beállítása

1. Távolítsa el azokat a csapokat, amelyek a vágásmagasság-állító láncokat a nyíróegység hátuljához rögzítik (Ábra 10).

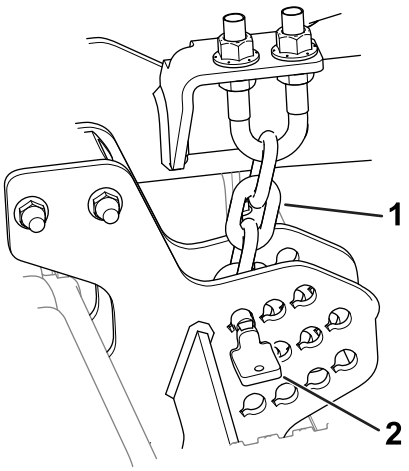

g296784

Ábra 10

1. Vágásmagasság-állító lánc
2. Csap

2. A kívánt vágásmagassághoz megfelelő furat meghatározásához tekintse át a vágásmagasság-jelző matricát.

   Megjegyzés: A matrica [lásd Biztonsági és tájékoztató címkék (oldal 4)] minden vágásmagasság-lemez mellett megtalálható.
3. Rögzítse a vágásmagasság-állító láncot a kívánt vágásmagasság-furatban a csappal.

   A csapot a legalacsonyabb vágásmagasság-állító láncszemre kell felszerelni. A láncnak egyenesen lefelé kell lógnia (Ábra 10); nem szabad megcsavarodnia.

A nyíróegység lejtésének beállítása

A javasolt lejtés 6–9,5 mm (azaz a késsík hátulja 6–9,5 mm-rel legyen magasabban, mint az eleje). A 9,5 mm-nél nagyobb lejtés, bár kisebb teljesítményt igényel, darabosabb nyesedéket és gyengébb vágásminőséget eredményez. A 6 mm-nél kisebb lejtés, bár nagyobb teljesítményt igényel, finomabb nyesedéket és jobb vágásminőséget eredményez.

1. Parkolja le a gépet sík talajon, engedje le a nyíróegységet, húzza be a rögzítőféket, állítsa le a motort és vegye ki az indítókulcsot.
2. Állítsa be a nyíróegységet a kívánt vágásmagasságra.
3. Fordítson el 1 kést úgy, hogy egyenesen előre nézzen.
4. Mérje meg egy rövid mérőléccel a padlózat és a kés hegye közti távolságot. Fordítsa hátra a kést, és mérje meg a padlózat és a kés hegye közötti távolságot.
5. Vonja ki az elöl mért értéket a hátul mért értékből, hogy megkapja a lejtést.
6. Lazítsa meg az ellenanyákat a vágásmagasság-állító lánc U-csavarjának tetején vagy alján (Ábra 11).

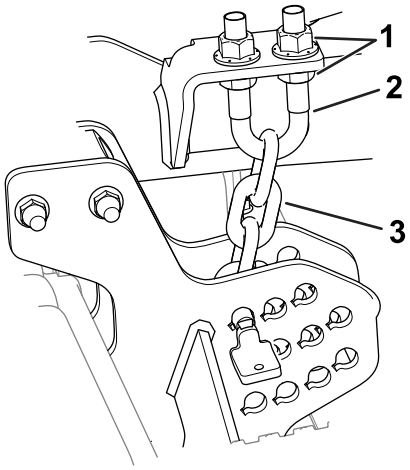

g296783

Ábra 11

1. Ellenanyák
2. U-csavar
3. Vágásmagasság-állító lánc

7. Állítsa be a másik anyakészletet a nyíróegység hátuljának emeléséhez vagy süllyesztéséhez, valamint a nyíróasztal megfelelő lejtésének beállításához.
8. Húzza meg az ellenanyákat.

A lenyesés elleni védelemre szolgáló görgők beállítása

Ha változtatni kell a vágásmagasságon, állítsa be a lenyesés elleni védelem görgőinek a magasságát is (Ábra 12).

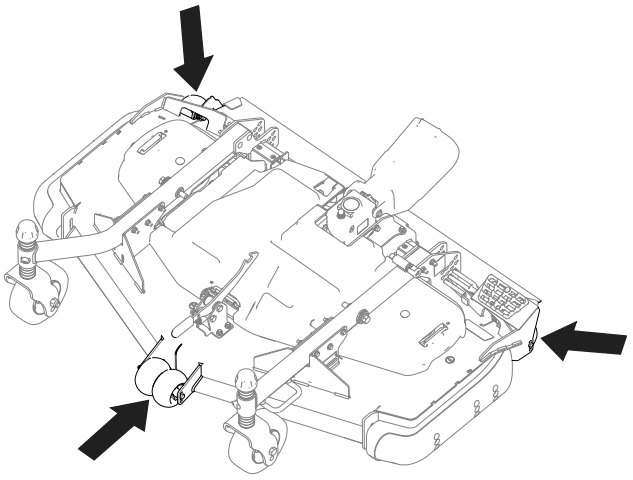

g296901

Ábra 12

1. Parkolja le a gépet sík talajon, engedje le a nyíróegységet, húzza be a rögzítőféket, állítsa le a motort és vegye ki az indítókulcsot.
2. Állítsa le a motort, vegye ki az indítókulcsot, és várja meg, amíg az összes mozgó alkatrész megáll, csak ezután hagyja el a kezelőülést.
3. Állítsa be a lenyesés elleni védelemre szolgáló görgőket a Ábra 13 alapján.

   Megjegyzés: Válassza ki azt a furatot, amelynél a lenyesés elleni védelem görgője a kívánt vágásmagassághoz legközelebbi helyzetbe kerül.

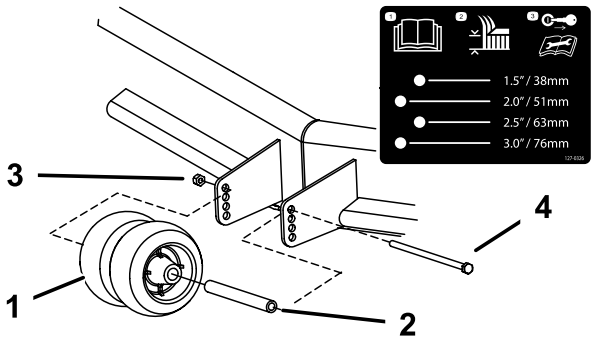

g296902

Ábra 13

Az ábrán az első görgő látható

1. Lenyesés elleni védelem görgője
2. Persely
3. Peremes anya
4. Csavar

A csúszás beállítása

Rögzítse a csúszkát az alsó helyzetben 64 mm-nél nagyobb vágásmagasság esetén, illetve a magasabb helyzetben, ha 64 mm-nél kisebb a vágásmagasság.

1. Parkolja le a gépet sík talajon, engedje le a nyíróegységet, húzza be a rögzítőféket, állítsa le a motort és vegye ki az indítókulcsot.
2. Távolítsa el a peremes fejű csavarokat és az anyákat a csúszkából.
3. Helyezze el a csúszkát a kívánt helyzetben, majd rögzítse a nyíróegységhez a peremes fejű csavarok és az anyák segítségével (Ábra 14).

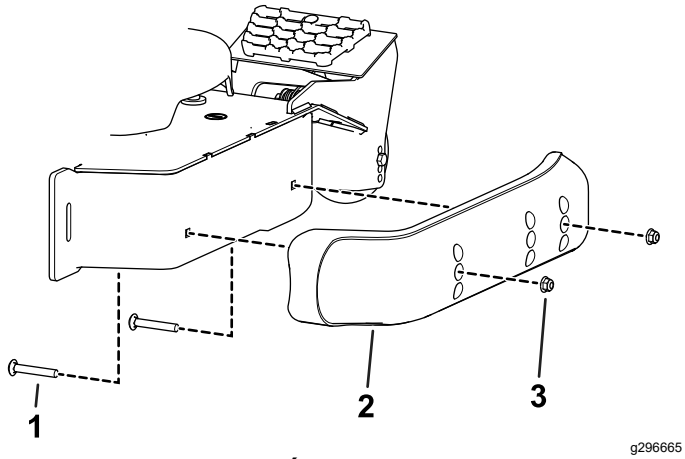

Ábra 14

1. Peremes fejű csavar
2. Csúszka
3. Anya

Az egyenetlen vágás kiküszöbölése

A fű jellegének és a vontatóegység ellensúly-beállításának eltérése miatt ajánlott a füvet és az eredményt is ellenőrizni a tényleges vágás megkezdése előtt.

1. Parkolja le a gépet sík talajon, engedje le a nyíróegységet, húzza be a rögzítőféket, állítsa le a motort és vegye ki az indítókulcsot.
2. Állítsa be a nyíróegységet a kívánt vágásmagasságra; lásd: Üzemeltetés (oldal 12).
3. Ellenőrizze és állítsa be a vontatóegység gumiabroncsnyomását elöl és hátul is a vontatóegység *Kezelői kézikönyvében* meghatározott gumiabroncsoknyomásokra.
4. Ellenőrizze, hogy nem görbék-e a kések; lásd: A kés ellenőrzése görbülés szempontjából (oldal 21).
5. Vágjon füvet egy teszterületen annak ellenőrzéséhez, hogy az összes nyíróegység azonos magasságban vág-e.
6. Ha a nyíróegység beállítása szükséges, keressen egy sima felületet, ahol egy legalább 2 m-es egyenes szegély található.
7. A késsík mérésének megkönnyítése érdekében emelje fel a vágásmagasságot a legmagasabb helyzetbe; lásd: A vágásmagasság beállítása (oldal 12).
8. Engedje le a nyíróegységet a sík felületre. Szerelje le a nyíróegység tetejéről a fedeleket.
9. Fordítsa el a tengelyeken a késeket úgy, hogy a végeik előre és hátra nézzenek.
10. Mérje meg a padlófelület és a vágóél csúcsa közti távolságot.

    Ha a mérések nem egyeznek a kívánt vágásmagassággal és lejtéssel, lásd: A nyíróegység lejtésének beállítása (oldal 14).
11. Állítsa be a bolygókerék-távtartókat úgy, hogy megfeleljenek a bolygókerék matricáján feltüntetett vágásmagasságnak; lásd: Az önbeálló villa távtartóinak helyzetbeállítása (oldal 13).

Üzemeltetési tanácsok

Gázkar gyors helyzete/munkasebesség

A haladáshoz és a fűnyíráshoz szükséges teljesítmény biztosításához a motort a gázkar gyors helyzetében kell működtetni, a munkasebességet pedig a körülményekhez kell igazítani. Csökkentse a munkasebességet, ha a késekre ható terhelés nő. Növelje a munkasebességet, ha a késekre ható terhelés csökken.

Fűnyírási irány

Időnként változtasson a fűnyírási irányon, hogy ne alakuljanak ki keréknyomok a gyepen. Ezzel egyben a nyesedéket is jobban elteríti, ami javítja annak lebomlását és a trágyázó hatást.

Munkasebesség

A vágás minőségét alacsonyabb munkasebességgel javíthatja.

Kerülje a túl rövidre vágást

Ha a nyíróegység vágásszélessége nagyobb a korábban használtnál, növelje a vágásmagasságot, hogy az egyenetlen gyepet ne vágja túl rövidre.

Válasszon a körülményeknek megfelelő vágásmagasságot

Fűnyíráskor nagyjából 25 mm-t vágjon le a fűszálból, de ne többet a hossza ⅓-ánál. Kivételesen nagyra nőtt és sűrű fű esetén előfordulhat, hogy csökkentenie kell a munkasebességen és/vagy eggyel magasabbra kell állítania a vágásmagasságot.

Fontos: **Ha a fűszálak ⅓-ánál többet vág le, esetleg gyér, hosszú fű vagy száraz körülmények között a nyesedék-, hulladékszórás és a nyíróasztal-meghajtás elemei terhelésének csökkentése érdekében lapos nyesőkések használata javasolt.**

Magasra nőtt fű

Ha a fű a normálisál kissé magasabbra nőtt vagy nagyon nedves, növelje a vágásmagasságot a szokottnál magasabbra, így végezze a fűnyírást. Ezután végezze el újra a fűnyírást a megszokott beállítás mellett.

A nyíróegység tisztán tartása

Tisztítsa ki a nyesedéket és szennyeződést a nyíróegység alsó részéből minden használat után. Ha fű és szennyeződés rakódik le a nyíróegység belsejében, a vágás minősége romlik.

A tűzveszély csökkentése érdekében tartsa a motort, a hangtompítót, az akkumulátorrekeszt, a rögzítőféket, a nyíróegységeket és a benzintartály környékét fűtől, levelektől és túlzott mennyiségű zsírtól mentesen. Takarítson fel minden kifolyt olajat vagy üzemanyagot.

A kés karbantartása

- Gondoskodjon arról, hogy a fűnyírási szezonban mindig éles legyen a kés; az éles kés a fűszálakat egyenesen metszi el anélkül, hogy tépné vagy szaggatná azokat. Az eltépett, leszakított fűszál vége megbarnul, ami lassítja a növekedését és növeli a megbetegedés esélyét.
- Ellenőrizze naponta a késeket élesség, kopás és sérülések szempontjából. Fenje meg a késeket szükség szerint.
- Ha a kés megsérült vagy elkopott, cserélje ki azonnal, eredeti Toro cserekést használva. Lásd: A nyíróegység késeinek eltávolítása és felszerelése (oldal 21).

Karbantartás

Megjegyzés: A gép jobb és bal oldalát a normál haladási irány szerint határozza meg.

Ajánlott karbantartási ütemterv(ek)

Karbantartási időköz	Karbantartási intézkedés
Az első 2 óra után	• Húzza meg a bolygókerekek anyáit.
Az első 10 óra után	• Ellenőrizze a TLT-hajtótengelyt a hajtóműhöz rögzítő elemek nyomatékát. • Húzza meg a bolygókerekek anyáit.
Az első 50 óra után	• Cserélje le a hajtómű kenőanyagát.
Minden egyes használat előtt, vagy naponta	• Az önbeálló kar perselyeinek megkenése. • Tisztítsa meg a nyíróegységet.
Minden 50 órában	• A zsírzószemek megkenése. Kenje meg az összes zsírzószemet rögtön minden lemosás után. • Ellenőrizze a hajtómű kenőanyagát. • Húzza meg a bolygókerekek anyáit. • Ellenőrizze a kés hajtószíj-beállítását. • Tisztítsa meg a nyíróegység szíjának burkolatai alatti részt.
Minden 100 órában	• Ellenőrizze a TLT-hajtótengelyt a hajtóműhöz rögzítő elemek nyomatékát.
Minden 400 órában	• Cserélje le a hajtómű kenőanyagát.

Napi karbantartási ellenőrzőlista

Rendszeres használatához másolja le az oldalt.

A karbantartás során ellenőrzendő elem	Hét:						
	H.	K.	Sze.	Cs.	P.	Szo.	V.
A kések állapotának ellenőrzése							
Az összes zsírzószem zsírzása[1]							
A sérült fényezés kijavítása javítófestékkel							
1. Lemosás után mindig azonnal, az előírt időköztől függetlenül							

Problémás területekkel kapcsolatos megjegyzések		
Az ellenőrzést végezte:		
Tétel	Dátum	Információk

⚠ VIGYÁZAT

Ha a kulcsot a gyújtáskapcsolóban hagyja, mások véletlenül beindíthatják a motort, ami a közelben állók súlyos sérülését okozhatja.

Karbantartási munkák előtt vegye ki a kulcsot a gyújtáskapcsolóból.

A csapágyak és perselyek zsírzása

Szolgáltatásszünet: Minden 50 órában Kenje meg az összes zsírzószemet rögtön minden lemosás után.

A gép zsírzószemekkel rendelkezik, melyeket rendszeresen kenni kell 2. sz. lítiumos kenőzsírral.

1. Parkolja le a gépet sík talajon, engedje le a nyíróegységet, húzza be a rögzítőféket, állítsa le a motort és vegye ki az indítókulcsot.
2. Kenje meg a következő területeket:
   - Önbeálló villa tengelyperselyei (4) (Ábra 15).

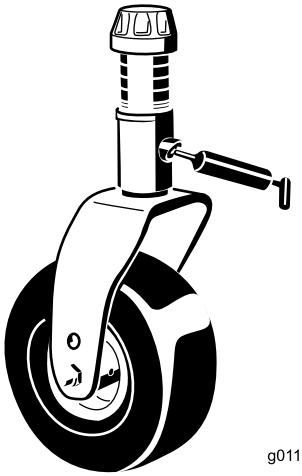

g011557

Ábra 15

   - Késtengely csapágyai (3 – a szíjtárcsa alatt találhatók) (Ábra 16)

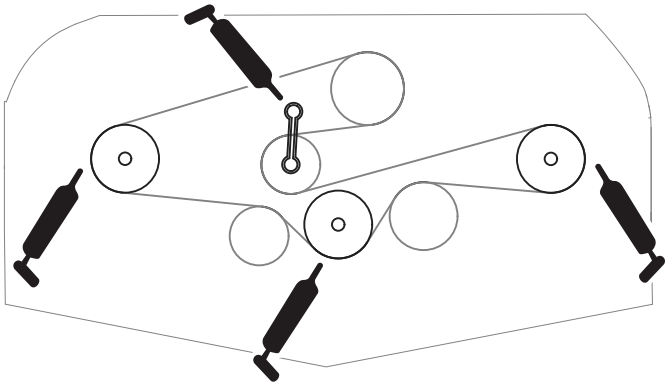

g296805

Ábra 16

   - Feszítőkar tengelycsapágyai (Ábra 16)

A hajtómű kenőanyagának ellenőrzése

Szolgáltatásszünet: Minden 50 órában

Az első 50 óra után

Minden 400 órában

A hajtóművet úgy tervezték, hogy SAE 80-90 súlyú hajtómű-kenőolajjal működjön. Bár a hajtóművet gyárilag feltöltik kenőolajjal, a nyíróegység működtetése előtt ellenőrizze a szintet. A hajtómű kapacitása 283 ml.

1. Parkolja le a gépet sík talajon, engedje le a nyíróegységet, húzza be a rögzítőféket, állítsa le a motort és vegye ki az indítókulcsot.
2. Távolítsa el a nívópálcát/töltőnyílássapkát a hajtómű (Ábra 17) tetejéből, és győződjön meg arról, hogy a kenőolaj szintje a nívópálca jelölései között látható. Ha a kenőanyag szintje alacsony, töltsön be annyit, hogy a szintje a jelölések közé kerüljön.

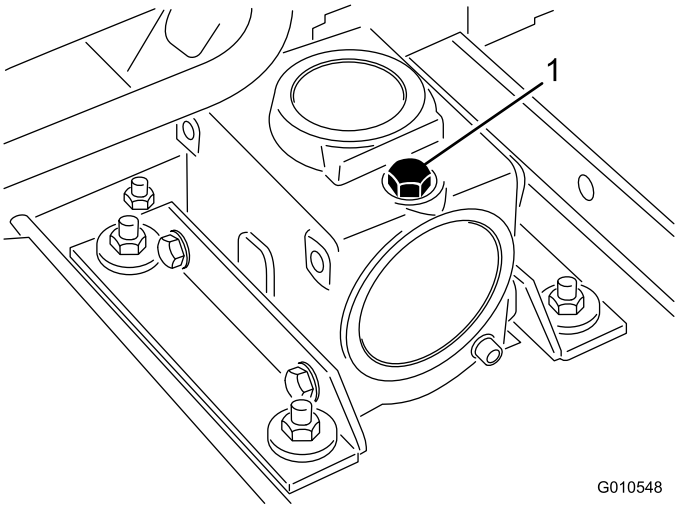

G010548

g010548

Ábra 17

1. Nívópálca/töltőnyílássapka

---

3. Illessze be a nívópálcát, és húzza meg 9 Nm nyomatékkal.

A TLT-hajtótengelyt a hajtóműhöz rögzítő elemek nyomatékának ellenőrzése

Szolgáltatásszünet: Az első 10 óra után

Minden 100 órában

Ellenőrizze azon rögzítőelemek nyomatékát, amelyek a TLT-hajtótengelyt a hajtóműhöz (Ábra 18) rögzítik; a megfelelő nyomatékspecifikációkért tekintse át a gép *Kezelői kézikönyvének* beállításról szóló részét.

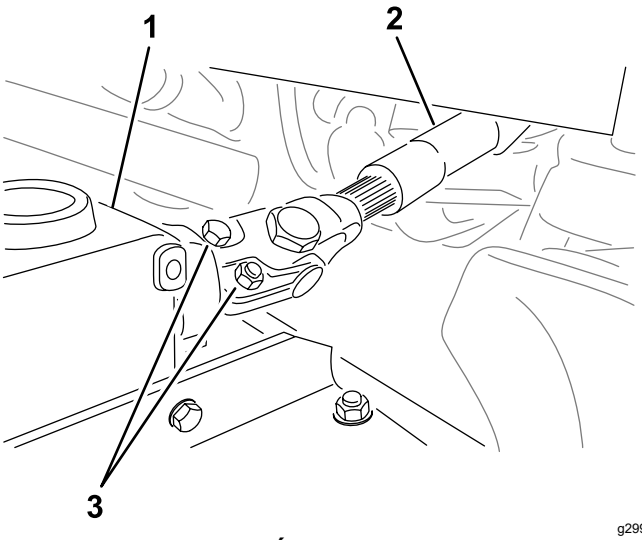

g299646

Ábra 18

1. Hajtómű
2. Csavarok és anyák
3. TLT-hajtótengely

A nyíróegység eltávolítása a vontatóegységről

1. Parkolja le a gépet sík talajon, a nyíróegység legyen felemelt helyzetben.
2. Távolítsa el a vágásmagasság-állító csapokat (Ábra 19) a nyíróegység oldallemezeiről.

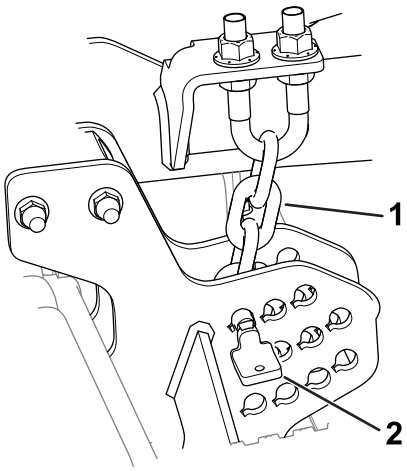

g296784

Ábra 19

1. Vágásmagasság-állító lánc
2. Csap

3. Engedje le a nyíróegységet, húzza be a rögzítőféket, állítsa le a motort, és vegye ki az indítókulcsot.
4. Távolítsa el az emelőkarokat az önbeálló karokhoz rögzítő csavarokat és alátéteket.

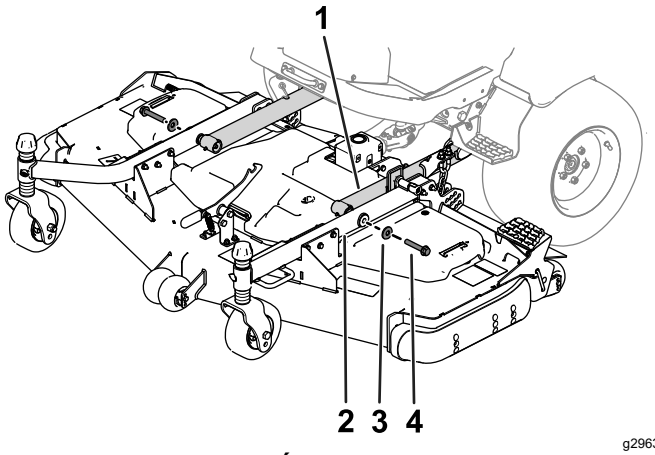

g296375

Ábra 20

1. Emelőkar
2. Önbeálló kar
3. Alátét
4. Csavar

5. Távolítsa el a csavarokat és anyákat a TLT-tengelyből (Ábra 21), és csúsztassa ki a vállrészt a hajtóműből.

   Megjegyzés: Igazítsa össze megfelelően a bordákat a *kezelői kézikönyv* alapján, ha szétválasztotta a hajtótengely elemeit.

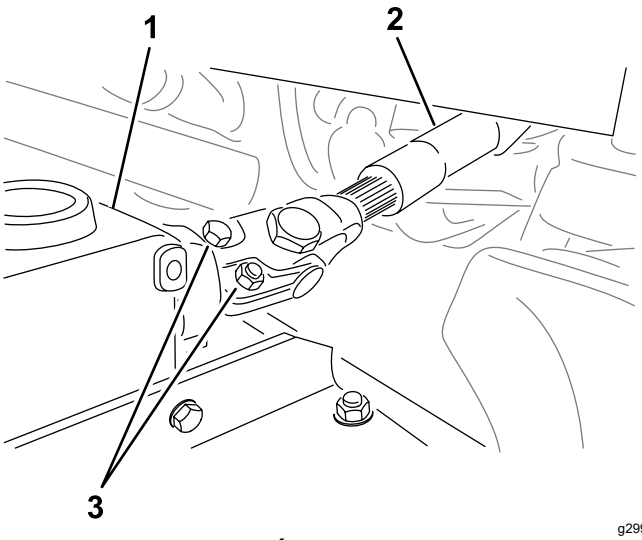

g299646

Ábra 21

1. Hajtómű
2. TLT tengely
3. Csavarok és anyák

Az önbeálló karokban lévő perselyek szervizelése

Az önbeálló karok tömlőjének tetejére és aljára perselyeket préseltek, és sok üzemórányi használat után a perselyek elkopnak.

A perselyek ellenőrzéséhez mozgassa az önbeálló villát előre és hátra, illetve oldalirányba. Ha az önbeálló tengely laza a perselyeken belül, a perselyek kopottak, és ki kell őket cserélni.

1. Parkolja le a gépet sík talajon, engedje le a nyíróegységet, húzza be a rögzítőféket, állítsa le a motort és vegye ki az indítókulcsot.
2. Távolítsa el a feszítősapkát, a távtartó(ka)t és a nyomóalátét az önbeálló tengely tetejéről.
3. Húzza ki az önbeálló tengelyt a tartócsőből. A nyomóalátét és a távtartók maradjanak a tengely alján.
4. Helyezzen egy csapszeget a rögzítőcső tetejére vagy aljára, és kalapálja ki a perselyt a csőből (Ábra 22). Kalapálja ki a másik perselyt is a csőből. Tisztítsa meg a csövek belsejét a szennyeződések eltávolításához.

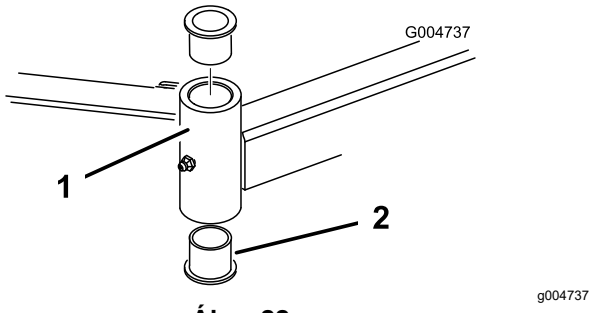

Ábra 22

1. Önbeálló kar tömlője
2. Perselyek

5. Kenje meg zsírral az új perselyek belsejét és külsejét. Egy kalapács és egy lapos lemez segítségével hajtsa be a perselyeket a rögzítőcsőbe.
6. Keressen kopást az önbeálló tengelyen, és cserélje ki, ha sérült.
7. Tolja keresztül az önbeálló tengelyt a perselyeken és a rögzítőcsövön, csúsztassa a nyomóalátétet és a távtartó(ka)t a tengelyre, és szerelje fel a feszítősapkát az önbeálló tengelyre.

A bolygókerekek és csapágyak szervizelése

1. Parkolja le a gépet sík talajon, engedje le a nyíróegységet, húzza be a rögzítőféket, állítsa le a motort és vegye ki az indítókulcsot.
2. Távolítsa el az önbiztosító anyát a bolygókereket az önbeálló villa között tartó csavarról (Ábra 23). Fogja meg az önbeálló kereket, majd csúsztassa ki a csavart a villából vagy az önbeálló karból.
3. Távolítsa el a csapágyat a kerékagyról, és hagyja, hogy a csapágy távtartója kiessen (Ábra 23). Távolítsa el a csapágyat a kerékagy másik oldaláról.
4. Ellenőrizze a csapágyakat, a távtartót, illetve a kerékagy belsejét kopás szempontjából. Cserélje ki a sérült alkatrészeket.
5. A bolygókerék összeszereléséhez nyomja a csapágyat a kerékagyba. A csapágyak telepítésekor nyomja rá a csapágy külső gyűrűjét.

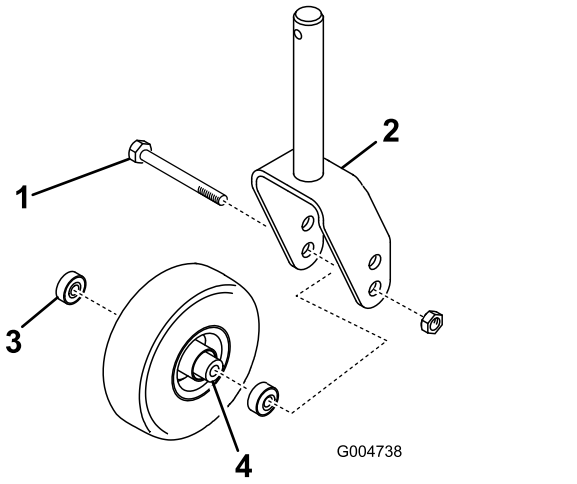

Ábra 23

1. Bolygókerék
2. Önbeálló villa
3. Csapágyak
4. Csapágytávtartó

6. Csúsztassa a csapágy távtartóját a kerékagyra. Nyomja a másik csapágyat a kerékagy nyitott végébe, hogy az befogja a csapágy távtartóját a kerékagyban.
7. Szerelje be az önbeálló kerékegységet az önbeálló villába, majd rögzítse a csavar és az önbiztosító anya segítségével.

A vágókések szervizelése

Késekkel kapcsolatos óvintézkedések

A kopott vagy sérült kés eltörhet, a letört darab pedig kirepülve súlyos, akár végzetes személyi sérülést is okozhat.

- Ellenőrizze rendszeresen a késeket kopás és sérülés szempontjából.
- Óvatosan járjon el a kések ellenőrzésekor. Burkolja be a késeket, vagy viseljen védőkesztyűt, és legyen óvatos a szervizelésükkor. A késeket csak cserélni vagy fenni szabad; tilos azokat kiegyenesíteni vagy hegeszteni.
- Többkéses gépeknél figyelembe kell venni, hogy egy kés forgatásakor a többi kés is forogni kezd.

A kés ellenőrzése görbülés szempontjából

Idegen tárgynak való ütközés után vizsgálja át a gépet, nem sérült-e meg, és végezze el a javításokat a berendezés indítása és üzemeltetése előtt. Húzza meg a tengelyszíjtárcsa összes anyáját 176–203 Nm nyomatékkal.

1. Parkoljon le sík talajon, emelje fel a nyíróegységet VONULÁSI helyzetbe, húzza be a rögzítőféket, állítsa le a motort, és vegye ki az indítókulcsot.
2. Emelje fel a nyíróegységet SZERVIZ állásba; tekintse át a vontatóegység *Kezelői kézikönyvét*.
3. Forgassa a kést úgy, hogy a végei előre és hátra nézzenek, és mérje meg a távolságot a nyíróegység belseje és a kés elején levő vágóél között (Ábra 24).

   Megjegyzés: Jegyezze fel ezt az értéket.

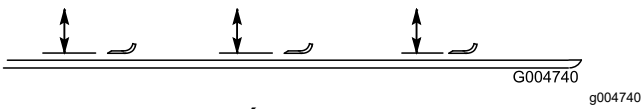

Ábra 24

4. Forgassa előre a kés másik végét, és mérje meg a távolságot a nyíróegység és a nyíróegység kése között a 3. lépésben bemutatott helyzettel megegyezően.

   Megjegyzés: A 3. és 4. lépésben mért értékek különbsége nem haladhatja meg a 3 mm-t. Ha ez az érték meghaladja a 3 mm-t, a kés görbe, ki kell cserélni; lásd: A nyíróegység késeinek eltávolítása és felszerelése (oldal 21).

A nyíróegység késeinek eltávolítása és felszerelése

Cserélje ki a kést, ha kemény tárgynak ütközött, kiegyensúlyozatlanná vált vagy elgörbült. A biztonság és az optimális teljesítmény biztosítása érdekében mindig eredeti Toro-cserekéseket használjon.

1. Parkoljon le sík talajon, emelje fel a nyíróegységet VONULÁSI helyzetbe, húzza be a rögzítőféket, állítsa le a motort, és vegye ki az indítókulcsot.
2. Emelje fel a nyíróegységet SZERVIZ állásba; tekintse át a vontatóegység *Kezelői kézikönyvét*.
3. Fogja meg a kés végét egy ronggyal vagy vastagon párnázott kesztyűvel.
4. Távolítsa el a késtengelyről a késcsavart, a lenyesés ellen védő sapkát és a kést (Ábra 25).

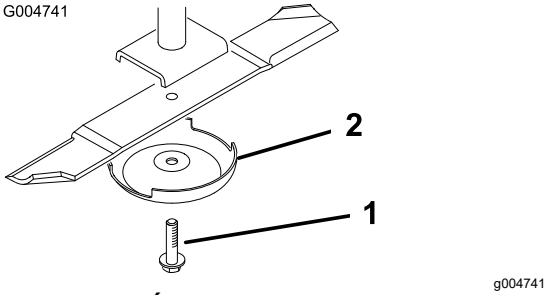

Ábra 25

1. Késcsavar
2. Lenyesés elleni védelem

5. Szerelje fel a kést, a lenyesés ellen védő sapkát és a kés csavarját, majd húzza meg a kés csavarját 115–149 Nm nyomatékkal.

   Fontos: **A kés ívelt része a megfelelő vágás érdekében nézzen a nyíróasztal belseje irányába.**

   Megjegyzés: Miután idegen tárgynak ütközött, húzza meg az összes tengelytárcsa anyáját 115–149 Nm nyomatékkal.

A nyíróegység késeinek ellenőrzése és megélezése

A vágóélek és a vágóéllel ellentétes irányba fordított terelő is hozzájárul ahhoz, hogy a vágás minősége jó legyen.

Gondoskodjon arról, hogy a fűnyírási szezonban mindig éles legyen a kés. Az éles kések tisztán vágnak, a fűszálak tépése, szakítása nélkül.

Ellenőrizze a késeket kopás és sérülés szempontjából. A terelő egyenesen felemeli a füvet, ezáltal egyenletes

vágást biztosít, de a használat során fokozatosan kopik.

1. Parkoljon le sík talajon, emelje fel a nyíróegységet VONULÁSI helyzetbe, húzza be a rögzítőféket, állítsa le a motort, és vegye ki az indítókulcsot.
2. Emelje fel a nyíróegységet SZERVIZ állásba; tekintse át a vontatóegység *Kezelői kézikönyvét*.
3. Alaposan vizsgálja át a kés vágóvégeit, különösen ott, ahol a kés lapos és ívelt részei találkoznak (Ábra 26).

   Megjegyzés: Mivel a homok és a súroló hatású anyagok koptathatják a kés lapos és ívelt részét összekötő fémet, ellenőrizze a kést a fűnyíró használata előtt. Ha kopást (Ábra 26) tapasztal, cserélje ki a kést.

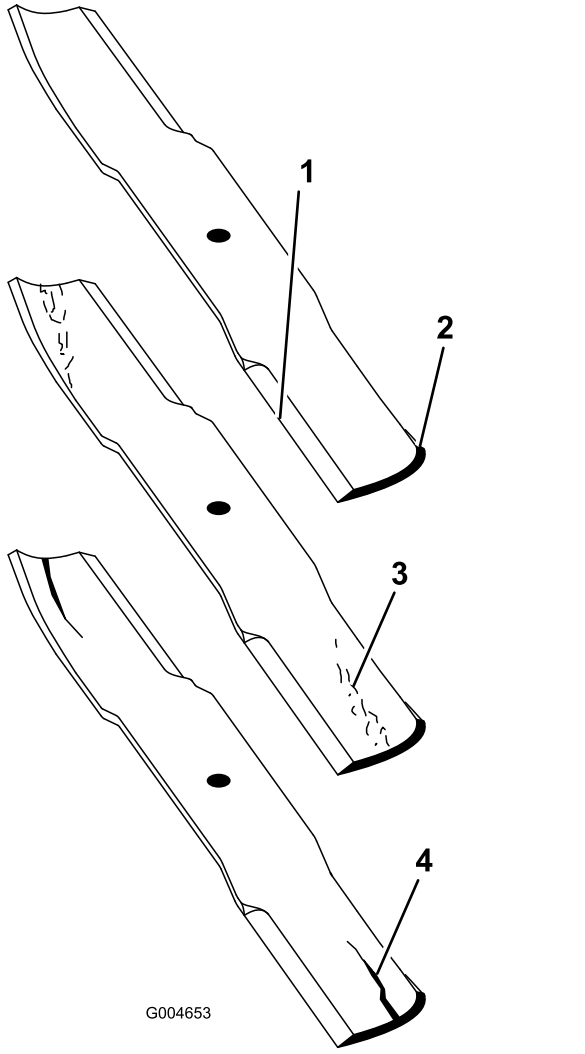

Ábra 26

1. Vágóél
2. Ívelt rész
3. Kopás/alakuló bevágás
4. Repedés

4. Vizsgálja meg az összes kés vágóélét, és élezze meg őket, ha tompák vagy kicsorbultak (Ábra 27).

   Megjegyzés: Csak a vágóél felső részét élesítse meg és az élesség biztosítása érdekében tartsa meg az eredeti vágási szöget (Ábra 27). A kés egyensúlyban marad, ha mindkét vágóéléről ugyanannyi fémet távolít el.

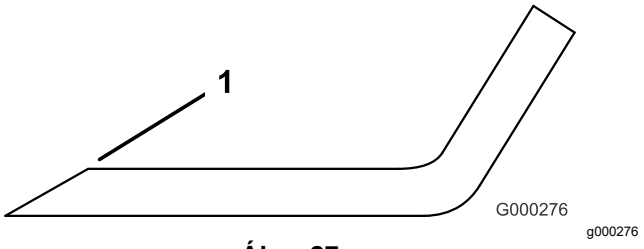

Ábra 27

1. Az élesítést végezze az eredeti szögben.

Megjegyzés: Távolítsa el a késeket, és élezze meg őket egy köszörűvel. A vágóélek megélezése után szerelje be a kést a lenyesés ellen védő sapkával és a késcsavarral együtt; lásd: A nyíróegység késeinek ellenőrzése és megélezése (oldal 21).

A kések egyenetlen vágásának ellenőrzése és kijavítása

Ha a kések egyenetlenül vágnak, a fű sávosnak tűnik a levágása után. A probléma kijavításához győződjön meg arról, hogy a kések egyenesek, és az összes kés ugyanabban a síkban vág.

1. Egy 1 m hosszú vízszintezővel keressen egy sík felületet a műhely padlóján.
2. Emelje fel a nyíróasztalt a legmagasabb helyzetbe; lásd: A vágásmagasság beállítása (oldal 12).
3. Engedje le a nyíróegységet a sík felületre. Szerelje le a nyíróegység tetejéről a fedeleket.
4. Fordítsa el a késeket úgy, hogy a végeik előre és hátra nézzenek. Mérje meg a padlófelület és a vágóél csúcsa közti távolságot. Jegyezze fel ezt az értéket. Ezután forgassa ugyanazt a kést úgy, hogy a másik vége nézzen előrefelé, és mérje meg újra. Az értékek különbsége nem haladhatja meg a 3 mm-t. Ha az érték meghaladja a 3 mm-t, cserélje ki a kést, mivel az elgörbült. Mérje meg az összes kést.
5. Hasonlítsa össze a külső kések mért értékét a középső kés mért értékével. A középső kés nem lehet 10 mm-nél alacsonyabban a

külső késeknél. Ha a középső kés 10 mm-nél alacsonyabban van a külső késekhez képest, folytassa a 6. lépéssel és illesszen be egy betétlemezt a tengelyház és a nyíróegység alja közé.

6. Távolítsa el a csavarokat, a lapos alátéteket, a rögzítőalátéteket és az anyákat a külső tengelyről azon a területen, ahova a betétlemezeket be kell illeszteni. A kés emeléséhez vagy süllyesztéséhez illesszen be egy betétlemezt (cikkszám: 3256-24) a tengelyház és a nyíróegység alja közé. Folytassa a kések beállításának ellenőrzését, és addig adjon hozzá betétlemezeket, amíg a kések hegyei a kívánt mérettartományon belülre kerülnek.

   Fontos: **Egy furathelyen ne használjon háromnál több betétlemezt. Ha egynél több betétlemezt adott hozzá bármely furathelyhez, a szomszédos furatoknál kevesebb betétlemezt használjon.**

7. Szerelje fel a szíjburkolatokat.

A hajtószíj cseréje

A rugós feszítőtárcsával feszesen tartott késhajtószíj nagyon tartós. Ugyanakkor sok üzemórányi használat után a szíj kopás jeleit mutathatja. A hajtószíj kopott állapotát jelzi a sivító hang működés közben, a kések megcsúszása fűnyíráskor, a hajtószíj szélének rojtosodása, az égési jelek és a repedezettség. Ha ezek közül bármelyik észlelhető, cserélje le a hajtószíjat.

1. Parkolja le a gépet sík talajon, engedje le a nyíróegységet, húzza be a rögzítőféket, állítsa le a motort és vegye ki az indítókulcsot.
2. Távolítsa el a szíjburkolatokat a nyíróegység tetejéről és tegye félre.
3. A meglazításhoz egy nyomatékkulcs vagy hasonló eszköz segítségével tolja el a feszítőtárcsát (Ábra 28) a hajtószíjtól, majd csúsztassa le a hajtószíjat a hajtóműszíjtárcsáról.

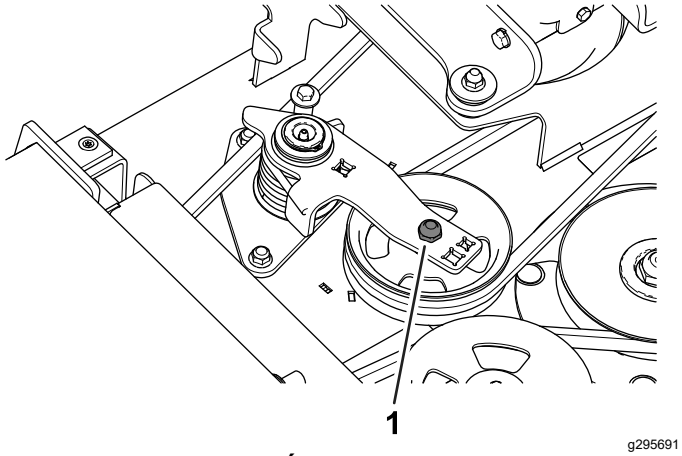

Ábra 28

1. Feszítőtárcsa

4. Távolítsa el a régi szíjat a tengelytárcsáról és a feszítőtárcsáról.
5. Nyomatékkulccsal vagy hasonló eszközzel tartsa meg a feszítőtárcsát, vezesse rá az új szíjat a tengelytárcsákra és a feszítőtárcsa-egységre a Ábra 29 szerint.

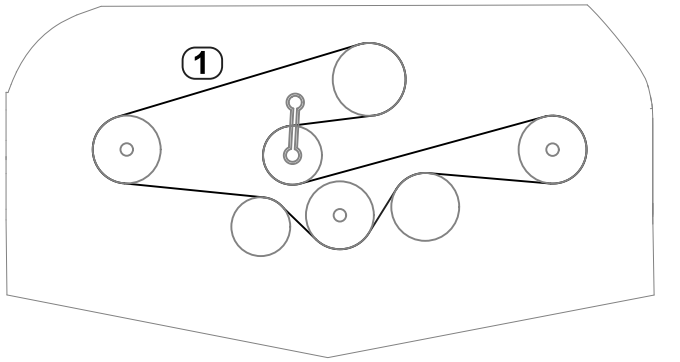

Ábra 29

1. Az ékszíj elvezetése

6. Szerelje fel a szíjburkolatokat.

A nyíróegység aljának tisztítása

Szolgáltatásszünet: Minden egyes használat előtt, vagy naponta

Távolítsa el naponta a felgyűlt füvet a nyíróegység aljáról.

1. Parkoljon le sík talajon, emelje fel a nyíróegységet VONULÁSI helyzetbe, húzza be a rögzítőféket, állítsa le a motort, és vegye ki az indítókulcsot.
2. Emelje fel a nyíróegységet SZERVIZ állásba; tekintse át a vontatóegység *Kezelői kézikönyvét*.
3. Tisztítsa ki alaposan a nyíróegység alsó részét vízzel.

Tárolás

1. Kapcsolja ki a TLT-t, engedje fel a menetpedált semleges helyzetbe, és húzza be a rögzítőféket.
2. Állítsa le a motort, vegye ki az indítókulcsot, és várja meg, amíg az összes mozgó alkatrész megáll, csak ezután hagyja el a kezelőülést.
3. Hagyja lehűlni a motort, mielőtt a gép beállításába, tisztításába, tárolásába vagy javításába kezdene.
4. Tisztítsa meg alaposan a nyíróasztalt, különös figyelmet fordítva az alábbi területekre:
   - A nyíróegység alja
   - A nyíróegység ékszíjburkolatai alatti rész
   - Erőleadó tengely
   - Az összes zsírzószem és forgáspont
5. Szerelje le, élezze meg és egyensúlyozza ki a nyíróegység késeit. Szerelje fel a késeket és húzza meg a kések kötőelemeit 115–149 Nm nyomatékkal.
6. Ellenőrizze a kötőelemek meghúzott állapotát, szükség esetén húzza meg azokat.
7. Zsírozza meg az összes zsírzószemet és forgáspontot. Törölje le a felesleges kenőanyagot.
8. Finoman csiszolja meg és fesse le javítófestékkel a festett területet ott, ahol az megkarcolódott, lepattogzott vagy rozsdás lett. Javítsa ki a horpadásokat.

Megjegyzések:

Megjegyzések:

Megjegyzések:

Beépítési nyilatkozat

A The Toro Company, 8111 Lyndale Ave. South, Bloomington, MN, USA kijelenti, hogy a következő berendezés(ek) megfelel(nek) a felsorolt ajánlásoknak, amennyiben telepítésük az adott Toro-modellekhez mellékelt utasítások szerint történt, a kapcsolódó megfelelőségi nyilatkozatban jelzett módon.

Modellsz.	Sorszám	Termékleírás	Számla leírása	Általános leírás	Irányelv
31971 és 31959	400000000 és ettől felfelé	152 cm-es, hátsó kidobású fűnyíró	60" RD DECK, GM	152 cm-es, hátsó kidobású fűnyíró	2006/42/EK, 2000/14/EK
31973 és 31960	400000000 és ettől felfelé	183 cm-es, hátsó kidobású fűnyíró	72" RD DECK, GM	183 cm-es, hátsó kidobású fűnyíró	2006/42/EK, 2000/14/EK

A kapcsolódó műszaki dokumentációt a 2006/42/EK ajánlás VII. mellékletének B része alapján állítottuk össze.

Vállaljuk, hogy a nemzeti hatóságok kérésére átadjuk a nem teljes géprészre vonatkozó információkat. Az átadás módja elektronikus adatátvitel lehet.

A gép nem helyezhető üzembe, amíg nem építik össze jóváhagyott Toro-modellel a jelzett kapcsolódó megfelelőségi nyilatkozat szerint és az összes utasításnak megfelelően, amelyek alapján megállapítható, hogy megfelel az összes vonatkozó irányelvnek.

Tanúsított:



Tom Langworthy
tervezési igazgató
8111 Lyndale Ave. South
Bloomington, MN 55420, USA
November 3, 2022

Hivatalos képviselő:

Marcel Dutrieux
Manager European Product Integrity
Toro Europe NV
Nijverheidsstraat 5
2260 Oevel
Belgium

UK Declaration of Incorporation

A The Toro Company, 8111 Lyndale Ave. South, Bloomington, MN, USA kijelenti, hogy a következő berendezés(ek) megfelel(nek) a felsorolt ajánlásoknak, amennyiben telepítésük az adott Toro-modellekhez mellékelt utasítások szerint történt, a kapcsolódó megfelelőségi nyilatkozatban jelzett módon.

Modellsz.	Sorszám	Termékleírás	Számla leírása	Általános leírás	Irányelv
31971 és 31959	400000000 és ettől felfelé	152 cm-es, hátsó kidobású fűnyíró	60" RD DECK, GM	152 cm-es, hátsó kidobású fűnyíró	S.I. 2008 sz. 1597 (gépek biztonsága), S.I. 2001 sz. 1701 (zaj)
31973 és 31960	400000000 és ettől felfelé	183 cm-es, hátsó kidobású fűnyíró	72" RD DECK, GM	183 cm-es, hátsó kidobású fűnyíró	S.I. 2008 sz. 1597 (gépek biztonsága), S.I. 2001 sz. 1701 (zaj)

A kapcsolódó műszaki dokumentációt az S.I. 2008 No. 1597 irányelv Schedule 10 megfelelésre vonatkozó leírása alapján állítottuk össze.

Vállaljuk, hogy a nemzeti hatóságok kérésére átadjuk a nem teljes géprészre vonatkozó információkat. Az átadás módja elektronikus adatátvitel lehet.

A gép nem helyezhető üzembe, amíg nem építik össze jóváhagyott Toro-modellel a jelzett kapcsolódó megfelelőségi nyilatkozat szerint és az összes utasításnak megfelelően, amelyek alapján megállapítható, hogy megfelel az összes vonatkozó irányelvnek.

This declaration has been issued under the sole responsibility of the manufacturer.
The object of the declaration is in conformity with relevant UK legislation.

Hivatalos képviselő:

Marcel Dutrieux
Manager European Product Integrity
Toro U.K. Limited
Spellbrook Lane West
Bishop's Stortford
CM23 4BU
United Kingdom

Tom Langworthy
tervezési igazgató
8111 Lyndale Ave. South
Bloomington, MN 55420, USA
November 3, 2022

65. számú kaliforniai indítvány, figyelmeztetési információk

Mi ez a figyelmeztetés?

Találkozhat olyan termékkel is, amelyen az alábbi figyelmeztető címke található:

FIGYELEM! Rákkeltő és a szaporítószervekre káros hatások – www.p65Warnings.ca.gov.

Mi az a 65. indítvány?

A 65. indítvány minden olyan vállalatra érvényes, amely Kaliforniában működik, Kaliforniában értékesít termékeket, Kaliforniában gyárt vagy oda visz be termékeket. Az indítvány engedélyezi, hogy a kaliforniai kormányzó kezelje és közzétegye a rákot, a születési rendellenességeket vagy más szaporítószervi károkat okozó vegyi anyagok jegyzékét. Az évente frissülő listán több száz, a mindennapi használatú cikkekben megtalálható vegyi anyag szerepel. A 65. indítvány célja a nyilvánosság tájékoztatása az ilyen vegyi anyagoknak való kitettségről.

A 65. indítvány nem tiltja be az ilyen vegyi anyagokat tartalmazó termékek forgalmazását, csak előírja, hogy jelenjen meg az ezzel kapcsolatos figyelmeztetés a terméken, annak csomagolásán vagy a hozzá mellékelt dokumentációban. A 65. indítvány figyelmeztetése azt sem jelenti, hogy a termék megsért bármilyen termékbiztonsági szabványt vagy előírást. Kalifornia kormánya egyértelművé tette, hogy a 65. indítvány figyelmeztetése „nem olyan jogszabályi határozat, amely szerint a termék »biztonságosnak« vagy »nem biztonságosnak« tekinthető”. Sok ilyen vegyi anyag évek óta használatos a mindennapi termékekben, dokumentált károsító hatás nélkül. További tájékoztatás:https://oag.ca.gov/prop65/faqs-view-all.

A 65. indítvány figyelmeztetése azt jelenti, hogy a vállalat (1) felmérte a kitettséget, és arra a megállapításra jutott, hogy az meghaladja a „nem jelentős kockázati szintet”; vagy (2) úgy döntött, hogy a figyelmeztetést saját belátása szerint a felsorolt vegyi anyagok jelenléte miatt feltünteti anélkül, hogy felmérné az esetleges kitettség mértékét.

Ez a törvény mindenütt érvényes?

A 65. indítvány figyelmeztetései kizárólag a kaliforniai törvények alapján kötelezőek. A figyelmeztetések Kaliforniában számos helyen, többek között – a teljesség igénye nélkül – éttermekben, élelmiszerboltokban, szállodákban, iskolákban és kórházakban, valamint termékek széles skáláján láthatók. Emellett egyes internetes és postai úton forgalmazó kiskereskedők is feltüntethetik a 65. indítvány figyelmeztetéseit a webhelyükön vagy a katalógusaikban.

Hogyan viszonyulnak a kaliforniai figyelmeztetések a szövetségi határértékekhez?

A 65. indítvány előírásai gyakran szigorúbbak a szövetségi és nemzetközi előírásoknál. Számos olyan anyag létezik, amelynél fel kell tüntetni a 65. indítvány figyelmeztetését már olyan szint elérésekor is, amely jóval alacsonyabb a szövetségileg előírt határértéknél. A 65. indítvány előírt figyelmeztetési szintje ólom esetében például 0,5 µg/nap, amely jóval alacsonyabb a szövetségi és a nemzetközi szabványok szerinti határértéknél.

Miért nem található meg ez a figyelmeztetés minden hasonló terméken?

- A Kaliforniában értékesített termékeken kötelező a 65. indítvány szerinti feliratozás, a máshol értékesítettek esetében viszont nem.
- A 65. indítvány által érintett vállalat köthet olyan megállapodást, amely előírja a 65. indítvány figyelmeztetéseinek használatát termékei számára, míg más hasonló termékeket gyártó vállalatokra esetleg nincs ilyen követelmény.
- A 65. indítvány hatálya következetes.
- Dönthet úgy a vállalat, hogy nem ad figyelmeztetést, mert arra a következtetésre jut, hogy nem kötelesek erre a 65. indítvány szerint; a termékre vonatkozó figyelmeztetések hiánya viszont nem jelenti azt, hogy a termék mentes a felsorolt vegyi anyagoktól hasonló szinteken.

Miért tünteti fel a Toro ezt a figyelmeztetést?

A Toro úgy döntött, hogy a lehető legtöbb információt megadja vásárlóinak a termékeiről, hogy jól megalapozott döntést hozhassanak a megvásárolandó termékkel és annak használatával kapcsolatban. A Toro egyes esetekben egy vagy több felsorolt vegyi anyag jelenlétének ismeretében a kitettség szintjének értékelése nélkül ad figyelmeztetést, mivel nem minden felsorolt vegyi anyag rendelkezik kitettségi határértékkel. Habár a Toro-termékek esetében a kitettség elhanyagolható, vagy jóval a „nem jelentős kockázat” tartományába esik, a biztonság érdekében a Toro úgy határozott, hogy feltünteti a 65. indítvány figyelmeztetéseit. Ezenkívül ha a Toro nem tünteti fel ezeket a figyelmeztetéseket, Kalifornia állam vagy magánügyfelek perelhetnek, hogy érvényt szerezzenek a 65. indítvány betartásának, ami jelentős büntetéssel jár.

EGK/Egyesült Királyság – adatvédelmi nyilatkozat

A Toro az alábbi módon használja fel az Ön személyes adatait

A The Toro Company („Toro”) tiszteletben tartja személyes adatainak bizalmasságát. Amikor megvásárolja valamelyik termékünket, birtokunkba kerülhet néhány személyes adata közvetlenül Öntől vagy a helyi Toro-vállalaton, illetve -kereskedőn keresztül. A Toro ezeket az információkat a szerződéses kötelezettségek teljesítése érdekében – például jótállás nyilvántartásba vételéhez, jótállási igény feldolgozása vagy termék visszahívása esetén történő kapcsolatfelvételhez és jogszerű üzleti célokra – használja fel, például vevői elégedettség mérésére, termékeink javítására vagy olyan termékinformációk biztosítására, amelyek érdekesek lehetnek az Ön számára. A Toro a fenti tevékenységek bármelyikével kapcsolatban megoszthatja az Ön adatait a Toro leányvállalataival, kapcsolt vállalkozásaival, kereskedőivel vagy más üzleti partnereivel. Személyes adatait akkor is nyilvánosságra hozhatjuk, ha a törvény ezt előírja, vagy ha vállalkozás eladásával, vásárlásával vagy egyesülésével kapcsolatban merül fel erre igény. Marketingcélokból soha nem adjuk ki az Ön személyes adatait más vállalat számára.

Személyes adatainak megőrzése

A Toro a személyes adatait addig őrzi meg, amíg az a fenti célokból fontos lehet, valamint a jogszabályi előírásoknak megfelelően. A hatályos megőrzési időszakkal kapcsolatban további tájékoztatásért írjon a következő címre: legal@toro.com.

A Toro biztonsággal kapcsolatos elkötelezettsége

Személyes adatait az Amerikai Egyesült Államokban vagy más olyan országban is feldolgozhatják, amely kevésbé szigorú adatvédelmi jogszabályokkal rendelkezik, mint a tartózkodási helye szerinti ország. Amikor adatait a tartózkodási helye szerinti országon kívülre továbbítjuk, jogilag megkövetelt lépéseket teszünk annak biztosítása céljából, hogy megfelelő intézkedések történjenek adatai védelme érdekében, valamint hogy azokat biztonságosan kezeljék.

Hozzáférés és helyesbítés

Önnek joga van személyes adatai kijavításához vagy felülvizsgálatához, illetve az adatok feldolgozásának tiltásához vagy korlátozásához. Ezek kapcsán írjon a legal@toro.com címre. Ha aggodalmai vannak azzal kapcsolatban, hogy a Toro miként kezeli az Ön adatait, bátran tegye fel a kérdéseit közvetlenül nekünk. Felhívjuk figyelmét, hogy az európai lakosoknak jogukban áll panaszt tenni az adatvédelmi hatóságnál.

A Toro-jótállás

Két év vagy 1500 üzemóra korlátozott jótállás

Feltételei és a hatálya alá tartozó termékek

A The Toro Company szavatolja, hogy az Ön kereskedelmi Toro-terméke („termék") 2 évig vagy 1500 üzemórán* át (amelyik előbb következik be) mentes lesz az anyag- és gyártási hibáktól. Ez a jótállás alkalmazható valamennyi termékre a gyepszellőztetők kivételével (lásd e termékek külön jótállási nyilatkozatait). Ahol jótállási feltétel áll fenn, költségtérítés nélkül megjavítjuk Önnek a terméket, beleértve a diagnosztika, a munkadíj, az alkatrészek és a szállítás költségét. Ez a jótállás azzal a nappal kezdődik, amelyen a terméket az eredeti kiskereskedelmi vásárlóhoz kiszállították.
* Üzemóra-számlálóval felszerelt termék.

Utasítások a jótállási szolgáltatások eléréséhez

Ön felelős azon kereskedelmi termékforgalmazó vagy a jogosult kereskedelmi termékértékesítő értesítéséért, akitől a terméket megvásárolta, amint úgy gondolja, hogy jótállási feltétel áll fenn. Ha segítségre van szüksége egy kereskedelmi termékforgalmazó vagy jogosult kereskedelmi termékértékesítő telephelyének megállapításához, vagy kérdései vannak jótállási jogai vagy felelősségei tekintetében, a következő címen léphet velünk kapcsolatba:

Toro Commercial Products Service Department
8111 Lyndale Avenue South
Bloomington, MN 55420-1196

952–888–8801 vagy 800–952–2740
E-mail: commercial.warranty@toro.com

A tulajdonos felelőssége

A termék tulajdonosaként Ön felelős a *kezelői kézikönyvben* ismertetett szükséges karbantartások és beállítások végrehajtásáért. A jótállás nem terjed ki a termék szükséges karbantartásának és beállításainak elmulasztásából fakadó javításokra.

A jótállás feltételei és hatálya alá nem tartozó tételek

Nem minden, a jótállási időszak alatt előforduló termékhiba vagy hibás működés számít anyag- vagy gyártási hibának. Jelen jótállás nem vonatkozik a következőkre:

- Olyan termékhibák, amelyek a nem a Toro által gyártott pótalkatrészek használata vagy járulékos alkatrészek, illetve módosított, nem Toro márkájú tartozékok vagy termékek beszerelése vagy használata miatt következnek be.
- Olyan termékhibák, amelyeket a javasolt karbantartások vagy beállítások végrehajtásának elmulasztása eredményez.
- Olyan termékhibák, amelyek oka a termék nem rendeltetésszerű, hanyag vagy felelőtlen használata.
- A használat során elhasznált olyan alkatrészek, amelyek hibátlanok. Példák a termék normál üzemeltetése során elhasználódott vagy felhasznált alkatrészekre, a teljesség igénye nélkül: fékpofák és fékbetétek, tengelykapcsoló-betétek, kések, orsók, görgők és csapágyak (zárt vagy kenhető), alsókések, gyújtógyertyák, önbeálló kerekek és csapágyaik, gumiabroncsok, szűrők, szíjak és a permetező bizonyos alkatrészei, például membránok, fúvókák, áramlásmérők és visszacsapó szelepek.
- Külső hatásnak számít – a teljesség igénye nélkül – az időjárás, a tárolási mód, a szennyeződések, a nem engedélyezett üzemanyagok, hűtőfolyadékok, kenőanyagok, adalékanyagok, műtrágyák, víz és vegyi anyagok használata.
- A vonatkozó iparági szabványoknak nem megfelelő üzemanyagok (pl. benzin, gázolaj vagy biodízel) használata által okozott meghibásodások vagy teljesítményproblémák.
- Normál zaj, rezgés, elhasználódás és tönkremenetel. A normál „elhasználódás" körébe tartozik (a teljesség igénye nélkül): az ülések kopása és dörzsölés okozta károsodása, a lekopott festett felületek, az összekarcolt címkék és figyelőablakok.

Alkatrészek

Azok az alkatrészek, amelyek cseréjét előírt karbantartás keretében ütemezték, az ütemezett cseréig terjedő időszakra szavatoltak. Az e jótállás hatálya alatt kicserélt alkatrészekre az eredeti termékjótállás időtartama érvényes, és a Toro tulajdonává válnak. A Toro hozza meg a végső döntést bármely meglévő alkatrész vagy szerelvény javításáról vagy cseréjéről. A jótállás keretében végzett javításokhoz a Toro használhat utángyártott alkatrészeket.

Ciklusálló és lítiumionos akkumulátorokra vonatkozó jótállás

A mélyciklusú és a lítiumionos akkumulátorokra egy előírt összes kilowattóraérték vonatkozik, amelyet élettartamuk során szolgáltatni tudnak. Az üzemeltetési, újratöltési és karbantartási technikák a teljes akkumulátor-élettartamot meghosszabbíthatják vagy csökkenthetik. Mivel ebben a termékben az akkumulátorok elhasználódnak, az egyes töltések közötti időközökben a hasznos munka mennyisége lassan csökken, amíg az akkumulátor teljesen el nem használódik. A normál fogyasztás következtében elhasználódott akkumulátorok cseréje a terméktulajdonos felelőssége.
Megjegyzés (csak lítiumionos akkumulátor esetén): további tájékoztatásért lásd az akkumulátorra adott jótállást.

Forgattyús tengelyre adott élettartam-garancia (csak ProStripe 02657 esetén)

Az eredeti berendezésként eredeti Toro dörzstárcsával és a motorindítást biztosító késfékező tengelykapcsolóval (egybeépített késfékező tengelykapcsoló [BBC] + dörzstárcsa egységgel) felszerelt ProStripe esetén az első vásárló számára a motor forgattyús tengelyének meggörbülésére élettartam-garanciát adunk, ha az üzemeltetést az előírt használati és karbantartási eljárások szerint végzi. A súrlódó alátétekkel, késfékező tengelykapcsolóval (BBC) és egyéb hasonló egységekkel szerelt gépekre a forgattyús tengelyre vonatkozó élettartam-garancia nem terjed ki.

Karbantartás a tulajdonos költségén

Motorbeállítás, kenés, tisztítás és fényezés, a szavatosság hatálya alá nem tartozó tételek cseréje, szűrők, hűtőfolyadék, az ajánlott karbantartás elvégzése és néhány normál, a Toro-termékek által igényelt szervizmunka a tulajdonos költségén végezhető el.

Általános feltételek

E jótállás időtartama alatt a hivatalos Toro-termékforgalmazó vagy -értékesítő által végzett javítás az egyedüli jogorvoslati lehetőség.

A The Toro Company nem vállal felelősséget a közvetett, előre nem látott vagy következményes károkért a jelen szavatosság hatálya alá tartozó Toro-termékek használatával kapcsolatban, beleértve a hibás működés vagy nem használat észszerű időtartamára biztosított helyettesítő berendezés vagy szolgáltatás bármely költségét és kiadását a jelen szavatosság hatálya alá tartozó, függőben lévő javítások befejezéséig. Az alább hivatkozott károsanyag-kibocsátási jótállást kivéve (ha az alkalmazható) nincs egyéb kifejezett jótállás. Az eladhatósággal és a használatra való alkalmassággal kapcsolatos minden beleértett szavatosság ezen kifejezett jótállás időtartamára korlátozódik.

Némely állam nem engedélyezi a véletlenszerű vagy következményes károk kizárását vagy a beleértett jótállás időtartamának korlátozását, ezért előfordulhat, hogy a fenti kizárások és korlátozások Önre nem vonatkoznak. A jelen jótállás egyedi törvény adta jogokkal ruházza fel Önt, és Ön rendelkezhet még egyéb, államonként változó jogokkal is.

Megjegyzés a károsanyag-kibocsátásra adott jótállásról

A termék károsanyag-kibocsátást szabályozó rendszerére külön jótállási nyilatkozat vonatkozhat, amely kielégíti az USA környezetvédelmi hivatala (EPA) vagy a levegő minőségére vonatkozó California Air Resources Board (CARB) jogszabály rendelkezéseit. A károsanyag-kibocsátást szabályozó rendszer jótállására a fent felsorolt üzemóra-korlátozások nem vonatkoznak. Olvassa el a motor károsanyag-kibocsátást szabályozó rendszerére vonatkozó jótállást, amely a termékhez mellékelve vagy a motor gyártója által biztosított dokumentációban található.

Az Amerikai Egyesült Államokon és Kanadán kívüli országok

Azok a vevők, akik az Amerikai Egyesült Államokból vagy Kanadából exportáltak Toro-terméket, a helyi Toro-márkakereskedőhöz fordulhatnak az adott országra vagy régióra vonatkozó garanciaszabályokért. Ha Ön bármilyen okból elégedetlen márkakereskedője szolgáltatásával, vagy nem tudja beszerezni a jótállásra vonatkozó információkat, forduljon a hivatalos Toro-szervizközponthoz.