Form No. 3462-468 Rev A

TORO®

Count on it.

Kullanıcı Kılavuzu

Ölü Ot Kaldırma Ünitesi

Greensmaster® 3000 Serisi Çekiş Ünitesi

Model Numarası 04479—Seri Numarası 414000000 ve Üstü

Kayıt adresi: www.Toro.com.
Özgün Belgenin Çevirisi (TR)

3462-468

Bu ürün, ilgili tüm Avrupa direktiflerine uygundur. Detaylar için lütfen bu yayının arkasındaki Üretici Beyanı (DOI) belgesine bakın.

Model Numarası _____

Seri Numarası _____

Giriş

Çekiş ünitesine monte edilen ölü ot kaldırma ünitesi, profesyonel operatörler tarafından ticari uygulamalarda kullanılmak için tasarlanmıştır. Öncelikle parklar, golf sahaları, spor sahaları ve ticari alanlardaki bakımlı çim alanlardaki ölü otları kaldırmak için tasarlanmıştır. Bu ürünün kullanım amacı dışında kullanılması size ve çevrenizdekilere zarar verebilir.

Ürünü kullanmayı ve bakımlarını yapmayı öğrenmek ve olası yaralanmalar ile maddi hasarları önlemek için bu bilgileri dikkatle okuyun. Ürünü doğru ve emniyetli bir şekilde kullanmak sizin sorumluluğunuzdur.

Ürün emniyeti ve kullanımıyla ilgili eğitim materyalleri ile aksesuar bilgilerine erişmek, bayi bulmak veya ürününüzü kaydettirmek için www.Toro.com adresine gidin.

Servise, orijinal Toro parçalarına veya ek bilgiye ihtiyaç duyduğunuz takdirde Yetkili bir Servis Merkeziyle ya da Toro Müşteri Hizmetleriyle iletişim kurun ve ürünün model ve seri numaralarını hazır bulundurun. Şekil 1, model ve seri numaralarının ürün üzerindeki yerini belirtir. Bu numaraları ilgili alana yazın.

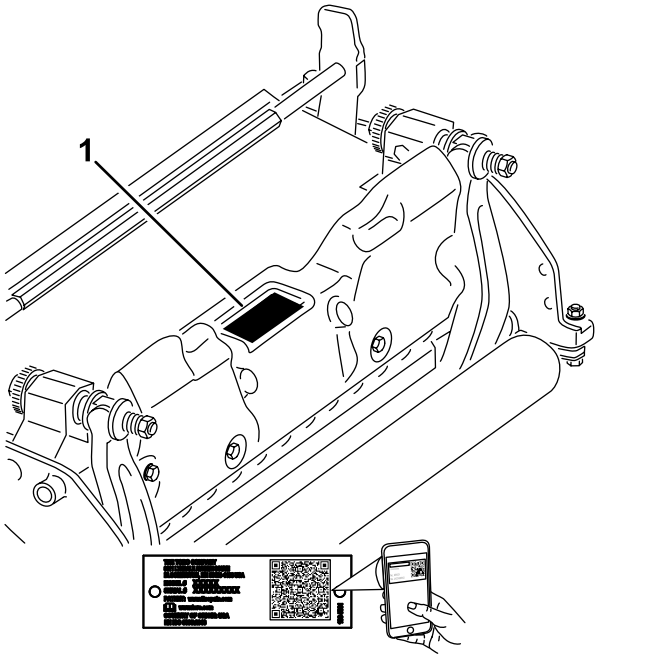

g272197

Şekil 1

1. Model ve seri numaralarının yeri

Bu kılavuz, karşılaşılabilecek tehlikeleri tanımlar ve belirtilen talimatlara uymadığınız takdirde ağır yaralanma veya ölüme yol açabilecek bir tehlikeye işaret eden emniyet uyarısı sembolüyle (Şekil 2) gösterilmiş çeşitli emniyet mesajları verir.



g000502

Şekil 2

1. Güvenlik uyarısı sembolü

Bu kılavuzda, bilgileri vurgulamak için 2 farklı sözcük kullanılır. **Önemli** sözcüğü bazı özel mekanik bilgilere dikkat çeker, **Not** sözcüğü ise dikkate alınması gereken genel bilgileri vurgular.

İçindekiler

Güvenlik 3
- Genel Emniyet 3
- Kesim Ünitesi Emniyeti 4
- Bıçak Güvenliği 4
- Güvenlik ve Talimat Etiketi 4

Kurulum 5
- 1 Ön Silindirin Kurulması 5
- 2 Karşı Ağırlıkları Yeniden Konumlandırma 5
- 3 Kasnak Halkasının, Ofset Halkasının veya Zincir Halkasının Takılması 6
- 4 Ölü Ot Kaldırma Ünitesi Bıçaklarını Pozitif Ayara Ayarlama (Zemin Üstünde) 7
- 5 Ölü Ot Kaldırma Ünitesi Bıçaklarını Negatif Ayara Ayarlama (Zemin Altında) 7
- 6 Ölü Ot Kaldırma Ünitesini Kurma 8

Ürüne genel bakış 9
- Özellikler 9
- Ek Parçalar/Aksesuarlar 9

Çalıştırma 9
- Alıştırma Dönemi 9
- Çalıştırma İpuçları 9

Bakım 10
- Ölü Ot Kaldırma Ünitesi Bıçak Tertibatının Sökülmesi 10
- Ölü Ot Kaldırma Ünitesi Bıçak Tertibatının Sökülmesi 12
- Silindir Bakımı 13

© 2023—The Toro® Company

8111 Lyndale Avenue South
Bloomington, MN 55420

İrtibat adresi www.Toro.com.
ABD'de basılmıştır

Tüm Hakları Saklıdır

Güvenlik

Bu makine, kurulum prosedürleri tamamlandığında EN ISO 5395 ve ANSI B71.4:2017 ile uyumlu olacak şekilde tasarlanmıştır.

- Ölü ot kaldırma ünitesini kullanmadan önce çekiş ünitesi ve ölü ot kaldırma ünitesinin *Kullanma Kılavuzundaki* tüm talimatları okuyun, anlayın ve uygulayın.
- Çocukların çekiş ünitesi ve ölü ot kaldırma ünitelerini kullanmasına asla izin vermeyin. Uygun yönergelerde bulunmadan yetişkinlerin çekiş ünitesi ve ölü ot kaldırma ünitelerini kullanmasına izin vermeyin. Çekiş ünitesini ve ölü ot kaldırma ünitesini yalnızca bu kılavuzu okumuş olan eğitimli operatörler kullanmalıdır.
- Ölü ot kaldırma ünitelerini asla hasta, yorgun veya uyuşturucu ya da alkol etkisi altındayken kullanmayın.
- Tüm koruyucuları ve güvenlik cihazlarını mevcut tutun. Koruyucu, güvenlik cihazı veya etiketlerden biri okunamıyor ya da hasar görmüşse makineyi kullanmadan önce bunu değiştirin veya onarın. Buna ek olarak ölü ot kaldırma ünitesinin güvenli kullanım koşullarında olduğundan emin olmak için gevşek somun, cıvata ve vidaları sıkın.
- Her zaman uygun, kaymaya karşı dirençli ayakkabı giyin. Saçınız uzunsa saçınızı toplayın. Gevşek halde üzerinden sarkan kıyafetler giymeyin veya bu şekilde takılar takmayın. Koruyucu gözlük ve koruyucu ayakkabı giymenizi öneririz. Bazı bölgelerdeki kanunlar ve sigorta yönergeleri, bunların giyilmesini zorunlu kılmaktadır.
- Ölü ot kaldırma ünitesinin çekip fırlatabileceği tüm birikinti ve yabancı maddeleri alandan temizleyin. Çevredekileri çalışma alanından uzak tutun.
- Ölü ot kaldırma ünitesi sert bir cisme çarpar veya ünite anormal bir şekilde titrerse motoru kapatın. Ölü ot kaldırma ünitesinde hasar görmüş parça olup olmadığını kontrol edin. Hasar varsa ölü ot kaldırma ünitesini tekrar çalıştırıp kullanmadan önce hasarı giderin.
- Makineyi başıboş bırakacağınız zaman ölü ot kaldırma ünitelerini zemine kadar alçaltın ve kontaktan anahtarı çıkarın.
- Tüm donanımların sağlam olduğunu teyit ederek ölü ot kaldırma ünitelerinin güvenli çalışma koşullarında olduğunu kontrol edin.
- Makine servisteyken, ayar yapılırken veya saklanırken birinin yanlışlıkla motoru çalıştırmasını engellemek için anahtarı kontaktan çıkarın.
- Yalnızca bu kılavuzda açıklanan bakım talimatlarını uygulayın. Büyük onarımlar yapılması gerekiyorsa veya yardım almak istiyorsanız yetkili bir Toro distribütörü ile iletişime geçin.
- Makinenin en yüksek performansı sergilemesi ve emniyet sertifikası geçerliliğinin korunması için sadece orijinal Toro yedek parça ve aksesuarlarını kullanın. Başka üreticilerin ürettiği yedek parça ve aksesuarlar tehlike yaratabilir ve bunların kullanılması ürün garantisini geçersiz kılabilir.

Genel Emniyet

Bu ürün, elleri ve ayakları koparabilir. Ciddi kişisel yaralanmaları önlemek için daima tüm güvenlik talimatlarına uyun.

- Makineyi çalıştırmadan önce bu *Kullanma Kılavuzunu* iyice okuyup anlayın.
- Makineyi kullanırken tüm dikkatinizi işinize verin. Dikkatinizi dağıtabilecek başka şeylerle ilgilenmeyin, aksi takdirde yaralanma veya maddi hasar meydana gelebilir.
- Ellerinizi veya ayaklarınızı, makinenin hareketli parçalarının yakınına koymayın.
- Tüm koruyucular ve diğer güvenlik parçaları mevcut ve düzgün çalışır durumda olmadıkça makineyi çalıştırmayın.
- Boşaltma açıklıklarından uzak durun.
- Çocukları ve çevredekileri çalışma alanından uzak tutun. Çocukların makineyi çalıştırmasına asla izin vermeyin.
- Operatör konumundan ayrılmadan önce şunları yapın:
  - Makineyi düz bir zemine park edin.
  - Kesim ünitesini (ünitelerini) indirin.
  - Tahrik sistemlerini devre dışı bırakın.
  - Park frenini etkinleştirin (varsa).
  - Motoru kapatın ve anahtarı çıkarın (varsa).
  - Tüm hareketlerin durmasını bekleyin.

Bu makinenin hatalı kullanılması veya hatalı bakımı yaralanmaya yol açabilir. Yaralanma riskini azaltmak için bu emniyet talimatlarına her zaman uyun ve Dikkat, Uyarı veya Tehlike anlamına gelen emniyet uyarısı sembolüne ⚠ çok dikkat edin. Bu talimatlara uyulmaması, yaralanma veya ölümle sonuçlanabilir.

Kesim Ünitesi Emniyeti

- Kesim ünitesi, yalnızca bir çekiş ünitesine monte edilince komple bir makinedir. Makinenin emniyetli kullanımı hakkında tüm talimatlar için, çekiş ünitesi *Kullanma Kılavuzunu* dikkatle okuyun.
- Bir nesneye çarptıktan sonra veya makinede anormal bir titreşim olursa, parçaları incelemeden önce makineyi durdurun, anahtarı (varsa) çıkarın ve tüm hareketli parçaların durmasını bekleyin. Çalışmaya devam etmeden önce gerekli tüm onarımları yapın.
- Tüm parçaları sorunsuz çalışır ve tüm donanımları sıkılmış durumda tutun. Aşınmış veya hasar görmüş etiketleri yenileriyle değiştirin.
- Yalnızca Toro tarafından onaylanmış aksesuarları, eklentileri ve yedek parçaları kullanın.

Bıçak Güvenliği

Aşınmış veya hasar görmüş bir bıçak kırılabilir, size veya çevredekilere bıçak parçaları sıçrayabilir ve ağır yaralanma veya ölüme yol açabilir.

- Bıçağı, aşınma veya hasara karşı düzenli aralıklarla kontrol edin.
- Bıçakları kontrol ederken dikkatli olun. Bıçaklara bakım uygularken bıçakları sarın veya eldiven giyin ve dikkatli olun. Bıçakları yalnızca değiştirin veya bileyin; bıçakları asla düzleştirmeyin veya kaynak yapmayın.
- Çok bıçaklı makinelerde, 1 bıçağın dönmesinin diğer bıçakların da dönmesine neden olabileceğini unutmayın.

Güvenlik ve Talimat Etiketi

Tehlike potansiyeli barındıran tüm noktalara, kullanıcının kolayca görebileceği emniyet etiketleri ve talimatları yerleştirilmiştir. Hasar gören veya kaybolan etiketleri yenisiyle değiştirin.

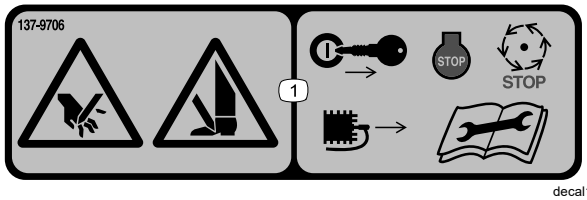

decal137-9706

137-9706

1. El veya ayakların kesilmesi tehlikesi: Bakım yapmadan önce, motoru kapatın, anahtarı çıkarın veya buji bağlantısını ayırın, tüm hareketli parçaların durmasını bekleyin ve *Kullanma Kılavuzunu* okuyun.

Kurulum

1

Ön Silindirin Kurulması

Hiçbir Parça Gerekmiyor

Prosedür

Ölü ot kaldırma ünitesi, ön silindir olmadan teslim edilir. Ölü ot kaldırma ünitesi ile verilen monte edilmemiş parçaları kullanarak ve silindir ile birlikte verilen *Kurulum Talimatlarını* uygulayarak silindiri takın.

2

Karşı Ağırlıkları Yeniden Konumlandırma

Hiçbir Parça Gerekmiyor

Prosedür

Ölü ot kaldırma üniteleri, karşı ağırlık ölü ot kaldırma ünitesinin sağ ucuna, motor takozu ise sol ucuna monte edilmiş olarak teslim edilir. Karşı ağırlığı ölü ot kaldırma ünitesinin diğer tarafına geçirmek için aşağıdaki adımları uygulayın:

1. Karşı ağırlığı ölü ot kaldırma ünitesinin sağ ucuna sabitleyen 2 kapak vidasını çıkarın.
2. Karşı ağırlığı çıkarın (Şekil 3).

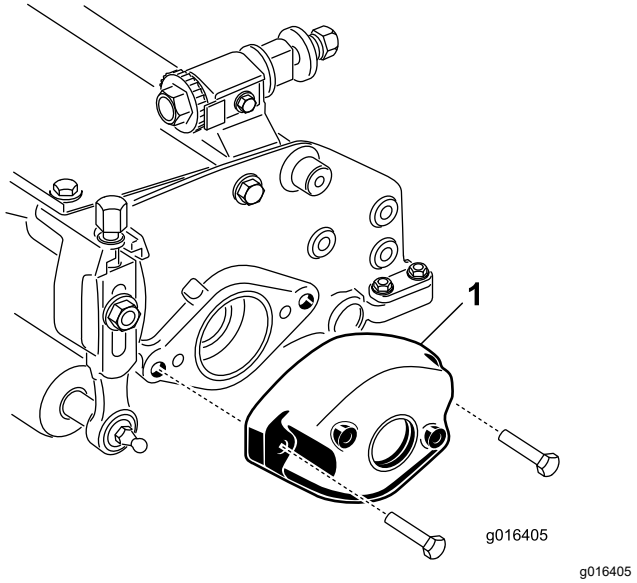

Şekil 3

1. Karşı ağırlık

3. Motor takozunu ölü ot kaldırma ünitesinin sol ucuna sabitleyen 2 Alyan vidayı sökün.
4. Motor takozunu yerinden çıkarın (Şekil 4).
5. Tahrik mili yuvasının iç çap kısmına gres sürün (Şekil 4).

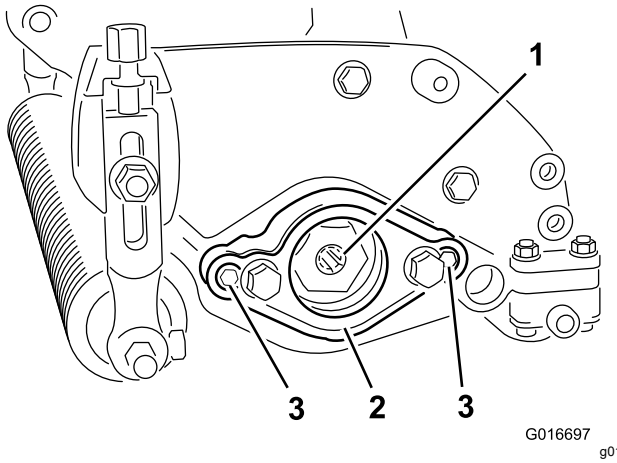

Şekil 4

1. Tahrik mili yuvası
2. Motor takozu
3. Alyan başlı vida

6. Ölü ot kaldırma ünitesinin sağ ucundaki O-halkaya ince bir kat yağ sürün ve daha önce söktüğünüz 2 Alyan vidayı kullanarak motor takozunu tekrar takın.

   Not: Vidaları 16 - 20 N·m torkla sıkın.
7. Ölü ot kaldırma ünitesinin sol ucundaki O-halkaya ince bir kat yağ sürün ve daha önce

söktüğünüz vidaları kullanarak karşı ağırlığı tekrar takın.

Not: Vidaları 16 - 20 N·m torkla sıkın.

3

Kasnak Halkasının, Ofset Halkasının veya Zincir Halkasının Takılması

Hiçbir Parça Gerekmiyor

Prosedür

Seri numarası 240000001'den önce olan çekiş ünitelerine monte edilen ölü ot kaldırma üniteleri için doğru kaldırma halkası tedarik edilmeli ve kurulmalıdır.

Kasnak, ofset veya zincir halkasını monte etmek için kullanılan 2 kapak vidası, ölü ot kaldırma ünitesine takılır. Bu vidaları çıkarın ve gerekli bağlantıyı kurmak için kullanın.

- Greensmaster 3000, 3000-D, 3050, 3100, 3150 ve 3150-Q çekiş üniteleri için Şekil 5 şeklinde gösterildiği üzere bir **kasnak halkası** (Parça No. 105-5740) gereklidir (yukarıda listelenen Greensmaster çekiş üniteleri ile birlikte temin edilir).
  1. Kasnak halkasını, 2 kapak vidayı kullanarak ölü ot kaldırma ünitesinin en üst kısmına takın.
  2. Kapak vidalarını 34 - 40 N·m torkla sıkın.

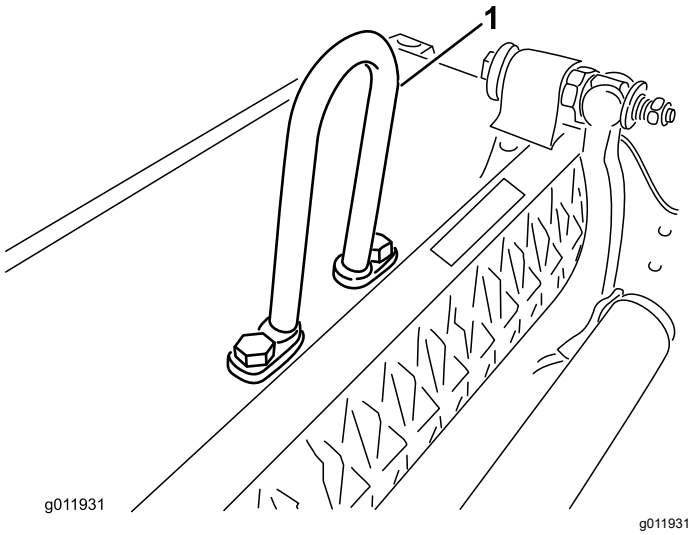

Şekil 5

1. Kasnak halkası

- Greensmaster 3250-D çekiş üniteleri için bir **ofset halkası** (Parça No. 110-2397) gereklidir (Greensmaster 3250-D çekiş ünitesi ile birlikte temin edilir).
  1. Kaldırma kancası ofsetini, ölü ot kaldırma ünitesinin önüne doğru konumlandırın.
  2. Ofset halkasını (Şekil 6), 2 kapak vidayı kullanarak ölü ot kaldırma ünitesinin en üst kısmına takın.
  3. Kapak vidalarını 34 - 40 N·m torkla sıkın.

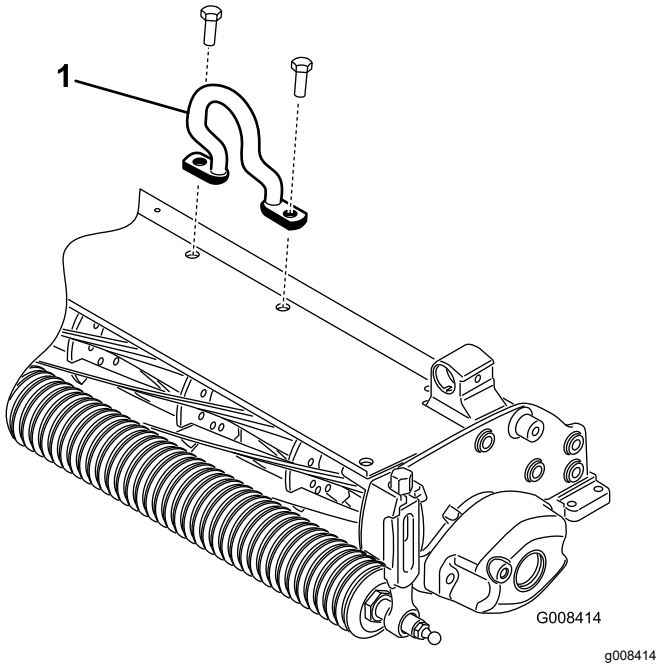

Şekil 6

1. Ofset kaldırma kancası

- Greensmaster 3250-D çekiş ünitesinde bir **zincir halkası** (Parça No. 106-2601) ile bir montaj braketi (Parça No. 105-5738) de kullanılabilir.
  1. Zincir halkasını, montaj braketi ve 2 kapak vidayı kullanarak ölü ot kaldırma ünitesinin en üst kısmına takın.
  2. Kapak vidalarını 34 - 40 N·m torkla sıkın (Şekil 7).

Not: Ölü ot kaldırma ünitesini çekiş ünitesine monte ederken zincir halkasının geniş ucunu kaldırma koluna geçirin.

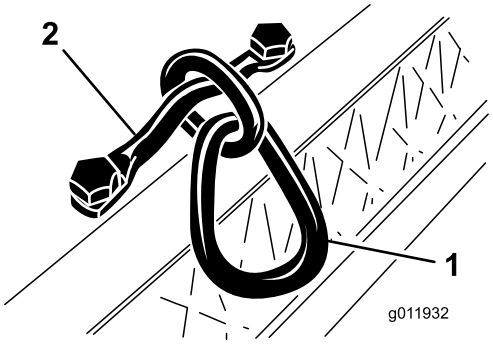

g011932

Şekil 7

1. Zincir halkası
2. Montaj braketi

4

Ölü Ot Kaldırma Ünitesi Bıçaklarını Pozitif Ayara Ayarlama (Zemin Üstünde)

Hiçbir Parça Gerekmiyor

Prosedür

1. Ölü ot kaldırma ünitesini düz bir yüzeye yerleştirin.
2. Her bir ölü ot kaldırma ünitesinin altına, kalınlığı zemin üstünde istenilen bıçak yüksekliğine eşit bir gösterge çubuğu yerleştirin (Şekil 8).

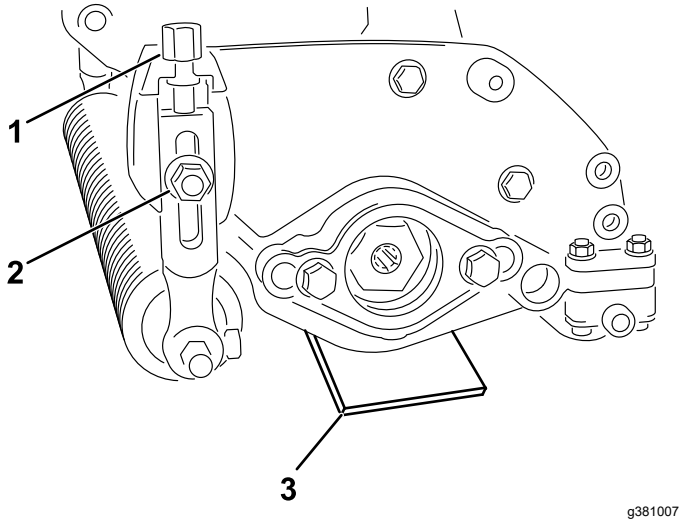

Şekil 8

1. Kesim yüksekliği ayarlama cıvatası
2. Flanşlı somun
3. Gösterge çubuğu

3. Silindirler düz yüzeye temas eder haldeyken, her iki flanşlı somunu gevşetin (Şekil 8).
4. Ölü ot kaldırma ünitesinin her iki ucu düz yüzeye yaklaşana kadar kesim yüksekliği ayarlama cıvatalarını döndürün (Şekil 8).
5. Bıçakların her iki ucunu da kontrol etmek için bir kağıt parçası kullanarak yüksekliği doğrulayın.
6. Her iki flanşlı somunu da sıkın.

5

Ölü Ot Kaldırma Ünitesi Bıçaklarını Negatif Ayara Ayarlama (Zemin Altında)

Hiçbir Parça Gerekmiyor

Prosedür

Not: Maksimum önerilen negatif ayar 5 mm içe girme derinliğidir.

1. Ölü ot kaldırma ünitesini düz bir yüzeye yerleştirin.
2. Ölü ot kaldırma ünitesinin ön silindiri ve arka silindiri altına, her birinin kalınlığı zemin altında istenilen bıçak içe girme derinliğinde olacak şekilde 2 gösterge çubuğu yerleştirin.

   Not: Ölü ot kaldırma ünitesi bıçaklarının gösterge çubuklarıyla temas etmediğinden emin olun.

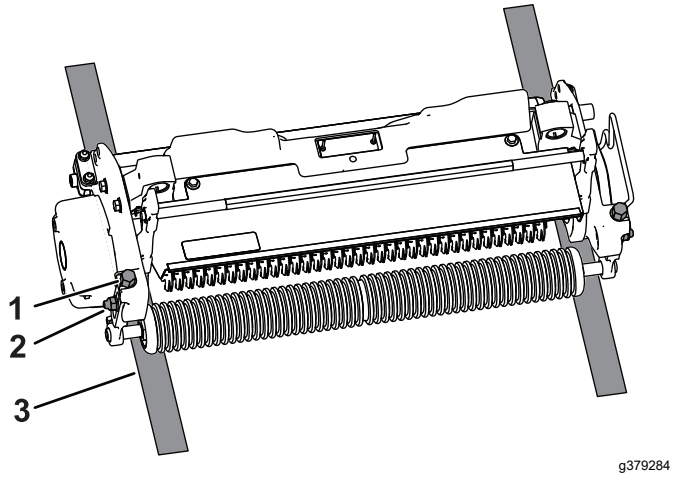

Şekil 9

1. Kesim yüksekliği ayarlama cıvatası
2. Flanşlı somun
3. Gösterge çubuğu

3. Silindir tertibatındaki flanşlı somunları gevşetin.

4. Her bir kesim yüksekliği braketindeki kesim yüksekliği ayar cıvatasını, ölü ot kaldırma ünitesi bıçakları her iki uçtaki düz yüzeyle temas edecek biçimde döndürün.

   Not: Ölü ot kaldırma ünitesinin bıçakları aşındıkça tertibatın çapı da azalacak ve derinlik ayarı değişecektir. İstenen ayarın elde edildiğini teyit etmek için derinlik ayarını düzenli olarak kontrol edin.

5. Kesim yüksekliğini ayarlamak için kullanılan flanşlı somunların her ikisini birden sıkın.

6

Ölü Ot Kaldırma Ünitesini Kurma

Hiçbir Parça Gerekmiyor

Prosedür

Ölü ot kaldırma ünitesinin makineye kurulmasıyla ilgili talimatlar için çekiş ünitesi *Kullanma Kılavuzunu* inceleyin.

Önemli: **Ölü ot kaldırma silindirini negatif ayara ayarlarsanız silindir bıçaklarının beton zemin veya taş döşeli yüzeylerle temas nedeniyle zarar görmemesi için dikkatli olun.**

Not: Ölü ot kaldırma ünitesi, fabrikadan sol elle sürüş için yapılandırılmış şekilde teslim edilir. Ünitenin, sağ elle sürüş için yapılandırılması gerekebilir. Bkz. 2 Karşı Ağırlıkları Yeniden Konumlandırma (sayfa 5).

Ürüne genel bakış

Özellikler

Çekiş ünitesi uyumluluğu	Ölü ot kaldırma ünitesi; Greensmaster 3000, 3000-D, 3050, 3100, 3150, 3250-D ve 3150-Q çekiş ünitelerine monte edilebilir.
Kesim yüksekliği	Ölü ot kaldırma derinliği, 2 dikey vida aracılığıyla ön silindirden ayarlanır ve 2 kilit flanşlı somunu tarafından korunur
Kesim yüksekliği aralığı	Koltuk sırasının kesim yüksekliği aralığı, zemin düzeyi altında is 4,78 mm ile zemin düzeyi üstünde 6,35 mm'dir.
Silindir yatakları	İç çapı 30 mm olan iki sızdırmaz paslanmaz çelik derin yivli bilyalı rulman, dahili kanallı dişli tahrik ek parçası tarafından tutulan silindir miline oturur. Ek koruma için sızdırmaz harici yatak muhafazası ile birlikte ilave dahili sızdırmaz / tutucu. Silindir konumu, ayarlama somunu olmadan dalgalı rondela tarafından korunur.
Silindirler	Arka silindir, 5,1 cm çaplı çelik tam silindirdir.
Çim koruyucu	Islak koşullarda silindirden çimen boşaltma sürecini iyileştirmeye yönelik, ayarlanabilir kesme çubuklu ayarlanmaz koruyucu
Karşı ağırlık	Tahrik motorunun karşısına monte edilmiş dökme demir bir ağırlık, ölü ot kaldırma ünitesini dengeler.
Net ağırlık	31 kg

Ek Parçalar/Aksesuarlar

Makinenin işlevlerini geliştirmek ve çoğaltmak için makineyle birlikte kullanılabilecek çeşitli Toro onaylı ek parça ve aksesuarlar mevcuttur. Onaylanmış tüm ek parça ve aksesuarların bir listesi için Yetkili Toro Bayinize veya distribütörünüze ulaşın ya da www.Toro.com adresine gidin.

Makinenin en yüksek performansı sergilemesi ve emniyet sertifikası geçerliliğinin korunması için sadece orijinal Toro yedek parça ve aksesuarlarını kullanın. Başka üreticilerin ürettiği yedek parça ve aksesuarlar tehlike yaratabilir ve bunların kullanılması ürün garantisini geçersiz kılabilir.

Çalıştırma

Alıştırma Dönemi

Ölü ot kaldırma ünitesini green üzerine kullanmadan önce ölü ot kaldırma ünitesinin istenilen ayardaki performansını değerlendirin. Açık, temiz ve kullanılmayan bir alanda, istenen sonuçların elde edilip edilmeyeceğini belirleyin. Ayarları değiştirirken ölü ot kaldırma ünitesini dilediğiniz şekilde ayarlayın.

Not: Greensmaster 3200, 3200-D veya 3250-D çekiş ünitelerine ölü ot kaldırma ünitesi takılıp bu makineler ağır yükler altında kullanıldığında, taşıyıcı çerçeve ve ünite devresi emniyet valfini ayarlamanız gerekebilir.

Çalıştırma İpuçları

- Çekiş ünitesini tam gazda kullanın, zemin hızını ölü ot kaldırma yüklerine uygun şekilde değiştirin.
- Ölü ot kaldırma bıçakları için önerilen maksimum negatif ayar, 5 mm'lik bir penetrasyon derinliğidir.
- Ölü ot kaldırma ünitesini kullanmak için gereken güç miktarı, çim ve toprak koşullarına göre değişir.
- Bazı koşullarda, hareket hızının düşürülmesi gerekebilir.

Bakım

Not: Makinenin sağ ve sol taraflarını, normal çalışma konumuna göre belirleyin.

Ölü Ot Kaldırma Ünitesi Bıçak Tertibatının Sökülmesi

Karbür Bıçaklar Takılı Olarak

Bıçakları veya yatakları değiştirmeniz gerektiğinde ölü ot kaldırma ünitesi bıçak tertibatını sökün.

1. Tertibatın sağ ucundaki dişli kanallı ek parçada, içinde rondelanın bulunduğu sıkıştırma somununu bir mengene yardımıyla sabitleyin.

   Önemli: **Tertibatın bu tarafındaki rondela veya somunu sökmeyin.**

2. Dişli kanallı ek parça, yatak ve flok contayı çıkarın.
3. Milin diğer ucunda, sol tarafta yer alan dişli kanallı ek parçayı çıkarın.

   ⚠ DIKKAT

   Bıçaklar aşırı keskindir ve çapakları da ellerinizi kesebilir.

   Bıçakları milden çıkarırken eldiven takın ve dikkatli çalışın.

4. Yatak, flok conta, bıçaklar ve ara parçaları çıkarın. Montaj işlemini kolaylaştırmak adına mili temizleyin ve hafif bir yağ katmanı ile yağlayın.

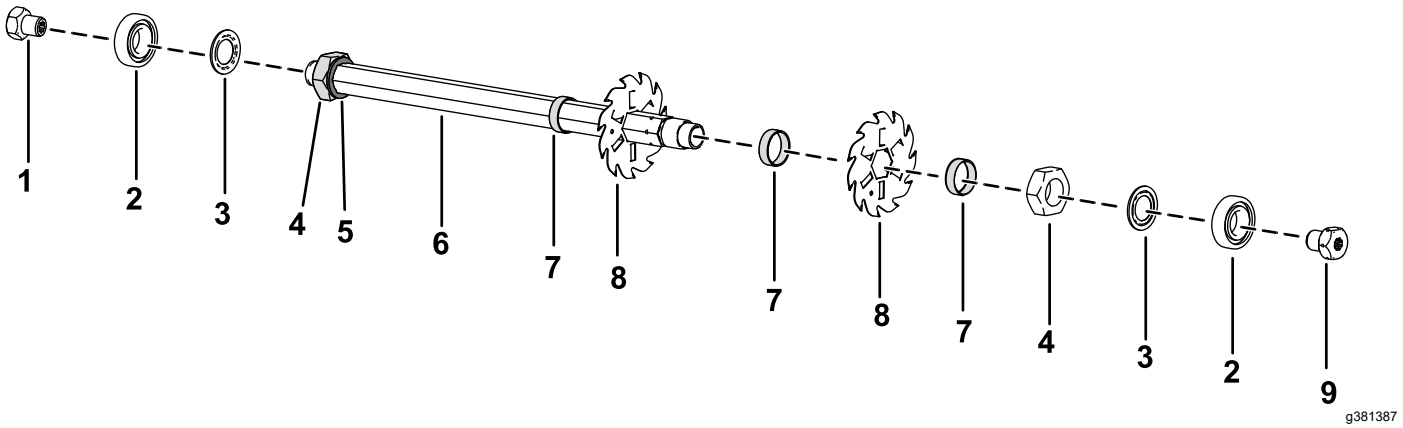

Şekil 10

1. Dişli kanallı ek parça (sağ taraftaki dişler)
2. Yatak
3. Flok conta
4. Sıkıştırma somunu
5. Rondela
6. Mil
7. Ara parça
8. Bıçak
9. Dişli kanallı ek parça (sol taraftaki dişler)

5. Ölü ot kaldırma ünitesi bıçak tertibatının montajını yaparken kanallı ek parça dişlerine orta kuvvetli diş kilitleme bileşimi (Blue Loctite 243 gibi) uygulayın.

   Önemli: **Sökme sırası son derece önemlidir. Sökme sırasında bıçakları ters çevirmeyin veya monte ederken izlenmesi gereken işlem sırasını değiştirmeyin. Her bir bıçaktaki referans deliğe dikkat edin. Referans delik, montaj sırasında uygun sarmalın elde edilebilmesi amacıyla sağlanmıştır. Ölü ot kaldırma ünitesi bıçak tertibatında düzgün bir sarmal oluşturmak için, birbirini izleyen her bıçak için referans delik 1 sarmalını kullanarak bıçağı döndürün.**

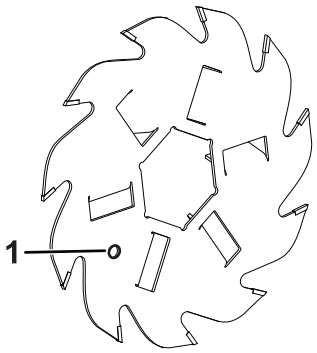

g379283

Şekil 11

1. Referans delik

---

6. Dişli kanallı ek parça, altıgen cıvata ve sıkıştırma somununu 108 - 135 N·m tork ile sıkın.

Ölü Ot Kaldırma Ünitesi Bıçak Tertibatının Sökülmesi

Yay Çeliği Bıçaklar Takılı Olarak

Bıçakları veya yatakları değiştirmeniz gerektiğinde ölü ot kaldırma ünitesi bıçak tertibatını sökün.

1. Tertibatın sağ ucundaki dişli kanallı ek parçada, içinde rondelanın bulunduğu sıkıştırma somununu bir mengene yardımıyla sabitleyin.

   Önemli: **Tertibatın bu tarafındaki rondela veya somunu sökmeyin.**

2. Dişli kanallı ek parça, yatak ve flok contayı çıkarın.
3. Milin diğer ucunda, sol tarafta yer alan dişli kanallı ek parçayı çıkarın.

   ⚠ DIKKAT

   Bıçaklar aşırı keskindir ve çapakları da ellerinizi kesebilir.

   Bıçakları milden çıkarırken eldiven takın ve dikkatli çalışın.

4. Yatak, flok conta, bıçaklar ve ara parçaları çıkarın. Montaj işlemini kolaylaştırmak adına mili temizleyin ve hafif bir yağ katmanı ile yağlayın.

   Not: Yaylı çelik bıçak setinde, aşağıda gösterildiği üzere, ilk ara parçadan önce takılmış büyük bir rondela ve ek bir bıçak bulunur.

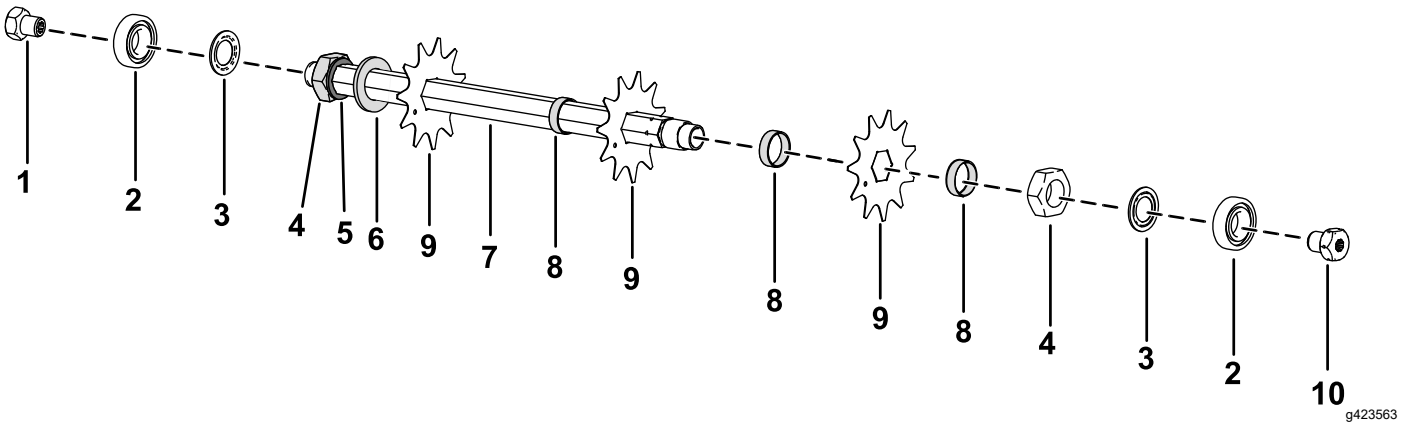

Şekil 12

1. Dişli kanallı ek parça (sağ taraftaki dişler)
2. Yatak
3. Flok conta
4. Sıkıştırma somunu
5. Rondela
6. Büyük rondela
7. Mil
8. Ara parça
9. Bıçak (Yay çeliği)
10. Dişli kanallı ek parça (sol taraftaki dişler)

---

5. Ölü ot kaldırma ünitesi bıçak tertibatının montajını yaparken kanallı ek parça dişlerine orta kuvvetli diş kilitleme bileşimi (Blue Loctite 243 gibi) uygulayın.
6. Dişli kanallı ek parça, altıgen cıvata ve sıkıştırma somununu 108 - 135 N·m tork ile sıkın.

Silindir Bakımı

Silindir bakımı için Green Silindir Onarım Seti (Parça No. 140-5552) ve Green Silindir Onarımı Alet Seti (Parça No. 140-5553) (Şekil 13) mevcuttur. Silindir Onarım Setinde, silindiri onarmak için gereken tüm yataklar, yatak somunları ve contalar vardır.

Silindir Onarımı Alet Setinde ise, silindir onarım setiyle bir silindiri onarmak için gereken tüm aletler ile montaj talimatları bulunur. Destek için parça kataloğuna bakın veya yetkili Toro distribütörünüze danışın.

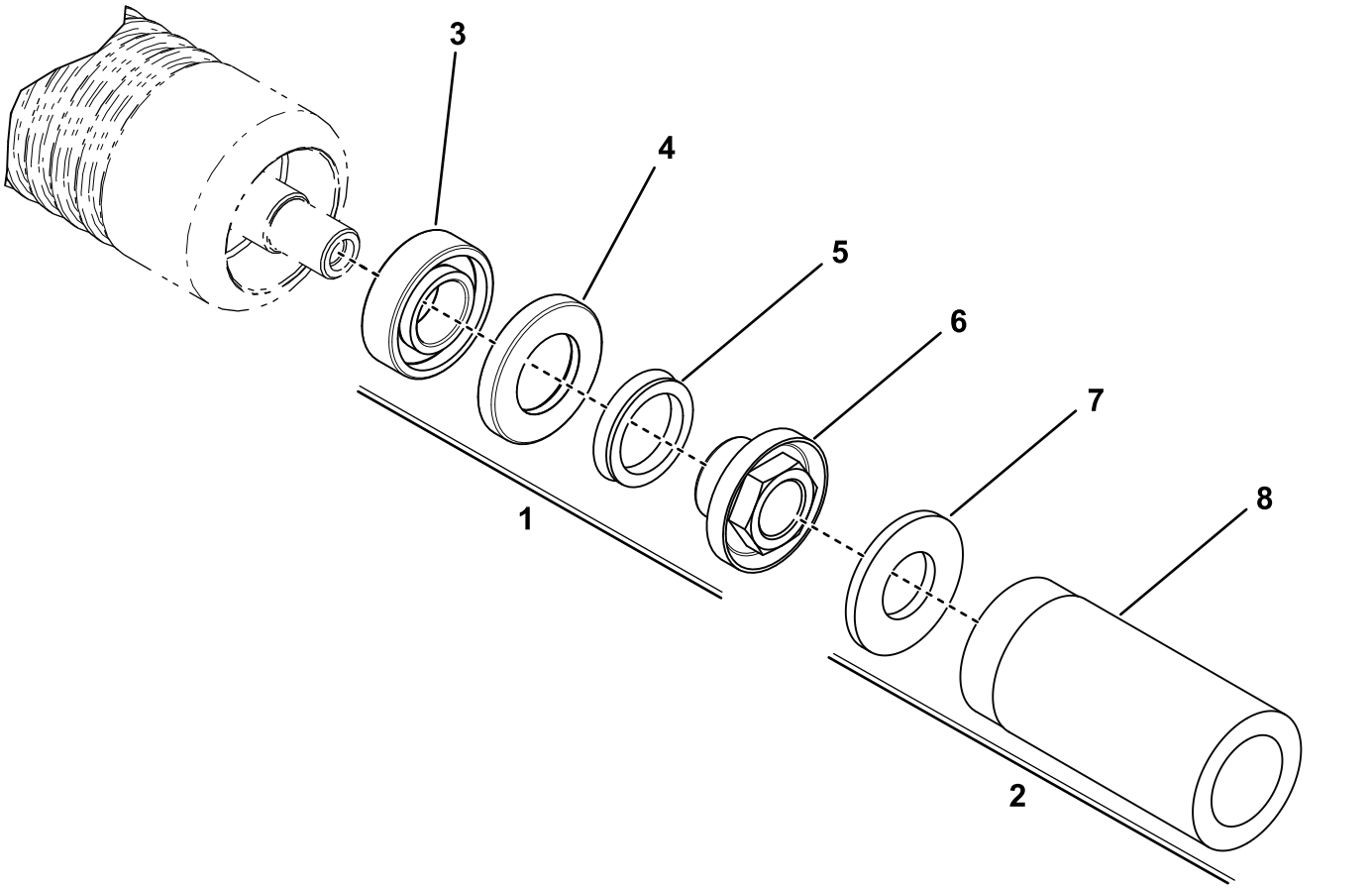

Şekil 13

1. Green Silindir Onarım Seti (Parça No. 140-5552)
2. Green Silindir Onarımı Alet Seti (Parça No. 140-5553)
3. Yatak
4. Conta
5. V-halka
6. Yatak kilit somunu
7. Düz rondela
8. Yatak/Dış Conta Aleti

Şirket Kuruluşu Beyanı

Toro Company, 8111 Lyndale Ave. South, Bloomington, MN, USA, aşağıdaki ünitelerin, ilgili Uygunluk Beyanlarında belirtildiği gibi, çeşitli Toro modelleriyle birlikte verilen talimatlara uygun olarak takıldıkları takdirde, listelenen direktiflere uygun olduklarını beyan eder.

Model Numarası	Seri Numarası	Ürün Açıklaması	Fatura Açıklaması	Genel Açıklama	Talimat
04479	410400000 ve Üstü	Ölü Ot Kaldırma Ünitesi, Greensmaster 3000 Serisi Çekiş Ünitesi	THATCHING REEL	Dağınık Çim Ayırma Silindiri	2006/42/EC

İlgili teknik dokümanlar, 2006/42/EC Direktifi Ek VII - Bölüm B'de öngörüldüğü gibi hazırlanmıştır.

Ulusal makamların talep etmesi halinde, bu kısmen monte edilmiş makineyle ilgili bilgileri göndermeyi kabul ediyoruz. Bilgiler elektronik ortamda gönderilecektir.

Bu makine, ilgili tüm Direktiflere uygun olduğu beyan edilmiş olsa bile, onaylanmış Toro modellerine ilgili Uygunluk Beyanında belirtildiği gibi ve tüm talimatlara uygun olarak entegre edilene kadar hizmete alınmamalıdır.

Sertifikalı:



Tom Langworthy
Baş Mühendis
8111 Lyndale Ave. South
Bloomington, MN 55420, USA
Ekim 5, 2022

Yetkili Temsilci:

Marcel Dutrieux
Manager European Product Integrity
Toro Europe NV
Nijverheidsstraat 5
2260 Oevel
Belgium

UK Declaration of Incorporation

Toro Company, 8111 Lyndale Ave. South, Bloomington, MN, USA, aşağıdaki ünitelerin, ilgili Uygunluk Beyanlarında belirtildiği gibi, çeşitli Toro modelleriyle birlikte verilen talimatlara uygun olarak takıldıkları takdirde, listelenen direktiflere uygun olduklarını beyan eder.

Model Numarası	Seri Numarası	Ürün Açıklaması	Fatura Açıklaması	Genel Açıklama	Talimat
04479	410400000 ve Üstü	Ölü Ot Kaldırma Ünitesi, Greensmaster 3000 Serisi Çekiş Ünitesi	THATCHING REEL	Dağınık Çim Ayırma Silindiri	S.I. 2008 No. 1597

İlgili teknik belgeler, S.I. 2008 No. 1597 - Çizelge 10'a göre derlenmiştir.

Ulusal makamların talep etmesi halinde, bu kısmen monte edilmiş makineyle ilgili bilgileri göndermeyi kabul ediyoruz. Bilgiler elektronik ortamda gönderilecektir.

Bu makine, ilgili tüm Direktiflere uygun olduğu beyan edilmiş olsa bile, onaylanmış Toro modellerine ilgili Uygunluk Beyanında belirtildiği gibi ve tüm talimatlara uygun olarak entegre edilene kadar hizmete alınmamalıdır.

This declaration has been issued under the sole responsibility of the manufacturer.
The object of the declaration is in conformity with relevant UK legislation.

Yetkili Temsilci:

Marcel Dutrieux
Manager European Product Integrity
Toro U.K. Limited
Spellbrook Lane West
Bishop's Stortford
CM23 4BU
United Kingdom

Tom Langworthy
Baş Mühendis
8111 Lyndale Ave. South
Bloomington, MN 55420, USA
Ekim 5, 2022

Toro Garantisi

İki Yıl veya 1500 Saat Sınırlı Garanti

Koşullar ve Kapsanan Ürünler

Toro Company, Toro Ticari ürününüzün ("Ürün") malzeme ve işçilik bakımından kusursuz olduğunu 2 yıl veya 1.500 çalışma saati boyunca (hangisi önce gerçekleşirse) garanti eder. Bu garanti, Havalandırıcılar hariç tüm ürünler için geçerlidir (bu ürünler için ayrıca sunulan garanti bildirimlerine bakın). Garanti kapsamında bir koşul ortaya çıktığında, arıza tanı, işçilik, parçalar ve nakliyat dahil olarak Ürünü ücret talep etmeden onaracağız. Bu garanti Ürünün özgün perakende alıcısına gönderildiği tarihten itibaren başlar.
* Ürüne bir saat ölçer takılmıştır.

Garanti Hizmetini Almak için Talimatlar

Garanti kapsamında bir durum olduğunu düşünür düşünmez Ürünü satın aldığınız Ticari Ürünler Distribütörü veya Yetkili Ticari Ürün Satıcısına bildirimde bulunmak sizin sorumluluğunuzdur. Eğer bir Ticari Ürünler Distribütörü veya Yetkili Satıcıyı bulma konusunda yardıma ihtiyacınız veya garanti hak ve sorumluluklarınız hakkında sorularınız varsa, bizimle şu adresten irtibata geçebilirsiniz:

Toro Ticari Ürünler Hizmet Birimi
8111 Lyndale Avenue South
Bloomington, MN 55420-1196

952–888–8801 veya 800–952–2740
E-posta: commercial.warranty@toro.com

Mal Sahibinin Sorumlulukları

Ürünün sahibi olarak, *Kullanma Kılavuzunda* belirtilen gerekli bakım ve ayarlamaları yapmak sizin sorumluluğunuzdur. Üründe gerekli bakım ve ayarlamaların yapılmamasından ötürü ortaya çıkan sorunların onarımı bu garanti kapsamına dahil değildir.

Kapsam Dışı Ögeler ve Durumlar

Garanti dönemi boyunca meydana gelen arıza veya bozulmaların tümü malzeme veya işçilik kusurlarına dayanmaz. Bu garanti, aşağıdakileri kapsamaz:

- Toro tarafından sağlanmayan yedek parçaların kullanımı veya Toro markası olmayan ek veya modifiye aksesuar ve ürünlerin montajı ve kullanımı sonucu meydana gelen Ürün arızaları.
- Tavsiye edilen bakım ve/veya ayarlamaların yapılmaması sonucu meydana gelen Ürün arızaları.
- Ürünün kötü niyetli, ihmalkar ve dikkatsizce çalıştırılması sonucu meydana gelen Ürün arızaları.
- Kusurlu olmayan, kullanıldıkça tükenen parçalar. Ürünün normal çalışması esnasında tüketilen veya kullanılan parçalara; fren pabuçları ve balataları, debriyaj balataları, bıçaklar, bobinler, silindirler ve yataklar (sızdırmaz veya yağlanabilir), yatak bıçakları, bujiler, nakil tekerlekleri ve yatakları, lastikler, filtreler ve kayışlar ile diyafram, nozullar, debimetre ve çek valf gibi belirli spreyleme bileşenleri örnek gösterilebilir.
- Başta hava koşulları, depolama uygulamaları, kirlenme, onaylanmamış yakıtlar, soğutma sıvıları, yağlayıcılar, katkı maddeleri, gübreler, su veya kimyasallar olmak üzere dış etkenlerden kaynaklanan arızalar.
- Bağlı oldukları endüstriyel standartlara uymayan yakıtlardan (örn. benzin, motorin veya biyodizel) kaynaklanan arızalar ve performans sorunları.
- Normal gürültü, titreşim, aşınma, yıpranma ve bozulma. Normal "aşınma ve yıpranma" olaylarından başlıcaları arasında aşınma veya çizilme sonucu yatakların hasar görmesi, boyalı yüzeylerin aşınması, etiketlerin veya camların çizilmesi gibi durumlar sayılabilir.

Parçalar

Gerekli bakım faaliyeti olarak planlanan parçaların değişimi, ilgili parça için planlanan değişim süresine kadar garanti kapsamındadır. Bu garanti kapsamında değiştirilen parçalar, orijinal ürün garantisi süresi boyunca garanti altında kalır ve Toro'nun mülkü olurlar. Mevcut bir parçanın onarılması veya montajı ya da değiştirilmesi ile ilgili son kararı Toro verecektir. Toro, garanti onarımları için yeniden işlenmiş parçaları kullanabilir.

Uzun Döngülü ve Lityum-İyon Akü Garantisi

Uzun döngülü ve Lityum-İyon aküler hizmet ömürleri boyunca belirli bir toplam kilovat-saat sayısı kadar hizmet verebilir. Çalıştırma, şarj etme ve bakım teknikleri, toplam akü ömrünü uzatabilir veya kısaltabilir. Bu üründeki aküler kullanıldıkça, şarj etme aralıkları arasındaki kullanım süreleri akü tamamen bitene kadar gitgide azalacaktır. Normal tüketim nedeniyle bitmiş akülerin değişimi, ürün sahibinin sorumluluğudur.
Not: (sadece Lithium-Ion akü): Daha fazla bilgi için akü garantisine bakın.

Ömür Boyu Krank Mili Garantisi (Yalnızca ProStripe 02657 Modeli)

Orijinal bir Toro Sürtünme Diski ve Krank Korumalı Bıçak Frenleme Debriyajı (entegre Bıçak Frenleme Debriyajı (BBC) + Sürtünme Diski tertibatı) ile donatılan ve ilk alıcısı tarafından önerilen çalıştırma ve bakım prosedürlerine uygun olarak kullanılan orijinal Prostripe, motor krank milinde bükülmeye karşı Ömür Boyu Garanti kapsamındadır. Sürtünme pulları, Bıçak Frenleme Debriyajı (BBC) üniteleri ve benzeri cihazlarla donatılmış makineler Ömür Boyu Krank Mili Garantisi kapsamında değildir.

Bakım İşlerinin Masrafını Mal Sahibi Karşılar

Motorun ayarlanması, yağlama, temizlik ve cilalama; filtrelerin ve soğutma sıvısının değiştirilmesi ve tavsiye edilen bakım işlerinin tamamlanması, Toro ürünlerinin gerektirdiği normal hizmetlerden bazılarıdır ve masraflarını mal sahibi karşılar.

Genel Koşullar

Bu garanti kapsamında, onarım işlerinin bir Yetkili Toro Distribütörü veya Satıcısı tarafından yapılması tek çözüm yolunuzdur.

Toro Company, bu garanti kapsamındaki Toro Ürünlerinin kullanımıyla ilgili dolaylı, tesadüfi veya müteakip hasarlardan sorumlu değildir. Bunlara, makul arızalanma dönemleri boyunca muadil ekipman veya hizmet sağlanmasına veya bu garanti kapsamında beklemede olan onarımların ürünün kullanılmadığı dönemde tamamlanmasına ilişkin her tür gider veya masraf da dahildir. Geçerli ise aşağıda gösterilen Emisyon garantisi hariç, başka bir açık garanti yoktur. Ticarete ve kullanıma uygunlukla ilgili ima edilen tüm garantiler, bu açık garantinin süresiyle sınırlıdır.

Bazı eyaletlerde tesadüfi veya müteakip hasarların kapsam dışı bırakılmasına veya ima edilen bir garantinin ne kadar sürdüğü ile ilgili kısıtlamalara izin verilmez, dolayısıyla yukarıdaki kapsam dışı bırakmalar ve kısıtlamalar sizin için geçerli olmayabilir. Bu garanti size belirli yasal haklar tanır ve ayrıca eyaletten eyalete değişiklik gösteren başka haklarınız da olabilir.

Emisyon Garantisiyle İlgili Not

Ürününüzdeki Emisyon Kontrol Sistemi, ABD Çevre Koruma Dairesi (EPA) ve/veya California Hava Kaynakları Kurulu (CARB) tarafından belirlenen gereklilikleri karşılayan ayrı bir garantinin kapsamına giriyor olabilir. Yukarıda belirtilen saat sınırlamaları Emisyon Kontrol Sistemi Garantisi için geçerli değildir. Ürününüzle birlikte verilen veya motor üreticisine ait belgeler arasında yer alan Motor Emisyon Kontrolü Garanti Beyanı'na bakın.

Amerika Birleşik Devletleri ve Kanada dışındaki Ülkeler

Amerika Birleşik Devletleri'nden veya Kanada'dan ihraç edilmiş Toro ürünlerini satın alan müşteriler, ülkelerine, bölgelerine veya eyaletlerine ait garanti poliçelerini almak için Toro Distribütörleriyle (Satıcılarıyla) irtibata geçmelidir. Eğer herhangi bir sebepten dolayı Distribütörünüzün hizmetinden memnun kalmazsanız veya garanti bilgilerini almakta zorluk çekerseniz, Yetkili Toro Servis Merkezinizle irtibata geçin.