Form No. 3462-484 Rev A

Count on it.

Návod k obsluze

Kompaktní nosič pracovního nářadí e-Dingo 500

Číslo modelu 22218—Výrobní číslo 407100000 a vyšší
Číslo modelu 22218G—Výrobní číslo 400000000 a vyšší

Zaregistrujte svůj výrobek na adrese www.Toro.com.
Překlad originálu (CS)

3462-484

⚠ DŮLEŽITÉ UPOZORNĚNÍ

CALIFORNIA
Důležité upozornění, poučka 65

Napájecí kabel tohoto výrobku obsahuje olovo, tj. chemikálii, která je ve státe Kalifornie známa jako látka zpusobující vývojové vady nebo další poškození reprodukcních orgánu. Po manipulaci s napájecím kabelem si rádne omyjte ruce.

Vývody baterie, svorky a související príslušenství obsahují olovo a slouceniny olova, tj. chemikálie, které jsou ve státe Kalifornie známy jako látky škodlivé pro reprodukcní orgány a vyvolávající rakovinu. Po manipulaci s baterií si rádne omyjte ruce.

Používání tohoto výrobku může způsobit vystavení účinkům chemikálií, které jsou státu Kalifornie známy jako karcinogenní, mutagenní nebo reprotoxické.

Úvod

Tento stroj je kompaktní nosič pracovního nářadí určený k různé manipulaci se zeminou a materiály při terénních úpravách nebo stavebních pracích. Umožňuje využití široké nabídky přídavných zařízení k provádění speciálních funkcí. Tento stroj používejte při teplotách od -18 do 38 °C. Používání tohoto výrobku pro jiné účely, než ke kterým je určen, může být nebezpečné uživateli i přihlížejícím osobám.

Přečtěte si pečlivě následující informace. Dozvíte se, jak správně výrobek používat a jak jej udržovat a jak zabránit poškození výrobku a úrazu při práci s ním. Za řádnou a bezpečnou obsluhu výrobku nesete odpovědnost vy.

Na stránkách www.Toro.com najdete informace o bezpečnosti výrobku, podklady pro zaškolení obsluhy a informace o příslušenství. Můžete zde také vyhledat prodejce výrobků Toro nebo zaregistrovat svůj výrobek.

Kdykoli budete potřebovat servis, originální díly Toro nebo doplňující informace, obraťte se na autorizovaného servisního prodejce nebo zákaznický servis Toro a uveďte model a sériové číslo svého výrobku. Obrázek 1 znázorňuje umístění modelového a sériového čísla na výrobku. Tyto údaje zapište na příslušné místo.

Důležité: **Potřebujete-li informace o záruce, náhradních dílech a jiných údajích o výrobku, pomocí mobilního zařízení můžete naskenovat QR kód na štítku se sériovým číslem (je-li k dispozici).**

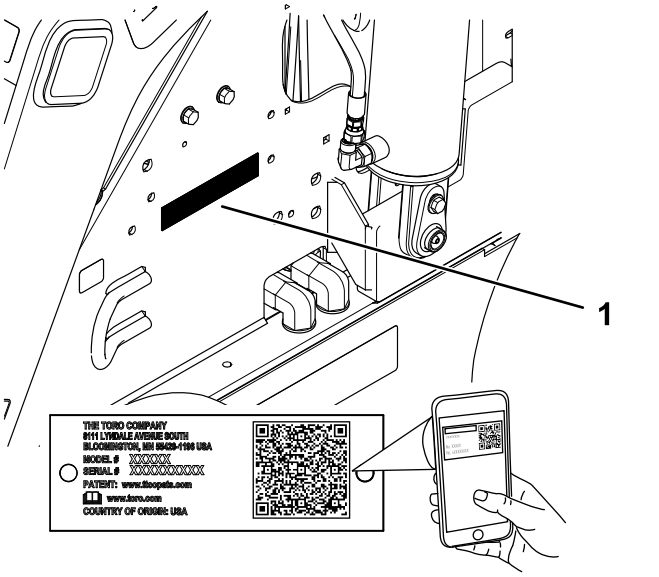

Obrázek 1

1. Umístění čísla modelu a sériového čísla

Číslo modelu _____

Výrobní číslo _____

Tato příručka označuje potenciální rizika a uvádí bezpečnostní sdělení, která jsou označena výstražným bezpečnostním symbolem (Obrázek 2) signalizujícím riziko, jež může vést k vážnému úrazu nebo usmrcení, nebudete-li doporučená opatření dodržovat.

g000502

Obrázek 2

Výstražný bezpečnostní symbol

Ke zdůraznění informací se v této příručce používají dva výrazy. **Důležité** upozorňuje na speciální technické informace a **Poznámka** zdůrazňuje obecné informace, které zasluhují zvláštní pozornost.

Tento výrobek splňuje všechny příslušné směrnice Evropské unie. Podrobné informace naleznete v Prohlášení o shodě k tomuto výrobku.

Toto zařízení splňuje ustanovení části 15 předpisů Federální komunikační komise (FCC). Používání je omezeno následujícími podmínkami: 1) Toto zařízení

© 2023—The Toro® Company
8111 Lyndale Avenue South
Bloomington, MN 55420

Navštivte nás na adrese www.Toro.com.
Vytištěno v USA
Všechna práva vyhrazena

nesmí způsobovat škodlivé rušení, 2) toto zařízení musí akceptovat jakékoli rušení, včetně takového, které může způsobit jeho nežádoucí činnost. Změny nebo úpravy, které nebyly výslovně schváleny společností Toro, mohou vést ke ztrátě oprávnění uživatele k provozu zařízení.

Kromě toho bylo zařízení testováno v režimu nabíjení a bylo zjištěno, že splňuje limity pro digitální zařízení třídy B podle části 15 předpisů komise FCC. Tyto limity mají poskytovat přiměřenou ochranu proti škodlivému rušení v podmínkách domácí instalace. Zařízení generuje, využívá a může vyzařovat vysokofrekvenční energii, a pokud není instalováno a používáno v souladu s pokyny, může způsobit škodlivé rušení rádiové komunikace. Nelze však zaručit, že v určité instalaci k rušení nedojde. Pokud toto zařízení způsobuje škodlivé rušení rozhlasového nebo televizního příjmu, což lze zjistit vypnutím a zapnutím zařízení, doporučujeme uživateli, aby se pokusil rušení odstranit jedním nebo několika z následujících opatření:

- Přesměrování nebo přemístění přijímací antény.
- Zvětšení vzdálenosti mezi zařízením a přijímačem.
- Zapojení zařízení do zásuvky v jiném obvodu, než ke kterému je připojen přijímač.
- Poraďte se s prodejcem nebo zkušeným radiotelevizním technikem.

Obsah

Bezpečnost 4
Obecné bezpečnostní informace 4
Bezpečnostní a instrukční štítky 5
Nastavení 9
1 Kontrola hladiny hydraulické kapaliny 9
2 Dobíjení akumulátorů..... 9
Součásti stroje 10
Ovládací prvky 10
Displej systému InfoCenter 11
Technické údaje 13
Přídavná zařízení/příslušenství 14
Před provozem 14
Bezpečnostní kroky před použitím 14
Provádění úkonů denní údržby 15
Seřízení opěrky stehen..... 15
Během provozu 15
Bezpečnostní kroky během použití 15
Startování stroje 17
Jízda se strojem 17
Režim úspory energie..... 17
Vypnutí stroje..... 17
Použití přídavných zařízení 17
Použití systému InfoCenter..... 19
Po provozu 20
Bezpečnost po ukončení provozu 20
Přemístění poškozeného stroje 21
Přeprava stroje 22
Zvednutí stroje..... 24
Údržba akumulátorů 24
Přeprava akumulátorů 25
Použití nabíječky akumulátorů 25
Údržba 28
Bezpečnost při provádění úkonů údržby 28
Doporučený harmonogram údržby 28
Postupy před údržbou stroje 29
Použití zámku válců..... 29
Přístup k vnitřním součástem..... 29
Odpojení hlavního napájení..... 30
Mazání 31
Mazání stroje..... 31
Údržba elektrického systému 32
Bezpečnost při práci s elektrickým systémem 32
Odpojení nebo připojení napájení stroje..... 32
Výměna antistatického pásu..... 32
Údržba akumulátorů 33
Údržba nabíječky akumulátorů 33
Údržba pojistky..... 33
Údržba hnací soustavy 34
Kontrola vzorku pneumatik 34
Kontrola upevňovacích matic kol 34
Údržba brzd 34
Testování parkovací brzdy 34
Údržba hydraulického systému 35

Bezpečnost při práci s hydraulickým systémem 35
Uvolnění hydraulického tlaku 35
Specifikace hydraulické kapaliny 35
Kontrola hladiny hydraulické kapaliny 36
Výměna hydraulického filtru 36
Výměna hydraulické kapaliny 37
Čištění 37
Odstranění nečistot 37
Mytí vozidla 37
Uskladnění 38
Bezpečnost při skladování 38
Odstavení stroje 38
Požadavky na skladování akumulátoru 39
Odstraňování závad 40

Bezpečnost

Obecné bezpečnostní informace

⚠ NEBEZPEČÍ

V pracovní oblasti mohou být pod zemí vedeny inženýrské sítě. V případě jejich narušení hloubením hrozí úraz elektrickým proudem nebo exploze.

Na pozemku nebo v pracovní oblasti je třeba tato vedení a kabely označit; v těchto označených oblastech nepracujte. O označení pozemku požádejte příslušnou místní službu, která značení provádí, nebo společnost zajišťující technické služby (například v USA můžete volat na číslo 811, v Austrálii na číslo celonárodní vyznačovací služby 1100).

Aby nedošlo k vážnému poranění či usmrcení, dodržujte vždy všechny bezpečnostní pokyny. Používání tohoto výrobku pro jiné účely, než ke kterým je určen, může být nebezpečné uživateli i okolostojícím osobám.

- Nepřekračujte jmenovitou provozní kapacitu. Stroj může být v tomto stavu nestabilní a můžete nad ním ztratit kontrolu.
- Nepřesunujte náklad se zvednutými rameny. Vždy tak čiňte s rameny nízko u země.
- Svahy jsou významným faktorem při nehodách způsobených ztrátou kontroly nebo převrácením, které mohou vést k vážnému poranění nebo smrti. **Při práci se strojem na svahu nebo nerovném terénu musíte dbát zvýšené opatrnosti.**
- **Na svazích při jízdě nahoru a dolů směrujte stroj tak, aby jeho těžký konec směřoval nahoru a náklad byl co nejblíže u země.** Rozložení hmotnosti se mění s přídavnými zařízeními. Prázdná lopata způsobí, že zadní část stroje bude těžší, zatímco s plnou lopatou bude těžší přední část stroje. S většinou dalších přídavných zařízení bude těžší přední část stroje.
- Na pozemku nebo v pracovní oblasti je třeba označit sítě vedené pod zemí a jiné předměty. V takto označených oblastech nepracujte.
- Před spuštěním stroje se pozorně seznamte s obsahem této *provozní příručky*.
- Při práci se strojem buďte maximálně opatrní. Neprovádějte žádné činnosti, jež by odváděly vaši pozornost, neboť byste mohli způsobit zranění nebo poškození majetku.

- Nikdy nedovolte, aby stroj obsluhovaly nezaškolené osoby nebo děti.
- Nepřibližujte ruce ani nohy k pohybujícím se součástem nebo přídavným zařízením.
- Nikdy neprovozujte stroj, pokud nejsou jeho kryty a další bezpečnostní ochranná zařízení funkční a ve správné poloze.
- Přihlížející osoby, především děti, se musí zdržovat mimo pracovní prostor.
- Před prováděním údržby nebo uvolňováním ucpaného materiálu zastavte stroj, vypněte motor a vyjměte klíč.

Nesprávné používání nebo údržba stroje mohou vést ke zranění. Abyste snížili riziko zranění, dodržujte tyto bezpečnostní pokyny a vždy věnujte pozornost výstražnému symbolu ⚠, který označuje upozornění, výstrahu nebo nebezpečí – pokyny k zajištění osobní bezpečnosti. Nedodržení těchto pokynů může mít za následek zranění osob nebo jejich usmrcení.

Bezpečnostní a instrukční štítky

Bezpečnostní štítky a pokyny nemůže pracovník obsluhy přehlédnout, neboť jsou viditelně umístěny v blízkosti každého místa představujícího potenciální nebezpečí. Poškozené nebo chybějící štítky nahraďte novými.

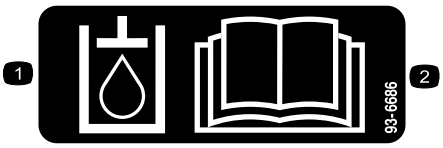

decal93-6686

93-6686

1. Hydraulická kapalina
2. Přečtěte si *provozní příručku*.

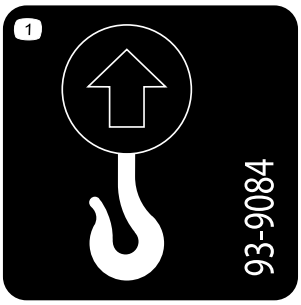

decal93-9084

93-9084

1. Místo zvedání/místo upnutí

decal98-4387

98-4387

1. Výstraha – používejte ochranu sluchu.

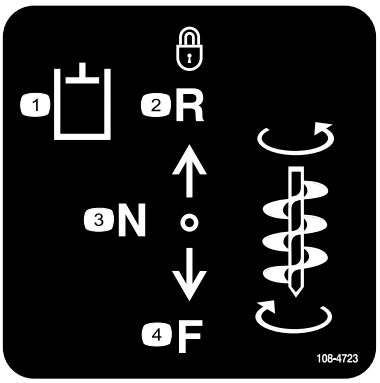

decal108-4723

108-4723

1. Pomocná hydraulika
2. Uzamčená zpátečka (západka)
3. Neutrál (vypnutý)
4. Dopředu

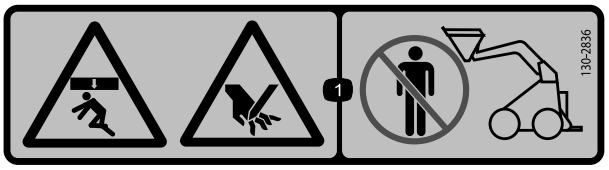

decal130-2836

130-2836

1. Nebezpečí rozdrcení ze shora; nebezpečí pořezání rukou – zdržujte se v bezpečné vzdálenosti od přídavného zařízení a zdvižného ramene.

decal130-2837

130-2837

1. Výstraha – nepřevážejte žádné osoby v lopatě.

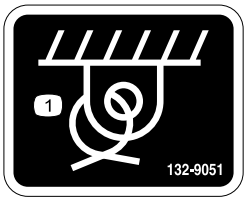

decal132-9051

132-9051

1. Vázací bod

---

decal133-8061

133-8061

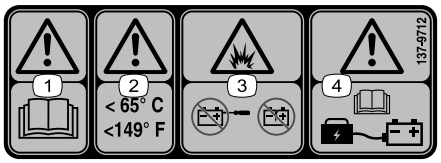

decal137-9712

137-9712

1. Výstraha – přečtěte si *provozní příručku*.
2. Výstraha – udržujte teplotu pod 65 °C.
3. Nebezpečí výbuchu – akumulátor neotevírejte; nepoužívejte poškozený akumulátor.
4. Výstraha – informace o nabíjení akumulátoru naleznete v *provozní příručce*.

---

decal139-7707

139-7707

1. Parkovací brzda uvolněna
2. Parkovací brzda zatažena

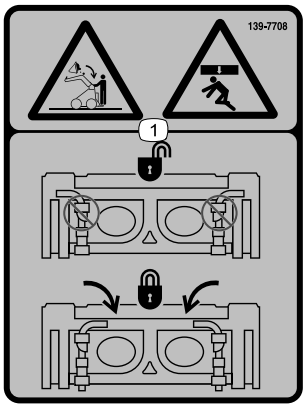

decal139-7708

139-7708

1. Nebezpečí rozdrcení shora, padající náklad – zajistěte rychloupínací páky.

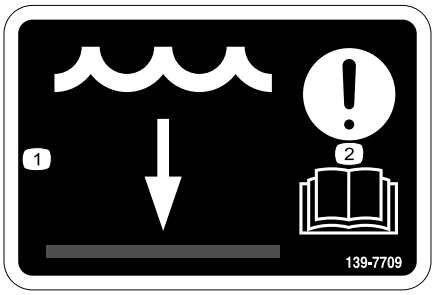

decal139-7709

139-7709

1. Hladina vody
2. Upozornění – přečtěte si *provozní příručku*.

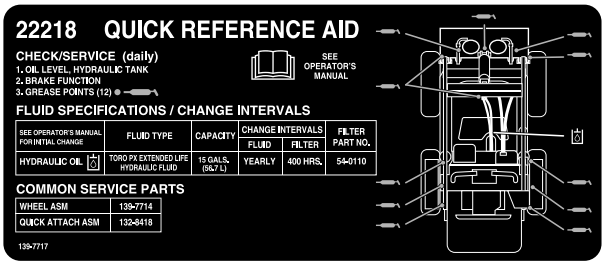

decal139-7717

139-7717

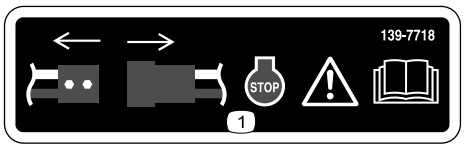

decal139-7718

139-7718

1. Varování – Odpojte napájení, zastavte stroj a přečtěte si *provozní příručku*.

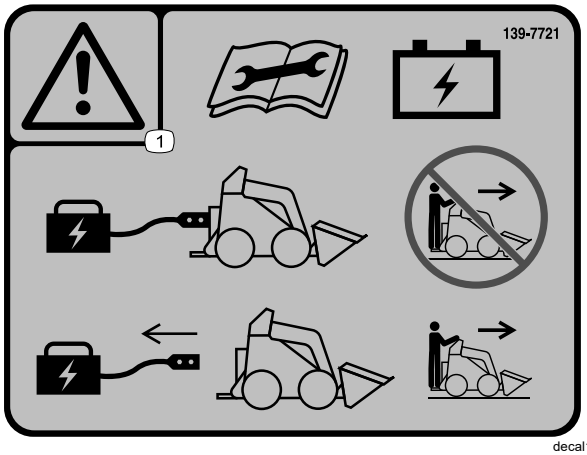

decal139-7721

139-7721

1. Výstraha – před prováděním údržby akumulátoru si přečtěte *provozní příručku*; nepracujte se strojem, pokud je připojena nabíječka akumulátorů; před zahájením provozu stroje nabíječku akumulátorů odpojte.

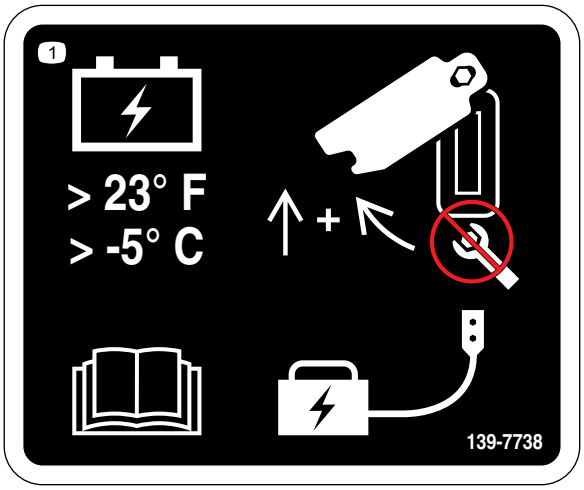

decal139-7738

139-7738

1. Udržujte akumulátor v teplotách nad -5 °C; přečtěte si *provozní příručku*; posuňte kryt nahoru a jeho otočením do strany získejte přístup k nabíjecímu portu akumulátoru. Nepoužívejte klíč.

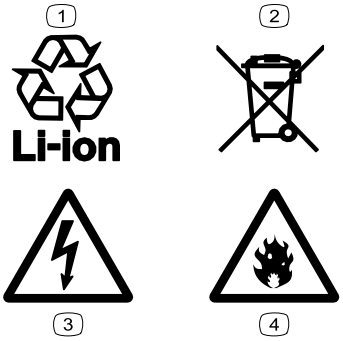

decal139-8343

139-8343

1. Recyklovatelný lithium-iontový
2. Likvidujte příslušným způsobem
3. Nebezpečí zásahu elektrickým proudem
4. Nebezpečí požáru

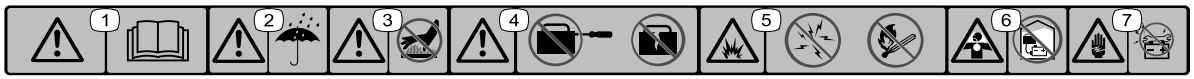

decal137-9713

137-9713

1. Výstraha: Přečtěte si *Provozní příručku*.
2. Výstraha – nevystavujte dešti ani jiným vlhkým povětrnostním podmínkám.
3. Výstraha – nedotýkejte se horkého povrchu.
4. Výstraha – akumulátor neotevírejte; nepoužívejte poškozený akumulátor.
5. Nebezpečí výbuchu – nepřibližujte se ke zdroji jisker či ohně a k otevřenému ohni; v blízkosti stroje nekuřte.
6. Jedovaté výpary nebo plyny, nebezpečí udušení – akumulátor nenabíjejte v uzavřeném prostoru.
7. Nebezpečí zásahu elektrickým proudem – na akumulátoru neprovádějte údržbu.

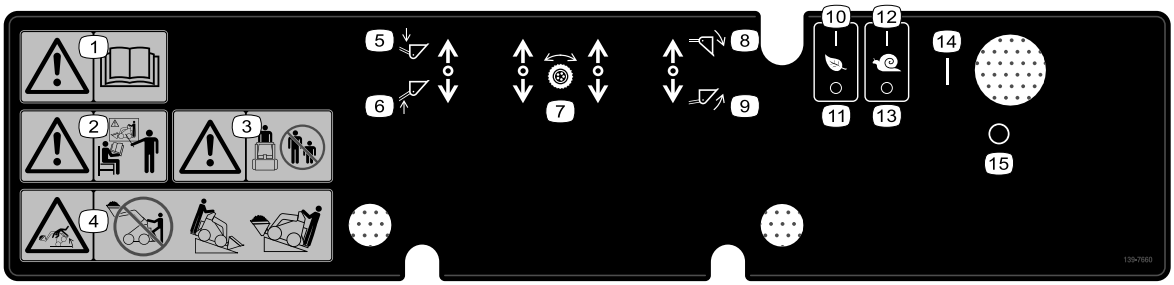

decal139-7660

139-7660

1. Výstraha – přečtěte si *provozní příručku*.
2. Výstraha – všichni pracovníci obsluhy musí být před použitím stroje řádně proškoleni.
3. Výstraha – nedovolte, aby se přihlížející osoby přibližovaly ke stroji.
4. Nebezpečí převrácení – nejezděte se strojem se zvednutým nákladem; při jízdě na svahu má těžký konec stroje směřovat proti svahu.
5. Spuštění přídavného zařízení
6. Zvednutí přídavného zařízení
7. Ovládání pojezdu
8. Naklopení přídavného zařízení dolů
9. Naklopení přídavného zařízení nahoru
10. Režim Eco – zapnutý
11. Režim Eco – vypnutý
12. Režim mikropojezdu – zapnutý
13. Režim mikropojezdu – vypnutý
14. Zapnuto
15. Vypnuto

Nastavení

1

Kontrola hladiny hydraulické kapaliny

Nejsou potřeba žádné díly

Postup

Před prvním použitím stroje zkontrolujte hladinu hydraulické kapaliny, viz Kontrola hladiny hydraulické kapaliny (strana 36).

2

Dobíjení akumulátorů

Nejsou potřeba žádné díly

Postup

Dobijte akumulátory, viz Dobíjení akumulátorů (strana 26).

Součásti stroje

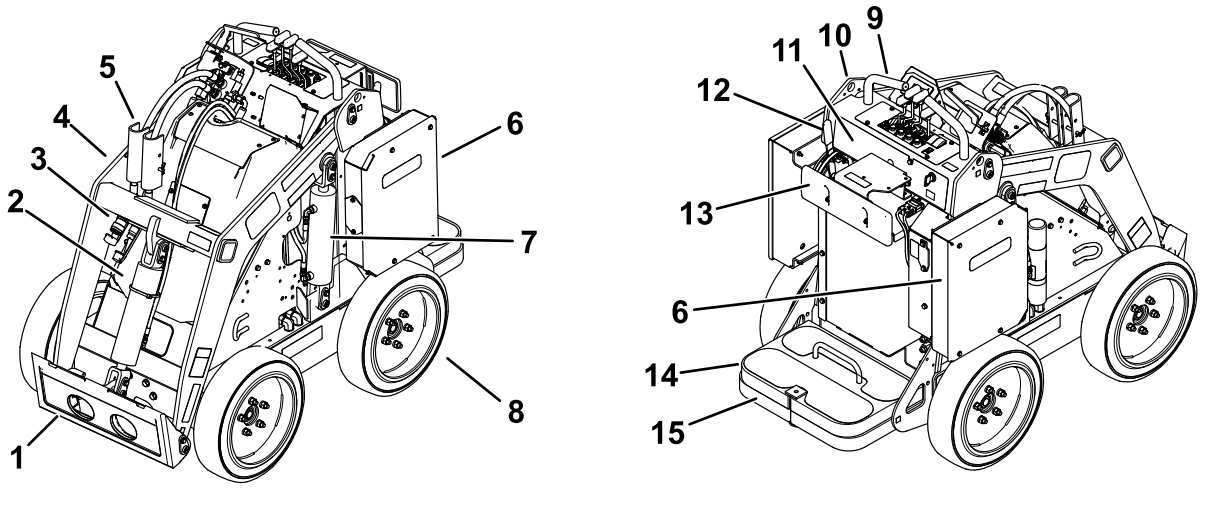

Obrázek 3

1. Montážní deska přídavného zařízení
2. Naklápěcí válec
3. Spojky pomocné hydrauliky
4. Ramena nakladače
5. Zámek válce
6. Skříň akumulátoru
7. Zvedací válec
8. Kolo
9. Rukojeť
10. Bod zvedání
11. Ovládací panel
12. Páka parkovací brzdy
13. Opěrka stehen
14. Protizávaží
15. Plošina obsluhy

Ovládací prvky

Ovládací panel

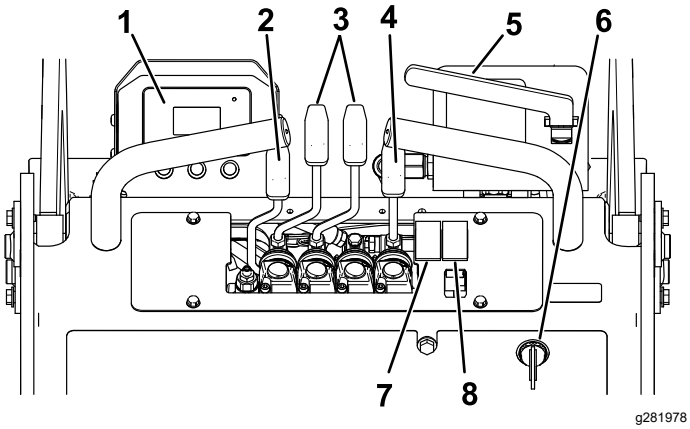

Obrázek 4

1. Systém InfoCenter
2. Páka ramene nakladače
3. Ovládací páky pojezdu
4. Páka naklápění přídavného zařízení
5. Páka pomocné hydrauliky
6. Klíčový spínač
7. Spínač režimu Eco
8. Spínač režimu mikropojezdu

Klíčový přepínač

Klíčový spínač má 2 polohy: ZAPNUTO a VYPNUTO (Obrázek 4).

Klíčový spínač používejte ke startování a vypínání motoru, viz Startování stroje (strana 17) a Vypnutí stroje (strana 17).

Ovládací páky pojezdu

- Pohyb dopředu provedete posunutím pák pro ovládání hnací jednotky dopředu.
- Pohyb dozadu provedete posunutím pák pro ovládání hnací jednotky dozadu.
- Chcete-li zatočit, posuňte páku nacházející se na straně, na kterou chcete zatočit, směrem k NEUTRÁLNÍ POLOZE a druhou páku držte v záběru.

  Poznámka: Čím více ovládací páky pojezdu posunete v požadovaném směru, tím rychleji se bude stroj příslušným směrem pohybovat.
- Chcete-li zpomalit nebo zastavit, posuňte páky pro ovládání hnací jednotky do NEUTRÁLNÍ polohy.

Páka naklápění přídavného zařízení

- Chcete-li naklopit přídavné zařízení dopředu, pomalu zatlačte páku pro naklopení přídavného zařízení dopředu.
- Chcete-li naklopit přídavné zařízení dozadu, pomalu zatlačte páku pro naklopení přídavného zařízení dozadu.

Páka ramene nakladače

- Chcete-li ramena nakladače spustit, pomalu zatlačte páku ramen nakladače dopředu.
- Chcete-li ramena nakladače zvednout, pomalu zatlačte páku ramen nakladače dozadu.

Páka pomocné hydrauliky

- Chcete-li posunout hydraulické přídavné zařízení směrem dopředu, pomalu vysuňte páku pomocné hydrauliky směrem ven a pak dolů.
- Chcete-li posunout hydraulické přídavné zařízení směrem dozadu, pomalu vysuňte páku pomocné hydrauliky směrem ven a pak nahoru. Toto se také nazývá pozice se ZÁPADKOU, protože nevyžaduje přítomnost obsluhy.

Páka parkovací brzdy

- Chcete-li zatáhnout parkovací brzdu, otočte páku dolů (Obrázek 5).
- Chcete-li uvolnit parkovací brzdu, otočte páku nahoru (Obrázek 5).

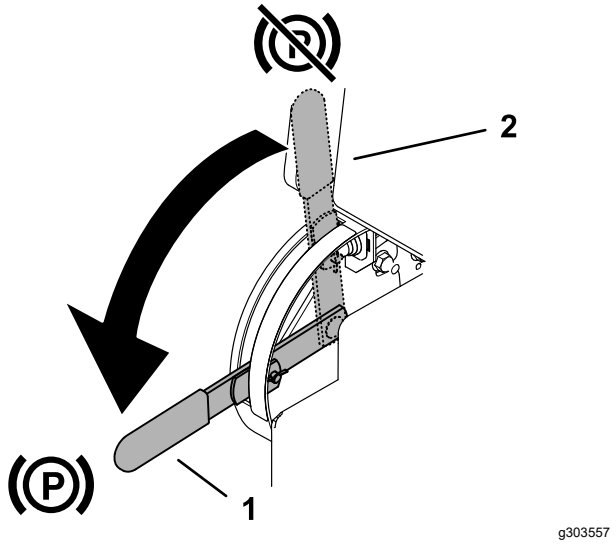

Obrázek 5

1. Páka parkovací brzdy – zatažená
2. Páka parkovací brzdy – uvolněná

Spínač režimu Eco

Chcete-li aktivovat režim Eco, přepněte spínač do ZAPNUTÉ polohy. Je-li režim Eco aktivní, snižují se otáčky motoru a spotřeba energie akumulátoru.

Spínač režimu mikropojezdu

Chcete-li aktivovat režim mikropojezdu, přepněte spínač do ZAPNUTÉ polohy. Režim mikropojezdu používejte pro snížení rychlosti stroje při upevňování nebo odpojování přídavných zařízení, provádění menších úprav se strojem a projíždění zatáček.

Poznámka: Režim mikropojezdu potlačuje stávající nastavení (např. režim Eco, režim přídavných zařízení). Při vypnutí režimu mikropojezdu se zařízení vrátí do tohoto původního nastavení.

Displej systému InfoCenter

Na LCD displeji systému InfoCenter se zobrazují informace o stroji, např. provozní stav, různé diagnostické údaje a další informace o stroji (Obrázek 6). Součástí systému InfoCenter je úvodní obrazovka a hlavní informační obrazovka. Mezi úvodní obrazovkou a hlavní informační obrazovkou můžete kdykoli přepnout stisknutím libovolného tlačítka systému InfoCenter a následným výběrem příslušné směrové šipky.

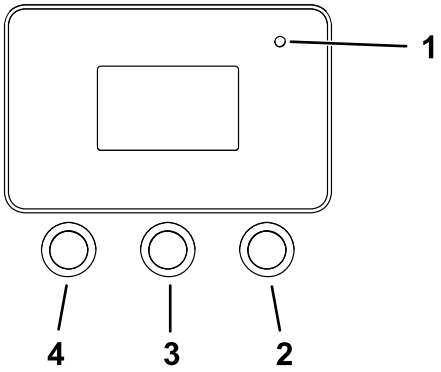

Obrázek 6

1. Kontrolka
2. Pravé tlačítko
3. Prostřední tlačítko
4. Levé tlačítko

- Levé tlačítko, tlačítko pro přístup do nabídky/zpětné tlačítko – stisknutím tohoto tlačítka přejdete do nabídek systému InfoCenter. Můžete jej použít k ukončení libovolné, aktuálně používané nabídky.
- Prostřední tlačítko: toto tlačítko slouží k procházení nabídek.
- Pravé tlačítko: pomocí tohoto tlačítka otevřete nabídku, u níž šipka vpravo označuje další obsah.

Poznámka: Funkce jednotlivých tlačítek se může změnit v závislosti na situaci. Každé tlačítko je označeno ikonou zobrazující jeho aktuální funkci.

Obrázek 7 ukazuje, jaké informace se zobrazují na systému InfoCenter během provozu stroje. Úvodní obrazovka se zobrazí na několik sekund poté, kdy otočíte klíčem do ZAPNUTÉ polohy, poté se zobrazí provozní obrazovka.

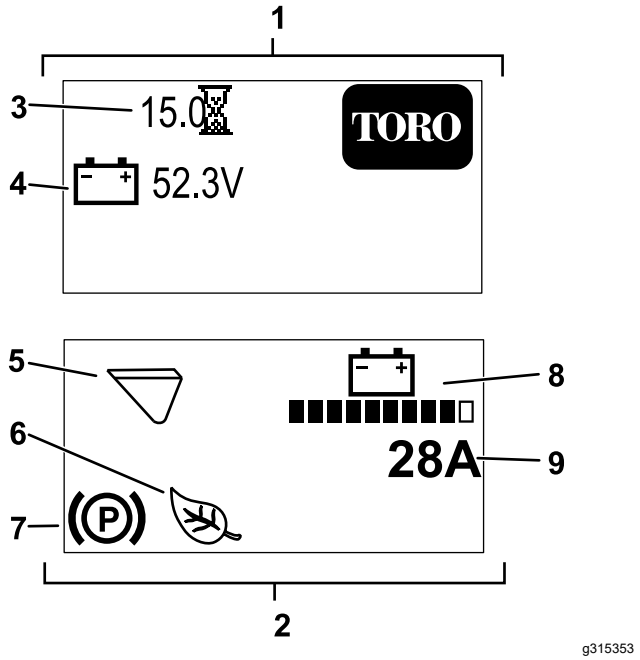

Obrázek 7

1. Úvodní obrazovka
2. Provozní obrazovka
3. Provozní hodiny
4. Napětí akumulátoru
5. Režim přídavného zařízení (zobrazen režim lopaty)
6. Zapnutý režim Eco nebo režim mikropojezdu (zobrazen režim Eco)
7. Zatažená parkovací brzda
8. Náboj akumulátoru
9. Okamžitá hodnota proudu stroje

Popis ikon systému InfoCenter

	Vstup do nabídky
	Další
	Předchozí
	Procházet dolů
	Zadat
	Změna režimu přídavného zařízení
	Zvýšit
	Snížit
	Opuštění nabídky
	Potvrzení zadaného kódu PIN
	Zatažená parkovací brzda
	Měřič provozních hodin
	Napětí akumulátoru
	Náboj akumulátoru – každý plný pruh znázorňuje náboj v přírůstcích po 10 %
	Zapnutý režim Eco
	Zapnutý režim mikropojezdu
	Studený start
	Zapnutý režim lopaty
	Zapnutý režim kladiva

Nabídky systému InfoCenter

Chcete-li otevřít nabídky systému InfoCenter, na hlavní obrazovce stiskněte tlačítko pro přístup k nabídkám . Tím se dostanete do hlavní nabídky. V následujících tabulkách naleznete přehled možností, které jsou v nabídkách k dispozici:

Hlavní nabídka

Položka nabídky	Popis
Faults (závady)	Nabídka FAULTS obsahuje seznam nedávných závad stroje. Další informace o nabídce FAULTS naleznete v servisní příručce nebo je získáte od autorizovaného servisního prodejce.
Service (Servis)	Nabídka Service obsahuje informace o stroji, například počet provozních hodin a jiné údaje.
Diagnostics (Diagnostika)	Nabídka Diagnostics zobrazuje stav každého spínače, snímače nebo ovládacího výstupu stroje. Tuto nabídku můžete použít při řešení některých potíží. Díky ní totiž rychle zjistíte, které ovládací prvky stroje jsou zapnuté a které vypnuté.
Settings (Nastavení)	Pomocí nabídky Settings lze přizpůsobit a upravit proměnné konfigurace na displeji systému InfoCenter.
About (Informace)	Nabídka About uvádí číslo modelu, sériové číslo a verzi softwaru stroje.

Závady

Položka nabídky	Popis
Current	Uvádí celkový počet hodin při zapnutém zapalování (tj. hodin, kdy byl klíč v ZAPNUTÉ poloze).
Last	Označuje poslední hodinu při zapnutém zapalování, kdy došlo k závadě.
First	Označuje první hodinu při zapnutém zapalování, kdy došlo k závadě.
Occurrences	Označuje počet situací, kdy došlo k závadě.

Servis

Položka nabídky	Popis
Hours	Uvádí celkový počet hodin, kdy byl klíč v zapnuté poloze, byl zapnut motor a režim Eco a byly aktivovány ovladače pojezdu.
Counts	Uvádí počet spuštění motoru a ampérhodiny akumulátoru.

Diagnostika

Položka nabídky	Popis
Battery	Označuje vstupy a výstupy pro akumulátor. Vstupy zahrnují aktuální napětí akumulátoru, výstupy zahrnují proud akumulátoru a procentuální stav nabití.
Motor control	Označuje vstupy a výstupy pro řízení motoru. Vstupy zahrnují provoz, zařazený neutrál, zataženou parkovací brzdu, aktivované pomocné funkce, režim mikropojezdu, režim Eco a funkce zvedání/spouštění při zapnutém klíči zapalování; pomocí nich můžete zkontrolovat vstupní zpětnou vazbu na stroji. Výstupy zahrnují otáčky motoru (v ot/min), fázový proud, stejnosměrný proud, teplotu řídicí jednotky a teplotu motoru.

Nastavení

Položka nabídky	Popis
Language (jazyk)	Slouží k nastavení jazyka používaného v systému InfoCenter.
Backlight (podsvícení)	Ovládá jas LCD displeje.
Contrast (kontrast)	Ovládá kontrast LCD displeje.
Protected Menus (chráněné nabídky)	Umožňuje přístup k chráněným nabídkám po zadání přístupového kódu.

Informace

Položka nabídky	Popis
Model	Uvádí číslo modelu stroje.
Serial (Sériové číslo)	Uvádí sériové číslo stroje.
S/W Rev	Uvádí verzi softwaru hlavní řídicí jednotky.
Motor Ctrl SW	Uvádí verzi softwaru řízení motoru.
Battery SW	Uvádí verzi softwaru akumulátoru.

Technické údaje

Poznámka: Specifikace a design se mohou bez upozornění změnit.

Šířka	89 cm
Délka	152 cm

Výška	125 cm (49 in)
Hmotnost (bez přídavného zařízení)	938 kg
Jmenovitá provozní nosnost – s obsluhou o hmotnosti 74,8 kg a standardní lopatou	234 kg
Kapacita pro zajištění stability – s obsluhou o hmotnosti 74,8 kg a standardní lopatou	590 kg
Rozvor kol	71 cm (28 in)
Výška vykládky (se standardní lopatou)	120 cm (47 in)
Dosah, zcela zvednuto (se standardní lopatou)	71 cm
Výška k čepu závěsu (úzká lopata se standardní polohou)	168 cm (66 in)

Přídavná zařízení/příslušenství

Pro stroj je k dispozici řada přídavných zařízení a příslušenství schválených společností Toro, která vylepšují a rozšiřují možnosti stroje. Seznam schválených přídavných zařízení a příslušenství můžete získat od svého autorizovaného servisního prodejce nebo distributora Toro nebo na stránkách www.Toro.com.

K zajištění optimální výkonnosti a dodržení požadavků na bezpečnost stroje je nutné používat pouze originální náhradní díly a příslušenství společnosti Toro. Náhradní díly a příslušenství jiných výrobců mohou být nebezpečné a jejich použití může mít za následek zneplatnění záruky.

Obsluha

Před provozem

Bezpečnostní kroky před použitím

Obecné bezpečnostní informace

- Nikdy nedovolte, aby nezaškolené osoby nebo děti obsluhovaly stroj nebo na něm prováděly servis. Místní předpisy mohou omezovat věkovou hranici nebo vyžadovat certifikované školení obsluhy. Majitel je zodpovědný za proškolení všech operátorů a mechaniků.
- Dobře se seznamte s bezpečným používáním zařízení, ovládacími prvky a významem bezpečnostních štítků.
- Před seřizováním, údržbou, čištěním nebo uskladněním stroje vždy zatáhněte parkovací brzdu, vypněte motor, vyjměte klíč, počkejte, dokud se nezastaví všechny pohybující se součásti, a nechejte stroj vychladnout.
- Naučte se, jak rychle stroj zastavit a vypnout.
- Zkontrolujte, zda jsou připevněné všechny bezpečnostní spínače a upevněné všechny kryty a zda správně fungují. Stroj nepoužívejte, pokud tyto prvky nepracují správně.
- Ověřte si, kde se na stroji a přídavných zařízeních nacházejí označená místa, kde může dojít ke skřípnutí, a udržujte ruce a nohy od těchto míst v dostatečné vzdálenosti.
- Před použitím stroje s přídavným zařízením se přesvědčte, zda je přídavné zařízení správně namontováno a zda se jedná o originální přídavné zařízení značky Toro. Přečtěte si příručky ke všem přídavným zařízením.
- Prohlédněte si povrch a posuďte, jaká přídavná zařízení a příslušenství jsou nezbytná, aby bylo možné požadovanou práci provést bezpečně.
- Na pozemku nebo v pracovní oblasti je třeba označit sítě vedené pod zemí a jiné předměty. V takto označených oblastech nepracujte. Dávejte rovněž pozor na umístění neoznačených předmětů a konstrukcí, jako jsou například podzemní skladovací nádrže, studně a septiky.
- Zkontrolujte prostor, kde budete stroj používat. Ujistěte se, že se v něm nenacházejí nerovné povrchy nebo skryté překážky.
- Před použitím stroje zajistěte, aby v pracovním prostoru nebyly žádné jiné osoby. Pokud někdo do tohoto prostoru vstoupí, stroj zastavte.

Provádění úkonů denní údržby

Každý den před spuštěním stroje proveďte postupy potřebné před každým použitím/každý den, které jsou uvedeny v části Údržba (strana 28).

Seřízení opěrky stehen

Chcete-li upravit nastavení opěrky stehen (Obrázek 8), uvolněte kolečka a zvedněte nebo snižte podložku opěrky do požadované výšky. Další nastavení lze provést také uvolněním matice upevňující podložku k nastavovací desce a posunutím desky nahoru nebo dolů (podle potřeby). Po skončení dotáhněte pevně všechny upevňovací prvky.

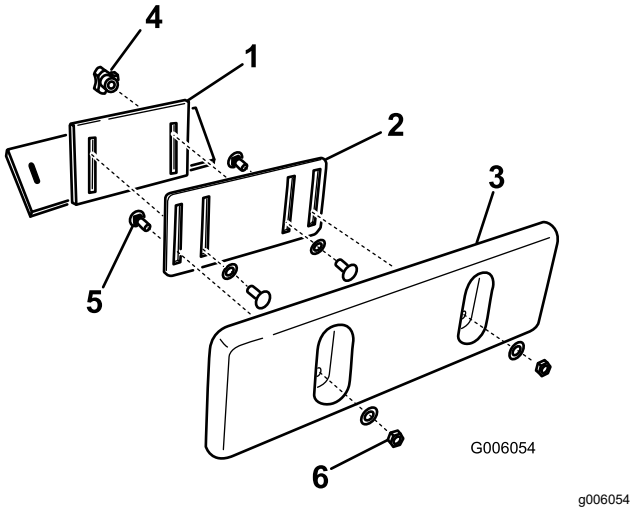

Obrázek 8

1. Konzola opěrky stehen
2. Nastavovací deska
3. Podložka opěrky stehen
4. Kolečko a plochá podložka
5. Vratový šroub
6. Pojistná matice a plochá podložka

Během provozu

Bezpečnostní kroky během použití

Obecné bezpečnostní informace

- Nepřekračujte jmenovitou provozní kapacitu. Stroj může být v tomto stavu nestabilní a můžete nad ním ztratit kontrolu.
- Nepřesunujte náklad se zvednutými rameny. Náklad vždy přesunujte nízko u země.
- Používejte pouze přídavná zařízení a příslušenství schválené společností Toro. Přídavná zařízení mohou změnit stabilitu a provozní vlastnosti stroje.
- Pro stroje s plošinou:
  - Před vystoupáním na plošinu snižte ramena nakladače.
  - Nepokoušejte se stabilizovat stroj zapřením nohy o zem. Pokud nad strojem ztratíte kontrolu, opusťte plošinu a přejděte do bezpečné vzdálenosti od stroje.
  - Nepokládejte chodidla pod platformu.
  - Nejezděte se strojem, pokud nemáte obě chodidla na plošině a nedržíte se referenčních rukojetí.
- Při práci se strojem buďte maximálně opatrní. Neprovádějte žádné činnosti, jež by odváděly vaši pozornost, neboť byste mohli způsobit zranění nebo poškození majetku.
- Před couváním se pohledem dozadu a dolů ujistěte, že máte volnou cestu.
- Ovládací prvky nikdy nepoužívejte trhavým způsobem; používejte plynulý pohyb.
- Majitel nebo uživatel odpovídá za nehody, jež mohou vést ke zranění osob nebo poškození majetku, a má jim předcházet.
- Používejte vhodné oblečení a pomůcky, včetně rukavic, ochranných brýlí, dlouhých kalhot, pevné protiskluzové obuvi a ochrany sluchu. Svažte si dlouhé vlasy a nenoste volné oděvy či volně se pohybující šperky.
- Stroj neobsluhujte, jste-li unaveni, nemocní nebo pod vlivem alkoholu nebo drog.
- Nikdy na stroji nikoho nepřevážejte a nedovolte, aby se ke stroji přiblížily jiné osoby nebo domácí zvířata.
- Používejte stroj jen za dobrých světelných podmínek a vyhýbejte se prohlubním a skrytým rizikovým místům.
- Před spuštěním stroje zajistěte, aby byl u všech pohonů zařazen neutrál. Stroj spouštějte výhradně ze sedadla obsluhy.
- Když se budete blížit k nepřehledným zatáčkám, keřům, stromům či jiným překážkám zakrývajícím výhled, buďte opatrní.
- Při zatáčení a jízdě přes silnice nebo chodníky zpomalte a buďte opatrní. Věnujte pozornost silničnímu provozu.
- Pokud nepracujete, vypněte přídavné zařízení.
- Pokud narazíte do nějakého předmětu, zastavte stroj, vypněte motor, vyjměte klíč a stroj zkontrolujte. Před obnovením provozu proveďte veškeré nezbytné opravy.
- Stroj nikdy nenechávejte spuštěný bez přítomnosti obsluhy.

- Před opuštěním pracovní pozice proveďte následující:
  - Zaparkujte vozidlo na rovné ploše.
  - Spusťte ramena nakladače a deaktivujte pomocnou hydrauliku.
  - Vypněte stroj a vyjměte klíč.
- Nepracujte se strojem, pokud hrozí nebezpečí zásahu bleskem.
- Stroj používejte jen v místech, kde máte dostatečný volný prostor pro bezpečné manévrování. Dávejte pozor na překážky nacházející se ve vaší blízkosti. Nedostatečná vzdálenost od stromů, zdí a jiných překážek může způsobit poranění v situaci, kdy stroj bude za provozu couvat a vy nebudete věnovat pozornost okolí.
- Před jízdou pod jakýmikoli objekty zkontrolujte prostor nad hlavou (např. elektrické vedení, větve, podhledy a dveřní vstupy) a vyvarujte se kontaktu s nimi.
- Nepřeplňujte přídavné zařízení a při zvedání ramen nakladače udržujte náklad rovnoměrně rozložený. Předměty v přídavném zařízení mohou spadnout a způsobit zranění.

Bezpečnost při práci ve svahu

- **Na svazích při jízdě nahoru a dolů používejte stroj tak, aby jeho těžký konec směřoval nahoru.** Rozložení hmotnosti se mění s přídavnými zařízeními. Prázdná lopata způsobí, že zadní část stroje bude těžší, zatímco s plnou lopatou bude těžší přední část stroje. S většinou dalších přídavných zařízení bude těžší přední část stroje.
- Zvednutí ramen nakladače na svahu ovlivní stabilitu stroje. Ramena nakladače udržujte na svahu ve spuštěné poloze.
- Svahy jsou významným faktorem při nehodách způsobených ztrátou kontroly nebo převrácením, v jejichž důsledku může dojít k vážnému poranění nebo smrti. Při práci se strojem na jakémkoli svahu nebo nerovném terénu je třeba dbát zvýšené opatrnosti.
- Pro práci ve svazích si stanovte vlastní postupy a pravidla. Tyto postupy musí zahrnovat průzkum pracoviště, kde je třeba stanovit, které svahy jsou bezpečné pro provoz stroje. Při provádění průzkumu se vždy řiďte zdravým rozumem a dobrým úsudkem.
- Ve svazích zpomalte a buďte obzvláště opatrní. Stabilitu stroje ovlivňuje i stav travnatých ploch.
- Na svahu se nerozjíždějte ani nezastavujte. Pokud stroj ztratí trakci, jeďte pomalu po svahu přímo dolů.
- Ve svahu nezatáčejte. Pokud zatočit musíte, proveďte to pomalu a s těžkým koncem stroje směrem proti svahu.
- Provádějte na svazích veškeré činnosti pomalu a postupně. Neměňte náhle rychlost ani směr.
- Pokud se při práci ve svahu necítíte bezpečně, práci přerušte.
- Dávejte pozor na prohlubně, kořeny nebo hrboly, protože nerovný terén může způsobit převrácení stroje. Vysoká tráva může překážky skrýt.
- Při práci na mokrém povrchu si počínejte opatrně. Snížená trakce může způsobit klouzání.
- Zkontrolujte prostor a ujistěte se, že je terén stabilní a schopen nést stroj.
- Při práci se strojem poblíž následujících míst dbejte zvýšené opatrnosti.
  - srázy
  - příkopy
  - náspy
  - vodní toky

  Při přejetí pásu přes okraj nebo propadnutí okraje se stroj může náhle převrhnout. Mezi strojem a jakýmkoliv nebezpečným místem udržujte dostatečnou vzdálenost.
- Přídavná zařízení nemontujte ani nedemontujte ve svazích.
- Neparkujte stroj na úbočí nebo ve svahu.

Inženýrské vedení – bezpečnost

- Pokud narazíte do inženýrského vedení, postupujte následovně:
  - Vypněte stroj a vyjměte klíč.
  - Vykažte všechny nepovolané osoby z pracovního prostoru.
  - Neprodleně kontaktuje příslušné úřady pro nouzové situace a správu inženýrských sítí a požádejte je o zabezpečení oblasti.
  - Pokud poškodíte optický kabel, nedívejte se do vyzařujícího světla.
- Je-li stroj v kontaktu s elektrickým napětím, neopouštějte plošinu obsluhy. Budete v bezpečí, pokud zůstanete na plošině.
  - Pokud se dotknete jakékoli části stroje, můžete být spojeni se zemí.
  - Je-li stroj v kontaktu s elektrickým proudem, nedovolte, aby se ke stroji přibližovaly jiné osoby.

– Pokud zasáhnete elektrické nebo komunikační vedení, vždy předpokládejte, že je do stroje přiváděn elektrický proud. Nepokoušejte se stroj opustit.

- Unikající plyn je jak vznětlivý, tak výbušný, a může způsobit vážné zranění nebo smrt. Při práci se strojem nekuřte.

Startování stroje

1. Postavte se na plošinu.
2. Parkovací brzda musí být zatažená a všechny 4 páky musí být v NEUTRÁLNÍ poloze.
3. Vložte klíč do klíčového spínače a otočte jej do ZAPNUTÉ polohy.

Poznámka: Startování stroje může být za náročných studených klimatických podmínek obtížné. Při startování studeného stroje udržujte stroj v teplotě nad -18 °C.

Poznámka: Je-li teplota stroje pod -1 °C, po dobu 2 minut bude během zvyšování otáček motoru na systému InfoCenter zobrazen symbol startování za studena (Obrázek 9). Během této doby nepohybujte ovládacími prvky pohonu při zatažené parkovací brzdě. V opačném případě se motor vypne a časový údaj 2 minut se vynuluje. Symbol startování za studena zmizí, jakmile motor dosáhne plných otáček.

g304012

Obrázek 9

Jízda se strojem

Strojem pohybujte pomocí ovládacích prvků pojezdu. Čím více posunete ovládací prvky pojezdu v požadovaném směru, tím rychleji se stroj bude pohybovat příslušným směrem. Chcete-li stroj zastavit, ovládací prvky pojezdu uvolněte.

Režim úspory energie

Pokud stroj pracuje na volnoběh, po určité době přejde do režimu úspory energie.

Úspora energie 1

Po uplynutí 5 až 7 sekund chodu na volnoběh se sníží otáčky motoru. Chcete-li obnovit normální otáčky, pohněte ovládací pákou pojezdu, pákou naklápění přídavného zařízení nebo ovládací pákou ramen nakladače.

Úspora energie 2

Po uplynutí 30 sekund chodu na volnoběh se motor vypne. Chcete-li obnovit běžný provoz, dvakrát rychle posuňte ovládací páku pojezdu.

Úspora energie 3

Po uplynutí 5 minut chodu na volnoběh se stroj vypne. Chcete-li obnovit běžný provoz, otočte klíč do VYPNUTÉ polohy, zatáhněte parkovací brzdu a otočte klíč do ZAPNUTÉ polohy.

Vypnutí stroje

1. Zaparkujte stroj na rovném povrchu, spusťte ramena nakladače dolů a zatáhněte parkovací brzdu.
2. Nastavte páku pomocné hydrauliky do NEUTRÁLNÍ polohy.
3. Otočte klíčovým spínačem do VYPNUTÉ polohy a klíč vyjměte.

⚠ VÝSTRAHA

Děti nebo okolostojící osoby se mohou zranit, pokud by se pokoušely stroj ponechaný bez dozoru uvést do pohybu nebo obsluhovat.

Pokaždé, když stroj necháte bez dozoru, vyjměte klíč a zatáhněte parkovací brzdu.

Použití přídavných zařízení

Instalace přídavného zařízení

Důležité: **Používejte pouze přídavná zařízení schválená společností Toro. Přídavná zařízení mohou změnit stabilitu a provozní vlastnosti stroje. V případě použití neschválených přídavných zařízení může dojít ke zrušení platnosti záruky na stroj.**

Důležité: **Před instalací přídavného zařízení zajistěte, aby na montážních deskách nebyly žádné nečistoty a aby se kolíky volně otáčely. Pokud se kolíky neotáčí volně, namažte je.**

1. Položte přídavné zařízení na rovný povrch, kde je za zařízením dostatek prostoru pro stroj.
2. Nastartujte stroj.
3. Nakloňte montážní desku přídavného zařízení dopředu.
4. Umístěte montážní desku do horního okraje desky přídavného zařízení.

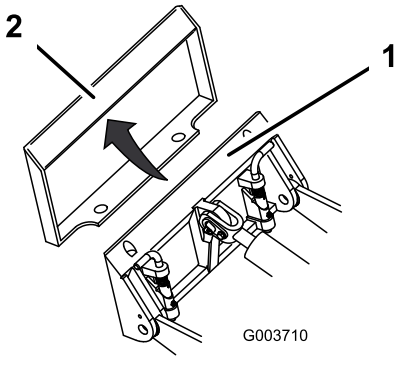

Obrázek 10

1. Montážní deska
2. Deska přídavného zařízení

5. Zvedejte ramena nakladače a současně naklápějte montážní desku dozadu.

   Důležité: **Zvedněte přídavné zařízení dostatečně nad zem a zaklopte montážní desku úplně dozadu.**

6. Vypněte stroj a vyjměte klíč.
7. Nastavte rychloupínací kolíky do pracovní polohy tak, aby byly zcela usazeny v montážní desce.

   Důležité: **Pokud se kolíky neotočí do pracovní polohy, montážní deska nebude zcela zarovnaná s otvory na desce přídavného zařízení. Zkontrolujte desku přídavného zařízení a v případě potřeby ji očistěte.**

⚠ DŮLEŽITÉ UPOZORNĚNÍ

Pokud rychloupínací kolíky zcela neusadíte skrz desku pro montáž přídavného zařízení, přídavné zařízení se může uvolnit ze stroje a způsobit vážné poranění obsluhy nebo okolostojících osob.

Ověřte si, že jsou rychloupínací kolíky na desce pro montáž přídavného zařízení zcela usazeny.

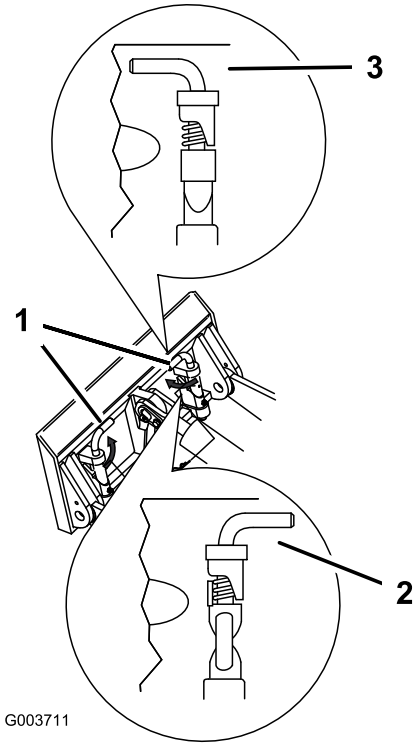

Obrázek 11

1. Rychloupínací kolíky (pracovní poloha)
2. Odjištěná poloha
3. Pracovní poloha

Připojení hydraulických hadic

⚠ DŮLEŽITÉ UPOZORNĚNÍ

Hydraulická kapalina unikající pod tlakem může proniknout kůží, a způsobit tak poranění. Kapalina vstříknutá pod kůži musí být chirurgicky odstraněna do několika hodin. Zákrok musí provádět lékař obeznámený s tímto typem poranění, jinak by mohla vzniknout gangréna.

- **Před natlakováním hydraulické soustavy zkontrolujte bezvadný stav všech hydraulických hadic a potrubí a utažení všech hydraulických spojek a přípojek.**
- **Tělo a ruce mějte v dostatečné vzdálenosti od netěsnících míst nebo trysek, ze kterých uniká hydraulická kapalina pod vysokým tlakem.**
- **Ke hledání prasklin hydrauliky používejte lepenku nebo papír; nikdy nepoužívejte ruce.**

⚠ VÝSTRAHA

Hydraulické spojky, vedení/ventily a kapalina mohou být horké. Při kontaktu s horkými díly se můžete popálit.

- **Při manipulaci s hydraulickými spojkami noste rukavice.**
- **Než se začnete dotýkat hydraulických dílů, počkejte, až stroj vychladne.**
- **Nedotýkejte se uniklé hydraulické kapaliny.**

Pokud provoz přídavného zařízení vyžaduje hydrauliku, připojte hydraulické hadice následujícím způsobem:

1. Otočte klíč, podržte jej v poloze ODLEHČENÍ POMOCNÉ HYDRAULIKY a přepněte ovládací spínač pomocné hydrauliky tam a zpět, abyste uvolnili tlak na hydraulických spojkách.
2. Otočte klíč do VYPNUTÉ polohy a klíč vyjměte.
3. Odstraňte ochranné kryty z hydraulických spojek na stroji.
4. Odstraňte z hydraulických spojek veškeré cizí částice.
5. Zasuňte kolík spojky přídavného zařízení do zdířky spojky na stroji.

   Poznámka: Pokud nejprve připojíte kolík spojky přídavného zařízení, uvolníte veškerý tlak navýšený v přídavném zařízení.
6. Nasuňte zdířku spojky přídavného zařízení na kolík spojky na stroji.
7. Zatažením za hadice ověřte, že je připojení pevné.

Odmontování přídavného zařízení

1. Zaparkujte vozidlo na rovné ploše.
2. Spusťte přídavné zařízení na zem.
3. Pokud přídavné zařízení používá hydrauliku, otočte klíč, podržte jej v poloze ODLEHČENÍ POMOCNÉ HYDRAULIKY a přepněte ovládací spínač pomocné hydrauliky tam a zpět, abyste uvolnili tlak na hydraulických spojkách.
4. Vypněte stroj a vyjměte klíč.
5. Odjistěte kolíky pro rychlé zajištění z pracovní polohy tak, že je otočíte směrem ven.
6. Pokud přídavné zařízení používá hydrauliku, posuňte kroužky zpět na hydraulické spojky a odpojte je.

   Důležité: **Spojte hadice přídavného zařízení, aby během uložení nedošlo ke znečištění hydraulického systému.**
7. Na hydraulické spojky na stroji namontujte ochranné kryty.
8. Nastartujte stroj, nakloňte montážní desku dopředu a poodjeďte se strojem od přídavného zařízení.

Použití systému InfoCenter

Změna režimu přídavného zařízení

1. Na provozní obrazovce stiskem prostředního tlačítka vstupte na obrazovku změny přídavného zařízení.
2. Stisknutím prostředního nebo pravého tlačítka přepnete mezi režimem „Kladivo“ nebo „Lopata“.

   Poznámka: Na režim Eco přepněte, pokud používáte režim „Kladivo“. Pokud používáte režim „Kladivo“ společně s režimem Eco, otáčky motoru (v ot/min) se zpomalí, a tím se sníží i spotřeba energie při používání přídavných zařízení. Režim „Lopata“ udržuje otáčky motoru.
3. Stisknutím levého tlačítka se vrátíte na provozní obrazovku.

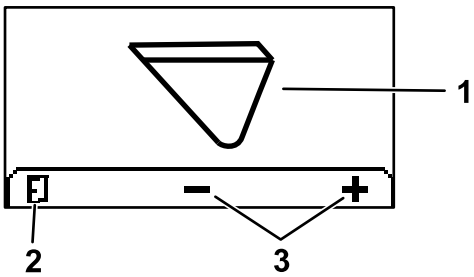

Obrázek 12

1. Stávající režim přídavného zařízení
2. Změna režimu přídavného zařízení
3. Návrat na provozní obrazovku

Přístup do chráněných nabídek

Poznámka: Výchozí tovární PIN kód pro vaše zařízení je 0000 nebo 1234.

Pokud jste kód PIN změnili a zapomněli jej, požádejte o pomoc autorizovaného servisního prodejce.

1. Z HLAVNÍ NABÍDKY pomocí prostředního tlačítka přejděte na nabídku SETTINGS (NASTAVENÍ) a stiskněte pravé tlačítko (Obrázek 13).

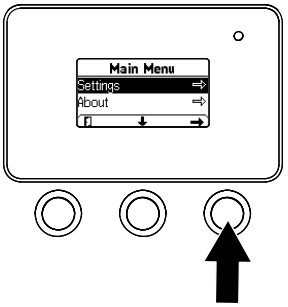

g264775

Obrázek 13

2. V nabídce SETTINGS přejděte pomocí prostředního tlačítka níže do nabídky PROTECTED MENU (Chráněná nabídka) a stiskněte pravé tlačítko (Obrázek 14A).

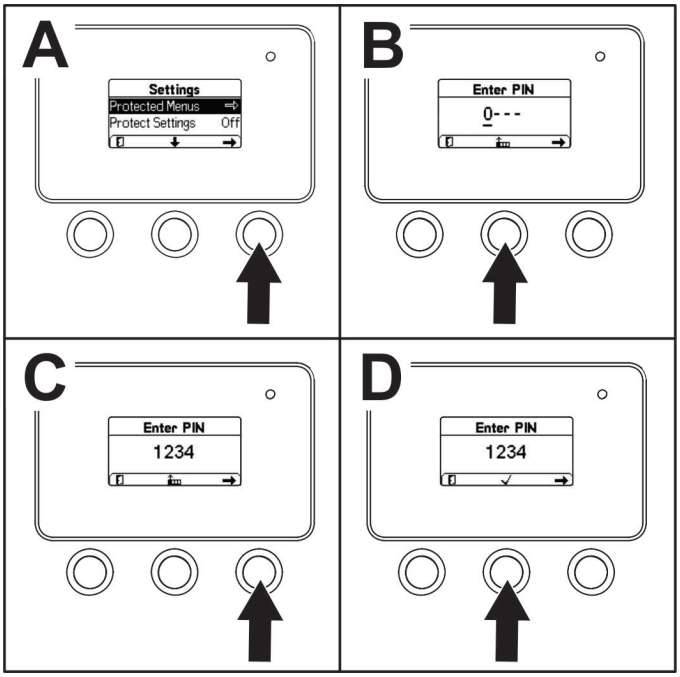

g264249

Obrázek 14

3. Chcete-li zadat kód PIN, opakovaně tiskněte prostřední tlačítko, dokud se nezobrazí správná první číslice; poté stisknutím pravého tlačítka přejděte na další číslici (Obrázek 14B a Obrázek 14C). Tento krok opakujte, dokud nezadáte poslední číslici, a znovu stiskněte pravé tlačítko.
4. Stisknutím prostředního tlačítka zadejte kód PIN (Obrázek 14D).

   Poznámka: Pokud systém InfoCenter kód PIN přijme a chráněná nabídka se odemkne, v pravém horním rohu obrazovky se zobrazí slovo „PIN“.

V CHRÁNĚNÉ NABÍDCE můžete prohlížet a měnit nastavení. Jakmile vstoupíte do nabídky PROTECTED MENU (CHRÁNĚNÁ NABÍDKA), přejděte dolů do volby PROTECT SETTINGS (Chráněné nastavení). S použitím pravého tlačítka změňte nastavení. Pokud nastavíte chráněné nastavení na OFF (VYPNUTO), můžete prohlížet a měnit nastavení v nabídce PROTECTED MENU (CHRÁNĚNÁ NABÍDKA) bez nutnosti zadání kódu PIN. Pokud nastavíte chráněné nastavení na ON (ZAPNUTO), chráněné možnosti se skryjí. Budete-li chtít změnit nastavení v nabídce PROTECTED MENU (CHRÁNĚNÁ NABÍDKA), budete muset zadat kód PIN.

Po provozu

Bezpečnost po ukončení provozu

Obecné bezpečnostní informace

- Před seřizováním, čištěním, uskladněním nebo opravou stroje zatáhněte parkovací brzdu (dle výbavy), spusťte ramena nakladače dolů, vypněte stroj, vyjměte klíč a počkejte, až se veškeré pohybující se části zastaví a stroj vychladne.
- Odstraňte nečistoty z přídavných zařízení a hnacích jednotek, aby nedošlo k požáru.
- Udržujte všechny díly v dobrém stavu a dbejte na to, aby byl veškerý hardware utažený.
- Nedotýkejte se částí stroje, které mohou být následkem používání horké. Údržbu, nastavování nebo opravy stroje provádějte až po jeho vychladnutí.
- Při nakládání a vykládání stroje z přepravního vozidla buďte opatrní.

Bezpečnost při práci s akumulátorem a nabíječkou

Obecné

- Nesprávné používání nebo údržba nabíječky akumulátorů mohou vést ke zranění. V zájmu snížení tohoto rizika dodržujte všechny bezpečnostní pokyny.
- K nabíjení akumulátorů používejte pouze dodanou nabíječku.
- Před použitím nabíječky zkontrolujte napětí, které je k dispozici ve vaší zemi.
- Chcete-li se připojit k elektrické síti v zemi jiné než Spojených státech, použijte dle potřeby zásuvkový adaptér o správném uspořádání pro danou elektrickou zásuvku.
- Dávejte pozor, aby nabíječka nenavlhla, a chraňte ji před deštěm a sněhem.
- V případě použití příslušenství, které nedoporučuje nebo neprodává společnost Toro, hrozí nebezpečí

vzniku požáru, úrazu elektrickým proudem nebo zranění.

- V zájmu snížení rizika výbuchu akumulátoru postupujte podle těchto pokynů a pokynů pro všechna zařízení, která chcete používat v blízkosti nabíječky.
- Akumulátory neotevírejte.
- Pokud začne z akumulátoru unikat kapalina, vyhněte se kontaktu s ní. Pokud vás kapalina náhodou potřísní, opláchněte ji vodou a vyhledejte lékařskou pomoc. Kapalina vytékající z akumulátoru může způsobit podráždění nebo popálení.
- O údržbu nebo výměnu akumulátoru požádejte autorizovaného servisního prodejce.

Zaškolení

- Nikdy nedovolte, aby nabíječku obsluhovaly nebo na ní prováděly servis nezaškolené osoby nebo děti. Věkovou hranici obsluhy mohou omezovat místní předpisy. Za proškolení všech operátorů a mechaniků je odpovědný majitel.
- Před použitím nabíječky se pečlivě seznamte se všemi pokyny uvedenými na nabíječce a v návodu a dodržujte je. Naučte se nabíječku správně používat.

Příprava

- Během nabíjení dbejte na to, aby se k nabíječce nepřibližovaly okolostojící osoby nebo děti.
- Během nabíjení používejte vhodné oblečení a pomůcky, včetně ochranných brýlí, dlouhých kalhot a pevné protiskluzové obuvi.
- Před zahájením nabíjení vypněte stroj a počkejte alespoň 5 sekund, dokud se stroj zcela nezastaví. V případě nedodržení tohoto postupu hrozí nebezpečí vzniku elektrického oblouku.
- Během nabíjení zajistěte, aby byl prostor dostatečně odvětráván.
- Přečtěte si a dodržujte všechna bezpečnostní opatření pro nabíjení.
- Nabíječka akumulátorů je určena k použití pouze v obvodech se jmenovitým napětím 120 a 240 V AC a je vybavena uzemňovací zástrčkou pro připojení k napětí 120 V AC. Chcete-li nabíječku připojit k 240V obvodům, požádejte autorizovaného servisního prodejce o dodání správného napájecího kabelu.

Provoz

- S kabelem jednejte opatrně. Nepřenášejte nabíječku za kabel a při vypojování nabíječky ze zásuvky za napájecí kabel netahejte. Nepřibližujte se s kabelem ke zdrojům tepla, oleji a ostrým hranám.
- Připojte nabíječku akumulátoru přímo k uzemněné zásuvce (se 3 kolíky). Nepřipojujte nabíječku k neuzemněné zásuvce, a to ani při použití adaptéru.
- Dodaný napájecí kabel ani zástrčku neupravujte.
- Dbejte, aby nedošlo k pádu kovového nástroje na akumulátor nebo do jeho blízkosti. V takovém případě hrozí nebezpečí jiskření nebo zkratu elektrické součásti, což může vést k explozi.
- Před zahájením práce s lithium-iontovým akumulátorem si sejměte kovové předměty, jako jsou prstýnky, náramky, přívěsky a hodinky. Lithium-iontový akumulátor může uvolnit takové množství proudu, které by mohlo způsobit popálení.
- Nikdy nepoužívejte nabíječku v místech se sníženou viditelností nebo špatným osvětlením.
- Použijte vhodný prodlužovací kabel.
- Pokud se napájecí kabel v době zapojení poškodí, vypojte jej z elektrické zásuvky a požádejte autorizovaného servisního prodejce o výměnu.
- Pokud nabíječku nepoužíváte, hodláte ji přemístit nebo provést její opravu, vypojte ji z elektrické zásuvky.

Údržba a skladování

- Nabíječku skladujte uvnitř budovy na suchém a bezpečném místě mimo dosah neoprávněných uživatelů.
- Nabíječku nerozebírejte. Je-li nutná oprava nebo údržba nabíječky, předejte ji autorizovanému servisnímu zástupci.
- Před prováděním jakékoliv údržby nebo čištění vypojte napájecí kabel ze zásuvky, abyste vyloučili nebezpečí úrazu elektrickým proudem.
- Udržujte v pořádku bezpečnostní a informační štítky a v případě potřeby je vyměňte.
- Nabíječku nepoužívejte, je-li poškozen kabel nebo zástrčka. Poškozený kabel nebo zástrčku neprodleně vyměňte.
- Jestliže byla nabíječka silně zasažena nějakým předmětem, spadla nebo byla jinak poškozena, přestaňte ji používat a předejte ji autorizovanému servisnímu zástupci.

Přemístění poškozeného stroje

Důležité: **Chcete-li stroj odtáhnout, nejprve otevřete tažné ventily, jinak dojde k poškození hydraulického systému.**

1. Vypněte stroj a vyjměte klíč.

2. Sejměte krycí zátky jednotlivých tažných ventilů (Obrázek 15).

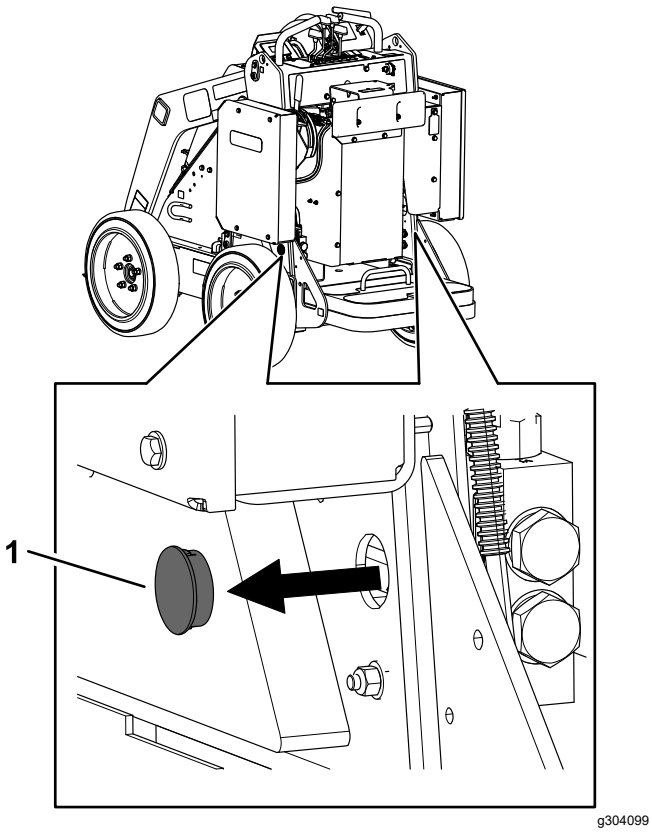

Obrázek 15

1. Zátka

3. Uvolněte pojistnou matici na každém tažném ventilu.

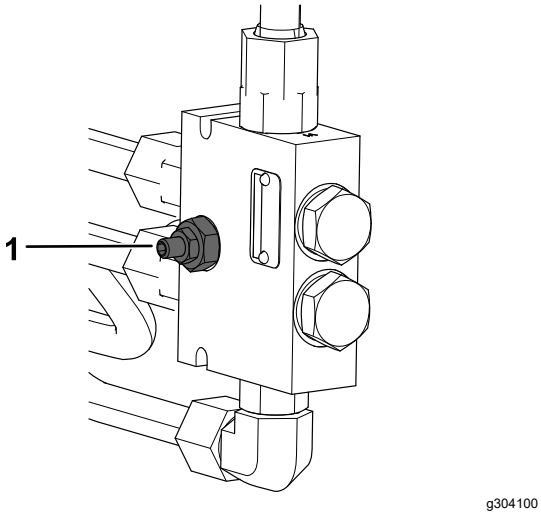

Obrázek 16

1. Tažný ventil

4. Ventily otevřete otočením vpravo o jednu otáčku a použijte k tomu šestihranný klíč.
5. Stroj odvlečte na určené místo.

Důležité: **Při odtahování nepřekračujte rychlost 4,8 km za hodinu.**

6. Po opravě stroje zavřete tažné ventily a utáhněte pojistné matice.

Důležité: **Tažné ventily nadměrně neutahujte.**

7. Vraťte zátky na místo.

Přeprava stroje

K přepravě stroje používejte nákladní vůz nebo přívěs se zvýšenou odolností. Použijte nájezdovou plošinu stejně širokou jako vozidlo. Nákladní vůz nebo přívěs musí být vybaven brzdami, veškerým osvětlením a označením vyžadovaným předpisy. Pečlivě si přečtěte všechny bezpečnostní pokyny. Tyto informace mohou pomoci zabránit vašemu zranění či zranění okolostojících osob. Podrobné informace najdete v nařízeních místních úřadů týkající se požadavků na přívěsy a upevňování tažených vozidel.

⚠ DŮLEŽITÉ UPOZORNĚNÍ

Jízda po silnici bez směrových světel, osvětlení, označení odrazovými sklíčky a označení symbolem pomalu jedoucího vozidla je nebezpečná a může vést k nehodám s možným zraněním.

Nejezděte se strojem po veřejné komunikaci nebo silnici.

Výběr přívěsu

⚠ DŮLEŽITÉ UPOZORNĚNÍ

Nakládání nebo vykládání stroje z přívěsu nebo nákladního vozidla zvyšuje možnost převrácení, které může způsobit vážné zranění nebo smrt (Obrázek 17).

- **Používejte jen nájezdové plošiny plné šířky.**
- **Přesvědčte se, že délka nájezdové plošiny odpovídá alespoň 4násobku vzdálenosti ložné plochy přívěsu nebo nákladního automobilu od země. Tím bude zajištěno, že úhel nájezdové plošiny nepřekročí 15 stupňů na rovném povrchu.**

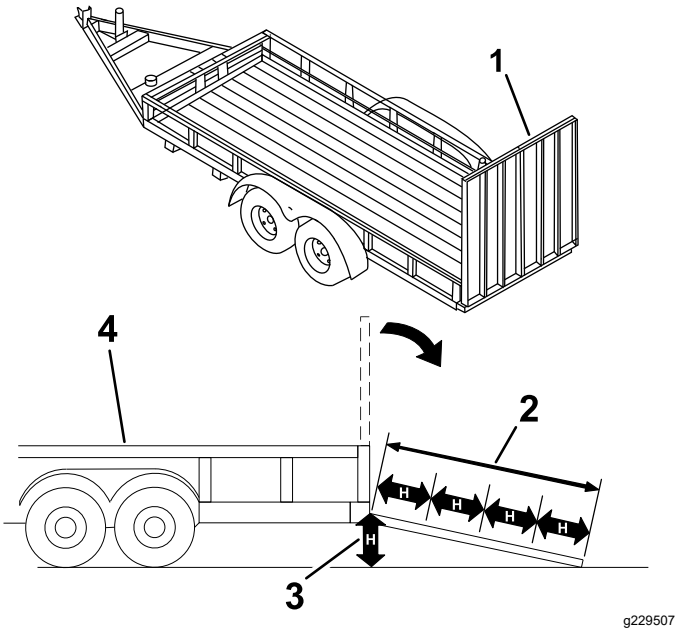

Obrázek 17

1. Nájezdová plošina (plošiny) plné šířky v přepravní poloze
2. Délka nájezdové plošiny odpovídá alespoň 4násobku vzdálenosti ložné plochy přívěsu nebo nákladního automobilu od země
3. H = vzdálenost ložné plochy přívěsu nebo nákladního automobilu od země
4. Přívěs

Naložení stroje

⚠ DŮLEŽITÉ UPOZORNĚNÍ

Nakládání nebo vykládání stroje z přívěsu nebo nákladního vozidla zvyšuje možnost převrácení, které může způsobit vážné zranění nebo smrt.

- **Při manipulaci se strojem na nájezdové plošině dbejte extrémní opatrnosti.**
- **Stroj nakládejte a vykládejte s těžkou stranou natočenou proti nájezdové plošině.**
- **Při jízdě se strojem po nájezdové plošině se vyhýbejte prudkému zrychlování nebo zpomalování, neboť tak může dojít ke ztrátě kontroly nebo převrácení stroje.**

1. Je-li použit přívěs, připojte jej k vlečnému vozidlu a připevněte bezpečnostní řetězy.
2. Je-li to možné, připojte brzdy přívěsu.
3. Snižte plošinu (plošiny).
4. Spusťte ramena nakladače dolů.
5. Najeďte se strojem na přívěs těžkou stranou nejdříve. Náklad převážejte nízko, viz obrázek.
   - Je-li na stroji upevněno **plné** přídavné zařízení pro převoz nákladů (např. lopata) nebo přídavné zařízení, jež není určeno k převozu nákladů (např. drážkovač), jeďte se strojem nahoru po plošině přední částí dopředu.
   - Je-li na stroji upevněno **prázdné** přídavné zařízení pro převoz nákladů nebo je-li stroj bez přídavného zařízení, plošinu vyjíždějte zadní částí stroje nahoru.

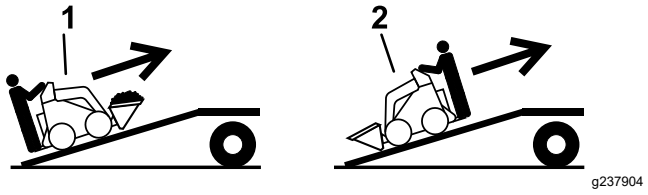

Obrázek 18

1. Stroj s plným přídavným zařízením nebo přídavným zařízením, jež není určeno k převážení nákladů – po plošině vyjíždějte přední částí stroje nahoru.
2. Stroj s prázdným přídavným zařízením nebo stroj bez přídavného zařízení – po nájezdové plošině vyjíždějte zadní částí stroje nahoru.

6. Spusťte ramena nakladače zcela k zemi.
7. Zatáhněte parkovací brzdu (dle výbavy), vypněte stroj a vyjměte klíč.
8. S použitím kovových upínacích ok bezpečně upevněte stroj k přívěsu nebo nákladnímu vozu pomocí popruhů, řetězů, lan nebo provazů.

Prostudujte si nařízení místních úřadů týkající se požadavků na upevňování strojů k přívěsu.

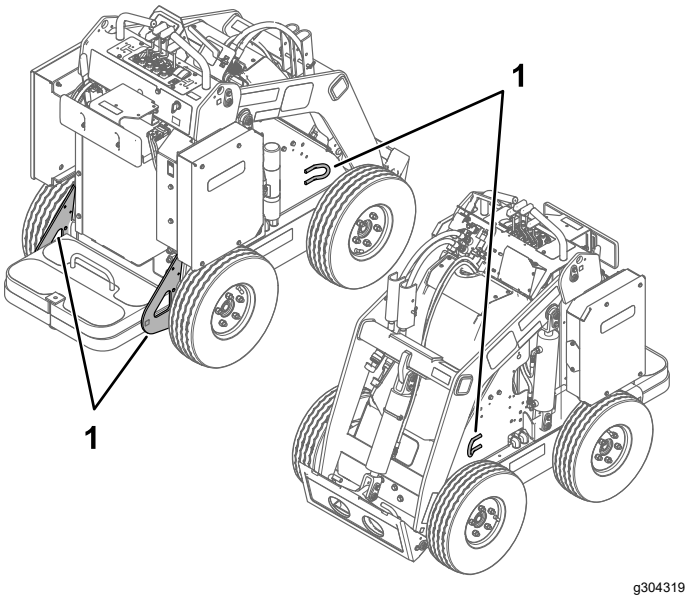

Obrázek 19

1. Upínací oka

Vyložení stroje

1. Snižte plošinu (plošiny).
2. Sjeďte se strojem z přívěsu těžkou stranou směrem k hornímu konci plošiny. Náklad převážejte nízko.
   - Je-li na stroji upevněno **plné** přídavné zařízení pro převoz nákladů (např. lopata), nebo přídavné zařízení, jež není určeno k převozu nákladů (např. drážkovač), plošinu sjíždějte zadní stranou stroje dolů.
   - Je-li na stroji upevněno **prázdné** přídavné zařízení pro převoz nákladů nebo je-li stroj bez přídavného zařízení, plošinu sjíždějte přední částí stroje dolů.

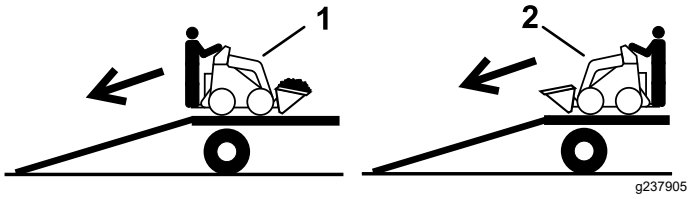

Obrázek 20

1. Stroj s plným přídavným zařízením nebo přídavným zařízením, jež není určeno k převážení nákladů – po plošině (plošinách) sjíždějte zadní stranou stroje dolů.
2. Stroj s prázdným přídavným zařízením nebo stroj bez přídavného zařízení – po plošině (plošinách) sjíždějte přední částí stroje dolů.

Zvednutí stroje

Stroj zvedejte pomocí zvedacích bodů (Obrázek 19).

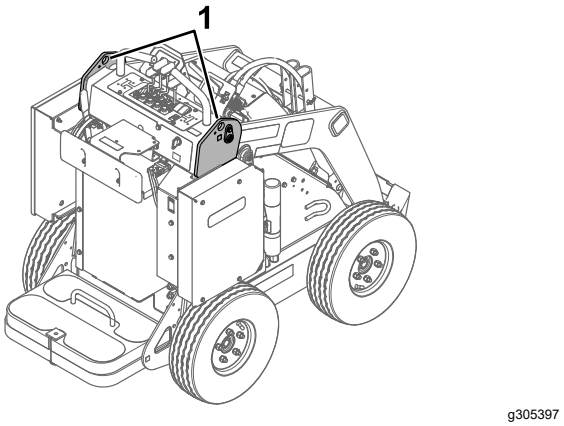

Obrázek 21

Údržba akumulátorů

⚠ DŮLEŽITÉ UPOZORNĚNÍ

Akumulátor je zdrojem vysokého napětí, které může způsobit popálení nebo smrtelný úraz.

- **Akumulátory se nepokoušejte otevírat.**
- **Při manipulaci s akumulátorem, který má prasklý plášť, dbejte extrémní opatrnosti.**
- **Používejte pouze nabíječku, která je pro akumulátory určena.**

Lithium-iontový akumulátor udržuje dostatečný náboj zaručující požadované funkce po dobu své životnosti. S časem se celkové množství práce, kterou lze vykonat při jednom úplném nabití akumulátorů, postupně snižuje.

Poznámka: Výsledky se mohou lišit v závislosti na vzdálenosti přepravy stroje, nerovnostech, přes které přejíždíte, a dalších faktorech uvedených v této části.

Chcete-li dosáhnout maximální životnosti a využití akumulátorů, dodržujte následující pokyny:

- Akumulátor neotevírejte. Akumulátor neobsahuje žádné součásti opravitelné uživatelem. Otevření akumulátoru má za následek ukončení platnosti záruky. Akumulátory jsou chráněny bezpečnostními prvky zamezujícími nežádoucí manipulaci.
- Stroj odstavte/zaparkujte v čisté a suché garáži nebo skladu **mimo vliv přímého slunečního světla a zdrojů tepla.** Neskladujte jej v místě, kde teplota klesá pod -30 °C nebo stoupá nad

60 °C. **Při teplotě mimo tento rozsah může dojít k poškození akumulátorů.** Vysoké teploty během uskladnění, zejména při vysokém nabití, zkracují životnost akumulátorů.

- Při uložení stroje na dobu delší než 10 dnů jej odstavte na chladném místě mimo působení slunečního světla a zkontrolujte, zda je akumulátor nabit alespoň na 50 % kapacity.
- Během používání stroje při vysokých teplotách nebo na přímém slunci se akumulátor může přehřívat. Pokud k tomu dojde, na systému InfoCenter se zobrazí upozornění na vysokou teplotu. V tomto stavu stroj zpomalí.

  Neprodleně přejeďte se strojem na chladné místo mimo sluneční světlo, stroj vypněte a nechejte akumulátory zcela vychladnout, než obnovíte činnost.
- Pokud je váš stroj vybaven sadou světel, světla vypněte, když se nepoužívají.

Přeprava akumulátorů

Ministerstvo dopravy USA a mezinárodní dopravní úřady vyžadují, aby lithium-iontové akumulátory byly při přepravě zabaleny do speciálního obalu a aby je přepravovali pouze přepravci s patřičnou certifikací. V USA je povoleno akumulátor přepravovat, když je namontován ve stroji (tj. akumulátorem napájené zařízení), pokud jsou splněny požadavky předpisů. Podrobné předpisy pro přepravu akumulátorů nebo stroje vybaveného akumulátory získáte od ministerstva dopravy USA nebo příslušného vládního úřadu ve své zemi.

Způsob přepravy nebo likvidace akumulátorů vám sdělí autorizovaný servisní prodejce.

Použití nabíječky akumulátorů

Přehled znázornění zobrazených na displeji nabíječky akumulátorů a kabelů naleznete na Obrázek 22.

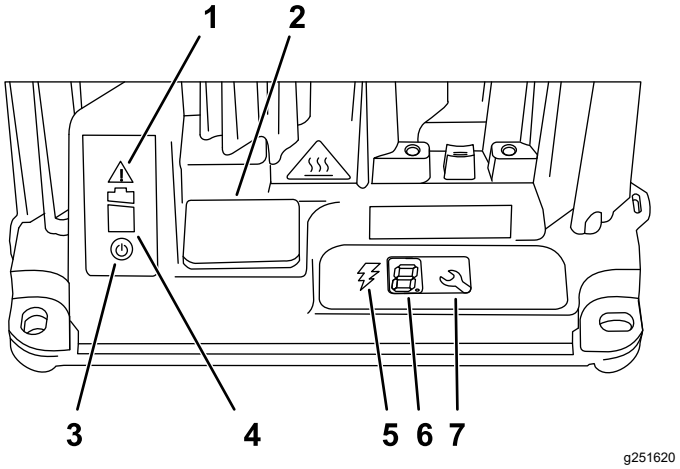

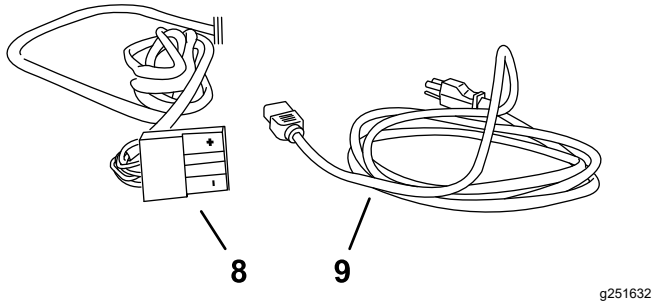

Obrázek 22

1. Kontrolka závad
2. Kryt portu USB
3. Kontrolka napájení AC
4. Kontrolka nabíjení akumulátoru
5. Kontrolka výstupu nabíjení
6. LCD displej
7. Výběrové tlačítko
8. Výstupní konektor a kabel
9. Napájecí kabel

Připojení k elektrické síti

K vyloučení nebezpečí úrazu elektrickým proudem je tato nabíječka vybavena uzemněnou zástrčkou se 3 kolíky (typ B). Jestliže se zástrčka pro danou elektrickou zásuvku nehodí, k dispozici jsou jiné typy uzemněných zásuvek. Kontaktujte autorizovaného servisního prodejce.

Žádným způsobem neupravujte nabíječku ani zástrčku napájecího kabelu.

⚠ NEBEZPEČÍ

Kontakt s vodou během nabíjení stroje může způsobit úraz elektrickým proudem s následným zraněním nebo usmrcením.

Se zástrčkou ani nabíječkou nemanipulujte mokrýma rukama nebo pokud stojíte ve vodě.

Důležité: **Pravidelně kontrolujte, zda se v napájecím kabelu neobjevily otvory nebo**

praskliny. Poškozený napájecí kabel nepoužívejte. Kabel neveďte stojatou vodou ani mokrou trávou.

1. Zasuňte zástrčku na napájecím kabelu nabíječky do souhlasné napájecí zásuvky na nabíječce.

⚠ DŮLEŽITÉ UPOZORNĚNÍ

Poškozený kabel nabíječky může způsobit úraz elektrickým proudem nebo požár.

Před použitím nabíječky napájecí kabel důkladně zkontrolujte. Je-li kabel poškozen, nabíječku nepoužívejte, dokud nezískáte kabel náhradní.

2. Zasuňte koncovou zástrčku na napájecím kabelu do uzemněné elektrické zásuvky.

Dobíjení akumulátorů

Důležité: **Akumulátory nabíjejte pouze při teplotě v doporučeném rozsahu; doporučený rozsah naleznete v následující tabulce:**

Doporučený teplotní rozsah pro nabíjení

Rozsah nabíjení	0 až 45 °C
Nízkoteplotní rozsah nabíjení (nízký proud)	-5 až 0 °C
Vysokoteplotní rozsah nabíjení (nízký proud)	45 až 60 °C

Pokud je teplota pod -5 °C, akumulátory se nenabijí. Jestliže teplota stoupne nad -5 °C, nabijte akumulátory tak, že nabíječku odpojíte a znovu připojíte.

1. Zaparkujte stroj na místě určeném pro nabíjení.
2. Zatáhněte parkovací brzdu.
3. Vypněte stroj a vyjměte klíč.
4. Zajistěte, aby konektory nepokrýval prach ani nečistoty.
5. Připojte napájecí kabel nabíječky ke zdroji napájení; viz Připojení k elektrické síti (strana 25).
6. Vysuňte kryt nabíječky a otočte jej stranou (Obrázek 23).

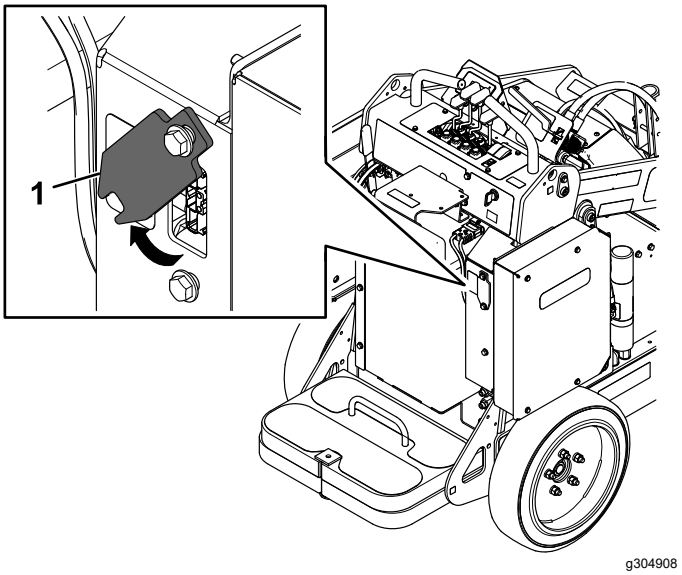

Obrázek 23

1. Kryt nabíječky

7. Připojte výstupní konektor nabíječky ke konektoru pro nabíjení na stroji.

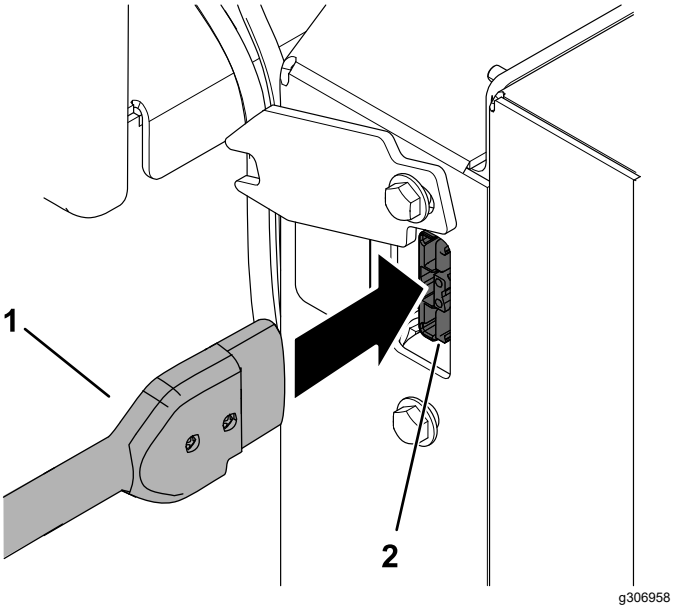

Obrázek 24

1. Výstupní konektor nabíječky
2. Konektor pro nabíjení na stroji

8. Sledujte nabíječku, abyste se ujistili, že se akumulátory nabíjejí.

   Poznámka: Kontrolka nabíjení akumulátoru musí blikat a kontrolka výstupu nabíjení musí svítit.

   Při nabíjení akumulátorů se hodnota proudu stroje zobrazená na systému InfoCenter zvyšuje. Pokud proudová hodnota zůstává na 0, akumulátory se nenabíjejí.

9. Jakmile stroj dosáhne dostatečné úrovně nabití, nabíječku odpojte; viz Dokončení procesu nabíjení (strana 27).
10. Otočte kryt nabíječky na místo a nasuňte jej dolů přes spodní šroub (Obrázek 23).

Sledování procesu nabíjení a odstraňování závad

Poznámka: Na stavovém LCD displeji se během nabíjení zobrazují zprávy. Většinou jde o běžné zprávy.

Pokud dojde k závadě, kontrolka závady bliká žlutě nebo trvale svítí červeně. Na displeji systému InfoCenter se zobrazí chybová zpráva začínající písmenem E nebo F a zobrazující postupně jedno číslo po druhém (například E-0-1-1).

Informace o odstranění závady naleznete v části Odstraňování závad (strana 40). Pokud závadu neodstraníte podle uvedeného řešení, obraťte se na autorizovaného servisního zástupce.

Dokončení procesu nabíjení

Po dokončení nabíjení se trvale rozsvítí zelená kontrolka nabíjení akumulátoru (Obrázek 22) a na systému InfoCenter se zobrazí 10 plných pruhů. Odpojte konektor nabíječky od konektoru stroje.

Údržba

Poznámka: Levá a pravá strana stroje se určuje z pohledu obsluhy v běžné pracovní pozici.

Bezpečnost při provádění úkonů údržby

⚠ VÝSTRAHA

Jestliže ponecháte klíč ve spínači, může stroj kdokoli náhodně spustit a způsobit vám nebo přihlížejícím osobám vážné zranění.

Před prováděním jakékoli údržby vyjměte klíč ze spínače.

- Zaparkujte stroj na rovném povrchu, deaktivujte pomocnou hydrauliku, spusťte přídavné zařízení dolů, zatáhněte parkovací brzdu, vypněte stroj a vyjměte klíč. Před nastavováním, čištěním, skladováním nebo opravou stroje počkejte, až se veškeré pohybující se části zastaví a stroj vychladne.
- Nedovolte, aby servisní práce na stroji prováděla nezaškolená osoba.
- Pokud je třeba některé součásti podepřít, použijte hever.
- Opatrně uvolněte tlak z dílů s akumulovanou energií, viz Uvolnění hydraulického tlaku (strana 35).
- Před jakoukoli opravou odpojte akumulátor, viz Odpojení hlavního napájení (strana 30).
- Nepřibližujte nohy ani ruce k pohybujícím se částem. Je-li to možné, neprovádějte nastavování se spuštěným strojem.
- Udržujte všechny díly v dobrém stavu a dbejte na to, aby byl veškerý hardware utažený. Nahraďte všechny opotřebené nebo poškozené nálepky.
- Bezpečnostní zařízení neupravujte.
- Používejte pouze přídavná zařízení schválená společností Toro. Přídavná zařízení mohou změnit stabilitu a provozní vlastnosti stroje. V případě použití stroje s neschválenými přídavnými zařízeními hrozí ztráta záruky.
- Používejte pouze originální náhradní díly společnosti Toro.
- Pokud jakákoli údržba nebo oprava vyžaduje, aby byla ramena nakladače ve zvednuté poloze, ramena v této poloze zajistěte pomocí zámku (zámků) hydraulického válce.

Doporučený harmonogram údržby

Servisní interval	Postup při údržbě
Po prvních 8 hodinách	• Utáhněte upevňovací matice kol. • Vyměňte hydraulický filtr.
Při každém použití nebo denně	• Promažte stroj. (Mažte neprodleně po každém mytí stroje.) • Zkontrolujte antistatický pás. Vyměňte jej, je-li opotřebený, nebo namontujte, pokud chybí. • Zkontrolujte vzorek pneumatik. • Testování parkovací brzdy. • Odstraňte ze stroje nečistoty. • Zkontrolujte, zda spojovací prvky nejsou uvolněné.
Po každých 25 hodinách provozu	• Zkontrolujte hydraulické vedení, zda nedochází k úniku, zda nejsou uvolněny spojky a upevňovací podpěry, zda není zkroucené vedení. Zkontrolujte, jestli vedení není poškozeno vlivem opotřebení, počasí nebo chemických látek. • Zkontrolujte hladinu hydraulické kapaliny.
Po každých 100 hodinách provozu	• Utáhněte upevňovací matice kol.
Po každých 400 hodinách provozu	• Vyměňte hydraulický filtr.
Po každých 1500 hodinách nebo 2 letech (podle toho, co nastane dříve)	• Vyměňte všechny pohybující se hydraulické hadice.

Servisní interval	Postup při údržbě
Každý rok	• Vyměňte hydraulickou kapalinu.
Každý rok nebo před uskladněním	• Opravte porušený nátěr.

Postupy před údržbou stroje

Použití zámku válců

⚠ DŮLEŽITÉ UPOZORNĚNÍ

Pokud jsou ramena nakladače v horní poloze, mohou se sklopit a tím způsobit vážné poranění.

Před provedením údržby vyžadující zvednutá ramena nakladače nainstalujte zámek (zámky) válce.

Instalace zámku válců

1. Demontujte přídavné zařízení.
2. Zvedněte ramena nakladače zcela nahoru.
3. Vypněte stroj a vyjměte klíč.
4. Na každou tyč zvedacího válce umístěte zámek válce (Obrázek 25).

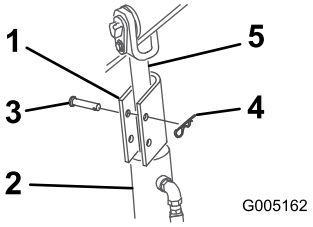

g005162

Obrázek 25

1. Zámek válce
2. Zvedací válec
3. Závlačkový kolík
4. Závlačka
5. Pístní tyč zvedacího válce

5. Každý zámek válce zajistěte závlačkovým kolíkem a závlačkou (Obrázek 25).
6. **Pomalu** spusťte ramena nakladače tak, aby zámky válce přišly do kontaktu s tělesy válců a konci pístních tyčí.

Odstranění a uložení zámků válce

Důležité: **Sejměte zámky válce z pístních tyčí a před použitím stroje je bezpečně zajistěte v úložné poloze.**

1. Nastartujte stroj.
2. Zvedněte ramena nakladače zcela nahoru.
3. Vypněte stroj a vyjměte klíč.
4. Odstraňte závlačku a závlačkový kolík zajišťující zámek každého válce.
5. Odstraňte zámky válců.
6. Spusťte ramena nakladače.
7. Nainstalujte zámky válců na hydraulické hadice a zajistěte je závlačkovým kolíkem a závlačkou (Obrázek 26).

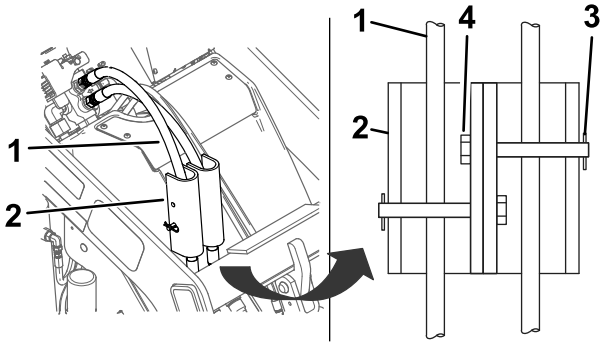

g319295

Obrázek 26

1. Hydraulické hadice
2. Zámky válců
3. Závlačkový kolík
4. Závlačka

Přístup k vnitřním součástem

⚠ DŮLEŽITÉ UPOZORNĚNÍ

Po otevření nebo demontáži krytů, kapot a mřížek při spuštěném stroji můžete přijít do styku s pohybujícími se součástmi, jež vás mohou vážně poranit.

Před otevřením krytů, kapot a mřížek vypněte stroj, vyjměte klíč z klíčového spínače a nechejte stroj vychladnout.

⚠ DŮLEŽITÉ UPOZORNĚNÍ

Rotující ventilátor může způsobit zranění.

- **Při práci se strojem musejí být všechny kryty na příslušném místě.**
- **Nepřibližujte prsty, ruce ani oděv k rotujícímu ventilátoru.**
- **Před prováděním údržby vypněte stroj a vyjměte klíč.**

Demontáž kapoty

Poznámka: Pokud potřebujete získat přístup k hlavním napájecím konektorům nebo pojistce, ale k demontáži kapoty nemůžete bezpečně zvednout ramena nakladače, postupujte podle informací pro získání přístupu v části Demontáž předního krytu (strana 30).

1. Zaparkujte vozidlo na rovné ploše.
2. Zvedněte ramena nakladače a nainstalujte zámky válců.

   Poznámka: Pokud nemůžete zvednout ramena nakladače pomocí výkonu stroje, zatáhněte páku ramene nakladače dozadu a pro zvednutí ramen nakladače použijte zvedák.
3. Vypněte stroj, vytáhněte klíč a počkejte, dokud se nezastaví pohyblivé součásti.
4. Povolte 4 matice, jež upevňují kapotu.

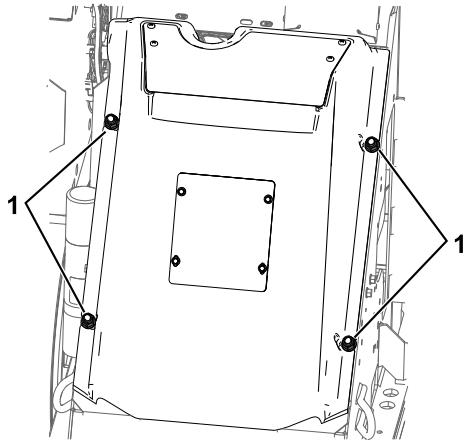

g304438

Obrázek 27

1. Matice

5. Zvedněte kapotu a odpojte ventilátor.
6. Sejměte kapotu ze stroje.

Demontáž předního krytu

Důležité: **Chcete-li získat přístup k hlavním napájecím konektorům a pojistce, přední kryt demontujte pouze tehdy, pokud k demontáži kapoty nemůžete bezpečně zvednout ramena nakladače.**

1. Zaparkujte stroj na rovném povrchu, spusťte ramena nakladače dolů a zatáhněte parkovací brzdu.
2. Vypněte stroj, vytáhněte klíč a počkejte, dokud se nezastaví pohyblivé součásti.
3. Demontujte 4 šrouby upevňující přední kryt. Kryt sejměte a odpojte ventilátor.

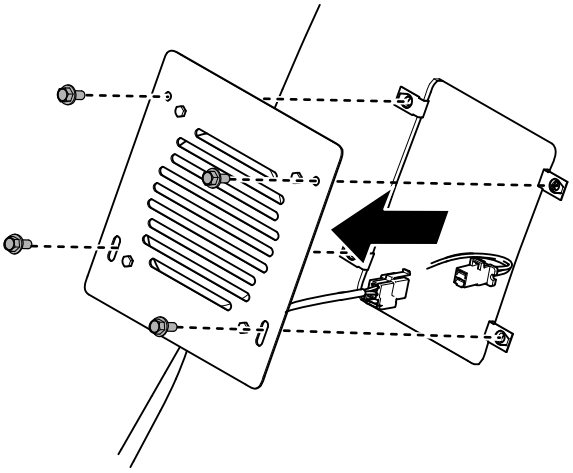

g356986

Obrázek 28

Odpojení hlavního napájení

Před údržbou stroje odpojte stroj od napájení rozpojením konektorů hlavního napájení (Obrázek 29).

⚠ VÝSTRAHA

Pokud stroj neodpojíte od napájení, může jej někdo omylem zapnout, což může vést k vážnému zranění.

Před prací na stroji vždy rozpojte konektory.

1. Zaparkujte vozidlo na rovné ploše.
2. Zvedněte ramena nakladače a nainstalujte zámky válců.
3. Vypněte stroj a vyjměte klíč.
4. Demontujte kapotu, viz Demontáž kapoty (strana 30).
5. Rozpojte 2 napájecí konektory (Obrázek 29).
6. Proveďte potřebné opravy.
7. Před uvedením stroje do provozu konektory zapojte do sebe.

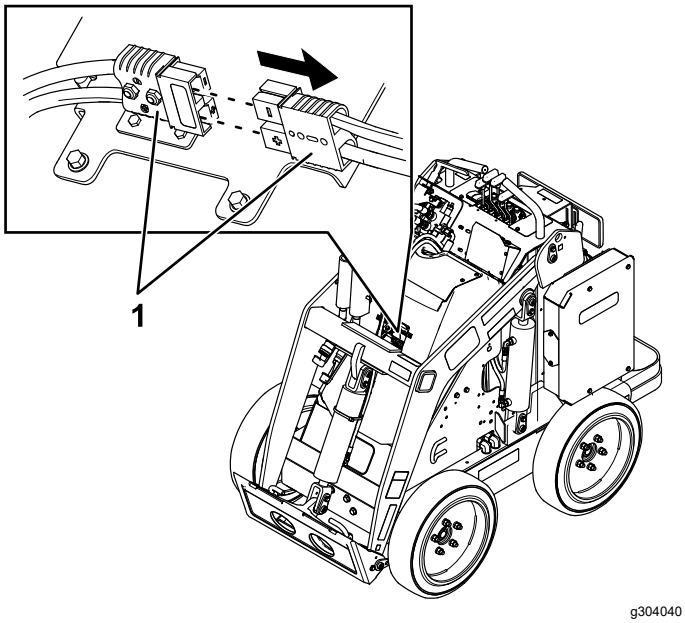

Obrázek 29

1. Hlavní konektory napájení

Mazání

Mazání stroje

Servisní interval: Při každém použití nebo denně (Mažte neprodleně po každém mytí stroje.)

Typ maziva: Univerzální mazivo

1. Zaparkujte stroj na rovném povrchu, spusťte ramena nakladače dolů a zatáhněte parkovací brzdu.
2. Vypněte stroj a vyjměte klíč.
3. Hadrem očistěte maznice.
4. Do každé maznice zasuňte mazací pistoli (Obrázek 30 a Obrázek 31).

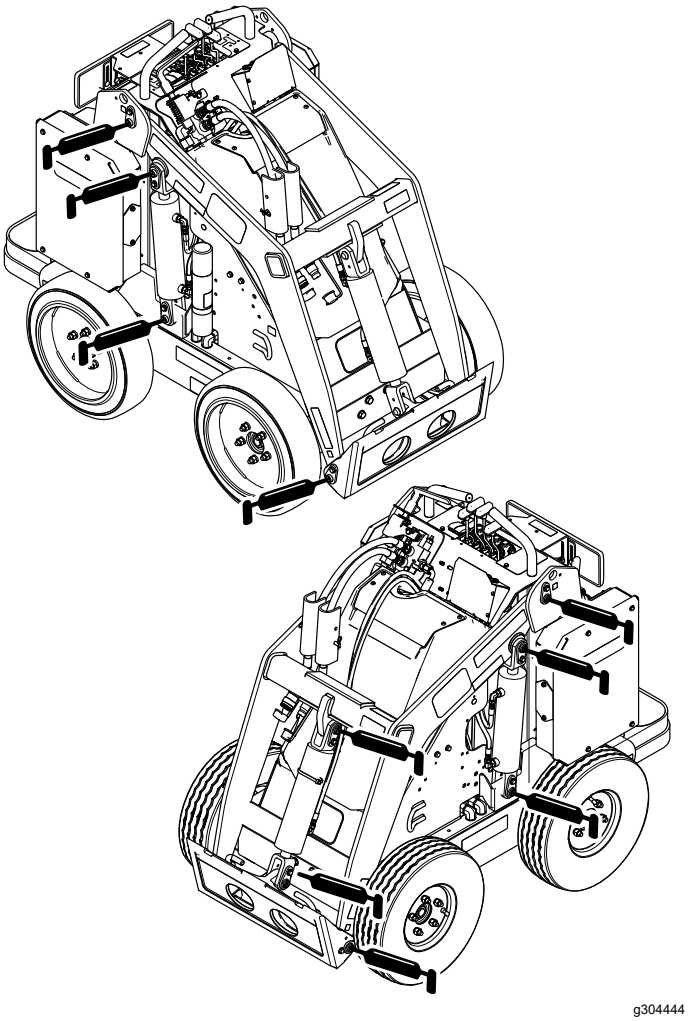

Obrázek 30

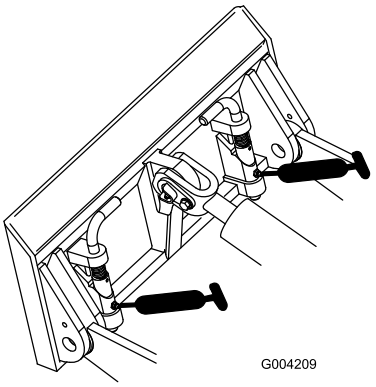

Obrázek 31

5. Pumpujte mazivo do maznice, dokud z ložisek nezačne vytékat mazivo (pumpujte přibližně 3x).
6. Otřete přebytečné mazivo.

Údržba elektrického systému

Bezpečnost při práci s elektrickým systémem

- Před opravou stroje odpojte hlavní napájecí konektory.
- Akumulátor dobíjejte v dobře větraném otevřeném prostoru a v dostatečné vzdálenosti od zdroje jiskření nebo ohně. Před připojením nebo odpojením akumulátoru nejprve odpojte nabíječku. Oblečte si ochranný oděv a používejte izolované nástroje.

Odpojení nebo připojení napájení stroje

Hlavní napájecí konektory přivádějí napájení z akumulátorů do stroje. Napájení odpojíte rozpojením konektorů; připojíte je opětovným spojením konektorů. Viz Odpojení hlavního napájení (strana 30).

Výměna antistatického pásu

Servisní interval: Při každém použití nebo denně—Zkontrolujte antistatický pás. Vyměňte jej, je-li opotřebený, nebo namontujte, pokud chybí.

1. Zaparkujte stroj na rovném povrchu, spusťte ramena nakladače dolů a zatáhněte parkovací brzdu.
2. Vypněte stroj a vyjměte klíč.
3. Antistatický pás vyměňte pod plošinou, viz Obrázek 32.

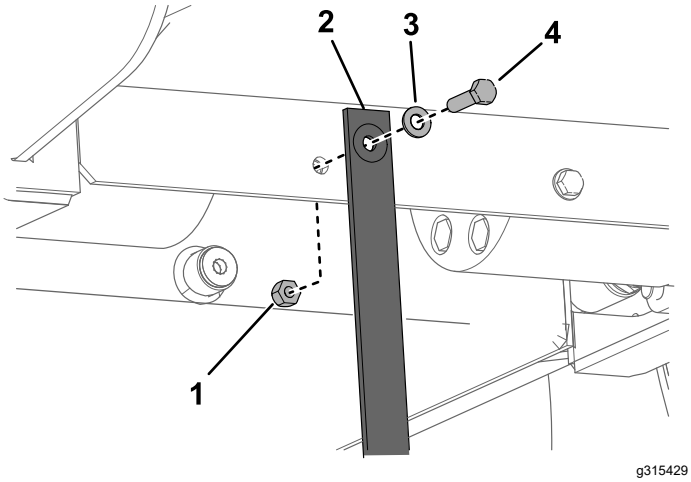

Obrázek 32

1. Matice
2. Antistatický pás
3. Podložka
4. Šroub

Údržba akumulátorů

Poznámka: Stroj je vybaven 7 lithium-iontovými akumulátory.

Akumulátory neotevírejte. Jestliže akumulátor vyžaduje servisní zákrok, požádejte o pomoc autorizovaného servisního zástupce.

Lithium-iontové akumulátory likvidujte nebo recyklujte v souladu s místními a federálními předpisy.

Údržba nabíječky akumulátorů

Důležité: **Veškeré elektrické opravy může provádět pouze autorizovaný servisní zástupce.**

Obsluha může provádět jen několik málo úkonů údržby, jako je ochrana nabíječky před poškozením a povětrnostními vlivy.

Údržba kabelů nabíječky akumulátorů

- Po každém použití vyčistěte kabely mírně navlhčeným hadrem.
- Pokud kabely nepoužíváte, sviňte je.
- Pravidelně se přesvědčujte, zda nejsou kabely poškozeny, a v případě nutnosti je vyměňte za schválené kabely značky Toro.

Čištění pouzdra nabíječky akumulátorů

Po každém použití vyčistěte pouzdro mírně navlhčeným hadrem.

Údržba pojistky

1. Zaparkujte vozidlo na rovné ploše.
2. Zvedněte ramena nakladače a nainstalujte zámky válců.
3. Vypněte stroj a vyjměte klíč.
4. Demontujte kapotu, viz Demontáž kapoty (strana 30).
5. Odpojte hlavní napájení stroje, viz Odpojení hlavního napájení (strana 30).
6. Vyhledejte pojistku a vyměňte ji (Obrázek 33).

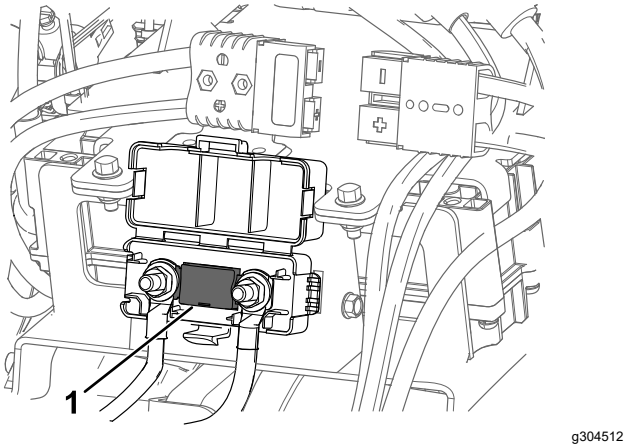

Obrázek 33

7. Matice utáhněte na utahovací moment 12 až 18 Nm.
8. Připojte hlavní napájecí konektory.
9. Namontujte přední kryt.

Údržba hnací soustavy

Kontrola vzorku pneumatik

Servisní interval: Při každém použití nebo denně

Zkontrolujte míru opotřebení vzorku pneumatik. Pokud je vzorek opotřebený a mělký, pneumatiky vyměňte.

Kontrola upevňovacích matic kol

Servisní interval: Po prvních 8 hodinách

Po každých 100 hodinách provozu

Zkontrolujte upevňovací matice kol a utáhněte je na utahovací moment 68 Nm.

Údržba brzd

Testování parkovací brzdy

Servisní interval: Při každém použití nebo denně

1. Zatáhněte parkovací brzdu, viz Páka parkovací brzdy (strana 11).
2. Nastartujte stroj.
3. Pokuste se pomalu rozjet se strojem dopředu nebo dozadu.

   Poznámka: Než se parkovací brzda zajistí, stroj se může mírně pohnout.
4. Pokud se stroj pohybuje a parkovací brzdu nelze zajistit, požádejte o opravu autorizovaného servisního zástupce.

Údržba hydraulického systému

Bezpečnost při práci s hydraulickým systémem

- Pokud kapalina vnikne do kůže, vyhledejte okamžitě lékařskou pomoc. Vstříknutou kapalinu musí lékař chirurgicky odstranit do několika hodin.
- Před natlakováním hydraulické soustavy zkontrolujte bezvadný stav všech hydraulických hadic a potrubí a utažení všech hydraulických spojek a přípojek.
- Tělo a ruce mějte v dostatečné vzdálenosti od netěsnících míst nebo trysek, ze kterých uniká hydraulická kapalina pod vysokým tlakem.
- K nalezení úniků hydraulické kapaliny použijte karton nebo papír.
- Před prováděním jakékoli práce na hydraulické soustavě bezpečně uvolněte tlak v této soustavě.

Uvolnění hydraulického tlaku

Chcete-li uvolnit hydraulický tlak při zapnutém stroji, uvolněte pomocnou hydrauliku a ramena nakladače spusťte zcela dolů.

Chcete-li uvolnit tlak při vypnutém stroji, přesuňte páku pomocných okruhů hydrauliky do polohy průtoku dopředu a dozadu, čímž uvolníte hydraulický tlak z pomocných okruhů. Pak přesuňte ovládací páku náklonu přídavného zařízení vpřed a vzad a přesunutím ovládací páky ramena nakladače dopředu spusťte ramena nakladače dolů (Obrázek 34).

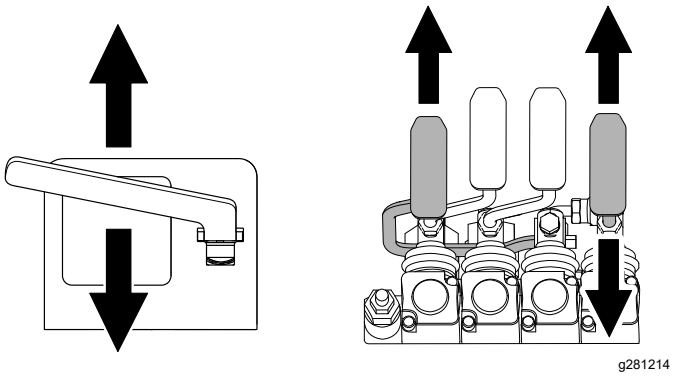

Obrázek 34

Specifikace hydraulické kapaliny

Objem nádrže hydraulické kapaliny: 56 l

Doporučená hydraulická kapalina: Toro PX Extended Life Hydraulic Fluid

Poznámka: Pokud ve stroji používáte doporučenou náhradní kapalinu, prodloužíte interval výměny kapaliny a filtru.

Alternativní hydraulické kapaliny: Pokud kapalinu Toro PX Extended Life Hydraulic Fluid nemáte k dispozici, můžete použít jinou běžnou hydraulickou kapalinu na ropné bázi za předpokladu, že její specifikace spadají u všech materiálových vlastností do uvedeného rozsahu a že kapalina odpovídá průmyslovým normám. Nepoužívejte syntetickou kapalinu. Požádejte distributora maziv o doporučení vhodného výrobku.

Poznámka: Společnost Toro nepřebírá odpovědnost za žádné škody způsobené nevhodnými náhražkami, proto používejte jen produkty osvědčených výrobců, kteří si za svými doporučeními stojí.

Vysoký index viskozity / hydraulická kapalina s ochranou proti opotřebení a nízkým bodem tuhnutí, ISO VG 46

Materiálové vlastnosti:

Viskozita, ASTM D445	cSt při 40 °C: 44 až 48
Index viskozity ASTM D2270	140 nebo vyšší
Bod tání, ASTM D97	-37 °C až -45 °C
Oborové specifikace:	Eaton Vickers 694 (I-286-S, M-2950-S/35VQ25 nebo M-2952-S)

Poznámka: Mnohé hydraulické kapaliny jsou téměř bezbarvé, takže je obtížné lokalizovat netěsnosti. Pro hydraulickou kapalinu je k dispozici přísada s červeným barvivem v lahvičkách o objemu 20 ml. Lahvička dostačuje pro 15 až 22 l hydraulické kapaliny. Objednejte u autorizovaného servisního prodejce Toro výrobek číslo 44-2500.

Kontrola hladiny hydraulické kapaliny

Servisní interval: Po každých 25 hodinách provozu

Hladinu hydraulické kapaliny zkontrolujte před prvním spuštěním stroje a potom po každých 25 hodinách provozu.

Viz Specifikace hydraulické kapaliny (strana 35).

Důležité: **Vždy používejte správnou hydraulickou kapalinu. Nespecifikované kapaliny poškodí hydraulický systém.**

1. Zaparkujte stroj na rovném povrchu, demontujte veškerá přídavná zařízení, zatáhněte parkovací brzdu, zvedněte ramena nakladače a nainstalujte zámky válců.
2. Vypněte stroj, vyjměte klíč a nechejte stroj vychladnout.
3. Sejměte kapotu/přední přístupový kryt.
4. Očistěte oblast okolo hrdla plnicího otvoru hydraulické nádrže (Obrázek 35).
5. Sejměte uzávěr plnicího hrdla a zkontrolujte hladinu kapaliny na měrce (Obrázek 35).

   Hladina kapaliny by měla být mezi značkami na měrce.

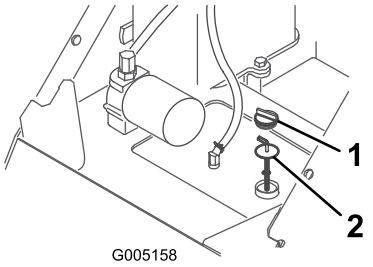

Obrázek 35

1. Uzávěr hrdla plnicího otvoru
2. Měrka

6. Pokud je hladina nízká, doplňte kapalinu tak, aby se hladina zvedla na správnou úroveň.
7. Namontujte uzávěr plnicího hrdla.
8. Nasaďte kapotu/přední přístupový kryt.
9. Odstraňte a uložte zámky válců a spusťte ramena nakladače.

Výměna hydraulického filtru

Servisní interval: Po prvních 8 hodinách

Po každých 400 hodinách provozu

Důležité: **Nenahrazujte automobilový olejový filtr, neboť by mohlo dojít k vážnému poškození hydraulického systému.**

1. Zaparkujte stroj na rovném povrchu, demontujte veškerá přídavná zařízení, zatáhněte parkovací brzdu, zvedněte ramena nakladače a nainstalujte zámky válců.
2. Vypněte stroj a vyjměte klíč.
3. Demontujte kapotu.
4. Umístěte pod filtr nádobu.
5. Vyjměte starý filtr (Obrázek 36) a očistěte povrch adaptéru filtru.

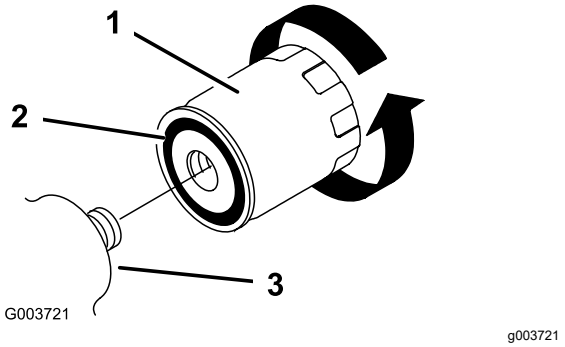

Obrázek 36

1. Hydraulický filtr
2. Těsnění
3. Adaptér filtru

6. Pryžové těsnění náhradního filtru potřete tenkou vrstvou hydraulické kapaliny (Obrázek 36).
7. Do adaptéru filtru vložte náhradní hydraulický filtr (Obrázek 36). Utahujte jej otočením vpravo, až pryžové těsnění dosedne na adaptér filtru. Potom filtr dotáhněte o další ½ otáčky.
8. Setřete veškerou rozlitou kapalinu.
9. Spusťte stroj a nechejte jej pracovat přibližně dvě minuty, aby se ze systému odstranil vzduch.
10. Vypněte stroj a zkontrolujte, zda nedochází k úniku kapaliny.
11. Zkontrolujte hladinu kapaliny v hydraulické nádrži (viz část Kontrola hladiny hydraulické kapaliny (strana 36)) a případně ji doplňte na úroveň značky na měrce. Nádrž nepřeplňujte.
12. Nasaďte kapotu.
13. Odstraňte a uložte zámky válců a spusťte ramena nakladače.

Výměna hydraulické kapaliny

Servisní interval: Každý rok

1. Zaparkujte stroj na rovném povrchu, demontujte veškerá přídavná zařízení, zatáhněte parkovací brzdu, zvedněte ramena nakladače a nainstalujte zámky válců.
2. Vypněte stroj a vyjměte klíč.
3. Demontujte kapotu.
4. Umístěte pod stroj velkou nádobu, která pojme alespoň 61 l.
5. Odstraňte zátku výpusti z dolní části hydraulické nádrže a nechejte kapalinu zcela vytéct (Obrázek 37).

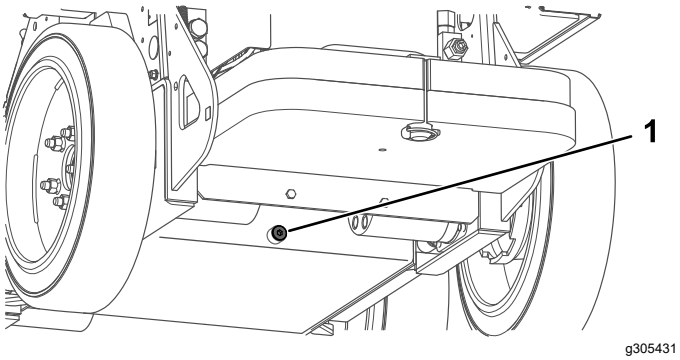

Obrázek 37

1. Zátka vypouštěcího otvoru

6. Nainstalujte vypouštěcí zátku zpět.
7. Naplňte hydraulickou nádrž hydraulickou kapalinou (viz část Specifikace hydraulické kapaliny (strana 35)).

   Poznámka: Použitou kapalinu odevzdejte do certifikovaného recyklačního střediska.
8. Nasaďte kapotu.
9. Odstraňte a uložte zámky válců a spusťte ramena nakladače.

Čištění

Odstranění nečistot

Servisní interval: Při každém použití nebo denně

⚠ DŮLEŽITÉ UPOZORNĚNÍ

Při nesprávném použití stlačeného vzduchu k čištění stroje může dojít k vážnému zranění.

- **Používejte vhodné osobní ochranné prostředky, jako jsou ochranné brýle, chrániče sluchu a protiprachová maska.**
- **Stlačený vzduch nesměrujte na žádnou část svého těla ani na nikoho jiného.**
- **Provozní a bezpečnostní informace naleznete v návodu výrobce k obsluze vzduchového kompresoru.**

1. Zaparkujte stroj na rovném povrchu, spusťte ramena nakladače dolů a zatáhněte parkovací brzdu.
2. Vypněte stroj a vyjměte klíč.
3. Odstraňte ze stroje veškeré nečistoty.

   Důležité: **Vyfouknutí nečistot z motoru je lepší než jejich vymývání. Pokud použijete vodu, dbejte na to, aby nepřišla do kontaktu s elektrickými díly a hydraulickými ventily.**

   Elektrické konektory čistěte stlačeným vzduchem; nepoužívejte kontaktní čistič.
4. Odstraňte a uložte zámky válců a spusťte ramena nakladače.

Mytí vozidla

Při mytí stroje tlakovou myčkou postupujte následovně:

- Používejte osobní ochranné pomůcky vhodné pro práci s tlakovou myčkou.
- Všechny ochranné kryty musí být namontovány na stroji.
- Vyvarujte se stříkání na elektronické součásti.
- Vyvarujte se stříkání na okraje štítků.
- Stříkejte pouze na vnější část stroje. Nestříkejte přímo do otvorů ve stroji.
- Stříkejte pouze na znečištěné části stroje.
- Použijte stříkací trysku s pracovním úhlem 40 stupňů nebo větším. Trysky s pracovním úhlem 40 stupňů jsou obvykle bílé.
- Trysku tlakové myčky udržujte ve vzdálenosti nejméně 61 cm od čištěného povrchu.

- Používejte pouze tlakové myčky s tlakem pod 137,9 bar a průtokem pod 7,6 l za minutu.
- Poškozené nebo odlupující se štítky vyměňte.
- Po mytí promažte všechny maznice; viz Mazání stroje (strana 31).

Uskladnění

Bezpečnost při skladování

- Před uskladněním stroje vypněte motor, vyjměte klíč, počkejte, až se všechny pohybující se části zastaví, a nechejte stroj vychladnout.
- Neskladujte stroj v blízkosti otevřeného ohně.

Odstavení stroje

1. Zaparkujte stroj na rovném povrchu, spusťte ramena nakladače dolů a zatáhněte parkovací brzdu.
2. Vypněte stroj a vyjměte klíč.
3. Odstraňte nečistoty a mazivo z vnějších dílů celého stroje.

   Důležité: **Stroj umyjte pomocí vody s jemným čisticím prostředkem. Nepoužívejte příliš mnoho vody, obzvláště pak v blízkosti řídicího panelu, hydraulických čerpadel a motorů.**
4. Proveďte mazání vozidla; postupujte podle pokynů v části Mazání stroje (strana 31).
5. Utáhněte matice kol na příslušný utahovací moment, viz Kontrola upevňovacích matic kol (strana 34).
6. Zkontrolujte hladinu hydraulické kapaliny; postupujte podle pokynů v části Kontrola hladiny hydraulické kapaliny (strana 36).
7. Zkontrolujte a dotáhněte všechny upevňovací prvky. Opravte nebo vyměňte všechny opotřebené, poškozené nebo chybějící díly.
8. Poškrábané nebo holé kovové povrchy natřete barvou, kterou dodává autorizovaný servisní prodejce.
9. Vozidlo odstavte ve skladu anebo garáži v čistém a suchém prostředí. Vyjměte klíč z klíčového spínače a uložte jej na snadno zapamatovatelném místě.
10. Při dlouhodobém skladování dodržujte požadavky na skladování akumulátoru, viz Požadavky na skladování akumulátoru (strana 39).
11. Stroj přikryjte, aby byl chráněn před znečištěním.

Požadavky na skladování akumulátoru

Poznámka: Akumulátory nemusejí být během skladování stroje vyjmuté.

Požadavky na teplotu při skladování jsou uvedeny v následující tabulce:

Požadavky na teplotu při skladování

Podmínky při skladování	Požadavky na teplotu
Normální podmínky skladování	-20 až 45 °C
Extrémní teplo – 1 měsíc nebo méně	45 až 60 °C
Extrémní chlad – 3 měsíce nebo méně	-30 až -20 °C

Důležité: **Při teplotách mimo tento rozsah může dojít k poškození akumulátorů.**

Teplota, při níž jsou akumulátory uloženy, má vliv na jejich životnost. Dlouhodobé skladování při extrémních teplotách zkracuje životnost akumulátoru. Uskladněte stroj v běžných podmínkách skladování uvedených v tabulce výše.

- Před uskladněním stroje nabijte nebo vybijte akumulátory do rozmezí 40 až 60 % (50,7 V až 52,1 V).

  Poznámka: Pro zajištění maximální životnosti akumulátoru je optimální 50% nabití. Když jsou akumulátory před uskladněním nabité na 100 %, jejich životnost se zkracuje.

  Pokud předpokládáte, že stroj bude skladován po delší dobu, nabijte akumulátory přibližně na 60 %.

- Po každých 6 měsících skladování zkontrolujte úroveň nabití akumulátoru a ujistěte se, že se pohybuje mezi 40 % a 60 %. Pokud je nabití nižší než 40 %, nabijte akumulátory do rozmezí 40 % až 60 %.
- Po nabití akumulátorů odpojte nabíječku od napájení.
- Pokud ponecháte nabíječku připojenou ke stroji, po úplném nabití akumulátorů se vypne a znovu se nezapne, dokud nabíječku neodpojíte a znovu nepřipojíte.

Odstraňování závad

Odstraňování problémů se strojem

Závada	Možné příčiny	Způsoby odstranění
Stroj se nemůže rozjet.	1. Je aktivována parkovací brzda. 2. Příliš nízká hladina hydraulické kapaliny. 3. Je poškozen hydraulický systém.	1. Uvolněte parkovací brzdu. 2. Přidejte do nádržky hydraulickou kapalinu. 3. Kontaktujte autorizované servisní středisko.
Ramena nakladače se v klidové poloze snižují o více než 7,6 cm za hodinu (méně než 7,6 cm za hodinu je pro stroj normální).	1. Prosakuje šoupátkový ventil.	1. Kontaktujte autorizované servisní středisko.
Ramena nakladače se v klidové poloze rychle spustí dolů o 5 cm a poté se zastaví.	1. Prosakuje těsnění válce.	1. Vyměňte těsnění.
Stroj se nenabíjí.	1. Teplota je nad 60 °C nebo pod -5 °C.	1. Stroj nabíjejte v rozmezí teplot -5 °C až 60 °C.
Stroj se nespustí ihned po vypnutí.	1. Stroj nebyl vypnut úplně.	1. Před opětovným spuštěním nechte stroj zcela vypnout.
Stroj se neuvede do provozu po chodu na volnoběh.	1. Stroj je v režimu úspory energie.	1. Dvakrát rychle posuňte ovládací páku pojezdu nebo stroj vypněte a znovu jej zapněte.

Chybové kódy nabíječky akumulátorů

Závada	Možné příčiny	Způsoby odstranění
Kód E-0-0-1 nebo E-0-4-7	1. Vysoké napětí akumulátoru	1. Přesvědčte se, zda je napětí akumulátoru správné, zda jsou řádně připojeny kabely a zda je akumulátor v dobrém stavu.
Kód E-0-0-4	1. Zjištěna závada BMS (systému řízení baterie) nebo akumulátoru.	1. Kontaktujte autorizované servisní středisko.
Kód E-0-0-7	1. Překročen limit ampérhodin akumulátoru.	1. Možnou příčinou může být špatný akumulátor, velmi vybitý akumulátor, špatně připojený akumulátor a/nebo výrazné nežádoucí zatížení akumulátoru při dobíjení. Možné řešení: vyměňte akumulátory. Odpojte nežádoucí zatížení. Tato závada se vymaže po resetování nabíječky vypnutím a zapnutím napájení DC.
Kód E-0-1-2	1. Chyba obrácené polarity	1. Akumulátor je k nabíječce nesprávně připojen. Zkontrolujte, zda je akumulátor správně připojen.
Kód E-0-2-3	1. Vysoké napětí AC (> 270 V AC)	1. Připojte nabíječku ke zdroji AC, který poskytuje stabilní napětí AC v rozmezí 85–270 V AC/45–65 Hz.
Kód E-0-2-4	1. Neúspěšná inicializace nabíječky	1. Nabíječka se nezapnula správně. Před opakovaným pokusem na 30 sekund odpojte přívod AC a akumulátor.

Závada	Možné příčiny	Způsoby odstranění
Kód E-0-2-5	1. Chyba oscilace nízkého napětí AC	1. Zdroj napájení AC není stabilní. To může být způsobeno poddimenzovaným generátorem nebo výrazně poddimenzovanými přívodními kabely. Připojte nabíječku ke zdroji AC, který poskytuje stabilní napětí AC v rozmezí 85–270 V AC/45–65 Hz.
Kód E-0-3-7	1. Selhalo přeprogramování	1. Selhala aktualizace softwaru nebo operace skriptu. Přesvědčte se, zda je nový software správný.
Kód E-0-2-9, E-0-3-0, E-0-3-2, E-0-4-6 nebo E-0-6-0	1. Chyba komunikace s akumulátorem	1. Zkontrolujte, zda je připojení signálních kabelů k akumulátoru správné.

Chybové kódy nabíječky akumulátorů

Závada	Možné příčiny	Způsoby odstranění
F-0-0-1, F-0-0-2, F-0-0-3, F-0-0-4, F-0-0-5, F-0-0-6 nebo F-0-0-7	1. Vnitřní chyba nabíječky	1. Alespoň na 30 sekund odpojte připojení AC a akumulátor a zkuste to znovu. Pokud opět dojde k závadě, obraťte se na autorizovaného servisního prodejce.

Poznámky:

Oznámení o ochraně soukromí pro EHP / Velkou Británii

Jak společnost Toro nakládá s vašimi osobními údaji

Společnost Toro Company („Toro“) respektuje vaše soukromí. Když si zakoupíte náš výrobek, je možné, že si zaznamenáme určité vaše osobní informace, které jste nám poskytli buď přímo vy, místní pobočka společnosti Toro nebo její prodejce. Společnost Toro využívá tyto informace k plnění smluvních povinností, jako je například registrace vaší záruky, zpracování reklamace nebo kontakt s vámi v případě stažení výrobku, a pro legitimní obchodní účely, například zjišťování spokojenosti zákazníků, zlepšování našich výrobků nebo poskytování informací o výrobcích, jež by vás mohly zajímat. V souvislosti s kteroukoli z těchto činností může společnost Toro sdílet vaše údaje se svými dceřinými a přidruženými společnostmi, prodejci a dalšími obchodními partnery. Vaše osobní údaje můžeme rovněž poskytnout, pokud to vyžaduje zákon, nebo v souvislosti s prodejem, koupí nebo sloučením podniku, za žádných okolností je však neprodáme jiné společnosti pro marketingové účely.

Uchovávání vašich osobních údajů

Společnost Toro bude uchovávat vaše osobní údaje tak dlouho, pokud budou relevantní pro výše uvedené účely, a v souladu se zákonnými požadavky. Chcete-li získat další informace o příslušné lhůtě uchovávání, kontaktujte nás na adrese legal@toro.com.

Úsilí společnosti Toro o zajištění bezpečnosti osobních údajů

Vaše osobní údaje mohou být zpracovávány v USA nebo jiné zemi, ve které mohou platit méně přísné zákony na ochranu osobních údajů než v zemi vašeho bydliště. Pokaždé, když převedeme vaše údaje mimo zemi vašeho bydliště, přijmeme zákonem požadovaná opatření k uplatnění příslušných záruk, které ochrání vaše údaje a zajistí bezpečné nakládání s nimi.

Přístup k osobním údajům a jejich oprava

Máte právo na kontrolu nebo opravu svých osobních údajů; proti jejich zpracování můžete vznést námitky nebo požádat o omezení jejich zpracování. Chcete-li tak učinit, kontaktujte nás e-mailem na adrese legal@toro.com. Máte-li ve vztahu ke způsobu, jakým společnost Toro nakládala s vašimi osobními údaji, obavy, doporučujeme, abyste se s tímto problémem obrátili přímo na nás. Vezměte prosím na vědomí, že občané EU mají právo podat stížnost na příslušném úřadě pro ochranu osobních údajů.

Návrh zákona č. 65 ve státě Kalifornie (California Proposition 65) – informace o výstraze

Co tato výstraha znamená?

V prodeji můžete spatřit výrobek, který je opatřen následujícím výstražným štítkem:

VÝSTRAHA: Rakovina a poškození reprodukčního systému – www.P65Warnings.ca.gov.

O co se v návrhu zákona č. 65 jedná?

Návrh zákona č. 65 se vztahuje na všechny společnosti působící v Kalifornii, které tam prodávají výrobky nebo vyrábějí výrobky, jež mohou být v Kalifornii prodávány nebo do ní dováženy. Návrh nařizuje, aby guvernér státu Kalifornie vedl a zveřejňoval soupis chemických látek, o nichž je známo, že mohou způsobit rakovinu, vrozené vady a/nebo jiné poškození reprodukčního systému. Soupis, který je každoročně aktualizován, zahrnuje stovky chemikálií, které se nacházejí v mnoha předmětech každodenní potřeby. Účelem návrhu zákona č. 65 je informovat veřejnost o vystavení těmto chemickým látkám.

Návrh zákona č. 65 nezakazuje prodej výrobků obsahujících tyto chemikálie, místo toho však žádá, aby byly všechny výrobky, obaly výrobků nebo literatura doprovázející tyto výrobky opatřeny výstrahou. Tato výstraha neznamená, že výrobek je v rozporu s jakýmikoli normami nebo požadavky týkajícími se bezpečnosti. Vláda státu Kalifornie ve skutečnosti objasnila, že zmíněná výstraha není totéž jako regulační rozhodnutí, jež stanovuje, zda je výrobek „bezpečný“ nebo „nebezpečný“. Řada z těchto chemických látek se mnoho let používá ve výrobcích každodenní potřeby, aniž by byla doložena jakákoli újma na zdraví. Další informace naleznete na stránkách https://oag.ca.gov/prop65/faqs-view-all.

Výstraha uvedená v souladu s návrhem zákona č. 65 znamená, že společnost buď 1) vyhodnotila míru rizika a dospěla k závěru, že nebyla překročena „žádná významná míra rizika“, nebo 2) se rozhodla uvést výstrahu na základě toho, že si je vědoma přítomnosti uvedené chemické látky, míru rizika se ale nepokusila vyhodnotit.

Platí tento zákon všude?

Uvedení výstrahy podle návrhu zákona č. 65 se vyžaduje pouze v rámci kalifornských zákonů. Výstrahu lze spatřit v celé Kalifornii na různých místech, včetně restaurací, obchodů s potravinami, hotelů, škol a nemocnic, a na široké škále výrobků. Někteří online a zásilkoví prodejci navíc uvádí výstrahu dle návrhu zákona č. 65 na svých webových stránkách nebo v katalozích.

Jak se výstraha dle kalifornského návrhu zákona liší od federálních limitů?

Normy návrhu zákona č. 65 jsou často přísnější než federální a mezinárodní normy. U řady látek je nutné uvádět výstrahu dle návrhu zákona č. 65 při množství, které je mnohem nižší než u federálních akčních limitů. Například norma návrhu zákona č. 65 upozorňující na množství olova činí 0,5 µg/den, což je výrazně pod limity federálních a mezinárodních norem.

Proč nejsou touto výstrahou opatřeny všechny obdobné produkty?

- Výrobky prodávané v Kalifornii musí být označeny podle návrhu zákona č. 65, zatímco podobné produkty prodávané jinde toto označení mít nemusí.
- Společnost, která v rámci soudního sporu týkajícího se návrhu zákona č. 65 dosáhla mimosoudního vyrovnání, může být požádána, aby na svých výrobcích výstrahu dle návrhu zákona č. 65 uváděla. Na jiné společnosti, které vyrábějí podobné výrobky, se takový požadavek vztahovat nemusí.
- Prosazování návrhu zákona č. 65 není konzistentní.
- Společnosti se mohou rozhodnout, že výstrahu nebudou uvádět, protože dospěly k závěru, že podle návrhu zákona č. 65 tak nejsou povinny učinit. Pokud výrobek není výstrahou opatřen, neznamená to, že neobsahuje uvedené chemické látky na podobné úrovni.

Proč společnost Toro tuto výstrahu uvádí?

Společnost Toro se rozhodla, že bude spotřebitelům poskytovat co nejvíce informací, aby mohli činit informovaná rozhodnutí o výrobcích, které kupují a používají. Společnost Toro v určitých případech uvádí výstrahu, jestliže si je vědoma přítomnosti jedné nebo více uvedených chemických látek, aniž by provedla posouzení úrovně expozice, neboť požadavky na omezení expozice se neudávají u všech uvedených chemických látek. Společnost Toro se z důvodů obezřetnosti rozhodla výstrahu dle návrhu zákona č. 65 uvést, i když nebezpečí vystavení působení chemických látek obsažených ve výrobcích značky Toro je zanedbatelné nebo spadá do rozmezí „žádné významné riziko“. Pokud společnost Toro takovou výstrahu neuvede, může být mimoto žalována státem Kalifornie nebo soukromými stranami, jež o prosazování návrhu zákona č. 65 usilují, a může z toho pro ni vyplývat citelný postih.