Form No. 3462-486 Rev A

TORO®

Count on it.

Operatora rokasgrāmata

Kompakts instrumentu turētājs e-Dingo 500

Modeļa Nr. 22218—Sērijas Nr. 407100000 un tālāk
Modeļa Nr. 22218G—Sērijas Nr. 400000000 un tālāk

Reģistrējieties www.Toro.com.
Oriģināla tulkojums (LV)

CE UK CA

3462-486

⚠ BRĪDINĀJUMA SIGNĀLS

KALIFORNIJA
Paziņojums 65 Brīdinājums

Šī izstrādājuma energoapgādes aukla satur svinu – ķīmisko vielu, kas Kalifornijas štatā ir zināma kā tāda, kas izraisa iedzimtus defektus vai citādi kaitē reproduktīvajām spējām. Pēc rīkošanās ar piederumiem nomazgāt rokas.

Akumulatoru pamatnes, spailes un līdzīgi piederumi satur svinu un svina maisījumus, ķīmiskās vielas, kuras Kalifornijas štatā ir zināmas kā tādas, kas izraisa vēzi un kaitē reproduktīvajām spējām. Pēc rīkošanās ar piederumiem nomazgāt rokas.

Šī produkta izmantošana var pakļaut tādu ķimikāliju iedarbībai, kas Kalifornijas štatā tiek uzskatītas par vēzi, iedzimtu defektu vai reproduktīvu traucējumu izraisošām.

Ievads

Šī mašīna ir kompakts instrumentu turētājs, kas paredzēts izmantošanai dažādās zemes un materiālu pārvietošanas darbībās ainavu veidošanas un celtniecības darbos. Tā ir veidota dažādu agregātu izmantošanai, kas katrs veic īpašu funkciju. Izmantojiet šo mašīnu temperatūrās no -18 līdz 38 °C. Šī izstrādājuma izmantošana mērķiem, kas nav paredzētais lietojums, var būt bīstama jums un blakus stāvētājiem.

Rūpīgi izlasiet šo informāciju, lai zinātu, kā pareizi ekspluatēt un uzturēt savu produktu un izvairīties no ievainojumiem un produkta bojājumiem. Jūs esat atbildīgs par produkta drošu un pareizu ekspluatāciju.

Apmeklējiet www.Toro.com, lai iegūtu produkta drošības un ekspluatācijas apmācību materiālus, informāciju par piederumiem, saņemtu palīdzību atrast izplatītāju vai reģistrētu savu produktu.

Ikreiz, kad jums ir nepieciešams pakalpojums, oriģinālās Toro daļas, vai papildu informācija, sazinieties ar pilnvarota servisa dīleri vai Toro klientu servisu un sagatavojiet informāciju par sava produkta modeļa un sērijas numuru. Zīmējums 1 norāda modeļa un sērijas numuru atrašanās vietu uz izstrādājuma. Ierakstiet numurus paredzētajās ailēs.

Svarīgi! **Ar savu mobilo ierīci jūs varat noskenēt QR kodu uz sērijas numura uzlīmes (ja ir), lai piekļūtu garantijai, daļām un citai izstrādājuma informācijai.**

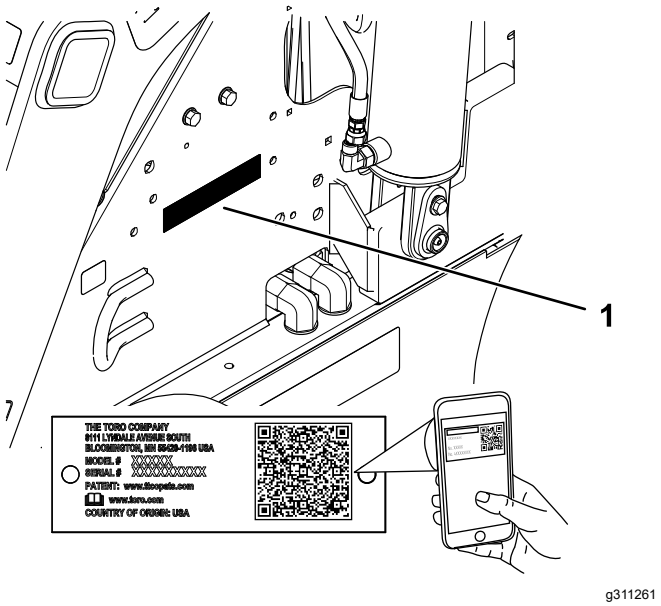

Zīmējums 1

1. Modeļa un sērijas numura atrašanās vieta

Modeļa Nr. _____

Sērijas Nr. _____

Šajā rokasgrāmatā norādīti potenciālie apdraudējumi un ietverti ar brīdinājuma simbolu (Zīmējums 2) apzīmēti brīdinājuma ziņojumi, kas signalizē par apdraudējumu, kas var radīt nopietnus ievainojumus vai nāvi, ja netiek ievēroti ieteiktie drošības pasākumi.

g000502

Zīmējums 2

Drošības brīdinājuma simbols

Lai izceltu informāciju, šajā rokasgrāmatā izmantoti 2 vārdi. **Svarīgi** aicina pievērst uzmanību īpašai mehāniskai informācijai, un **Piezīme** uzsver vispārīgu informāciju, kurai jāpievērš īpaša uzmanība.

Šis izstrādājums atbilst visām atbilstošajām Eiropas direktīvām; informāciju, lūdzu, skatiet atsevišķajā izstrādājumam atbilstošajā Atbilstības deklarācijas (DOC) lapā.

Šī ierīce atbilst FCC noteikumu 15. daļai. Uz ekspluatāciju attiecas šādi nosacījumi: (1) šī ierīce nerada kaitīgus traucējumus; un (2) šai

© 2023—The Toro® Company
8111 Lyndale Avenue South
Bloomington, MN 55420

Autortiesības ir aizsargātas

ierīcei ir jāpieņem visi saņemtie traucējumi, tostarp traucējumi, kas var izraisīt nevēlamu darbību. Izmaiņas vai modifikācijas, kuras uzņēmums Toro nav nepārprotami apstiprinājis, var anulēt lietotāja tiesības izmantot aprīkojumu.

Turklāt šis aprīkojums ir pārbaudīts uzlādes režīmā un konstatēts, ka tas atbilst B klases digitālās ierīces ierobežojumiem saskaņā ar FCC noteikumu 15. daļu. Šie ierobežojumi ir paredzēti, lai nodrošinātu saprātīgu aizsardzību pret kaitīgiem traucējumiem, uzstādot dzīvojamajās telpās. Šis aprīkojums rada, izmanto un var izstarot radiofrekvences enerģiju, un, ja tas netiek uzstādīts un lietots saskaņā ar instrukcijām, tas var radīt kaitīgus radiosakaru traucējumus. Tomēr nav garantijas, ka traucējumi neradīsies parastas uzstādīšanas laikā. Ja šis aprīkojums rada kaitīgus traucējumus radio vai televīzijas uztveršanai, ko var noteikt, izslēdzot un ieslēdzot aprīkojumu, lietotājs tiek aicināts mēģināt novērst traucējumus, veicot vienu vai vairākus no šiem pasākumiem:

- pārpozicionēt vai pārvietot uztveršanas antenu;
- palielināt attālumu starp aprīkojumu un uztvērēju;
- pievienot aprīkojumu kontaktligzdai ķēdē, kas atšķiras no tās, kurai ir pievienots uztvērējs;
- sazināties ar izplatītāju vai pieredzējušu radio/televīzijas tehniķi, lai saņemtu palīdzību.

Saturs

Drošība 4
Vispārīga drošība 4
Drošības un instrukciju uzlīmes 5
Uzstādīšana 9
1 Pārbauda hidrauliskā šķidruma līmeni 9
2 Akumulatoru uzlāde 9
Izstrādājuma pārskats 10
Vadības ierīces 10
Informācijas centra displejs 11
Specifikācija 14
Agregāti/piederumi 14
Pirms ekspluatācijas 14
Drošība pirms ekspluatācijas 14
Ikdienas tehniskās apkopes veikšana 15
Augšstilbu balsta regulēšana 15
Ekspluatācijas laikā 15
Ekspluatācijas drošības laikā 15
Mašīnas iedarbināšana 17
Braukšana ar mašīnu 17
Jaudas taupīšanas režīms 17
Mašīnas izslēgšana 17
Agregātu izmantošana 17
Informācijas centra izmantošana 19
Pēc ekspluatācijas 20
Drošība pēc ekspluatācijas 20
Nefunkcionējošas mašīnas pārvietošana 21
Mašīnas transportēšana 22
Mašīnas pacelšana 24
Akumulatoru uzturēšana 24
Akumulatoru transportēšana 25
Akumulatora lādētāja izmantošana 25
Tehniskā apkope 28
Apkopes drošība 28
Ieteiktie tehniskās apkopes grafiki 28
Pirmsapkopes procedūras 29
Cilindra bloķētāju izmantošana 29
Piekļuve iekšējiem komponentiem 29
Galvenās barošanas atvienošana 30
Eļļošana 31
Mašīnas eļļošana 31
Elektriskās sistēmas apkope 32
Elektriskās sistēmas drošība 32
Mašīnas strāvas atvienošana vai savienošana 32
Statiskās siksnas nomaiņa 32
Akumulatoru apkope 33
Akumulatora lādētāja uzturēšana 33
Drošinātāja apkope 33
Piedziņas sistēmas apkope 34
Riepu protektoru pārbaude 34
Riteņu balsta uzgriežņu pārbaude 34
Bremžu apkope 34
Stāvbremzes pārbaude 34
Hidrauliskās sistēmas apkope 35
Hidrauliskās sistēmas drošība 35

Hidrauliskā spiediena atbrīvošana 35
Hidrauliskā šķidruma specifikācijas 35
Hidrauliskā šķidruma līmeņa pārbaude 36
Hidrauliskā filtra nomaiņa 36
Hidrauliskā šķidruma nomaiņa..... 37
Tīrīšana 37
Netīrumu notīrīšana..... 37
Mašīnas mazgāšana 37
Uzglabāšana 38
Glabāšanas drošība 38
Mašīnas glabāšana 38
Akumulatora glabāšanas prasības..... 39
Bojājumu meklēšana 40

Drošība

Vispārīga drošība

⚠ BĪSTAMĪBA

Darba zonā var būt pazemes komunālo pakalpojumu līnijas. Rakšana tajās var izraisīt elektrošoku vai eksploziju.

Iegūstiet īpašuma vai darba zonas plānu ar iezīmētām pazemes līnijām un nerociet atzīmētajās zonās. Sazinieties ar savu vietējo zemes dienestu vai komunālo pakalpojumu uzņēmumu, lai iegūtu marķētu īpašuma plānojumu (piemēram, ASV zvaniet 811, vai Austrālijā valsts mēroga marķēšanas dienestam zvaniet uz tālruņa numuru 1100).

Vienmēr ievērojiet visas drošības instrukcijas, lai izvairītos no nopietniem ievainojumiem vai nāves. Šī izstrādājuma izmantošana mērķiem, kas nav paredzētais lietojums, var būt bīstama jums un blakus stāvētājiem.

- Nepārsniedziet nominālo darbības jaudu, jo mašīna var kļūt nestabila, kas var izraisīt kontroles zaudēšanu.
- Nepārvietojiet kravu ar paceltām svirām; vienmēr pārvietojiet kravas cieši pie zemes.
- Slīpumi ir svarīgs faktors saistībā ar kontroles zudumu un apgāšanās negadījumiem, kas var izraisīt nopietnus ievainojumus vai nāvi. **Mašīnas izmantošanai jebkādā slīpumā vai uz nelīdzenas virsmas nepieciešama īpaša piesardzība.**
- **Darbiniet mašīnu slīpumos uz augšu un uz leju ar smago mašīnas galu vērstu uz augšu un kravu cieši pie zemes.** Svara sadalījuma mainās katram agregātam. Tukšs kauss padara mašīnas aizmuguri smagu, un pilns kauss padara mašīnas priekšpusi smagu. Lielākā daļa citu agregātu padara mašīnas priekšpusi smagu.
- Iegūstiet īpašuma vai darba zonas plānu ar iezīmētām pazemes līnijām un citiem objektiem un nerociet atzīmētajās zonās.
- Pirms mašīnas iedarbināšanas izlasiet un izprotiet šīs *Operatora rokasgrāmatas* saturu.
- Izmantojot mašīnu, pievērsiet visu savu uzmanību. Neiesaistieties nevienā aktivitātē, kas novērš uzmanību; pretējā gadījumā var rasties ievainojumi vai īpašuma bojājumi.
- Nekad neļaujiet bērniem vai neapmācītiem cilvēkiem izmantot mašīnu.
- Turiet rokas un pēdas atstatu no kustīgiem komponentiem un agregātiem.

- Neizmantojiet mašīnu bez aizsargiem un citām mašīnā stāvošām un darba kārtībā esošām drošības aizsargierīcēm.
- Neļaujiet darbības zonā atrasties blakus stāvētājiem un bērniem.
- Apturiet mašīnu, izslēdziet mašīnu un izņemiet atslēgu pirms apkopes veikšanas vai mašīnas tīrīšanas.

Nepareiza šīs mašīnas izmantošana vai apkope var izraisīt ievainojumus. Lai samazinātu ievainojumu potenciālu, ievērojiet šīs drošības instrukcijas un vienmēr pievērsiet uzmanību drošības brīdinājuma simbolam ⚠, kas nozīmē Uzmanību, Brīdinājums vai Briesmas – personas drošības instrukcija. Šo instrukciju neievērošana var radīt personas traumas vai nāvi.

Drošības un instrukciju uzlīmes

Drošības uzlīmes un instrukcijas operatoram ir viegli redzamas un atrodas netālu no potenciālās bīstamības zonas. Aizstājiet jebkuru uzlīmi, kas ir bojāta vai trūkst.

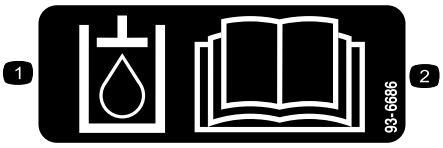

decal93-6686

93-6686

1. Hidrauliskais šķidrums
2. Izlasiet *Operatora rokasgrāmatu*.

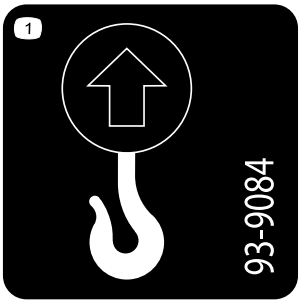

decal93-9084

93-9084

1. Pacelšanas punkts/piesiešanas punkts

decal98-4387

98-4387

1. Brīdinājums – izmantojiet dzirdes aizsargaprīkojumu.

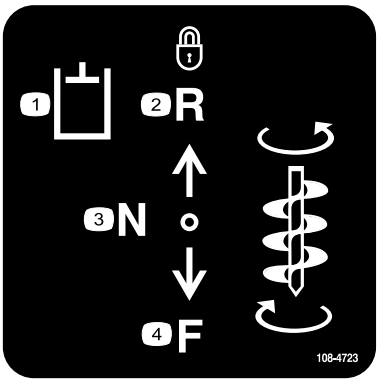

decal108-4723

108-4723

1. Papildu hidraulika
2. Bloķēta atpakaļgaita (aizturis)
3. Neitrāls (izsl.)
4. Turpgaita

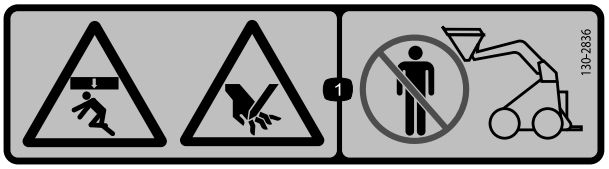

decal130-2836

130-2836

1. Saspiešanas risks no augšas; rokas sagriešanas risks – turiet atstatus no agregāta un pacelšanas sviras.

decal130-2837

130-2837

1. Brīdinājums – nepārvadājiet pasažierus kausā.

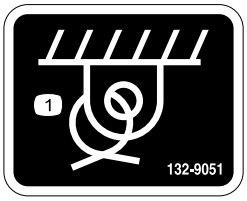

decal132-9051

132-9051

1. Piesiešanas punkts

decal133-8061

133-8061

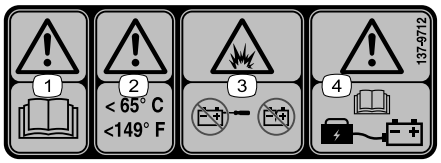

decal137-9712

137-9712

1. Brīdinājums – izlasiet *Operatora rokasgrāmatu*.
2. Brīdinājums – glabājiet temperatūrās, kas nepārsniedz 65 °C.
3. Eksplozijas risks – neatveriet akumulatoru; neizmantojiet bojātu akumulatoru.
4. Brīdinājums – izlasiet *Operatora rokasgrāmatu* saistībā ar akumulatora uzlādes informāciju.

decal139-7707

139-7707

1. Stāvbremze – izslēgta
2. Stāvbremze – ieslēgta

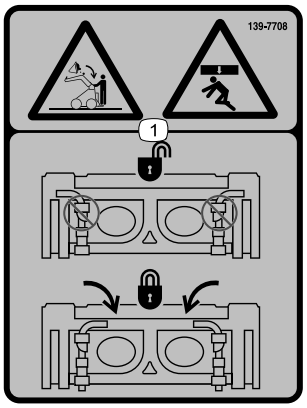

decal139-7708

139-7708

1. Saspiešanas risks no augšas, krītoša krava – pārliecinieties, ka ātrā savienotāja sviras ir bloķētas.

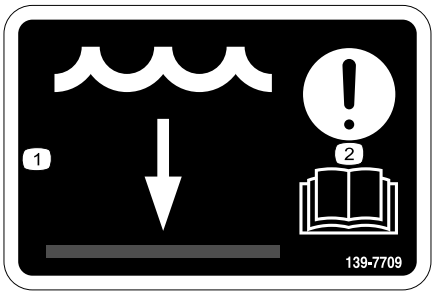

decal139-7709

139-7709

1. Ūdens līmenis
2. Uzmanību – izlasiet *Operatora rokasgrāmatu*.

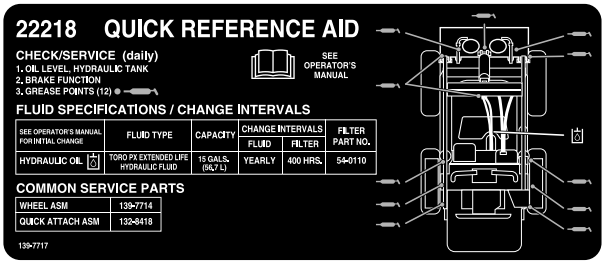

decal139-7717

139-7717

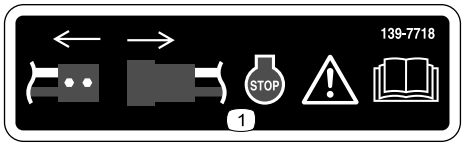

decal139-7718

139-7718

1. Brīdinājums – Atvienojiet barošanu, izslēdziet mašīnu un skatiet *Operatora rokasgrāmatu*.

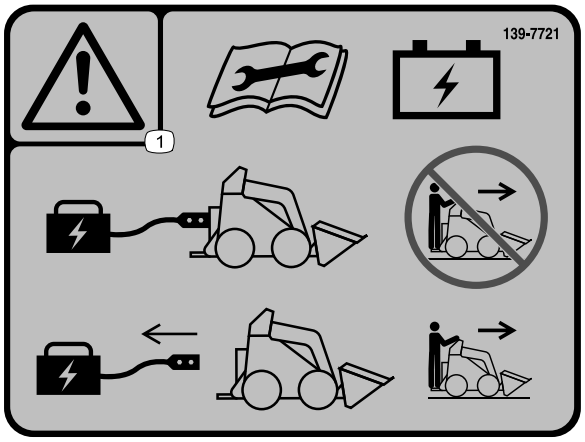

decal139-7721

139-7721

1. Brīdinājums – izlasiet *Operatora rokasgrāmatu* pirms akumulatora apkopes veikšanas, nedarbiniet mašīnu, kad ir pievienots akumulatora lādētājs; atvienojiet akumulatora lādētāju pirms mašīnas izmantošanas.

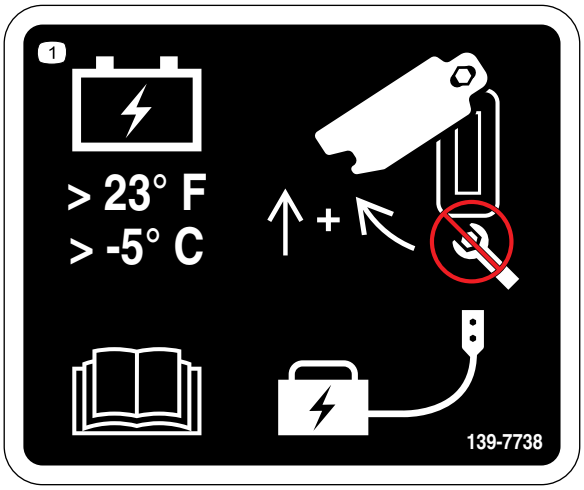

decal139-7738

139-7738

1. Glabājiet akumulatoru temperatūrās virs –5 °C; izlasiet *Operatora rokasgrāmatu*; slidiniet pārsegu uz augšu un pagrieziet uz sāniem, lai piekļūtu akumulatora uzlādes pieslēgvietai; neizmantojiet uzgriežņu atslēgu.

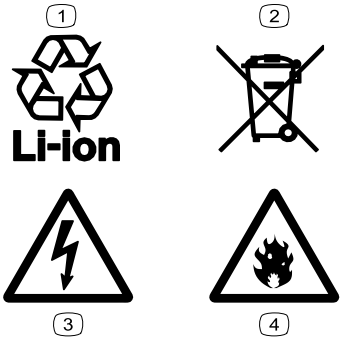

decal139-8343

139-8343

1. Pārstrādājams litija jonu
2. Iznīciniet pareizi.
3. Elektrošoka risks
4. Ugunsgrēka risks

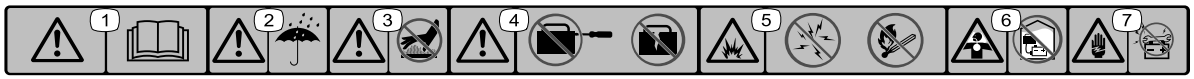

decal137-9713

137-9713

1. Brīdinājums – izlasiet *Operatora rokasgrāmatu*.
2. Brīdinājums – neturiet lietū un citos mitros apstākļos.
3. Brīdinājums – nepieskarieties karstajai virsmai.
4. Brīdinājums – neatveriet akumulatoru; neizmantojiet bojātu akumulatoru.
5. Eksplozijas risks – izvairieties no dzirkstelēm, no uguns, no atklātām liesmām vai smēķēšanas.
6. Nosmakšanas risks, indīgi tvaiki vai toksiskas gāzes – nelādējiet akumulatoru slēgtā telpā.
7. Elektrošoka risks – neveiciet akumulatora tehnisko apkopi.

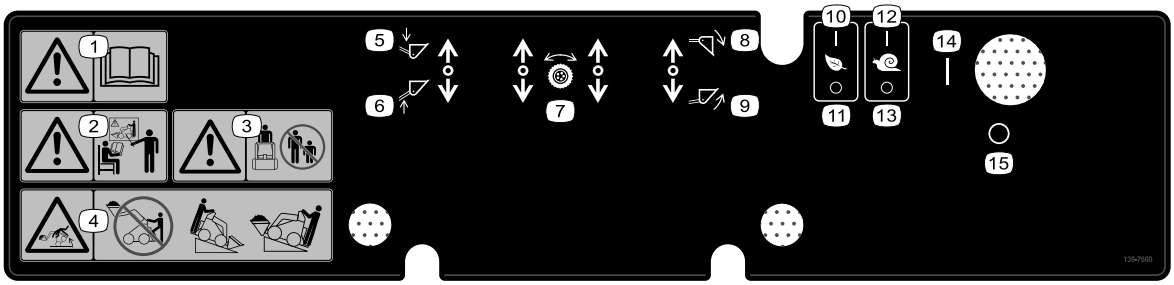

decal139-7660

139-7660

1. Brīdinājums – izlasiet *Operatora rokasgrāmatu*.
2. Brīdinājums – visiem operatoriem pirms mašīnas darbināšanas ir jābūt apmācītiem.
3. Brīdinājums – neļaujiet blakus stāvētājiem atrasties līdzās.
4. Apgāšanās risks – nebrauciet ar mašīnu ar paceltu kravu; novietojiet mašīnas smago galu slīpumā uz augšu, braucot pa slīpumu.
5. Nolaidiet agregātu.
6. Paceliet agregātu.
7. Vilces vadības ierīces
8. Sasveriet agregātu uz leju.
9. Sasveriet agregātu uz augšu.
10. Eco režīms – iesl.
11. Eco režīms – izsl.
12. InchMode – iesl.
13. InchMode – izsl.
14. Iesl.
15. Izsl.

Uzstādīšana

1

Pārbauda hidrauliskā šķidruma līmeni

Nav nepieciešamas nekādas detaļas

Procedūra

Pirms mašīnas pirmreizējas iedarbināšanas pārbaudiet hidrauliskā šķidruma līmeni; skatiet Hidrauliskā šķidruma līmeņa pārbaude (lpp. 36).

2

Akumulatoru uzlāde

Nav nepieciešamas nekādas detaļas

Procedūra

Uzlādējiet akumulatoru; skatiet Akumulatoru uzlāde (lpp. 26).

Izstrādājuma pārskats

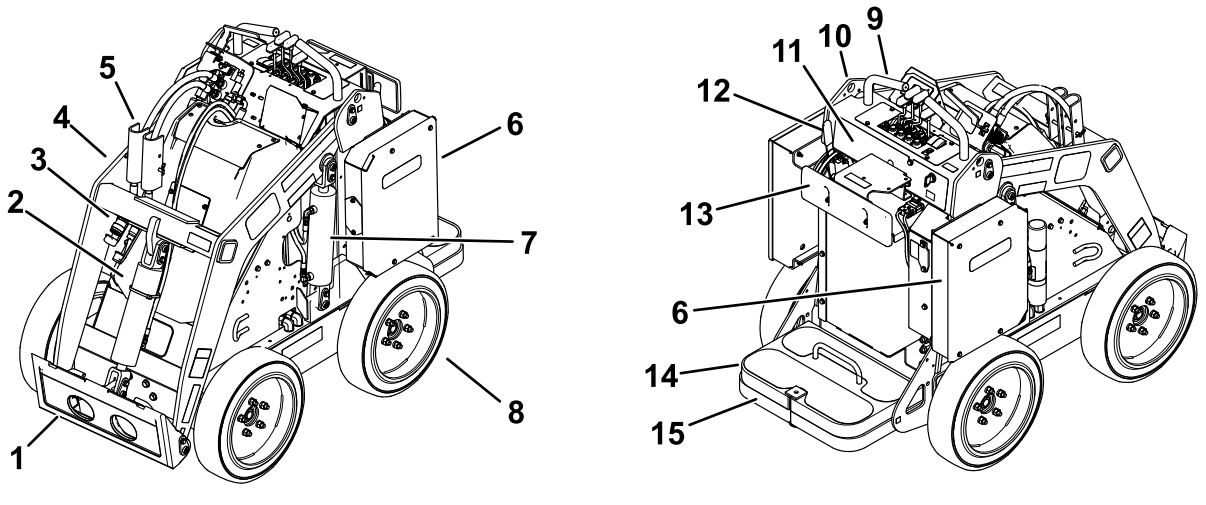

Zīmējums 3

1. Agregāta montāžas plāksne
2. Sasvēršanas cilindrs
3. Papildu hidrauliskie savienotāji
4. Iekrāvēja kāti
5. Cilindra bloķētājs
6. Akumulatora kaste
7. Pacelšanas cilindrs
8. Ritenis
9. Rokturis
10. Pacelšanas punkts
11. Vadības panelis
12. Stāvbremzes svira
13. Augšstilbu balsts
14. Pretsvars
15. Operatora platforma

Vadības ierīces

Vadības panelis

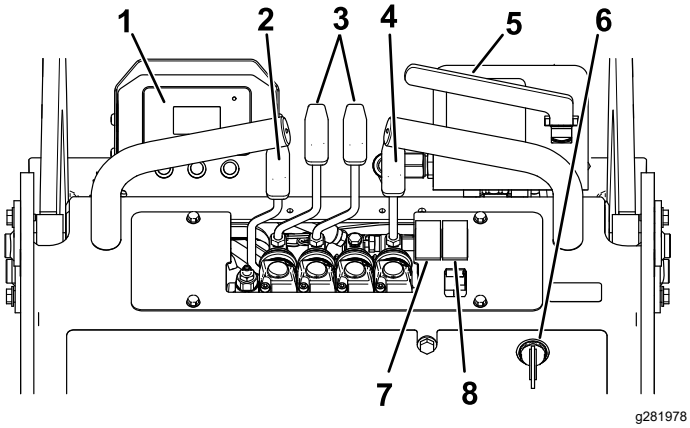

Zīmējums 4

1. Informācijas centrs
2. Iekrāvēja kāta svira
3. Vilces vadības sviras
4. Agregāta sasvēršanas svira
5. Papildu hidrauliskas svira
6. Atslēgas slēdzis
7. Eco režīma slēdzis
8. Inch-mode slēdzis

Atslēgas slēdzis

Atslēgas slēdzim ir 2 pozīcijas: IESL. un IZSL. (Zīmējums 4).

Izmantojiet atslēgas slēdzi, lai iedarbinātu vai izslēgtu mašīnu; skatiet Mašīnas iedarbināšana (lpp. 17) un Mašīnas izslēgšana (lpp. 17).

Vilces vadības sviras

- Lai pārvietotos turpgaitā, pārvietojiet vilces vadības sviras uz priekšu.
- Lai pārvietotos atpakaļgaitā, pārvietojiet vilces vadības sviras uz aizmuguri.
- Lai pagrieztos, virziet sviru, kas atrodas tajā pusē, uz kuru vēlaties pagriezties, atpakaļ pret NEITRĀLU pozīciju, vienlaicīgi turot otru sviru nospiestu.

  Piezīme. Jo tālāk pārvietojat vilces vadības sviras jebkurā virzienā, jo ātrāk mašīna brauc tajā virzienā.
- Lai samazinātu ātrumu vai apstātos, pārvietojiet vilces vadības sviras NEITRĀLĀ pozīcijā.

Agregāta sasvēršanas svira

- Lai sasvērtu agregātu uz priekšu, lēnām piespiediet agregāta sasvēršanas sviru uz priekšu.
- Lai sasvērtu agregātu uz aizmuguri, lēnām pavelciet agregāta sasvēršanas sviru uz aizmuguri.

Iekrāvēja kāta svira

- Lai nolaistu iekrāvēja kātus, lēnām nospiediet iekrāvēja kāta sviru uz priekšu.
- Lai paceltu iekrāvēja kātus, lēnām pavelciet iekrāvēja kāta sviru uz aizmuguri.

Papildu hidrauliskas svira

- Lai darbinātu hidraulikas agregātu turpgaitas virzienā, lēnām pavelciet papildu hidraulikas sviru uz āru un pēc tam pavelciet uz leju.
- Lai darbinātu hidraulikas agregātu atpakaļgaitas virzienā, lēnām pavelciet papildu hidraulikas sviru uz āru un pēc tam nospiediet uz augšu. Tā tiek saukta arī par AIZTURA pozīciju, jo tai nav nepieciešama operatora klātbūtne.

Stāvbremzes svira

- Lai ieslēgtu stāvbremzi, pagrieziet sviru uz leju (Zīmējums 5).
- Lai atbrīvotu stāvbremzi, pagrieziet sviru uz augšu (Zīmējums 5).

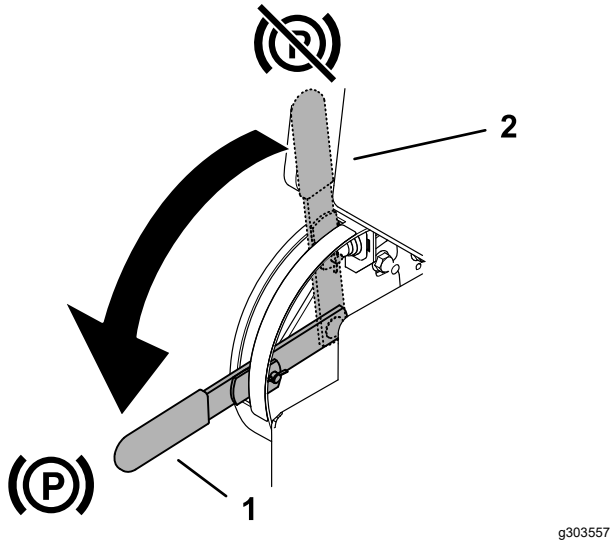

Zīmējums 5

1. Stāvbremzes svira – ieslēgta
2. Stāvbremzes svira – izslēgta

Eco režīma slēdzis

Nospiediet slēdzi IESL. pozīcijā, lai aktivizētu Eco režīmu. Izmantojiet Eco režīmu, lai samazinātu motora ātrumu un samazinātu akumulatora patēriņu.

Inch-mode slēdzis

Nospiediet slēdzi IESL. pozīcijā, lai aktivizētu Inch Mode. Izmantojiet Inch Mode, lai samazinātu mašīnas ātrumu, uzstādot vai noņemot agregātus, veicot nelielu mašīnas regulēšanu un pagriežoties pagriezienos.

Piezīme. Inch Mode ignorē pašreizējos iestatījumus (piem., Eco režīmu, agregāta režīmus). Mašīna atgriezīsies tajos iestatījumos, kādi bija, kad Inch Mode bija izslēgts.

Informācijas centra displejs

Informācijas centra LCD displejs parāda informāciju par jūsu mašīnu, piemēram, darbības statusu, dažādu diagnostiku un citu informāciju par mašīnu (Zīmējums 6). Informācijas centram ir sākuma ekrāns un galvenais informācijas ekrāns. Jūs jebkurā laikā varat pārslēgties no sākuma ekrāna uz galveno informācijas ekrānu, nospiežot jebkuru informācijas centra pogu un izvēloties atbilstošo virziena bultiņu.

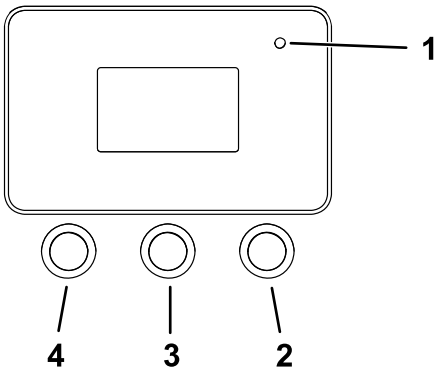

Zīmējums 6

1. Indikatora lampiņa
2. Labās puses poga
3. Vidējā poga
4. Kreisās puses poga

- Kreisās puses poga, izvēlnes piekļuves/atpakaļ poga – nospiediet šo pogu, lai piekļūtu informācijas centra izvēlnēm. Jūs to varat izmantot, lai izietu no jebkuras izvēlnes, kuru pašlaik izmantojat.
- Vidējā poga – izmantojiet šo pogu, lai izvēlnēs ritinātu uz leju.
- Labās puses poga – izmantojiet šo pogu, lai atvērtu izvēlni, kur labās puses bultiņa norāda uz papildus saturu.

Piezīme. Katras pogas nolūks var mainīties atkarībā no tā, kas tajā brīdī ir nepieciešams. Katra poga ir apzīmēta ar ikonu, kas parāda tās pašreizējo funkciju.

Zīmējums 7 parāda, ko varat ieraudzīt informācijas centrā, kad izmantojat mašīnu. Sākuma ekrāns parādās uz pāris sekundēm, kad pagriežat atslēgu IESL. pozīcijā, pēc tam parādās darbības ekrāns.

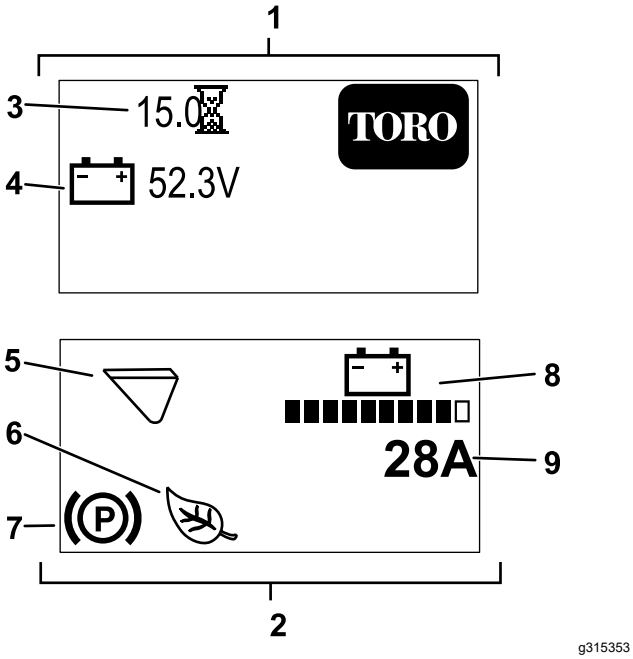

Zīmējums 7

1. Sākuma ekrāns
2. Darbības ekrāns
3. Darbības stundas
4. Akumulatora spriegums
5. Agregāta režīms (parādīts kausa režīms)
6. Eco vai Inch Mode režīms ir ieslēgts (parādīts Eco režīms).
7. Stāvbremze ir ieslēgta.
8. Akumulatora uzlāde
9. Tūlītējs mašīnas strāvas stiprums

Informācijas centra ikonu apraksts

	Piekļuve izvēlnei
	Tālāk
	Atpakaļ
	Ritināt uz leju
	Ieiet
	Mainīt agregāta režīmu.
	Palielināt
	Samazināt
	Iziet no izvēlnes
	Pārbaudīt PIN ievadi
	Stāvbremze ir ieslēgta.
	Stundu mērītājs
	Akumulatora spriegums
	Akumulatora uzlāde – katrs nemainīgais stabiņš atbilst uzlādei soļos pa 10%.
	Eco režīms ir ieslēgts.
	Inch Mode ir ieslēgts.
	Aukstā iedarbināšana
	Kausa režīms ir ieslēgts.
	Āmura režīms ir ieslēgts.

Informācijas centra izvēlnes

Lai piekļūtu informācijas centra izvēlnes sistēmai, nospiediet izvēlnes piekļuves pogu [i], atrodoties galvenajā ekrānā. Tas nogādās jūs galvenajā izvēlnē. Skatiet izvēlnēs pieejamo opciju kopsavilkumu tālāk esošajās tabulās:

Main Menu (Galvenā izvēlne)

Izvēlnes vienums	Apraksts
Faults (Defekti)	DEFEKTU izvēlne ietver sarakstu ar nesenajiem mašīnas defektiem. Skatiet Apkopes rokasgrāmatu vai sazinieties ar savu pilnvaroto servisa izplatītāju, lai saņemtu plašāku informāciju par DEFEKTU izvēlni.
Service (Apkope)	Apkopes izvēlne ietver informāciju par mašīnu, piemēram, izmantošanas stundas un citus līdzīgus skaitļus.
Diagnostics (Diagnostika)	Diagnostikas izvēlne parāda katra mašīnas slēdža, sensora un vadības ierīces rezultātu stāvokli. Jūs to varat izmantot, lai veiktu noteiktu problēmu traucējummeklēšanu, jo tā ātri pateiks, kuras mašīnas vadības ierīces ir ieslēgtas un kuras ir izslēgtas.
Settings (Iestatījumi)	Iestatījumu izvēlne ļauj jums pielāgot un mainīt konfigurācijas mainīgās vērtības informācijas centra displejā.
About (Par)	Izvēlne Par norāda mašīnas modeļa numuru, sērijas numuru un programmatūras versiju.

Faults (Defekti)

Izvēlnes vienums	Apraksts
Current (Pašreizējais)	Norāda kopējo ieslēgtas atslēgas stundu skaitu (t.i. stundas, cik ilgi atslēga ir bijusi pozīcijā IESL.).
Last (Pēdējais)	Norāda pēdējo ieslēgtas atslēgas stundu, kad radās defekts.
First	Norāda pirmo ieslēgtas atslēgas stundu, kad radās defekts.
Occurrences (Gadījumi)	Norāda defekta gadījumu skaitu.

Service (Apkope)

Service (Apkope) (cont'd.)

Izvēlnes vienums	Apraksts
Hours (Stundas)	Norāda kopējo stundu skaitu, kad atslēga, motors un Eco režīms bija ieslēgts un vilces vadības ierīces ieslēgtas.
Counts (Skaits)	Norāda skaitu, cik reizes motors tika iedarbināts, un akumulatora strāvas stipruma ampēros stundas.

Diagnostics (Diagnostika)

Izvēlnes vienums	Apraksts
Battery (Akumulators)	Norāda akumulatora ievades un izvades. Ievades ietver pašreizējo akumulatora spriegumu; izvades ietver akumulatora spriegumu un uzlādes procentuālo vērtību.
Motor control (Motora vadība)	Norāda motora vadības ierīces ievades un izvades. Ievades ietver atslēgu darbībā, neitrālā stāvoklī, stāvbremzi, papildu, Inch, Eco režīmu un pacelšanu/nolaišanu; izmantojiet to, lai pārbaudītu mašīnas ievades atsauksmi. Izvades ietver motora apgriezienus (apgr./min.), fāzes strāvu, līdzstrāvu, kontrollera temperatūru un motora temperatūru.

Settings (Iestatījumi)

Izvēlnes vienums	Apraksts
Language (Valoda)	Kontrolē Informācijas centrā izmantoto valodu.
Backlight (Fona apgaismojums)	Kontrolē LCD displeja spilgtumu
Contrast (Kontrasts)	Kontrolē LCD displeja kontrastu.
Protected Menus (Aizsargātās izvēlnes)	Ļauj jums piekļūt aizsargātajām izvēlnēm, ievadot piekļuves kodu.

About (Par)

Izvēlnes vienums	Apraksts
Model (Modelis)	Norāda mašīnas modeļa numuru
Serial (Sērija)	Norāda mašīnas sērijas numuru
S/W Rev (Programmatūras pārskats)	Norāda galvenā kontrollera programmatūras pārskata versiju.

Motor Ctrl SW (Motora vadības programmatūra)	Norāda motora vadības ierīces programmatūras pārskata versiju.
Battery SW (Akumulatora programmatūra)	Norāda akumulatora programmatūras pārskata versiju.

Specifikācija

Piezīme. Tehniskie dati un konstrukcija var tikt mainīta bez iepriekšēja brīdinājuma.

Platums	89 cm
Garums	152 cm
Augstums	125 cm
Svars (bez agregāta)	938 kg
Nominālā darbības jauda – ar 74,8 kg smagu operatoru un standarta kausu	234 kg
Sasvēršanas jauda – ar 74,8 kg smagu operatoru un standarta kausu	590 kg
Garenbāze	71 cm
Izkraušanas augstums (ar standarta kausu)	120 cm
Sniedzamība – pilnībā paceltā pozīcijā (ar standarta kausu)	71 cm
Augstums līdz eņģes tapai (šaurais kauss standarta pozīcijā)	168 cm

Agregāti/piederumi

Toro apstiprinātu agregātu un piederumu izlase ir pieejama izmantošanai ar mašīnu, lai uzlabotu un paplašinātu tās iespējas. Sazinieties ar savu pilnvaroto servisa dīleri vai pilnvarotu Toro izplatītāju, vai dodieties uz www.Toro.com, lai aplūkotu sarakstu ar apstiprinātajiem agregātiem un piederumiem.

Lai nodrošinātu optimālu veiktspēju un nepārtrauktu mašīnas sertifikācijas drošību, izmantojiet tikai oriģinālās Toro nomaiņas daļas un piederumus. Citu ražotāju nomaiņas daļas un piederumi var būt bīstami, un šāda izmantošana var anulēt garantiju.

Ekspluatācija

Pirms ekspluatācijas

Drošība pirms ekspluatācijas

Vispārīga drošība

- Nekad neļaujiet bērniem vai neapmācītiem cilvēkiem izmantot vai apkopt mašīnu. Vietējie noteikumi var ierobežot vecumu, vai pieprasīt sertificētu operatora apmācību. Īpašnieks ir atbildīgs par visu operatoru un mehāniķu apmācību.
- Iepazīstieties ar drošu aprīkojuma izmantošanu, operatora vadības ierīcēm un drošības uzlīmēm.
- Vienmēr ieslēdziet stāvbremzi, izslēdziet mašīnu, izņemiet atslēgu, pagaidiet, kamēr visas kustīgās daļas apstājas, un ļaujiet mašīnai atdzist pirms mašīnas regulēšanas, apkopes,tīrīšanas vai glabāšanas.
- Ziniet, kā ātri apturēt un izslēgt mašīnu.
- Pārbaudiet, vai drošības slēdži un vairogi ir pievienoti un pareizi darbojas. Nedarbiniet mašīnu, ja vien tā nedarbojas pareizi.
- Atrodiet uz mašīnas atzīmētās satveršanas punktu vietas un agregātus; turiet rokas un kājas atstatus no šīm zonām.
- Pirms mašīnas izmantošanas ar agregātu pārliecinieties, ka agregāts ir pareizi uzstādīts un tas ir oriģinālais Toro agregāts. Izlasiet visas agregāta rokasgrāmatas.
- Novērtējiet virsmu, lai noteiktu, kādi piederumi un agregāti jums nepieciešami, lai pareizi un droši veiktu darbu.
- Lieciet, lai īpašums vai darba zona tiktu atzīmēta ar pazemes līnijām un citiem objektiem, un nerociet atzīmētajās zonās; ņemiet vērā neatzīmēto objektu un konstrukciju atrašanās vietu, piemēram, pazemes glabāšanas tvertnes, akas un septiskās sistēmas.
- Pārbaudiet apgabalu, kur izmantosiet aprīkojumu, vai tur nav nelīdzenas virsmas vai slēpti apdraudējumi.
- Pirms mašīnas izmantošanas pārliecinieties, ka apgabalā neatrodas blakus stāvētāji. Apturiet mašīnu, ja apgabalā ienāk blakus stāvētājs.

Ikdienas tehniskās apkopes veikšana

Pirms ikdienas mašīnas iedarbināšanas veiciet katras lietošanas reizes/ikdienas procedūras, kas norādītas Tehniskā apkope (lpp. 28).

Augšstilbu balsta regulēšana

Lai regulētu augšstilbu balstu (Zīmējums 8), atbrīvojiet pogas un paceliet vai nolaidiet balsta spilvenu līdz vēlamajam augstumam. Jūs varat veikt regulēšanu arī, atskrūvējot uzgriezni, kas fiksē spilvenu pie regulēšanas plāksnes, un pēc nepieciešamības pārvietojot plāksni uz augšu vai uz leju. Kad beidzat, droši pievelciet visus fiksatorus.

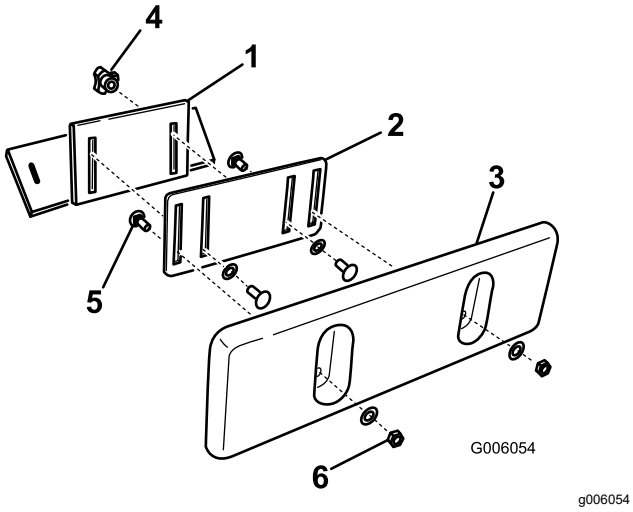

Zīmējums 8

1. Augšstilbu balsta kronšteins
2. Regulēšanas plāksne
3. Augšstilbu balsta spilvens
4. Poga un plakanais paplāksnis
5. Bultskrūve
6. Pretuzgrieznis un plakanais paplāksnis

Ekspluatācijas laikā

Ekspluatācijas drošības laikā

Vispārīga drošība

- Nepārsniedziet nominālo darbības jaudu, jo mašīna var kļūt nestabila, kas var izraisīt kontroles zaudēšanu.
- Nepārvietojiet kravu ar paceltiem kātiem. Vienmēr pārvietojiet kravas tuvu pie zemes.
- Izmantojiet tikai Toro apstiprinātus agregātus un piederumus. Agregāti var izmainīt mašīnas stabilitāti un darbības raksturlielumus.
- Mašīnām ar platformu:
  - Nolaidiet iekrāvēja kātus pirms nokāpšanas no platformas.
  - Nemēģiniet stabilizēt mašīnu, liekot kāju uz zemes. Ja zaudējat kontroli pār mašīnu, nokāpiet no platformas un dodieties prom no mašīnas.
  - Nelieciet kājas uz platformas.
  - Nepārvietojiet mašīnu, ja vien nestāvat ar abām kājās uz platformas un jūsu rokas turas pie stieņiem.
- Izmantojot mašīnu, pievērsiet visu savu uzmanību. Neiesaistieties nevienā aktivitātē, kas novērš uzmanību; pretējā gadījumā var rasties ievainojumi vai īpašuma bojājumi.
- Paskatieties uz aizmuguri un uz leju pirms braukšanas atpakaļgaitā, lai pārliecinātos, ka ceļš ir tīrs.
- Nekad neraustiet vadības ierīces; izmantojiet tikai vienmērīgas kustības.
- Īpašnieks/lietotājs var novērst un ir atbildīgs par negadījumiem, kas var izraisīt personas ievainojumus vai īpašuma bojājumus.
- Izmantojiet atbilstošu apģērbu, tostarp cimdus, acu aizsargbrilles, garās bikses, piemērotus, neslīdošus apavus un dzirdes aizsargus. Garus matus sasieniet astē un nevelciet brīvu apģērbu vai rotaslietas.
- Nedarbiniet mašīnu, kad esat noguris(-usi), slims(-a) vai alkohola vai narkotiku ietekmē.
- Nekad nepārvadājiet pasažierus un turiet mājdzīvniekus un blakus stāvētājus atstatus no mašīnas.
- Darbiniet mašīnu tikai labā apgaismojumā, turoties atstatus no caurumiem un slēptiem apdraudējumiem.

- Pārliecinieties, ka visi pārnesumi ir neitrālā pozīcijā pirms mašīnas iedarbināšanas. Iedarbiniet mašīnu tikai no operatora pozīcijas.
- Esiet uzmanīgi, tuvojoties slikti pārredzamiem pagriezieniem, krūmiem, kokiem vai citiem objektiem, kas var traucēt redzamībai.
- Samaziniet ātrumu un esiet piesardzīgi, veicot pagriezienus un šķērsojot ceļus un ietves. Uzmanieties no satiksmes.
- Apturiet agregātu, kad nestrādājat.
- Ja uztriecaties kādam objektam, apturiet mašīnu, izslēdziet mašīnu, izņemiet atslēgu un pārbaudiet mašīnu. Pirms darbības atsākšanas veiciet nepieciešamos remontdarbus.
- Nekad neatstājiet mašīnu ieslēgtu, kad tā netiek uzraudzīta.
- Pirms darbības pozīcijas atstāšanas, rīkojieties šādi:
  - Novietojiet mašīnu uz līdzenas virsmas.
  - Nolaidiet iekrāvēja kātus un atvienojiet papildu hidrauliku.
  - Izslēdziet mašīnu un izņemiet atslēgu.
- Nedarbiniet mašīnu, ja pastāv zibens risks.
- Darbiniet mašīnu tikai vietās, kur ir pietiekoši vietas drošu manevru veikšanai. Piesargieties no jums tuvumā esošiem šķēršļiem. Ja netiek ievērots pienācīgs attālums no kokiem, sienām un citiem šķēršļiem, tas var radīt ievainojumus, jo mašīna darbības laikā atkāpjas, ja nepievēršat uzmanību apkārtējai videi.
- Pārbaudiet atstatumu virs galvas (t.i. elektrības vadi, zari, griesti un durvju ailes) pirms brauciet zem jebkāda objekta, un nesaskarieties ar tiem.
- Nepārpildiet agregātu un vienmēr uzturiet slodzes līmeni, paceļot iekrāvēja kātus. Vienības agregātā var nokrist un izraisīt ievainojumus.

Drošība slīpumā

- **Uz augšu un uz leju vērstās nogāzēs strādājiet ar mašīnu, smagākajam mašīnas galam atrodoties virzienā pret kalnu.** Svara sadalījuma mainās katram agregātam. Tukšs kauss padara mašīnas aizmuguri smagu, un pilns kauss padara mašīnas priekšpusi smagu. Lielākā daļa citu agregātu padara mašīnas priekšpusi smagu.
- Iekrāvēja kātu pacelšana slīpumā ietekmē mašīnas stabilitāti. Turiet iekrāvēja kātus nolaistā pozīcijā, atrodoties slīpumā.
- Slīpumi ir svarīgs faktors saistībā ar kontroles zudumu un apgāšanās negadījumiem, kas var izraisīt nopietnus ievainojumus vai nāvi. Mašīnas izmantošanai jebkādā slīpumā vai uz nelīdzenas virsmas nepieciešama īpaša piesardzība.
- Izveidojiet savas procedūras un noteikumus darbam slīpumā. Šīm procedūrām ir jāiekļauj darba vietas izpēta, lai noteiktu, kuri slīpumi ir droši mašīnas darbībai. Vienmēr izmantojiet loģisko domāšanu un vērtējumu, kad veicat šo izpēti.
- Samaziniet ātrumu un pievērsiet īpašu uzmanību, atrodoties slīpumos. Virsmas stāvoklis var ietekmēt mašīnas stabilitāti.
- Izvairieties no mašīnas iedarbināšanas vai apturēšanas slīpumā. Ja mašīna zaudē saķeri, turpiniet lēnām, taisni uz leju no slīpuma.
- Izvairieties no pagriezienu veikšanas slīpumā. Ja jums nepieciešams pagriezties, pagriezieties lēnām un turiet mašīnas smago galu slīpumā uz augšu.
- Veiciet visas kustības slīpumā lēnām un pamazām. Neveiciet pēkšņas ātruma vai virziena izmaiņas.
- Ja jūtat, ka nav viegli darbināt mašīnu slīpumā, nedariet to.
- Uzmanieties no caurumiem, vagām vai izciļņiem, jo nelīdzenas virsmas var apgāzt mašīnu. Gara zāle var slēpt šķēršļus.
- Esiet piesardzīgi, strādājot uz slapjām virsmām. Samazināta saķere var izraisīt slīdēšanu.
- Izvērtējiet apgabalu, lai nodrošinātu, ka zeme ir pietiekoši stabila, lai balstītu mašīnu.
- Esiet uzmanīgi, darbinot mašīnu pie:
  - izkraušanas vietām;
  - grāvjiem;
  - uzbērumiem;
  - ūdenstilpnēm;

  Mašīna var pēkšņi apgāzties, ja kāpurķēde pārbrauc pāri malai vai mala iegrūst. Saglabājiet drošu distanci starp mašīnu un jebkādu apdraudējumu.
- Nenoņemiet vai nepievienojiet agregātus, atrodoties slīpumā.
- Nenovietojiet mašīnu kraujas malā vai slīpumā.

Komunālo pakalpojumu līnijas drošība

- Ja saduraties ar komunālo pakalpojumu līniju, rīkojieties, kā norādīts tālāk.
  - Izslēdziet mašīnu un izņemiet atslēgu.
  - Lūdziet visām personām pamest darba zonu.
  - Nekavējoties sazinieties ar atbilstošajām avārijas un komunālo pakalpojumu iestādēm, lai nodrošinātu zonu.
  - Ja sabojājat optiskās šķiedras kabeli, neskatieties atklātajā gaismā.

- Nepametiet operatora platformu, ja mašīnu lādē ar elektrību. Jūs būsiet drošībā, ja vien nepametat platformu.
  - Pieskaršanās jebkurai mašīnas daļai var jūs iezemēt.
  - Neļaujiet citai personai pieskarties vai tuvoties mašīnai, kad tā tiek lādēta.
  - Vienmēr pieņemiet, ka mašīna tiek lādēta, ja saduraties ar elektrisko vai komunikāciju līniju. Nemēģiniet neatstāt mašīnu.
- Noplūdusi gāze ir gan uzliesmojoša, gan sprādzienbīstama un var izraisīt nopietnas traumas vai nāvi. Nesmēķējiet, kamēr izmantojat mašīnu.

Mašīnas iedarbināšana

1. Stāviet uz platformas.
2. Pārliecinieties, ka stāvbremze ir ieslēgta un visas 4 sviras ir NEITRĀLĀ pozīcijā.
3. Ievietojiet atslēgu atslēgas slēdzī un pagrieziet to IESL. pozīcijā.

Piezīme. Ļoti aukstos apstākļos var rasties problēmas iedarbināt mašīnu. Iedarbinot aukstu mašīnu, turiet mašīnu temperatūrā virs –18 °C.

Piezīme. Kad mašīnas temperatūra ir zem –1 °C, informācijas centrā parādīsies aukstas iedarbināšanas simbols (Zīmējums 9), bet motors 2 minūtes palielinās apgriezienus. Šajā laikā nepārvietojiet saķeres vadības ierīces, kamēr ir ieslēgta stāvbremze; pretējā gadījumā motors izslēdzas un 2 minūtes tiek atiestatīts. Aukstās iedarbināšanas simbols pazūd, kad motors sasniedz pilnus apgriezienus.

g304012

Zīmējums 9

Braukšana ar mašīnu

Izmantojiet vilces vadības ierīces, lai pārvietotu mašīnu. Jo tālāk pārvietojat vilces vadības ierīces jebkurā virzienā, jo ātrāk mašīna brauc tajā virzienā. Atbrīvojiet vilces vadības ierīces, lai apturētu mašīnu.

Jaudas taupīšanas režīms

Kad mašīna ir tukšgaitā, tā pēc kāda laika ieslēgs jaudas taupīšanas režīmu.

Jaudas taupīšana 1

Pēc 5 līdz 7 sekunžu tukšgaitas motora ātrums samazinās. Lai atjaunotu normālu darbības ātrumu, virziet vilces sviru, agregāta sasvēršanas sviru vai iekrāvēja kāta sviru.

Jaudas taupīšana 2

Pēc 30 sekunžu tukšgaitas motors izslēdzas. Lai atjaunotu darbību, ātri divreiz virziet vilces sviru.

Jaudas taupīšana 3

Pēc 5 minūšu tukšgaitas mašīna izslēdzas. Lai atjaunotu darbību, pagrieziet atslēgu IZSLĒGTĀ pozīcijā, ieslēdziet stāvbremzi un pagrieziet atslēgu IESLĒGTĀ pozīcijā.

Mašīnas izslēgšana

1. Novietojiet mašīnu uz līdzenas virsmas, nolaidiet iekrāvēja kātus un ieslēdziet stāvbremzi.
2. Pārliecinieties, ka papildu hidraulikas svira ir NEITRĀLĀ pozīcijā.
3. Pagrieziet atslēgas slēdzi IZSL. pozīcijā un izņemiet atslēgu.

⚠ BRĪDINĀJUMS

Bērni vai blakus stāvētāji var gūt ievainojumus, ja viņi pārvieto vai mēģina darbināt mašīnu, kamēr tā netiek uzraudzīta.

Vienmēr izņemiet atslēgu un ieslēdziet stāvbremzi, atstājot mašīnu neuzraudzītu.

Agregātu izmantošana

Agregāta uzstādīšana

Svarīgi! **Izmantojiet tikai Toro apstiprinātus agregātus. Agregāti var izmainīt mašīnas stabilitāti un darbības raksturlielumus. Mašīnas garantija tika anulēta, ja izmantojat mašīnu ar neapstiprinātiem agregātiem.**

Svarīgi! **Pirms agregāta uzstādīšanas pārliecinieties, ka montāžas plāksnes nav dubļainas vai netīras un ka tapas brīvi kustas. Ja tapas nekustas brīvi, ieeļļojiet tās.**

1. Novietojiet agregātu uz līdzenas virsmas ar pietiekoši daudz brīvas vietas aiz tā, lai pievienotu mašīnu.
2. Iedarbiniet mašīnu.
3. Sasveriet agregāta montāžas plāksni uz priekšu.
4. Novietojiet montāžas plāksni agregāta uztvērēja plāksnes augšējā atlokā.

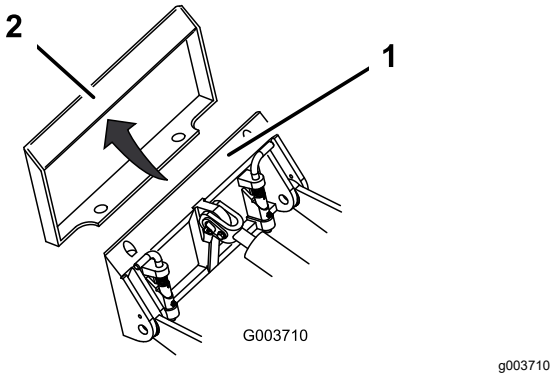

Zīmējums 10

1. Montāžas plāksne
2. Uztvērēja plāksne

5. Paceliet iekrāvēja kātus, vienlaicīgi sasverot montāžas plāksni uz aizmuguri.

   Svarīgi! **Paceliet agregātu pietiekoši, lai notīrītu zemu, un sasveriet montāžas plāksni līdz galam atpakaļ.**

6. Izslēdziet mašīnu un izņemiet atslēgu.
7. Saslēdziet ātrā savienotāja tapas, nodrošinot, ka tās ir pilnībā ievietotas montāžas plāksnē.

   Svarīgi! **Ja tapas negriežas saslēgšanas pozīcijā, montāžas plāksne nav pilnībā salāgota ar caurumiem agregāta uztvērēja plāksnē. Pārbaudiet uztvērēja plāksni un notīriet, ja nepieciešams.**

⚠ BRĪDINĀJUMA SIGNĀLS

Ja pilnībā neievietojat ātrā savienotāja tapas cauri agregāta montāžas plāksnei, agregāts var apgāzt mašīnu, saspiežot jūs vai blakus stāvētājus.

Pārliecinieties, ka ātrā savienotāja tapas ir pilnībā ievietotas agregāta montāžas plāksnē.

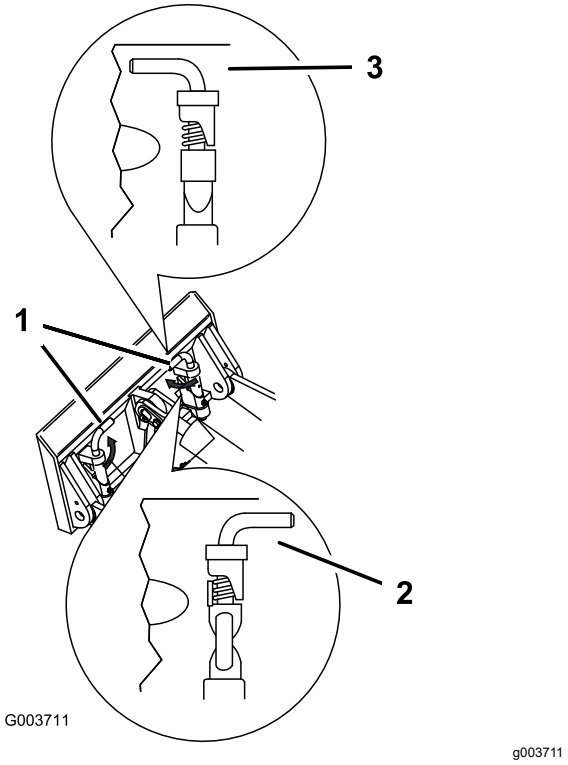

Zīmējums 11

1. Ātrā savienotāja tapas (saslēgta pozīcija)
2. Atvienošanas pozīcija
3. Saslēgta pozīcija

Hidraulisko šļūteņu savienošana

⚠ BRĪDINĀJUMA SIGNĀLS

Hidrauliskais šķīdums, kas izplūst, esot zem spiediena, var iekļūt ādā un izraisīt ievainojumus. Ādā iekļuvis šķidrums ir jāizņem ķirurģiski dažu stundu laikā ārstam, kurš pārzina šāda veida ievainojumus; pretējā gadījumā var rasties gangrēna.

- **Pārliecinieties, ka visas hidrauliskā šķidruma šļūtenes un līnijas ir labā stāvoklī un visi hidrauliskie savienojumi un fitingi ir cieši pirms spiediena izmantošanas hidrauliskajā sistēmā.**
- **Turiet savu ķermeni un rokas atstatu no noplūdēm no caurumiem vai sprauslām, kas izšļāc hidraulisko šķidrumu lielā spiedienā.**
- **Izmantojiet kartonu vai papīru, lai atrastu hidrauliskās noplūdes; nekad neizmantojiet savas rokas.**

⚠ BRĪDINĀJUMS

Hidrauliskie savienotāji, hidrauliskās līnijas/vārsti un hidrauliskais šķidrums var būt karsts. Ja saskaraties ar karstiem komponentiem, jūs varat gūt apdegumus.

- **Strādājot ar hidrauliskajiem savienotājiem, valkājiet cimdus.**
- **Ļaujiet mašīnai atdzist pirms pieskaraties hidrauliskajiem komponentiem.**
- **Nepieskarieties hidrauliskā šķidruma noplūdēm.**

Ja agregāta darbībai nepieciešama hidraulika, savienojiet hidraulikas šļūtenes šādi:

1. Pagrieziet un turiet atslēgu pozīcijā PAPILDU HIDRAULIKAS ATBRĪVOŠANA un nospiediet papildu hidraulikas vadības slēdzi atpakaļ un uz priekšu, lai atbrīvotu hidraulisko savienojumu spiedienu.
2. Pagrieziet atslēgu IZSLĒGTĀ pozīcijā un izņemiet atslēgu.
3. Noņemiet aizsargpārsegus no mašīnas hidrauliskajiem savienotājiem.
4. Pārliecinieties, ka no hidrauliskajiem savienotājiem ir notīrītas visas svešās vielas.
5. Spiediet agregāta vīrišķo savienotāju sievišķajā mašīnas savienotājā.

   Piezīme. Kad pirmo reizi savienojat agregāta vīrišķo savienotāju, jūs atbrīvojat agregātā uzkrājušos spiedienu.
6. Spiediet agregāta sievišķo savienotāju uz vīrišķā mašīnas savienotāja.
7. Pārliecinieties, ka savienojums ir drošs, pavelkot šļūtenes.

Agregāta noņemšana

1. Novietojiet mašīnu uz līdzenas virsmas.
2. Nolaidiet agregātu līdz zemei.
3. Ja agregāts izmanto hidrauliku, pagrieziet un turiet atslēgu pozīcijā PAPILDU HIDRAULIKAS ATBRĪVOŠANA un nospiediet papildu hidraulikas vadības slēdzi atpakaļ un uz priekšu, lai atbrīvotu hidraulisko savienojumu spiedienu.
4. Izslēdziet mašīnu un izņemiet atslēgu.
5. Atvienojiet ātrā savienotāja tapas, pagriežot tās uz āru.
6. Ja agregāts izmanto hidrauliku, slidiniet apmales atpakaļ uz hidrauliskajiem savienotājiem un atvienojiet tos.

   Svarīgi! **Savienojiet agregāta šļūtenes kopā, lai novērstu hidrauliskās sistēmas piesārņošanos glabāšanas laikā.**
7. Uzstādiet aizsargpārsegus uz mašīnas hidrauliskajiem savienotājiem.
8. Iedarbiniet mašīnu, sasveriet montāžas plāksni uz priekšu un pabrauciet ar mašīnu prom no agregāta.

Informācijas centra izmantošana

Agregāta režīma maiņa

1. Darbības ekrānā nospiediet vidējo pogu, lai piekļūtu Agregāta maiņas ekrānam.
2. Nospiediet vidējo vai labās puses pogu, lai pārslēgtos starp āmura un kausa režīmiem.

   Piezīme. Ieslēdziet Eco režīmu, izmantojot āmura režīmu. Āmura režīms , kad tiek izmantots ar Eco režīmu, palēnina motora apgriezienus (apgr./min.), lai samazinātu enerģijas patēriņu, izmantojot agregātus. Kausa režīms saglabā motora apgriezienus.
3. Nospiediet kreisās puses pogu, lai atgrieztos Darbības ekrānā.

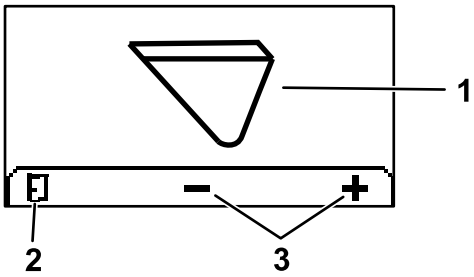

Zīmējums 12

1. Pašreizējais agregāta režīms
2. Mainīt agregāta režīmu
3. Atgriezties Darbības ekrānā

Piekļuve Aizsargātajām izvēlnēm

Piezīme. Rūpnīcas noklusējuma PIN kods mašīnai ir 0000 vai 1234.

Ja mainījāt PIN kodu un to aizmirsāt, sazinieties ar savu pilnvaroto servisa dīleri, lai saņemtu palīdzību.

1. GALVENAJĀ IZVĒLNĒ izmantojiet centrālo pogu, lai ritinātu uz leju līdz IESTATĪJUMU IZVĒLNEI un nospiediet labās puses pogu (Zīmējums 13).

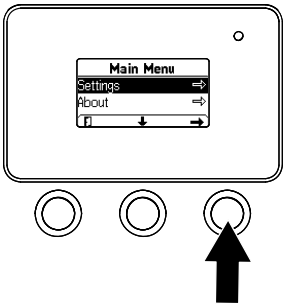

g264775

Zīmējums 13

2. IESTATĪJUMU IZVĒLNĒ izmantojiet centrālo pogu, lai ritinātu uz leju līdz AIZSARGĀTAJAI IZVĒLNEI un nospiediet labās puses pogu (Zīmējums 14).

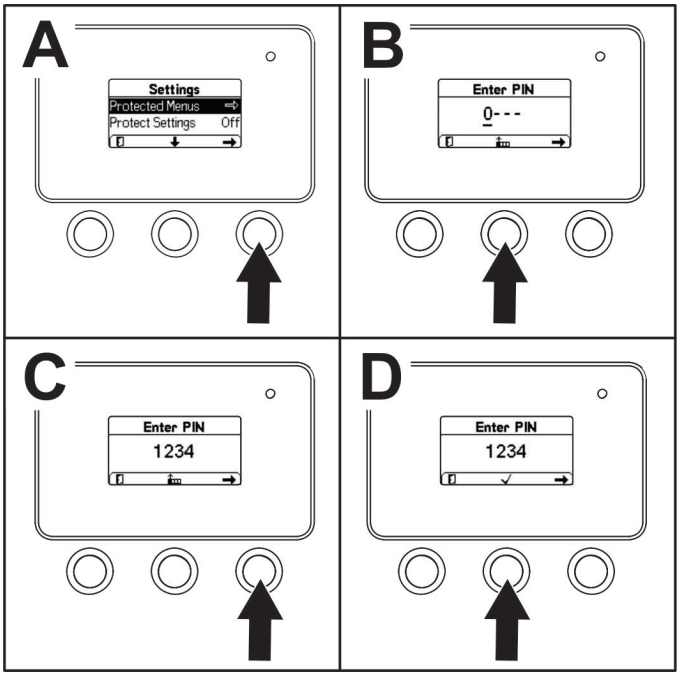

g264249

Zīmējums 14

3. Lai ievadītu PIN kodu, nospiediet centrālo pogu, līdz parādās pirmais cipars, pēc tam nospiediet labās puses pogu, lai virzītos uz nākošo ciparu (Zīmējums 14B un Zīmējums 14C). Atkārtojiet šo darbību, līdz ievadīts pēdējais cipars, un vēlreiz nospiediet labās puses pogu.
4. Nospiediet vidējo pogu, lai ievadītu PIN kodu (Zīmējums 14D).

   Piezīme. Ja informācijas centrs akceptē PIN kodu un aizsargātā izvēlne ir atbloķēta, ekrāna augšējā labajā stūrī parādās vārds "PIN".

Jūs varat skatīt un mainīt iestatījumus AIZSARGĀTAJĀ IZVĒLNĒ. Kad piekļūstat AIZSARGĀTAJAI IZVĒLNEI, ritiniet uz leju līdz opcijai AIZSARGĀT IESTATĪJUMUS. Izmantojiet labās puses pogu, lai mainītu iestatījumu. Iestatot Aizsargāt iestatījumus uz IZSL., ļauj jums skatīt un mainīt iestatījumus AIZSARGĀTAJĀ IZVĒLNĒ, neievadot PIN kodu. Iestatot Aizsargāt iestatījumus uz IESL., aizsargātās opcijas tiek paslēptas, un tām nepieciešams PIN kods, lai mainītu iestatījumu AIZSARGĀTAJĀ IZVĒLNĒ.

Pēc ekspluatācijas

Drošība pēc ekspluatācijas

Vispārīga drošība

- Ieslēdziet stāvbremzi (ja ir), nolaidiet iekrāvēja kātus, izslēdziet mašīnu, izņemiet atslēgu, pagaidiet, kamēr visas kustīgās daļas apstājas, un ļaujiet mašīnai atdzist pirms mašīnas regulēšanas, tīrīšanas, glabāšanas vai apkopes.
- Notīriet netīrumus no agregātiem un zobratiem, lai palīdzētu novērst uguns rašanos.
- Turiet visas daļas labā stāvoklī un visu aparatūru cieši pievilktu.
- Nepieskarieties daļām, kas var būt karstas no darbības. Ļaujiet tām atdzist pirms mēģināt apkopt, regulēt vai uzturēt mašīnu.
- Esiet uzmanīgi, iekraujot un izkraujot mašīnu no piekabes vai kravas automašīnas.

Akumulatora un lādētāja drošība

Vispārīgi

- Nepareiza akumulatora lādētāja izmantošana vai apkope var izraisīt ievainojumus. Lai samazinātu šo potenciālu, ievērojiet visas drošības instrukcijas.
- Akumulatora uzlādei izmantojiet tikai nodrošināto lādētāju.
- Pirms lādētāja izmantošanas pārbaudiet spriegumu, kas ir pieejams jūsu valstī.
- Savienojumam ar padevi, kas nav ASV, izmantojiet strāvas izejai piemērotas konfigurācijas agregāta spraudņa adapteri, ja nepieciešams.
- Neļaujiet lādētājam samirkt; turiet to pasargātu no lietus un sniega.
- Var rasties uguns rašanās, elektrošoka, ievainojumu risks, izmantojot piederumu, ko nav ieteicis vai pārdevis Toro.
- Lai samazinātu akumulatora eksplozijas risku, ievērojiet šīs instrukcijas un instrukcijas aprīkojumam, kuru plānojat izmantot blakus lādētājam.
- Neatveriet akumulatorus.
- Akumulatora noplūdes gadījumā izvairieties no saskares ar šķidrumu. Ja jūs nejauši saskaraties ar šķidrumu, skalojiet ar ūdeni un vērsieties pēc

medicīniskas palīdzības. No akumulatora izlijis šķidrums var izraisīt kairinājumu vai apdegumus.

- sazinieties ar pilnvarotu servis dīleri, lai veiktu akumulatora apkopi vai to nomainītu.

Apmācības

- Nekad neļaujiet bērniem vai neapmācītiem cilvēkiem izmantot vai apkopt lādētāju. Vietējie noteikumi var ierobežot operatora vecumu. Īpašnieks ir atbildīgs par visu operatoru un mehāniķu apmācību.
- Izlasiet, izprotiet un ievērojiet instrukcijas uz lādētāja un rokasgrāmatā pirms lādētāja izmantošanas. Iepazīstieties ar pareizu lādētāja izmantošanu.

Sagatavošana

- Veicot uzlādi, neļaujiet blakus atrasties blakus stāvētājiem un bērniem.
- Veicot uzlādi, izmantojiet piemērotu apģērbu, tostarp acu aizsargbrilles, garās bikses un piemērotus, neslīdošus apavus.
- Izslēdziet mašīnu un pagaidiet 5 sekundes, kamēr mašīna ir pilnībā izlādējusies pirms uzlādes veikšanas. Ja tas netiek ievērots, var rasties izliekšanās.
- Pārliecinieties, ka pirms uzlādes telpa ir labi vēdināta.
- Izlasiet un ievērojiet visus uzlādes piesardzības pasākumus.
- Lādētāju drīkst izmantot tikai nominālajās 120 un 240 VAC ķēdēs, un tas ir aprīkots ar zemējuma spraudni 120 VAC darbībai. Izmantošanai 240 V ķēdēs sazinieties ar pilnvarotu servisa izplatītāju, lai saņemtu pareizo strāvas vadu.

Darbība

- Izvairieties no nepareizas vada izmantošanas. Nenesiet vadu, turot aiz vada, un neraujiet strāva padeves vadu, lai atvienotu lādētāju no iekārtas. Turiet vadu atstatus no karstuma, eļļas un asām malām.
- Savienojiet lādētāju tieši ar zemējuma (3 dakšu) iekārtu. Neizmantojiet lādētāju ar nezemētu izeju; pat ar adapteru.
- Nemainiet nodrošināto strāvas vadu vai spraudni.
- Izvairieties nomest metāla instrumentu blakus vai uz akumulatora; tas var izraisīt dzirksteli vai īssavienojumu elektriskajā daļā, kas var radīt eksploziju.
- Noņemiet metāla priekšmetus, piemēram, gredzenus, rokassprādzes, kaklarotas un pulksteņus, strādājot ar litija jonu akumulatoru. Litija jonu akumulators var radīt pietiekoši strāvas, lai izraisītu nopietnu apdegumu.
- Nekad neizmantojiet lādētāju sliktā redzamībā vai vājā apgaismojumā.
- Izmantojiet piemērotu pagarinātāju.
- Ja strāvas padeves vads ir bojāts, kamēr tas ir iesprausts, atvienojiet vadu no sienas un sazinieties ar pilnvarotu servisa dīleri, lai veiktu nomaiņu.
- Atvienojiet lādētāju no elektriskās izejas, kad tas netiek izmantots, pirms tas tiek pārvietots uz citu vietu vai pirms tā apkopes.

Apkope un glabāšana

- Glabājiet lādētāju iekštelpās sausā, drošā vietā, kurai nevar piekļūt nepilnvaroti lietotāji.
- Neizjauciet lādētāju. Nogādājiet lādētāju pilnvarotam servisa dīlerim, kad ir nepieciešama apkope vai remonts.
- Atvienojiet strāvas vadu no izejas pirms apkopes vai tīrīšanas uzsākšanas, lai samazinātu elektrošoka risku.
- Ja nepieciešams, apkopiet vai nomainiet drošības un instrukciju uzlīmes.
- Neizmantojiet lādētāju ar bojātu vadu vai spraudni. Nekavējoties nomainiet bojātu vadu vai spraudni.
- Ja lādētājs ir saņēmis triecienu, ir ticis nomests vai citā veidā bojāts, neizmantojiet to; nogādājiet to pilnvarotam servisa dīlerim.

Nefunkcionējošas mašīnas pārvietošana

Svarīgi! **Nevelciet vai nestumiet mašīnu, sākumā neatverot vilkšanas vārstus; pretējā gadījumā jūs bojāsiet hidraulikas sistēmu.**

1. Izslēdziet mašīnu un izņemiet atslēgu.
2. Noņemiet spraudņus, kas sedz katru vilkšanas vārstu (Zīmējums 15).

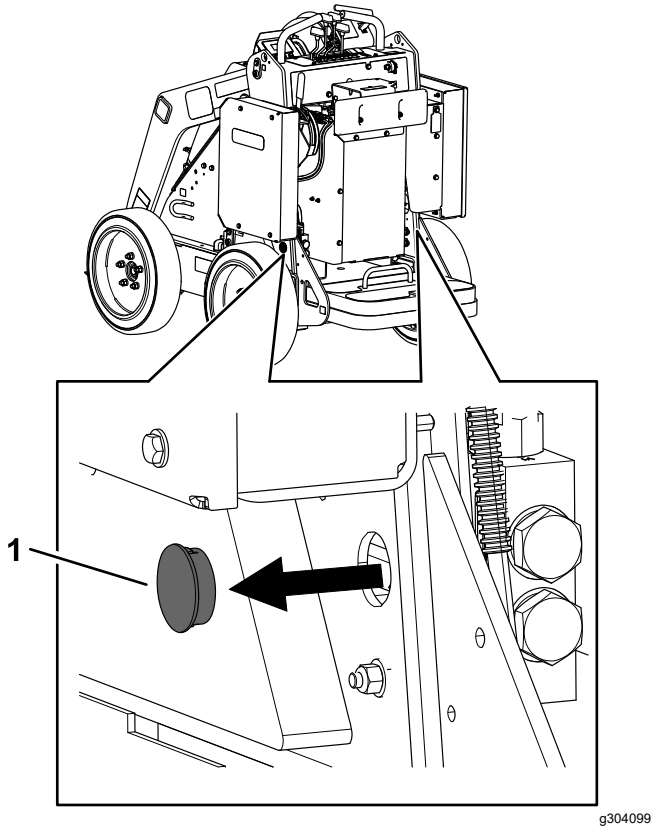

Zīmējums 15

1. Spraudnis

3. Atskrūvējiet bloķēšanas uzgriezni katram vilkšanas vārstam.

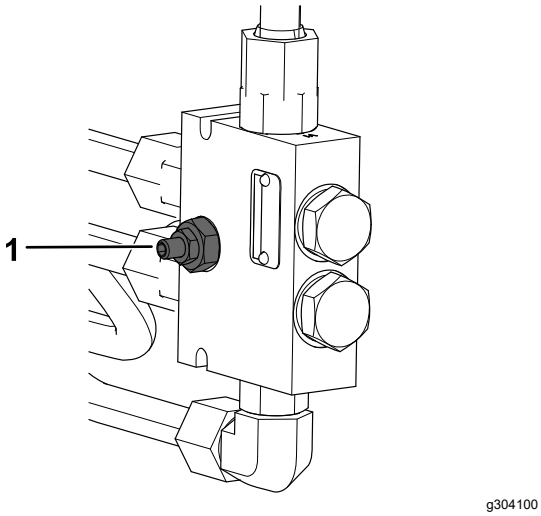

Zīmējums 16

1. Vilkšanas vārsts

4. Pagrieziet katru vārstu pretēji pulksteņrādītāju kustības virzienam par 1 pagriezienu ar sešstūrveida uzgriežņu atslēgu, lai to atvērtu.
5. Ir nepieciešama mašīnas vilkšana.

   Svarīgi! **Velkot nepārsniedziet 4,8 km/h.**

6. Pēc mašīnas remonta aizveriet vilkšanas vārstus un pievelciet bloķēšanas uzgriežņus.

   Svarīgi! **Nepievelciet vilkšanas vārstus par ciešu.**

7. Nomainiet spraudņus.

Mašīnas transportēšana

Izmantojiet lielas slodzes piekabi vai kravas automašīnu, lai transportētu mašīnu. Izmantojiet pilnu rampas platumu. Pārliecinieties, ka piekabei vai kravas automašīnai ir visas nepieciešamās bremzes, apgaismojums un likumā prasītie marķējumi. Lūdzu, rūpīgi izlasiet visas drošības instrukcijas. Zinot šo informāciju, jūs varat palīdzēt sev vai blakus stāvētājiem izvairīties no ievainojumiem. Skatiet vietējos lēmumus saistībā ar piekabes un piesiešanas prasībām.

⚠ BRĪDINĀJUMA SIGNĀLS

Braukšana pa ielu vai lielceļu bez virzienrādītājiem, gaismām, atstarojošām zīmēm vai lēni braucoša transportlīdzekļa emblēmas ir bīstama un var izraisīt negadījumus, radot personas ievainojumus.

Nebrauciet ar mašīnu par koplietošanas ielām vai lielceļu.

Piekabes izvēle

⚠ BRĪDINĀJUMA SIGNĀLS

Mašīnas iekraušana vai izkraušana no piekabes vai kravas automašīnas palielina apgāšanās iespēju un var izraisīt nopietnus ievainojumus vai nāvi (Zīmējums 17).

- **Izmantojiet tikai pilnu rampas platumu.**
- **Pārliecinieties, ka rampas garums ir vismaz 4 reizes lielāks nekā piekabes augstums vai kravas automašīnas platformas attālums līdz zemei. Tas nodrošina, ja rampas leņķis nepārsniedz 15 grādus uz līdzenas zemes.**

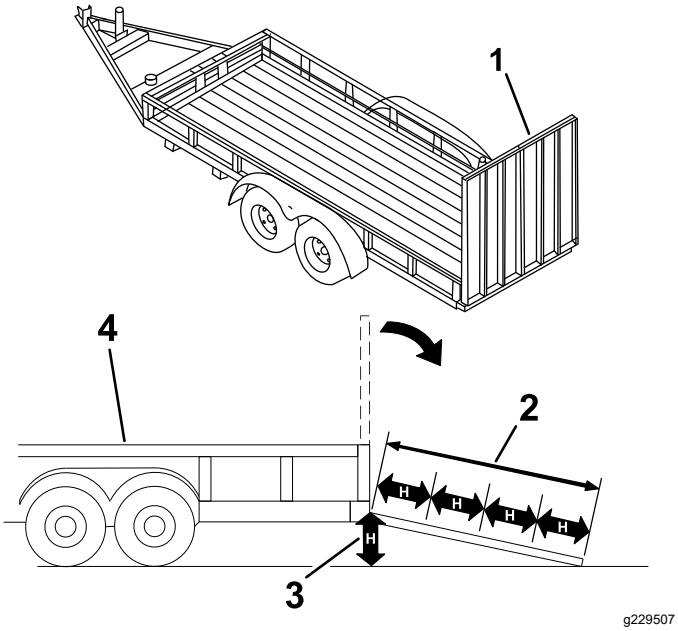

Zīmējums 17

1. Pilna platuma rampa(-s) novietotā pozīcijā
2. Rampas garums ir vismaz 4 reizes lielāks nekā piekabes augstums vai kravas automašīnas platformas attālums līdz zemei
3. H = piekabes augstums vai kravas automašīnas platformas attālums līdz zemei
4. Piekabe

Mašīnas iekraušana

⚠ BRĪDINĀJUMA SIGNĀLS

Mašīnas iekraušana vai izkraušana no piekabes vai kravas automašīnas palielina apgāšanās iespēju un var izraisīt nopietnus ievainojumus vai nāvi.

- **Esiet īpaši piesardzīgi, izmantojot mašīnu, kas atrodas uz rampas.**
- **Iekraujiet un izkraujiet mašīnu ar smago galu pret rampu.**
- **Izvairieties no straujas ātruma palielināšanas vai samazināšanas, braucot ar mašīnu uz rampas, jo tas var izraisīt kontroles zudumu vai apgāšanās situāciju.**

1. Izmantojot piekabi, savienojiet to ar velkošo transportlīdzekli un savienojiet drošības ķēdes.
2. Ja piemērojams, savienojiet piekabes bremzes.
3. Nolaidiet rampu(-as).
4. Nolaidiet iekrāvēja kātus.
5. Uzlieciet mašīnu uz rampas ar smago galu pret rampu, turot slodzi zemu, kā parādīts.
   - Ja mašīnai ir **pilns** slodzi nesošais agregāts (piem., kauss) vai slodzi nenesošs agregāts (piem., tranšeju racējs), brauciet ar mašīnu turpgaitā uz rampas.
   - Ja mašīnai ir **tukšs** slodzi nesošais agregāts vai nav agregāta, brauciet ar mašīnu atpakaļgaitā uz rampas.

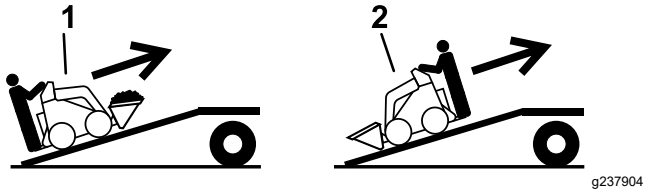

Zīmējums 18

1. Mašīna ar pilnu agregātu vai slodzi nenesošu agregātu – brauciet ar mašīnu turpgaitā uz rampas(-ām).
2. Mašīna ar tukšu agregātu vai bez tā – brauciet ar mašīnu atpakaļgaitā uz rampas(-ām).

6. Līdz galam nolaidiet iekrāvēja kātus.
7. Ieslēdziet stāvbremzi (ja ir), izslēdziet mašīnu un izņemiet atslēgu.
8. Izmantojiet metāla piesiešanas cilpas uz mašīnas, lai droši fiksētu mašīnu pie piekabes vai kravas automašīnas ar siksnām, ķēdēm, kabeli vai virvēm. Skatiet vietējos noteikumus saistībā ar piesiešanas prasībām.

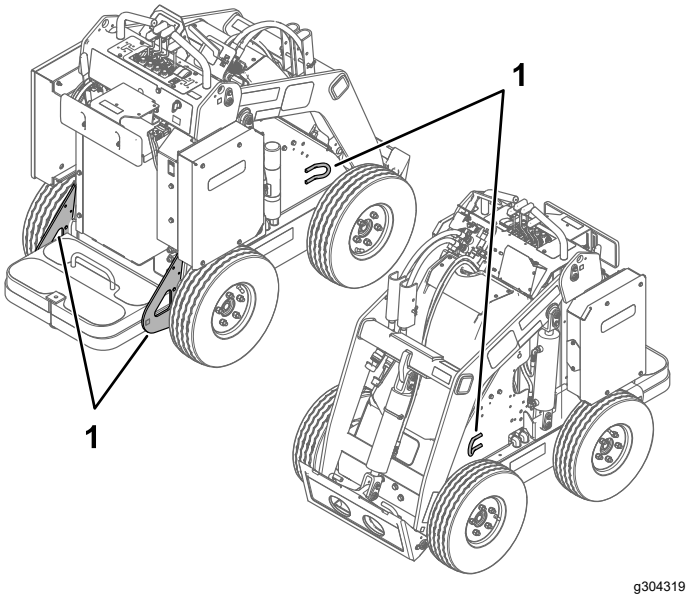

Zīmējums 19

1. Piesiešanas cilpas

Mašīnas izkraušana

1. Nolaidiet rampu(-as).

2. Noņemiet mašīnu no rampas ar smago galu pret rampu, turot slodzi zemu.
   - Ja mašīnai ir **pilns** slodzi nesošais agregāts (piem., kauss) vai slodzi nenesošs agregāts (piem., tranšeju racējs), brauciet ar to atpakaļgaitā no rampas.
   - Ja mašīnai ir **tukšs** slodzi nesošais agregāts vai nav agregāta, brauciet ar to turpgaitā lejā no rampas.

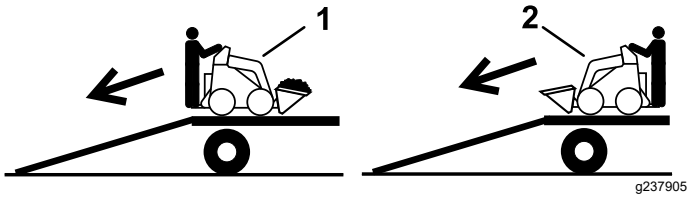

Zīmējums 20

1. Mašīna ar pilnu agregātu vai slodzi nenesošu agregātu – brauciet ar mašīnu atpakaļgaitā no rampas(-ām).
2. Mašīna ar tukšu agregātu vai bez tā – brauciet ar mašīnu turpgaitā uz rampas(-ām).

Mašīnas pacelšana

Paceliet mašīnu, izmantojot pacelšanas punktus (Zīmējums 19).

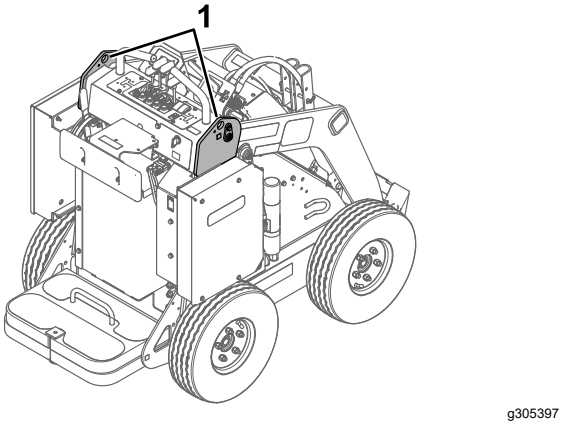

Zīmējums 21

Akumulatoru uzturēšana

⚠ BRĪDINĀJUMA SIGNĀLS

Akumulatori satur augstspriegumu, kas var jums izraisīt apdegumus vai nonāvēt ar elektrību.

- **Nemēģiniet atvērt akumulatorus.**
- **Esiet īpaši uzmanīgi, darbojoties ar akumulatoram, kam ir bojāts korpuss.**
- **Izmantojiet tikai akumulatoriem paredzēto lādētāju.**

Litija jonu akumulatori satur piemērotu uzlādes līmeni, lai veiktu paredzēto darbu visa kalpošanas mūža garumā. Laikam ejot, kopējais darba daudzums, ko akumulatori spēj veikt vienas uzlādes laikā, pakāpeniski samazinās.

Piezīme. Jūsu rezultāti var atšķirties atkarībā no attāluma, cik tālu nepieciešams transportēt mašīnu, nelīdzenumiem, kurus šķērsojat, un citiem šajā nodaļā minētajiem faktoriem.

Lai sasniegtu maksimālo akumulatoru kalpošanas mūžu un izmantošanu, ievērojiet šādas norādes:

- Neatveriet akumulatoru. Nav iekļautas lietotāja apkopjamas daļas. Ja atverat iepakojumu, jūsu garantija tiks anulēta. Akumulatori ir aizsargāti ar ierīcēm, kas brīdina par iejaukšanos.
- Glabājiet/novietojiet mašīnu tīrā, sausā garāžā vai glabāšanas vietā **prom no tiešas saules gaismas un karstuma avotiem.** Neglabājiet to vietā, kur temperatūra nokrīt zem –30 °C vai paceļas virs 60 °C. **Temperatūra ārpus šī diapazona bojās jūsu akumulatorus.** Augstas temperatūras glabāšanas laikā, jo īpaši lādējot, samazina akumulatoru kalpošanas mūža ilgumu.
- Novietojot mašīnu uz ilgāk nekā 10 dienām, pārliecinieties, ka mašīna stāv vēsā vietā, prom no saules gaismas un vismaz par 50% uzlādēta.
- Ja izmantojat mašīnu karstos apstākļos vai saules gaismā, akumulators var pārkarst. Ja tas notiek, informācijas centrā parādīsies augstas temperatūras brīdinājums. Šādā gadījumā mašīna kļūst lēnāka.

  Nekavējoties brauciet ar mašīnu vēsā vietā prom no saules, izslēdziet mašīnu un ļaujiet akumulatoriem pilnībā atdzist pirms darbības atsākšanas.
- Ja jūsu mašīna ir aprīkota ar gaismu komplektu, izslēdziet gaismas, kad tās netiek izmantotas.

Akumulatoru transportēšana

ASV Transporta departaments un starptautiskās transportēšanas varasiestādes pieprasa litiju jonu akumulatoru transportēšanu, izmantojot īpašu iepakojumu, un tikai ar pārvadātājiem, kas ir atbilstoši sertificēti. ASV jums ir ļauts transportēt akumulatoru, kad tas ir uzstādīts mašīnā kā ar akumulatoru barotā aprīkojumā, ar tām pašām noteikumu prasībām. Sazinieties ar ASV Transporta departamentu vai atbilstošo savas valsts valdības iestādi, lai iepazītos ar detalizētiem noteikumiem par jūsu akumulatoru vai mašīnas, kurās uzstādīti akumulatori, transportēšanu.

Sazinieties ar pilnvarotu servisa izplatītāju saistībā ar akumulatoru pārvietošanas vai iznīcināšanas veidiem.

Akumulatora lādētāja izmantošana

Skatiet Zīmējums 22, lai saņemtu pārskatu par akumulatora lādētāja displejiem un vadiem.

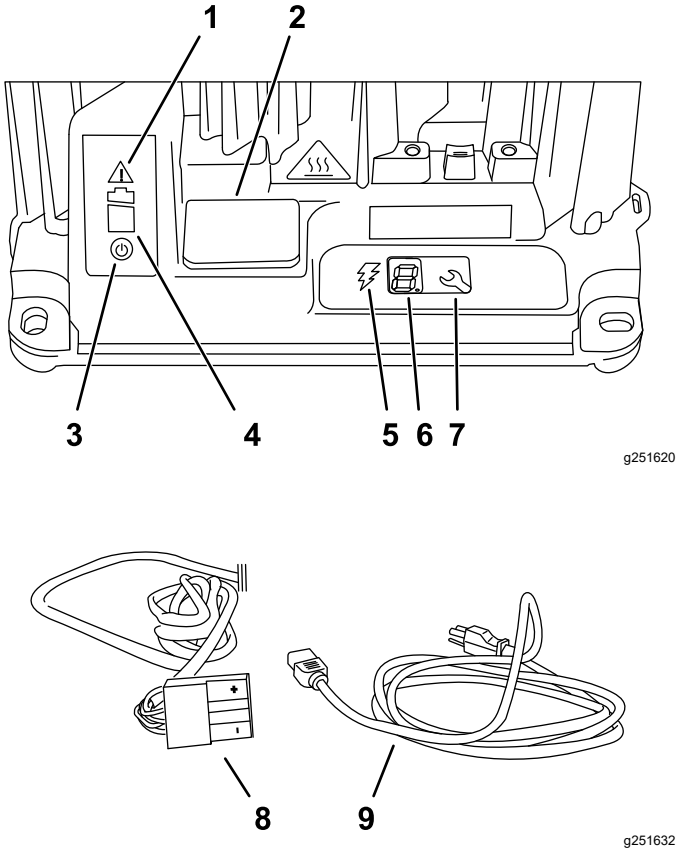

Zīmējums 22

1. Kļūdas indikatora lampiņa
2. USB pieslēgvietas pārsegs
3. Maiņstrāvas barošanas indikatora lampiņa
4. Akumulatora uzlādes indikatora lampiņa
5. Uzlādes jaudas indikatora lampiņa
6. LCD displejs
7. Izvēles poga
8. Izejas savienotājs un vads
9. Barošanas padeves vads

Savienošana ar barošanas avotu

Lai samazinātu elektrošoka risku, šim lādētājam ir 3 dakšu zemēts spraudnis (B tips). Ja spraudnis neder sienas spraudnī, ir pieejami citi spraudņa tipi; sazinieties ar pilnvarotu servisa izplatītāju.

Nekādā veidā nemainiet lādētāju vai barošanas padeves vada spraudni.

⚠ BĪSTAMĪBA

Kontakts ar ūdeni, kamēr notiek mašīnas uzlāde, var izraisīt elektrošoku, radot ievainojumus vai izraisot nāvi.

Nedarbojieties ar spraudni vai lādētāju ar mitrām rokām vai stāvot ūdenī.

Svarīgi! **Ik pa laikam pārbaudiet, vai barošanas padeves vadā nav caurumu vai izolācijā plaisu.**

Neizmantojiet bojātu vadu. Nevelciet vadu cauri stāvošam ūdenim vai slapjai zālei.

1. Ievietojiet barošanas padeves vada lādētāja spraudni saderīgā lādētāja ieejas barošanas ligzdā.

⚠ BRĪDINĀJUMA SIGNĀLS

Bojāts lādētāja vads var izraisīt elektrošoku vai uguni.

Pirms lādētāja izmantošanas rūpīgi pārbaudiet barošanas padeves vadu. Ja vads ir bojāts, neizmantojiet lādētāju, kamēr nesaņemat nomaiņu.

2. Ievietojiet barošanas padeves vada sienas spraudņa galu zemētā elektriskajā izejā.

Akumulatoru uzlāde

Svarīgi! **Lādējiet akumulatorus tikai temperatūrās, kas ir ieteicamajā diapazonā; skatiet ieteicamā diapazona tabulu tālāk:**

Ieteicamais uzlādes temperatūras diapazons

Uzlādes diapazons	No 0 °C līdz 45 °C
Zemas temperatūras uzlādes diapazons (samazināta strāva)	No –5 °C līdz 0 °C
Augstas temperatūras uzlādes diapazons (samazināta strāva)	No 45 °C līdz 60 °C

Ja temperatūra ir zem –5 °C, akumulatori netiks uzlādēti. Ja temperatūra pieaug virs –5 °C, atvienojiet lādētāju un piespraudiet vēlreiz, lai uzlādētu akumulatorus.

1. Novietojiet mašīnu tam paredzētā vietā, lai veiktu uzlādi.
2. Ieslēdziet stāvbremzi.
3. Izslēdziet mašīnu un izņemiet atslēgu.
4. Pārliecinieties, ka savienotājos nav putekļu un netīrumu.
5. Savienojiet lādētāja barošanas vadu ar barošanas avotu; skatiet Savienošana ar barošanas avotu (lpp. 25).
6. Slidiniet lādētāja vāku uz augšu un pagrieziet to prom (Zīmējums 23).

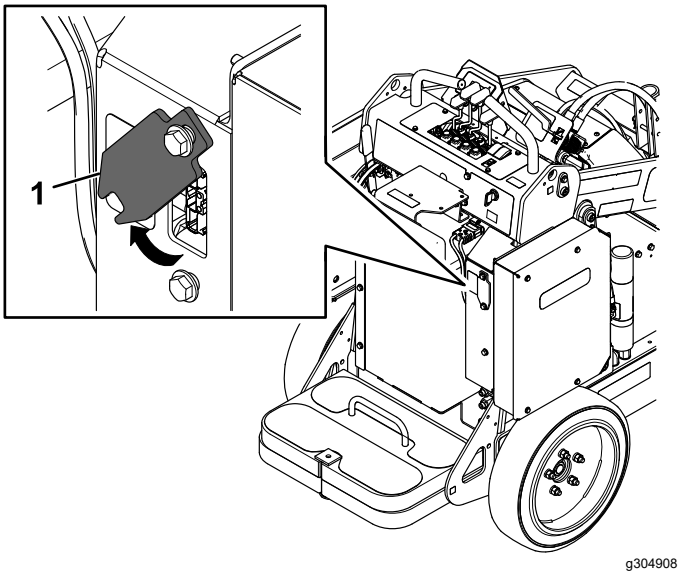

Zīmējums 23

1. Lādētāja pārsegs

7. Iespraudiet lādētāja izejas savienotāju mašīnas lādētāja savienotājā.

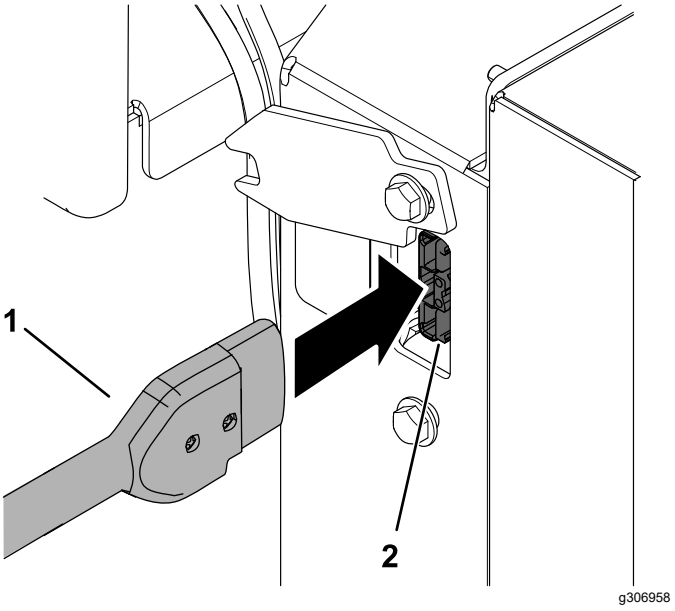

Zīmējums 24

1. Lādētāja izejas savienotājs
2. Mašīnas lādētāja savienotājs

8. Aplūkojiet lādētāju, lai pārliecinātos, ka akumulatori lādējas.

   Piezīme. Akumulatora uzlādes indikatora lampiņai ir jāmirgo, un uzlādes jaudas indikatora lampiņai ir jādeg.

   Mašīnas strāvas stiprums ampēros, kas tiek parādīts informācijas centrā, palielinās, kamēr akumulatori tiek lādēti. Ja strāvas stiprums ampēros paliek 0, akumulatori nelādējas.

9. Atvienojiet lādētāju, kad mašīna sasniedz pienācīgu līmeni; skatiet Uzlādes procesa pabeigšana (lpp. 27).
10. Pagrieziet lādētāja pārsegu vietā un slidiniet uz leju pāri apakšējai bultskrūvei (Zīmējums 23).

Uzlādes procesa un traucējummeklēšanas uzraudzīšana

Piezīme. LCD statusa displejs uzlādes laikā parāda ziņojumus. Lielākā daļa ir plānveida ziņojumi.

Ja ir defekts, kļūdas indikatora lampiņa mirgos dzeltenā vai degs nemainīgi sarkanā krāsā. Kļūdas ziņojums informācijas centrā parādīsies vienlaicīgi ar 1 zīmi, sākot burtu E vai F (piem., E-0-1-1).

Lai labotu kļūdu, skatiet Bojājumu meklēšana (lpp. 40). Ja neviens no šiem risinājumiem nelabo problēmu, sazinieties ar pilnvarotu servisa izplatītāju.

Uzlādes procesa pabeigšana

Kad uzlāde ir pabeigta, akumulatora uzlādes indikatora lampiņa (Zīmējums 22) parādās nemainīgi zaļā krāsā, un mašīnas informācijas centrs parāda 10 nemainīgus stabiņus. Atvienojiet lādētāja savienotāju no mašīnas savienotāja.

Tehniskā apkope

Piezīme. Nosakiet mašīnas kreiso un labo pusi no normālas ekspluatācijas pozīcijas.

Apkopes drošība

⚠ BRĪDINĀJUMS

Ja atslēga atrodas slēdzī, kāds var nejauši iedarbināt mašīnu un nopietni ievainot jūs vai citus blakus stāvētājus.

Izņemiet atslēgu no slēdža pirms jebkāda apkopes darba veikšanas.

- Novietojiet mašīnu uz līdzenas virsmas, atvienojiet papildus hidrauliku, nolaidiet agregātu, pārliecinieties, ka stāvbremze ir ieslēgta, izslēdziet mašīnu un izņemiet atslēgu. Pagaidiet, kamēr visas kustīgās daļas apstājas, un ļaujiet mašīnai atdzist pirms mašīnas regulēšanas, tīrīšanas, glabāšanas vai remonta.
- Neļaujiet neapmācītam personālam veikt mašīnas apkopi.
- Izmantojiet domkrata statīvus, lai nepieciešamības gadījumā balstītu komponentus.
- Uzmanīgi atbrīvojiet spiedienu no komponentiem, kuriem ir uzkrāta enerģija; skatiet Hidrauliskā spiediena atbrīvošana (lpp. 35).
- Atvienojiet akumulatoru pirms jebkādu remonta darbu veikšanas; skatiet Galvenās barošanas atvienošana (lpp. 30).
- Turiet rokas un pēdas atstatu no kustīgām daļām. Ja iespējams, neveiciet regulēšanu, kamēr mašīna darbojas.
- Turiet visas daļas labā stāvoklī un visu aparatūru cieši pievilktu. Nomainiet visas nodilušās vai bojātās uzlīmes.
- Neaizskariet drošības ierīces.
- Izmantojiet tikai Toro apstiprinātus agregātus. Agregāti var izmainīt mašīnas stabilitāti un darbības raksturlielumus. Jūsu garantija var tikt anulēta, ja izmantojat mašīnu ar neapstiprinātiem agregātiem.
- Izmantojiet tikai oriģinālās Toro rezerves daļas.
- Ja kāda apkopes vai remonta darba veikšanai nepieciešams pacelt iekrāvēja kātus, fiksējiet kātus paceltā pozīcijā ar hidrauliskā cilindra bloķētāju(-iem).

Ieteiktie tehniskās apkopes grafiki

Tehniskās apkopes intervāls	Apkopes procedūra
Pēc pirmajām 8 stundām	• Pievelciet riteņa balsta uzgriežņus. • Nomainiet hidraulisko filtru.
Pirms katras lietošanas vai katru dienu	• Eļļojiet mašīnu. (Eļļojiet uzreiz pēc katras mazgāšanas reizes.) • Pārbaudiet statisko siksnu; nomainiet to, ja tā ir nodilusi vai trūkst. • Pārbaudiet riepu protektorus. • Pārbaudiet stāvbremzi. • Notīriet netīrumus no mašīnas. • Pārbaudiet, vai nav vaļīgu stiprinājumu.
Ik pēc 25 stundām	• Pārbaudiet hidraulisko līniju noplūdes, vaļīgus fitingus, sapinušās līnijas, vaļīgus montāžas balstus, nodilumu, laikapstākļus un ķīmiskos bojājumus. • Pārbaudīt hidrauliskā šķidruma līmeni.
Ik pēc 100 stundām	• Pievelciet riteņa balsta uzgriežņus.
Ik pēc 400 stundām	• Nomainiet hidraulisko filtru.
Ik pēc 1500 stundām vai 2 gadiem, atkarībā no tā, kurš nosacījums izpildās ātrāk	• Nomainiet visas kustīgās hidrauliskās šļūtenes.
Katru gadu	• Nomainiet hidraulisko šķidrumu.
Katru gadu vai pirms glabāšanas	• Atjaunojiet atlobījušos krāsu.

Pirmsapkopes procedūras

Cilindra bloķētāju izmantošana

⚠ BRĪDINĀJUMA SIGNĀLS

Iekrāvēja kāti var nolaisties, atrodoties paceltā pozīcijā, saspiežot ikvienu, kas atrodas zem tiem.

Uzstādiet cilindra bloķētāju(-s) pirms apkopes veikšanas, kur nepieciešami pacelti iekrāvēja kāti.

Cilindra bloķētāju uzstādīšana

1. Noņemiet agregātu.
2. Paceliet iekrāvēja kātus pilnībā paceltā pozīcijā.
3. Izslēdziet mašīnu un izņemiet atslēgu.
4. Novietojiet cilindra bloķētāju virs katra pacelšanas cilindra stieņa (Zīmējums 25).

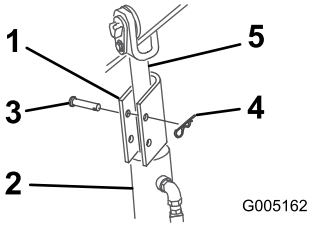

g005162

Zīmējums 25

1. Cilindra bloķētājs
2. Pacelšanas cilindrs
3. Cilpveida tapa
4. Fiksējošā tapa
5. Pacelšanas cilindra stienis

5. Fiksējiet katru cilindra bloķētāju ar fiksējošo tapu un cilpveida tapu (Zīmējums 25).
6. **Lēnām** nolaidiet iekrāvēja kātus, līdz cilindra bloķētāji saskaras ar cilindra korpusiem un stieņa galiem.

Cilindra bloķētāju noņemšana un glabāšana

Svarīgi! **Pirms mašīnas izmantošanas izņemiet cilindra bloķētājus no stieņiem un pilnībā fiksējiet tos glabāšanas pozīcijā.**

1. Iedarbiniet mašīnu.
2. Paceliet iekrāvēja kātus pilnībā paceltā pozīcijā.
3. Izslēdziet mašīnu un izņemiet atslēgu.
4. Izņemiet fiksēšanas tapu un cilpveida tapu, kas fiksē katru cilindra bloķētāju.
5. Noņemiet cilindra bloķētājus.
6. Nolaidiet iekrāvēja kātus.
7. Uzstādiet cilindra bloķētājus virs hidrauliskajām šļūtenēm un fiksējiet tos ar fiksēšanas tapām un cilpveida tapām (Zīmējums 26).

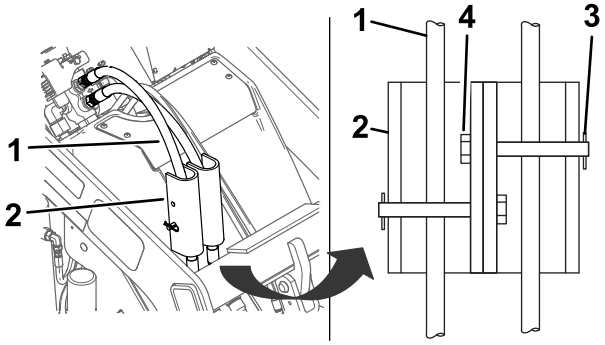

g319295

Zīmējums 26

1. Hidrauliskās šļūtenes
2. Cilindra bloķētāji
3. Cilpveida tapa
4. Fiksējošā tapa

Piekļuve iekšējiem komponentiem

⚠ BRĪDINĀJUMA SIGNĀLS

Pārklāju, pārsegu un režģu atvēršana, kamēr mašīna darbojas, var likt jums saskarties ar kustīgajām daļām nopietni ievainojot jūs.

Pirms pārklāju, pārsegu un režģu atvēršanas izslēdziet mašīnu, izņemiet atslēgu no atslēgas slēdža un ļaujiet mašīnai atdzist.

⚠ BRĪDINĀJUMA SIGNĀLS

Rotējošais ventilators var izraisīt personas ievainojumus.

- **Neizmantojiet mašīnu bez aizsargiem.**
- **Nelieciet savus pirkstus, rokas un apģērbu rotējošā ventilatora tuvumā.**
- **Izslēdziet mašīnu un izņemiet atslēgu pirms apkopes veikšanas.**

Pārsega noņemšana

Piezīme. Ja jums nepieciešams piekļūt galvenajiem strāvas savienotājiem vai drošinātājam, bet nevarat droši pacelt iekrāvēja kātus, lai noņemtu pārsegu,

skatiet Priekšējā pārsega noņemšana (lpp. 30) saistībā ar piekļuvi.

1. Novietojiet mašīnu uz līdzenas virsmas.
2. Paceliet iekrāvēja kātus un uzstādiet cilindra bloķētājus.

   Piezīme. Ja nevarat pacelt iekrāvēja kātus, izmantojot mašīnas jaudu, pavelciet iekrāvēja kāta sviru uz aizmuguri un izmantojiet pacēlāju, lai paceltu iekrāvēja kātus.
3. Izslēdziet mašīnu, izņemiet atslēgu un pagaidiet, kamēr kustīgās daļas apstājas.
4. Atskrūvējiet 4 uzgriežņus, kas fiksē pārsegu.

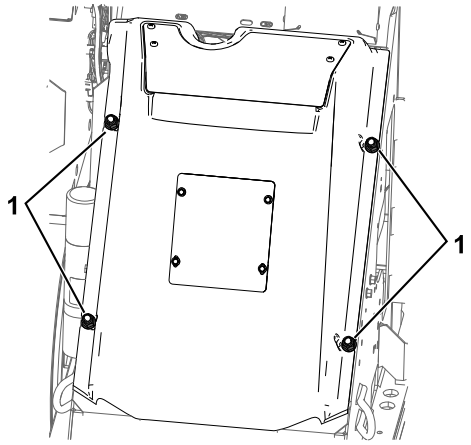

g304438

Zīmējums 27

1. Uzgriežņi

5. Paceliet pārsegu un atvienojiet ventilatoru.
6. Pavelciet pārsegu nost no mašīnas.

Priekšējā pārsega noņemšana

Svarīgi! **Noņemiet priekšējo pārsegu, lai piekļūtu galvenajiem strāvas savienotājiem un drošinātājam tikai, ja nespējat droši pacelt iekrāvēja kātus, lai noņemtu pārsegu.**

1. Novietojiet mašīnu uz līdzenas virsmas, nolaidiet iekrāvēja kātus un ieslēdziet stāvbremzi.
2. Izslēdziet mašīnu, izņemiet atslēgu un pagaidiet, kamēr kustīgās daļas apstājas.
3. Izņemiet 4 bultskrūves, kas fiksē priekšējo pārsegu, noņemiet pārsegu un atvienojiet ventilatoru.

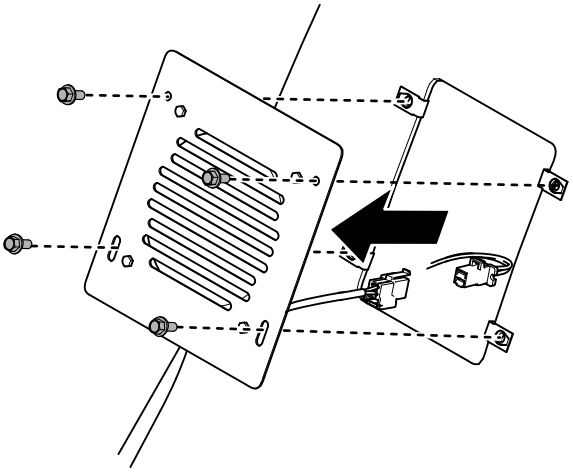

g356986

Zīmējums 28

Galvenās barošanas atvienošana

Pirms mašīnas apkopes veikšanas atvienojiet mašīnu no barošanas padeves, atdalot galvenos strāvas savienotājus (Zīmējums 29).

⚠ BRĪDINĀJUMS

Ja neatvienojat mašīnas barošanu, kāds var nejauši ieslēgt mašīnu, izraisot nopietnus ķermeņa ievainojumus.

Vienmēr atvienojiet savienotājus pirms darba ar mašīnu.

1. Novietojiet mašīnu uz līdzenas virsmas.
2. Paceliet iekrāvēja kātus un uzstādiet cilindra bloķētājus.
3. Izslēdziet mašīnu un izņemiet atslēgu.
4. Noņemiet pārsegu; skatiet Pārsega noņemšana (lpp. 29).
5. Atdaliet 2 barošanas savienotājus Zīmējums 29.
6. Veiciet remonta darbus.
7. Pirms mašīnas izmantošanas saspraudiet savienotājus kopā.

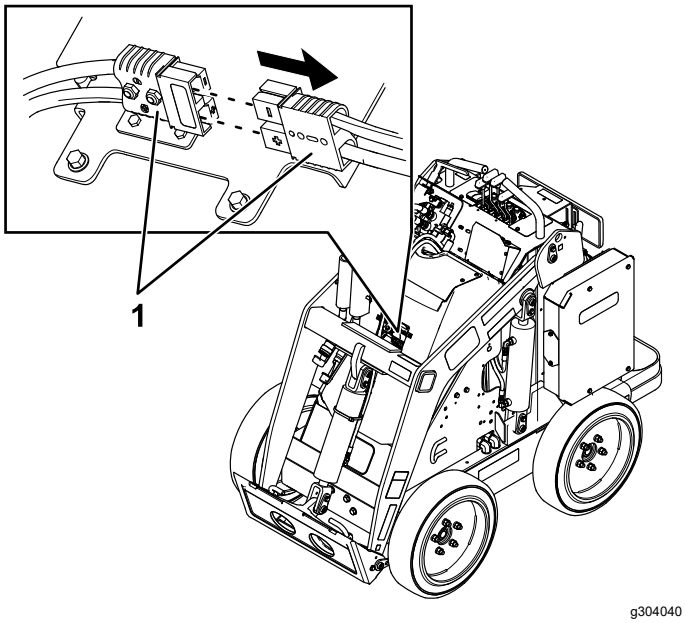

Zīmējums 29

1. Galvenie strāvas savienotāji

Eļļošana

Mašīnas eļļošana

Apkopes intervāls: Pirms katras lietošanas vai katru dienu (Eļļojiet uzreiz pēc katras mazgāšanas reizes.)

Smērvielas tips: vispārīga pielietojuma smērviela

1. Novietojiet mašīnu uz līdzenas virsmas, nolaidiet iekrāvēja kātus un ieslēdziet stāvbremzi.
2. Izslēdziet mašīnu un izņemiet atslēgu.
3. Tīriet eļļošanas fitingus ar lupatiņu.
4. Savienojiet eļļošanas pistoli ar katru fitingu (Zīmējums 30 un Zīmējums 31).

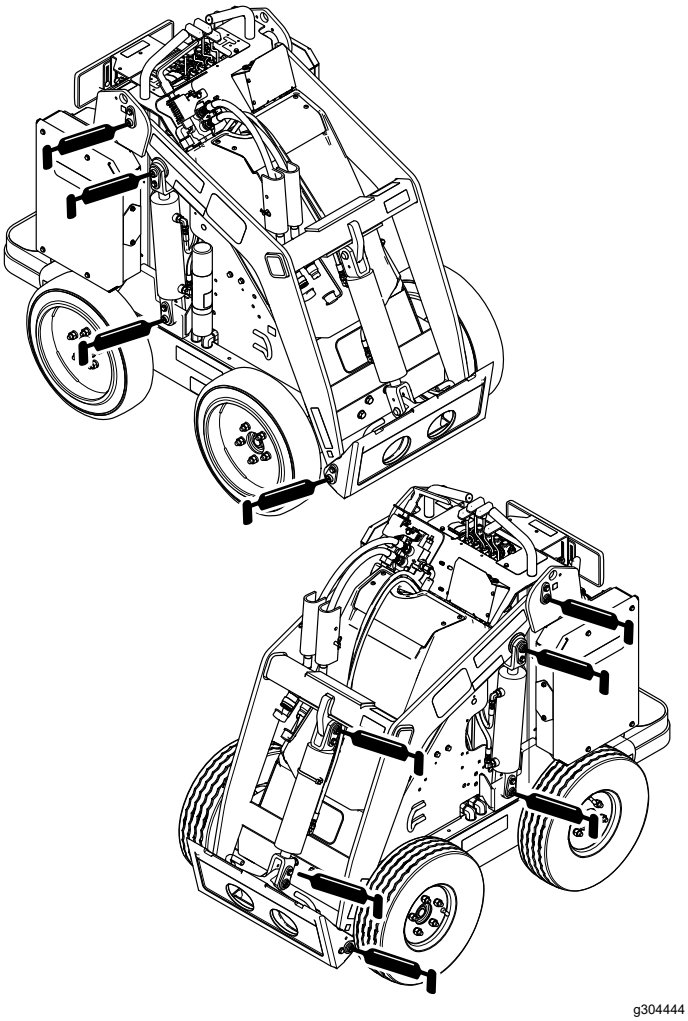

Zīmējums 30

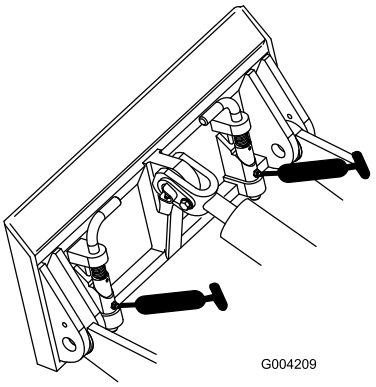

Zīmējums 31

5. Iespiediet smērvielu fitingos līdz smērviela sāk līt ārā no gultņiem (apmēram 3 sūknēšanas reizes).
6. Noslaukiet lieko smērvielu.

Elektriskās sistēmas apkope

Elektriskās sistēmas drošība

- Pirms mašīnas remonta atvienojiet galvenos strāvas savienotājus.
- Lādējiet akumulatoru atvērtā, labi vēdinātā vietā, prom no dzirkstelēm un liesmām. Atvienojiet lādētāju pirms akumulatora savienošanas vai atvienošanas. Valkājiet aizsargapģērbu un izmantojiet izolācijas instrumentus.

Mašīnas strāvas atvienošana vai savienošana

Galvenie strāvas savienotāji nodrošina barošanu no akumulatoriem uz mašīnu. Atvienojiet barošanu, atdalot savienotājus; pievienojiet barošanu, uzstādot savienotājus kopā. Skatiet Galvenās barošanas atvienošana (lpp. 30).

Statiskās siksnas nomaiņa

Apkopes intervāls: Pirms katras lietošanas vai katru dienu—Pārbaudiet statisko siksnu; nomainiet to, ja tā ir nodilusi vai trūkst.

1. Novietojiet mašīnu uz līdzenas virsmas, nolaidiet iekrāvēja kātus un ieslēdziet stāvbremzi.
2. Izslēdziet mašīnu un izņemiet atslēgu.
3. Zem platformas nomainiet statisko siksnu, kā parādīts Zīmējums 32.

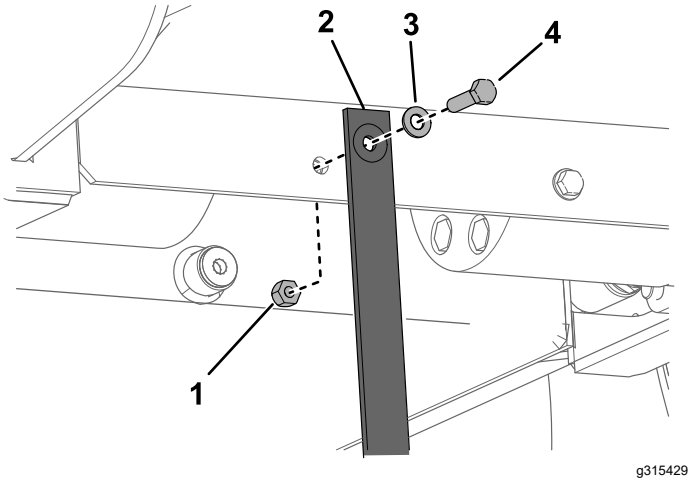

Zīmējums 32

1. Uzgrieznis
2. Statiskā siksna
3. Paplāksnis
4. Bultskrūve

Akumulatoru apkope

Piezīme. Mašīna ir aprīkota ar 7 litija jonu akumulatoriem.

Neatveriet akumulatorus. Ja akumulatoram nepieciešama apkope, palīdzības saņemšanai sazinieties ar savu pilnvaroto servisa izplatītāju.

Iznīciniet vai pārstrādājiet litija jonu akumulatorus saskaņā ar vietējiem un federālajiem noteikumiem.

Akumulatora lādētāja uzturēšana

Svarīgi! **Elektriskie remonta darbi jāveic tikai pilnvarotam servisa izplatītājam.**

Operatora var veikt ļoti nelielu apkopi papildus lādētāja nodrošināšanai pret bojājumiem un laikapstākļiem.

Akumulatora lādētāja vadu apkope

- Tīriet vadus ar nedaudz mitru lupatiņu pēc katras izmantošanas reizes.
- Satiniet vadus, kad tie netiek izmantoti.
- Periodiski pārbaudiet, vai vadi nav bojāti, un, kad nepieciešams, nomainiet tos ar Toro apstiprinātajām daļām.

Akumulatora lādētāja korpusa tīrīšana

Tīriet korpusu ar nedaudz mitru lupatiņu pēc katras izmantošanas reizes.

Drošinātāja apkope

1. Novietojiet mašīnu uz līdzenas virsmas.
2. Paceliet iekrāvēja kātus un uzstādiet cilindra bloķētājus.
3. Izslēdziet mašīnu un izņemiet atslēgu.
4. Noņemiet pārsegu; skatiet Pārsega noņemšana (lpp. 29).
5. Atvienojiet mašīnas galveno barošanu; skatiet Galvenās barošanas atvienošana (lpp. 30).
6. Atrodiet drošinātāju un nomainiet to (Zīmējums 33).

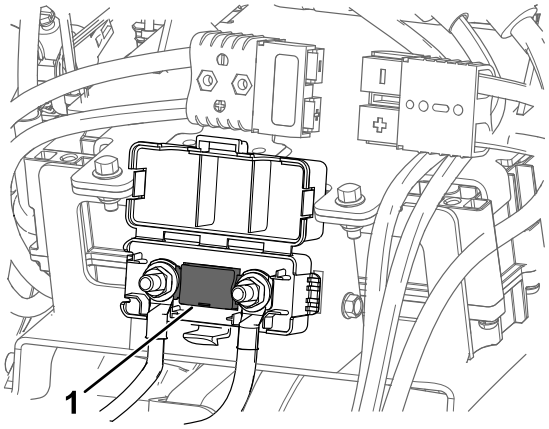

Zīmējums 33

7. Pievelciet uzgriežņus no 12 līdz 18 N·m.
8. Savienojiet galvenos strāvas savienotājus.
9. Uzstādiet priekšējo pārsegu.

Piedziņas sistēmas apkope

Riepu protektoru pārbaude

Apkopes intervāls: Pirms katras lietošanas vai katru dienu

Pārbaudiet riepu protektoru nodilumu. Nomainiet riepas, kad protektori ir nodiluši un sekli.

Riteņu balsta uzgriežņu pārbaude

Apkopes intervāls: Pēc pirmajām 8 stundām

Ik pēc 100 stundām

Pārbaudiet un pievelciet riteņa balsta uzgriežņus līdz 68 N·m.

Bremžu apkope

Stāvbremzes pārbaude

Apkopes intervāls: Pirms katras lietošanas vai katru dienu

1. Ieslēdziet stāvbremzi; skatiet Stāvbremzes svira (lpp. 11).
2. Iedarbiniet mašīnu.
3. Lēnām mēģiniet braukt ar mašīnu uz priekšu vai atpakaļgaitā.

   Piezīme. Mašīna var nedaudz pārvietoties pirms stāvbremze bloķējas vietā.
4. Ja mašīna pārvietojas, kad stāvbremze nav bloķēta vietā, palīdzības saņemšanai sazinieties ar savu pilnvaroto servisa izplatītāju.

Hidrauliskās sistēmas apkope

Hidrauliskās sistēmas drošība

- Ja šķidrums iekļūst ādā, nekavējoties vērsieties pēc medicīniskas palīdzības. Ārsts pāris stundu laikā ķirurģiski var izņemt ādā iekļuvušu šķidrumu.
- Pārliecinieties, ka visas hidrauliskā šķidruma šļūtenes un līnijas ir labā stāvoklī un visi hidrauliskie savienojumi un fitingi ir cieši pirms spiediena izmantošanas hidrauliskajā sistēmā.
- Turiet savu ķermeni un rokas atstatu no noplūdēm no caurumiem vai sprauslām, kas izšļāc hidraulisko šķidrumu lielā spiedienā.
- Izmantojiet kartonu vai papīru, lai atrastu hidrauliskās noplūdes.
- Droši atbrīvojiet visu spiedienu hidrauliskajā sistēmā pirms jebkādu darbu veikšanas hidrauliskajā sistēmā.

Hidrauliskā spiediena atbrīvošana

Lai atbrīvotu hidraulisko spiedienu, kamēr mašīna darbojas, atvienojiet papildu hidrauliku un pilnībā nolaidiet iekrāvēja kātus.

Lai atbrīvotu spiedienu, kamēr mašīna ir izslēgta, virziet papildu hidraulikas sviru starp turpgaitas un atpakaļgaitas plūsmas pozīcijām, lai atbrīvotu papildu hidraulikas spiedienu, virziet agregāta sasvēršanas sviru uz priekšu un atpakaļ un virziet iekrāvēja kāta sviru uz priekšu, lai nolaistu iekrāvēja sviras (Zīmējums 34).

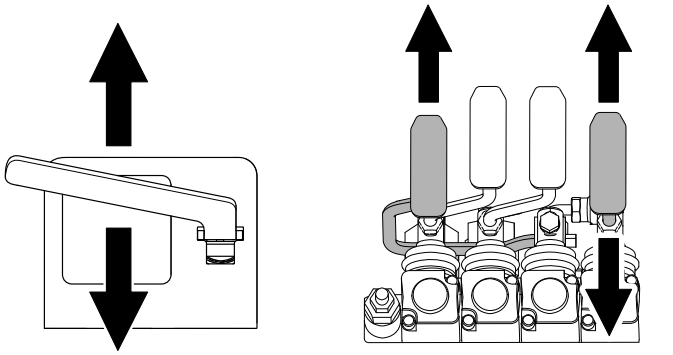

Zīmējums 34

Hidrauliskā šķidruma specifikācijas

Hidrauliskās tvertnes tilpums: 56 litri

Ieteiktais hidrauliskais šķidrums: Toro PX Extended Life Hydraulic Fluid

Piezīme. Mašīnai, kas izmanto ieteikto šķidrumu, ir nepieciešama retāka šķidruma un filtra maiņa.

Alternatīvi hidrauliskie šķidrumi: ja nav pieejams Toro PX Extended Life Hydraulic Fluid, jūs varat izmantot citu parastu, uz naftas bāzes ražotu hidraulisko šķidrumu, kura specifikācijas atbilst norādītajam diapazonam attiecībā uz visām tālāk norādītajām materiāla īpašībām un atbilst nozares standartiem. Neizmantojiet sintētisko šķidrumu. Lai noteiktu apmierinošu produktu, sazinieties ar savu smērvielu izplatītāju.

Piezīme. Toro neuzņemas atbildību par bojājumiem, ko izraisījusi nepareiza nomaiņa, tādēļ izmantojiet tikai produktus no uzticamiem ražotājiem, kuri pastāv par saviem ieteikumiem.

Augstas viskozitātes indekss/zema ieliešanas punkta pretnodiluma hidrauliskais šķidrums, ISO VG 46

Materiāla īpašības:	
Viskozitāte, ASTM D445	cSt pie 40 °C, no 44 līdz 48
Viskozitātes indekss ASTM D2270	140 vai augstāks
Ieliešanas punkts, ASTM D97	No -37 °C līdz -45 °C
Industrijas specifikācijas:	Eaton Vickers 694 (I-286-S, M-2950-S/35VQ25 vai M-2952-S)

Piezīme. Daudzi hidrauliskie šķidrumi ir gandrīz bezkrāsaini, sarežģījot noplūžu pamanīšanu. Sarkans krāsvielas piejaukums hidrauliskajam šķidrumam ir pieejams 20 ml pudelēs. Ar pudeli pietiek 15 līdz 22 l hidrauliskā šķidruma. Pasūtiet daļu Nr. 44-2500 no sava pilnvarotā servisa izplatītāja.

Hidrauliskā šķidruma līmeņa pārbaude

Apkopes intervāls: Ik pēc 25 stundām

Pārbaudīt hidrauliskā šķidruma līmeni pirms mašīna pirmo reizi tiek iedarbināta un pēc tam ik pēc 25 ekspluatācijas stundām.

Skatiet Hidrauliskā šķidruma specifikācijas (lpp. 35).

Svarīgi! **Vienmēr izmantojiet pareizo hidraulisko šķidrumu. Nepiemēroti šķidrumi bojās hidraulisko sistēmu.**

1. Novietojiet mašīnu uz līdzenas virsmas, noņemiet visus agregātus, ieslēdziet stāvbremzi, paceliet iekrāvēja kātus un uzstādiet cilindra bloķētājus.
2. Izslēdziet mašīnu, izņemiet atslēgu un ļaujiet mašīnai atdzist.
3. Noņemiet pārsegu/priekšējo piekļuves pārsegu.
4. Tīriet hidrauliskās tvertnes zonu ap uzpildnes ielietni (Zīmējums 35).
5. Noņemiet uzpildnes ielietnes vāciņu un pārbaudiet šķidruma līmeni (Zīmējums 35).

   Šķidruma līmenim ir jābūt starp atzīmēm uz mērstieņa.

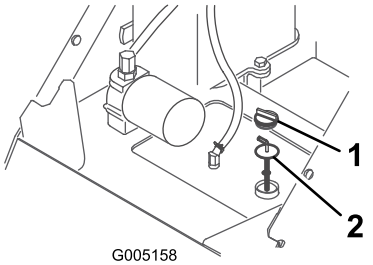

Zīmējums 35

1. Uzpildnes ielietnes vāciņš 2. Mērstienis

6. Ja līmenis ir zems, pievienojiet pietiekoši šķidruma, lai to paceltu līdz pareizajam līmenim.
7. Uzlieciet uzpildnes ielietnes vāciņu.
8. Uzstādiet pārsegu/priekšējo piekļuves pārsegu.
9. Noņemiet un noglabājiet cilindra bloķētājus un nolaidiet iekrāvēja kātus.

Hidrauliskā filtra nomaiņa

Apkopes intervāls: Pēc pirmajām 8 stundām

Ik pēc 400 stundām

Svarīgi! **Neaizvietojiet automobiļa eļļas filtru; pretējā gadījumā var rasties nopietns hidrauliskās sistēmas bojājums.**

1. Novietojiet mašīnu uz līdzenas virsmas, noņemiet visus agregātus, ieslēdziet stāvbremzi, paceliet iekrāvēja kātus un uzstādiet cilindra bloķētājus.
2. Izslēdziet mašīnu un izņemiet atslēgu.
3. Noņemiet pārsegu.
4. Novietojiet iztukšošanas tvertni zem filtra.
5. Noņemiet veco filtru (Zīmējums 36) un noslaukiet filtra adaptera virsmu tīru.

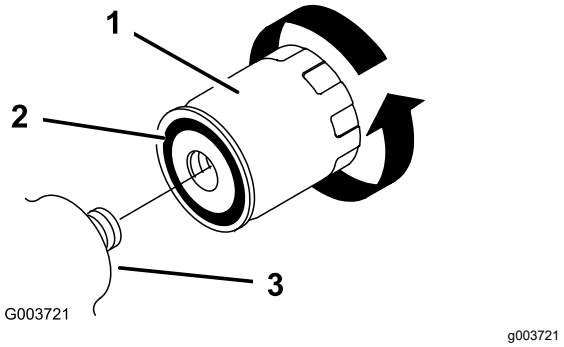

Zīmējums 36

1. Hidrauliskais filtrs
2. Blīve
3. Filtra adapters

6. Uzklājiet plānu hidrauliskā šķidruma kārtiņu uz gumijas blīves nomaiņas filtram (Zīmējums 36).
7. Uzstādiet nomaiņas hidraulisko filtru uz filtra adaptera (Zīmējums 36). Pievelciet pulksteņrādītāju kustības virzienā līdz gumijas blīve saskaras ar filtra adapteru, pēc tam pievelciet filtru par vēl ½ apgriezienu.
8. Notīriet visu izlijušo šķidrumu.
9. Iedarbiniet mašīnu un ļaujiet tai darboties apmēram 2 minūtes, lai atbrīvotu gaisu no sistēmas.
10. Izslēdziet mašīnu un pārbaudiet noplūdes.
11. Pārbaudiet hidrauliskās tvertnes šķidruma līmeni; skatiet Hidrauliskā šķidruma līmeņa pārbaude (lpp. 36). Pievienojiet šķidrumu, lai palielinātu līmeni līdz atzīmei uz mērstieņa. Nepiepildiet tvertni par daudz.
12. Uzstādiet pārsegu.
13. Noņemiet un noglabājiet cilindra bloķētājus un nolaidiet iekrāvēja kātus.

Hidrauliskā šķidruma nomaiņa

Apkopes intervāls: Katru gadu

1. Novietojiet mašīnu uz līdzenas virsmas, noņemiet visus agregātus, ieslēdziet stāvbremzi, paceliet iekrāvēja kātus un uzstādiet cilindra bloķētājus.
2. Izslēdziet mašīnu un izņemiet atslēgu.
3. Noņemiet pārsegu.
4. Novietojiet lielu iztukšošanas tvertni zem mašīnas, kurā var ietilpt vismaz 61 l.
5. Izņemiet iztukšošanas aizbāzni no hidrauliskās tvertnes apakšas un ļaujiet šķidrumam pilnībā izlīt ārā (Zīmējums 37).

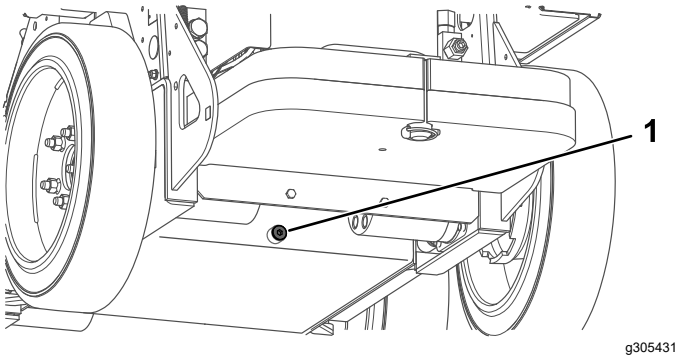

Zīmējums 37

1. Iztukšošanas aizbāznis

6. Uzstādiet iztukšošanas aizbāzni.
7. Uzpildiet hidraulisko tvertni ar hidraulisko šķidrumu; skatiet Hidrauliskā šķidruma specifikācijas (lpp. 35).

   Piezīme. Atbrīvojieties no izmantotā šķidruma sertificētā pārstrādes centrā.
8. Uzstādiet pārsegu.
9. Noņemiet un noglabājiet cilindra bloķētājus un nolaidiet iekrāvēja kātus.

Tīrīšana

Netīrumu notīrīšana

Apkopes intervāls: Pirms katras lietošanas vai katru dienu

⚠ BRĪDINĀJUMA SIGNĀLS

Nepareiza saspiestā gaisa izmantošana iekārtas tīrīšanai var izraisīt nopietnas traumas.

- **Valkājiet atbilstošu personas aizsargaprīkojumu, piemēram, acu aizsargus, dzirdes aizsargus un putekļu masku.**
- **Nevērsiet saspiestu gaisu pret nevienu sava ķermeņa daļu vai pret kādu citu personu.**
- **Ekspluatācijas un drošības informāciju skatiet gaisa kompresora ražotāja instrukcijās.**

1. Novietojiet mašīnu uz līdzenas virsmas, nolaidiet iekrāvēja kātus un ieslēdziet stāvbremzi.
2. Izslēdziet mašīnu un izņemiet atslēgu.
3. Notīriet visus netīrumus no mašīnas.

   Svarīgi! **Izpūtiet netīrumus, nevis mazgājiet tos. Ja izmantojat ūdeni, neļaujiet tam nokļūt uz elektriskajām vienībām un hidrauliskajiem vārstiem.**

   Tīriet elektriskos savienotājus, izmantojot saspiestu gaisu; neizmantojiet kontakta tīrītāju.
4. Noņemiet un noglabājiet cilindra bloķētājus un nolaidiet iekrāvēja kātus.

Mašīnas mazgāšana

Mazgājot mašīnu ar spiedienu, rīkojieties šādi:

- Valkājiet spiediena mazgātājam piemērotus individuālos aizsardzības līdzekļus.
- Turiet visus mašīnas aizsargus vietā.
- Izvairieties no smidzināšanas uz elektroniskajiem komponentiem.
- Izvairieties no smidzināšanas uz uzlīmju malām.
- Smidziniet tikai uz mašīnas ārpuses. Nesmidziniet tieši mašīnas atverēs.
- Smidziniet tikai uz netīrajām mašīnas daļām.
- Izmantojiet 40 grādu vai lielāku smidzināšanas sprauslu. 40 grādu sprauslas parasti ir baltā krāsā.
- Turiet spiediena mazgātāja uzgali vismaz 61 cm attālumā no mazgājamās virsmas.

- Izmantojiet tikai spiediena mazgātājus ar spiedienu zem 137,9 bar un plūsmu zem 7,6 l/min.
- Nomainiet bojātās vai atlīmējušās uzlīmes.
- Pēc mazgāšanas eļļojiet visus eļļošanas punktus; skatiet Mašīnas eļļošana (lpp. 31).

Uzglabāšana

Glabāšanas drošība

- Izslēdziet mašīnu, izņemiet atslēgu, pagaidiet, kamēr visas kustīgās daļas apstājas, un ļaujiet mašīnai atdzist pirms glabāšanas.
- Neglabājiet mašīnu liesmu tuvumā.

Mašīnas glabāšana

1. Novietojiet mašīnu uz līdzenas virsmas, nolaidiet iekrāvēja kātus un ieslēdziet stāvbremzi.
2. Izslēdziet mašīnu un izņemiet atslēgu.
3. Notīriet putekļus un netīrumus no visām mašīnas ārējām daļām.

   Svarīgi! **Mazgājiet mašīnu, izmantojot maigu mazgāšanas līdzekli un ūdeni. Izvairieties no pārmērīgas ūdens izmantošanas, jo īpaši pie vadības paneļa, hidrauliskajiem sūkņiem un motoriem.**
4. Eļļojiet mašīnu; skatiet Mašīnas eļļošana (lpp. 31).
5. Pievelciet riteņa balsta uzgriežņus; skatiet Riteņu balsta uzgriežņu pārbaude (lpp. 34).
6. Pārbaudīt hidrauliskā šķidruma līmeni; skatiet Hidrauliskā šķidruma līmeņa pārbaude (lpp. 36).
7. Pārbaudiet un pievelciet visus stiprinājumus. Labojiet vai nomainiet visas nodilušās, bojātās vai trūkstošās daļas.
8. Krāsojiet visas noskrāpētās vai kailās metāla virsmas ar krāsu, kas pieejama pie jūsu pilnvarotā servisa dīlera.
9. Uzglabājiet mašīnu tīrā, sausā garāžā vai uzglabāšanas zonā. Izņemiet atslēgu no atslēgas slēdža un turiet to vietā, kuru labi atceraties.
10. Ilgākai glabāšanai ievērojiet akumulatora glabāšanas prasības; skatiet Akumulatora glabāšanas prasības (lpp. 39).
11. Pārklājiet mašīnu, lai aizsargātu un saglabātu tīru.

Akumulatora glabāšanas prasības

Piezīme. Jums glabāšanai nav nepieciešams izņemt akumulatorus no mašīnas.

Glabāšanas temperatūras prasības skatiet šajā tabulā:

Glabāšanas temperatūras prasības

Glabāšanas apstākļi	Temperatūras prasības
Normāli glabāšanas apstākļi	No –20 °C līdz 45 °C
Ļoti liels karstums – 1 mēnesi vai mazāk	No 45 °C līdz 60 °C
Ļoti liels aukstums – 3 mēnešus vai mazāk	No –30 °C līdz –20 °C

Svarīgi! **Temperatūra ārpus šī diapazona bojās jūsu akumulatorus.**

Akumulatoru glabāšanas temperatūra ietekmē to ilgtermiņa kalpošanas mūžu. Ilglaicīga glabāšana ekstrēmās temperatūrās samazinās akumulatora kalpošanas mūža ilgumu. Glabājiet mašīnu normālos glabāšanas apstākļos, kas norādīti tabulā iepriekš.

- Pirms mašīnas glabāšanas uzlādējiet vai izlādējiet akumulatorus no 40% līdz 60% (no 50,7 V līdz 52,1 V).

  Piezīme. 50% uzlāde ir optimāla, lai nodrošinātu maksimālu akumulatora kalpošanas mūža ilgumu. Kad akumulatori pirms glabāšanas ir uzlādēti līdz 100%, akmulatora kalpošanas mūža ilgums samazinās.

  Ja paredzat, ka mašīna tiks glabāta ilgāku laika periodu, uzlādējiet akumulatorus līdz apmēram 60%.

- Ik pēc 6 glabāšanas mēnešiem pārbaudiet akumulatora uzlādes līmeni un pārliecinieties, ka tas ir robežās no 40% līdz 60%. Ja uzlāde ir zem 40%, uzlādējiet akumulatorus no 40% līdz 60%.
- Pēc akumulatoru uzlādes atvienojiet akumulatora lādētāju no strāvas.
- Ja atstājat lādētāju mašīnā, tas izslēdzas, kad akumulatori ir pilnībā uzlādēti, un neieslēdzas atpakaļ, ja vien lādētājs nav atvienots un pievienots atpakaļ.

Bojājumu meklēšana

Mašīnas traucējummeklēšana

Problēma	Iespējamais cēlonis	Kļūmes novēršana
Mašīna nebrauc.	1. Stāvbremze ir ieslēgta. 2. Hidrauliskā šķidruma līmenis ir zems. 3. Hidrauliskā sistēma ir bojāta.	1. Atvienojiet stāvbremzi. 2. Pievienojiet tvertnē hidraulisko šķidrumu. 3. Sazinieties ar savu pilnvaroto servisa dīleri.
Miera stāvoklī iekrāvēja kāti nolaižas vairāk nekā par 7,6 cm stundā (mazāk nekā 7,6 cm stundā mašīnai ir normāli).	1. Vārsta spolei ir noplūde.	1. Sazinieties ar savu pilnvaroto servisa dīleri.
Miera stāvoklī iekrāvēja kāti ātri nolaižas par 5 cm un tad apstājas.	1. Cilindra blīvēm ir noplūde.	1. Nomainiet blīves.
Mašīna nelādējas.	1. Temperatūra ir virs 60 °C vai zem –5 °C.	1. Uzlādējiet mašīnu temperatūras apstākļos no –5 °C līdz 60 °C.
Mašīna pēc izslēgšanas neieslēdzas atpakaļ nekavējoties.	1. Mašīna pilnībā neizslēdzās.	1. Ļaujiet mašīnai pilnībā izslēgties pirms atkārtotas iedarbināšanas.
Mašīna neatjauno darbību pēc tukšgaitas.	1. Mašīna ir Jaudas taupīšanas režīmā.	1. Ātri divreiz virziet vilces sviru vai izslēdziet un vēlreiz iedarbiniet mašīnu.

Akumulatora lādētāja kļūdu kodi

Problēma	Iespējamais cēlonis	Kļūmes novēršana
Kods E-0-0-1 vai E-0-4-7	1. Augsts akumulatora spriegums	1. Pārliecinieties, vai akumulatora spriegums ir pareizs un kabeļa savienojumi ir droši; pārliecinieties, vai akumulators ir labā stāvoklī.
Kods E-0-0-4	1. Konstatēts BMS vai akumulatora defekts	1. Sazinieties ar pilnvaroto servisa izplatītāju.
Kods E-0-0-7	1. Pārsniegts akumulatora ampērstundu ierobežojums	1. Iespējamie iemesli ietver sliktu akumulatora stāvokli, ļoti izlādējušos akumulatoru, slikti savienotu akumulatoru un/vai augstas parazitārās slodzes akumulatora uzlādes laikā. Iespējamie risinājumi: nomainiet akumulatorus. Atvienojiet parazitārās slodzes. Šīs kļūda pazudīs, kad lādētājs ir atiestatīts ar cikla līdzstrāvu.
Kods E-0-1-2	1. Apgrieztās polaritātes kļūda	1. Akumulators ir nepareizi savienots ar lādētāju. Pārliecinieties, vai akumulatora savienojumi ir droši.
Kods E-0-2-3	1. Augsta maiņstrāvas sprieguma kļūda (>270 VAC)	1. Pievienojiet lādētāju maiņstrāvas avotam, lai nodrošinātu stabilu maiņstrāvu starp 85-270 VAC / 45-65 Hz.
Kods E-0-2-4	1. Nevarēja palaist lādētāju	1. Lādētāju neizdevās pareizi ieslēgt. Atvienojiet maiņstrāvas ieeju un akumulatora savienojumu uz 30 sekundēm pirms mēģināt vēlreiz.

Problēma	Iespējamais cēlonis	Kļūmes novēršana
Kods E-0-2-5	1. Zema maiņstrāvas sprieguma svārstību kļūda	1. Maiņstrāvas avots ir nestabils. To var izraisīt pārāk mazs ģenerators vai atsevišķi pārāk mazi ieejas kabeļi. Pievienojiet lādētāju maiņstrāvas avotam, lai nodrošinātu stabilu maiņstrāvu starp 85-270 VAC / 45-65 Hz.
Kods E-0-3-7	1. Pārprogrammēšana neizdevās	1. Programmatūras atjaunināšanas kļūda vai skripta darbības kļūda. Pārliecinieties, vai jaunā programmatūra ir pareiza.
Kods E-0-2-9, E-0-3-0, E-0-3-2, E-0-4-6 vai E-0-6-0	1. Saziņas kļūda ar akumulatoru	1. Pārliecinieties, vai signāla vadu savienojums ar akumulatoru ir drošs.

Akumulatora lādētāja defektu kodi

Problēma	Iespējamais cēlonis	Kļūmes novēršana
F-0-0-1, F-0-0-2, F-0-0-3, F-0-0-4, F-0-0-5, F-0-0-6 vai F-0-0-7	1. Iekšējā lādētāja defekts	1. Atvienojiet maiņstrāvas savienojumu un akumulatora savienojumu uz vismaz 30 sekundēm un mēģiniet vēlreiz. Ja tas atkal neizdodas, lūdzu, sazinieties ar pilnvarotu servisa izplatītāju.

Piezīmes.

EEZ/AK Paziņojums par konfidencialitāti

Jūsu personas datu izmantošana Toro

The Toro Company (“Toro”) respektē jūsu konfidencialitāti. Kad iegādājaties mūsu produktus, mēs iespējams iegūsim konkrētu personas informāciju par jums tieši no jums vai ar jūsu vietējā Toro uzņēmuma vai izplatītāja starpniecību. Toro izmanto šo informāciju, lai pildītu līgumsaistības, piemēram, lai reģistrētu jūsu garantiju, apstrādātu jūsu garantijas prasību vai sazinātos ar jums produkta atsaukšanas gadījumā – un juridiskiem uzņēmējdarbības mērķiem – piemēram, lai noteiktu klientu apmierinātību, uzlabotu mūsu produktus vai sniegtu jums interesējošu produktu informāciju. Toro var kopīgot jūsu informāciju ar savām filiālēm, izplatītājiem vai citiem biznesa partneriem saistībā ar šīm aktivitātēm. Mēs varam arī atklāt personas informāciju, kad to pieprasa likums, vai saistībā ar pārdošanu, pirkšanu vai uzņēmējdarbības apvienošanu. Mēs nekad nepārdosim jūsu personas informāciju citam uzņēmumam mārketinga nolūkiem.

Jūsu personas datu glabāšana

Toro glabās jūsu personas informāciju tik ilgi, cik nepieciešams augstāk minētajiem mērķiem un saskaņā ar juridiskajām prasībām. Lai iegūtu plašāku informāciju par piemērojamajiem glabāšanas periodiem, lūdzu, sazinieties ar legal@toro.com.

Toro apņemšanās nodrošināt drošību

Jūsu personas informāciju var apstrādāt ASV vai citā valstī, kur iespējams ir mazāk stingri datu aizsardzības likumi nekā jūsu mītnes valstī. Ikreiz, kad nosūtām jūsu informāciju ārpus jūsu mītnes valsts, mēs ievērosim juridiski nepieciešamās darbības, lai nodrošinātu, ka tiek ievēroti piemēroti drošības pasākumi, lai pasargātu jūsu informāciju un pārliecinātos, ka ar to apietas droši.

Piekļuve un labošana

Jums ir tiesības labot vai pārskatīt jūsu personas datus, vai iebilst pret vai ierobežot jūsu datu apstrādi. Lai to darītu, lūdzu, sazinieties ar mums e-pastā legal@toro.com. Ja jums rodas šaubas par veidu, kādā Toro ir apstrādājis jūsu informāciju, mēs iesakām jums par to runāt tieši ar mums. Lūdzu, ņemiet vērā, ka Eiropas iedzīvotājiem ir tiesības sūdzēties Datu aizsardzības varas iestādei.

Kalifornijas priekšlikums 65 Brīdinājuma informācija

Kas ir šis brīdinājums?

Jūs pārdošanā varat redzēt produktu, kuram ir šāda brīdinājuma uzlīme:

BRĪDINĀJUMS: Vēzis un reproduktīvais kaitējums – www.p65Warnings.ca.gov.

Kas ir Prop 65?

Prop 65 attiecas uz jebkuru uzņēmumu, kas darbojas Kalifornijā, pārdod produktus Kalifornijā vai ražo produktus, kas var tikt pārdoti vai ievesti Kalifornijā. Tas nosaka, ka Kalifornijas gubernators uztur un publicē sarakstu ar ķīmiskajām vielām, par kurām zināms, ka tās izraisa vēzi, dzimšanas defektus un/vai citu reproduktīvo apdraudējumu. Reizi gadā atjaunotais saraksts ietver simtiem ķīmisko vielu, kas atrodamas daudzās ikdienas patēriņa precēs. Prop 65 mērķis ir informēt sabiedrību par pakļaušanu šīm ķīmiskajām vielām.

Prop 65 neaizliedz produktu, kas ietver šīs ķīmiskās vielas, pārdošanu, bet pieprasa, lai uz produkta, produkta iepakojuma vai literatūras par produktu būtu brīdinājumi. Turklāt Prop 65 brīdinājums nenozīmē, ka produkts pārkāpj kādus produkta drošības standartus vai prasības. Patiesībā Kalifornijas valdība ir paziņojusi, ka Prop 65 brīdinājums “nav tas pats, kas normatīvs lēmums saistībā ar to, ka produkts ir “drošs” vai “nedrošs””. Daudzas no šīm ķīmiskajām vielām tiek izmantotas ikdienas patēriņa produktos gadiem ilgi bez dokumentēta apdraudējuma. Lai iegūtu plašāku informāciju, dodieties uzhttps://oag.ca.gov/prop65/faqs-view-all.

Prop 65 brīdinājums nozīmē, ka uzņēmums ir vai nu (1) izvērtējis iedarbību un secinājis, ka tā pārsniedz “nav nozīmīgs riska līmenis”, vai (2) izvēlējies sniegt brīdinājumu, balstoties uz savu izpratni par norādītās ķīmiskās vielas klātbūtni, nemēģinot izvērtēt iedarbību.

Vai šis likums tiek piemērots visur?

Prop 65 brīdinājumi tiek pieprasīti tikai Kalifornijas likumu ietvaros. Šie brīdinājumi ir redzami visur Kalifornijā plašā diapazonā, tostarp, bet neaprobežojoties ar restorāniem, pārtikas veikaliem, viesnīcām, skolām un slimnīcām, ka arī lielā produktu daudzveidībā. Turklāt daži tiešsaistes un pasta pasūtījumu mazumtirgotāji nodrošina Prop 65 brīdinājumus savās mājas lapās vai katalogos.

Kā Kalifornijas brīdinājumi līdzinās federālajiem ierobežojumiem?

Prop 65 standarti bieži ir stingrāki nekā federālie un starptautiskie standarti. Ir daudz vielu, kurām ir nepieciešams Prop 65 brīdinājums līmeņos, kas ir daudz zemāki nekā federālie ierobežojumi. Piemēram, Prop 65 svina brīdinājumu standarts ir 0,5 µg/dienā, kas ir krietni zem federālajiem un starptautiskajiem standartiem.

Kādēļ ne visiem līdzīgajiem produktiem ir brīdinājums?

- Kalifornijā pārdotajiem produktiem nepieciešams Prop 65 marķējums, bet līdzīgiem produktiem, kas pārdoti citur, tas nav nepieciešams.
- Uzņēmumam, kas iesaistīts Prop 65 tiesvedībā un kas noslēdz vienošanos, var būt nepieciešams izmantot Prop 65 brīdinājumus saviem produktiem, bet citiem uzņēmumiem, kas ražot līdzīgus produktus, var nebūt šāda prasība.
- Prop 65 izpilde nav konsekventa.
- Uzņēmumi var izvēlēties nesniegt brīdinājumus, ja viņi secina, ka tas nav nepieciešams saskaņā ar Prop 65; brīdinājumu trūkums uz produkta nenozīmē, ka produkts nesatur minētās ķīmiskās vielas līdzīgos līmeņos.

Kādēļ Toro ietver šo garantiju?

Uzņēmums Toro ir izvēlējies iespēju robežās sniegt patērētājiem šādu informāciju, lai viņi varētu pieņemt informētus lēmumus par produktiem, kurus iegādājas un izmanto. Toro sniedz brīdinājumus noteiktos gadījumos, balstoties uz savām zināšanām par vienas vai vairāku minēto ķīmisko vielu klātbūtni, neizvērtējot iedarbības līmeni, jo ne visas minētās ķīmiskās vielas nodrošina iedarbības ierobežojuma prasības. Lai gan iedarbība no Toro produktiem var būt nenozīmīga vai ietilpst “nav ievērojama riska” diapazonā, kam nav nepieciešama piesardzība, uzņēmums Toro ir izvēlējies nodrošināt Prop 65 brīdinājumus. Turklāt, ja Toro nenodrošina šos brīdinājumus, Kalifornijas štats vai privātas puses, kuras vēlas ieviest obligātu Prop 65 izmantošanu, var iesūdzēt uzņēmumu, piemērojot nopietnus sodus.